ТИПОВОЙ ПРОЕКТ

407-3-420 м.87

ЗАКРЫТЫЕ РАСПРЕДЕЛИТЕЛЬНЫЕ УСТРОЙСТВА 6-10кВ ДЛЯ РАЙОНОВ С ВЕЧНОМЕРЗЛЫМИ ГРУНТАМИ

АЛЬБОМ III

СТРОИТЕЛЬНЫЕ ИЗДЕЛИЯ

gost.e-ecolog.ru

Привязан:

Инв.№

ТИПОВОЙ ПРОЕКТ

407-3-420 м.87

ЗАКРЫТЫЕ РАСПРЕДЕЛИТЕЛЬНЫЕ УСТРОЙСТВА 6-10кВ ДЛЯ РАЙОНОВ С ВЕЧНОМЕРЗЛЫМИ ГРУНТАМИ

АЛЬБОМ III

СОСТАВ ПРОЕКТА

Альбом I Общая пояснительная записка
Альбом II Архитектурно-строительные и электротехнические решения
Альбом III Строительные изделия.
Альбом IV Ведомости потребности в материалах
Альбом V Сметы

РАЗРАБОТАН ТОМСКИМ ОТДЕЛЕНИЕМ ИНСТИТУТА ЭНЕРГОСЕТЬПРОЕКТ

ГЛАВНЫЙ ИНЖЕНЕР ОТДЕЛЕНИЯ Б.КОВЕРНИКОВ

ГЛАВНЫЙ ИНЖЕНЕР ПРОЕКТА А.ВОЛКОВ

РАБОЧИЙ ПРОЕКТ УТВЕРЖДЕН И ВВЕДЕН В ДЕЙСТВИЕ МИНЭНЕРГО СССР ПРОТОКОЛ N° 56 ОТ 15.12.86

Привязан:

Инв.№

Содержание альбома III

Обозначение	Наименование	Стр.
	Содержание альбома III	2
АСИ - 001	Свая СМТ 7-32а	3
-002	Свая СМТ 7-32б	3
-003 л.1,2	Каркас пространственный КП1...КП6	4
-004 л.1...4	Каркас плоский КР1...КР12	6
-005	Марка МК-1	9
-006	Марка МК-2	10
-007	Марка МК-3	10
-008	Марка МК-4	11
-009	Марка МК-5	11
-010	Марка МК (МК6, МК7)	12
-011	Марка МК (МК8, МК9)	13
-012	Марка МК (МК10, МК11)	14
-013	Марка МК12	15
-014	Марка МК13	15
-015	Марка МК14	16

Инв.№ подл. | Подпись и дата | Взам.инв.№
10273тм-тз

Выпуски арматуры поз.3 каркаса К7-32 серии 1.011.1-8м

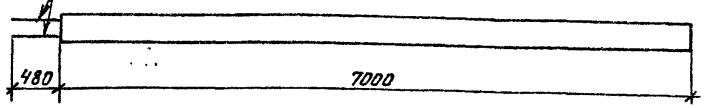

Ведомость расхода стали на элемент, кг

Марка элемента	Изделия арматурные						Изделия закладные				Всего	Общий расход
	Арматура класса						Арматура класса		Профиль-ная сталь			
	AII		AI		BpI		AI					
	ГОСТ 5781-82		ГОСТ 5781-82		ТУ 14-4-659-75		ГОСТ 5781-82		ГОСТ 8732-78			
	ф16	Итого	ф14	Итого	ф5	Итого	ф12	Итого	труба ф50х8	Итого		
СМТ 7-32а	46,83	46,83	3,32	3,32	5,39	5,39	0,92	0,92	2,65	2,65	3,57	59,11

1. Остальное см. серию 1.011.1-8м сваю СМТ 7-32.
2. Морозостойкость сваи F 300, W 4.

Привязан:

Инв. №

ТП 407-3-420 м.87 АСН-001			
Свая СМТ7-32а	Стадия	Масса	Масштаб
	Р	1800	1:50
	Лист	Листов 1	
Энергосетьпроект Томское отделение			

ГИП	Волков В.Н.	
Н.контр.	Сергиенко	
Нач.отд	Волков Г.Н.	
Гл.сп.СО	Сергиенко	
Нач.сект.	Кириллова	
Рук.гр.	Мокина	
Ст.тех.	Попова	

Инв.№ подл. | Подпись и дата | Взам.инв.№ | 10275 ГМ-ТЭ

Формат А4

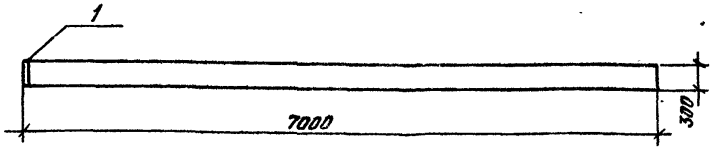

Формат	Зона	Поз.	Обозначение	Наименование	Кол.	Примеч.
				Сборочные единицы		
А4		1	АСН-014	Марка МК-13	1	

1. Остальное см. серию 1.011.1-8м сваю СМТ 7-32.
2. Морозостойкость сваи F 300, W 4.

Привязан

Инв. №

ТП 407-3-420 м.87 АСН-002			
Свая СМТ 7-32б	Стадия	Масса	Масштаб
	Р	1800	1:50
	Лист	Листов 1	
Энергосетьпроект Томское отделение			

ГИП	Волков В.Н.	
Н.контр.	Сергиенко	
Нач.отд	Волков Г.Н.	
Гл.сп.СО	Сергиенко	
Нач.сект.	Кириллова	
Рук.гр.	Мокина	
Ст.тех.	Попова	

Инв.№ подл. | Подпись и дата | Взам.инв.№

Формат А4

Альбом III

Типовой проект 407-3-420м.87

Формат	Зона	Позиция	Обозначение	Наименование	Кол.	Примеч.
				Документация		
			АСИ-003 СБ	Сборочный чертеж		
			Переменные данные	для исполнений		
				АСИ-003		
				Сборочные единицы		
А3		1	АСИ-004	Каркас плоский КР1	2	
А3		2	АСИ-004-01	Каркас плоский КР2	2	
				Детали		
Б.ч.		3		6 А Т. ГОСТ 5781-82		
				L = 430	40	0,095
				АСИ-003-01		
				Сборочные единицы		
А3		1	АСИ-004-02	Каркас плоский КР3	4	
				Детали		
Б.ч.		2		6 А Т ГОСТ 5781-82		
				L = 380	40	0,084
				АСИ-003-02		
				Сборочные единицы		
А3		1	АСИ-004-03	Каркас плоский КР4	2	
А3		2	АСИ-004-04	Каркас плоский КР5	2	
				Детали		
Б.ч.		3		6 А Т ГОСТ 5781-82		
				L = 480	42	0,106
				АСИ-003-03		
				Сборочные единицы		
А3		1	АСИ-004-05	Каркас плоский КР6	2	
А3		2	АСИ-004-06	Каркас плоский КР7	2	
				Детали		
Б.ч.		3		6 А Т ГОСТ 5781-82		
				L = 480	42	0,106
				АСИ-003-04		
				Сборочные единицы		
А3		1	АСИ-004-07	Каркас плоский КР8	2	
А3		2	АСИ-004-08	Каркас плоский КР9	2	
				Детали		
Б.ч.		3		6 А Т ГОСТ 5781-82		
				L = 480	42	0,106
				АСИ-003-05		
				Сборочные единицы		
А3		1	АСИ-004-09	Каркас плоский КР10	2	
А3		2	АСИ-004-10	Каркас плоский КР11	2	
				Детали		
Б.ч.		3		6 А Т ГОСТ 5781-82		
				L = 480	42	0,106

Привязан:

Инв.№

Взам.инв.№ | Подпись и дата | Инв.№ подл. | 10273 тм-тз

ГИП	Волков А.	
Н.контр	Сергиенко	
Нач.отд	Волков Г.	
Гл.спец	Сергиенко	
Нач.сект	Кириллова	
Рук.гр	Мокина	
Ст.инж	Першикова	

ТП 407-3-420м.87 АСИ-003

Каркас пространственный КП1... КП6

Стадия	Лист	Листов
Р	1	2

Энергосетьпроект
Томское отделение

Формат А4

Привязан:

Инв.№ подл. | Подпись и дата | Взам.инв.№

ТП 407-3-420м.87 АСИ-003

Лист 2

Формат А4

Типовой проект 407-3-420 м.87 Альбом III

Вид А

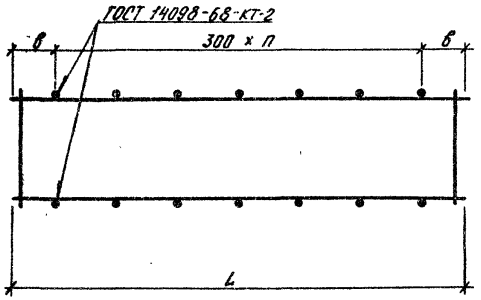

Обозначение	Марка	Рис.	L	a	в	B	c	п	Масса ед.кг
АСИ-003	КП1	2	6970	130	635	430	20	19	169,22
-01	КП2	1	6970	110	635	380	25	19	189,56
-02	КП3	2	6300	140	150	480	20	20	110,63
-03	КП4	2	6300	140	150	480	20	20	82,63
-04	КП5	2	6150	150	75	480	15	20	119,65
-05	КП6	2	6300	140	150	470	25	20	90,63

Рис.1

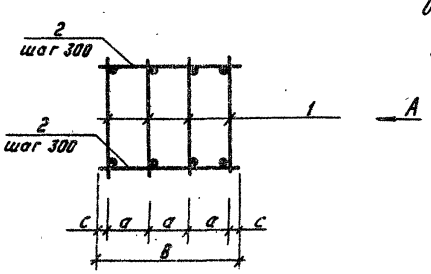

Рис. 2
Остальное см. Рис.1

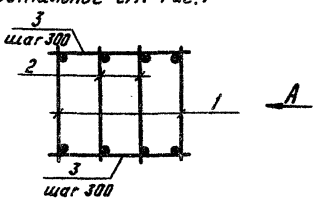

ГИП	Волков А.		
Н.контр.	Сергиенко		
Нач.отд.	Волков Г.		
Гл.спец.	Сергиенко		
Нач.сект.	Кириллова		
Рук.гр.	Мокина		
Ст.инж.	Першикова		

Привязан:

Инв. №

ТП 407-3-420 м. 87 АСИ-003СБ

Каркас пространственный КП1 ÷ КП6

Стадия	Масса	Масшт.
Р	см. табл. исп.	

Лист | Листов 1

Энергосетьпроект
Томское отделение

Формат А3

Инв. № подл. | Подпись и дата | Взам. инв. №
10273 тм-т3

Типовой проект 407-3-420 м.87 Альбом III

Формат	Зона	Позиция	Обозначение	Наименование	Кол.	Примеч.
				Документация		
			АСИ-004 СБ	Сборочный чертеж		
			Переменные данные	для исполнений		
				АСИ-004		
				Детали		
Б.ч.		1		12 А III ГОСТ 5781-82 L = 380	39	0,34
Б.ч.		2		22 А III ГОСТ 5781-82 L = 6970	1	20,8
Б.ч.		3		16 А III ГОСТ 5781-82 L = 6970	1	11,0
				АСИ-004-01		
				Детали		
Б.ч.		1		8 А I ГОСТ 5781-82 L = 380	39	0,15
Б.ч.		2		22 А III ГОСТ 5781-82 L = 6970	1	20,8
Б.ч.		3		16 А III ГОСТ 5781-82 L = 6970	1	11,0
				АСИ-004-02		
				Детали		
Б.ч.		1		8 А I ГОСТ 5781-82 L = 380	39	0,15
Б.ч.		2		25 А III ГОСТ 5781-82 L = 6970	1	26,8
Б.ч.		3		18 А III ГОСТ 5781-82 L = 6970	1	13,9

Привязан:

Инв. №

Инв. № подл. | Подпись и дата | Взам. инв. №

ГИП	Волков А.	
Н. контр.	Сергиенко	
Нач. отд.	Волков Г.	
Гл. спец.	Сергиенко	
Нач. сект.	Кириллова	
Рук. гр.	Макина	
Ст. инж.	Першикова	

10273 ТМ-ТЗ

ТП 407-3-420 м. 87 АСИ-004

Каркас плоский КР1 ... КР12

Стадия	Лист	Листов
РП	1	4

Энергосетьпроект
Томское отделение

Формат А4

Формат	Зона	Позиция	Обозначение	Наименование	Кол.	Примеч.
				АСИ-004-03		
				Детали		
Б.ч.		1		12 А III ГОСТ 5781-82 L = 380	41	0,34
Б.ч.		2		10 А I ГОСТ 5781-82 L = 6300	1	3,9
Б.ч.		3		18 А III ГОСТ 5781-82 L = 6300	1	12,6
				АСИ-004-04		
				Детали		
Б.ч.		1		8 А I ГОСТ 5781-82 L = 380	41	0,15
Б.ч.		2		10 А I ГОСТ 5781-82 L = 6300	1	3,9
Б.ч.		3		18 А III ГОСТ 5781-82 L = 6300	1	12,6
				АСИ-004-05		
				Детали		
Б.ч.		1		12 А III ГОСТ 5781-82 L = 380	41	0,34
Б.ч.		2		10 А I ГОСТ 5781-82 L = 6300	1	3,9
Б.ч.		3		12 А III ГОСТ 5781-82 L = 6300	1	5,6
				АСИ-004-06		
				Детали		
Б.ч.		1		8 А I ГОСТ 5781-82 L = 380	41	0,15
Б.ч.		2		10 А I ГОСТ 5781-82 L = 6300	1	3,9
Б.ч.		3		12 А III ГОСТ 5781-82 L = 6300	1	5,6

Привязан:

Инв. №

Инв. № подл. | Подпись и дата | Взам. инв. №

ТП 407-3-420 м. 87 АСИ-004

Лист 2

Формат А4

Типовой проект 407-3-420 м. 87 Альбом III

Формат	Зона	Позиция	Обозначение	Наименование	Кол.	Примеч.
				АСН-004-07		
				Детали		
Б.ч.		1		12 А III ГОСТ 5781-82 L = 380	40	0,34
Б.ч.		2		10 А I ГОСТ 5781-82 L = 6150	1	3,8
Б.ч.		3		20 А III ГОСТ 5781-82 L = 6150	1	15,2
				АСН-004-08		
				Детали		
Б.ч.		1		8 А I ГОСТ 5781-82 L = 380	40	0,15
Б.ч.		2		10 А I ГОСТ 5781-82 L = 6150	1	3,8
Б.ч.		3		20 А III ГОСТ 5781-82 L = 6150	1	15,2
				АСН-004-09		
				Детали		
Б.ч.		1		8 А I ГОСТ 5781-82 L = 380	41	0,15
Б.ч.		2		10 А I ГОСТ 5781-82 L = 6300	1	3,9
Б.ч.		3		14 А III ГОСТ 5781-82 L = 6300	1	7,6
				АСН-004-10		
				Детали		
Б.ч.		1		12 А III ГОСТ 5781-82 L = 380	41	0,34
Б.ч.		2		10 А I ГОСТ 5781-82 L = 6300	1	3,9
Б.ч.		3		14 А III ГОСТ 5781-82 L = 6300	1	7,6

Взам. инв. № | Подпись и дата | Инв. № подл. | 10273 тм-ТХ

Привязан:

Инв. № |

АСН-004 | Лист 3

Формат А4

Альбом III Типовой проект

Формат	Зона	Позиция	Обозначение	Наименование	Кол.	Примеч.
				АСН-004-11		
				Детали		
Б.ч.		1		8 А III ГОСТ 5781-82 L = 1100	39	0,43
Б.ч.		2		8 А I ГОСТ 5781-82 L = 6970	2	2,75

Взам. инв. № | Подпись и дата | Инв. № подл.

Привязан:

Инв. № |

АСН-004 | Лист 4

Формат А4

Типовой проект 407-3-420 м. 87 Альбом III

Рис. 1

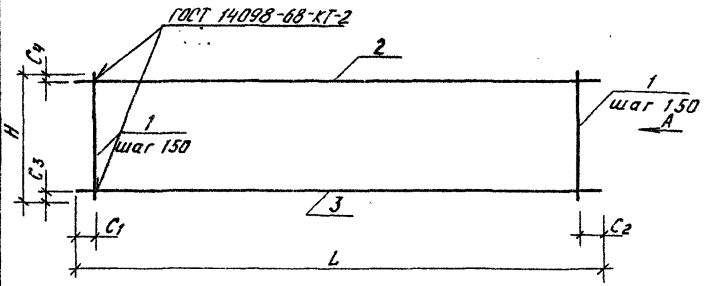

Вид А



Рис. 2

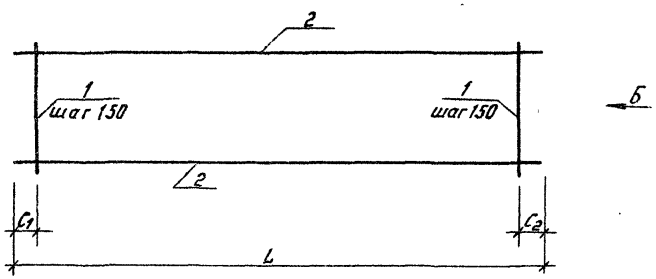

Вид Б

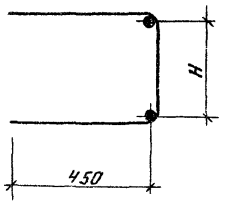

Обозначение	Марка	Рис.	L	H	C_1	C_2	C_3	C_4	Масса ед. кг.
АСН-004	КР1	1	6970	380	625	645	80	50	45,06
-01	КР2	1	6970	380	625	645	80	50	37,65
-02	КР3	1	6970	380	625	645	80	50	46,55
-03	КР4	1	6300	380	50	250	60	30	30,44
-04	КР5	1	6300	380	50	250	60	30	22,65
-05	КР6	1	6300	380	50	250	60	30	23,44
-06	КР7	1	6300	380	50	250	60	30	15,65
-07	КР8	1	6150	380	150	150	60	30	32,6
-08	КР9	1	6150	380	150	150	60	30	25,0
-09	КР10	1	6300	380	50	250	60	30	17,65
-10	КР11	1	6300	380	50	250	60	30	25,44
-11	КР12	2	6970	200	635	635	—	—	22,27

Инв. № подл. | Подпись и дата | Взам. инв. №

10271тм-ТЗ

Привязан:

Инв. №

ГИП	Волкова	
Н. контр.	Сергиенко	
Нач. отд.	Волков Г.	
Гл. спец.	Сергиенко	
Нач. сект.	Кириллова	
Рук. гр.	Макина	
Ст. инж.	Першикова	

ТП 407-3-420 м. 87 АСН-004 СБ

Каркас плоский КР1... КР12

Стадия	Масса	Масштаб
Р	см. табл. исп.	
Лист	Листов 1	

Энергосетьпроект
Томское отделение

Формат А3

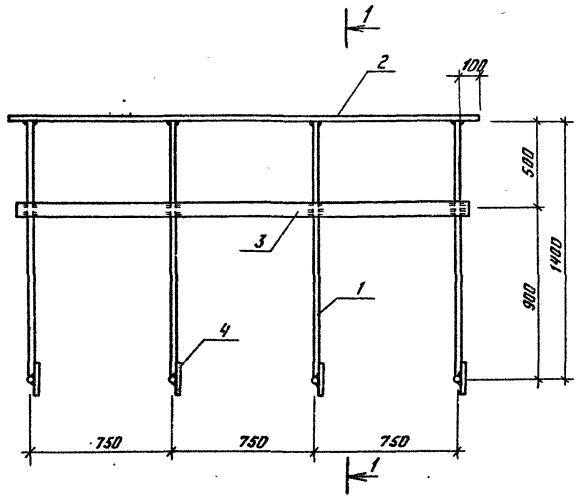

1-1

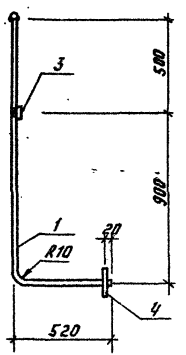

Формат	Зона	Позиц.	Обозначение	Наименование	Кол.	Примеч.
				Детали		
				25 А I ГОСТ 5781-82		
Б.ч.		1		L = 1920	4	7,39
Б.ч.		2		L = 2450	1	9,43
Б.ч.		3		Лист $\frac{-6\times50\ ГОСТ\ 19903-74}{Вст3сп5\ ГОСТ\ 380-71^{*}}$		
				L = 2350	1	5,5
Б.ч.		4		6 А I ГОСТ 5781-82		
				L = 150	4	0,03

Сварные швы K_f=6мм.

Привязан

Инв. №

ГИП	Волков А.	
Н.контр.	Сергиенко	
Нач.отд.	Волков Г.	
Гл.спец.	Сергиенко	
Нач.сек.	Кириллова	
Рук.гр.	Макина	
Ст.техн.	Попова	

ТП 407-3-420 м.87 АСН-005

Марка МК-1

Стадия	Масса	Масштаб
Р	44,6	
Лист	Листов 1	

Энергосетьпроект
Томское отделение

Формат А3

Инв. № подл. | Подпись и дата | Взам. инв. №
10273-м-г3

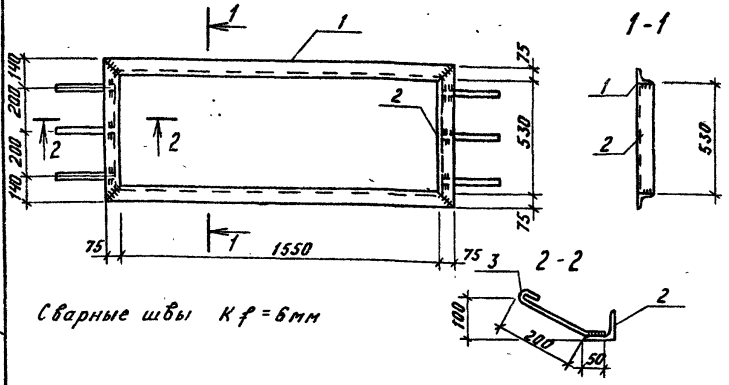

Формат	Зона	Позиц.	Обозначение	Наименование	Кол.	Примеч.
				Детали		
				Уголки ГОСТ 8509-72 / Вст3сп5 ГОСТ 380-71*		
Б.ч.		1		Уголок 75×75×6 L=1700	2	11,72кг
Б.ч.		2		Уголок 75×75×6 L=680	2	4,7кг
Б.ч.		3		6А I ГОСТ 5781-82 L=285	6	0,06кг

Привязан

Инв.№

Взам.инв.№ | Подпись и дата | Инв.№подл. | 10273 ТМ-ТЗ

ТП 407-3-420м.87 АСИ-006			
ГИП Волкова	Марка МК-2	Стадия: Р	Масса: 33,2
Н.контр. Сергиенко		Масштаб:	
Нач.отд. Волкова Г.		Лист	Листов 1
Гл.спец. Сергиенко		Энергосетьпроект	
Нач.сект. Кириллова		Томское отделение	
Рук.гр. Макина			
Ст.техн. Попова			

Формат А4

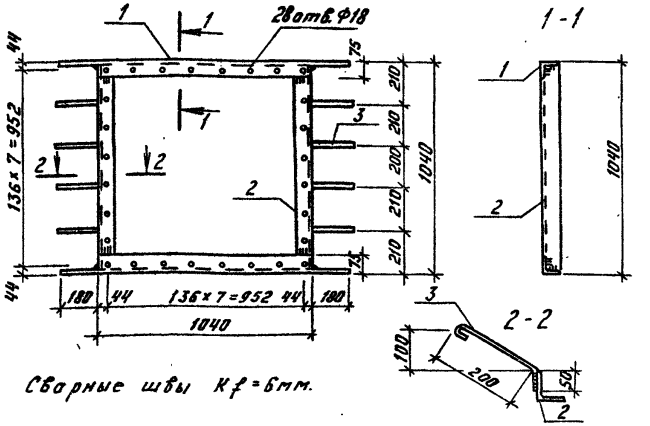

			Обозначение	Наименование	Кол.	Примеч.
				Детали		
				Уголки ГОСТ 8509-72 / Вст3сп5 ГОСТ 380-71*		
Б.ч.		1		Уголок 75×75×6 L=1400	2	9,64кг
Б.ч.		2		Уголок 75×75×6 L=1028	2	6,13кг
Б.ч.		3		6А I ГОСТ 5781-82 L=285	8	0,06кг

Привязан

Инв.№

Взам.инв.№ | Подпись и дата | Инв.№подл.

ТП 407-3-420м.87 АСИ-007			
ГИП Волкова	Марка МК-3	Стадия: Р	Масса: 33,9
Н.контр. Сергиенко		Масштаб:	
Нач.отд. Волкова Г.		Лист	Листов 1
Гл.спец. Сергиенко		Энергосетьпроект	
Нач.сект. Кириллова		Томское отделение	
Рук.гр. Макина			
Ст.техн. Попова			

Формат А4

Типовой проект 407-3-420 м. 87 Альбом III

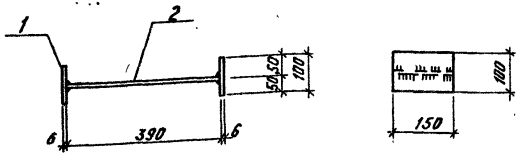

Сварные швы K_f = 6мм

Формат	Зона	Поз.	Обозначение	Наименование	Кол.	Примеч.
				Детали		
				Лист 6×150 ГОСТ 19903-74* / Вст3сп5 ГОСТ 380-71*		
Б.ч.		1		L = 100	2	0,7кг
Б.ч.		2		L = 390	1	2,76

Привязан

Инв. №

ТП 407-3-420 м. 87 АСИ-008			
ГИП	Волкова А.		
Н. контр.	Сергиенко		
Нач. отд.	Волков Г.		
Гл. спец.	Сергиенко		
Нач. сект.	Кириллова		
Рук. гр.	Мокина		
Ст. техн.	Попова		
Марка МК-4	Стадия: Р	Масса: 4,2	Масштаб:
	Лист	Листов 1	
	Энергосетьпроект Томское отделение		

Инв. № подл. | Подпись и дата | Взам. инв. №

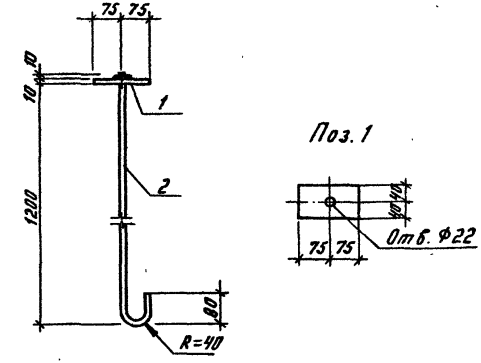

Формат	Зона	Позиц.	Обозначение	Наименование	Кол.	Примеч.
				Детали		
				Лист 10×80 ГОСТ 19903-74* / Вст3сп5 ГОСТ 380-71*		
Б.ч.		1		L = 150	1	0,94кг
Б.ч.		2		20 А I ГОСТ 5781-82 L=1370	1	3,38кг

Привязан

Инв. №

ТП 407-3-420 м. 87 АСИ-009			
ГИП	Волкова А.		
Н. контр.	Сергиенко		
Нач. отд.	Волков Г.		
Гл. спец.	Сергиенко		
Нач. сект.	Кириллова		
Рук. гр.	Мокина		
Ст. техн.	Попова		
Марка МК-5	Стадия: Р	Масса: 4,32	Масштаб:
	Лист	Листов 1	
	Энергосетьпроект Томское отделение		

Инв. № подл. | Подпись и дата | Взам. инв. №

Типовой проект 407-3-420 м. 87 Альбом III

Рис. 1

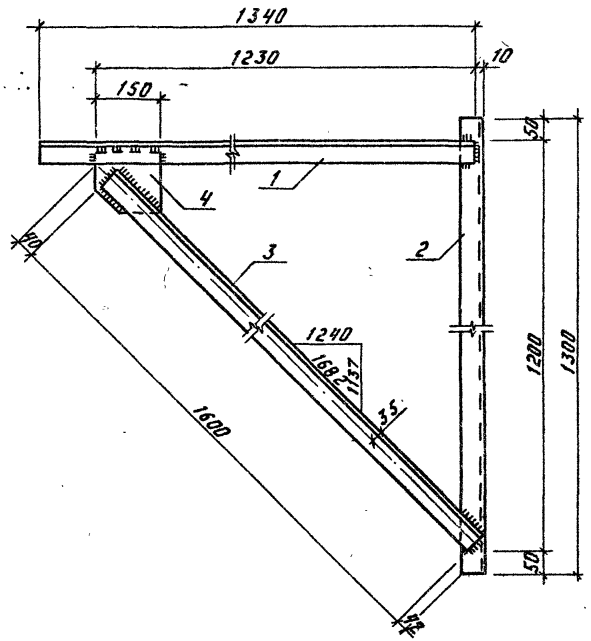

Формат	Зона	Поз.	Обозначение	Наименование	Кол.	Примеч.
				МК-6, МК-7		
				Детали		
				Уголки ГОСТ 8509-72* / Вст3сп5 ГОСТ 380-71*		
Б.ч.		1		Уголок 63×63×5 L = 1340	1	6,4 кг
Б.ч.		2		Уголок 63×63×5 L = 1300	1	6,3 кг
Б.ч.		3		Уголок 63×63×5 L = 1600	1	7,7 кг
				Лист 10×150 ГОСТ 19903-74* / Вст3сп5 ГОСТ 380-71*		
Б.ч.		4		L = 150	1	1,8 кг

Обозначение	Марка	Рис.
АСН-010	МК-6	1
-01	МК-7	2

Рис. 2 - зеркальное отражение остальное см. Рис. 1

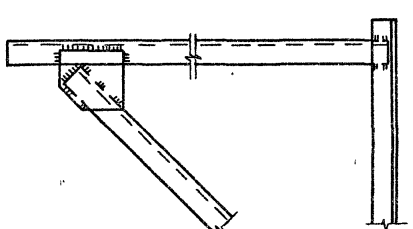

поз. 4

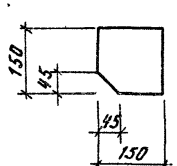

1. Сварные швы K_f = 6 мм.

ГИП	Волков А.		
Н. контр.	Сергиенко		
Нач. отд.	Волков Г.		
Гл. спец.	Сергиенко		
Нач. сект.	Кириллова		
Рук. гр.	Макина		
Ст. инж.	Першикова		

Привязан:

Инв. №

ТП 407-3-420 м. 87 АСН-010

Марка МК (МК6, МК7)

Стадия	Масса	Масштаб
Р	22.2	

Лист | Листов 1

Энергосетьпроект
Томское отделение

Формат А3

Инв. № подл. 10273 тм-т3 | Подпись и дата | Взам. инв. №

Типовой проект 407-3-420 м. 87 Альбом III

Рис. 1

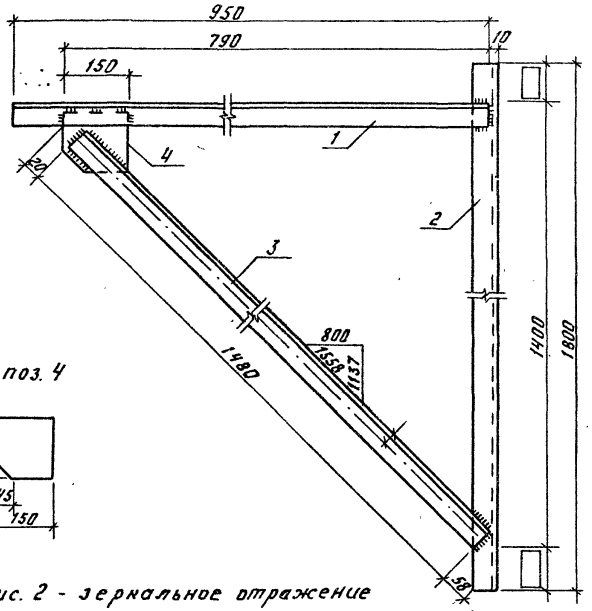

поз. 4

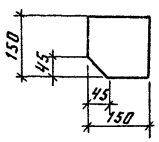

Рис. 2 - зеркальное отражение остальное см. Рис. 1

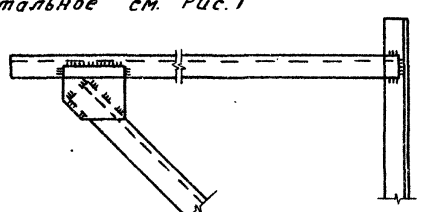

Обозначение	Марка	Рис.
АСИ-011	МК-8	1
-01	МК-9	2

Формат	Зона	Поз.	Обозначение	Наименование	Кол.	Примеч.
				МК-8, МК-9		
				Детали		
				Уголки ГОСТ 8509-72* / Вст3сп5 ГОСТ 380-71*		
Б4		1		Уголок 63×63×5 L=950	1	4,6 кг
Б4		2		Уголок 63×63×5 L=1800	1	8,7 кг
Б4		3		Уголок 63×63×5 L=1480	1	7,1 кг
				Лист 10×150 ГОСТ 19903-74* / Вст3сп5 ГОСТ 380-71*		
		4		L=150	1	1,8 кг

1. Сварные швы Kf=6мм.

Привязан:

Инв. №

ГИП	Волков	
Н.контр.	Сергиенко	
Нач.отд.	Волков Г.	
Гл.спец.	Сергиенко	
Нач.сект.	Кириллова	
Рук.гр.	Макина	
Ст.инж.	Першиков	

ТП 407-3-420 м. 87 АСИ-011

Марка МК (МК 8, МК 9)

Стадия	Масса	Масштаб
Р	22,2	1:10
Лист	Листов 1	

Энергосетьпроект Томское отделение

Инв. № подл. | Подпись и дата | Взам. инв. №

10273тм-т3

Формат А3

Типовой проект 407-3-420 м.87 Альбом III

Рис. 1

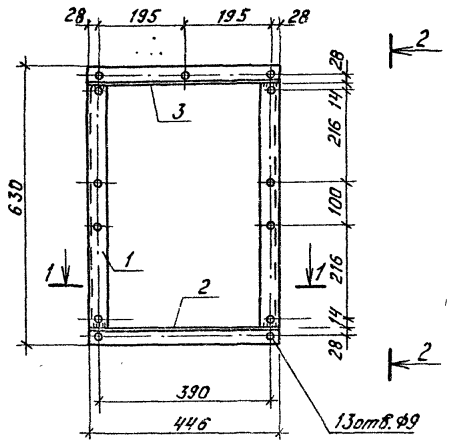

Рис. 2

Остальное см. рис. 1

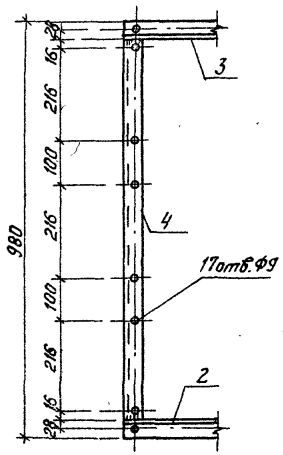

Формат	Зона	Позиц.	Обозначение	Наименование	Кол.	Примеч.
				МК-10		
				Детали		
				Уголок $\frac{Б\text{-}50\times50\times5\ ГОСТ\ 8509\text{-}72^{*}}{Вст3сп5\ ГОСТ\ 380\text{-}71^{*}}$		
Б4		1		L = 560	2	2.1
Б4		2		L = 446	1	1.7
Б4		3		L = 446	1	1.7
				МК-11		
				Детали		
				Уголок $\frac{Б\text{-}50\times50\times5\ ГОСТ\ 8509\text{-}72^{*}}{Вст3сп5\ ГОСТ\ 380\text{-}71^{*}}$		
Б4		2		L = 446	1	1.7
Б4		3		L = 446	1	1.7
Б4		4		L = 880	2	3.3

Сварные швы $K_f = 4$

1-1

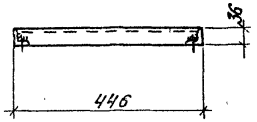

2-2

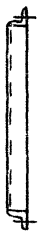

Обозначение	Марка	Рис.	Масса кг
АСН-012	МК-10	1	7.6
-01	МК-11	2	10.0

Привязан:

Инв.№

Взам.инв.№ | Подпись и дата | Инв.№ подл. | 10273тм-т3

ГИП	Волков А.Н.		
Н.контр.	Сергиенко		
Нач.отд.	Волков Г.Н.		
Гл.спец.СО	Сергиенко		
Нач.сект.	Кириллова		
Рук.гр.	Мокина		
Ст.техн.	Попова		

ТП 407-3-420 м.87 АСН-012

Марка МК (МК10, МК11)

Стадия	Масса	Масштаб
Р	см. табл. ведомости	1:10
Лист	Листов 1	

Энергосетьпроект Томское отделение

Формат А3

Типовой проект 407-3-420 м. 87 Альбом III

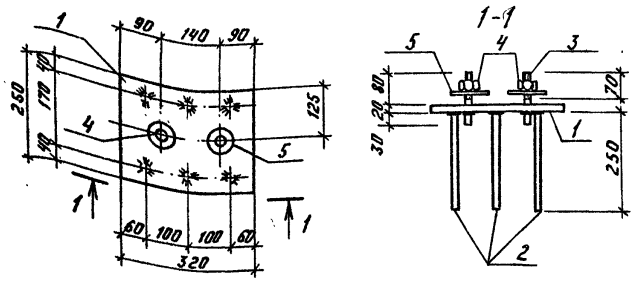

Формат	Зона	Позиц.	Обозначение	Наименование	Кол.	Примеч.
				Детали		
				Лист 20×250 ГОСТ 19903-74 / Вст3сп5 ГОСТ 380-71*		
Б.ч.		1		L = 320	1	12,6 кг
Б.ч.		2		12 AIII ГОСТ 5781-82 L=250	6	0,22 кг
Б.ч.		3		22 AI ГОСТ 5781-82 L=130	2	0,39 кг
				Изделия стандартные		
Б.ч.		4	ГОСТ 5915-70*	Гайка М20	2	0,06 кг
Б.ч.		5	ГОСТ 11371-78	Шайба 20	2	0,02 кг

Привязан

Инв.№

ГИП	Волкова		
Н.контр.	Сергиенко		
Нач.отд.	Волкова Г.		
Гл.спец.отд.	Сергиенко		
Нач.сект.	Кириллова		
Рук.гр.	Макина		
Ст.тех.	Попова		

ТП 407-3-420 м. 87 АСН-013

Марка МК-12

Стадия	Масса	Масштаб
Р	14,86	
Лист	Листов 1	

Энергосетьпроект
Томское отделение

Формат А4

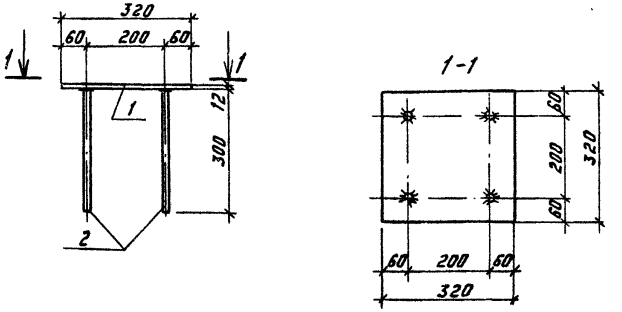

Формат	Зона	Позиц.	Обозначение	Наименование	Кол.	Примеч.
				Детали		
				Лист 12×320 ГОСТ 19903-74 / Вст3сп5 ГОСТ 380-71*		
Б.ч.		1		L = 320	1	9,65
Б.ч.		2		12 AIII ГОСТ 5781-82 L = 300	4	0,27

Привязан:

Инв.№

ГИП	Волкова		
Н.контр.	Сергиенко		
Нач.отд.	Волкова Г.		
Гл.спец.	Сергиенко		
Нач.сект.	Кириллова		
Рук.гр.	Макина		
Ст.техн.	Попова		

ТП 407-3-420 м. 87 АСН-014

Марка МК-13

Стадия	Масса	Масштаб
Р	10,7	
Лист	Листов 1	

Энергосетьпроект
Томское отделение

Формат А4

Инв.№ подл. | Подпись и дата | Взам.инв.№ | 10273тм-т3

Типовой проект 407-3-420 м. 87 Альбом III

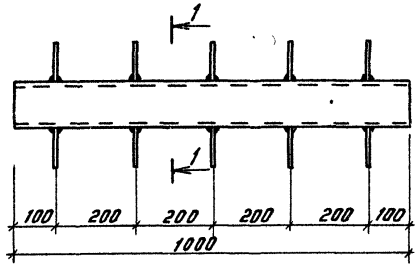

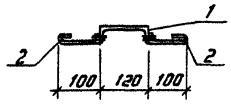

Сварные швы $K_f = 4$

Формат	Зона	Позиц.	Обозначение	Наименование	Кол.	Примеч.
				Детали		
				Швеллер 12 ГОСТ 8240-72 / Вст3сп5 ГОСТ 380-71*		
Б.ч.		1		L = 1000	1	10,4
Б.ч.		2		6 А I ГОСТ 5781-82 L = 170	10	0,038

Привязан:

Инв. №

Взам. инв. №

Подпись и дата

Инв. № подл. 10273-1

ГИП	Волков А.		
Н. контр.	Сергиенко		
Нач. сект.	Кириллов		
Рук. гр.	Мокина		
Ст. тех.	Попова		

ТП 407-3-420 м. 87 АСИ 015

Марка МК-14

Стадия	Масса	Масштаб
Р	10,8	
Лист	Листов 1	

Энергосетьпроект
Томское отделение

Формат А4

gost.e-ecolog.ru