12650 тм т2-1

ТИПОВОЙ ПРОЕКТ
407-9-25.85

ЗДАНИЯ ВСПОМОГАТЕЛЬНОГО НАЗНАЧЕНИЯ ИЗ ЭЛЕМЕНТОВ БМЗ КОМПЛЕКТНОЙ ПОСТАВКИ

ЗВН ТИП II

АЛЬБОМ II

АРХИТЕКТУРНО-СТРОИТЕЛЬНЫЕ И САНИТАРНО-ТЕХНИЧЕСКИЕ РЕШЕНИЯ

СФ 649-П1

gost.e-ecolog.ru

				Привязан	
Инв. №					

Формат А3

42659 тм-т2-2

ТИПОВОЙ ПРОЕКТ
407-9-25.85
ЗДАНИЯ ВСПОМОГАТЕЛЬНОГО НАЗНАЧЕНИЯ ИЗ ЭЛЕМЕНТОВ БМЗ КОМПЛЕКТНОЙ ПОСТАВКИ

ЗВН тип II

Альбом II

Состав проекта

Альбом I	Общая пояснительная записка *(из т.п. 407-9-24.85)*
Альбом II	Архитектурно-строительные и санитарно-технические решения
Альбом III	Электротехнические решения
Альбом IV	Рабочие чертежи строительных изделий *(из т.п. 407-9-24.85)*
Альбом V	Спецификации оборудования
Альбом VI	Сметная документация

СФ649-01

Разработан
Северо-Западным отделением
института „Энергосетьпроект"
Минэнерго СССР

Зам. главного инженера В.В.Карпов.
Главный инженер проекта Ю.Д.Парфенов

Утвержден и введен
в действие Минэнерго СССР
Протокол N-39 от 14.12.82

Привязан

Инв.№

Типовой проект 407-9-25.85 Альбом II

12650тм-т2-3

Содержание альбома II

Обозначение	Наименование	Стр.
1	2	3
	Титульный лист	1
	Содержание альбома II	2,3
	Чертежи основного комплекта марки АР	
АР-1	Общие данные (начало)	4
АР-2	То же (продолжение)	5
АР-3	То же (продолжение)	6
АР-4	То же (окончание)	7
АР-5	План на отм. 0.000 (начало)	8
АР-6	То же (окончание)	9
АР-7	Разрезы 1-1, 2-2	10
АР-8	Фасады	11
АР-9	План полов. Экспликация полов	12
АР-10	Узлы А...Г	13
АР-11	Узлы Д, Е, Ж	14
АР-12	Общий вид ворот. Сечения 1-1...4-4	15
АР-13	То же. Сводная спецификация материалов	16
АР-14	То же. Узлы 1...5	17
АР-15	То же. Узлы 6...10	18
	Чертежи, прилагаемые к комплекту марки АР	
АР, ВМ 1.1.2	Ведомость потребности в материалах	19

Инв. № подл. | Подпись и дата | Взам. инв. №

1	2	3
	Чертежи основного комплекта марки КЖ	
КЖ-1	Общие данные (начало)	20
КЖ-2	То же. (продолжение)	21
КЖ-3	То же (окончание)	22
КЖ-4	Схема расположения блок-секций	23
КЖ-5	Фундаменты здания. (Вариант призматических свай) План.	24
КЖ-6	То же. Разрезы 1-1 ... 4-4.	25
КЖ-7	То же. Узлы 1 ... 3	26
КЖ-8	Фундаменты здания (Вариант ленточных фундаментов). План.	27
КЖ-9	То же. Разрезы 1-1 ... 3-3. Узел 1	28
КЖ-10	То же. Разрезы 4-4 ... 7-7	29
КЖ-11	То же. Узлы 2.3.	30
КЖ-12	Фундаменты здания (Вариант цилиндрических стоек) План.	31
КЖ-13	То же. Разрезы 1-1 ... 4-4.	32
КЖ-14	То же. Узлы I ... III	33
КЖ-15	Схема расположения перегородок План.	34
КЖ-16	То же. Разрезы 1-1 ... 8-8	35
КЖ-17	То же. Узлы I ... V	36
КЖ-18	То же. Спецификации	37
КЖ-19	Электрокотельная и венткамера План. Разрез 1-1. Сечение а-а	38
КЖ-20	То же. Разрезы 2-2, 3-3. Узлы I ... III	39
КЖ-21	То же. Фундамент фм1. Сечение б-б. в-в. Узел А.	40
КЖ-22	Тоже. Схема расположения труб для прокладки кабеля.	41
КЖ-23	Электрокотельная. Деталь установки и расширительного бака	42

Копировал: Формат А3

ф 649-01

Типовой проект 407-9-25.85 Альбом III 12650тм-т2-4

1	2	3
КЖ-24	Схема расположения закладных деталей в кровле	43
Чертежи, прилагаемые к комплекту марки КЖ		
КЖ.ВМ л.1,2	Ведомость потребности в материалах	44
Чертежи основного комплекта марки ВК		
ВК-1	Общие данные (начало)	45
ВК-2	То же (окончание)	46
ВК-3	План и схемы сетей водоснабжения и канализации В1, Т3 и К1	47

1	2	3
Чертежи основного комплекта марки ОВ		
ОВ-1	Общие данные (начало)	48
ОВ-2	То же (продолжение)	49
ОВ-3	То же (окончание)	50
ОВ-4	План на отметке 0,000	51
ОВ-5	Схема системы отопления	52
ОВ-6	Схемы вентиляции	53
ОВ-7	Установки П1 и П2	54
ОВ-8	Разрезы	55
ОВ-9	Электрокотельная План. Спецификация	56
ОВ-10	То же. Технологическая схема	57
Чертежи, прилагаемые к комплектам марок ВК и ОВ		
ВК.ВМ	Ведомость потребности в материалах	58
ОВ.ВМ	То же.	

Инв.№ подл. | Подпись и дата | Взам. инв.№

Типовой проект 407-9-25.85 Альбом II 12650ТМ-Т2-5

Ведомость рабочих чертежей основного комплекта АР

Лист	Наименование	Примечание
1	Общие данные (начало)	
2,3	То же (продолжение)	
4	То же (окончание)	
5	План на отм. 0.000 (начало)	
6	То же (окончание)	
7	Разрезы 1-1, 2-2.	
8	Фасады	
9	План полов. Экспликация полов	
10	Узлы А ... Г	
11	Узлы Д, Е, Ж.	
12	Общий вид ворот. Сечения 1-1 ... 4-4	
13	То же. Сводная спецификация материалов	
14	То же. Узлы 1 ... 5	
15	То же. Узлы 6 ... 10.	

Ведомость основных комплектов рабочих чертежей

Обозначение	Наименование	Примечание
АР	Архитектурно-строительные решения	
КЖ	Конструкции железобетонные	
ВК	Водоснабжение и канализация	
ОВ	Отопление и вентиляция	
ЭП	Электрооборудование, электроосвещение и кабельное хозяйство	
УА	Управление и автоматизация	

Удостоверяю, что проект соответствует действующим нормам и правилам, а эксплуатация сооружений с пожароопасными и взрывоопасным характером производства безопасна при соблюдении предусмотренных проектом мероприятий.

Главный инженер проекта /Ю.Д. Парфенов/

Инв. № подл. | Подпись и дата | Взам. инв. №

Привязан

Инв. N

Гл. спец.	Васильев		15.09.87
Нач. отд.	Раченский		10.09.87
ГИП	Парфенев		10.09.87
Гл. спец.	Ковалев		10.09.87
Рук. гр.	Шленова		6.09.87
Ст. техн.	Харитонов		10.09.87
Н. контр.	Ковалев		10.09.87

407-9-25.85 АР

Здания вспомогательного назначения из элементов БМЗ комплектной поставки

ЗВН тип II

Стадия	Лист	Листов
Р	1	15

Общие данные (начало)

ЭНЕРГОСЕТЬПРОЕКТ Северо-Западное отделение Ленинград

Копировал:

сф 649-01 формат А3

Типовой проект 407-9-25.85 Альбом II 12650тм-т2-6

Ведомость ссылочных и прилагаемых фундаментов

Обозначение	Наименование	Примечание
	Ссылочные документы	
ГОСТ 1839-80	Трубы и муфты асбестоцементные для безнапорных трубопроводов	
ГОСТ 6665-82	Камни бетонные бортовые	
ГОСТ 13579-78	Блоки бетонные для стен подвала	
ГОСТ 14624-69	Двери деревянные для зданий промышленных предприятий	
Серия 1.138-10 вып.1	Перемычки железобетонные для зданий с кирпичными стенами.	
Серия 1.479-1 ч.1.2	Оборудование гардеробных бытовых помещений промышленных предприятий	
Серия 2.435-6 вып.1	Противопожарные двери и ворота промышленных зданий	
Серия 3.407-102 вып.1	Унифицированные железобетонные элементы подстанций 35-500кВ.	
	Прилагаемые документы	
АР. ВМ	Ведомость потребности в материалах	
ал. IV	Рабочие чертежи строительных изделий	

Инв № подл. | Подпись и дата | Взам инв №

Привязан

Инв №

Нач.отпп	Роменский		10.09.82
ГИП	Парфенов		10.09.82
Гл.спец	Ковалев		10.09.82
Рук. гр.	Шленова		09.09.82
Проверил	Корнилова		09.09.82
Н.контр.	Ковалев		10.09.82

407-9-25.85 АР

Здания вспомогательного назначения из элементов БМЗ комплектной поставки

ЗВН тип II

Общие данные (продолжение)

Стадия	Лист	Листов
Р	2	

ЭНЕРГОСЕТЬПРОЕКТ Северо-Западное отделение Ленинград

копировал Анц

сф 649-01

формат А3

Ведомость отделки помещений

Наименование или номер помещения	Потолок		Стены или перегородки		Низ стен или перегородок (панель)			Примечание
	Площадь м²	Вид отделки	Площадь м²	Вид отделки	Площадь м²	Вид отделки	Высота м	
Кладовая	4,0	Затирка швов, известк. окр.	30,7	Штукатурка, известк. окр.	—	—	—	
Комната ИТР	11,3	Затирка швов, известк. окр.	52,4	Штукатурка, клеевая окр.	—	—	—	
Комната техучёбы и техн. безоп.	18,3	Затирка швов, известк. окр.	76,4	Штукатурка, клеевая окр.	—	—	—	
Коридор	14,0	Затирка швов, известк. окр.	83,5	Штукатурка, водоэмульс. окр.	—	—	—	
Комната приема пищи	10,7	Затирка швов, известк. окр.	50,3	Штукатурка, клеевая окр.	—	—	—	
Мастерская	19,6	Затирка швов, известк. окр.	70,3	Штукатурка, клеевая окр.	—	—	—	
Электрощитовая	20,8	Затирка швов, известк. окр.	72,4	Штукатурка, известк. окр.	—	—	—	
Гардероб	19,8	Затирка швов водоэмульс. окр.	40,8	Штукатурка, водоэмульс. окр.	36,0	глазурованная плитка	1,8	
Душевая	6,5	Затирка швов глазостойкая ВА-27	34,5	Штукатурка, масляная окр.	30,5	глазурованная плитка	1,8	
Санузел	6,5	Затирка швов водоэмульс. окр.	40,3	Штукатурка водоэмульс. окр.	35,8	глазурованная плитка	1,8	
Венткамера	12,1	Затирка швов, известк. окр.	61,2	Штукатурка, известк. окр.	—	—	—	
Тамбур	2,5	Затирка швов, известк. окр.	24,8	Штукатурка, водоэмульс. окр.	—	—	—	
Стоянка аварийного автомобиля	43,6	Затирка швов известк. окр.	66,6	Штукатурка, известк. окр.	42,8	масляная окр.	1,5	

Типовой проект 407-9-25.85 Альбом II 12650 ТМ-Т2.7

Инв. № подл. | Подпись и дата | Взам. инв. №

Привязан

Инв. №

Нач. отд.	Романенский		10.09.82
ГИП	Парфенов		10.09.82
Гл. спец.	Ковалев		10.09.82
Рук. гр.	Шленова		10.09.82
Проверил	Кормилова		08.09.82
Техник	Харитонова		07.09.82
Н. контр.	Ковалев		10.09.82

407-9-25.85 АР

Здания вспомогательного назначения из элементов БМЗ комплектной поставки

ЗВН тип II

Стадия	Лист	Листов
Р	3	

Общие данные (продолжение)

ЭНЕРГОСЕТЬПРОЕКТ Северо-Западное отделение Ленинград

Копировал:

Ф 649-01 Формат А3

Типовой проект 407-9-25.85 Альбом II 12650тм-т2-8

Основные строительные показатели

Наименование	Един. измер.	Количество
Площадь застройки	м²	228
Рабочая площадь	м²	181
Строительный объем	м³	1007

Ведомость спецификаций комплекта АР

Лист	Наименование	Примечание
6	Спецификации гардеробного оборудования элементов заполнения проемов, и перемычек.	
13	Сводная спецификация материалов Ворот.	

Общие указания

1. За условную отметку 0.000, которая соответствует абсолютной отметке [ ], принят уровень чистого пола здания
2. Степень огнестойкости здания- вторая
3. Наружные ограждающие и несущие конструкции- быстромонтируемые панели из бетона марки 300 с утеплителем из минеральной ваты
4. Кровельная панель- предварительно-напряженная ребристая плита с утеплителем
5. Оконные рамы стальные – поставляются в комплекте со стеновой панелью
6. Перегородки – кирпичные, вариантно сборные по серии 1.431-15
7. Фундаменты – [ ]
8. Отмостка здания- асфальтовая по щебеночной подготовке
9. Наружная отделка- окраска силикатной краской светлых тонов
10. Стыки кровли заделываются минеральной ватой и заглаживаются слоем цементно-песчаного раствора. По верху кровли устраивается дополнительная гидроизоляция из 3х слоев рубероида на битумной мастике.
11. Стыки стеновых панелей заделываются двумя гернитовыми шнурами ф40 с последующей заделкой шва цементным раствором
12. Материал стальных элементов- сталь марки ВСт3кп2 группы прочности 1 по ТУ 14-1-3023-80
13. Электроды для сварных швов типа Э42 ГОСТ 9467-75
14. Стальные элементы и поверхности закладных деталей окрасить масляной краской за 2 раза.

Привязан

Инв.№

		407-9-25.85	АР
Нач. отд.	Роменский	09.09.82	Здания вспомогательного назначения из элементов БМЗ комплектной поставки
ГИП	Парфенов	09.09.82	
Гл. спец.	Ковалев	09.09.82	3ВН тип II
Рук. гр.	Шленов	09.09.82	Стадия Р; Лист 4; Листов
Проверил	Карпилов	09.09.82	Общие данные (окончание)
Техник	Харитонова	09.09.82	ЭНЕРГОСЕТЬПРОЕКТ Северо-Западное отделение Ленинград
Н. контр.	Ковалев	10.09.82	

Инв.№ подл. | Подпись и дата | Взам. инв.№

копировал Анна

сф649-01

Формат А3

Типовой проект 407-9-25.85 Альбом II 12650тм-т2-9

План на отм. 0.000

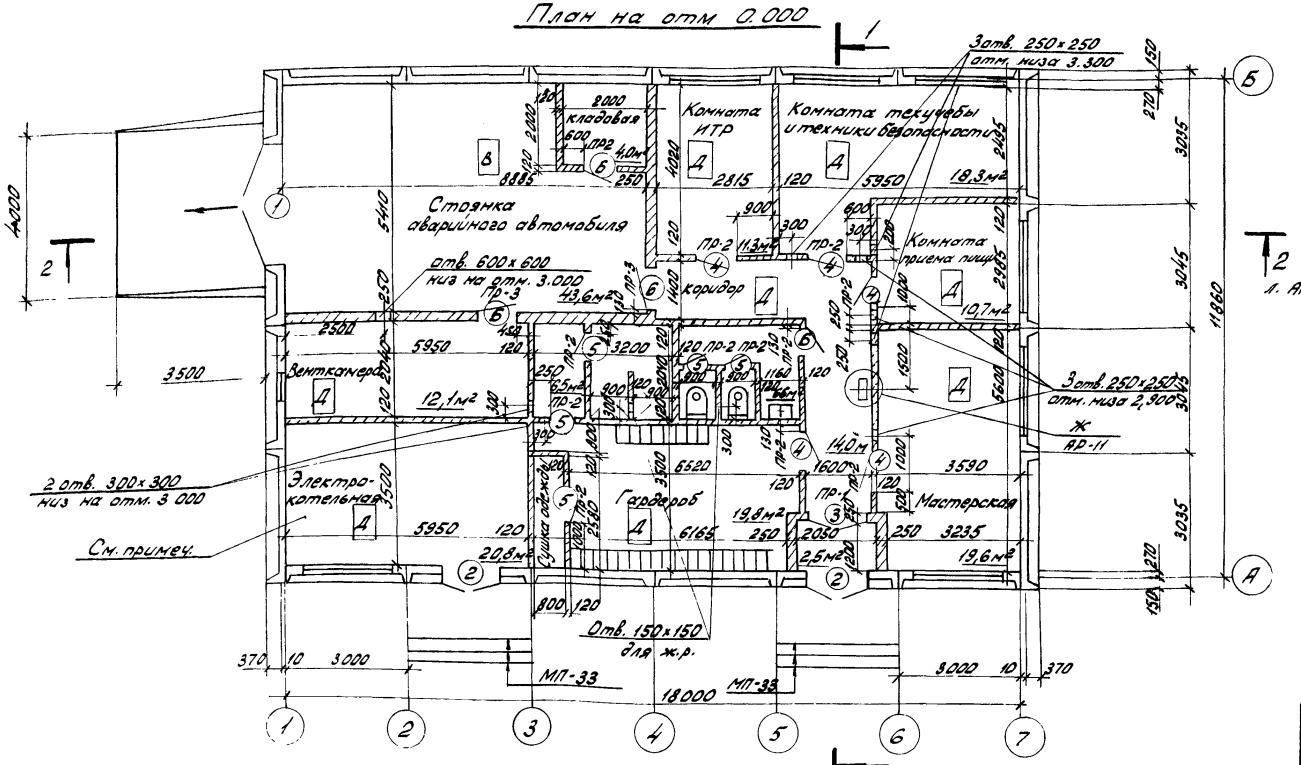

Установку оборудования в электрокотельной и венткамере см. л. КЖ-19.

Нач.отд.	Роменский		10.09.82
ГИП	Парфёнов		10.09.82
Гл.спец.	Ковалев		10.09.82
Рук.гр.	Шленова		09.09.82
Проверил	Корнилова		09.09.82
Техник	Харитонова		09.09.82
Н.контр.	Ковалев		10.09.82

407-9-25.85 АР

Здания вспомогательного назначения из элементов БМЗ комплектной поставки

ЗВН тип II

Стадия	Лист	Листов
Р	5	

План на отм. 0.000 (начало)

ЭНЕРГОСЕТЬПРОЕКТ Северо-Западное отделение Ленинград

Привязан

Инв.№

Инв.№ подл. | Подпись и дата | Взам.инв.№

Копировал: Формат А3

сф 649-01

Типовой проект 407-9-25.85 Альбом II 12650тм-т2-10

Ведомость проемов ворот и дверей

Марка, поз.	Размер проема в кладке, мм
1	3000 × 2700
2	1550 × 2400
3	1520 × 2380
4	1020 × 2380
5	820 × 2080
6	1010 × 2070

Ведомость перемычек

Тип	Схема сечения
ПР 1	1ПР 3 - 19.12.14; 2.400; 250
ПР 2	1ПР 1 - 12.12.14; 2.380; 2.080; 120
ПР 3	1ПР 1 - 12.12.14; 2.070; 250

Спецификация элементов заполнения проемов

Марка, поз	Обозначение	Наименование	Кол	Масса ед. кг	Примечание
1	л. АР - 12	Ворота 3,0 × 3,0	1	—	
2	ГОСТ 14624 - 69	Дверной блок Д 52	2	—	
3	ГОСТ 14624 - 69	То же Д 32	1	—	
4	ГОСТ 14624 - 69	" Д 33	5	—	
5	ГОСТ 14624 - 69	" Д 38	4	—	
6	2.435 - 6 вып. 1	" ПДУ - 6	3	—	

Спецификация гардеробного оборудования

Марка, поз.	Обозначение	Наименование	Кол.	Масса ед. кг	Примечание
1	1.479 - 1 г. 1, 2	Одинарный 500 × 300	2	—	
2	1.479 - 1 г. 1, 2	Двойной 500 × 400	13	—	

Спецификация перемычек

Марка, поз.	Обозначение	Наименование	Кол.	Масса ед. кг	Примечание
ПР 1	1. 138 - 10 вып. 1	1ПР3 - 19, 12, 14	2	75	
ПР 2	1. 138 - 10 вып. 1	1ПР1 - 12, 12, 14	9	50	
ПР 3	1. 138 - 10 вып. 1	1ПР1 - 12, 12, 14	6	50	

Спецификация стальных элементов

Марка, поз.	Обозначение	Наименование	Кол.	Масса ед. кг	Примечание
МП - 30	КЖИ - 019	Деталь закладная	2	9,7	
МП - 33	- 023	То же	18	—	м

Привязан

Инв. №

Взам. инв. № | Подпись и дата | Инв. № подл.

Нач. отд.	Роменский		10.09.85
ГИП	Парфенов		10.09.85
Гл. спец.	Ковалев		09.09.85
Рук. гр.	Шленова		09.09.85
Проверил	Корнилова		09.09.85
Техник	Харитонова		09.09.85
Н. контр.	Ковалев		09.09.85

407-9-25.85 АР

Здания вспомогательного назначения из элементов БМЗ комплектной поставки

ЗВН тип II

План на отм. 0.000 (окончание)

Стадия	Лист	Листов
Р	6	

ЭНЕРГОСЕТЬПРОЕКТ Северо-Западное отделение Ленинград

Копировал

формат А3

сф 649-01

Типовой проект 407-9-25.85 Альбом II 12650 ТМ-Т2-11

Разрез 2-2

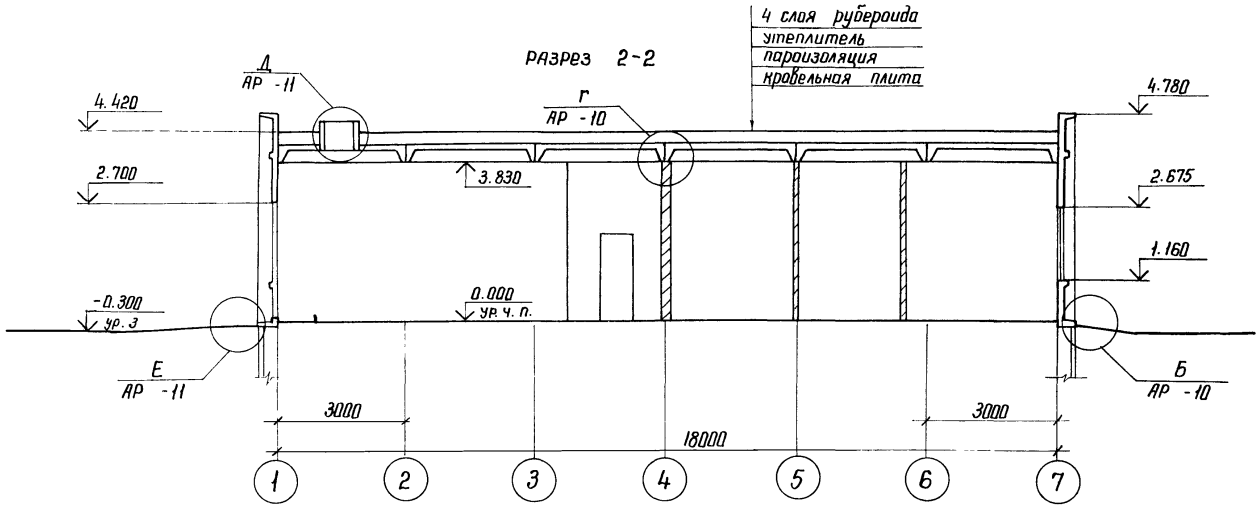

Разрез 1-1

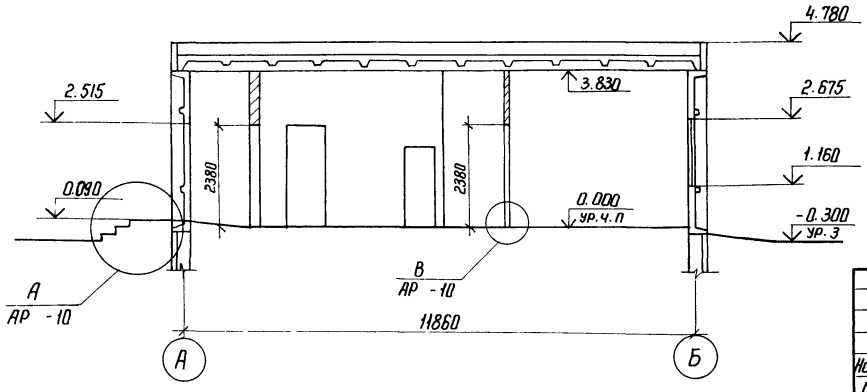

Привязан

Инв. N

				407-9-25.85 АР	
				Здания вспомогательного назначения из элементов БМЗ комплектной поставки	
Нач. отд.	Роменский		09.82	ЗВН тип II	Стадия: Р; Лист: 7; Листов:
ГИП	Порфенов		10.09.82		
Гл. спец.	Ковалев		10.09.82		
Рук. гр.	Шленова		09.09.82		
Проверил	Корнилова		09.09.82	разрезы 1-1; 2-2	ЭНЕРГОСЕТЬПРОЕКТ Северо-Западное отделение Ленинград
Техник	Харитонова		09.09.82		
Н. контр.	Ковалев		09.09.82		

Копировал

Формат 3

Инв. N подл. | Подпись и дата | Взам. инв. N

сф 649-01

Инв.№ подл. | Подпись и дата | Взам.инв.№

фасад 1-7

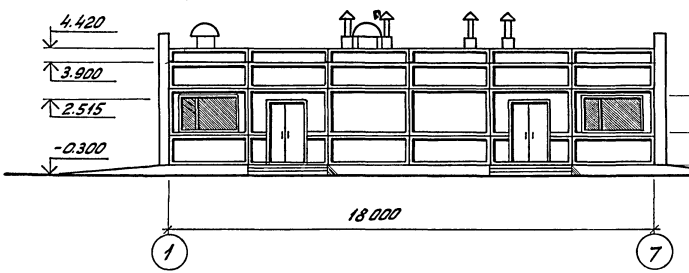

фасад Б-А

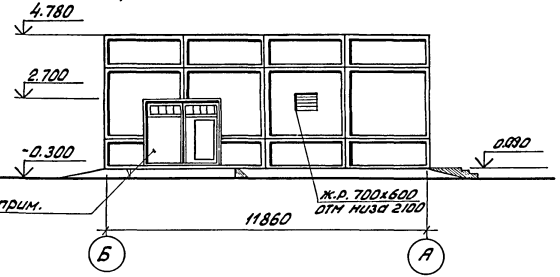

фасад 7-1

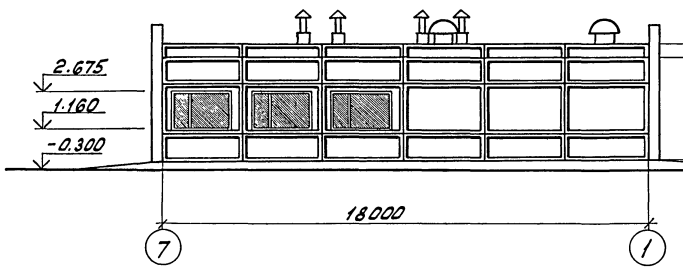

фасад А-Б

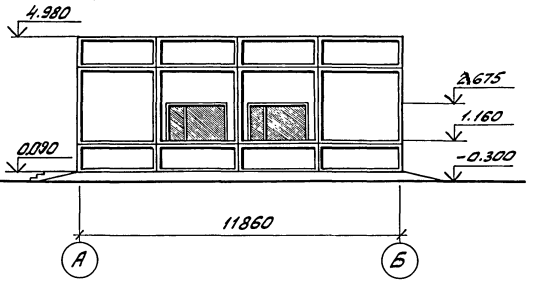

Общий вид ворот смотреть на листе АР -12.

					407-9-25.85 АР		
					Здания вспомогательного назначения из элементов БМЗ комплектной поставки.		
Нач.отд.	Раменский			10.09.87			
ГИП	Парфенов			10.09.87			
Гл.спец.	Ковалев			10.09.87	ЗВН тип II.	Стадия	Лист	Листов
Рук.гр.	Шленова			06.09.87		Р	8	
Проверил	Кормилова			10.09.87				
Техник	Харитонова			26.08.87	фасады	ЭНЕРГОСЕТЬПРОЕКТ Северо-Западное отделение Ленинград		
Н.контр.	Ковалев			10.09.87				

Привязан

Инв.№

Копировал:

формат А3

сф 649-01

Типовой проект 407-9-25.85 Альбом VI 12650 тм т 2-13

План полов на отм. 0.000

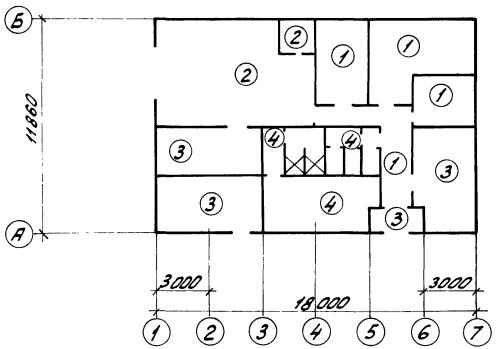

Экспликация полов

Наименование или номер помещения по проекту	Тип пола по проекту	Схема пола или номер узла по серии	Элементы пола и их толщина	Площадь пола м2
Комната ИТР комнататехнич. и техн. безоп. комната приема пищи коридор	1		Релин на мастике - 5 мм Стяжка из цементно-песчаного раствора марки 100-25мм Бетон марки 100-120 мм Уплотненный грунт	54,3
Стоянка аварийного автомобиля клавовая	2		Бетон марки 400 с пропиткой флюатами - 40 мм. Бетон марки 150-110 мм Уплотненный грунт	47,6
Венткамера Котельная мастерская Тамбур	3		Цементный пол марки 300 с железнением - 30 мм Бетон марки 150-120 мм Уплотненный грунт	55,0
Гардероб Душевая Санузел	4		Керамическая плитка - 10 мм Прослойка из цементно-песчаного раствора марки 150 - 20 мм Бетон марки 100 - 40 мм Изол на битумной мастике Бетон марки 100-80 мм Уплотненный грунт	32,8

					407-9-25.85 АР		
					Здания вспомогательного назначения из элементов БМЗ комплектной поставки		
Нач.отд.	Романенский		10.09.82				
ГИП	Парфенов		10.09.82		ЗВН тип II	Стадия	Лист	Листов
Гл.спец.	Коваленов		10.09.82			Р	9	
Рук.гр.	Шлемова		10.09.82					
Проверил	Корнилова		10.09.82		План полов. Экспликация полов	ЭНЕРГОСЕТЬПРОЕКТ Северо-Западное отделение Ленинград		
Техник	Харитонова		30.09.82					
Н.контр.	Коваленов		10.09.82					

Привязан

Инв.№

Инв.№ подл. | Подпись и дата | Взам.инв.№

Копировал:

Формат А3

сф 649-01

А

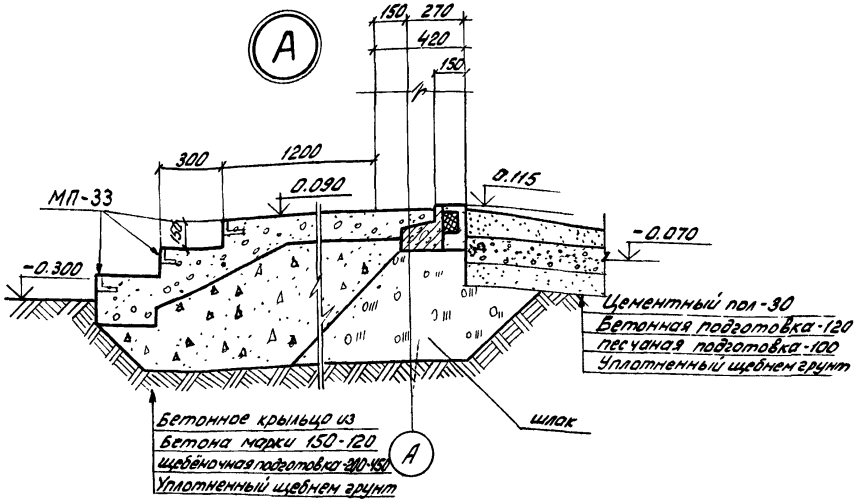

В

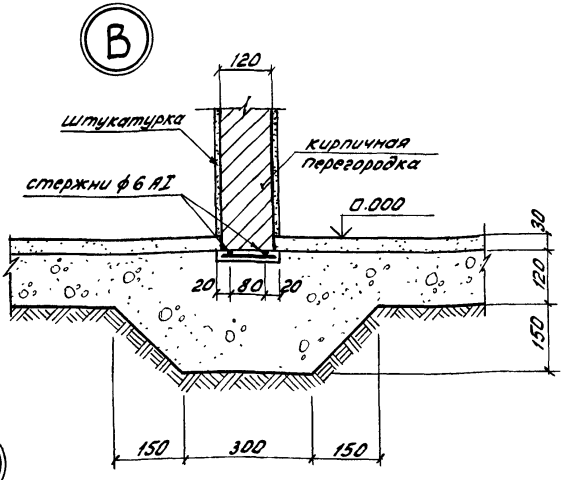

Г

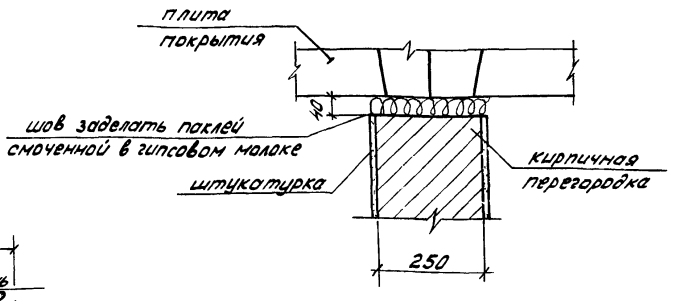

Б

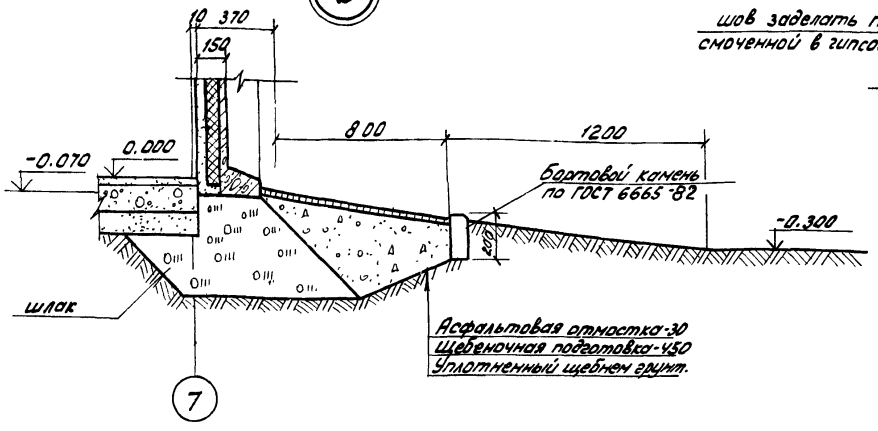

Привязан

Инв. №

				407-9-25.85 АР			
				Здания вспомогательного назначения из элементов БМЗ комплектной поставки			
Нач. отд	Роменский		10.09.82	ЗВН тип I	Стадия	Лист	Листов
ГИП	Парфенов		10.09.82		Р	10	
Гл. спец.	Ковалев		10.09.82				
Рук. гр.	Шленова		06.09.82	Узлы А...Г	ЭНЕРГОСЕТЬПРОЕКТ Северо-Западное отделение Ленинград		
Проверил	Корнилова		10.09.82				
Ст. техник	Харитонова		31.08.82				
Н. контр.	Ковалев		10.09.82				

Копировал: Феоктистова

Типовой проект 407-9-25.85 Альбом II

12650 ТМ-Т2-15

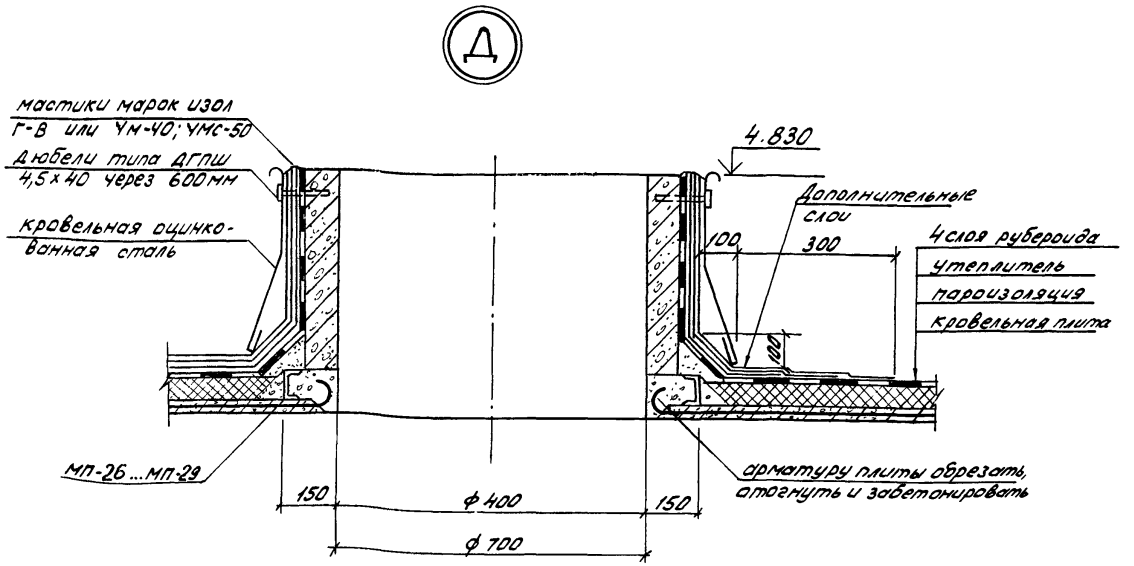

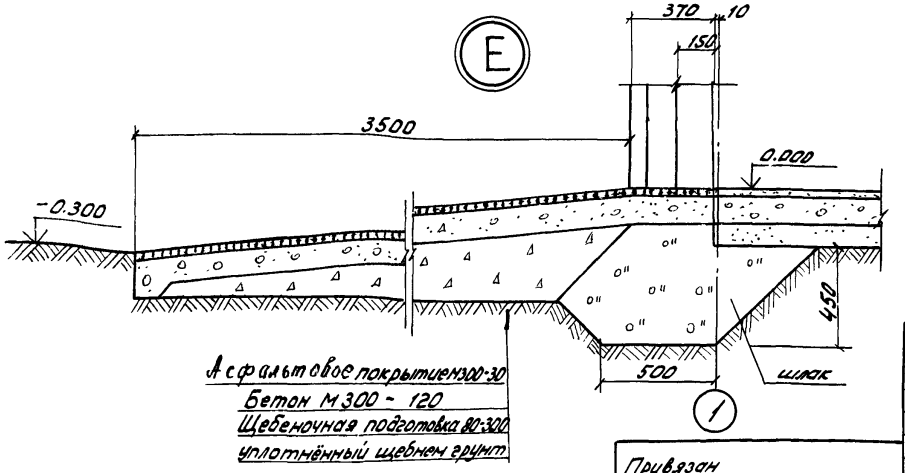

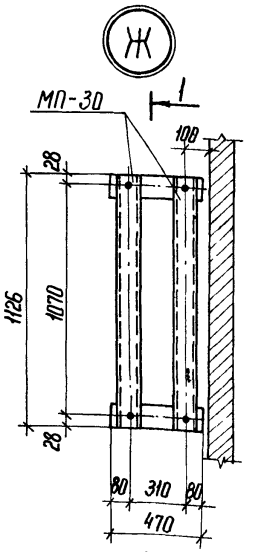

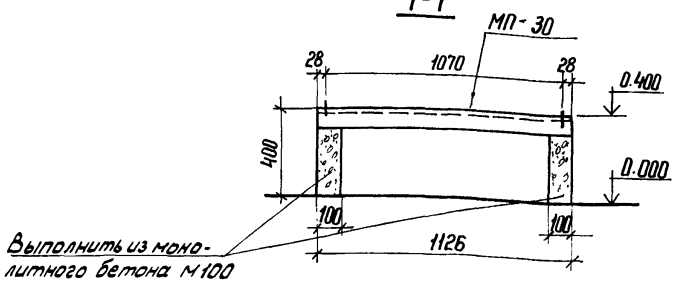

Нач.отд.	Роменский		10.09.82
ГИП	Парфенов		10.09.82
Гл.спец	Ковалев		10.09.82
Рук.гр.	Шленова		16.09.82
Проверил	Корнилова		10.09.82
Ст.техник	Харитонова		31.08.82
Н.контр	Ковалев		10.09.82

Привязан

Инв. №

407-9-25.85 АР

Здания вспомогательного назначения из элементов БМЗ комплектной поставки.

ЗВН тип II

Узлы Д, Е, Ж

Стадия	Лист	Листов
Р	11	

ЭНЕРГОСЕТЬПРОЕКТ
Северо-Западное отделение
Ленинград

Копировал: Феок

Формат А3

сф 649-01

Инв. № подл. | Подпись и дата | Взам. инв. №

Общий вид ворот снаружи

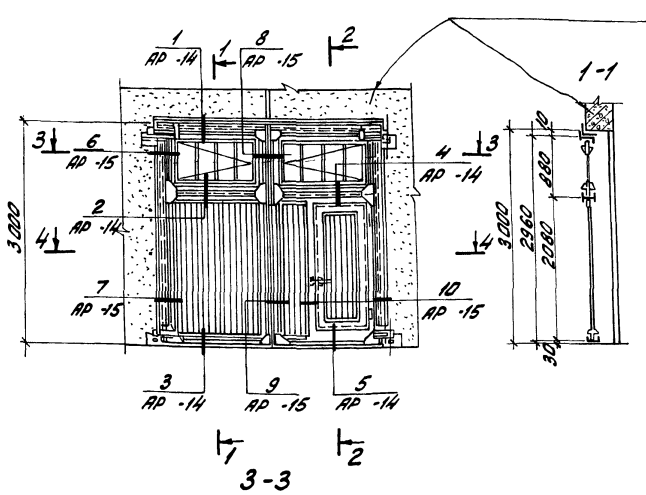

Общий вид ворот изнутри

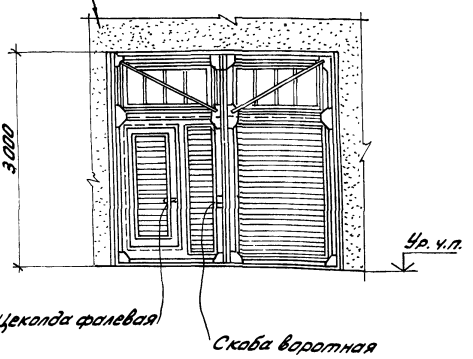

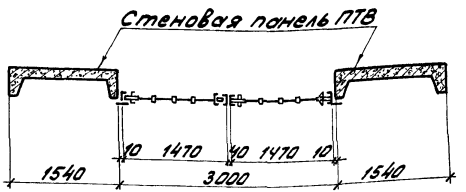

4-4

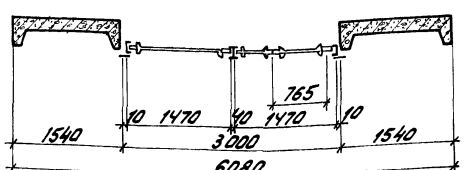

1. Ворота двухстворные, с открыванием полотен наружу.
2. В одном из полотен ворот предусмотрено устройство калитки с открыванием её наружу для прохода людей.
3. Полотна имеют стальной каркас с обвязкой из швеллеров и средниками из двутавров.
4. Заполнение каркаса полотен ворот производится деревянными коробками и щитами.

Привязан

Инв.№

				407-9-25.85 АР		
				Здания вспомогательного назначения из элементов БМЗ комплектной поставки		
Нач.отд.	Роменский		10.09.82	ЗВН Тип II	Стадия	Лист	Листов
ГИП	Порфенов		10.09.82		Р	12	
Гл.спец.	Ковалев		10.09.82				
Рук.гр.	Шленова			Общий вид ворот Сечения 1-1 ... 4-4	ЭНЕРГОСЕТЬПРОЕКТ Северо-Западное отделение Ленинград	
Проверил	Корнилова		10.09.82			
Инженер	Панкратьева		31.08.82			
Н.Контр.	Ковалев		10.09.82			

Копировал: Нат

формат А3

сф 649-01

Марка поз.	Обозначение	Наименование	Кол	Масса ед кг	Примечание
14	—	Рейки - прокладки			
		сеч 10×25 ℓ = 14 м	—	—	0.004м³
15	—	Раскладки сеч 35×40			
		ℓ = 44 м	—	—	0.062м³
		Прочие материалы			
16	—	Стекло 265×545	8	—	1,15м²
17	—	Пожарный рукав ℓ=1,5м	2	—	
18	—	Пергамин	—	—	6.68м²
19	—	Войлок	—	—	3.3м²
20	—	Полоса резины 170×3000	2	—	δ=2мм

Остекленный переплет - 2 шт.

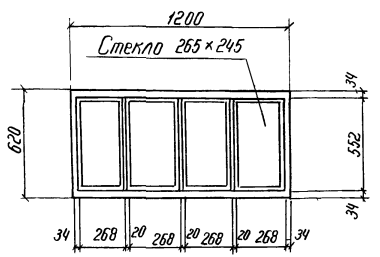

Детали переплета

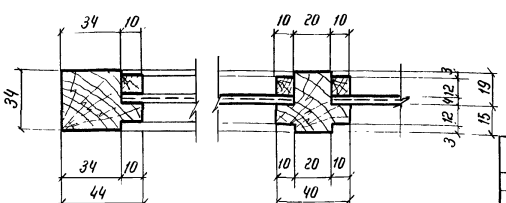

Привязан

Инв №

Сводная спецификация материалов ворот

Марка поз	Обозначение	Наименование	Кол	Масса ед кг	Примечание
		Стальные элементы			
1	АРИ — 001	Каркас полотна ворот			
		(правый)	1	150	
2	— 01	То же (левый)	1	150	
3	— 020	Петля верхняя (левая)	1	13	
4	— 01	То же (правая)	1	13	
5	— 022	Скоба воротная	1	1.5	
6	— 023	Щеколда филевая	1	2.8	
7	ГОСТ 5088 — 78	Петля для калитки	2	0.92	
		Деревянные элементы			
8	АРИ — 010	Коробка деревянная			
		сеч. 90×120 ℓ = 23,2 м	—	—	0.251м³
9	— 011	Калитка деревянная			
		сеч. 90×120 ℓ = 5 м	—	—	0.054м³
10	—	Обвязка переплетов			
		сеч. 40×50 ℓ = 7.3 м	—	—	0.015м³
11	—	Горбыльки сеч.			
		40×45; ℓ = 3,7 м	—	—	0.007м³
12	—	Штапики для стекла			
		сеч. 16×16 ℓ = 13.1 м	—	—	0.004м³
13	—	Филенки сеч 16×90 ℓ-93м	—	—	0.134м³

			407-9-25.85	АР
			Здания вспомогательного назначения из элементов БМЗ комплектной поставки	
Нач отд	Ротенский	10.09.82	3ВН Тип II	Стадия: Р; Лист: 13; Листов:
ГИП	Парфенов	10.09.82		
Гл спец	Ковалев	10.09.82		
Рук гр	Шленова	10.09.82		
Проверил	Корнилова	10.09.82	Общий вид ворот. Сводная спецификация материалов	Энергосетьпроект. Северо-Западное отделение. Ленинград
Инженер	Панкратова	10.09.82		
Н.контр	Ковалев	10.09.82		

сф 649-01

Инв № подл | Подпись и дата | Взам инв №

Типовой проект 407-9-25.85 Альбом II 12650тм-т2-18

Инв. № подл. | Подпись и дата | Взам. инв. №

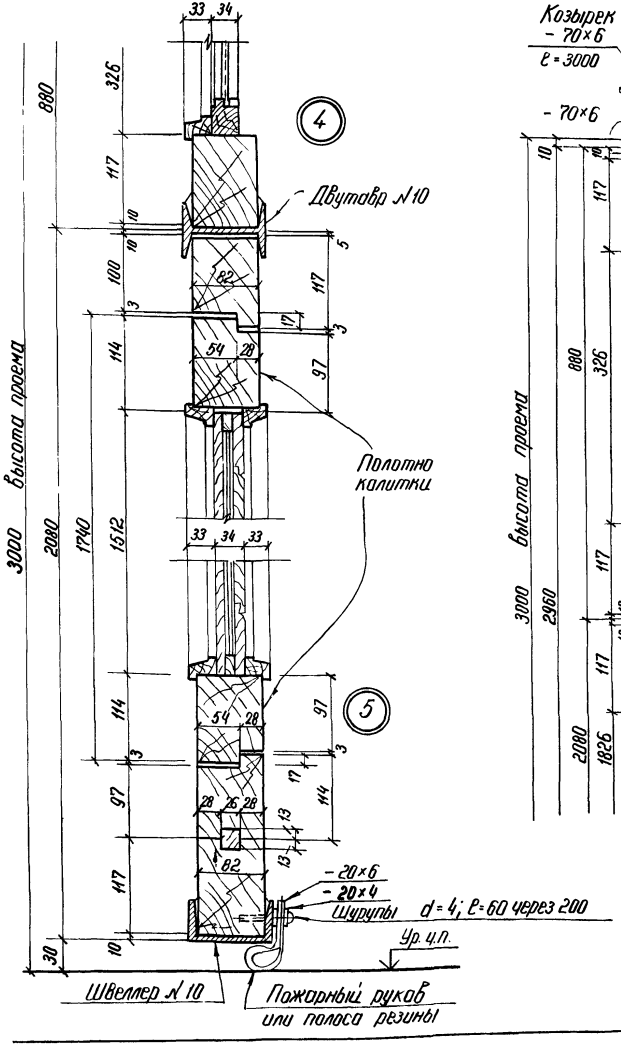

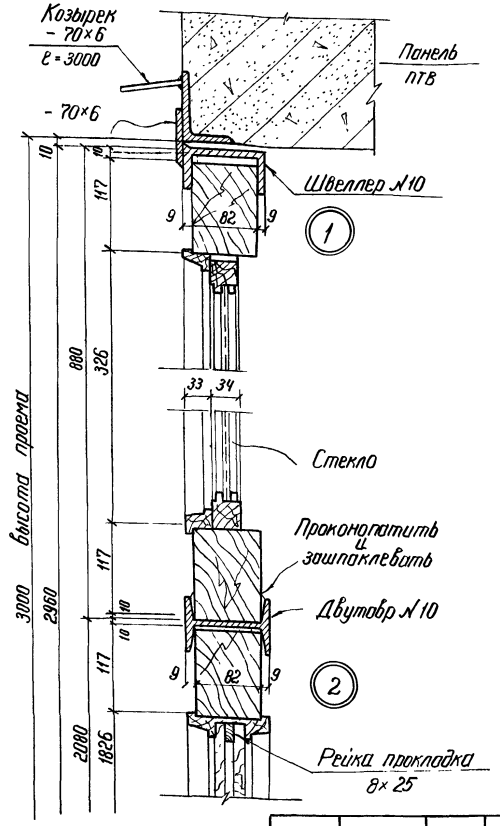

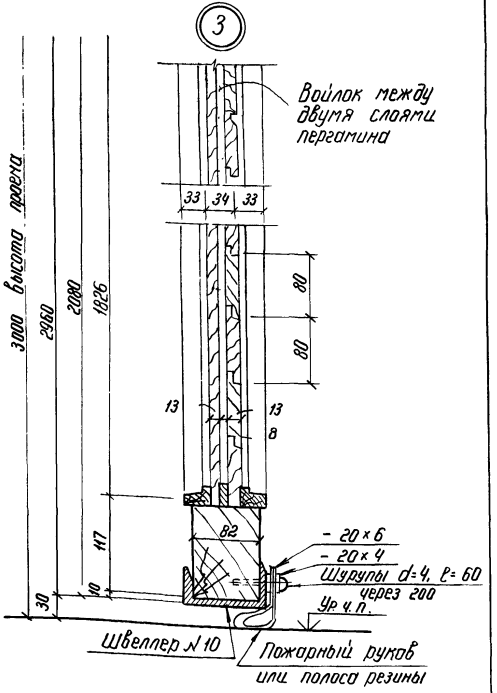

Привязан

Инв. №

Нач. отд	Роменский		10.09.82
Гип	Парфенов		10.09.82
Гл. спец.	Ковалев		10.09.82
Рук. гр.	Шленова		10.09.82
Проверил	Корнилова		10.09.82
Инженер	Панкратьева		10.09.82
Н. контр.	Ковалев		10.09.82

407-9-25.85 АР

Здания вспомогательного назначения из элементов БМЗ комплектной поставки

ЗВН Тип II

Общий вид ворот
узлы 1...6

Стадия	Лист	Листов
Р	14	

Энергосетьпроект
Северо-Западное отделение
Ленинград

сф 649-01

6

Панель ПТВ

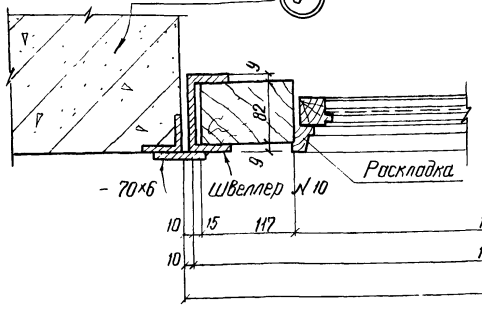

8

Ленковая веревка крепится вверху

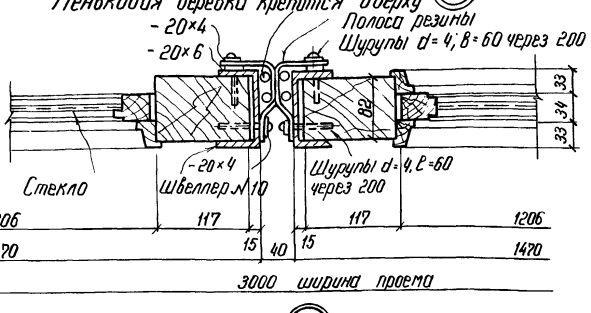

Профиль, раскладки

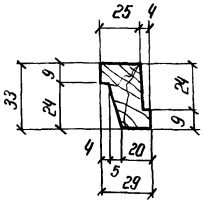

7

Панель ПТВ

9

Дверной выключатель

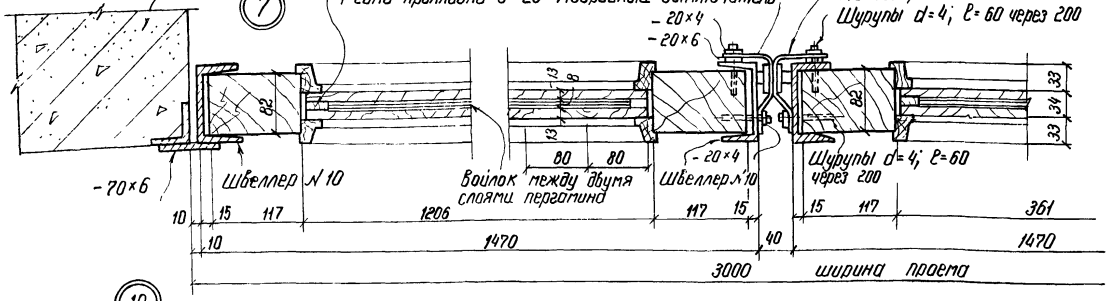

10

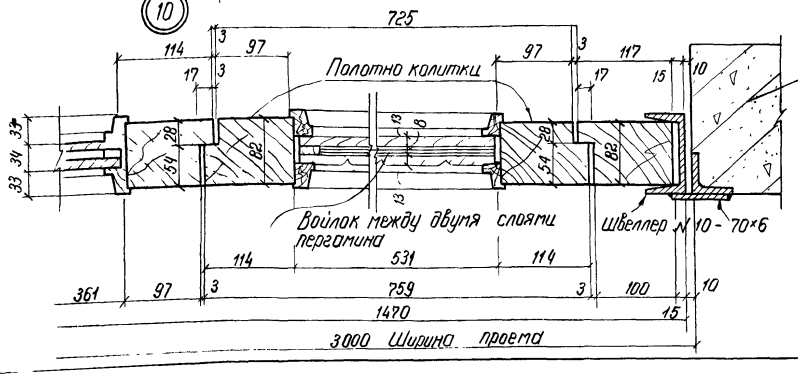

Привязан

Инв. №

Нач. отд	Раненский		10.09.82
ГИП	Парфенов		10.09.82
Гл. спец.	Ковалев		10.09.82
Рук. гр.	Шленова		10.09.82
Проверил	Корнилова		10.09.82
Инженер	Панкратьева		10.09.82
Н. контр.	Ковалев		10.09.82

407-9-25.85 АР

Здания производственного назначения из элементов БМЗ комплектной поставки

ЗВН Тип II

Общий вид ворот узлы 6 ... 10

Стадия	Лист	Листов
Р	15	

Энергосетьпроект Северо-Западное отделение Ленинград

ф 649-01

Формат А3

Типовой проект 407-9-25.85 Альбом II 12650тм-т2-20

№ строки	Наименование материала и единица измерения	Код материала	Код ед изм	Количество тип	Количество инд.	Количество всего
1	Сталь сортовая конструкцион-					
2	ная	095000				
3	Прокат из стали углеродистой общего назначения с пределом					
4	текучести 0.02МПа (23кг/мм²/т)		168		0.33	0.33
5	В том числе по укрупненному сортаменту					
6	Сталь крупносортная, т	095100	168		0,2	0,2
7	Сталь среднесортная, т.	095200	168		0.01	0,01
8	Сталь мелкосортная, т.	095300	168		0.03	0.03
9	Итого стали сортовой кон-					
10	струкционной приведенной					
11	к стали класса С38/23, т		168		0.33	0.33
12	Трубы стальные водогазо-					
13	проводные м	138500	006		1,2	1,2
14	т		168		0.01	0.01
15	Материалы лакокрасочные (белила, олифа и т д) кг	231000	166		46.6	46.6
16	Продукция лесозаготовительной и лесопильно-деревообработы-					
17	вающей промышленности	530000				
18	Лесоматериалы круглые, используемые без переработки (лесомате-					
19	риалы для использования в круглом виде) м³	531400	113		0.16	0.16
20	Пиломатериалы качественные, м³	533100	113		0.15	0.15

Примечание В графе „тип" указано количество материалов, потребное для изготовления типовых и стандартных изделий, а в графе „инд" индивидуальных (нетиповых) конструкций и изделий

Взам инв № | Подпись и дата | Инв № подл

Привязан:

Инв №

Нач отд.	Роменский	[подпись]	09.09.82
ГИП	Парфенов	[подпись]	09.09.82
Гл. спец.	Ковалев	[подпись]	09.09.82
Рук. гр.	Шленова	[подпись]	09.09.82
Проверил	Корнилова	[подпись]	09.09.82
Ст. инж.	Иванова	[подпись]	09.09.82
Техник	Бухонова	[подпись]	09.09.82
Н. контр.	Ковалев	[подпись]	10.09.82

АР. ВМ

ЗВН тип II
Ведомость потребности в материалах

Стадия	Лист	Листов
Р	1	2

ЭНЕРГОСЕТЬПРОЕКТ
Северо-Западное отделение
Ленинград

копировал Фел- формат А4

Типовой проект Альбом II

№ строки	Наименование материала и единица измерения	Код материала	Код ед изм	Количество тип	Количество инд.	Количество всего
1	Блоки дверные в сборе (комплектно) м²	536110	055		36.3	36.3
2	Щебень м³	571110	113		22	22
3	Песок строительный природный м³	571140	113		15	15
4	Известь строительная, т	574410	168		0.01	0.01
5	Кирпич строительный, тыс шт	574120	798		17.5	17.5
6	Плитки керамические глазу-					
7	рованные для внутренней					
8	облицовки стен с фасонны-					
9	ми деталями, м²	575210	055		78.1	78.1
10	Плитки керамические для					
11	полов (метлахские) м²	575240	055		37.3	37.3
12	Изделия минераловатные					
13	тепло и звукоизоляционные, м³	576200	113		29.3	29.3
14	Битумы нефтяные строитель-					
15	ные твердых марок, т	025621	168		3.8	3,8
16	Рубероид м²	577402	055		1178.5	1178.5
17	Изол (включая фольгоизол), м²	577403	055		0.37	0.37
18	Толь кровельный, м²	577404	055		32,0	32,0
19	Стекло строительное	591000				
20	Стекло оконное (заводской					
21	ассортимент) м²	591120	055		51,2	51,2

Взам. инв. № | Подпись и дата | Инв. № подл.

Привязан

Инв №

407-9-25.85 АР. ВМ Лист 2

сф 649-01

копировал Фел формат А

Ведомость рабочих чертежей основного комплекта марки КЖ

Лист	Наименование	Примечание
1	2	3
1...3	Общие данные	
4	Схема расположения блок-секций	
5	Фундаменты здания. План. (Вариант призматических свай)	
6	То же. Разрезы 1-1... 4-4	
7	То же Узлы 1...3	
8	Фундаменты здания. План (Вариант ленточных фундаментов)	
9	То же, Разрезы 1-1...3-3. Узел 1	
10	То же. Разрезы 4-4... 7-7	
11	То же. Узлы 2,3.	
12	Фундаменты здания. (Вариант цилиндрических стоек). План.	
13	То же. Разрезы 1-1... 4-4.	
14	То же. Узлы I ÷ III	
15	Схема расположения перегородок. План.	
16	То же. Разрезы 1-1... 8-8	
17	То же. Узлы I... V	
18	То же. Спецификации.	
19	Электрокотельная и венткамера. План. Разрез 1-1. Сечение а-а.	
20	То же. Разрезы 2-2, 3-3. Узлы I... III	
21	Электрокотельная и венткамера. Фундамент Фм1. Сечения б-б, в-в. Узел А	
22	То же. Схема расположения труб для прокладки кабеля.	
23	Электрокотельная. Деталь установки расширительного бака.	
24	Схема расположения закладных деталей в кровле.	

Типовой проект 407-9-25.85 Альбом II 12650тм-т 2-21

Инв. № подл. | Подпись и дата | Взам. инв. №

Удостоверяю, что проект соответствует действующим нормам и правилам, а эксплуатация сооружений с пожароопасным и взрывоопасным характером производства безопасна при соблюдении предусмотренных проектом мероприятий.

Главный инженер проекта (Ю.Д. Парфенов)

Инв. № подл.

Привязан

Инв. №

407-9-25.85 КЖ

Здания вспомогательного назначения из элементов БМЗ комплектной поставки

Нач. отд.	Роменский		10.09.87
ГИП	Парфенов		10.09.87
Гл. спец.	Ковалев		09.09.87
Рук. гр.	Шленова		09.09.87
Проверил	Корнилова		08.09.87
Техник	Каритонов		06.09.87
Н. контр.	Ковалев		08.09.87

ЗВН тип II

Стадия	Лист	Листов
Р	1	24

Общие данные (начало)

ЭНЕРГОСЕТЬПРОЕКТ Северо-Западное отделение Ленинград

Копировал:

Формат А3

сф 649-01

Типовой проект 407-9-25.85 Альбом II 12650 тм-т2-22

Ведомость ссылочных и прилагаемых документов

Обозначение	Наименование	Примечание
	Ссылочные документы	
ГОСТ 13579-78	Блоки бетонные для стен подвалов	
ГОСТ 19804.1-79	Сваи забивные железобетонные цельные сплошного квадратного сечения с ненапрягаемой арматурой	
Серия 1.431-15 вып. 0...4	Перегородки многоэтажных зданий с каркасом по серии ИИ-04 (для зданий с высотой этажей 3,3; 3,6; 4.2; 4.8 и 6,0 м)	
Серия 1.494-24 вып.1	Стаканы для крепления крышных вентиляторов, дефлекторов и зонтов	
Серия 3.407-102 вып.1	Унифицированные железобетонные элементы подстанций 35-500 кВ	
Серия 7009 вып.01	Железобетонные быстромонтируемые здания (БМЗ) из секций пролетом 12м, высотой 4 м	Энерготехпром
	Прилагаемые документы	
КЖ.ВМ	Ведомость потребности в материалах	
ал. IV	Рабочие чертежи строительных изделий	

Ведомость объёмов сборных бетонных и железобетонных конструкций по чертежам основного комплекта марки КЖ

N строки	Наименование группы элементов конструкций	Код	Кол. м³	Примечания
1	Блоки фундаментов	581100	6.46	
2	Сваи	581700	13.75	
3	Перемычки	582800	0,4	
4	Панели стеновые	583100	15.04	
5	Плиты покрытий	584100	17,7	
6	Стаканы вентиляционные	585000	0,5	
7	Панели карнизные	589400	1,51	
	Всего бетона и железобетона		55.66	

Материалы на изготовление сборных бетонных и железобетонных конструкций учтены в ведомости потребности в материалах и отдельно не учитывается

Привязан

Инв №

Нач. отд.	Роменский		10.09.82
ГИП	Парфенов		10.09.82
Гл. спец.	Ковалев		10.09.82
Рук. гр.	Шленова		09.09.82
Проверил	Корнилова		09.09.82
Ч-констр.	Лапочкина		09.09.82
Н-контр.	Ковалев		10.09.82

407-9-25.85 КЖ

Здания вспомогательного назначения из элементов БМЗ комплектной поставки

ЗВН тип II

Стадия	Лист	Листов
Р	2	

Общие данные (продолжение)

ЭНЕРГОСЕТЬПРОЕКТ Северо-Западное отделение Ленинград

Инв № подл. | Подпись и дата | Взам инв №

копировал: Анц

сф 649-01

формат А3

Типовой проект 407-9-25.85 Альбом II 12650тм-т2-23

Ведомость спецификаций комплекта марки КЖ

Лист	Наименование	Примечание
4	Спецификация к схеме расположения блок-секций	
6	Спецификация к схеме расположения фундаментов (Вариант призматических свай)	
11	То же (Вариант ленточных фундаментов)	
14	То же (Вариант из цилиндрических стоек)	
18	Спецификация к схеме расположения перегородок	
19	Спецификация элементов конструкций в помещении электрокотельной и венткамеры	
21	Спецификация на фундамент Фм1	
22	Спецификация к схеме расположения труб для прокладки кабеля.	
23	Спецификация к детали установки расширительного бака.	
24	Спецификация к схеме расположения закладных деталей в кровле.	

Общие указания

1. За условную отметку 0.000, которая соответствует абсолютной отметке [ ], принят уровень чистого пола здания.
2. Согласно материалам заключения по инженерно-геологическим изысканиям основанием здания являются [ ]

   грунты со следующими нормативными прочностными и деформационными характеристиками: $\varphi^{н}$ = [ ]°; $C^{н}$ = [ ] кПа ([ ] кгс/см²); E = [ ] МПа ([ ] кгс/см²); γ = [ ] т/м³
3. Наивысший уровень грунтовых вод может достичь относительной отметки [ ]
4. Грунтовые воды являются [ ] по отношению к бетону на портландцементе
5. Нормативная глубина сезонного промерзания грунтов [ ] см
6. Сейсмичность площадки строительства [ ] баллов. Расчетная сейсмичность здания принята 6 баллов
7. Нормативные нагрузки приняты следующие:
   - вес снегового покрова на 1 м² горизонтальной поверхности земли принят [ ] кПа ([ ] кгс/м²) по [ ] району
   - скоростной напор ветра на высоте 10 м от поверхности земли принят [ ] кПа ([ ] кгс/м²) по [ ] району
8. Расчетная наружная температура воздуха самой холодной пятидневки [ ] °С
9. Материал стальных элементов - сталь марки ВСт3кп2 группы прочности 1 по ТУ14-1-3023-80
10. Электроды для сварных швов типа Э42 ГОСТ 9467-75
11. Стальные элементы и поверхности закладных деталей окрасить масляной краской за 2 раза

Нач. отд	Роменский		10.09.82
ГИП	Парфенов		10.09.82
Гл. спец.	Ковалев		10.09.82
Рук. гр.	Шленова		09.09.82
Проверил	Корнилова		09.09.82
Ч. констр.	Лапочкина		09.09.82
Н. контр.	Ковалев		10.09.82

407-9-25.85 КЖ

Здания вспомогательного назначения из элементов БМЗ комплектной поставки

ЭВН тип II

Стадия	Лист	Листов
Р	3	

Общие данные (окончание)

ЭНЕРГОСЕТЬПРОЕКТ Северо-Западное отделение Ленинград

Привязан

Инв. №

Инв. № подл. | Подпись и дата | Взам. инв. №

копировал Ани

ф649-01 формат А3

Типовой проект 407-9-25.85 Альбом II 12650тм-т2-24

Инв.№ подл. | Подпись и дата | Взам. инв.№

Схема расположения блок-секций по оси „А"

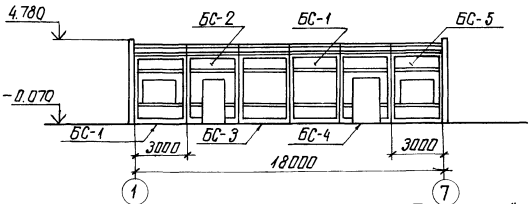

По оси „1"
Блок-секция БС-6

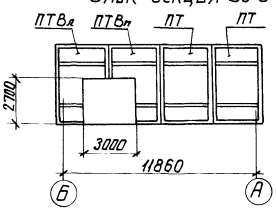

По оси „7"
Блок-секция БС-7

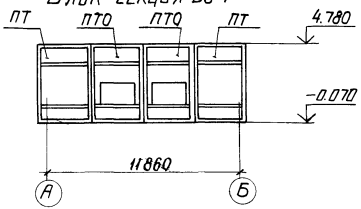

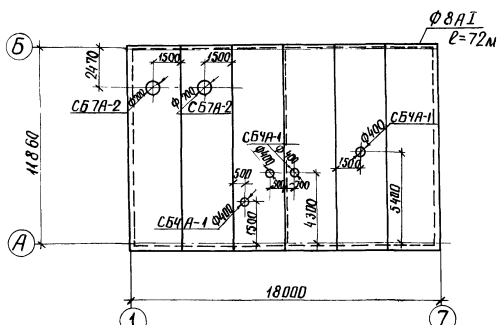

Спецификация к схеме расположения блок-секций

Марка, поз	Обозначение	Наименование	Кол.	Масса ед. кг	Примечание
БС-1	Серия 7009 Вып. 0	БМЗ/2/-12×4-2	2	15250	
БС-2	Серия 7009 Вып. 0	БМЗ/2/-12×4-5	1	15220	
БС-3	Серия 7009 Вып. 0	БМЗ/2/-12×4-3	1	15800	
БС-4	Серия 7009 Вып. 0	БМЗ/2/-12×4-4	1	14670	
БС-5	Серия 7009 Вып. 0	БМЗ/2/-12×4-1	1	14700	
БС-6	Серия 7009 Вып. 0	БМЗ/2/-12×4-15	1	—	индивидуальная
БС-7	Серия 7009 Вып. 0	БМЗ/2/-12×4-16	1	—	〃
СБ7А-2	Серия 1.494-24 Вып. 1	Железобетонный стакан	2	290	0,12 м³
СБЧА-1	Серия 494-24 Вып. 1	То же	4	150	0,06 м³

1. Сетку грозозащиты из ф8AI проложить в кровле под дополнительными слоями рубероида.
2. В торцевых секциях панели ПТО выполнить с оконными проемами по аналогии с панелями ПСО.
3. В торцевых секциях панели ПТВл и ПТВп выполнить по аналогии с альбомом „Энерготехпрома" Серия 2731.

Привязан

Инв.№

Нач. отд.	Роменский		10.09.82
ГИП	Парфенов		10.09.82
Гл. спец.	Ковалев		10.09.82
Рук. гр.	Шленова		10.09.82
Проверил	Корнилова		10.09.82
Инженер	Пинкратова		10.09.82
Н. контр.	Ковалев		10.09.82

407-9-25.85 КЖ

Здания вспомогательного назначения из элементов БМЗ комплектной поставки

ЗВН тип II

Стадия	Лист	Листов
Р	4	

Схема расположения блок-секций

ЭНЕРГОСЕТЬПРОЕКТ Северо-Западное отделение Ленинград

копировал Анц сф 649-01 формат А3

Типовой проект 407-9-25.85 Альбом II 12650 тм-т2-25

Схема расположения фундаментов

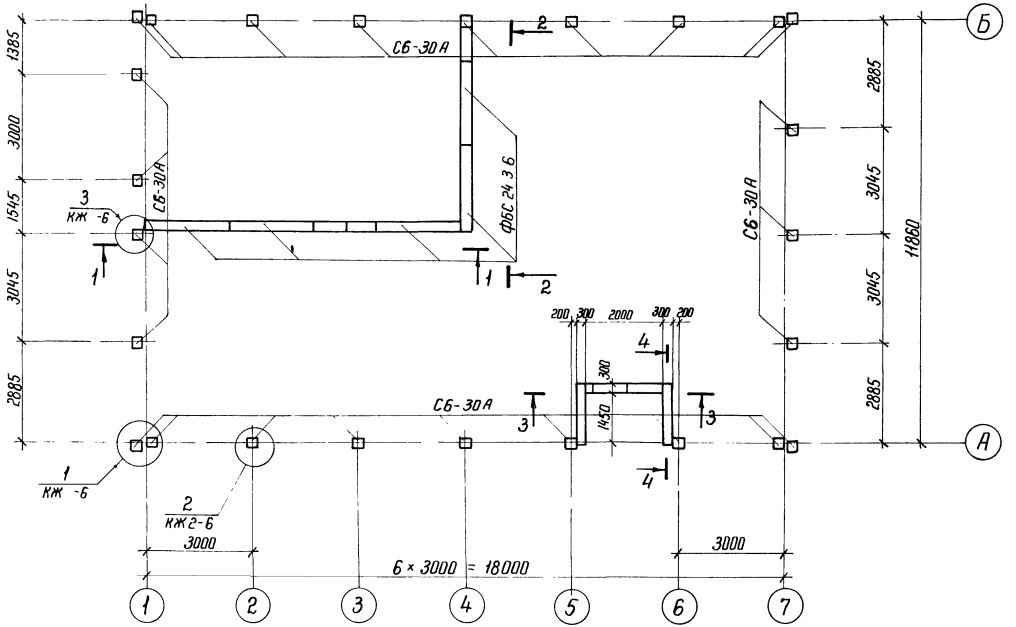

1. Разрезы 1-1 ... 4-4 см л КЖ -5
2. Спецификацию элементов см л. КЖ -6

Привязан

Инв №

				407-9-25.85 КЖ		
				Здания вспомогательного назначения из элементов БМЗ комплектной поставки		
Нач. отд.	Роменский		10.09.85	ЗВН тип II	Стадия	Лист	Листов
ГИП	Парфенов		10.09.85		Р	5	
Гл. спец.	Ковалев		10.09.85				
Рук. гр.	Шленова		10.09.85				
Проверил	Корнилова		10.09.85	Фундаменты здания (Вариант призматических свай) План	ЭНЕРГОСЕТЬПРОЕКТ Северо-Западное отделение Ленинград		
Инженер	Панкратьева		10.09.85				
Н контр.	Ковалев		10.09.85				

Копировал

Формат А3

сф 649-01

Инв. N подл. | Подпись и дата | Взам. инв. №

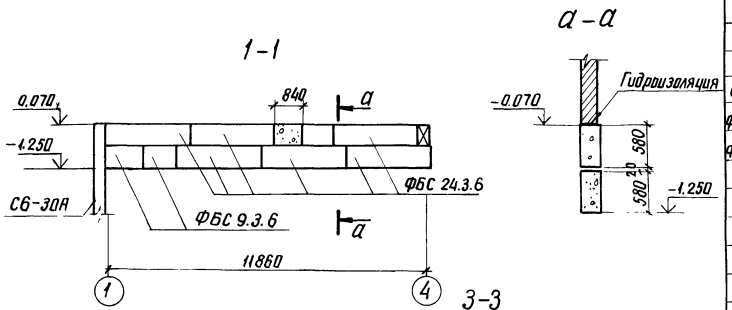

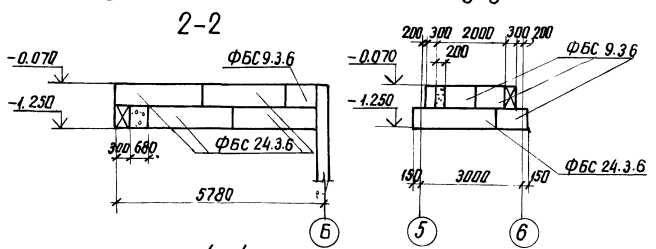

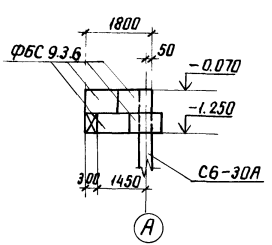

Марка, поз.	Обозначение	Наименование	Кол.	Масса ед. кг	Приме-чание
		Железобетонные элементы			
С6-30А	ГОСТ 19804.1-79 и л. КЖИ-029	Свая	25	1380	0,55 м³
ФБС 24.3.6-Т	ГОСТ 13579-78	Блок фундаментный	11	970	0,41 м³
ФБС 9.3.6-Т	ГОСТ 13579-78	То же	15	350	0,15 м³
		Стальные элементы			
МП-21	КЖИ-014	Марка	50	0,4	

Привязан

Инв № подл. | Подпись и дата | Взам. инв. №

Инв № подл.

	407-9-25.85 КЖ		
	Здания вспомогательного назначения из элементов БМЗ комплектной поставки		
Нач. отд.	Роменский		10.09.82
ГИП	Парфенов		10.09.82
Гл. спец.	Ковалев		10.09.82
Рук. гр.	Шленова		09.09.82
Проверил	Карпилова		09.09.82
Инженер	Панкратова		09.09.82
Н. контр.	Ковалев		10.09.82
	ЗВН тип II	Стадия: Р; Лист: 6; Листов:	
	Фундаменты здания (Вариант призматических свай) Разрезы 1-1 ... 4-4	ЭНЕРГОСЕТЬПРОЕКТ Северо-Западное отделение Ленинград	

407-9-25.85 Альбом II
126507тм-т2-27
Типовой проект

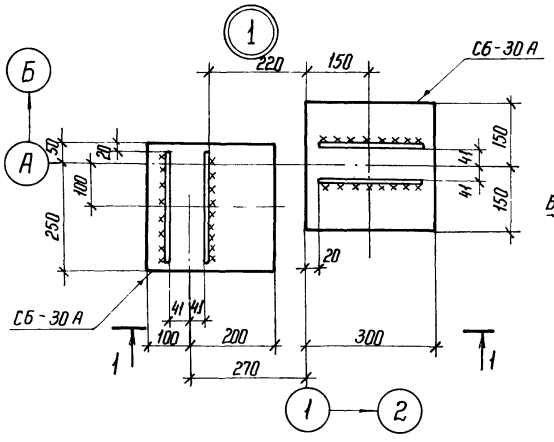

1 - 1

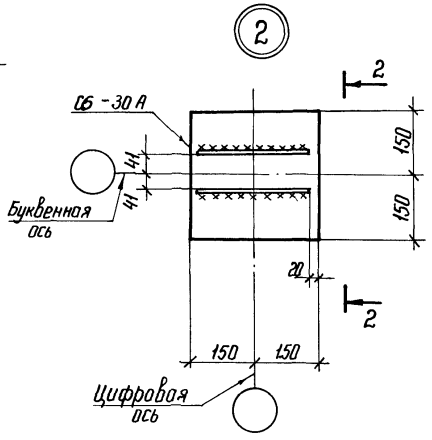

2 - 2

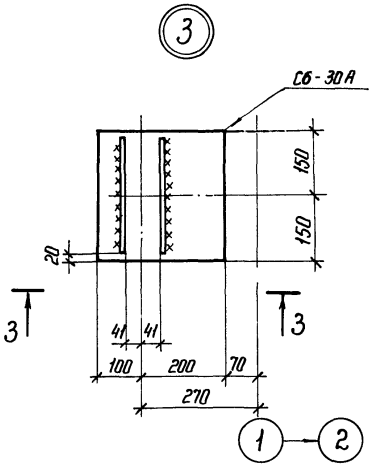

3 - 3

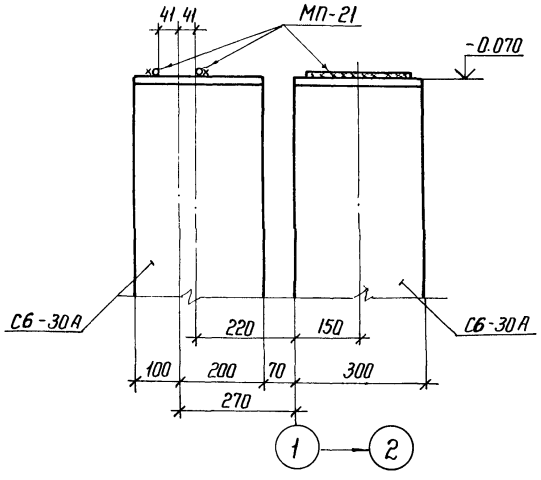

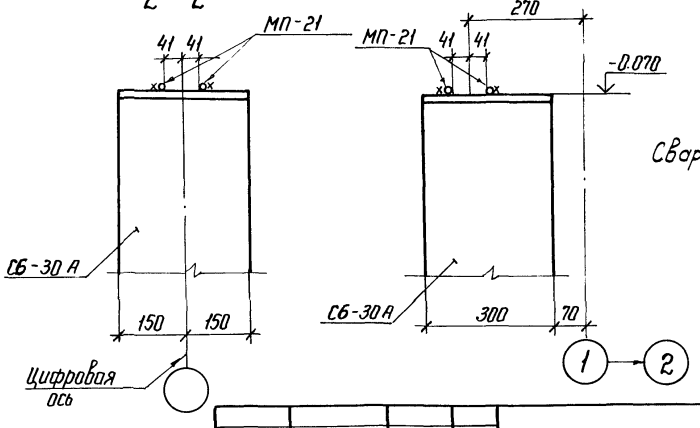

Сварные швы $h_ш = 4$мм
$B_ш = 8$мм

Привязан

Инв.№

				407-9-25.85	КЖ
Нач. отд	Роменский		10.09.82	Здания вспомогательного назначения из элементов БМЗ комплектной поставки	
ГИП	Парфенов		10.09.82		
Гл. спец.	Ковалев		10.09.82	ЗВН тип II	Стадия: Р; Лист: 7; Листов:
Рук. гр.	Шленова		10.09.82		
Проверил	Корнилова		10.09.82	Фундаменты здания (Вариант призматических свай) Узлы 1...3	ЭНЕРГОСЕТЬПРОЕКТ Северо-Западное отделение Ленинград
Инженер	Панкратьева		10.09.82		
Н. контр	Ковалев		10.09.82		

Копировал

формат А3

сф649-01

Инв.№ подл. | Подпись и дата | Взам. инв.№

Схема расположения фундаментов

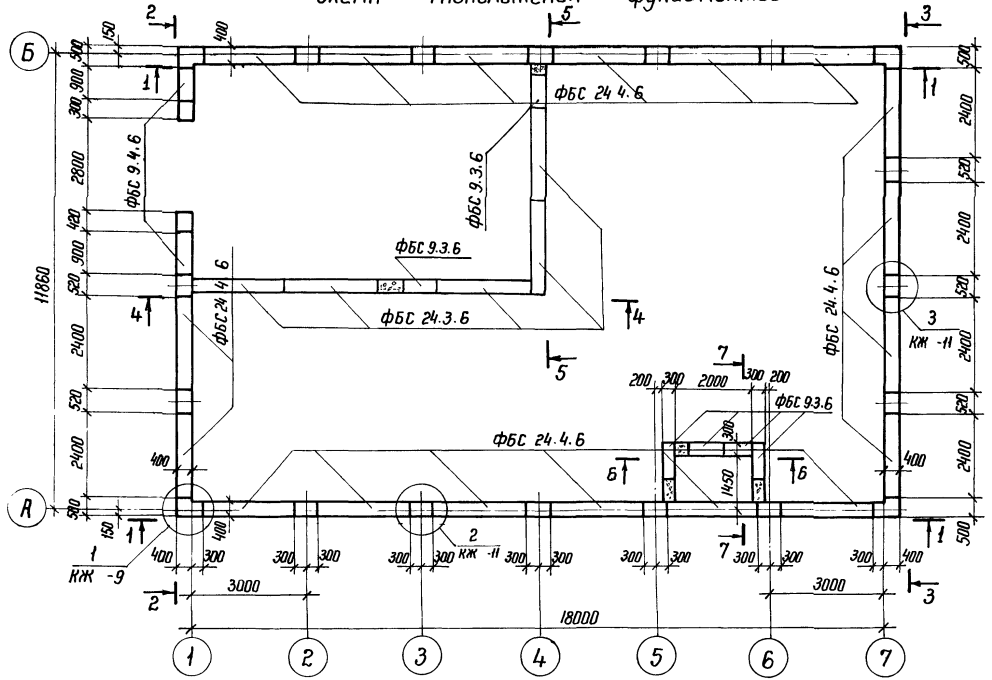

1. Разрезы 1-1...3-3 см. л. КЖ -9, 4-4...7-7 на л. КЖ -10
2. Спецификацию элементов см. л. КЖ -11.

Типовой проект 407-9-25.85 Альбом II

12650тм-т2-28

Нач. отд	Роменский		10.09.82	407-9-25.85 КЖ
ГИП	Парфенов		10.09.82	Здания вспомогательного назначения из элементов БМЗ комплектной поставки
Гл. спец	Ковалев		10.09.82	ЗВН тип II — Стадия: Р; Лист: 8; Листов:
Рук. гр	Шленова		10.09.82	
Проверил	Корнилова		10.09.82	Фундаменты здания (вариант ленточных фундаментов) План
Техник	Харитонова		08.09.82	ЭНЕРГОСЕТЬПРОЕКТ Северо-Западное отделение Ленинград
Н контр.	Ковалев		10.09.82	

Привязан

Инв. №

Инв № подл | Подпись и дата | Взам инв №

Копировал Мата

Формат А3

сф 649-01

1-1

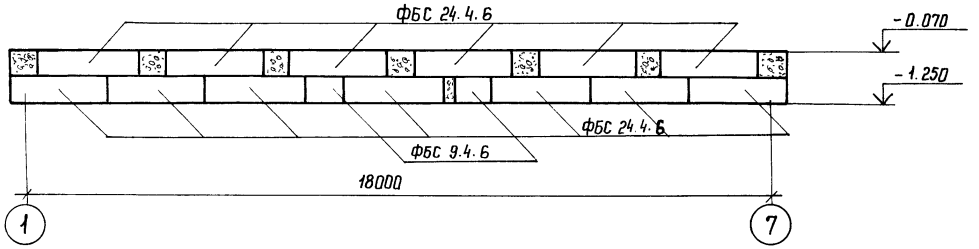

2-2

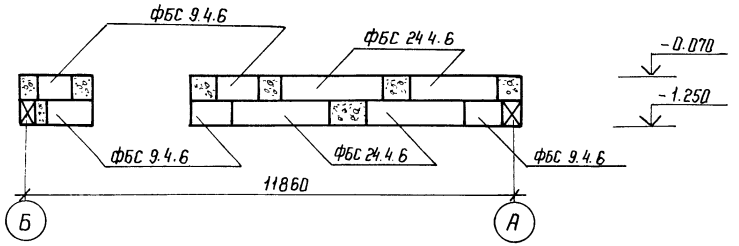

3-3

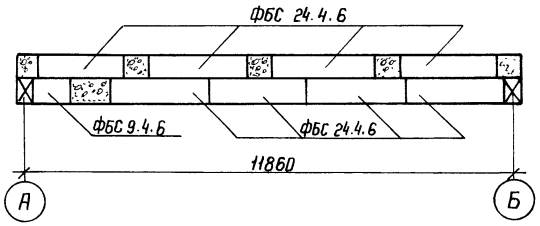

а-а

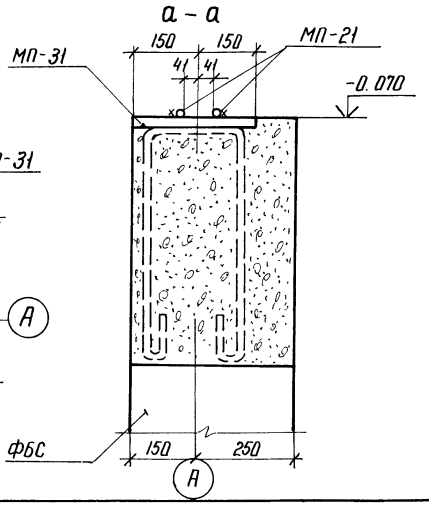

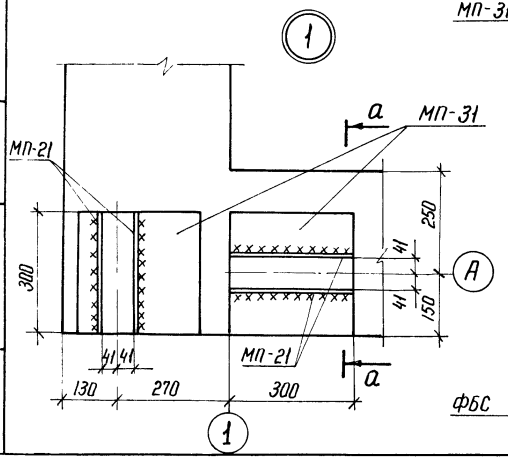

1. Фундаментные блоки укладывать на бетоне марки 50
2. Промежутки между блоками верхнего ряда в местах установки закладных деталей заполнить бетоном марки 150.

Привязан

Инв.№

				407-9-25.85	КЖ	
				Здания вспомогательного назначения из элементов БМЗ комплектной поставки		
Нач. отд.	Роменский		10.09.87			
ГИП	Парфенов		10.09.87	ЗВН тип II	Стадия: Р; Лист: 9; Листов:	
Гл. спец.	Ковалев		10.09.87			
Рук. гр.	Шленова		10.09.87			
Проверил	Корнилова		10.09.87	Фундаменты здания (Вариант ленточных фундаментов) Разрезы 1-1...3-3. Узел 1	ЭНЕРГОСЕТЬПРОЕКТ Северо-Западное отделение Ленинград	
Техник	Харитонова		10.09.87			
Н контр.	Ковалев		10.09.87			

Копировал

сф 649-01 формат А3

Взам инв № | Подпись и дата | Инв № подл

4 – 4

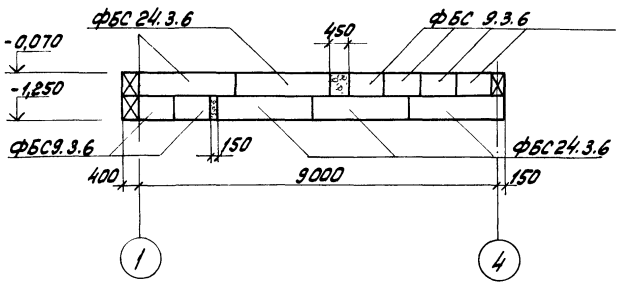

5-5

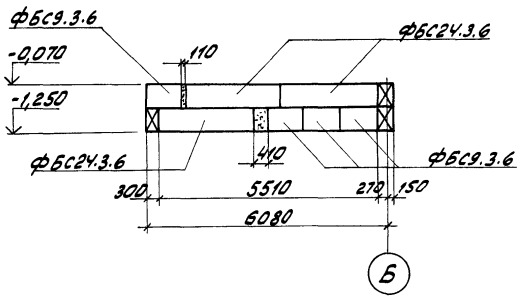

6 - 6

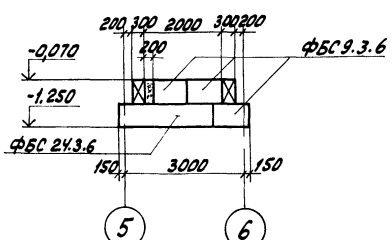

7-7

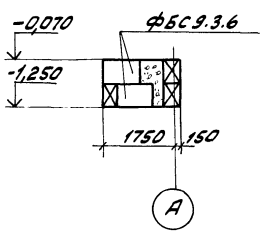

Привязан

Инв.№

				407-9-25.85 КЖ	
Нач.отд.	Доменский		10.09.82	Здания вспомогательного назначения из элементов БМЗ комплектной поставки	
ГИП	Парфенов		10.09.82		
Гл.спец.	Ковалев		10.09.82	ЗВН тип II	Стадия: Р; Лист: 10; Листов:
Рук.гр.	Шленова		10.09.82		
Проверил	Корнилова		10.09.82	Фундаменты здания (Вариант ленточных фундаментов) Разрезы 4-4 ... 7-7	ЭНЕРГОСЕТЬПРОЕКТ Северо-Западное отделение Ленинград
Техник	Харитонова		10.09.82		
Н.контр.	Ковалев		10.09.82		

Копировал: [illegible] формат А3

ф 649-01

Инв.№ подл. | Подпись и дата | Взам.инв.№

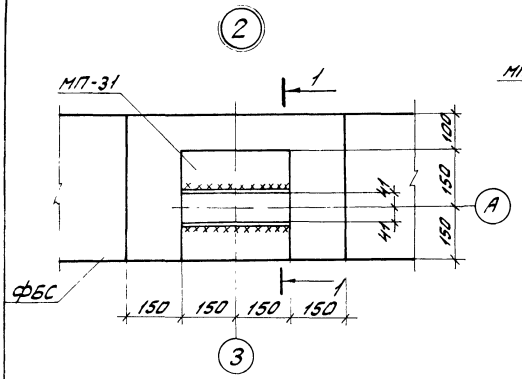

1-1

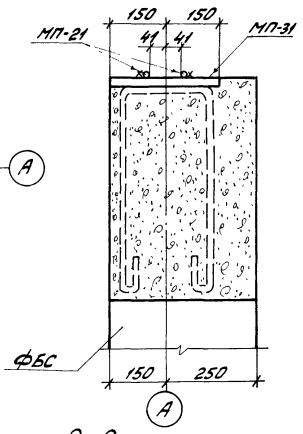

2-2

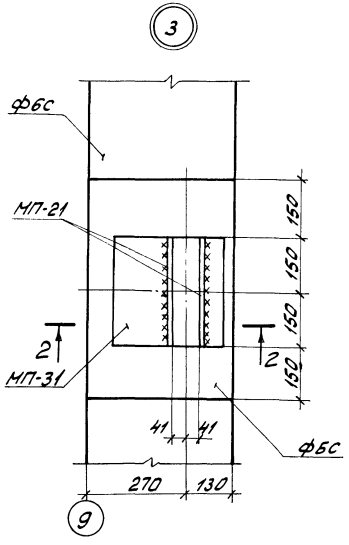

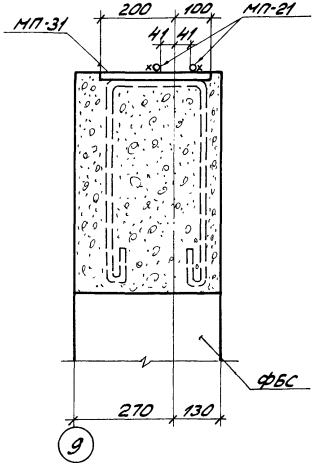

Спецификация к схеме расположения фундаментов

Марка, поз.	Обозначение	Наименование	Кол.	Масса ед. кг	Приме-чание
Сборные бетонные изделия					
ФБС 24.4.6	ГОСТ 13579-78	Фундаментный блок	38	1300	0,54 м³
ФБС 9.4.6	ГОСТ 13579-78	То же	10	170	0,19 м³
ФБС 24.3.6	ГОСТ 13579-78	"	10	970	0,41 м³
ФБС 9.3.6	ГОСТ 13579-78	"	18	350	0,15 м³
Стальные изделия					
МП-31	КЖИ-020	Закладная деталь	25	7,4	
МП-21	КЖИ-014	Крепежная деталь	50	0,4	

Привязан

Инв. №

				407-9-25.85 КЖ		
Нач. отд.	Роменский		10.09.92	Здания вспомогательного назначения из элементов БМЗ комплектной поставки		
ГИП	Парфенов		10.09.92			
Гл. спец.	Коволев		10.09.92	3ВН тип II	Стадия: Р	Лист: 11	Листов:
Рук. гр.	Шленова		10.09.92			
Проверил	Корнилова		10.09.92	Фундаменты здания (Вариант ленточных фундаментов) Узлы 2, 3.	ЭНЕРГОСЕТЬПРОЕКТ Северо-Западное отделение Ленинград	
Техник	Харитонова		10.09.92			
Н. контр.	Коволев		10.09.92			

Копировал: Формат А3

сф 649-01

Инв. № подл. | Подпись и дата | Взам. инв. №

Схема расположения фундаментов

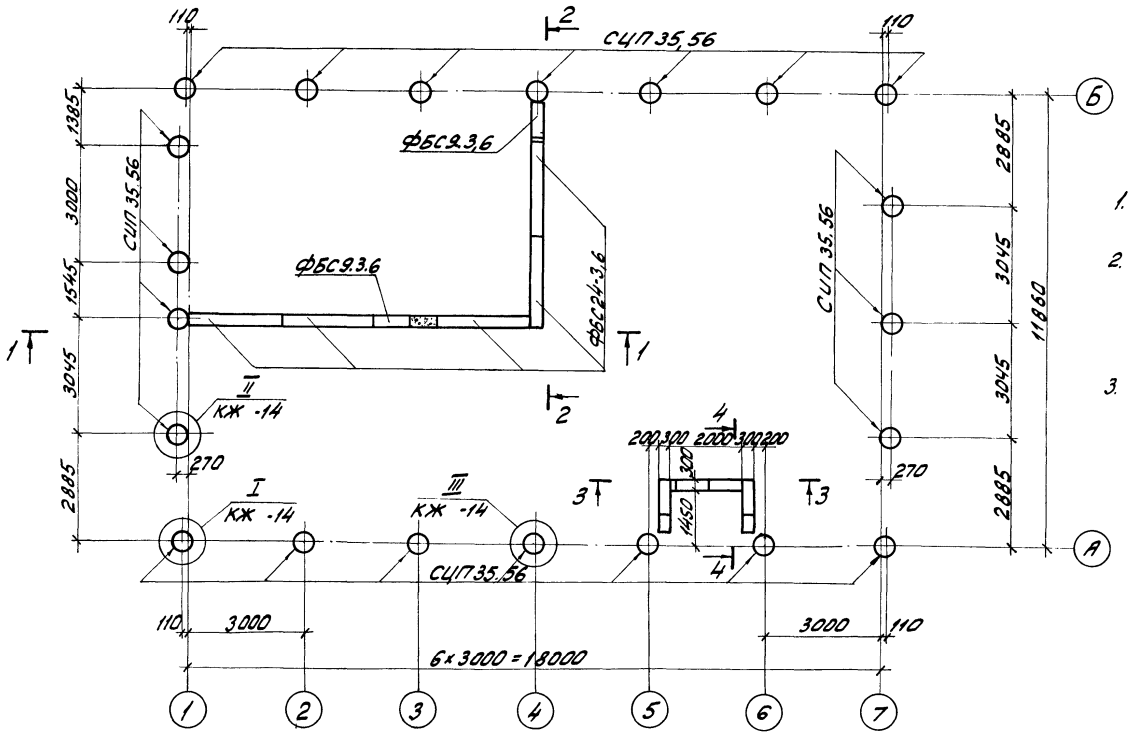

1. Разрезы 1-1 ... 4-4 см. л. КЖ -13.
2. Фундаменты СЦП35.56. являются обрезком длиной 3,5 м из стойки СЦП-1 по серии 3.407-102. Вып. 1.
3. Спецификацию элементов см. л. КЖ -14.

Типовой проект 407-9-25.85 Альбом II 12650 тм-т2-32

Инв.№ подл. | Подпись и дата | Взам. инв.№

Привязан

Инв. №

				407-9-25.85	КЖ
				Здания вспомогательного назначения из элементов БМЗ комплектной поставки	
Нач.отд.	Роменский		10.09.82		
ГИП	Порфенов		10.09.82	3ВН тип II	Стадия: Р; Лист: 12; Листов:
Гл.спец.	Ковалев		10.09.82		
Рук. гр.	Шленова		10.09.82		
Проверил	Корнилова		10.09.82	Фундаменты здания (Вариант из цилиндрических стоек). План.	ЭНЕРГОСЕТЬПРОЕКТ Северо-Западное отделение Ленинград
Инженер	Пократьев		10.09.82		
Н.контр.	Ковалев		10.09.82		

Копировал:

Формат А3

сф 649-01

Типовой проект 407-9-25.85 Альбом II 12650тм-т2-33

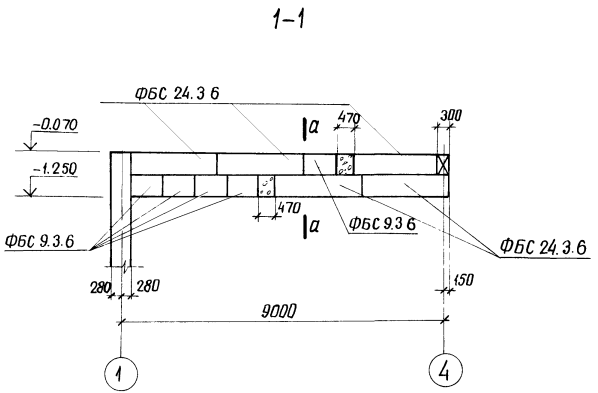

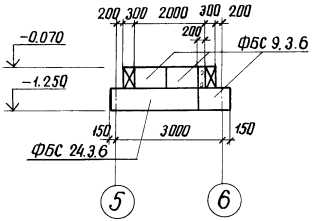

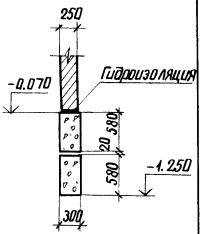

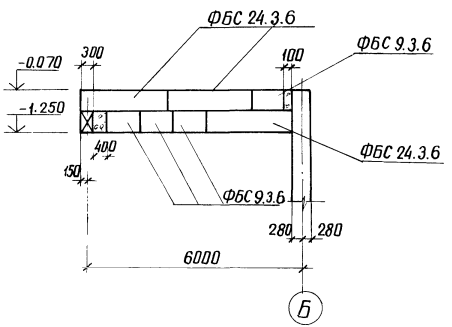

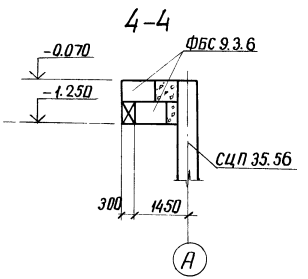

Привязан			
Инв N			

Нач отд.	Роменский		10.09.82
ГИП	Парфенов		10.09.82
Гл. спец.	Ковалев		10.09.82
Рук. гр	Шленова		10.09.82
Проверил	Корнилова		10.09.82
Черт-конст.	Лапочкина		10.09.82
Н. контр.	Ковалев		10.09.82

407-9-25.85 КЖ

Здания вспомогательного назначения из элементов БМЗ комплектной поставки

ЗВН тип II

Стадия	Лист	Листов
Р	13	

Фундаменты здания (Варианты цилиндрических стоек) Разрезы 1-1... 4-4

ЭНЕРГОСЕТЬПРОЕКТ Северо-Западное отделение Ленинград

Инв N подл. | Подпись и дата | Взам инв N

копировал Аниц сф 649-01 формат А3

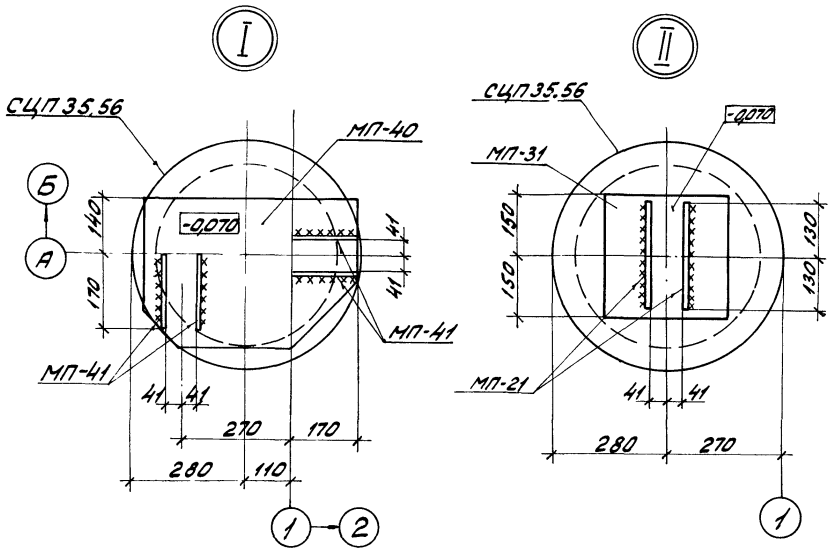

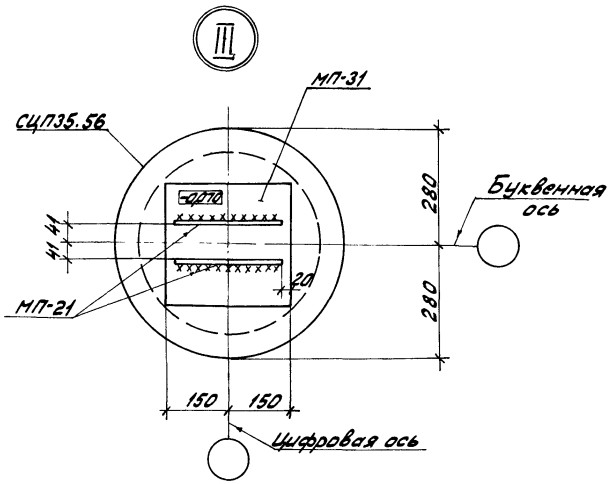

Спецификация к схеме расположения элементов

Марка, поз.	Обозначение	Наименование	Кол.	Масса ед. кг	Примечание
	Железобетонные элементы				
СЦП35.56	3.407-102 Вып. 1	Фундамент	21	780	0,31 м³
ФБС9.3.6-Т	ГОСТ 13579-78	Блок фундаментный	11	350	0,15 м³
ФБС24.3.6-Т	ГОСТ 13579-78	То же	12	970	0,41 м³
	Стальные элементы				
МП-21	КЖИ-014	Элемент крепежный	42	0,4	
МП-41	-01	То же	8	0,3	
МП-40	-028	Деталь закладная	4	14,0	
МП-31	-020	То же	17	7,4	

1. Внутренние полости стоек СЦП35.56 заполнить бетоном марки 150 и заложить закладные детали.
2. Расход бетона на одну стойку – 0,56 м³.

Привязан

Инв. №

Нач.отд.	Роменский		10.09.82
ГИП	Порфенов		10.09.82
Гл. спец.	Ковалев		10.09.82
Рук. гр.	Шлекова		10.09.82
Проверил	Корнилова		10.09.82
Инженер	Понкратова		10.09.82
Н. контр.	Ковалев		10.09.82

407-9-25.85 КЖ

Здания вспомогательного назначения из элементов БМЗ комплектной поставки

ЗВН тип II

Стадия	Лист	Листов
Р	14	

фундаменты здания (Вариант из цилиндрических стоек) Узлы I ... III

ЭНЕРГОСЕТЬПРОЕКТ Северо-Западное отделение Ленинград

Копировал

Формат А3

сф 649-01

Инв. № подл. | Подпись и дата | Взам. инв. №

Схема расположения перегородок

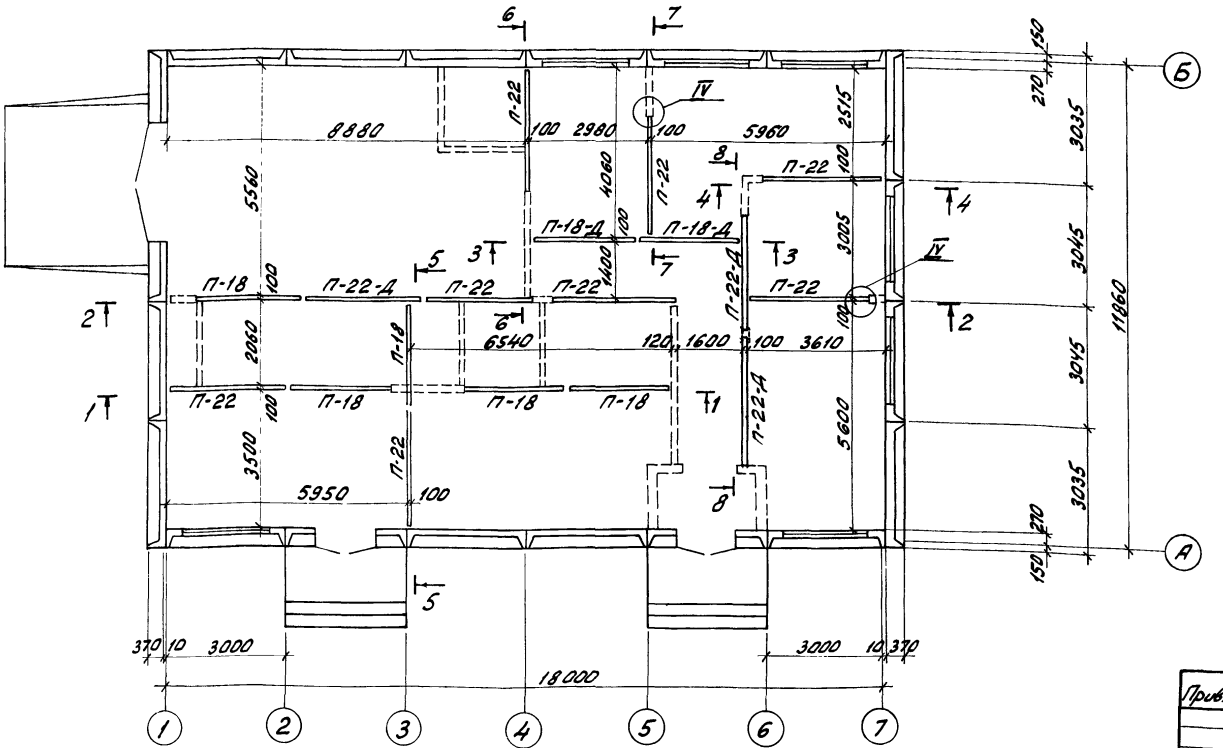

1. Перегородки, показанные пунктиром, выполняются из кирпича марки 75 на растворе марки 50.
2. Узел IV, см. л. КЖ -17.
3. Разрезы 1-1 ... 8-8 см. л. КЖ -16.

Привязан

Инв. №

407-9-25.85			КЖ
Здания вспомогательного назначения из элементов БМЗ комплектной поставки			
Нач. отд.	Роменский		10.09.87
ГИП	Парфенов		10.09.87
Гл. спец.	Ковалев		10.09.87
Рук. гр.	Шленова		10.09.87
Проверил	Кулешова		10.09.87
Инженер	Панкратова		10.09.87
Н. контр.	Ковалев		10.09.87
3ВН Тип II	Стадия: Р	Лист: 15	Листов:
Схема расположения перегородок. План.	ЭНЕРГОСЕТЬПРОЕКТ Северо-Западное отделение Ленинград		

Копировал:

Формат А3

сф 649-01

Инв. № подл. | Подпись и дата | Взам. инв. №

Типовой проект 407-9-25.85 Альбом II 12650тм-т2-36

1-1

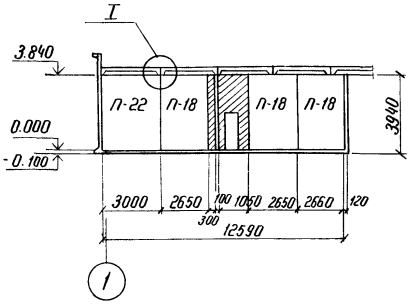

2-2

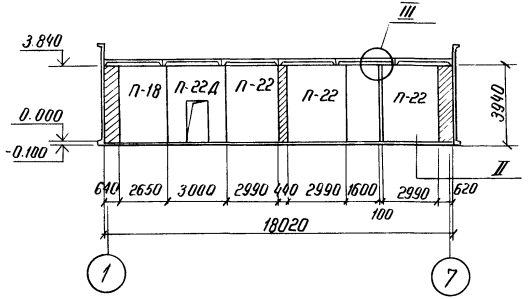

3-3

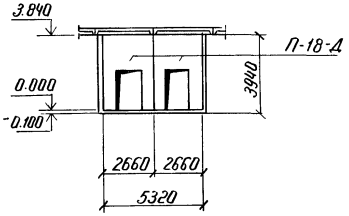

4-4

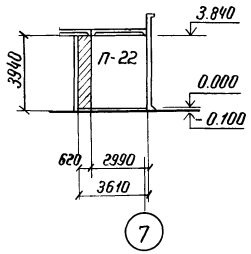

5-5

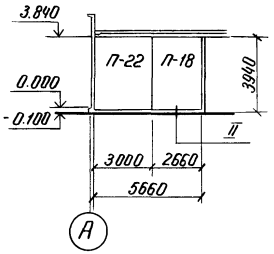

6-6

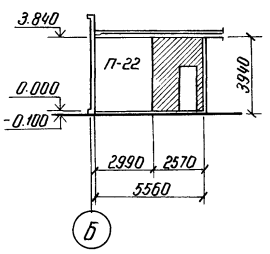

7-7

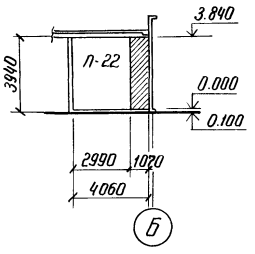

8-8

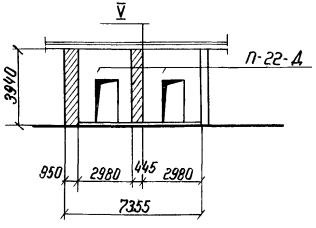

Узлы см. л КЖ-17

Привязан

Инв. №

				407-9-25.85 КЖ		
				Здания вспомогательного назначения из элементов БМЗ комплектной поставки		
Нач отд	Роменский		10.09.82	ЗВН Тип II	Стадия	Лист	Листов
ГИП	Парфенов		10.09.82		Р	16	
Гл спец	Ковалев		10.09.82				
Рук гр	Шленова		10.09.82				
Проверил	Кулешова		10.09.82	Схема расположения перегородок Разрезы 1-1. 8-8	Энергосетьпроект Северо-Западное отделение Ленинград		
Инженер	Панкратьева		10.09.82				
Н контр	Ковалев		10.09.82				

Инв. № подл. | Подпись и дата | Взам. инв. №

ф 649-а

Формат А3

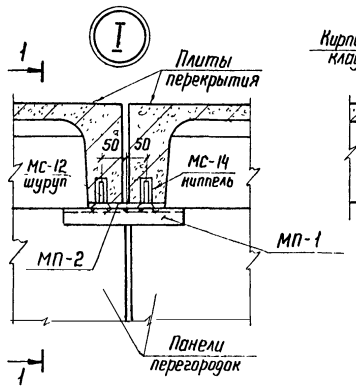

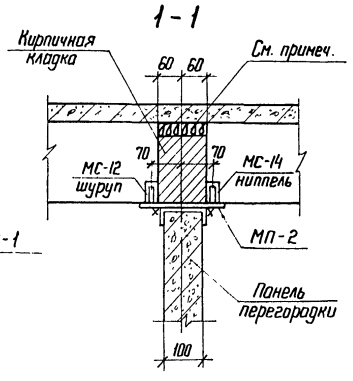

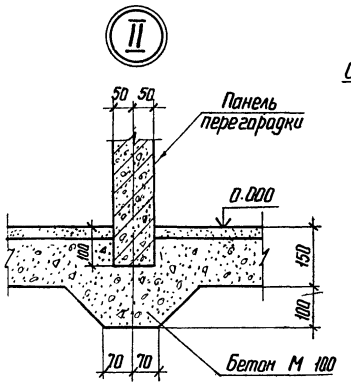

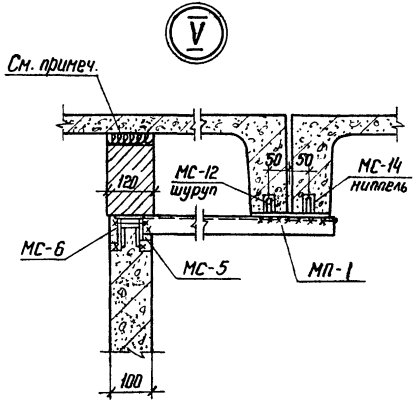

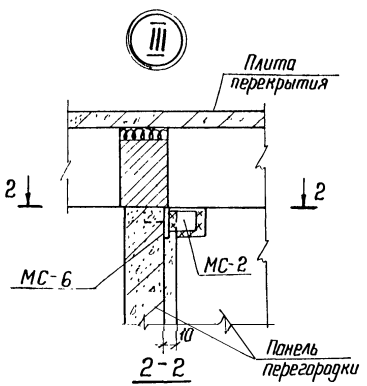

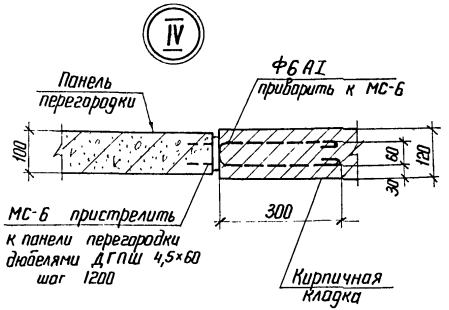

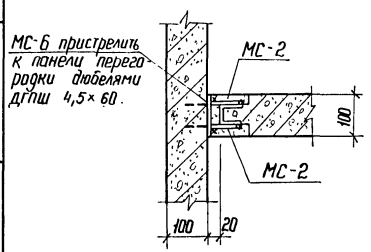

Горизонтальные швы между перекрытием и перегородкой проконопатить паклей или минеральной ватой, смоченной в цементном молоке, и снаружи затереть цементно-песчаным раствором марки 50.
Такая же заделка допускается и для вертикальных швов.

Взам инв. №

Подпись и дата

Инв. № подл.

Привязан

Инв. №

				407-9-25.85 КЖ	
				Здания вспомогательного назначения из элементов БМЗ комплектной поставки	
Нач. отд.	Роменский		10.09.87		
ГИП	Парфенов		10.09.87	ЗВН Тип II	Стадия: Р; Лист: 17; Листов:
Гл. спец.	Ковалев		10.09.87		
Рук. гр.	Шленова		10.09.87		
Проверил	Кулешова		10.09.87	Схема расположения перегородок. Узлы I ... V	ЭНЕРГОСЕТЬПРОЕКТ Северо-Западное отделение Ленинград
Инженер	Панкратьева		10.09.87		
Н. контр.	Ковалев		10.09.87		

Копировал

Формат А3

сф 649-01

Спецификация элементов

Марка, поз.	Обозначение	Наименование	Кол.	Масса ед. кг	Примечание
		Стальные элементы			
МС-2	Серия 1.431-15 Вып.4	Соединительные изделия	8	0,2	
МС-5	Серия 1.431-15 Вып.4	То же	5	0,83	
МС-6	Серия 1.431-15 Вып.4	"	70	0,4	
МС-12	Серия 1.431-15 Вып.4	"	96	0,015	
МС-14	Серия 1.431-15 Вып.4	"	96	0,01	
МС-15	Серия 1.431-15 Вып.4	"	4	0,3	
МП-1	КЖИ-001	"	9,0	—	м
МП-32	КЖИ-021	"	24	1,7	
—	ГОСТ 5781-82	• ф6 AI ℓ=750	63	0,17	
—	ТУ 14-4-794-77	Дюбель ДГПШ 4,5×60	134	0,01	

Марка, поз.	Обозначение	Наименование	Кол.	Масса ед. кг	Примечание
		Железобетонные элементы			
П-18	Серия 1.431-15 Вып. 0,2	Панель ППЯ-18 / 2,64×3,94	5	863	1,04 м³
П-18-Д	Серия 1.431-15 Вып. 0,2	Панель ППЯ-18-Д / 2,64×3,94	2	450	0,75 м³
П-22	Серия 1.431-15 Вып. 0,2	Панель ППЯ-22 / 2,98×3,94	8	1100	1,17 м³
П-22-Д	Серия 1.431-15 Вып. 0,2	Панель ППЯ-22-Д / 2,98×3,94	3	352	0,88 м³
		Итого:			18,7 м³

407-9-25.85 Альбом VI 12650 тм-т2-38

Типовой проект

Инв.№ подл. | Подпись и дата | Взам.инв.№

Привязан

Инв.№

				407-9-25.85 КЖ			
				Здания вспомогательного назначения из элементов БМЗ комплектной поставки			
Нач.отд.	Роменский		10.09.87	3ВН тип II	Стадия	Лист	Листов
ГИП	Порфенов		10.09.87		Р	18	
Гл.спец.	Ковалев		10.09.87				
Рук.гр.	Шленова		07.09.87				
Проверил	Кулешова		07.09.87	Схема расположения перегородок. Спецификации.	ЭНЕРГОСЕТЬПРОЕКТ Северо-Западное отделение Ленинград		
Инженер	Панкратьева		07.09.87				
Н.контр.	Ковалев		07.09.87				

Копировал: Формат А3

сф 649-01

Типовой проект 407-9-25.85 Альбом II 12650тм-т2-39

План

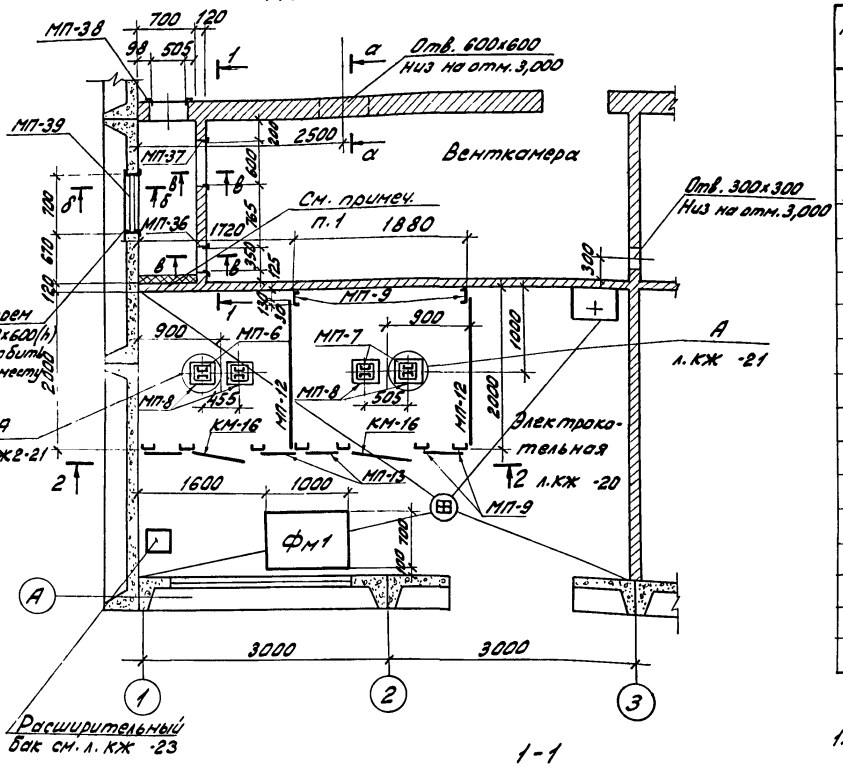

Спецификация элементов к плану

Марка, поз.	Обозначение	Наименование	Кол.	Масса ед. кг	Примечание
	Стальные	элементы			
МП-6	КЖИ-005	Стойка	2	31.9	
МП-7	-005-01	Стойка	2	31.9	
МП-8	КЖИ-006	Закладная деталь	13	7,2	
МП-9	КЖИ-007	Стойка	9	33,2	
МП-10	КЖИ-008	Крепежная деталь	2	0,21	
МП-12	КЖИ-010	Сетчатое ограждение	2	28,5	
МП-13	-010-01	Сетчатое ограждение	4	14,9	
МП-14	КЖИ-011	Крепежная деталь	2	0,3	
МП-15	КЖИ-012	Крепежная деталь	2	0,4	
КМ-16	3.017-1 вып.5	Калитка	2	31,0	
МП-35	КЖИ-024	Обрамление проема	1	11,8	
МП-36	КЖИ-025	Обрамление проема	1	15,3	
МП-37	-025-01	Перемычка	1	22,4	
МП-38	КЖИ-026	Обрамление проема	1	35,0	
МП-39	КЖИ-027	Обрамление проема	1	13	
	Бетонные	элементы			
Фм1	КЖ -21	Фундамент	1		0,21м³

1. Стенку венткамеры оклеить минвойлоком б = 40 мм.
2. Сечения б-б, в-в см. л. КЖ -21.

а - а

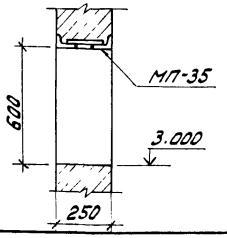

1-1

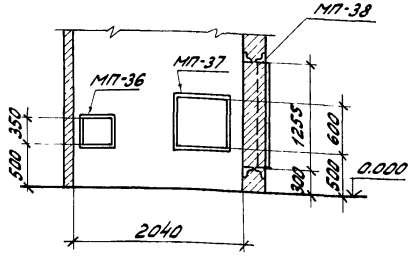

Привязан

Инв. №

Нач. отд.	Роменский		10.09.82
ГИП	Парфенов		10.09.82
Гл. спец.	Ковалев		08.09.82
Рук. гр.	Шленова		07.09.82
Проверил	Кулешова		08.09.82
Инженер	Панкратьев		06.09.82
Н. контр.	Ковалев		08.09.82

407-9-25.85 КЖ

Здания вспомогательного назначения из элементов БМЗ комплектной поставки

ЗВН тип II

Стадия	Лист	Листов
Р	19	

Электрокотельная и венткамера. План. Разрез 1-1. Сечение а - а

ЭНЕРГОСЕТЬПРОЕКТ Северо-Западное отделение Ленинград

Копировал

формат А3

сф 649-01

Инв. № подл. | Подпись и дата | Взам. инв. №

Типовой проект 407-9-25.85 Альбом IV 12650тм-т2-40

2-2

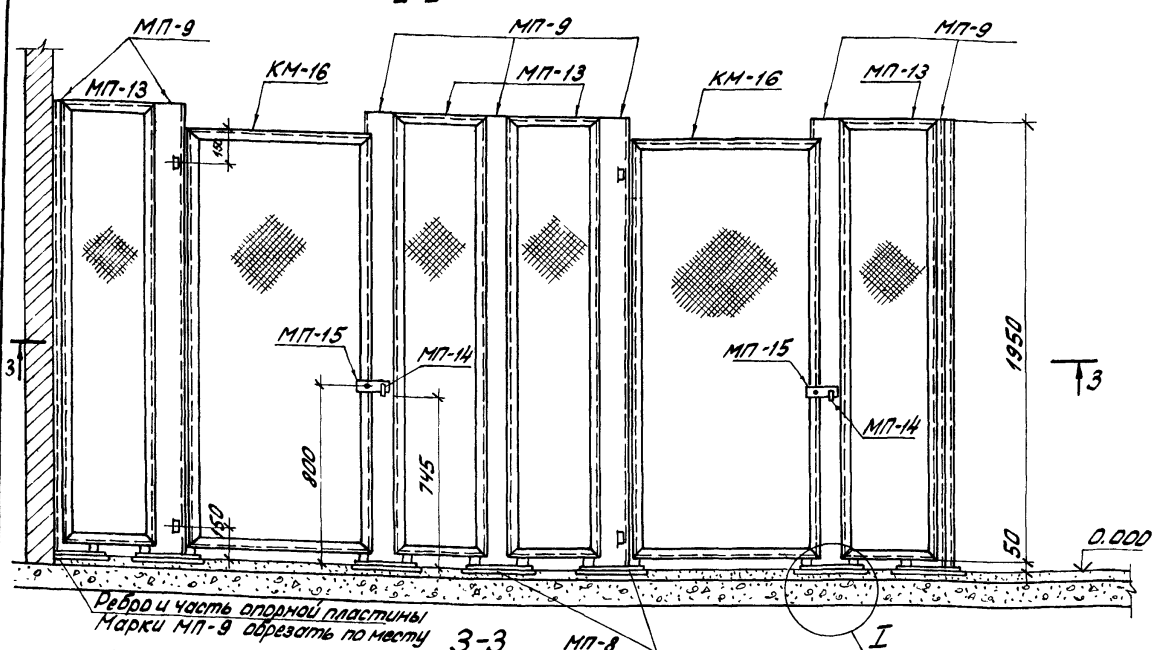

3-3

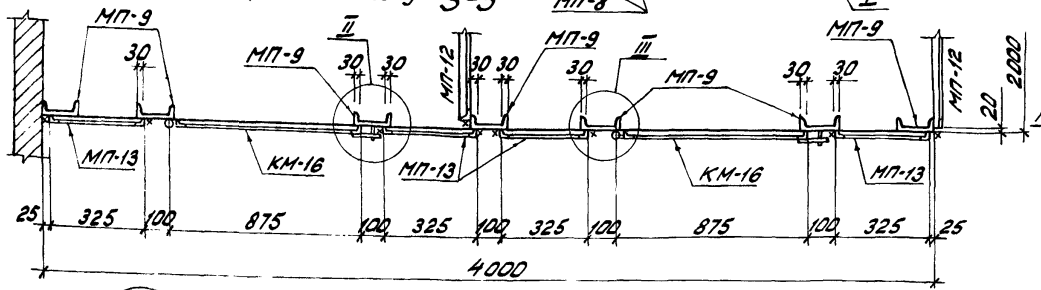

II

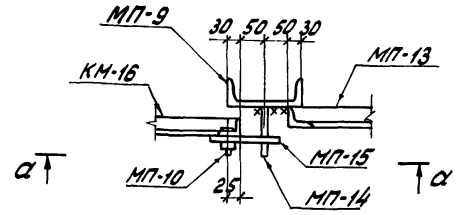

α - α

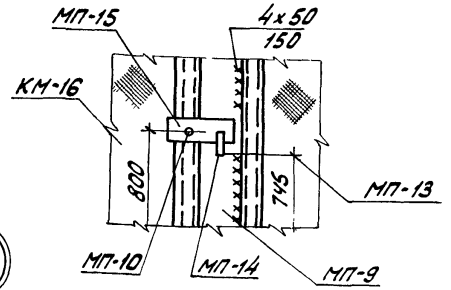

I

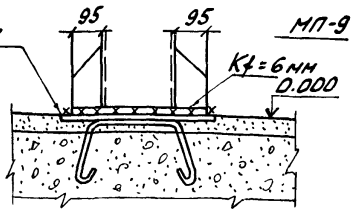

III

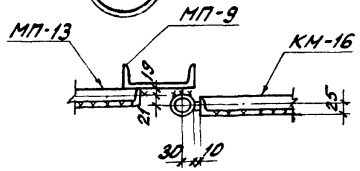

Сварные швы Kf = 4мм, кроме оговоренных.

Привязан

Инв. №

Взам. инв. № | Подпись и дата | Инв. № подл.

Нач. отд.	Роменский		10.09.82
ГИП	Парфенов		10.09.82
Гл. спец.	Ковалев		10.09.82
Рук. гр.	Шленова		27.09.82
Проверил	Кулешова		09.09.82
Инженер	Пожратьева		31.08.82
Н. контр.	Ковалев		10.09.82

407-9-25.85 КЖ

Здания вспомогательного назначения из элементов БМЗ комплектной поставки

ЗВН тип II

Стадия	Лист	Листов
Р	20	

Электрокотельная и венткамера. Разрезы 2-2, 3-3. Узлы I ... III

ЭНЕРГОСЕТЬПРОЕКТ Северо-Западное отделение Ленинград

Копировал: Формат А3

сф 649-01

Типовой проект 407-9-25.85 Альбом II 12950 тм-т2-41

Фм1

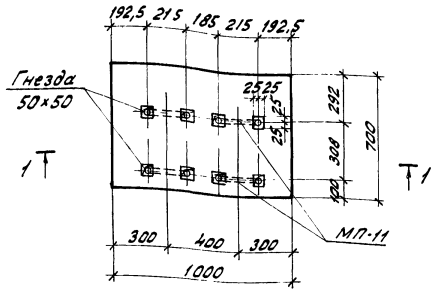

1-1

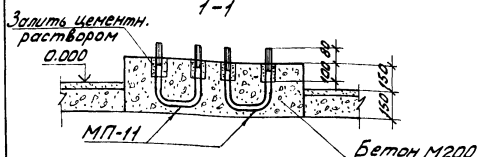

В - В

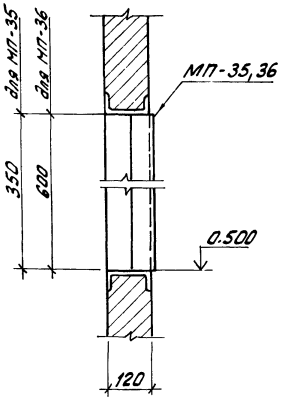

Б - Б

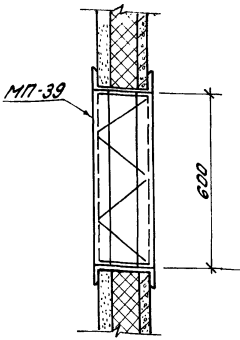

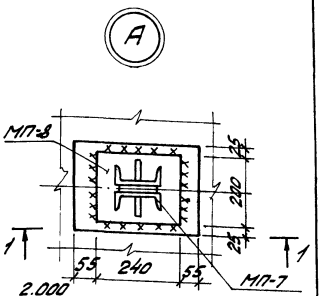

1-1

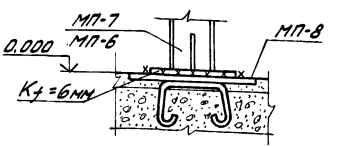

Спецификация фундамента фм1

Поз.	Обозначение	Наименование	Кол.	Примечание
		Фундамент фм1		
		Сборочные единицы		
А4	КЖИ-009	Марка МП-11	4	
		Материалы		
		Бетон М200		0,21 м³

Привязан

Инв. №

407-9-25.85			КЖ
Здания вспомогательного назначения из элементов БМЗ комплектной поставки			
ЗВНтип II		Стадия: Р	Лист: 21	Листов:
Электрокрепительная и вентикамера. Фундамент фм1 Сечения 6-6, В-В. Узел А		ЭНЕРГОСЕТЬПРОЕКТ Северо-Западное отделение Ленинград	

Нач. отд	Роменский	10.09.82
ГИП	Порфенев	10.09.82
Гл. спец.	Ковалев	10.09.82
Рук. гр.	Шленова	07.09.82
Проверил	Кулешова	09.09.82
Инженер	Понкратьева	30.08.82
Н. контр.	Ковалев	10.09.82

Копировал:

Формат А3

сф 649-01

Типовой проект 407-9-25.85 Альбом II 12650 тм-т2-42

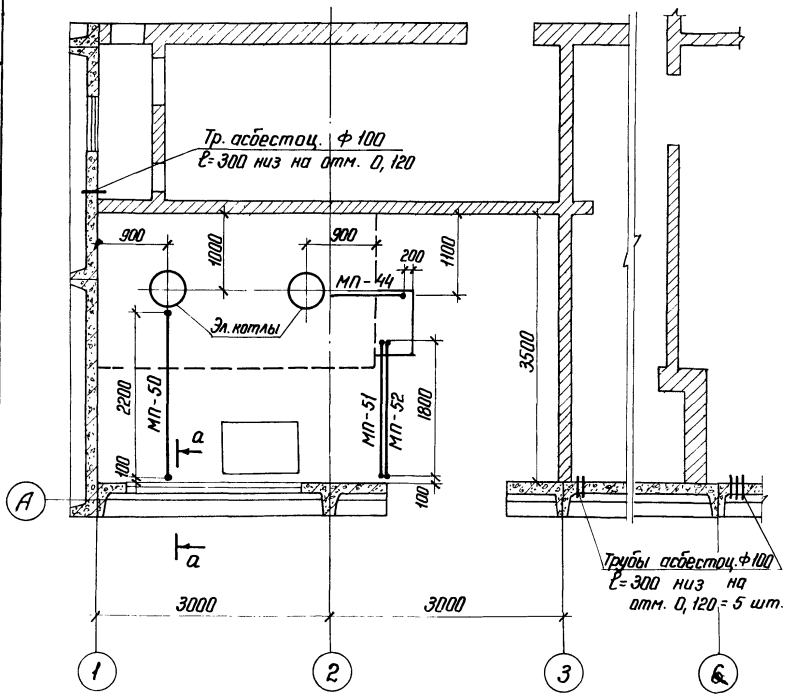

а-а

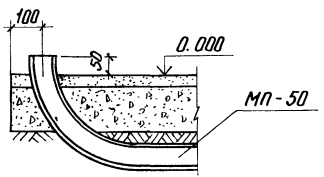

Спецификация элементов к схеме расположения труб

Марка, поз.	Обозначение	Наименование	Кол.	Масса ед. кг	Примечание
		Стальные элементы			
МП-44	КЖИ-030	Закладная деталь	1	5,9	
МП-50	-01	Закладная деталь	2	10,3	
МП-51	-02	Закладная деталь	1	8,9	
МП-52	-03	Закладная деталь	1	3,4	
	Асбестоцементные элементы				
—	ГОСТ 1839-80	Трубы асбестоцем. ф 100	—	—	1,8 м

Нач. отд.	Роменский		10.09.82
ГИП	Парфенов		10.09.82
Гл. спец.	Ковалев		09.09.82
Рук. гр.	Шленова		09.09.82
Проверил	Кулешова		09.09.82
Черт-констр.	Лапочкина		16.09.82
Н. контр.	Ковалев		09.09.82

407-9-25.85 КЖ

Здания вспомогательного назначения из элементов БМЗ комплектной поставки

ЗВН тип II

Стадия	Лист	Листов
Р	22	

Электрокотельная и вентикамера. Схема расположения труб для прокладки кабеля

ЭНЕРГОСЕТЬПРОЕКТ Севера-Западное отделение Ленинград

Копир. Нат

формат А3

сф 649-01

Инв. № подл. | Подпись и дата | Взам. инв. №

Типовой проект 407-9-25.85 Альбом V 126507тм-т2-43

Деталь установки расширительного бака

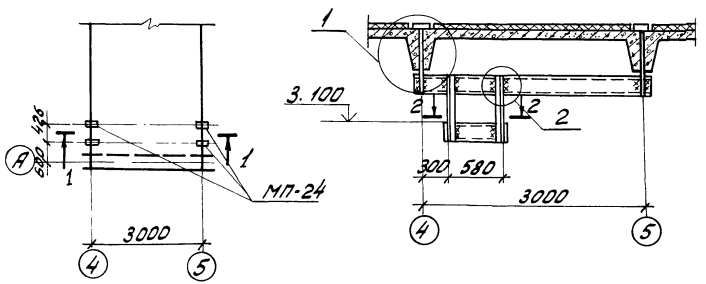

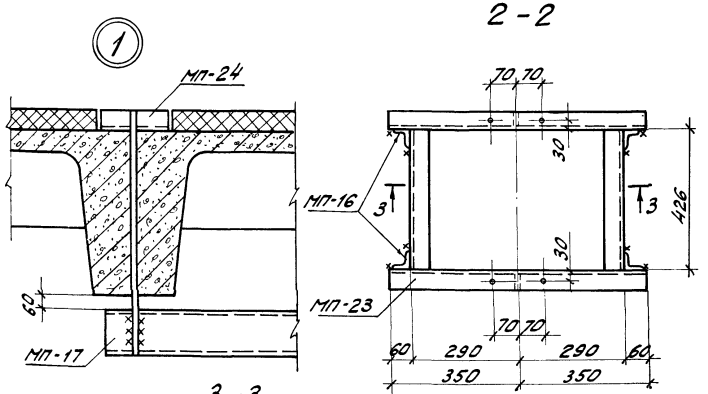

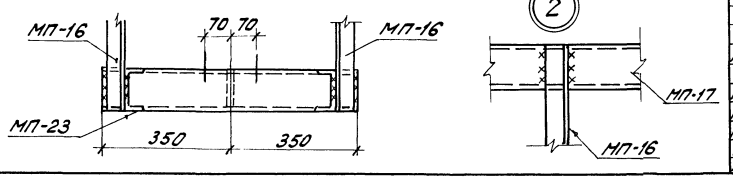

Спецификация к детали установки расширительного бака

Марка, поз.	Обозначение	Наименование	кол.	Масса ед.кг	Примечание
МП-16	КЖИ-002	Крепежная деталь	4	2,9	
МП-17	-001-01	Крепежная деталь	2	32,2	
МП-23	-015	Крепежная деталь	1	24,7	
МП-24	-016	Крепежная деталь	4	2,2	

1. Все сварные швы Кф=5мм.
2. После установки марок МП-24 стыки тщательно заделать утеплителем.

Привязан

Инв.№

				407-9-25.85 КЖ		
				Здания вспомогательного назначения из элементов БМЗ комплектной поставки		
Нач.отд	Роменский		10.09.82	ЗВН тип II	Стадия	Лист	Листов
ГИП	Парфенов		10.09.82		Р	23	
Гл.спец.	Ковалев		09.09.82				
Рук.гр.	Шленова		07.09.82				
Проверил	Корнилова		09.09.82	Электрокотельная Деталь установки расширительного бака	ЭНЕРГОСЕТЬПРОЕКТ Северо-Западное отделение Ленинград	
Инженер	Покрасова		10.09.82			
Н.контр.	Ковалев		10.09.82			

Копировал

Формат А3

сф 649-01

Инв.№ подл. | Подпись и дата | Взам.инв.№

Типовой проект 407-9-25.85 Альбом II 12650тм-т2-44

Схема расположения закладных деталей в кровле

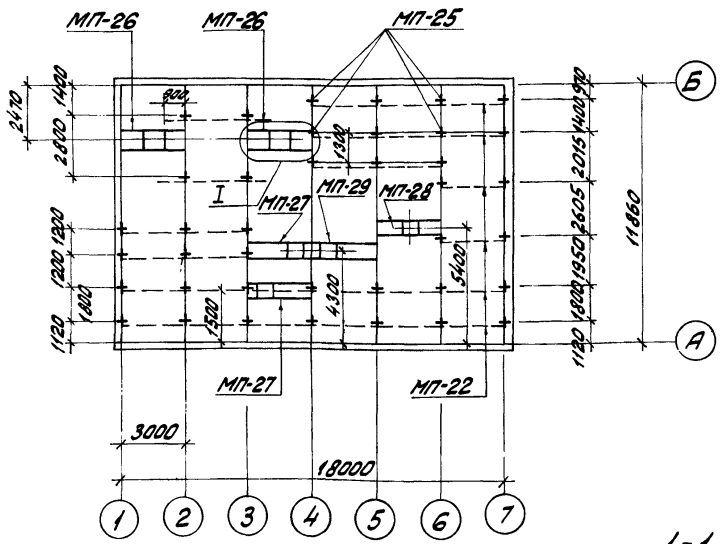

Спецификация к схеме расположения закладных деталей

Марка поз.	Обозначение	Наименование	кол.	Масса ед. кг.	Примечание
		Стальные элементы			
МП-22	КЖИ-002-02	Крепежная деталь	86	—	м
МП-25	-017	Крепежная деталь	39	2,5	
МП-26	-018	Стальной элемент	2	69,9	
МП-27	-01	То же	2	64,6	
МП-28	-02	"	1	64,6	
МП-29	-03	"	1	64,6	

Деталь крепления закладных деталей в кровле

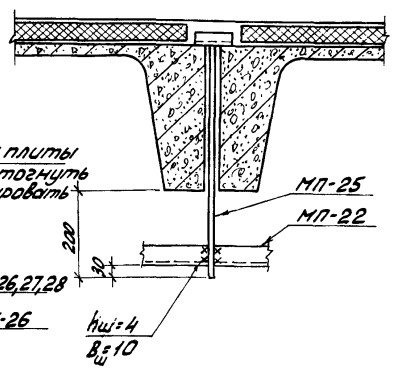

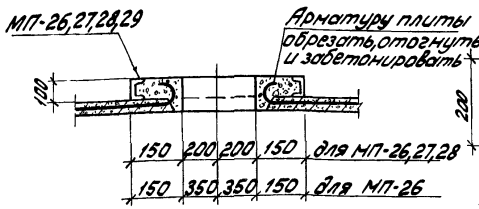

1-1

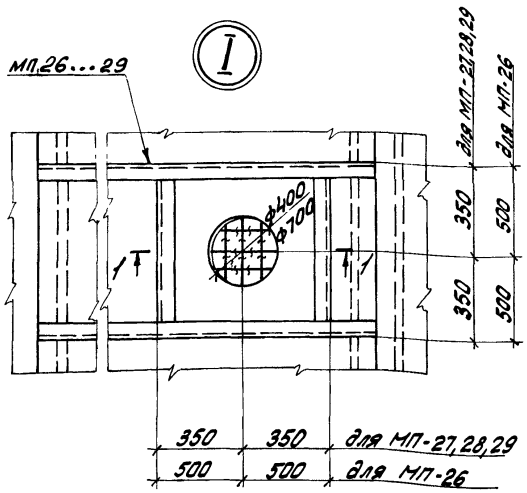

Привязан

Инв. №

				407-9-25.85 КЖ	
				Здания вспомогательного назначения из элементов БМЗ комплектной поставки	
Нач. отд.	Доменский		10.09.87		
ГИП	Парфенов		10.09.87	ЗВН тип II	Стадия: Р; Лист: 24; Листов:
Гл. спец.	Ковалев		10.09.87		
Рук. гр.	Шленова		10.09.87		
Проверил	Корнилова		10.09.87	Схема расположения закладных деталей в кровле	ЭНЕРГОСЕТЬПРОЕКТ Северо-Западное отделение Ленинград
Инженер	Панкратьева		10.09.87		
Н. контр.	Ковалев		10.09.87		

Копировал:

формат А3

сф 649-01

Взам. инв. № | Подпись и дата | Инв. № подл.

Типовой проект 407-9-25.85 Альбом II 12650тм-т2-45

№ строки	Наименование материала и единица измерения	Код материала	Код ед. изм.	Количество тип	Количество инд.	Количество всего
1	Сортовой прокат обыкновенного качества	093000				
2	Сталь арматурная класса А-I, т		168	0,97		0,97
3	Сталь арматурная класса А-III, т	093004	168	3,32		3,32
4	Итого сортового проката обыкновенного качества т		168	4,29		4,29
5	Сталь сортовая т	093100 093300	168	1,74		1,74
6	Итого стали сортовой в натуральной массе класса С38/23 т		168	1,74		1,74
7	в том числе по укрупненному сортаменту					
8	Сталь крупносортная, т	093100 095100	168	1,26		1,26
9	Сталь мелкосортная, т	093300 095300	168	0,48		0,48
10	Металлоизделия промышленного назначения (метизы)	120000				
11	Проволока стальная низкоуглеродистая обыкновенного качества					
12	для железобетона, класса В-I, т	121300	168	1,29		1,29
13	Итого стали приведенной к стали А-I т		168	7,51		7,51
14	То же, к стали класса С38/23, т		168	1,74		1,74
15	Всего стали приведенной к классам А-I и С38/23, т		168	9,25		9,25
16						
17	Сталь сортовая конструкционная, т	095000				
18	Прокат из стали углеродистой общего назначения с пределом					
19	текучести 0,02 МПа (23 кг/мм²), т		168		1,93	1,93
20	в том числе по укрупненному сортаменту					

Примечание В графе "тип" указано количество материалов, потребное для изготовления типовых и стандартных изделий, а в графе "инд" - индивидуальных (нетиповых) конструкций и изделий

Взам инв. №

Подпись и дата

Инв. № подл.

Привязан

Инв. №

Нач. отд.	Доменский		10.09.82
ГИП	Парфенов		10.09.82
Гл. спец.	Ковалев		10.09.82
Рук. гр.	Шленова		09.09.82
Проверил	Корнилова		09.09.82
Ст. инж.	Иванова		09.09.82
Техник	Бухонова		09.09.82
Н. контр.	Ковалев		10.09.82

КЖ. ВМ

ЗВН тип II
Ведомость потребности в материалах

Стадия	Лист	Листов
Р	1	2

Энергосетьпроект
Северо-Западное отделение
Ленинград

Типовой проект Альбом II

№ строки	Наименование материала и единица измерения	Код материала	Код ед. изм.	Количество тип	Количество инд.	Количество всего
1	Сталь крупносортная, т	095100	168		1,69	1,69
2	Сталь среднесортная, т	095200	168		0,18	0,18
3	Сталь мелкосортная, т	095300	168		0,06	0,06
4	Всего сортового проката обыкновенного качества, стали сортовой					
5	конструкционной, металлоизделий промышленного назначения в натуральной массе т		168	7,32	1,93	9,25
6	Всего приведенной стали к классам А-I и С38/23 т		168	9,25	1,93	11,18
7	в т.ч. на изготовление сборных железобетонных конструкций т		168	9,25		9,25
8	строительные стальные конструкции т		168		1,93	1,93
9						
10	Цемент т	573000	168	32,2		32,2
11	Портландцемент М300, т	573151	168	1,0		1,0
12	То же М400, т	573152	168	31,2		31,2
13	Цемент, приведенный к					
14	марке 400 (всего) т		168	32,1		32,1
15	в т.ч. на изготовление					
16	сборных железобетонных					
17	и бетонных конструкций, т		168	32,1		32,1
18						
19						

Взам инв. №

Подпись и дата

Инв. № подл.

Привязан

Инв. №

407-9-25.85 КЖ. ВМ

Лист 2

сф 649-01

Формат А4

Типовой проект 407-9-25.85 Альбом II

12650ТМ-Т2-46

Ведомость рабочих чертежей основного комплекта марки ВК2

Лист	Наименование	Примечание
1	Общие данные (начало)	
2	Общие данные (окончание)	
3	План и схемы сетей водоснабжения и канализации В1, Т3 и К1	

Основные показатели по чертежам марки ВК

Наименование системы	Потребный напор на вводе, м, вод, ст.	Расчетный расход				Установленная мощность электродвигателей квт.	Примечание
		$\frac{м^3}{сут}$	$\frac{м^3}{ч}$	$\frac{л}{с}$	при пожаре, $\frac{л}{с}$		
В1	16	1,45	1,17	1,11	—	—	
Т3	10	—	0,60	0,40	—	—	
К1		1,45	—	2,71	—	—	

Ведомость ссылочных и прилагаемых документов

Обозначение	Наименование	Примечание
	Ссылочные документы	
А 178001	Опорные конструкции и средства	Сантехпро-
Выпуск I	крепления стальных трубопроводов	ект
	внутренних санитарно-технических	
	систем.	
Серия 4.900-8	Типовые конструкции и детали зда-	Сантехпро-
Выпуск IV	ний и сооружений. Внутреннее са-	ект
	нитарно-техническое оборудование	
	Прилагаемые документы	
ВК СО	Спецификация оборудования	
ВК ВМ	Ведомость материалов.	

Удостоверяю, что проект соответствует действующим нормам и правилам а эксплуатация сооружений с пожароопасным и взрывоопасным характером производства безопасна при соблюдении предусмотренных проектом мероприятий

Главный инженер проекта Парфенов

Инв. № подл.	Подпись и дата	Взам. инв. №

Привязан

Инв. №

ТП 407-9-25.85 ВК

ГИП	Парфенов		22.12
Нач. отд	Есионов		29.12
Нач сект	Булавская		29.12.85
Исполн.	Тонис		28.12.85
Провер.	Булавская		28.12.85
Н.контр.	Ковалев		22.12.85

Здания вспомогательного назначения из элементов БМЗ комплектной поставки

ЗВН тип II

Стадия	Лист	Листов
Р	1	3

Общие данные (начало)

ЭНЕРГОСЕТЬПРОЕКТ Северо-Западное отделение Ленинград

сф 649-01

Типовой проект 407-9-25.85 Альбом II

Общие указания

Чертежи марки ВК2 разработаны на основании технологического и архитектурно-строительного заданий.

Относительной отметке 0.000 соответствует абсолютная отметка [ ]. Отметка чистого пола, принятая за 0.000 превышает отметку планировки у здания на 0.30 м.

Вода в здании вспомогательного назначения требуется для обеспечения хозяйственно-бытовых расходов обслуживающего персонала, душевых расходов и расходов на поливку территории. Количество работающих составляет 18 человек в сутки. Работа в одну смену.

Расходы воды и стоков определены в соответствии со СН и П II-30-76 „Внутренний водопровод и канализация зданий. Нормы проектирования" и СН и П II-34-76 „Горячее водоснабжение. Нормы проектирования" и приведены в таблице основных показателей. Расход воды на поливку определяется при привязке проекта к конкретному объекту и записывается в строке системы В1 в графе „Примечание" таблицы основных показателей.

Здание оборудуется хозяйственно-питьевым водопроводом, системой горячего водоснабжения и бытовой канализацией.

Хозяйственно-питьевой водопровод подключается к внешней одноименной сети площадки подстанции одним вводом диаметром 65 мм.

Горячая вода приготавливается в водонагревателе, располагаемом в помещении котельной.

Бытовая канализация присоединяется к внешней сети бытовой или общесплавной канализации площадки подстанции одним выпуском диаметром 100 мм.

Сети систем водоснабжения и канализации монтируются в соответствии с требованиями СН и П III-28-75 „Санитарно-техническое оборудование зданий и сооружений. Правила производства и приема работ".

Все трубы систем водоснабжения окрашиваются масляной краской за 2 раза, а трубы канализации кузбасским лаком за 2 раза.

Инв. № подл.	Подпись и дата	Взам. инв. №

Привязан			
Инв. №			

ГИП	Парфенов	[подпись]	22.12.
Нач. отд.	Есионов	[подпись]	23.12.
Нач. сект.	Булавская	[подпись]	23.12.
Исполн.	Тонис	[подпись]	22.12.82
Провер.	Булавская	[подпись]	23.12.
Н. контр.	Ковалев	[подпись]	22.12.82

ТП 407-9-25.85 ВК

Здания вспомогательного назначения из элементов БМЗ комплектной поставки

ЗВН тип II

Стадия	Лист	Листов
Р	2	

Общие данные (окончание)

ЭНЕРГОСЕТЬПРОЕКТ Северо-Западное отделение Ленинград

ф 649-01

Формат А3 копировал Феск

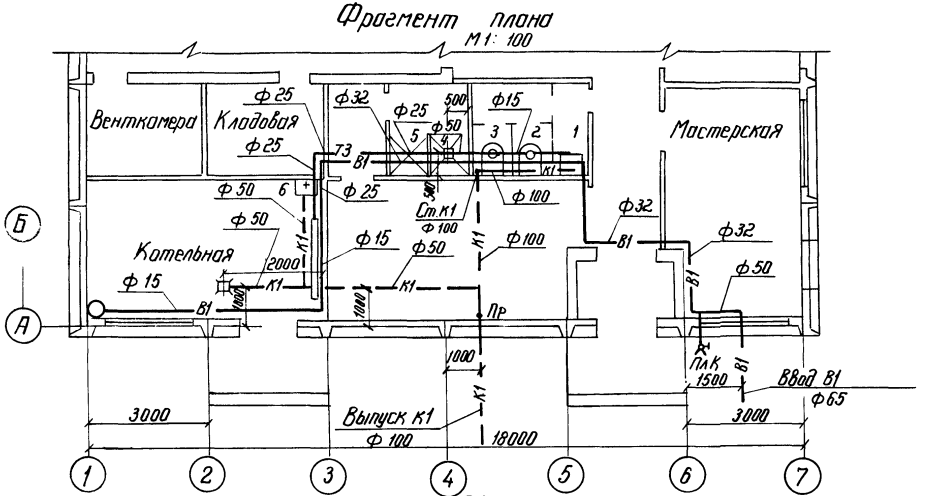

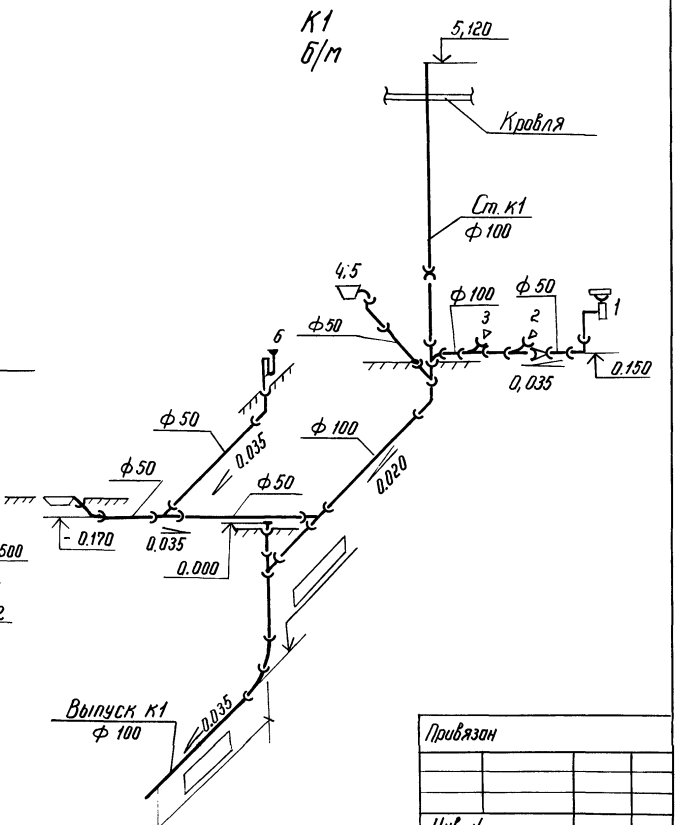

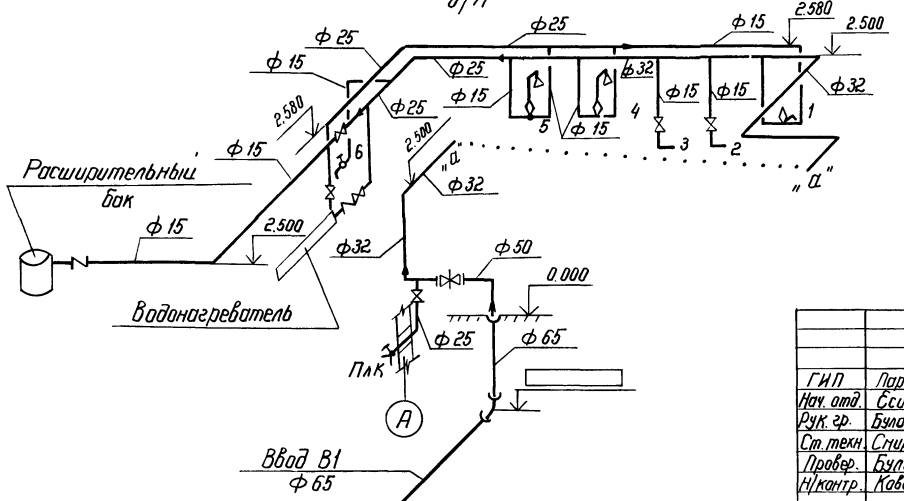

				ТП 407-9-25.85 ВК		
ГИП	Парфенов		10.09.32	Здания вспомогательного назначения из элементов БМЗ комплектной поставки		
Нач. отд.	Есионов		10.09.32			
Рук. гр.	Булавская		23.12	ЗВН тип II	Стадия: Р	Лист: 3
Ст. техн.	Смирнова		23.12			
Провер.	Булавская		23.12	План и схемы сетей водоснабжения и канализации В1, Т3 и К1	Энергосетьпроект Северо-Западное отделение Ленинград	
Н/контр.	Ковалев		10.09.32			

Привязан

Инв. №

Инв. № подл. | Подпись и дата | Взам. инв. №

сф 649-01

Формат А3

Ведомость рабочих чертежей основного комплекта ОВ

Лист	Наименование	Примеч.
1..3	Общие данные	
4	План на отметке 0.000.	
5	Схема отопления	
6	Схемы вентиляции	
7	Установки П1 и П2	
8	Разрезы	
9	Электрокотельная. План. Спецификация.	
10	Электрокотельная. Технологическая схема.	

Ведомость спецификаций

Лист	Наименование	Примеч.
7	Установки П1 и П2	
9	Электрокотельная. План. Спецификация.	

Удостоверяю, что проект соответствует действующим нормам и правилам, а эксплуатация сооружений с пожароопасным и взрывоопасным характером производства безопасна при соблюдении предусмотренных проектом мероприятий.

Главный инженер проекта Ю.Д. Парфенов.

Ведомость ссылочных и прилагаемых документов

Обозначение	Наименование	Примеч.
	Ссылочные документы	
1.469-7 в.1.3	Покрытые здания с крышными вентиляторами для бесфонарных зданий.	
1.494-32	Зонты и дефлекторы вентиляционных установок	
4.904-27 в.1.2	Узлы воздухозабора	
5.904-4	Двери и люки для вентиляционных камер	
5.904-13 в.2	Заслонки воздушные унифицированные для систем вентиляции. Заслонки прямоугольного сечения	
5.904-5	Гибкие вставки входные и выходные отверстиям вентиляторов.	
4.903-10 в.8	Изделия и детали трубопроводов для тепловых сетей. Грязевики.	
5.904-10	Узлы прохода вентиляционных вытяжных шахт через покрытия зданий.	
3.904-10	Средства крепления стальных неизолированных воздуховодов	
4.904-25	Подставки под калориферы	
	Прилагаемые документы	
ОВ. СО л.1÷6	Спецификация оборудования	
ОВ. ВМ	Ведомость потребности в материалах	

Привязан

Инв.№

407-9-25.85 ОВ

Здания вспомогательного назначения из элементов БМЗ комплектной поставки

ГИП	Парфенов		10.09.92
Нач.отд.	Егоров		10.09.92
Рук.гр.	Хаитова		10.09.92
Инжен.	Жарковская		10.09.92
Н.контр.	Ковалев		10.09.92

3ВН тип II

Стадия	Лист	Листов
Р	1	10

Общие данные (начало)

ЭНЕРГОСЕТЬПРОЕКТ Северо-Западное отделение Ленинград

Копировал:

Формат А3

сф 649-01

Типовой проект 407-9-25.85 Альбом II 12650 тм-т2-ко

Инв.№ подл. | Подпись и дата | Взам. инв.№

Общие указания.

Проект отопления и вентиляции разработан для климатических районов с расчётной температурой наружного воздуха в холодный период минус 20°С; минус 30°С и минус 36°С.

Расчеты систем отопления и вентиляции произведены согласно строительных норм и правил:

1) СН и П II-33-75* Строительные нормы и правила. Отопление, вентиляция и кондиционирование воздуха. Нормы проектирования.

2. СН и П II-92-76 Строительные нормы и правила. Вспомогательные здания и помещения промышленных предприятий.

3. СН-245-71-Санитарные нормы промышленных предприятий.

Источником теплоснабжения и горячего водоснабжения служит встроенная электрокотельная. Теплоноситель для системы отопления служит вода с параметрами 95°-70°. Нагревательные приборы-Вода для системы горячего водоснабжения подготавливается в водоводяном подогревателе.

Монтаж и приемку работ вести согласно СН и П III-28-75. „Санитарно-техническое оборудование зданий и сооружений. Правила производства и приемки работ"

Все металлические части систем окрасить после монтажа масляной краской за 2 раза.

Из поддона крышных вентиляторов вывести трубу водогазопроводную для отвода конденсата.

План-схема

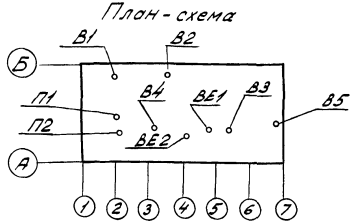

Температура внутреннего воздуха по помещениям в холодный период года

Наименование помещения	Температура °С
Стоянка аварийного автомобиля	16
Помещение ОВБ	18
Комната УТР	18
Комната тех. учебы и техники безопасности	18
Комната приема пищи	18
Мастерская	16
Душевая	25
Гардероб	18

Привязан

Инв. №

ГИП	Парфенов		10.09.92
Нач.отд.	Есионов		10.09.92
Рук.гр.	Хайтова		10.09.92
Инжен.	Жаржевская		10.09.92
Н.контр.	Хайтова		10.09.92

407-9-25.85 ОВ

Здания вспомогательного назначения из элементов БМЗ комплектной поставки

ЗВН тип II

Стадия	Лист	Листов
Р	2	

Общие данные /продолжение/

ЭНЕРГОСЕТЬПРОЕКТ Северо-Западное отделение Ленинград

Копировал:

формат А3

ф 649-01

Инв.№ подл. | Подпись и дата | Взам.инв.№

Характеристика вентиляционного оборудования

№ систем	Кол. систем	Наименование обслуживаемого помещения (технологического оборудования)	Тип установки	Вентилятор: Тип	№	Схема исполнения	Положение вращение	L1 м3/ч	P кгс/м2	n об/мин	Электродвигатель: Тип, Исполнение по взрывозащите	N1 кВт	n1 об/мин	Воздухонагреватель: Тип	№	Кол. шт.	Температура нагрева °С от	до	Расход тепла Вт/ккал/ч	Примеч.
П1	1	Стоянка автомашин	АН-105-2	Ц4-70	4	1	Л0°	4500	360/36	1400	4А80А4	1,1	1400	СФО60	1Т	1	-20	18	58000/50000	
														СФО100	1Т	1	-30	18	72500/62500	
														СФО-100	Т	1	-36	18	88160/76000	
П2	1	Административные и бытовые помещения	АР.5105-1	Ц4-70	2,5	1	П0°	530	240/24	1400	4АА56А4	0,12	1400	СФО10	1Т	1	-20	18	6728/5800	
														СФО-10	1Т	1	-30	18	8584/7400	
														СФО16	1Т	1	-36	18	10440/9000	
В1, В2	2	Стоянка автомашин		КЦ3-90	4	1	—	2250	—	910	4А71А6У2	0,37	910	—	—	—	—	—	—	
В3	1	Административн. и бытовые помещ.	АР5-105-1	Ц4-70	2,5	1		500	240/24	1400	4АА56А4	0,12	1400	—	—	—	—	—	—	
В4	1	Сушильная камера	АР5-095-1	Ц4-70	2,5	1		400	180/18	1400	4АА56А4	0,12	1400	—	—	—	—	—	—	
Р1	1	Механическая мастерская		ЗИЛ-900			—	700	—	—	—	—	—	—	—	—	—	—	—	
ВЕ1	1	Санузлы					—	100	—	—	—	—	—	—	—	—	—	—	—	
ВЕ2	1	Душевая					—	150	—	—	—	—	—	—	—	—	—	—	—	

Основные показатели по чертежам отопления и вентиляции

Наименование здания (сооружения помещения)	Объем м3	Период года при t°С	Расход тепла Вт (ккал/ч): На отопление	На вентиляцию	На горячее водоснабжение	Общий	Расход холода ккал/ч	Установленная мощность электродвигателя кВт
Здание вспомо-		-20	24754,4 / 21340	64728 / 55800	45936 / 39600	69994,4 / 60340	—	20
гательного		-30	31412,8 / 27080	81084 / 69900	45936 / 39600	65748,8 / 56680	—	2,0
назначения		-36	38053,6 / 32810	98600 / 85000	45936 / 39600	83993,6 / 72410	—	2,0
Теплоноситель для систем вентиляции - электроэнергия								

Типовой проект 407-9-25.85 Альбом II

Инв. № подл. | Подпись и дата | Взам. инв. №

Привязан

Инв. №

				407-9-25.85 ОВ
				Здания вспомогательного назначения из элементов БМЗ комплектной поставки
ГИП	Парфенов		10.09.92	ЗВН тип II
Нач. отд	Есионов		10.09.92	
Рук. гр.	Хайтова		09.09.92	
Инж.	Жаржавска		09.09.92	Общие данные /окончание/
Н. контр	Хайтова		10.09.92	

Стадия	Лист	Листов
Р	3	

ЭНЕРГОСЕТЬПРОЕКТ Северо-Западное отделение Ленинград

Копировал:

Формат А3

сф 649-01

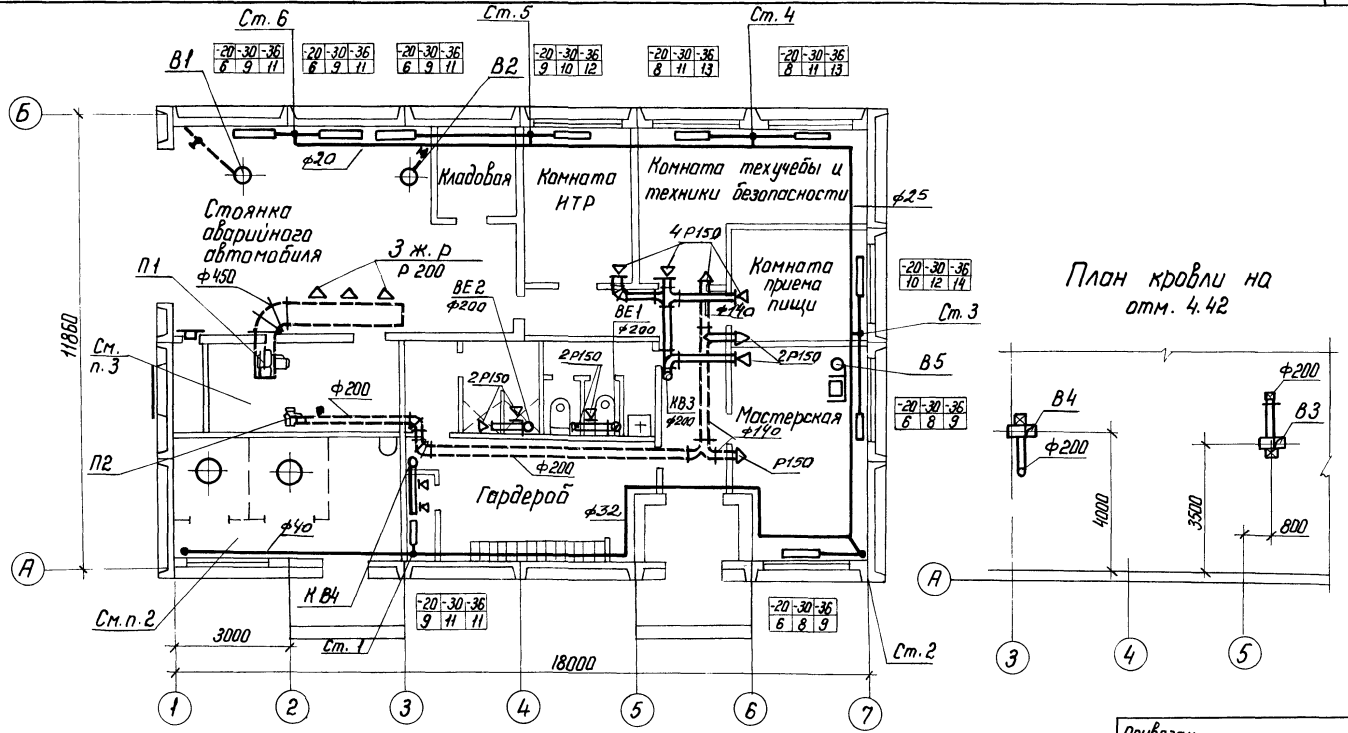

Привязан	
Инв. №	

				407-9-25.85 ОВ		
				Здания вспомогательного назначения из элементов БМЗ комплектной поставки		
ГИП	Парфенов		10.09.82	3ВН тип II	Стадия	Лист	Листов
Нач. отд.	Есионов		10.09.82		Р	4	
Рук. гр.	Хайтова		10.09.82				
Инженер	Жоржовская		10.09.82	План на отм. 0.000	ЭНЕРГОСЕТЬПРОЕКТ Северо-Западное отделение Ленинград		
Н.контр.	Хайтова		10.09.82				

Инв. № подл. | Подпись и дата | Взам. инв. №

Копир

Формат А3

сф 649-01

407-9-25.85 Альбом II
Типовой проект
12650 тм-т2-53

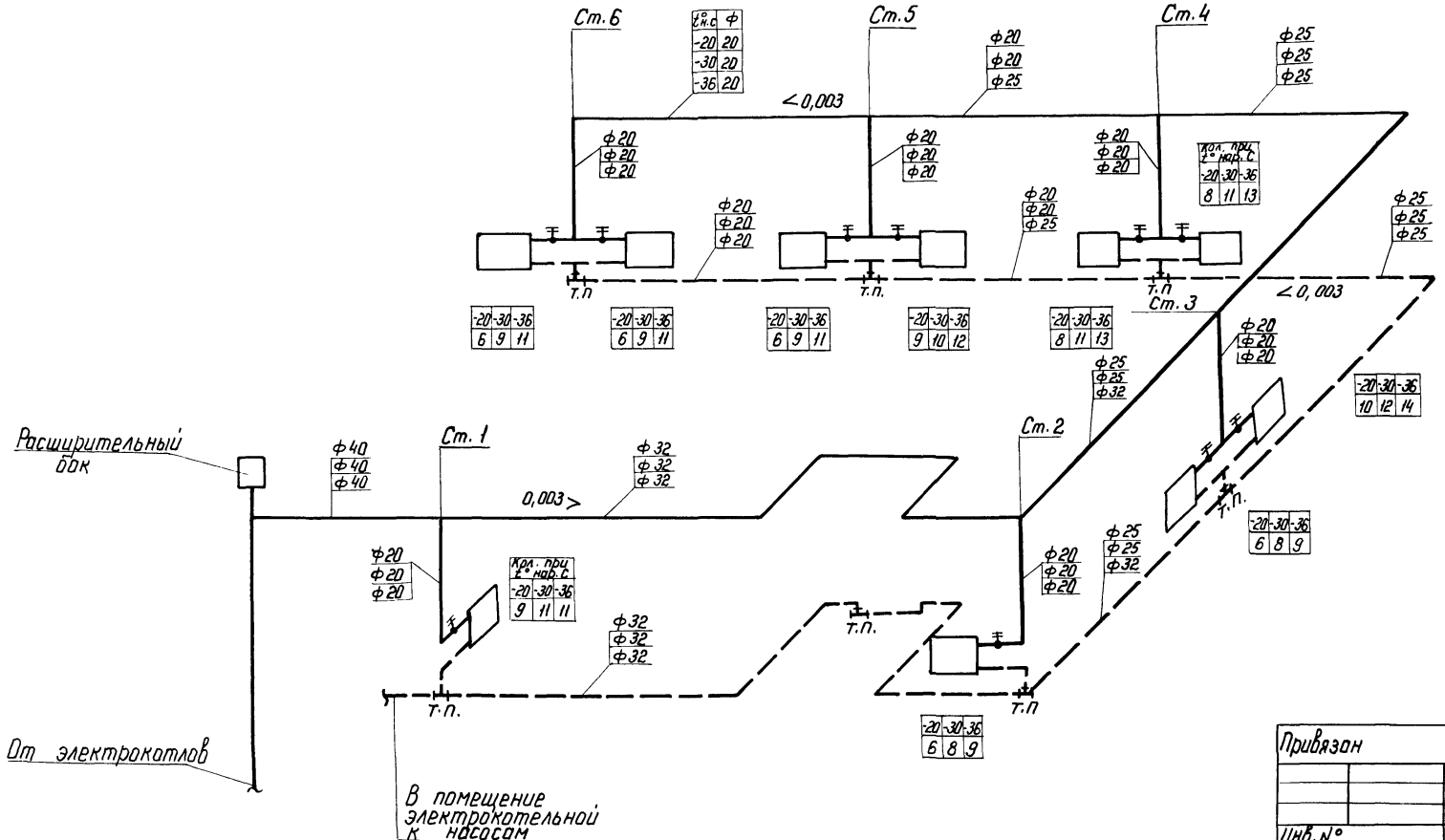

Привязан

Инв. №

				407-9-25.85 ОВ		
				Здания вспомогательного назначения из элементов БМЗ комплектной поставки		
ГИП	Парфенов		10.09.82	ЗВН тип II	Стадия	Лист	Листов
Нач. отд.	Евланов		10.09.82		Р	5	
Рук. гр.	Хайтова		10.09.82				
Инженер	Жаржавская		10.09.82	Схема системы отопления	ЭНЕРГОСЕТЬПРОЕКТ Северо-Западное отделение Ленинград		
Н.контр.	Хайтова		10.09.82				

Инв. № подл. | Подпись и дата | Взам. инв. №

Копир. Нат. ф 649-01 Формат А3

Инв.№ подл. | Подпись и дата | Взам. инв.№

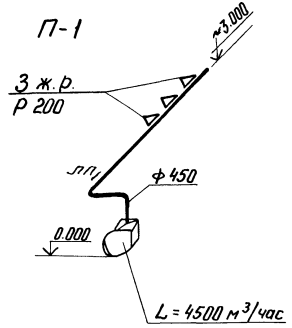

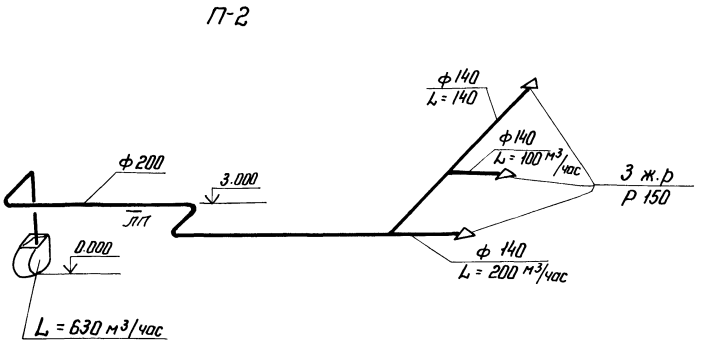

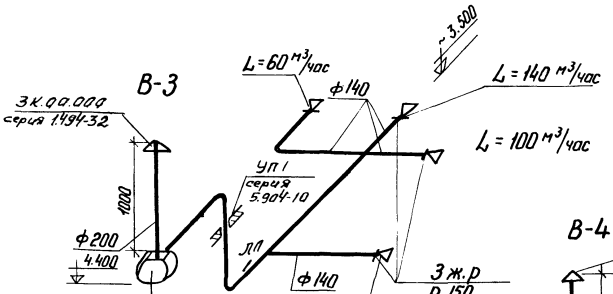

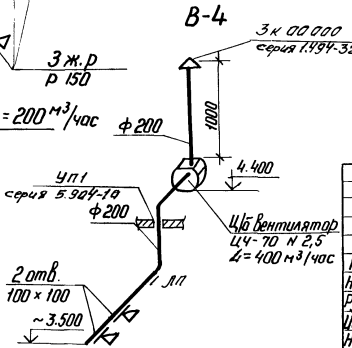

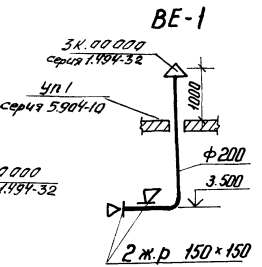

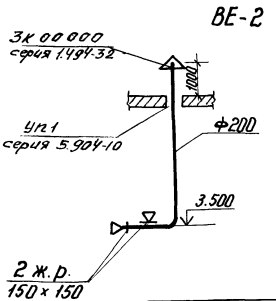

Привязан

Инв. №

				407-9-25.85	ОВ
				Здания вспомогательного назначения из элементов БМЗ комплектной поставки	
ГИП	Парфенов		10.09.32	ЗВН тип II	Стадия: Р; Лист: 6; Листов:
Нач. отд.	Есионов		10.09.32		
Рук. гр.	Хайтова		10.09.32		
Инженер	Жаржавская		10.09.32	Схемы вентиляции	ЭНЕРГОСЕТЬПРОЕКТ Северо-Западное отделение Ленинград
Н. контр.	Хайтова		10.09.32		

Копир. 14г. Формат А3

сф 649-01

Типовой проект 407-9-25.85 Альбом II 12650тм-т2-55

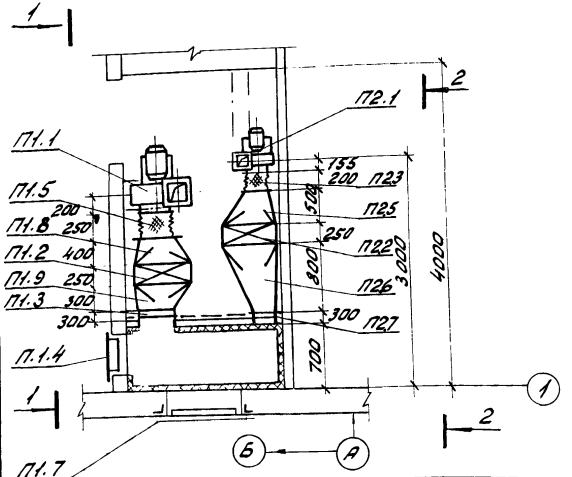

Марка	обозначение	Наименование	Кол.	Масса ед. кг	примеч.
		б/Электродвигатель 4АА56А4У N=0,12кВт n=1400об/мин	1		
П2.2		Электрокалорифер СФО 10/1Т	1		$t_н$=-20° $t_н$=-30°
		Тоже СФО 16/1Т	1	31,0	$t_{нор}$=-36°
П2.3	5.904-5	Гибкая вставка к входному отверстию			
		Вентилятора В8-2,5	1	2,43	
П2.4	—"—	Тоже к выходному отверстию ВНА-2,5	1	2,35	
П2.5	ГОСТ 19903-74	Переход из тонколистовой стали			
		300х800/700х800	1	3,92	
П2.6	—"—	Тоже 700х500/300х500	1	3,92	
П2.7	5.904-13	Заслонка воздушная Р250х250.3	1	20,6	
П2.8	4.904-26	Подставка под калорифер	1	~2,1	

Инв.№ подл. | Подпись и дата | Взам.инв.№

Спецификация

поз. Марка	Обозначение	Наименование	Кол.	Масса ед. кг	Примеч.
	Система П1				
П1.1		Вентиляционный агрегат АУ 105-2 комплект	1	85,0	
		а/Вентилятор Ц4-70 N4 исп. 1 полож. ЛО°			D=1,05м
		Электродвигатель 5.АИ80А4У1 1400об/мин. 1,1кВ			
П1.2		Электрокалорифер СФО 60/1Т	1	68,0	$t_н$=-20°
		Тоже 100/1Т	1	75,0	$t_н$=-30° $t_н$=-36°
П1.3	5.904-13	Заслонка воздушная с электроприводом			
		Р500х500Э	1	32,6	
П1.4	5.904-4	Дверь герметическая утепленная ДУ 1,25	1	36,0	
П1.5	5.904-5	Гибкая вставка к входному отв. в-ра В8У	1	4,86	
П1.6	5.904-5	Тоже к выходному отв. ВНА-У	1	3,62	
П1.7	4.904-27	Жалюзийные решетки 150х490	4	0,97	
П1.8	ГОСТ 19903-74	Переход из тонколистовой стали 400х430	1	3,92	δ=1,0
П1.9	ГОСТ 19903-74	Тоже 500х550	1	3,92	δ=1,0
П1.10	4.904-25	Подставка под калорифер	1	~2,1	
	Система П2				
П2.1		Вентиляционный агрегат А2,5-105-1 компл.	1	27,0	
		а/Вентилятор Ц4-70 N2,5 исп. 6 положен. Пр 0°			D=1,05м

Привязан

Инв.№

					407-9-25.85		ОВ
					Здания вспомогательного назначения из элементов БМЗ комплектной поставки		
ГИП	Парфенов			10.09.87	ЗВН тип II	Стадия	Лист	Листов
Нач.отд.	Есионов			10.09.87		Р	7	
Рук.гр.	Хайтова			10.09.87				
Инженер	Харжавская			10.09.87	Установки П1 и П2	ЭНЕРГОСЕТЬПРОЕКТ Северо-Западное отделение Ленинград	
Н.контр.	Хайтова			10.09.87			

Копировал: Ант. Ний формат А3

сф 649-01

1-1

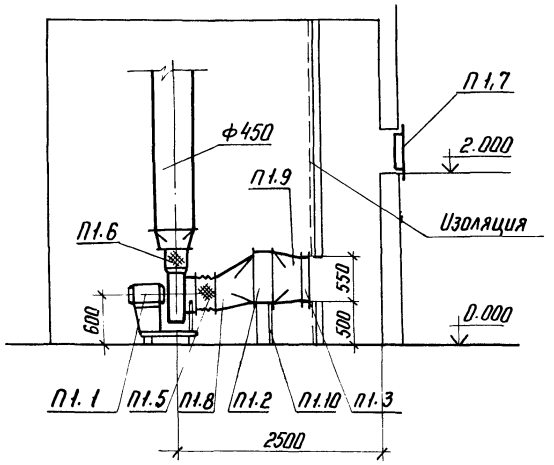

2-2

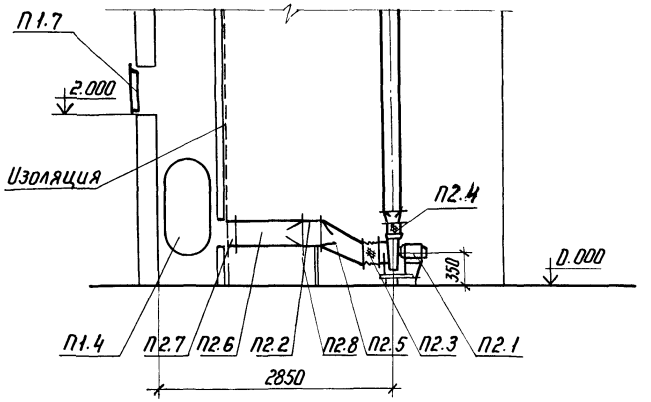

Привязан

Инв.№

				407-9-25.85		ОВ
				Здания вспомогательного назначения из элементов БМЗ комплектной поставки		
ГИП	Парфенов		10.09.82	ЗВН тип II	Стадия	Лист	Листов
Нач.отд.	Есипов		10.09.82		Р	8	
Рук. гр.	Хайтова		10.09.82				
Инженер	Жоржавская		10.09.82	Разрезы	ЭНЕРГОСЕТЬПРОЕКТ Северо-Западное отделение Ленинград		
Н.контр.	Хайтова		10.09.82				

Копир. №5 формат А3

сф 649-01

Инв.№ подл. | Подпись и дата | Взам. инв.№

Типовой проект 407-9-25.85 Альбом II 12650 тм-т2-57

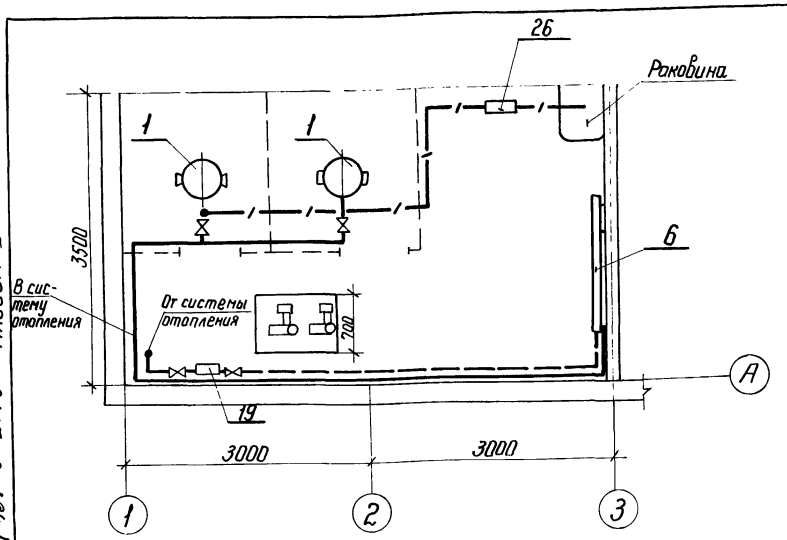

19	16-40 Т 3401	Грязевик адометский	1		
20	ГОСТ 3262-75	Труба водогазопроводная ф 25	25пм	2,39	t°нар=-20
			19пм		t°нар=-30
			17		t°нар=-36
21	—"—	То же ф 32	22	3,09	t°нар=-20
			28		t°нар=-30
			32		t°нар=-36
22	—"—	То же ф 40	19	3,84	t°нар=-20
			30		t°нар=-30
			50		t°нар=-36
23		Подставка под водоподогреватель	1		
24		Маты минераловатные δ=40	1,0м³		
25		Асбестоцементная штукатурка	8м²		
26		Ручной насос	1	13,0	

Спецификация

Марка, поз.	Обозначение	Наименование	Кол.	Масса ед. кг	Примечание
1		Электродный котел КЭВ-40/04	1	88,0	t°нар=-20°
		КЭВ-69/04	1	124,0	
		КЭВ-40/04	1	88,0	t°нар=-30
		КЭВ-63/04	1	124,0	
		КЭВ-63/04	2	—"—	t°нар=-36
2		Насосы 1,5к8/19 с электродвигателем 4А80А2	2		
3		Бак расширительный А 16.8041-000	1		
4	РД-32	Регулятор давления	1		
5	15кч 3бр	Клапан предохранительный ф 40	3		
6		Водоподогреватель секционный	1	280	L=20 м
7	15кч 888р	Вентиль с электромагнитным приводом	1		
8	15кч 892-11	То же ф 25	2		
9	1661 бк	Клапан обратный муфтовый ф 40	2		
10	—"—	То же ф 25	1		
11	15кч 18п	Вентиль запорный муфтовый ф 15	2	0,75	
12	—"—	То же ф 20	5		
13	—"—	То же ф 32	4		
14	—"—	То же ф 40	6		
15	1146 бр	Кран пробковый муфтовый ф 25	1		
16	ГОСТ 2823-59	Термометр ртутный до 200°	4		
17	ГОСТ 8625-85	Манометр 0-6 кгс/см	6		
18		Реле поплавковое РП-40	2		

Привязан

Инв. №

Взам. инв. № | Подпись и дата | Инв. № подл.

			407-9-25.85	ОВ
			Здание вспомогательного назначения из элементов БМЗ комплектной поставки	
ГИП	Парфенов	10.09.87	ЗВН тип II	Стадия: Р; Лист: 9; Листов:
Нач. отд.	Есионов	10.09.87		
Рук. гр.	Хайтова	10.09.87	Электрокотельная План. Спецификация	ЭНЕРГОСЕТЬПРОЕКТ Северо-Западное отделение Ленинград
Инженер	Жаржавская	10.09.87		
Н. контр.	Хайтова	10.09.87		

Копир. №5 сф 649-01 формат А3

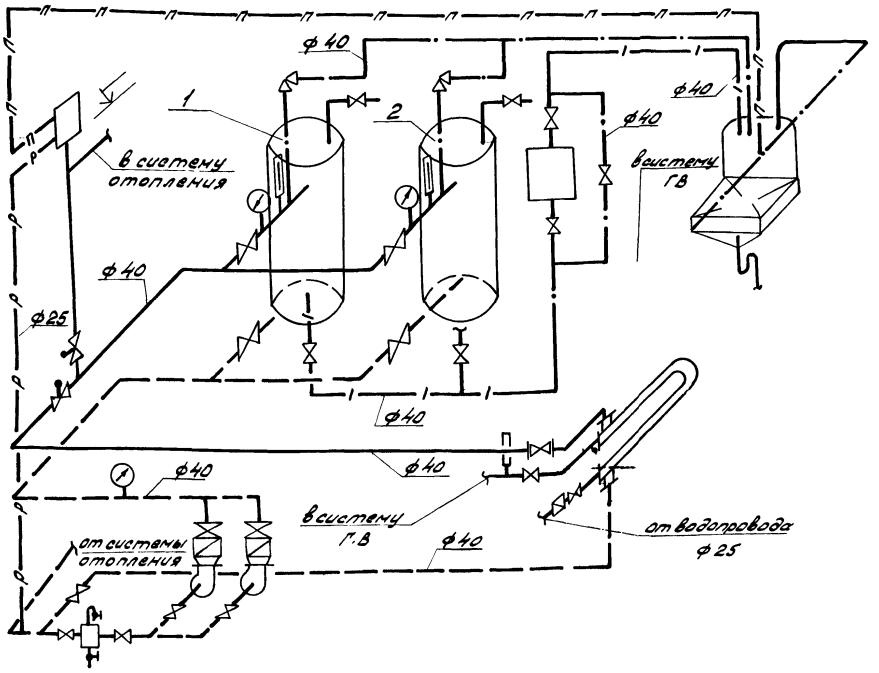

1. Трубопроводы горячей воды и электрокотлы изолировать минераловатными плитами δ=30мм на синтетической связке, покрыта асбоцементной коркой δ=10мм. на металлической сетке, обернуть миткалем и окрасить масляной краской за 2 раза.
2. Корпуса электрокотлов и электродвигатели заземлить.

3. Для автоматического поддержания определенного уровня воды в расширительном баке на его боковой стенке предусмотрены штуцера для присоединения двух реле уровня РП-40, одно из которых дает импульс на включение подпиточных устройств, а другое – на их выключение.

Привязан

Инв.№

				407-9-25.85 ОВ		
				Здания вспомогательного назначения из элементов БМЗ комплектной поставки		
ГИП	Парфенов		10.09.82	ЗВН тип II	Стадия	Лист	Листов
Нач.отд	Есионов		10.09.82		Р	10	
Рук.гр.	Хайтова		10.09.82	Электрокотельная. Технологическая схема	ЭНЕРГОСЕТЬПРОЕКТ Северо-Западное отделение Ленинград	
Инженер	Харжавская		10.09.82			
Н.контр.	Хайтова		10.09.82			

Копировал: Нат Формат А3

Инв.№ подл. | Подпись и дата | Взам.инв.№

сф 649-01

Типовой проект 407-9-25.85 Альбом II 12650ТМ-Т2-59

№ строки	Наименование материала и единица измерения	Код материала	Код ед. изм	Количество тип	Количество инд.	Количество всего
1	Трубы стальные водогазо-					
2	проводные м	138500	006		49	49
3	т	138500	168		0.117	0.117
4	Трубы чугунные (всего) м		006		36	36
5	т		168		0.430	0.430
6	Трубы чугунные напорные					
7	водопроводные, м	146100	006		8	8
8	т	146100	168		0.108	0.108
9	Трубы чугунные канализацион-					
10	ные и фасонные части к ним					
11	м	492500	006		28	28
12	т	492500	168		0,322	0,322
13	Материалы лакокрасочные, кг	231000	166		1.00	1,00
14						
15						

Примечание В графе „тип" указано количество материалов, потребное для изготовления типовых и стандартных изделий, а в графе „инд" индивидуальных (нетиповых) конструкций и изделий.

Взам. инв. № | Подпись и дата | Инв. № подл.

Привязан

Инв. №

ВК. ВМ

Нач отд	Есионов		10.09.82
Рук груп	Булавская		09.09.82
Ст техн	Смирнова		09.09.82
Н. контр	Ковалев		10.09.82

ЗВН тип II
Ведомость потребности в материалах

Стадия	Лист	Листов
Р		1

ЭНЕРГОСЕТЬПРОЕКТ
Северо-Западное отделение
Ленинград

gost.e-ecolog.ru

Альбом II Типовой проект

№ строки	Наименование материала и единица измерения	Код материала	Код ед. изм.	Количество Тип	Количество Инд.	Количество Всего
1	Сетка стальная сварная					
2	арматурная т.	127600	168		001	0.01
3	Сталь сортовая конструк-					
4	ционная. т	095000	168		1,6	1,6
5	Сталь среднесортная, т.	093200	168		0.16	0.16
6	Сталь толстолистовая рядо-					
7	вых марок (от 4 мм), т.	097100	168		0 69	0,69
8	Сталь тонколистовая тол-					
9	щиной от 1 до 1,8 мм, т	097300	168		0,2	0,2
10	Сталь кровельная, т	097400	168		0,55	0,55
11	Трубы стальные водогазопро-					
12	водные, м	138500	006		110	110
13	т		168		0.32	0,32
14	Материалы лакокрасочные, кг	231000	166		20.0	20 0
15	Вата минеральная м³	576110	113		1,0	1,0
16						
17						

Примечание В графе „тип" указано количество материалов, потребное для изготовления типовых и стандартных изделий, а в графе „инд" - индивидуальных (нетиповых) конструкций и изделий

Взам. инв. № | Подпись и дата | Инв. № подл.

Привязан

Инв. №

407-9-25.85

ОВ. ВМ

ГИП	Парфенов		10.09.82
Нач. отд	Есионов		09.09.82
Рук. гр.	Хайтова		09.09.82
Инжен.	Жоржовская		09.09.82
Н контр.	Ковалев		10.09.82

ЗВН тип II
Ведомость потребности в материалах

Стадия	Лист	Листов
Р		1

ЭНЕРГОСЕТЬПРОЕКТ
Северо-Западное отделение
Ленинград

сф 649-01

Копировал Феоктов Формат А4