11128 тм, 12650 тм-т 4-1

ТИПОВОЙ ПРОЕКТ
407-9-24.85

ЗДАНИЯ ВСПОМОГАТЕЛЬНОГО НАЗНАЧЕНИЯ ИЗ ЭЛЕМЕНТОВ БМЗ КОМПЛЕКТНОЙ ПОСТАВКИ

АЛЬБОМ IV

РАБОЧИЕ ЧЕРТЕЖИ СТРОИТЕЛЬНЫХ ИЗДЕЛИЙ

СФ ГИПИ 620062, г.Свердловск, ул.Чебышева,4
Зак 3234 инв.сф 648-04 тираж 40
Сдано в печать 9.06. 1989 Цена 2-96

СФ 648-04

gost.e-ecolog.ru

11128 тм, 12650 тм-т4-2

ТИПОВОЙ ПРОЕКТ
407-9-24.85
ЗДАНИЯ ВСПОМОГАТЕЛЬНОГО НАЗНАЧЕНИЯ ИЗ ЭЛЕМЕНТОВ БМЗ КОМПЛЕКТНОЙ ПОСТАВКИ

Альбом IV

Состав проекта

Альбом I	Общая пояснительная записка
Альбом II	Архитектурно-строительные и санитарно-технические решения
Альбом III	Электротехнические решения
Альбом IV	Рабочие чертежи строительных изделий
Альбом V	Спецификации оборудования
Альбом VI	Сметная документация

СФ 648-04

Разработан
Северо-Западным отделением
института "Энергосетьпроект"
Минэнерго СССР

Утвержден и введен
в действие Минэнерго СССР
протокол N 39 от 14.12.82

Зам. главного инженера В.В. Карпов.
Главный инженер проекта Ю.Д. Парфенов

формат А3

Содержание альбома IV

Обозначение	Наименование	Стр.
1	2	3
—	Титульный лист	1
—	Содержание альбома IV	2
	Строительные изделия к комплекту марки АР	
АРИ — 001л 1...3	Каркас полотна ворот (правый)	3...5
— 010	Коробка деревянная	6
— 011	Колитка деревянная	7
— 020	Петля верхняя (левая)	8
— 021	Петля нижняя (левая)	9
— 022	Скоба воротная	10
— 023	Щеколда фалевая	11
— 051	Шайба	12
— 052	Втулка	
— 053	Крышка	
— 054	Опора	
— 055	Корпус	13
— 056	Ось	
— 057	Корпус	
— 058	Шайба	14
— 059	Ось	
— 060	Накладка	
— 061	Втулка	
— 062	Корпус	15
— 063	Опора	
— 064	Корпус	
— 080	Ручка	16
— 081	Планка	17
— 082	Планка	18
— 083	Ось	
— 084	Планка	
АРИ — 085	Ручка	19
— 086	Ручка	
Строительные изделия к комплекту марки КЖ		
КЖИ — 001	Марка МП (МП-1, МП-17)	20
— 002	Марка МП (МП-16, МП-19, МП-22)	
— 003	Марка МП (МП2 ... МП-4)	21
— 004	Марка МП-5	22
— 005	Марка МП (МП-6, МП-7)	23
— 006	Марка МП-8	24
— 007	Марка МП-9	
— 008	Марка МП-10	25
— 009	Марка МП-11	
— 010	Марка МП (МП-12, МП-13)	26
— 011	Марка МП-14	27
— 012	Марка МП-15	
— 013	Марка МП-20	
— 014	Марка МП (МП-21, МП-41)	
— 015	Марка МП-23	28
— 016	Марка МП-24	29
— 017	Марка МП-25	
— 018	Марка МП (МП-26... МП-29)	30
— 019	Марка МП-30	31
— 020	Марка МП-31	
— 021	Марка МП-32	32
— 022	Марка МП-18	
— 023	Марка МП-33	
— 024	Марка МП-35	33
— 025	Марка МП (МП-36, МП-37)	
— 026	Марка МП-38	34
— 027	Марка МП-39	35
— 028	Марка МП-40	36
— 029	Сваи СБ-30А	
— 030	Марка МП (МП-42 ... МП-52)	37

Инв. № подл. | Подпись и дата | Взам. инв. №

сф 648-04

Калир. Феоктистова — формат А3

Формат	Зона	Поз.	Обозначение	Наименование	Кол.	Примечание
Б4		14	-037-01	Полоса $\frac{6\times20\ ГОСТ\ 103-76}{Ст\ 3\ ГОСТ\ 535-79^{*}}$ ℓ=1740	1	1,6 кг
Б4		15	-02	То же ℓ=540	1	0,5 кг
				Материалы		
				Наплавленный металл	2,3 кг	

Формат	Зона	Поз.	Обозначение	Наименование	Кол.	Примечание
				Сборочные единицы		
А3		1	АРИ-021-01	Петля нижняя (правая)	1	13,3 кг
				Детали		
Б4		2	АРИ-030	Швеллер $\frac{10\ ГОСТ\ 8240-72}{Ст\ 3\ ГОСТ\ 535-79^{*}}$ ℓ=2960	2	25,4 кг
Б4		3	-01	То же ℓ=1470	2	12,6 кг
Б4		4	-031	Двутавр $\frac{10\ ГОСТ\ 8239-72}{Ст\ 3\ ГОСТ\ 535-79^{*}}$ ℓ=1370	1	13,0 кг
Б4		5	-032	Полоса $\frac{6\times150\ ГОСТ\ 103-76}{Ст\ 3\ ГОСТ\ 535-79^{*}}$ ℓ=150	6	1,1 кг
Б4		6	-01	То же ℓ=300	4	2,1 кг
Б4		7	-033	Полоса $\frac{6\times10\ ГОСТ\ 103-76}{Ст\ 3\ ГОСТ\ 535-79^{*}}$ ℓ=2540	1	8,2 кг
Б4		8	-034	Полоса $\frac{10\times80\ ГОСТ\ 103-76}{Ст\ 3\ ГОСТ\ 535-79^{*}}$ ℓ=250	2	1,5 кг
Б4		9	-035	Полоса $\frac{8\times270\ ГОСТ\ 82-70^{*}}{Ст\ 3\ ГОСТ\ 535-79^{*}}$ ℓ=270	1	4,6 кг
Б4		10	-01	То же ℓ=220	1	3,7 кг
Б4		11	-036	Круг $\frac{20\ ГОСТ\ 2590-71^{*}}{Ст\ 3\ ГОСТ\ 535-79^{*}}$ ℓ=1590	1	3,7 кг
Б4		12	-037	Полоса $\frac{6\times20\ ГОСТ\ 103-76}{Ст\ 3\ ГОСТ\ 535-79^{*}}$ ℓ=1100	1	1,0 кг
Б4		13	-033-01	Полоса $\frac{6\times70\ ГОСТ\ 103-76}{Ст\ 3\ ГОСТ\ 535-79^{*}}$ ℓ=1250	1	4,1 кг

Типовой проект 407-9-24.85 Альбом IV

1128тм. 12650тм-т4-4

Инв.№ подл. | Подпись и дата | Взам. инв.№

Нач.сект.	Роменский		10.09.85
ГИП	Порфенов		10.09.85
Гл.спец.	Ковалев		10.09.85
Рук.гр.	Шленова		10.09.85
Проверил	Корнилова		10.09.85
Инженер	Панкратьева		10.09.85
Н.контр.	Ковалев		10.09.85

407-9-24.85 АРИ-001

Каркас полотна ворот (правый)

Стадия	Масса	Масштаб
Р	150	—
Лист 1	Листов 3	

ЭНЕРГОСЕТЬПРОЕКТ Северо-Западное отделение Ленинград

Копировал Акиф

Формат А3

сф 648-04

Типовой проект 407-9-24.85 Альбом IV 11128тм, 12650тм-т4-5

Вид снаружи

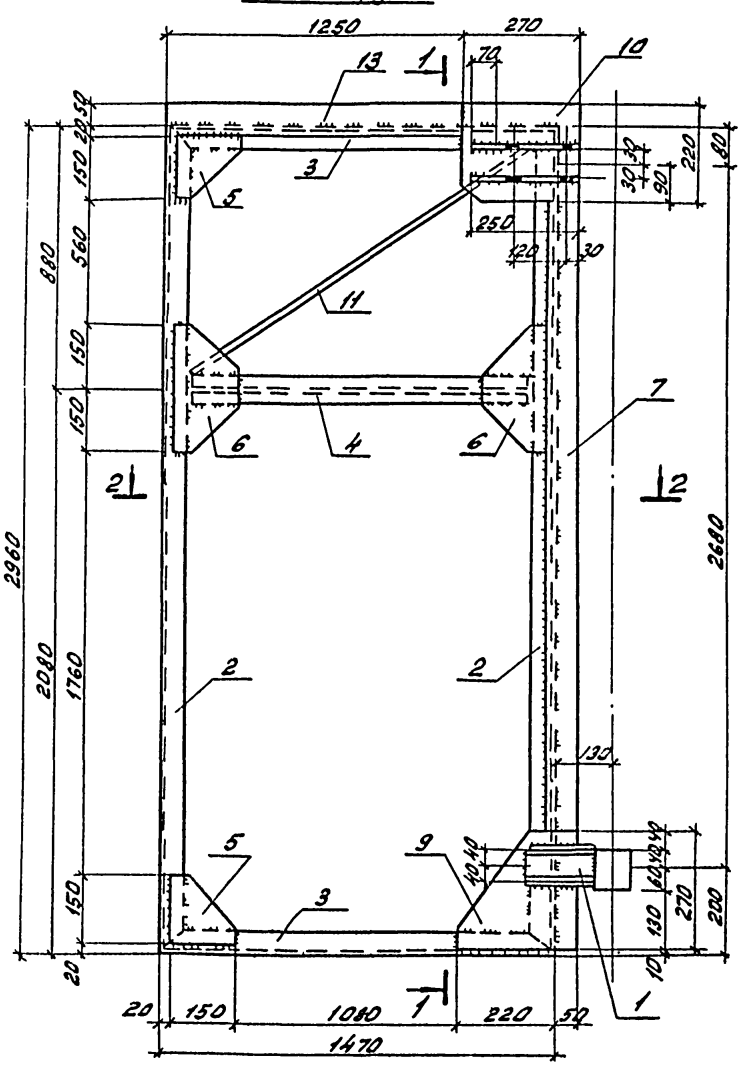

1-1

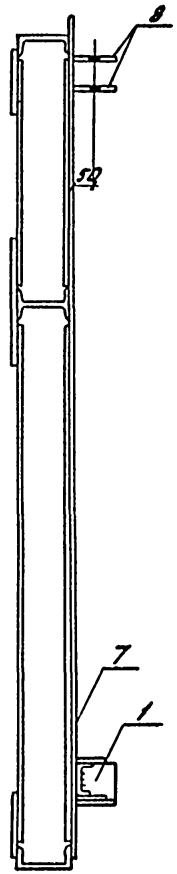

2-2

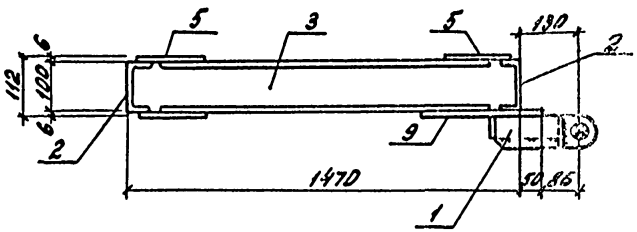

Каркас полотна ворот (левый) выполняется зеркально и имеет обозначение АРИ-001-01.

Инв.№ подл.	Подпись и дата	Взам.инв.№

407-9-24.85 АРИ-001 Лист 2

Копировал: [illegible] формат А3

сф 648-04

Типовой проект Альбом IV 11128 ТМ, 12650 ТМ-Т4-6

407-9-24.85

Вид изнутри

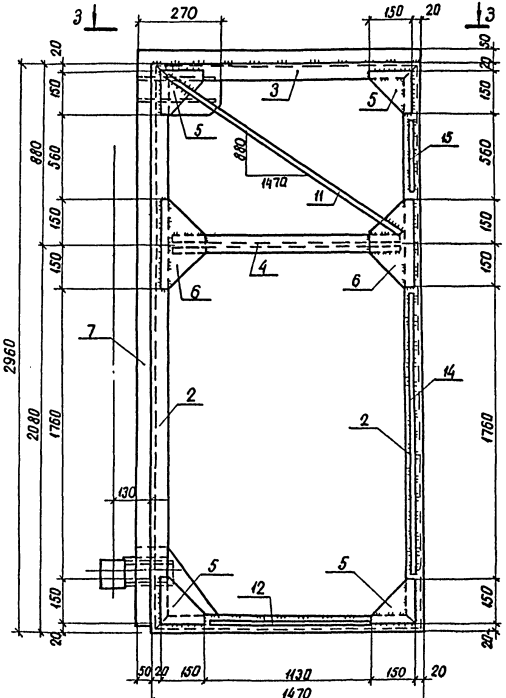

3-3

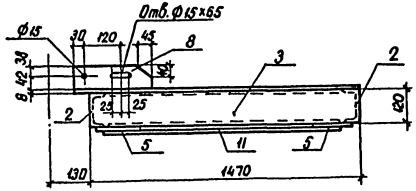

Все сварные швы $K_f=6$

Инв. № подл.	Подпись и дата	Взам. инв. №

407-9-24.85 АРИ-001 Лист 3

копировал Анид. С. сф 648-04 формат А3

Типовой проект 407-9-24.85 Альбом IV 11128 тм, 12650 тм-т 4-7

Аксонометрия вязки углов коробки

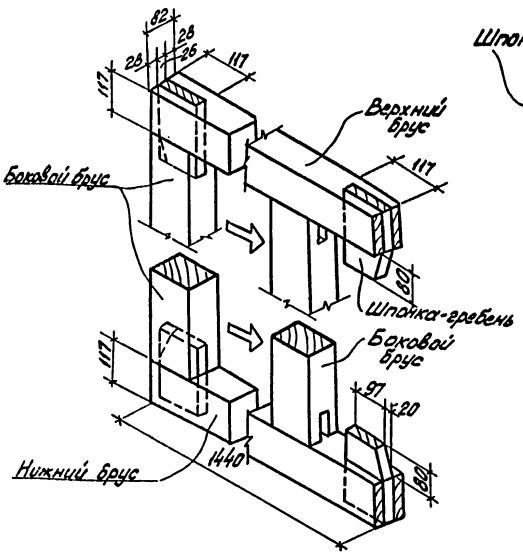

Схема монтажа коробки.

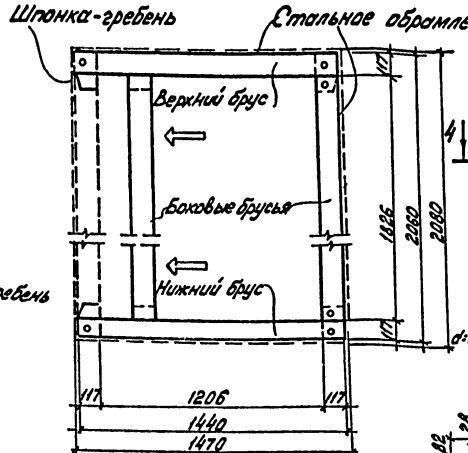

Коробка нижнего заполнения

Панели

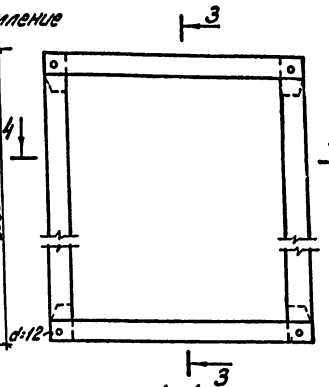

3-3

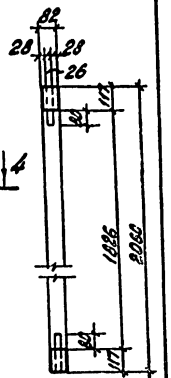

4-4

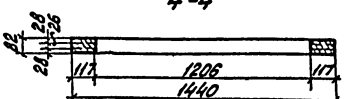

2-2

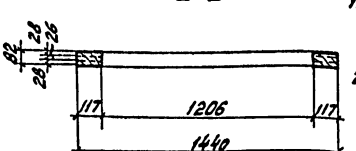

1. Филенчатые щиты закладывается после установки коробок на место закрепления углов нагелями и пришивки с одной стороны раскладок.
2. Шпонка-гребень после установки на место скрепляется с боковым брусом коробки деревянным нагелем.

Коробка верхнего заполнения панели

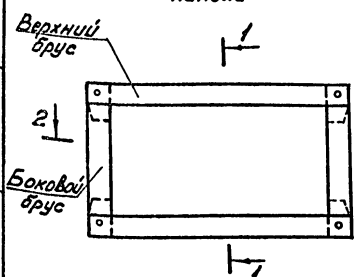

1-1

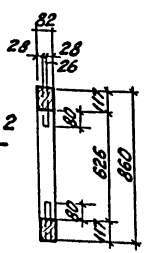

Нач. отд.	Роменский		10.09.82
ГИП	Парфенов		10.09.82
Гл. спец.	Ковалев		10.09.82
Рук. гр.	Шленова		06.09.82
Проверил	Корнилова		09.09.82
Инженер	Панкратова		31.08.82
Н. контр.	Ковалев		10.09.82

407-9-24.85 АРИ-010

Коробка деревянная

Стадия	Масса	Масштаб
Р	–	–

Лист | Листов 1

ЭНЕРГОСЕТЬПРОЕКТ
Северо-Западное отделение
Ленинград

Копировал: формат А3

ср 648-04

Инв. № подл. | Подпись и дата | Взам. инв. №

Аксонометрия вязки углов коробки калитки

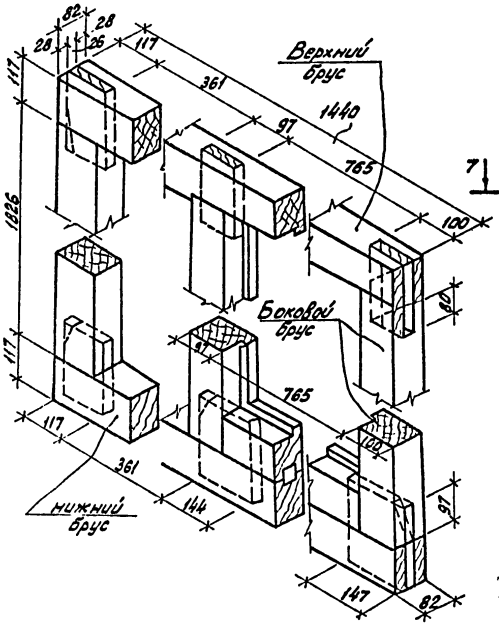

Коробка для калитки

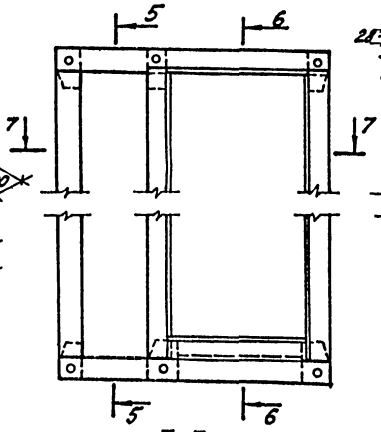

5-5

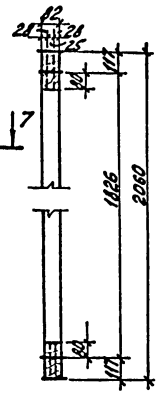

6-6

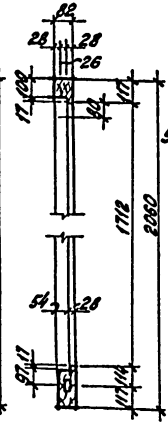

Обвязка полотна калитки

8-8

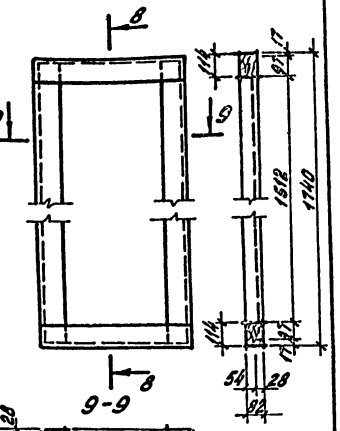

9-9

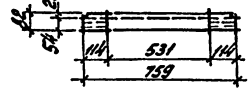

7-7

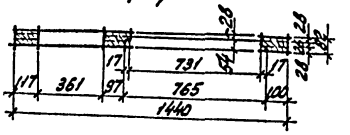

Швы обвязки полотна калитки вяжутся в двойной тип на клею, закрепляются деревянными нагелями усиливаются накладками из стальных уголковков.

Вязка углов полотна калитки

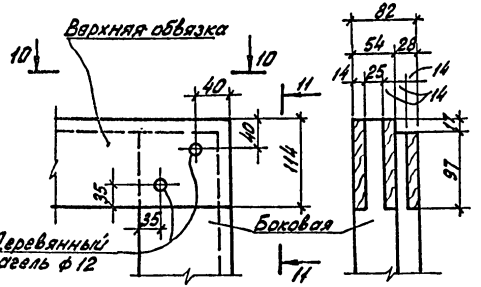

11-11

10-10

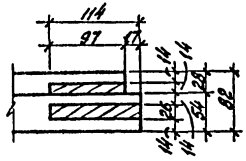

Нач. отд.	Роменский		10.09.82
ГИП	Парфенов		10.09.82
Гл. спец.	Ковалев		10.09.82
Рук. гр.	Шленова		10.09.82
Проверил	Корнилова		09.09.82
Инженер	Панкратьева		30.08.82
Н. контр.	Ковалев		10.09.82

407-9-24.85 АРИ-011

Калитка деревянная

Стадия	Масса	Масштаб
Р	—	—

Лист | Листов 1

ЭНЕРГОСЕТЬПРОЕКТ Северо-Западное отделение Ленинград

Копировал: Формат А3

сф 648-04

Инв. № подл. | Подпись и дата | Взам. инв. №

Типовой проект 407-9-24.85 Альбом IV

11128тм-тв650тм-т4-8

Типовой проект 407-9-24.85 Альбом IV 11128тм, 12650тм-ТЧ-9

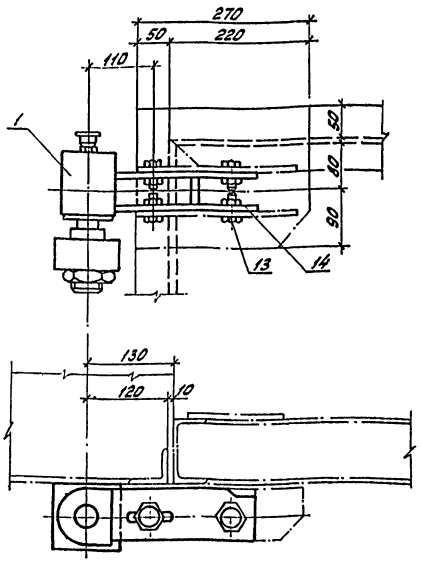

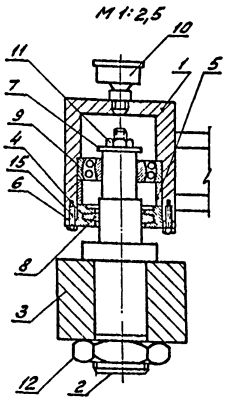

1. После сборки петли должны свободно вращаться на оси.
2. Правая петля выполняется зеркально и имеет обозначение АРИ-020-01.

Формат	Зона	Поз.	Обозначение	Наименование	Кол.	Примечание
				Сборочные единицы		
А4		1	АРИ-057	Корпус	1	6,05кг
				Детали		
А5		2	-056	Ось	1	1,6кг
А5		3	-054	Опора	1	3,4кг
А5		4	-053	Крышка	1	0,3кг
А5		5	-052	Втулка	1	1,1кг
Б4		6	—	Прокладка из картона ф 85 х 62х1	1	4отв.ф5 по ф75
А5		7	-051	Шайба	1	0,02кг
Б4		8	—	Кольцо уплотнительное из войлока ф35х48х6	1	
				Стандартные изделия		
		9		Шарикоподшипник рад. сферич. N1206 ГОСТ5720-75	1	0,22кг
		10		Масленка IV-А-6 ГОСТ 20905-75*	1	
		11		Гайка М10 ГОСТ 5927-70*	1	0,01кг
		12		Гайка М42 ГОСТ 5929-70*	1	0,29кг
		13		Болт М14х35 ГОСТ 7798-70*	4	0,006кг
		14		Гайка М14 ГОСТ 5915-70*	4	0,003кг
		15		Винт М5х16 ГОСТ 1488-75*	4	0,002кг

Нач.отд.	Роменский	[подпись]	10.09.82
ГИП	Парфенов	[подпись]	10.09.82
Гл.спец.	Ковалев	[подпись]	10.09.82
Рук.гр.	Шленова	[подпись]	06.09.82
Проверил	Корнилова	[подпись]	09.09.82
Инженер	Панкратьева	[подпись]	31.08.82
Н.контр.	Ковалев	[подпись]	10.09.82

407-9-24.85 АРИ-020

Петля верхняя (левая)

Стадия	Масса	Масштаб
Р	13,0	1:5

Лист | Листов 1

ЭНЕРГОСЕТЬПРОЕКТ Северо-Западное отделение Ленинград

Копировал: [подпись]

формат А3

сф 648-09

Инв. № подл. | Подпись и дата | Взам. инв. №

407-9-24.85 Альбом IV
Типовой проект
11120 тм 12650тм-т4-10

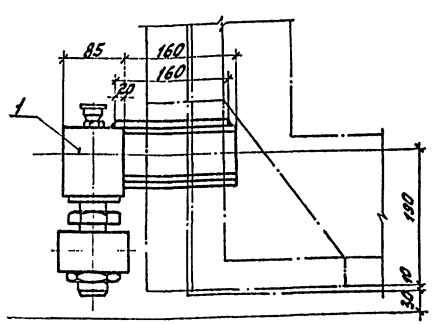

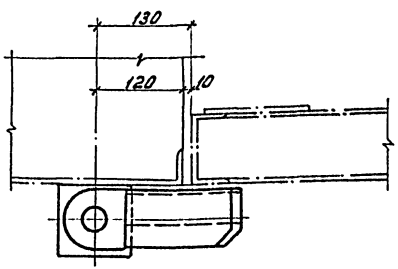

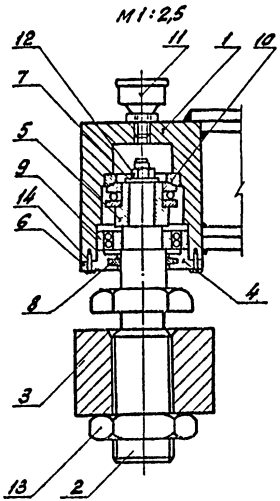

Формат	Зона	Поз.	Обозначение	Наименование	Кол.	Примечание
				Сборочные единицы		
А4		1	АРИ-064	Корпус	1	6,42кг
				Детали		
А5		2	-059	Ось	1	1,7кг
А5		3	-063	Опора	1	1,0кг
А5		4	-053	Крышка	1	0,3кг
А5		5	-061	Втулка	1	0,11кг
Б4		6	——	Прокладка из картона ф 85х62х1	1	4 шт. ф 85 по ф 75
А5		7	-058	Шайба	1	0,01кг
Б4		8	——	Кольцо уплотнительное из войлока ф 35х48х6	1	——
				Стандартные изделия		
		9		Шарикоподшипник рад. сферич. №1206 ГОСТ 5720-75	1	0,22кг
		10		Шарикоподшипник упорный, одинар. сфер. с подкл. кольцом №18206	1	0,21кг
		11		Масленка IV-А-6 ГОСТ 20905-75*	1	——
		12		Гайка М10 ГОСТ 5927-70*	1	0,011кг
		13		Гайка М42 ГОСТ 5929-70*	1	0,29кг
		14		Винт М5х16 ГОСТ 11488-75*	4	0,002кг

1. Все сварные швы Кf=6
2. Правая петля выполняется зеркально и имеет обозначение АРИ-021-01.

Нач.отд.	Доменский		10.09.85
ГИП	Парфенов		10.09.85
Гл.спец.	Ковалев		10.09.85
Рук.гр.	Шлемова		10.09.85
Проверил	Корнилова		09.09.85
Инженер	Панкратова		10.09.85
Н.контр.	Ковалев		10.09.85

407-9-24.85 АРИ-021

Петля нижняя (левая)

Стадия	Масса	Масштаб
Р	13,3	1:5
Лист	Листов 1	

ЭНЕРГОСЕТЬПРОЕКТ
Северо-Западное отделение
Ленинград

Копировал Коб

Формат А3

сф 648-04

Инв.№ подл. | Подпись и дата | Взам. инв.№

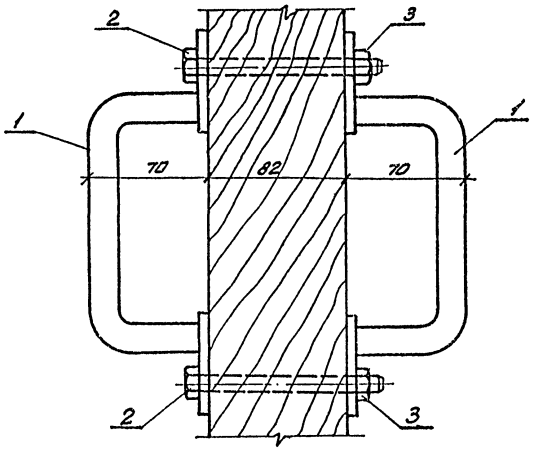

Формат	Зона	Поз.	Обозначение	Наименование	Кол.	Примечание
				Сборочные единицы		
А3		1	АРИ-080	Ручка	2	0,6кг
				Стандартные изделия		
		2		Болт М10×110 ГОСТ 7798-70*	2	0,13кг
		3		Гайка М10 ГОСТ 5915-70*	2	0,01кг

Нач. сект.	Роменский	[подпись]	10.09.82
ГИП	Парфенов	[подпись]	10.09.82
Гл. спец	Ковалев	[подпись]	10.09.82
Рук. гр.	Шленова	[подпись]	09.09.82
Проверил	Корнилова	[подпись]	09.09.82
Инженер	Панкратьева	[подпись]	30.08.82
Н. контр.	Ковалев	[подпись]	19.09.82

407-9-24.85 АРИ-022

Скоба воротная

Стадия	Масса	Масштаб
Р	1,5	1:2

Лист | Листов 1

ЭНЕРГОСЕТЬПРОЕКТ
Северо-Западное отделение
Ленинград

Копировал: [подпись]

сф 648-04

формат А3

Типовой проект 407-9-24.85 Альбом II 11128ТМ, 12650ТМ-ТЧ-11

Инв. № подл. | Подпись и дата | Взам. инв. №

Типовой проект 407-9-24.85 Альбом IX 11128 тм, 12650 тм-т.4-12

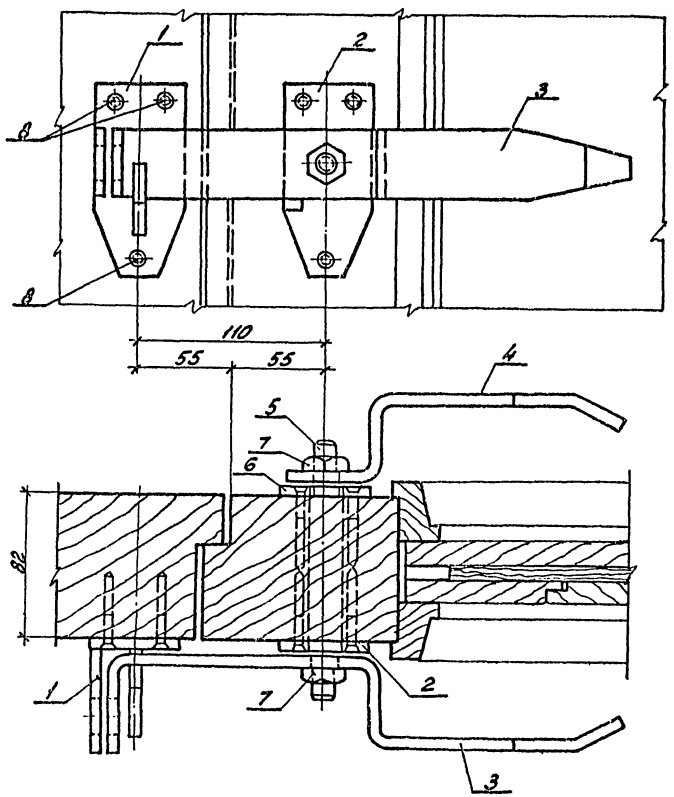

Формат	Зона	Поз.	Обозначение	Наименование	Кол.	Примечание
				Сборочные единицы		
А3		1	АРИ-081	Планка	1	0,44 кг
А4		2	-082	"	1	0,23 кг
				Детали		
А4		3	-085	Ручка	1	0,75 кг
А4		4	-086	"	1	0,47 кг
А5		5	-083	Ось	1	0,68 кг
А5		6	-084	Планка	1	0,22 кг
				Стандартные изделия		
		7		Гайка М12 ГОСТ 5915-70*	2	0,01 кг
		8		Шуруп ф5х50 ГОСТ 1145-80	9	—

Нач. отд.	Роменский		10.09.85
ГИП	Порфенов		10.09.85
Гл. спец.	Ковалев		10.09.85
Рук. гр.	Шлекова		10.09.85
Проверил	Корнилова		09.09.85
Инженер	Гончарева		31.01.86
Н. контр.	Ковалев		10.09.85

407-9-24.85 АРИ-023

Щеколда фалевая

Стадия	Масса	Масштаб
Р	2,8	1:2

Лист | Листов 1

ЭНЕРГОСЕТЬПРОЕКТ Северо-Западное отделение Ленинград

Копировал: Нач

сф 648-04 формат А3

Инв. № подл. | Подпись и дата | Взам. инв. №

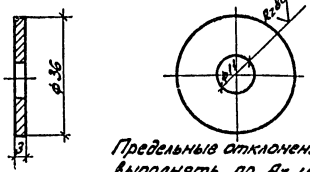

Предельные отклонения размеров выполнять по A_7 и B_7

				АРИ-051		
Нач.отд.	Романский		10.09.82	Шайба	Стадия	Масса	Масштаб
ГИП	Порфенов		10.09.82		Р	0,02	1:1
Гл.спец.	Ковалев		10.09.82		Лист	Листов 1
Рук.гр.	Шлемова		09.09.82		ЭНЕРГОСЕТЬПРОЕКТ Северо-Западное отделение Ленинград	
Проверил	Корнилова		09.09.82			
Инженер	Панкратьева		10.09.82			
Н.контр.	Ковалев		10.09.82			

Лист 3 ГОСТ 19903-74* Ст3 ГОСТ 535-79*

формат А5

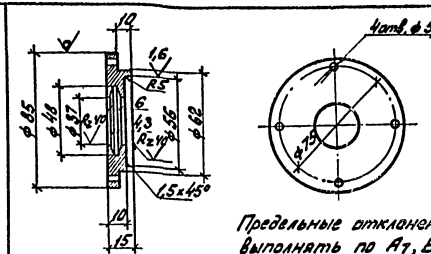

Предельные отклонения размеров выполнять по A_7, B_7 и C_{M7}.

				АРИ-053		
Нач.отд.	Романский		10.09.82	Крышка	Стадия	Масса	Масштаб
ГИП	Порфенов		10.09.82		Р	0,3	1:2
Гл.спец.	Ковалев		10.09.82		Лист	Листов 1
Рук.гр.	Шлемова		09.09.82		ЭНЕРГОСЕТЬПРОЕКТ Северо-Западное отделение Ленинград	
Проверил	Корнилова		09.09.82			
Инженер	Панкратьева		10.09.82			
Н.контр.	Ковалев		10.09.82			

Круг 85 ГОСТ 2590-71* Ст3 ГОСТ 535-79*

формат А5

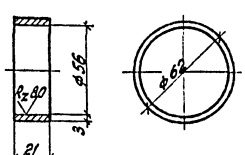

1. Предельные отклонения размеров выполнять по A_7, B_7 и C_{M7}.
2. Острые края притупить фаской 0,5×45°.

				т.п. 407-9-24.85 АРИ-052		
Нач.отд.	Романский		10.09.82	Втулка	Стадия	Масса	Масштаб
ГИП	Порфенов		10.09.82		Р	1,1	1:2
Гл.спец.	Ковалев		10.09.82		Лист	Листов 1
Рук.гр.	Шлемова		09.09.82		ЭНЕРГОСЕТЬПРОЕКТ Северо-Западное отделение Ленинград	
Проверил	Корнилова		09.09.82			
Инженер	Панкратьева		10.09.82			
Н.контр.	Ковалев		10.09.82			

Круг 65 ГОСТ 2590-71* Ст3 ГОСТ 535-79*

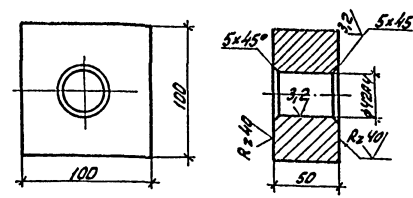

Не указанные предельные отклонения размеров выполнять по C_{M7}

				т.п. 407-9-24.85 АРИ-054		
Нач.отд.	Романский		10.09.82	Опора	Стадия	Масса	Масштаб
ГИП	Порфенов		10.09.82		Р	3,4	1:2,5
Гл.спец.	Ковалев		10.09.82		Лист	Листов 1
Рук.гр.	Шлемова		09.09.82		ЭНЕРГОСЕТЬПРОЕКТ Северо-Западное отделение Ленинград	
Проверил	Корнилова		09.09.82			
Инженер	Панкратьева		10.09.82			
Н.контр.	Ковалев		10.09.82			

Квадрат 100 ГОСТ 2591-71* Ст3 ГОСТ 535-79*

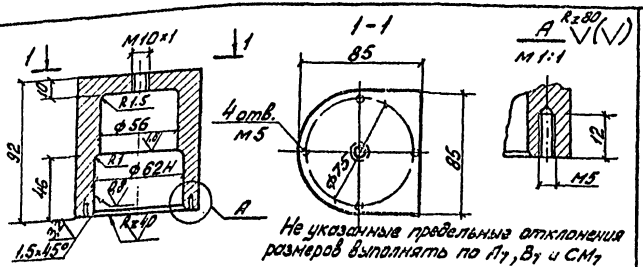

Не указанные предельные отклонения размеров выполнять по A_7, B_7 и CM_7

				АРИ-055			
Нач. отд.	Роменский		10.09.82	Корпус	Стадия	Масса	Масштаб
ГИП	Парфенов		10.09.82		Р	3,1	1:2,5
Гл. спец.	Ковалев		10.09.82		Лист	Листов 1	
Рук. гр.	Шленова		06.09.82	Квадрат 85 ГОСТ 2591-71* / Ст3 ГОСТ 535-79*	ЭНЕРГОСЕТЬПРОЕКТ Северо-Западное отделение Ленинград		
Проверил	Корнилова		09.09.82				
Инженер	Панкратьева		31.08.82				
Н. контр.	Ковалев		10.09.82				

формат А5

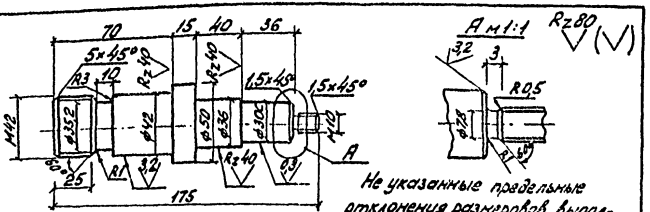

Не указанные предельные отклонения размеровов выполнять по B_7 и CM_7.

				407-9-24.85 АРИ-056			
Нач. отд.	Роменский		10.09.82	Ось	Стадия	Масса	Масштаб
ГИП	Парфенов		10.09.82		Р	1,6	1:2,5
Гл. спец.	Ковалев		10.09.82		Лист	Листов 1	
Рук. гр.	Шленова		06.09.82	Круг 50 ГОСТ 2590-71* / Ст3 ГОСТ 535-79*	ЭНЕРГОСЕТЬПРОЕКТ Северо-Западное отделение Ленинград		
Проверил	Корнилова		09.09.82				
Инженер	Панкратьева		31.08.82				
Н. контр.	Ковалев		10.09.82				

формат А5

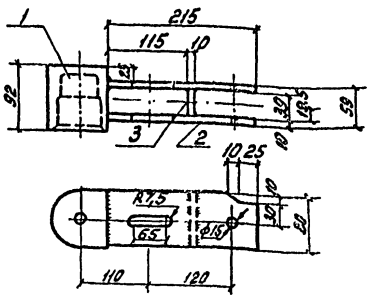

1. Узел для правой петли выполняется зеркально.
2. Все сварные швы $K_f = 5$
3. Предельные отклонения размеров выполнять по A_7 и CM_7.

Формат	Зона	Поз.	Обозначение	Наименование	Кол.	Примечание
				Детали		
А5		1	АРИ-055	Корпус	1	3,1 кг
Б4		2	АРИ-070	Полоса 10×80 ГОСТ 103-76 / Ст3 ГОСТ 535-79 ℓ=215	2	1,35 кг
Б4		3	АРИ-071	Полоса 10×40 ГОСТ 103-76 / Ст3 ГОСТ 535-79 ℓ=80	1	0,25 кг

				407-9-24.85 АРИ-057			
Нач. отд.	Роменский		10.09.82	Корпус	Стадия	Масса	Масштаб
ГИП	Парфенов		10.09.82		Р	6,05	1:5
Гл. спец.	Ковалев		10.09.82		Лист	Листов 1	
Рук. гр.	Шленова		06.09.82		ЭНЕРГОСЕТЬПРОЕКТ Северо-Западное отделение Ленинград		
Проверил	Корнилова		09.09.82				
Инженер	Панкратьева		31.08.82				
Н. контр.	Ковалев		10.09.82				

Копировал: Феоктистов

сф 648-04

формат А4

Типовой проект 407-9-24.85 Альбом IV

11128.тм, 126SOтм-т4-14

Инв. № подл. | Подпись и дата | Взам. инв. №

Типовой проект 407-9-24.85 Альбом IV 11128ТМ, 12650ТМ-ТХ-15

Инв. № подл. | Подпись и дата | Взам. инв. №

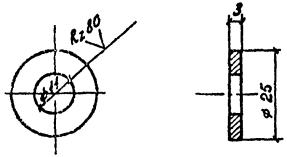

Предельные отклонения размеров выполнять по A_7 и B_7

АРИ-058

				Стадия	Масса	Масштаб
Нач. отд.	Роменский		10.09.82	Р	0,01	1:1
ГИП	Парфенов		10.09.82			
Гл. спец.	Ковалев		10.09.82	Лист	Листов 1	
Рук. гр.	Шленова		10.09.82			
Проверил	Корниловец		10.09.82	ЭНЕРГОСЕТЬПРОЕКТ Северо-Западное отделение Ленинград		
Инженер	Понкратьев		10.09.82			
Н. контр.	Ковалев		10.09.82			

Шайба

Лист 3 ГОСТ 19903-74* Ст3 ГОСТ 535-79*

Формат А5

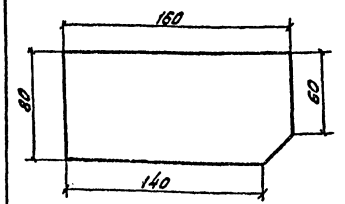

Предельные отклонения размеров выполнять по A_7.

АРИ-060

				Стадия	Масса	Масштаб
Нач. отд.	Роменский		10.09.82	Р	0,94	1:2,5
ГИП	Парфенов		10.09.82			
Гл. спец.	Ковалев		10.09.82	Лист	Листов 1	
Рук. гр.	Шленова		10.09.82			
Проверил	Корниловец		10.09.82	ЭНЕРГОСЕТЬПРОЕКТ Северо-Западное отделение Ленинград		
Инженер	Понкратьев		10.09.82			
Н. контр.	Ковалев		10.09.82			

Накладка

Полоса 10×80 ГОСТ 103-76 Ст3 ГОСТ 535-79*

Формат А5

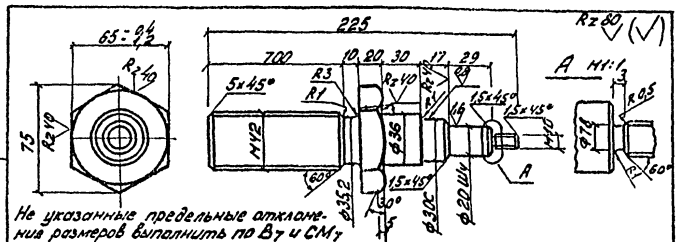

Не указанные предельные отклонения размеров выполнить по B_7 и C_{M7}

407-9-24.85 АРИ-059

				Стадия	Масса	Масштаб
Нач. отд.	Роменский		10.09.82	Р	1,7	1:2,5
ГИП	Парфенов		10.09.82			
Гл. спец.	Ковалев		10.09.82	Лист	Листов 1	
Рук. гр.	Шленова		10.09.82			
Проверил	Корниловец		10.09.82	ЭНЕРГОСЕТЬПРОЕКТ Северо-Западное отделение Ленинград		
Инженер	Понкратьев		10.09.82			
Н. контр.	Ковалев		10.09.82			

Ось

Круг 42 ГОСТ 2590-71* Ст3 ГОСТ 535-79*

Формат А5

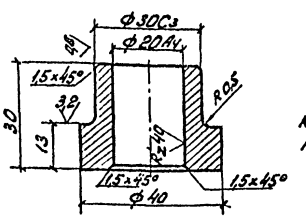

Не указанные предельные отклонения размеров выполнять по B_7 и C_{M7}.

407-9-24.85 АРИ-061

				Стадия	Масса	Масштаб
Нач. отд.	Роменский		10.09.82	Р	0,11	1:1
ГИП	Парфенов		10.09.82			
Гл. спец.	Ковалев		10.09.82	Лист	Листов 1	
Рук. гр.	Шленова		10.09.82			
Проверил	Корниловец		10.09.82	ЭНЕРГОСЕТЬПРОЕКТ Северо-Западное отделение Ленинград		
Инженер	Понкратьев		10.09.82			
Н. контр.	Ковалев		10.09.82			

Втулка

Круг 40 ГОСТ 2590-71* Ст3 ГОСТ 535-79*

Копировал: Тюк

Формат А5

сф 648-04

сф 648-04

Типовой проект 407-3-24.85 Альбом V
11128 ТМ, 12650ТМ-ТМ16

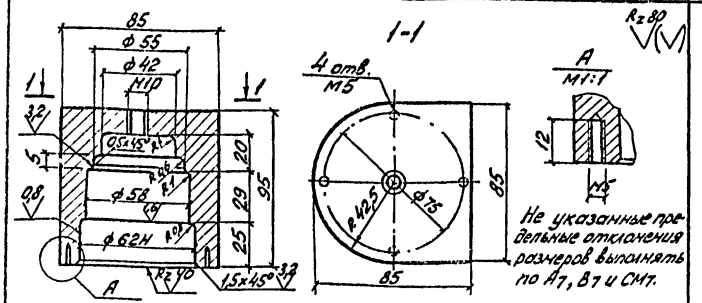

АРИ-062

				Стадия	Масса	Масштаб
Нач. отд.	Роменский		10.09.82			
ГИП	Парфенов		10.09.82	Р	3,3	1:2
Гл. спец.	Ковалев		10.09.82			
Рук. гр.	Шленова		н.контр.	Лист	Листов 1	
Проверил	Кормилов		10.09.82			
Инженер	Панкратьев		25.09.82	ЭНЕРГОСЕТЬПРОЕКТ Северо-Западное отделение Ленинград		
Н.контр.	Ковалев		10.09.82			

Квадрат 85 ГОСТ 2591-71* / Ст3 ГОСТ 535-79*

Формат А3

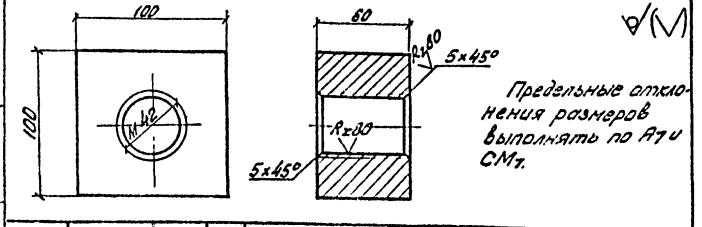

407-9-24.85 АРИ-063

				Стадия	Масса	Масштаб
Нач. отд.	Роменский		10.09.82			
ГИП	Парфенов		10.09.82	Р	4,0	1:2,5
Гл. спец.	Ковалев		10.09.82			
Рук. гр.	Шленова		н.контр.	Лист	Листов 1	
Проверил	Кормилова		10.09.82			
Инженер	Панкратьев		25.09.82	ЭНЕРГОСЕТЬПРОЕКТ Северо-Западное отделение Ленинград		
Н.контр.	Ковалев		10.09.82			

Опора

Квадрат 100 ГОСТ 2591-71* / Ст3 ГОСТ 535-79*

Формат А3

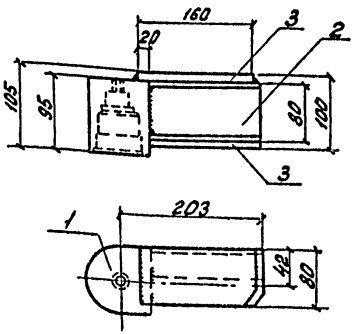

1. Узел для правой пятки выполняется зеркально.
2. Все сварные швы Кf=5
3. Предельные отклонения размеров выполнять по См7

Формат	Зона	Поз.	Обозначение	Наименование	Кол.	Примечание
				Детали		
А5		1	АРИ-062	Корпус	1	3,3 кг
Б4		2	АРИ-072	Швеллер 8 ГОСТ 8240-72 / Ст3 ГОСТ 535-79 ℓ=160	1	1,24 кг
А5		3	АРИ-060	Накладка	2	0,94 кг

407-9-24.85 АРИ-064

				Стадия	Масса	Масштаб
Нач. отд.	Роменский		25.09.82			
ГИП	Парфенов		10.09.82	Р	6,42	1:5
Гл. спец.	Ковалев		10.09.82			
Рук. гр.	Шленова		н.контр.	Лист	Листов 1	
Проверил	Кормилова		10.09.82			
Инженер	Панкратьев		25.09.82	ЭНЕРГОСЕТЬПРОЕКТ Северо-Западное отделение Ленинград		
Н.контр.	Ковалев		10.09.82			

Корпус

Копировал: Фомк

Формат А4

ф 648-01

Инв. № подл. | Подпись и дата | Взам. инв. №

Типовой проект 407-9-24.85 Альбом III 11128тм, 12650тм-ТЧ-17

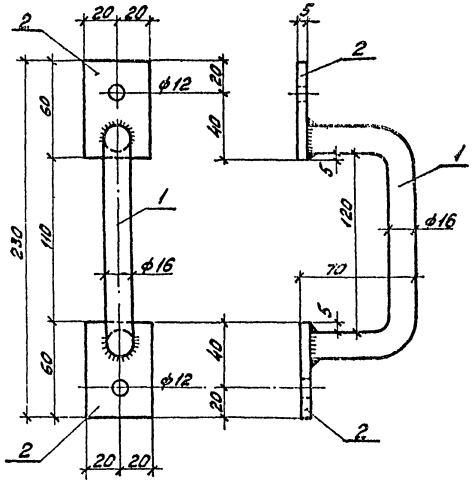

Формат	Зона	Поз.	Обозначение	Наименование	Кол.	Примечание
				Детали		
54		1	АРИ-100	Круг 16 ГОСТ 2590-71 / Ст3 ГОСТ 535-79 ℓ=250	1	0,35 кг
54		2	-101	Полоса 6×40 ГОСТ 103-76 / Ст3 ГОСТ 535-79 ℓ=60	2	0,11 кг
				Материалы		
				Наплавленный метал		0,03 кг

Сварные швы $K_f = 6$

				407-9-24.85	АРИ-080		
Нач. отд.	Роменский	[подпись]	10.09.82	Ручка	Стадия	Масса	Масштаб
ГИП	Парфенов	[подпись]	10.09.82		Р	0,6	1:2
Гл. спец.	Ковалев	[подпись]	10.09.82				
Рук. гр.	Шленова	[подпись]	06.09.82		Лист	Листов 1	
Проверил	Корнилова	[подпись]	09.09.82		ЭНЕРГОСЕТЬПРОЕКТ Северо-Западное отделение Ленинград		
Инженер	Панкратьева	[подпись]	25.08.82				
Н. контр.	Ковалев	[подпись]	10.09.82				

Инв. № подл. | Подпись и дата | Взам. инв. №

Копировал: [подпись] Нат. сф 648-04 формат А3

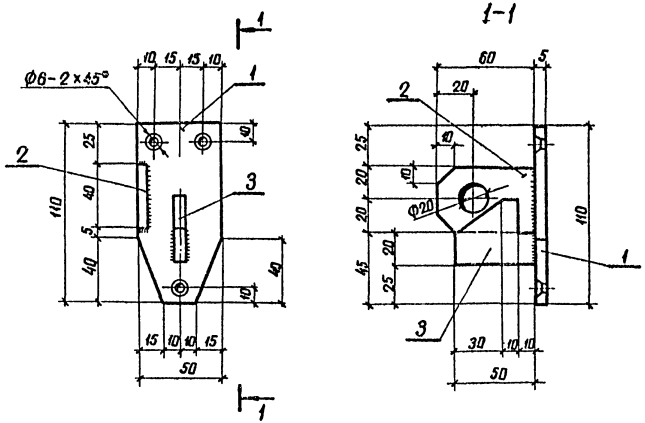

Формат	Зона	Поз.	Обозначение	Наименование	Кол.	Примечание
				Детали		
БЧ		1	АРИ-102	Полоса 5×50 ГОСТ 103-76 Ст3 ГОСТ 535-79* ℓ=110	1	0,22 кг
БЧ		2	-101-01	Полоса 6×40 ГОСТ 103-76 Ст3 ГОСТ 535-79* ℓ=60	1	0,1 кг
БЧ		3	-02	Полоса 6×40 ГОСТ 103-76 Ст3 ГОСТ 535-79* ℓ=50	1	0,10 кг
				Материалы		
				Наплавленный металл	0,01	кг

Сварные швы K_f=5

				407-9-24.85	АРИ-081		
Нач. отд.	Раменский		10.09.85	Планка	Стадия	Масса	Масштаб
ГИП	Парфенов		10.09.85		Р	0,44	1:2
Гл. спец.	Кавалев		10.09.85		Лист	Листов 1	
Рук. гр.	Шленова		10.09.85				
Проверил	Корнилова		10.09.85		ЭНЕРГОСЕТЬПРОЕКТ Северо-Западное отделение Ленинград		
Инженер	Панкратьева		10.09.85				
Н. контр.	Кавалев		10.09.85				

Инв. № подл. | Подпись и дата | Взам. инв. №

копировал Анц

ф 648-04

формат А3

Типовой проект 407-9-24.85 Альбом IV 11128.12550ТМ-ТЧ-19

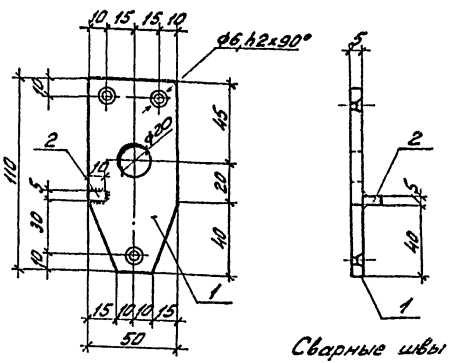

Сварные швы Kf=5

Формат	Зона	Поз.	Обозначение	Наименование	Кол.	Примечание
				Детали		
А4		1	АРИ-102	Полоса 5х50 ГОСТ 103-76 Ст3 ГОСТ 535-79 l=110	1	0,22кг
А4		2	-103	Полоса 5х10 ГОСТ 103-76 Ст3 ГОСТ 535-79 l=10	1	0,01кг

Нач. отд.	Роменский		10.09.82
ГИП	Парфенов		10.09.82
Гл. спец.	Ковалев		10.09.82
Рук. гр.	Шленова		10.09.82
Проверил	Корнилова		10.09.82
Инженер	Панкратьева		10.09.82
Н. контр.	Ковалев		10.09.82

407-9-24.85 АРИ-082

Планка

Стадия	Масса	Масштаб
Р	0,23	1:2
Лист	Листов 1	

ЭНЕРГОСЕТЬПРОЕКТ Северо-Западное отделение Ленинград

Инв. № подл. | Подпись и дата | Взам. инв. №

сф 648-04 формат А4

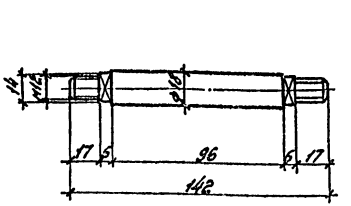

Нач. отд.	Роменский		10.09.82
ГИП	Парфенов		10.09.82
Гл. спец.	Ковалев		10.09.82
Рук. гр.	Шленова		10.09.82
Проверил	Корнилова		10.09.82
Инженер	Панкратьева		10.09.82
Н. контр.	Ковалев		10.09.82

АРИ-083

Ось

Круг 18 ГОСТ 2590-71* Ст3 ГОСТ 535-79*

Стадия	Масса	Масштаб
Р	0,68	1:2
Лист	Листов 1	

ЭНЕРГОСЕТЬПРОЕКТ Северо-Западное отделение Ленинград

формат А5

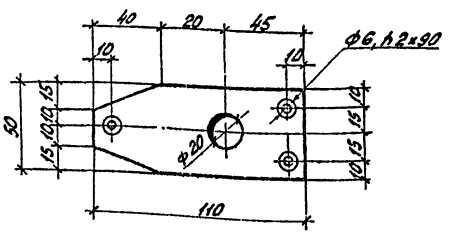

Нач. отд.	Роменский		10.09.82
ГИП	Парфенов		10.09.82
Гл. спец.	Ковалев		10.09.82
Рук. гр.	Шленова		10.09.82
Проверил	Корнилова		10.09.82
Инженер	Панкратьева		10.09.82
Н. контр.	Ковалев		10.09.82

407-9-24.85 АРИ-084

Планка

Полоса 5х50 ГОСТ 103-76 Ст3 ГОСТ 535-79*

Стадия	Масса	Масштаб
Р	0,22	1:2
Лист	Листов 1	

ЭНЕРГОСЕТЬПРОЕКТ Северо-Западное отделение Ленинград

Копировал Формат А5

сф 648-04 формат А5

Типовой проект 407-9-24.85 Альбом IV 11126,12650 ТМ-ТЧ-20

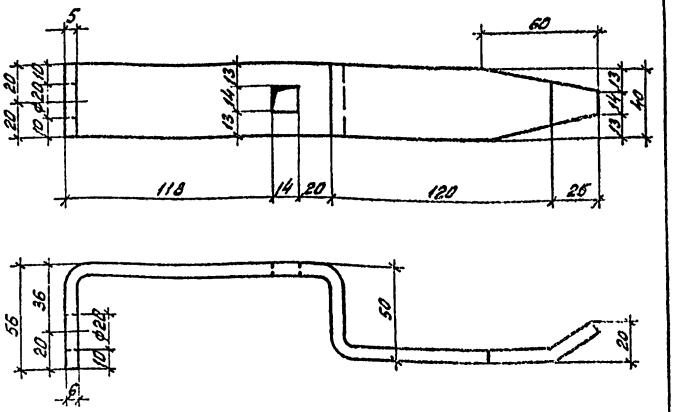

Длина заготовки $l = 400$

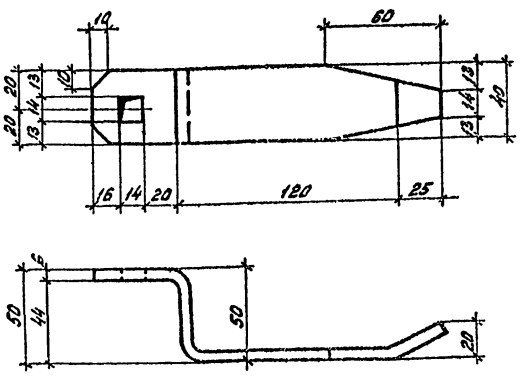

Длина заготовки $l = 250$.

Нач. сект.	Роменский	[signature]	10.09.82	407-9-24.85	АРИ-085	
ГИП	Парфенов	[signature]	10.09.82	Ручка	Стадия: Р	Масса: 0,75 / Масштаб: 1:2
Гл. спец.	Ковалев	[signature]	10.09.82		Лист	Листов 1
Рук. гр.	Шленова	[signature]	26.09.82	Полоса 6×40 ГОСТ 103-76 / Ст 3 ГОСТ 535-79*	ЭНЕРГОСЕТЬПРОЕКТ Северо-Западное отделение Ленинград	
Проверил	Корнилова	[signature]	29.09.82			
Инженер	Панкратьева	[signature]	25.08.82			
Н. контр.	Ковалев	[signature]	10.09.82			

формат А4

Нач. сект.	Роменский	[signature]	10.09.82	407-9-24.85	АРИ-086	
ГИП	Парфенов	[signature]	10.09.82	Ручка	Стадия: Р	Масса: 0,47 / Масштаб: 1:2
Гл. спец.	Ковалев	[signature]	10.09.82		Лист	Листов 1
Рук. гр.	Шленова	[signature]	26.09.82	Полоса 6×40 ГОСТ 103-76 / Ст 3 ГОСТ 535-79*	ЭНЕРГОСЕТЬПРОЕКТ Северо-Западное отделение Ленинград	
Проверил	Корнилова	[signature]	29.09.82			
Инженер	Панкратьева	[signature]	25.08.82			
Н. контр.	Ковалев	[signature]	10.09.82			

Копировал: [signature]

формат А4

Инв. № подл. | Подпись и дата | Взам. инв. №

Типовой проект 407-9-24.85 Альбом IV 11128 тм, 12650 тм-т4-21

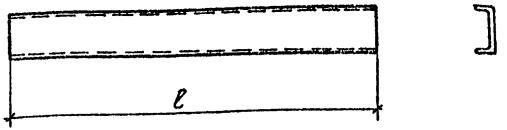

Марка	Обозначение	Наименование	Масса, кг
МП-1	КЖИ-001	Швеллер $\frac{12\ ГОСТ\ 8240-72}{Ст3\ ГОСТ\ 535-79^*}$ ℓ=1000	10,4
МП-17	КЖИ-001-01	Швеллер $\frac{12\ ГОСТ\ 8240-72}{Ст3\ ГОСТ\ 535-79^*}$ ℓ=3100	32,2

Нач. отд	Роменский		10.09.82
ГИП	Парфенов		10.09.82
Гл. спец.	Ковалев		10.09.82
Рук. гр.	Шленова		10.09.82
Проверил	Корнилова		10.09.82
Ст. инж.	Иванова		10.09.82
Н. контр.	Ковалев		10.09.82

407-9-24.85 КЖИ-001

Марка МП (МП-1, МП-17)

Стадия	Масса	Масштаб
Р	См. таблицу	—

Лист | Листов 1

ЭНЕРГОСЕТЬПРОЕКТ Северо-Западное отделение Ленинград

Инв. № подл. | Подпись и дата | Взам. инв. №

формат А4

Типовой проект 407-9-24.85 Альбом IV

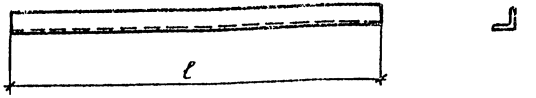

Марка	Обозначение	Наименование	Масса, кг
МП-16	КЖИ-002	Уголок $\frac{50\times50\times5\ ГОСТ\ 8509-72^*}{Ст3\ ГОСТ\ 535-79^*}$ ℓ=780	2,9
МП-19	КЖИ-002-01	Уголок $\frac{63\times63\times5\ ГОСТ\ 8509-72^*}{Ст3\ ГОСТ\ 535-79^*}$ ℓ=270	1,3
МП-22	КЖИ-002-02	Уголок $\frac{50\times50\times5\ ГОСТ\ 8509-72^*}{Ст3\ ГОСТ\ 535-79^*}$ ℓ=1000	3,77

Нач. отд	Роменский		10.09.82
ГИП	Парфенов		10.09.82
Гл. спец.	Ковалев		10.09.82
Рук. гр.	Шленова		10.09.82
Проверил	Корнилова		10.09.82
Ст. инж.	Иванова		10.09.82
Н. контр.	Ковалев		10.09.82

407-9-24.85 КЖИ-002

Марка МП (МП-16, МП-19, МП-22)

Стадия	Масса	Масштаб
Р	См. таблицу	—

Лист | Листов 1

ЭНЕРГОСЕТЬПРОЕКТ Северо-Западное отделение Ленинград

Инв. № подл. | Подпись и дата | Взам. инв. №

копировал Аня

формат А4

сф 649-04

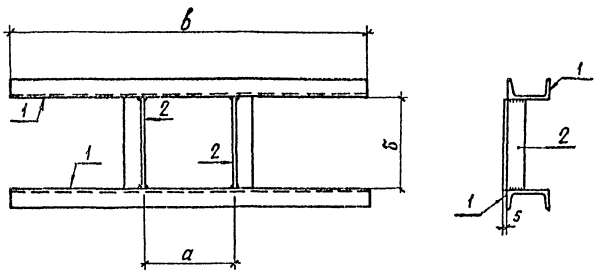

Сварные швы $K_f = 6$ мм

Марка	Обозначение	а	б	в	Масса кг
МП-2	КЖИ-003	830	830	1100	29.6
МП-3	-01	505	1255	780	26.1
МП-4	-02	280	280	550	13.8

Формат	Зона	Поз.	Обозначение	Наименование	Кол.	Примечание
				Марка МП-2		
				Детали		
Б4		1	КЖИ-100	Швеллер $\frac{12\ ГОСТ\ 8240-72}{Ст3\ ГОСТ\ 535-79*}$ $\ell = 1100$	2	11.44 кг
Б4		2	-101	Уголок $\frac{50\times50\times5\ ГОСТ\ 8509-72*}{Ст3\ ГОСТ\ 535-79*}$ $\ell = 820$	2	3.09 кг
				Материалы		
				Наплавленный металл	0,54	кг
				Марка МП-3		
				Детали		
Б4		1	КЖИ-100-01	Швеллер $\frac{12\ ГОСТ\ 8240-72}{Ст3\ ГОСТ\ 535-79*}$ $\ell = 780$	2	8.11 кг
Б4		2	-101-01	Уголок $\frac{50\times50\times5\ ГОСТ\ 8509-72*}{Ст3\ ГОСТ\ 535-79*}$ $\ell = 1245$	2	4.69 кг
				Материалы		
				Наплавленный металл	0.5	кг
				Марка МП-4		
				Детали		
Б4		1	КЖИ-100-02	Швеллер $\frac{12\ ГОСТ\ 8240-72}{Ст3\ ГОСТ\ 535-79*}$ $\ell = 550$	2	5.72 кг
Б4		2	-101-02	Уголок $\frac{50\times50\times5\ ГОСТ\ 8509-72*}{Ст3\ ГОСТ\ 535-79*}$ $\ell = 270$	2	1.02 кг
				Материалы		
				Наплавленный металл	0,32	кг

Нач. отд.	Роменский	[подпись]	10.09.82
ГИП	Парфенов	[подпись]	10.09.82
Гл. спец.	Ковалев	[подпись]	10.09.82
Рук. гр.	Шпенова	[подпись]	10.09.82
Проверил	Корнилова	[подпись]	10.09.82
Ст. инж.	Иванова	[подпись]	10.09.82
Н. контр.	Ковалев	[подпись]	10.09.82

407-9-24.85 КЖИ-003

Марка МП (МП-2 ... МП-4)

Стадия	Масса	Масштаб
Р	см. таблицу	—

Лист | Листов 1

ЭНЕРГОСЕТЬПРОЕКТ Северо-Западное отделение Ленинград

Типовой проект 407-9-24.85 Альбом IV 11128тт, 12650ТМ-74-22

Инв. № подл. | Подпись и дата | Взам. инв. №

копировал Анис

формат А3

ф 648-04

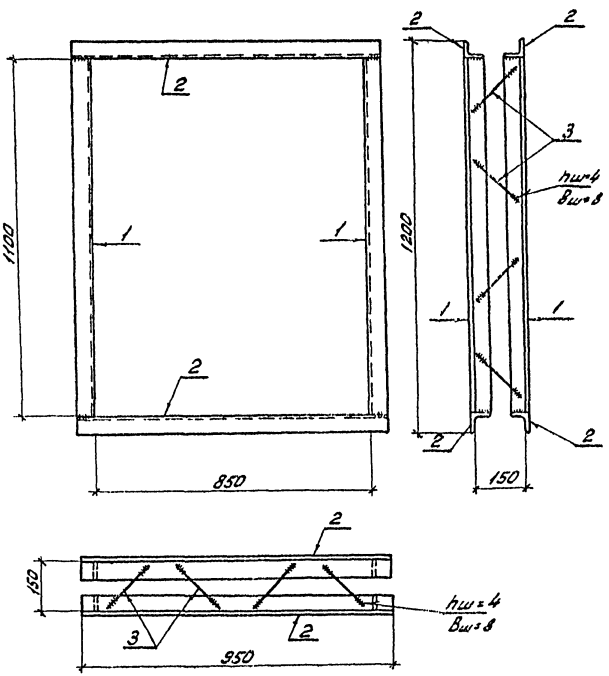

Формат	Зона	Поз.	Обозначение	Наименование	Кол.	Примечание
				Детали		
Б4		1	КЖИ-101-03	Уголок $\frac{50\times50\times5\ ГОСТ\ 8509-72^*}{Ст3\ ГОСТ\ 535-79^*}$ l=1100	2	4,15 кг
Б4		2	-04	То же l = 950	2	3,58 кг
Б4		3	-102	ФВА I ГОСТ 5781-82 l=220	16	0,09 кг
				Материалы		
				Наплавленный металл	0,3	кг

Сварные швы Kf = 6мм, кроме оговоренных

				407-9-24.85	КЖИ-004		
Нач. отд.	Роменский		10.09.82	Марка МП-5	Стадия	Масса	Масштаб
ГИП	Парфенов		10.09.82		Р	17,2	1:10
Гл. спец.	Ковалев		10.09.82				
Рук. гр.	Шленова		10.09.82		Лист	Листов 1	
Проверил	Кормилова		10.09.82		ЭНЕРГОСЕТЬПРОЕКТ Северо-Западное отделение Ленинград		
Ст. инж.	Иванова		10.09.82				
Н. контр.	Ковалев		10.09.82				

Копировал: [illegible] формат А3

сф 648-04

Типовой проект 407-9-24.85 Альбом IV 11128 тм, 12650 тм-Т4-23

Инв. № подл. | Подпись и дата | Взам. инв. №

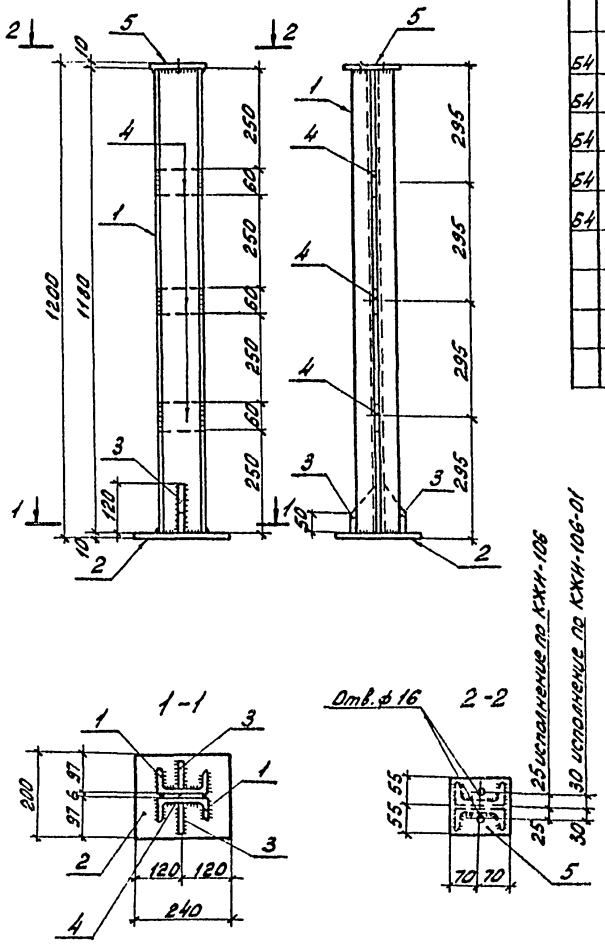

Формат	Зона	Поз.	Обозначение	Наименование	Кол. на исполн. КЖИ-005 –	-01		Примечание
				Детали				
Б4		1	КЖИ-100-03	Швеллер 12 ГОСТ 8240-72 / Ст 3 ГОСТ 535-79 × l=1180	2	2		12,27 кг
Б4		2	-103	Полоса 10×200 ГОСТ 103-76 / Ст 3 ГОСТ 535-79 × l=240	1	1		3,77 кг
Б4		3	-104	Полоса 6×70 ГОСТ 103-76 / Ст 3 ГОСТ 535-79 × l=120	2	2		0,4 кг
Б4		4	-105	Полоса 6×60 ГОСТ 103-76 / Ст 3 ГОСТ 535-79 × l=110	3	3		0,31 кг
Б4		5	-106	Полоса 10×110 ГОСТ 103-76 / Ст 3 ГОСТ 535-79 × l=140	1			1,21 кг
			-01	То же		1		
				Материалы				
				Наплавленный металл	0,65	0,65		кг
				шифр	МП-6	МП-7		

Сварные швы кf = 6 мм.

Нач. отд.	Роменский	[signature]	10.09.82	407-9-24.85 КЖИ-005			
Г.И.П.	Парфенов	[signature]	10.09.82	Марка МП (МП-6, МП-7)	Стадия	Масса	Масштаб
Гл. спец.	Ковалев	[signature]	10.09.82		Р	31,9	1:10
Рук. гр.	Шленова	[signature]	10.09.82		Лист	Листов 1	
Проверил	Корнилова	[signature]	10.09.82		ЭНЕРГОСЕТЬПРОЕКТ Северо-Западное отделение Ленинград		
Ст. инж.	Иванова	[signature]	10.09.82				
Н. контр.	Ковалев	[signature]	10.09.82				

Копировал: [signature] Формат А3

сф 648-04

Типовой проект 407-9-24.85 Альбом IV 11128 тм, 12650 тм-т4-24

Инв. № подл. | Подпись и дата | Взам. инв. №

Типовой проект 407-9-24.85 Альбом IV 11128 ТМ, 12650 ТМ-т4-25

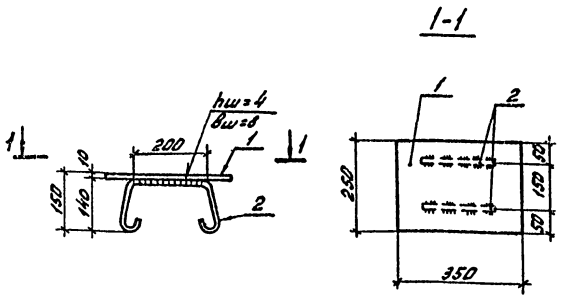

Формат	Зона	Поз.	Обозначение	Наименование	Кол.	Примечание
				Детали		
54		1	КЖИ-107	Полоса 10×250 ГОСТ 103-76 / Ст 3 ГОСТ 535-79* l=350	1	6,9 кг
54		2	-108	ф6АI ГОСТ 5781-82 l=600	2	0,1 кг
				Материалы		
				Наплавленный металл	0,1	кг

Нач. отд.	Роменский		10.09.82
ГИП	Парфенов		10.09.82
Гл. спец.	Ковалев		10.09.82
Рук. гр.	Шленова		10.09.82
Проверил	Корнилова		10.09.82
Ст. инж.	Иванова		10.09.82
Н. контр.	Ковалев		10.09.82

407-9-24.85 КЖИ-006

Марка МП-8

Стадия	Масса	Масштаб
Р	7,2	1:10

Лист | Листов 1

ЭНЕРГОСЕТЬПРОЕКТ Северо-Западное отделение Ленинград

Инв. № подл. | Подпись и дата | Взам. инв. №

сф 648-04 формат А4

Типовой проект Альбом IV

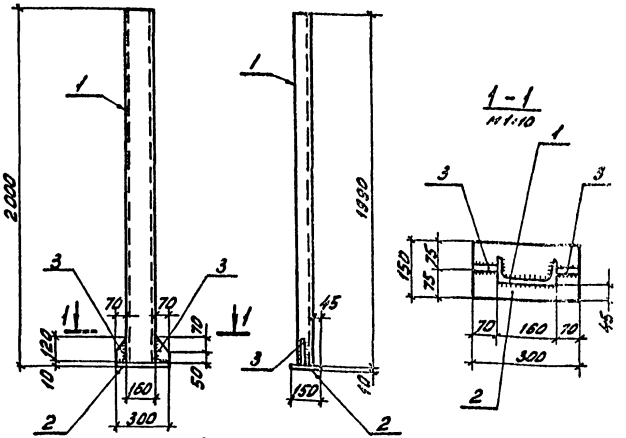

Сварные швы Kf=6 мм

Формат	Зона	Поз.	Обозначение	Наименование	Кол.	Примечание
				Детали		
54		1	КЖИ-109	Швеллер 16 ГОСТ 8240-72 / Ст 3 ГОСТ 535-79* l=1990	1	28,26 кг
54		2	-110	Полоса 10×150 ГОСТ 103-76 / Ст 3 ГОСТ 535-79* l=300	1	3,53 кг
54		3	-104	Полоса 6×70 ГОСТ 103-76 / Ст 3 ГОСТ 535-79* l=120	2	0,4 кг
				Материалы		
				Наплавленный металл	0,61	кг.

Нач. отд.	Роменский		10.09.82
ГИП	Парфенов		10.09.82
Гл. спец.	Ковалев		10.09.82
Рук. гр.	Шленова		10.09.82
Проверил	Корнилова		10.09.82
Ст. инж.	Иванова		10.09.82
Н. контр.	Ковалев		10.09.82

407-9-24.85 КЖИ-007

Марка МП-9

Стадия	Масса	Масштаб
Р	33,2	1:20

Лист | Листов 1

ЭНЕРГОСЕТЬПРОЕКТ Северо-Западное отделение Ленинград

Инв. № подл. | Подпись и дата | Взам. инв. №

Копировал: [illegible]

формат А4

ф 648-04

Типовой проект 407-9-24.85 Альбом IV 11128 тм, 12650 тм-т4-26

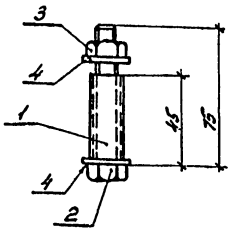

Формат	Зона	Поз.	Обозначение	Наименование	Кол.	Примечание
				Детали		
Б4		1	КЖИ-111	Труба ф21,3×2,5 ГОСТ 3262-75* / Ст 3 ГОСТ 10705-80 l=45	1	0,1 кг
				Стандартные изделия		
		2		Болт М 12×75 ГОСТ 7798-70*	1	
		3		Гайка М12 ГОСТ 5915-70*	1	
		4		Шайба 12 ГОСТ 11371-78	2	

Нач. отд.	Роменский		10.09.82
ГИП	Парфенов		10.09.82
Гл. спец.	Ковалев		10.09.82
Рук. гр.	Шленова		10.09.82
Проверил	Кормилова		10.09.82
Ст. инж.	Иванова		10.09.82
Н. контр.	Ковалев		10.09.82

407-9-24.85 КЖИ-008

Марка МП-10

Стадия	Масса	Масштаб
Р	0,21	1:2

Лист | Листов 1

ЭНЕРГОСЕТЬПРОЕКТ Северо-Западное отделение Ленинград

Инв. № подл. | Подпись и дата | Взам. инв. №

сф 648-04 формат А4

Типовой проект Альбом IV

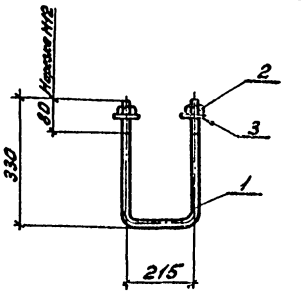

Формат	Зона	Поз.	Обозначение	Наименование	Кол.	Примечание
				Детали		
Б4		1	КЖИ-112	ф12А1 ГОСТ 5781-82 l=875	1	0,8 кг
				Стандартные изделия		
		2		Гайка М12 ГОСТ 5915-70*	2	
		3		Шайба 12 ГОСТ 11371-78	2	

Нач. отд.	Роменский		10.09.82
ГИП	Парфенов		10.09.82
Гл. спец.	Ковалев		10.09.82
Рук. гр.	Шленова		10.09.82
Проверил	Кормилова		10.09.82
Ст. инж.	Иванова		10.09.82
Н. контр.	Ковалев		10.09.82

407-9-24.85 КЖИ-009

Марка МП-11

Стадия	Масса	Масштаб
Р	0,84	1:10

Лист | Листов 1

ЭНЕРГОСЕТЬПРОЕКТ Северо-Западное отделение Ленинград

Инв. № подл. | Подпись и дата | Взам. инв. №

Копировал: [illegible]

формат А4

сф 648-04

Типовой проект 407-9-24.85 Альбом IV 11128тм, 12650тм-т-4-27

МП-12

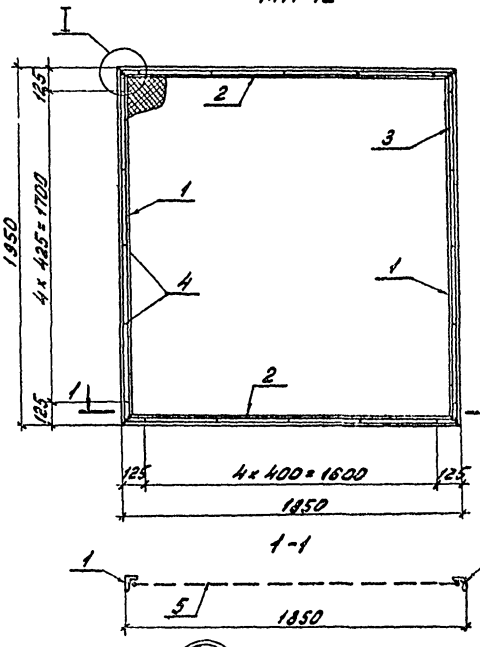

МП-13

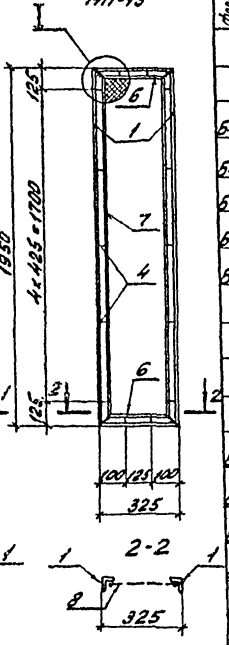

1-1

2-2

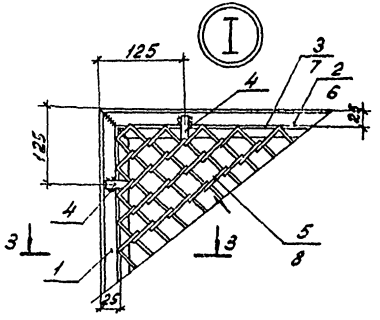

3-3

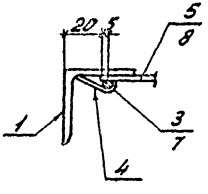

Формат	Зона	Поз.	Обозначение	Наименование	Кол.	Примечание
			КЖИ-010	Марка МП-12		28,5кг
				Детали		
Б4		1	КЖИ-113	Уголок 40×40×4 ГОСТ 8509-72* Ст 3 ГОСТ 535-79* ℓ=1950	2	4,72кг
Б4		2	-01	То же ℓ=1850	2	4,48кг
Б4		3	-108-01	ФБАI ГОСТ 5781-82 ℓ=7500	1	1,67кг
Б4		4	-114	Полоса 4×12 ГОСТ 103-76 Ст3 ГОСТ 535-79* ℓ=80	20	0,08кг
Б4		5	-115	Сетка N30-2 ГОСТ 5336-80 1810×1910	1	6,26кг
				Материалы		
				Наплавленный металл	0,57	кг
			КЖИ-010-01	Марка МП-13		14,9кг
				Детали		
Б4		1	КЖИ-113	Уголок 40×40×4 ГОСТ 8509-72* Ст 3 ГОСТ 535-79* ℓ=1950	2	4,72кг
Б4		6	-02	То же ℓ=325	2	0,79кг
Б4		4	-114	Полоса 4×12 ГОСТ 103-76 Ст3 ГОСТ 535-79* ℓ=60	14	0,08кг
Б4		7	-108-02	ФБАI ГОСТ 5781-82 ℓ=4600	1	1,02кг
Б4		8	-115-01	Сетка N30-2 ГОСТ 5336-80 415×1910	1	1,43кг
				Материалы		
				Наплавленный металл	0,33	кг

Сварные швы K_f=6мм

Нач.отд.	Романский		10.09.85
ГИП	Парфенов		10.09.85
Гл.спец.	Ковалев		10.09.85
Рук.гр.	Шлапова		10.09.85
Проверил	Корнилова		10.09.85
Ст.инж.	Иванова		10.09.85
Н.контр.	Ковалев		10.09.85

407-9-24.85 КЖИ-010

Марка МП (МП-12, МП-13)

Стадия	Масса	Масштаб
Р	см. табл. 4Ч	1:20
Лист	Листов 1	

ЭНЕРГОСЕТЬПРОЕКТ Северо-Западное отделение Ленинград

Копировал: Формат А3

сф 648-04

Инв.№ подл. | Подпись и дата | Взам. инв.№

Типовой проект 407-9-24.85 Альбом IV
1112 8тм, 1265 0тм-т4-28

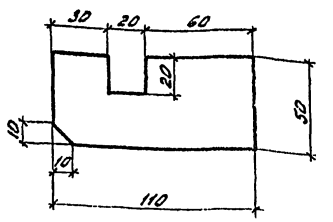

Нач. отд.	Роменский		10.09.82
ГИП	Парфенов		10.09.82
Гл. спец.	Ковалев		10.09.82
Рук. гр.	Шленова		10.09.82
Проверил	Корнилова		10.09.82
Ст. инж.	Иванова		10.09.82
Н. контр.	Ковалев		10.09.82

КЖИ-011

Марка МП-14

Стадия	Масса	Масштаб
Р	0,3	1:5

Лист | Листов 1

Полоса 6×50 ГОСТ 103-76 / Ст.3 ГОСТ 535-79*

ЭНЕРГОСЕТЬПРОЕКТ Северо-Западное отделение Ленинград

Формат А5

Взам. инв. № | Подпись и дата | Инв. № подл.

Типовой проект Альбом IV

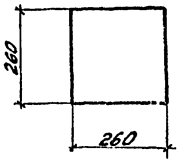

Нач. отд.	Роменский		10.09.82
ГИП	Парфенов		10.09.82
Гл. спец.	Ковалев		10.09.82
Рук. гр.	Шленова		10.09.82
Проверил	Корнилова		10.09.82
Ст. инж.	Иванова		10.09.82
Н. контр.	Ковалев		10.09.82

КЖИ-013

Марка МП-20

Стадия	Масса	Масштаб
Р	5,3	1:10

Лист | Листов 1

Полоса 10×260 ГОСТ 103-76 / Ст 3 ГОСТ 535-79*

ЭНЕРГОСЕТЬПРОЕКТ Северо-Западное отделение Ленинград

Формат А5

Взам. инв. № | Подпись и дата | Инв. № подл.

Типовой проект 407-9-24.85 Альбом IV

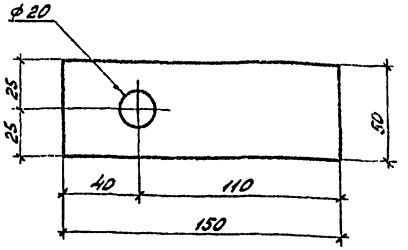

Нач. отд.	Роменский		10.09.82
ГИП	Парфенов		10.09.82
Гл. спец.	Ковалев		10.09.82
Рук. гр.	Шленова		10.09.82
Проверил	Корнилова		10.09.82
Ст. инж.	Иванова		10.09.82
Н. контр.	Ковалев		10.09.82

407-9-24.85 КЖИ-012

Марка МП-15

Стадия	Масса	Масштаб
Р	0,4	1:2

Лист | Листов 1

Полоса 6×50 ГОСТ 103-76 / Ст 3 ГОСТ 535-79*

ЭНЕРГОСЕТЬПРОЕКТ Северо-Западное отделение Ленинград

Копировал: [signature]

Формат А5

сф 648-04

Взам. инв. № | Подпись и дата | Инв. № подл.

Типовой проект Альбом IV

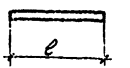

Марка	Обозначение	l	Масса кг.
МП-21	КЖИ-014	260	0,4
МП-41	-01	170	0,3

Нач. отд.	Роменский		10.09.82
ГИП	Парфенов		10.09.82
Гл. спец.	Ковалев		10.09.82
Рук. гр.	Шленова		10.09.82
Проверил	Корнилова		10.09.82
Ст. инж.	Иванова		10.09.82
Н. контр.	Ковалев		10.09.82

407-9-24.85 КЖИ-014

Марка МП (МП-21; МП-41)

ф 16АI ГОСТ 5781-82

Стадия	Масса	Масштаб
Р	по таблице	—

Лист | Листов 1

ЭНЕРГОСЕТЬПРОЕКТ Северо-Западное отделение Ленинград

Копировал: [signature]

Формат А5

сф 648-04

Взам. инв. № | Подпись и дата | Инв. № подл.

Типовой проект 407-9-24.85 Альбом IV 11128 тм, 12650 тм-т4-29

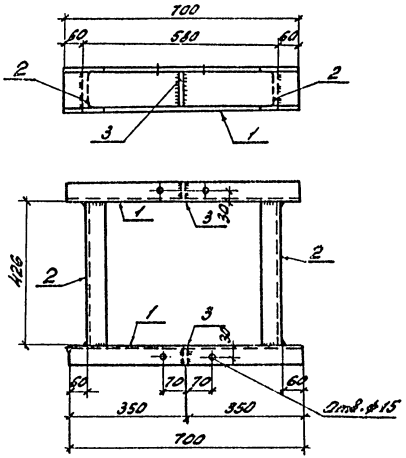

Сварные швы Kf=6мм

Обозначение	Наименование	Кол.	Примечание
	Детали		
1	КЖИ-100-04 Швеллер 12 ГОСТ 8240-72 Ст3 ГОСТ 535-79* ℓ=700	2	7,28 кг
2	-05 Тоже ℓ=426	2	4,43 кг
3	-116 Полоса 6×45 ГОСТ 103-76 Ст3 ГОСТ 535-79* ℓ=107	2	0,2 кг
	Стандартные изделия		
	Болт М14×20 ГОСТ 7798-70*	4	
	Гайка М14 ГОСТ 5915-70*	4	
	Шайба 14 ГОСТ 11371-78	4	
	Материалы		
	Наплавленный металл	0,48 кг	

Нач.отд.	Ромейский		10.01.90	407-9-24.85 КЖИ-015	
ГИП	Парфенов		10.01.90		
Гл.спец.	Ковалев		10.01.90	Марка МП-23	Стадия: Р; Масса: 24,1; М-штаб: 1:10
Рук.гр.	Шленова		10.01.90		Лист; Листов 1
Проверил	Корнилова		10.01.90		ЭНЕРГОСЕТЬПРОЕКТ Северо-Западное отделение Ленинград
Ст.инж.	Иванова		10.01.90		
Н.контр.	Ковалев		10.01.90		

Копировал: Формат А3

Типовой проект 407-9-24.85 Альбом IV

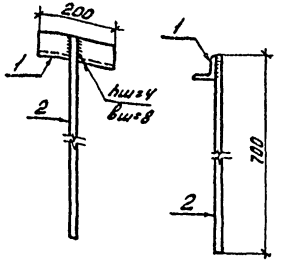

Формат	Зона	Поз.	Обозначение	Наименование	Кол.	Примечание
				Детали		
54		1	КЖИ-101-05	Уголок $\frac{50\times50\times5\ ГОСТ\ 8509-72^{*}}{Ст\ 3\ ГОСТ\ 535-79^{*}}$ l=200	1	0,75 кг
54		2	-117	ф18 А I ГОСТ 5781-82; l=700	1	1,4 кг
				Материалы		
				Наплавленный металл	0,05	кг

Нач. отд.	Роменский		10.09.82
ГИП	Парфенов		10.09.82
Гл. спец.	Ковалев		10.09.82
Рук. гр.	Шленова		10.09.82
Проверил	Корнилова		10.09.82
Ст. инж.	Иванова		10.09.82
Н. контр.	Ковалев		10.09.82

407-9-24.85 КЖИ-016

Марка МП-24

Стадия	Масса	Масштаб
Р	2,2	1:10

Лист | Листов 1

ЭНЕРГОСЕТЬПРОЕКТ
Северо-Западное отделение
Ленинград

Взам. инв. №
Подпись и дата
Инв. № подл.

сф 648-04 формат А4

Типовой проект Альбом IV

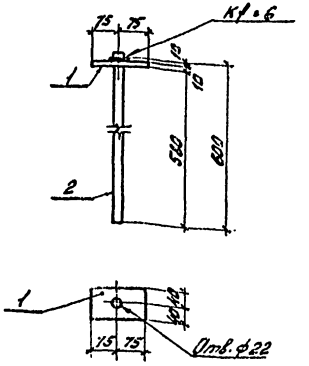

Формат	Зона	Поз.	Обозначение	Наименование	Кол.	Примечание
				Детали		
54		1	КЖИ-118	Полоса $\frac{10\times80\ ГОСТ\ 103-76}{Ст\ 3\ ГОСТ\ 535-79^{*}}$ l=150	1	0,94 кг
54		2	-119	ф20 А I ГОСТ 5781-82 l=600	1	1,48 кг
				Материалы		
				Наплавленный металл	0,08	кг

Нач. отд.	Роменский		10.09.82
ГИП	Парфенов		10.09.82
Гл. спец.	Ковалев		10.09.82
Рук. гр.	Шленова		10.09.82
Проверил	Корнилова		10.09.82
Ст. инж.	Иванова		10.09.82
Н. контр.	Ковалев		10.09.82

407-9-24.85 КЖИ-017

Марка МП-25

Стадия	Масса	Масштаб
Р	2,5	1:10

Лист | Листов 1

ЭНЕРГОСЕТЬПРОЕКТ
Северо-Западное отделение
Ленинград

Взам. инв. №
Подпись и дата
Инв. № подл.

Копировал: [illegible]

формат А4

сф 648-04

Типовой проект 407-9-24.85 Альбом IV 11128 тм, 12650 тм-т-4-31

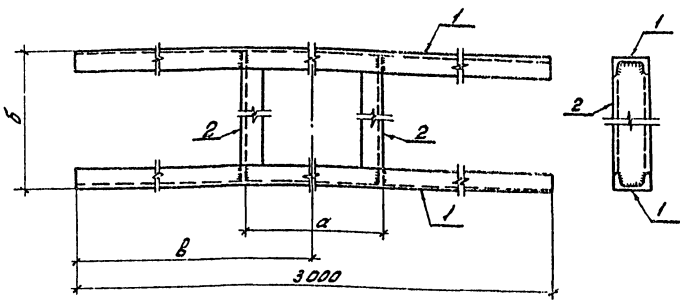

Рез. поз. 2

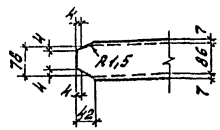

Сварные швы Кф=6мм.

Формат	Зона	Поз.	Обозначение	Наименование	Кол.	Примечание
				Марка МП-26		
				Детали		
Б4		1	КЖИ-120	Швеллер 10П ГОСТ 8240-72 Ст3 ГОСТ 535-79* ℓ=3000	2	25,77 кг
Б4		2	-120-01	То же ℓ=988	2	0,49 кг
				Материалы		
				Наплавленный металл	1,38	кг
				Марки МП-27... МП-29		
				Детали		
Б4		1	КЖИ-120	Швеллер 10П ГОСТ 8240-72 Ст3 ГОСТ 535-79* ℓ=3000	2	25,77 кг
Б4		2	-120-02	То же ℓ=688	2	5,91 кг
				Материалы		
				Наплавленный металл	1,24	кг

Марка	Обозначение	а	б	в	Масса кг
МП-26	КЖИ-018	1000	1000	1500	69,9
МП-27	-01	700	700	500	64,6
МП-28	-02	700	700	1500	64,6
МП-29	-03	700	700	750	64,6

Нач.отд.	Романский		10.09.92
Г.инж.	Порфенов		10.09.92
Нач.сект.	Ковалев		10.09.92
Рук.гр.	Шленова		10.09.92
Проверил	Корнилова		10.09.92
Ст.инж.	Иванова		10.09.92
Н.контр.	Ковалев		10.09.92

407-9-24.85 КЖИ-018

Марка МП (МП-26 ... МП-29)

Стадия	Масса	Масштаб
Р	см. табл. 44	—
Лист	Листов 1	

ЭНЕРГОСЕТЬПРОЕКТ Северо-Западное отделение Ленинград

Копировал: Формат А3

сф 648-04

Типовой проект 407-9-24.85 Альбом IV 11128 тм, 12650 тм-т4-32

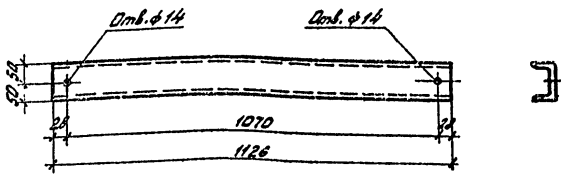

Нач. отд.	Роменский	[signature]	10.09.82
ГИП	Парфенов	[signature]	10.09.82
Гл. спец.	Ковалев	[signature]	10.09.82
Рук. гр.	Шленова	[signature]	10.09.82
Проверил	Корнилова	[signature]	10.09.82
Ст. инж.	Иванова	[signature]	10.09.82
Н. контр.	Ковалев	[signature]	10.09.82

407-9-24.85 КЖИ-019

Марка МП-30

Стадия	Масса	Масштаб
Р	9,7	1:10

Лист | Листов 1

Швеллер 10 ГОСТ 8240-72 / Ст 3 ГОСТ 535-79*

ЭНЕРГОСЕТЬПРОЕКТ Северо-Западное отделение Ленинград

формат А4

сф 648-04

Взам. инв. № | Подпись и дата | Инв. № подл.

Типовой проект Альбом IV

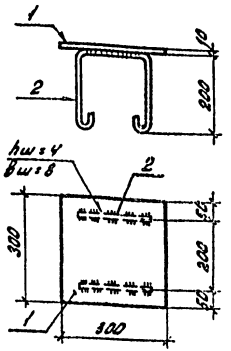

Формат	Зона	Поз.	Обозначение	Наименование	Кол.	Примечание
				Детали		
Б4		1	КЖИ-121	Полоса 10×300 ГОСТ 103-76 / Ст 3 ГОСТ 535-79* ℓ=300	1	7,1 кг
Б4		2	-102-01	ф8 А.Т. ГОСТ 5781-82 ℓ=750	2	0,1 кг
				Материалы		
				Наплавленный металл	0,1	кг

Нач. отд.	Роменский	[signature]	10.09.82
ГИП	Парфенов	[signature]	10.09.82
Гл. спец.	Ковалев	[signature]	10.09.82
Рук. гр.	Шленова	[signature]	10.09.82
Проверил	Корнилова	[signature]	10.09.82
Ст. инж.	Иванова	[signature]	10.09.82
Н. контр.	Ковалев	[signature]	10.09.82

407-9-24.85 КЖИ-020

Марка МП-31

Стадия	Масса	Масштаб
Р	7,4	1:10

Лист | Листов 1

ЭНЕРГОСЕТЬПРОЕКТ Северо-Западное отделение Ленинград

Копировал: [signature]

формат А4

сф 648-04

Взам. инв. № | Подпись и дата | Инв. № подл.

Типовой проект 407-9-24.85 Альбом IV
1112бтм, 12650тм-74-33

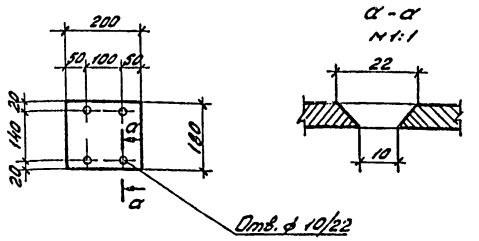

				КЖИ-021			
Нач.отд.	Роменский		10.09.82	Марка МП-32	Стадия	Масса	Масштаб
ГИП	Парфенов		10.09.82		Р	1,7	1:10
Гл.спец.	Ковалев		10.09.82		Лист	Листов 1	
Рук.гр.	Шленова		10.09.82				
Проверил	Корнилова		10.09.82				
Ст.инж.	Иванова		10.09.82				
Н.контр.	Ковалев		10.09.82	Полоса 6×180 ГОСТ 103-76 / Ст.3 ГОСТ 535-79*	ЭНЕРГОСЕТЬПРОЕКТ Северо-Западное отделение Ленинград		

Инв.№ подл. | Подпись и дата | Взам.инв.№

Формат А5

Типовой проект 407-9-24.85 Альбом IV

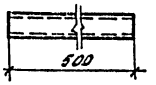

				407-9-24.85 КЖИ-022			
Нач.отд.	Роменский		10.09.82	Марка МП-18	Стадия	Масса	Масштаб
ГИП	Парфенов		10.09.82		Р	2,44	—
Гл.спец.	Ковалев		10.09.82		Лист	Листов 1	
Рук.гр.	Шленова		10.09.82				
Проверил	Корнилова		10.09.82				
Ст.инж.	Иванова		10.09.82				
Н.контр.	Ковалев		10.09.82	Труба ф 50×3 ГОСТ 3262-75* / Ст 3 ГОСТ 10705-80	ЭНЕРГОСЕТЬПРОЕКТ Северо-Западное отделение Ленинград		

Инв.№ подл. | Подпись и дата | Взам.инв.№

Формат А5

Типовой проект Альбом IV

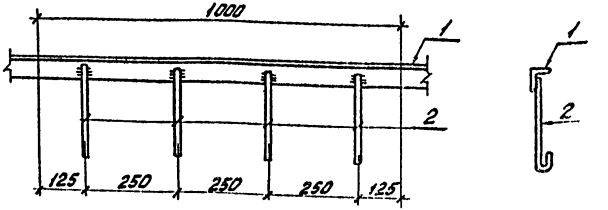

Сварные швы hш=6, Вш=8

Формат	Зона	Поз.	Обозначение	Наименование	Кол.	Примечание
				Детали		
Б4		1	КЖИ-108-03	ф6АI ГОСТ 5781-82 l=250	4 на 1 м	0,06 кг
Б4		2		Материалы		
				Уголок 50×50×5 ГОСТ 8509-72 / Ст 3 ГОСТ 535-79*	1	м
				Наплавленный металл	0,1	кв

				407-9-24.85 КЖИ-023			
Нач.отд.	Роменский		10.09.82	Марка МП-33	Стадия	Масса	Масштаб
ГИП	Парфенов		10.09.82		Р	4,1	1:10
Гл.спец.	Ковалев		10.09.82		Лист	Листов 1	
Рук.гр.	Шленова		10.09.82				
Проверил	Корнилова		10.09.82				
Ст.инж.	Иванова		10.09.82				
Н.контр.	Ковалев		10.09.82		ЭНЕРГОСЕТЬПРОЕКТ Северо-Западное отделение Ленинград		

Инв.№ подл. | Подпись и дата | Взам.инв.№

Копировал: [illegible]

Формат А4

Типовой проект 407-9-24.85 Альбом IV

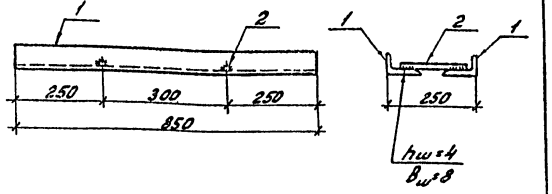

Формат	Зона	Поз.	Обозначение	Наименование	Кол.	Примечание
				Детали		
54		1	КЖИ-122	Уголок 90х56х6 ГОСТ 8510-72* Ст.3 ГОСТ 535-79* ℓ=850	2	5,7 кг
54		2	-102-02	ф8 АI ГОСТ 5781-82 ℓ=200	2	0,1 кг
				Материалы		
				Наплавленный металл	0,2	кг

Нач.отд.	Роменский		10.09.87
ГИП	Парфенов		10.09.87
Гл.спец.	Ковалев		10.09.87
Рук.гр.	Шленова		10.09.87
Проверил	Корнилова		10.09.87
Ст.инж.	Иванова		10.09.87
Н.контр.	Ковалев		10.09.87

407-9-24.85 КЖИ-024

Марка МП-35

Стадия	Масса	Масштаб
Р	11,8	1:10
Лист	Листов 1	

ЭНЕРГОСЕТЬПРОЕКТ
Северо-Западное отделение
Ленинград

формат А4

Инв.№ подл. | Подпись и дата | Взам. инв.№

Типовой проект 407-9-24.85 Альбом IV

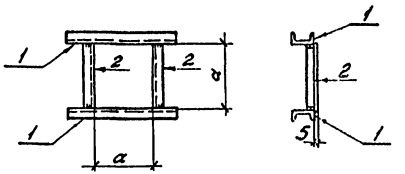

Марка	a	Масса, кг
МП-36	350	15,3
МП-37	600	22,4

Сварные швы Kf=6

Формат	Зона	Поз.	Обозначение	Наименование	Кол.	Примечание
			КЖИ-025	Марка МП-36		
				Детали		
54		1	КЖИ-100-06	Швеллер 12 ГОСТ 8240-72 Ст.3 ГОСТ 535-79* ℓ=600	2	6,2 кг
54		2	101-07	Уголок 50х50х5 ГОСТ 8509-72* Ст.3 ГОСТ 535-79* ℓ=340	2	1,3 кг
				Материалы		
				Наплавленный металл	0,3	кг
			КЖИ-025-01	Марка МП-37		
				Детали		
54		1	КЖИ-100-07	Швеллер 12 ГОСТ 8240-72 Ст.3 ГОСТ 535-79* ℓ=350	2	8,8 кг
54		2	-101-08	Уголок 50х50х5 ГОСТ 8509-72* Ст.3 ГОСТ 535-79* ℓ=590	2	2,2 кг
				Материалы		
				Наплавленный металл	0,4	кг

Нач.отд.	Роменский		10.09.87
ГИП	Парфенов		10.09.87
Гл.спец.	Ковалев		10.09.87
Рук.гр.	Шленова		10.09.87
Проверил	Корнилова		10.09.87
Ст.инж.	Иванова		10.09.87
Н.контр.	Ковалев		10.09.87

407-9-24.85 КЖИ-025

Марка МП (МП-36, МП-37)

Стадия	Масса см. таблицу	Масштаб
Р		—
Лист	Листов 1	

ЭНЕРГОСЕТЬПРОЕКТ
Северо-Западное отделение
Ленинград

Копировал: Наш
сф 648-04

формат А4

Инв.№ подл. | Подпись и дата | Взам. инв.№

11128 нм, 12650 тм-т4-34

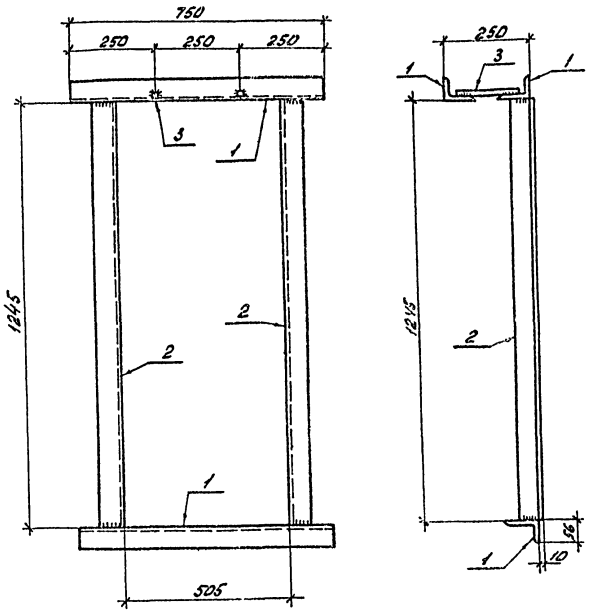

Сварные швы Kf=6

Формат	Зона	Поз.	Обозначение	Наименование	Кол.	Примечание
				Детали		
Б4		1	КЖИ-122-01	Уголок 90×56×6 ГОСТ 8510-72* / Ст3 ГОСТ 535-79* ℓ=750	4	5,0кг
Б4		2	-123	Уголок 63×63×6 ГОСТ 8509-72* / Ст3 ГОСТ 535-79* ℓ=1245	2	7,1кг
Б4		3	-102-02	ф8А I ГОСТ 5781-82 ℓ=200	2	0,1кг
				Материалы		
				Наплавленный металл	0,6	кг

Нач.отд.	Роменский	[signature]	10.09.82
ГИП	Парфенов	[signature]	10.09.82
Гл.спец.	Ковалев	[signature]	10.09.82
Рук.гр.	Шлякова	[signature]	10.09.82
Проверил	Корнилова	[signature]	10.09.82
Ст.инж.	Иванова	[signature]	10.09.82
Н.контр.	Ковалев	[signature]	10.09.82

407-9-24.85 КЖИ-026

Марка МП-38

Стадия	Масса	Масштаб
Р	35	1:10

Лист | Листов 1

ЭНЕРГОСЕТЬПРОЕКТ
Северо-Западное отделение
Ленинград

Копировал: [signature] формат А3

ср 648-04

407-9-24.85 Типовой проект Альбом IV 1112Втн, 12650тн-т 4-35

Инв.№ подл.	Подпись и дата	Взам.инв.№

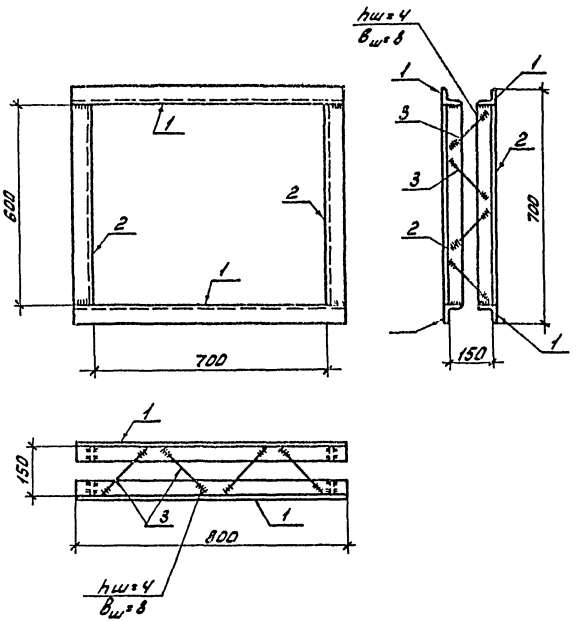

Формат	Зона	Поз.	Обозначение	Наименование	Кол.	Примечание
				Детали		
Б4		1	КЖИ-101-09	Уголок $\frac{50\times50\times5\ ГОСТ\ 8509-72}{Ст\ 3\ ГОСТ\ 535-79}$ $l=800$	2	3,0 кг
Б4		2	-10	То же $l=700$	2	2,6 кг
Б4		3	-102	ФВА I ГОСТ 5781-82 $l=220$	16	0,1 кг
				Материалы		
				Наплавленный металл	0,2	кг

Сварные швы $K_f=6$, кроме оговоренных

				407-9-24.85 КЖИ-027			
Нач. отд.	Роменский		10.09.82	Марка МП-39	Стадия	Масса	Масштаб
ГИП	Парфенов		10.09.82		Р	13	1:10
Гл. спец.	Ковалев		10.09.82				
Рук. гр.	Шленова		10.09.82		Лист	Листов 1	
Проверил	Корнилова		10.09.82		ЭНЕРГОСЕТЬПРОЕКТ Северо-Западное отделение Ленинград		
Ст. инж.	Иванова		10.09.82				
Н. контр.	Ковалев		10.09.82				

Копировал: [illegible]

Формат А3

сф 648-04

Типовой проект 407-9-24.85 Альбом IV ○ 11128 тм, 12650 тм-т4-36

Инв. № подл. | Подпись и дата | Взам. инв. №

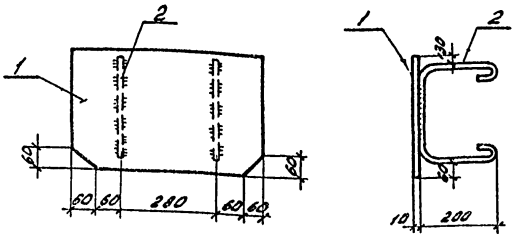

Сварные швы hш=4, вш=8.

Формат	Зона	Поз	Обозначение	Наименование	Кол.	Примечание
				Детали		
54		1	КЖИ-124	Полоса $\frac{10\times320\ ГОСТ\ 82\text{-}70^{*}}{Ст\ 3\ ГОСТ\ 14637\text{-}79}$ l=520	1	13,1кг
54		2	-102-03	ФВАI ГОСТ 5781-82 l=750	2	0,3кг
				Материалы		
				Наплавленный металл	0,3	кг

Типовой проект 407-9-24.85 Альбом IV

1112 вт м, 12650 тм-т4-37

Нач.отд.	Роменский		10.09.82
ГИП	Парфенов		10.09.82
Гл.спец.	Ковалев		10.09.82
Рук.гр.	Шленова		10.09.82
Проверил	Корнилова		10.09.82
Ч.контр.	Лапочкина		10.09.82
Н.контр.	Ковалев		10.09.82

407-9-24.85 КЖИ-028

Марка МП-40

Стадия	Масса	Масштаб
Р	14,0	1:10

Лист | Листов 1

ЭНЕРГОСЕТЬПРОЕКТ Северо-Западное отделение Ленинград

формат А4

Инв.№ подл. | Подпись и дата | Взам.инв.№

Геометрические размеры и армирование свои С6-30А должны соответствовать свае С6-30 по ГОСТ 19804, 1-79.

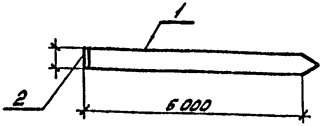

Формат	Зона	Поз.	Обозначение	Наименование	Кол.	Примечание
				Сборочные единицы		
*		1	ГОСТ 19804.1-79	Свая С6-30	1	*альбом
А4		2	КЖИ-020	Марка МП-31	1	

Типовой проект Альбом IV

Нач.отд.	Роменский		10.09.82
ГИП	Парфенов		10.09.82
Гл.спец.	Ковалев		10.09.82
Рук.гр.	Шленова		10.09.82
Проверил	Корнилова		10.09.82
Ч.контр.	Лапочкина		10.09.82
Н.контр.	Ковалев		10.09.82

407-9-24.85 КЖИ-029

Свая С6-30А

Стадия	Масса	Масштаб
Р	1380	1:100

Лист | Листов 1

ЭНЕРГОСЕТЬПРОЕКТ Северо-Западное отделение Ленинград

формат А4

Копировал:

Инв.№ подл. | Подпись и дата | Взам.инв.№

сф 648-04

Типовой проект 407-9-24.85 Альбом IV 11128 тм, 12650 тм-т4-38

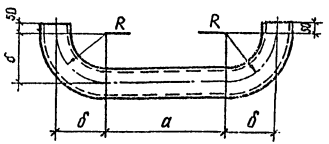

Марка	Обозначение	Профиль	R	а	б	l	Масса, кг
МП-42	КЖИ-030	Труба ф76×2	467	1466	467	3030	11.1
МП-43	-01	То же	467	1066	467	2630	9.6
МП-44	-02	"	467	66	467	1630	5.9
МП-45	-03	Труба ф34×2	200	1600	200	2330	3.7
МП-46	-04	То же	200	700	200	1430	2.3
МП-47	-05	"	200	1000	200	1730	2.7
МП-48	-06	Труба ф53×2	330	710	330	1850	4.6
МП-49	-07	То же	330	810	330	1950	4.9
МП-50	-08	Труба ф76×2	467	1266	467	2830	10.3
МП-51	-09	То же	467	866	467	2430	8.9
МП-52	-10	Труба ф34×2	200	1400	200	2130	3.4

Взам. инв. №

Подпись и дата

Инв. № подл.

Нач отд.	Роменский		10.09.82
			10.09.82
			10.09.82
Рук. гр.	Шленова		10.09.82
Проверил	Кулешова		10.09.82
Черт-конст.	Лапочкина		10.09.82
Н. контр.	Ковалев		10.09.82

т.п. 407-9-24.85 КЖИ-030

Марка МП (МП-42 ... МП-52)

Труба ГОСТ 10704-76* / Ст 3 ГОСТ 10705-80

Стадия	Масса	Масштаб
Р	см. табл.	—

Лист | Листов 1

ЭНЕРГОСЕТЬПРОЕКТ Северо-Западное отделение Ленинград

копировал: Ажия

формат А4

ср 648-84

gost.e-ecolog.ru