Типовые проектные решения
820-1-088.88

Шлюзы-регуляторы на расход воды до 300 м³/с сборно-монолитной конструкции

Альбом 3

Конструкции железобетонные сборные

gost.e-ecolog.ru

1988 Госстрой СССР 2518/3

Типовые проектные решения

820-1-088.88

Шлюзы-регуляторы на расход воды до 300 м³/с сборно-монолитной конструкции

Альбом 3

Альбом 1 Пояснительная записка, архитектурно-строительные решения.

Альбом 2 Конструкции железобетонные

Альбом 3 Конструкции железобетонные сборные

Альбом 4 Сметы

Альбом 5 Ведомость потребности в материалах

Разработан:
институтом
„Белгипроводхоз"
Главный инженер
института П.Е.Лапчук
Главный инженер
проекта В.М.Макеев

Согласован:
Зам. нач. В/О
„Союзводпроект"
Б.В. Орлов
Главный инженер
проекта
Л.И.Лиманская

Утвержден и введен
в действие
Минводхозом СССР
Протокол № 769
от 5 мая 1988 г.

© Госстрой СССР 1989г

1988

2518/3

Содержание альбома

Обозначение	Наименование	стр.
820-1-088.88.0.0.0 ТО	Техническое описание	3...10
820-1-088.88.1.0.0.0	Блок промежуточный БП-45	11....21
820-1-088.88.1.0.0.0-01	Блок промежуточный БП-55	11...21
820-1-088.88.2.0.0.00	Блок стеновой СБ-50	22...40
820-1-088.88.2.0.0.00-01	Блок стеновой СБ-60	22...40
820-1-088.88.3.0.0	Блок насадки БН-50	41...45
820-1-088.88.4.0.0	Фундаментный блок ФБ-15	46...53
820-1-088.88.5.0.0	Плита крепления ПП 20-20-2	54...61
820-1-088.88.5.0.0-01	Плита крепления ПП 20-10-2	54...61
820-1-088.88.5.0.0-02	Плита крепления ПП 20-20-1,5	54...61
820-1-088.88.5.0.0-03	Плита крепления ПП 20-10-1,5	54...61

Инв. № подл. | Подпись и дата | Взам. инв. №

1. Введение

1.1. Настоящий альбом содержит рабочие чертежи сборных железобетонных конструкций, предназначенных для строительства шлюзов - регуляторов сборно - монолитной конструкции расходом до 300 м³/с.

1.2. В составе альбома разработаны 5 типоразмеров конструкций, которым присвоены следующие шифры:

„СБ" - Стеновые блоки;
„БП" - Блоки промежуточные;
„ФБ" - Фундаментный блок;
„БН" - Блок насадки;
„ПП" - Плиты крепления.

Цифры следующие за шифром обозначают высоту или длину конструкции в дециметрах.

1.3. Остальные конструкции, необходимые для строительства шлюзов - регуляторов, приняты по действующим типовым проектам.
Перечень этих конструкций приведен в альбоме 1.

Инв.№ подл. | Подпись и дата | Взам. инв.№

2548/3

820-1-088.88.0.0.0 ТО

Разраб.	Рутковский			Техническое описание	Стадия	Лист	Листов
ГИП	Макеев		01.90		Р	1	
Н. контр.	Новик		01.90		Белгипроводхоз		
Нач. отд.	Красницкий						

Копировал

2. Техническая характеристика конструкций

2.1. Рабочие чертежи конструкций даны на стр.

2.2. Размеры конструкций (высота, ширина, длина и толщина) определены рабочими чертежами шлюзов - регуляторов.

2.3. Сборные железобетонные конструкции шлюзов-регуляторов запроектированы из тяжелого бетона по ГОСТ 26633 - 85. „Бетон тяжелый" с марками: по прочности В 15, по водонепроницаемости W 6; марка по водонепроницаемости плит „ПП" W 4.

2.4. Марка бетона по морозостойкости назначается при привязке сооружений в зависимости от климатических условий района строительства не менее F 150.

2.5. Для армирования сборных железобетонных конструкций (кроме плит ПП) принята горячекатаная арматурная сталь класса А - III (рабочая) и горячекатаная арматурная гладкая сталь класса А-I (распределительная) по ГОСТ 5781 - 82*. Для плит ПП - горячекатаная арматурная сталь класса А-I по ГОСТ 5781-82*.

3. Основные расчётные положения

3.1. Расчёт конструкции шлюзов - регуляторов выполнен исходя из работы сооружений в процессе

строительства и эксплуатации в соответствии с действующими нормативными документами при действии следующих основных и дополнительных сочетаний постоянных и временных нагрузок и воздействий:

постоянных – собственный вес конструкций, давление от засыпки грунта, гидростатическое давление воды;

временных – подвижные вертикальные нормативные нагрузки А-11 и НК-80, нормативные горизонтальные продольные нагрузки от торможения, колебание температуры, строительные нагрузки.

3.2. При определении нормативной постоянной нагрузки от собственного веса, объемный вес материалов принят:

железобетона	– 25 кН/м³;
грунта засыпки при угле внутреннего трения 28°	– 18 кН/м³;
асфальтобетона	– 25 кН/м³;
бетонного защитного слоя	– 24 кН/м³;
сточного треугольника из тощего бетона	– 22 кН/м³;
гидроизоляции	– 15 кН/м³;

3.3. Коэффициенты надежности по нагрузке

для собственного веса конструкций – 1,05;

для веса выравнивающего слоя, изоляций, защитных слоев, покрытия, проезжей части и тротуаров – 1,3;

для давления грунта – 1,2;

для временных подвижных нагрузок:

колонн автомобилей – 1,5;

гусеничной НГ-60 – 1,2;

3.4. При расчёте сборных железобетонных конструкций на воздействие усилий, возникающих при такелаже, транспортировании и монтаже, динамический коэффициент перегрузки принят – 1,5.

3.5. Динамический коэффициент (1+м) для временных подвижных нагрузок принят:

для нагрузок НК-80 – 1,3;

для нагрузок НГ-60 – 1,1;

3.6. Расчёт конструкций произведен расчленением общей расчётной схемы на отдельные узлы: береговая стенка, открылок, промежуточный бычок и днище.

Инв.№ подл. | Подпись и дата | Взам.инв.№

3.7. Расчётные схемы:

а) Расчётная схема устоев при действии вертикальных и горизонтальных нагрузок.

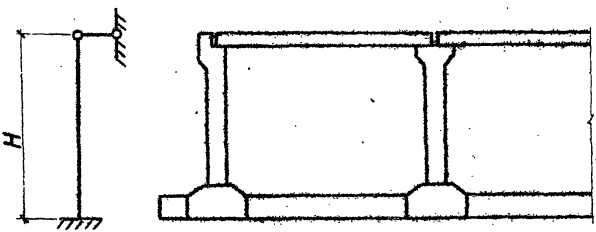

б) Расчётная схема камеры шлюза при действии горизонтального тормозного усилия.

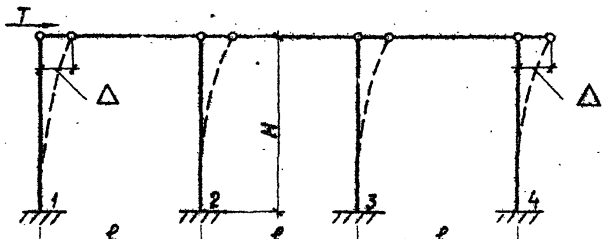

в) Расчётная схема камеры шлюза на температурное воздействие.

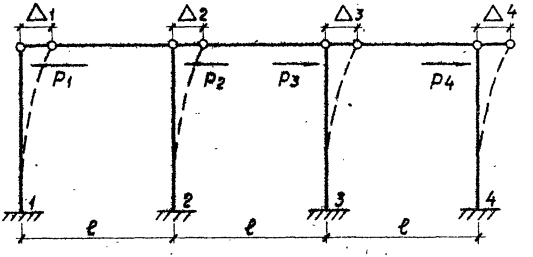

3.8. Схемы нагрузок:

а) Схема постоянных нагрузок на камеру шлюза.

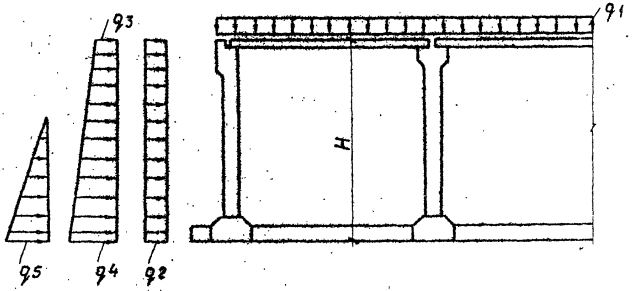

б) Схема временных нагрузок на камеру шлюза

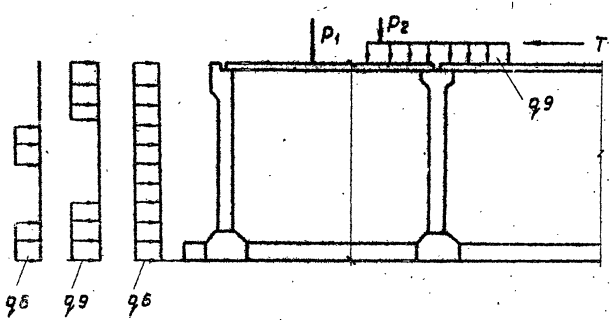

Расчётные усилия в элементах шлюза

Шифр элемента	Расчётный момент, КН м
СБ-50	347,4
СБ-60	530,7
БП	120
ФБ-15	494,5

Величины расчётных постоянных и временных нагрузок, действующих на 1 п.м. камеры

№№ п/п	Наименование нагрузок	Обозначение	Един. изм.	Шифр шлюза ШРп	Шифр шлюза ШРП
1	От веса пролетного строения	q_1	кН/м	17,4	17,4
2	От веса дорожного покрытия на призме обрушения	q_2	—"—	3,4	3,4
3	От бокового давления грунта	q_3	—"—	2,6	2,6
		q_4	—"—	50,6	60,1
4	От давления воды, находящейся в засыпке пазух шлюза	q_5	—"—	27,3	27,3
5	От нагрузки НК-80, находящейся на призме обрушения	q_6	—"—	20,3	22,8
6	От нагрузки А11	q_7	—"—	39,2	39,2
7	То же при другом расположении А11	q_8	—"—	45,4	45,4
8	Сила торможения от временной подвижной нагрузки	T	кН	90	90
9	Нагрузка на переднюю ось автомобиля А11	P_1	—"—	9,81×11	9,81×11
10	Нагрузка на заднюю ось автомобиля А11	P_2	—"—	9,81×11	9,81×11
11	Вертикальная нагрузка НК-80 на пролетном строении	q_9	—"—	63,5	63,5

Альбом 3

Форм.	Зона	Поз.	Обозначение	Наименование	Кол.	Примечание
				Документация		
*)			1.0.0.0 СБ	Сборочный чертеж		*) А4; А4; А4
				Сборочные единицы		
А4		1	820-1-088.88.1.1.0.0	Каркас пространственный КП1	1	
А4		6	820-1-088.88.1.2.0.0	Изделие закладное	4	4,58 кг
				Детали		
Б4		4	1.0.0.1	Ф22АI ГОСТ 5781-82* ℓ=1880	4	5,61 кг
				Материалы		
				Бетон тяжелый В15 F150 W6 по ГОСТ 26633-85		см. табл.

2518/3

Разраб.	Рутковская	[signature]	06.87	820-1-088.88.1.0.0.0			
Провер.	Макеев	[signature]	06.88	Блок промежуточный БП-45 ... БП-55	Стадия	Лист	Листов
ГИП	Свиридов	[signature]	06.88		Р	1	
Нач.отд.	Красуцкий	[signature]			Белгипроводхоз		
Н.контр.	Новик	[signature]	06.88				

Инв. № подл. | Подпись и дата | Взам. инв. №

Копировал

Формат А4

Альбом 3

Форм.	Зона	Поз	Обозначение	Наименование	Кол.	Примечание
			Переменные данные	для исполнений		
				1.0.0.0		БП-45
				Сборочные единицы		
А4		2	820-1-088.88.1.0.1.0	Каркас плоский		
				КР1	8	
А4		3	820-1-088.38.1.0.2.0	Сетка арматурная		
				С1	2	
А4		5	820-1-088.88.1.0.0.2	Петля строповочная		
				П1	2	
				1.0.0.0-01		БП-55
				Сборочные единицы		
А4		2	820-1-088.88.1.0.1.0	Каркас плоский	10	заимств
				КР1		
А4		3	820-1-088.88.1.0.2.0-01	Сетка арматурная	2	
				С2		
А4		5	820-1-088.88.1.0.0.2-01	Петля строповочная	2	
				П2		

Инв.№ подл. | Подпись и дата | Взам.инв.№

2618/3

Альбом 3

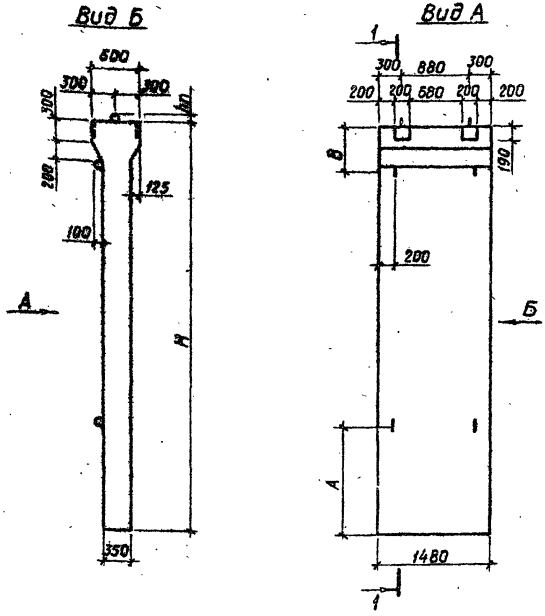

1. Защитный слой бетона 3 см.
2. Технические требования принимать по ТУ 33 БССР 30 - 85.

25 18/3

				820-1-088.88.1.0.0.0 СБ			
Разраб.	Рутковская		08.87	Блок промежуточный БП-45 ... БП-55	Стадия	Масса	Масшт.
Провер.	Макеев		06.88		Р	см. табл.	1:50
ГИП	Свиридов		06.86		Лист 3	Листов	
Нач.отд.	Красуцкий			Виды, разрез	Белгипроводхоз		
Н. Контр.	Новик		06.88				

Инв. № подл. | Подпись и дата | Взам. инв. №

Копировал

Формат А 4

1-1

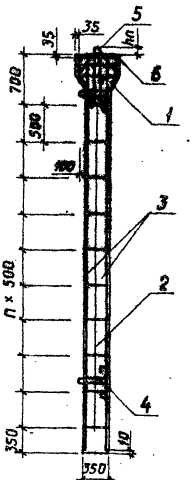

поз. 4

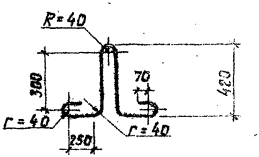

2510/4

Обозначение	Марка блока	Высота H, мм	A мм	B мм	n шт	hп мм	Объем, м³	Масса, т
1.0.0.0	БП-45	4550	850	550	7	175	2,5	6,26
1.0.0.0-01	БП-55	5550	850	550	9	180	3,02	7,55

Инв.№ подл. | Подпись и дата | Взам. инв.№

820-1-098.88.1.0.0.0

Лист 4

Копировал

Формат А4

Ведомость расхода стали на один блок, кг

Марка блока	Изделия арматурные									
	Арматура класса									Всего
	A-I					A-III				
	ГОСТ 5781-82*									
	ф 8	ф 22	ф 25	ф 28	Итого	ф 8	ф 10	ф 16	Итого	
БП-45	36,24	22,44	18,48		77,16	10,62	5,76	157,3	174,78	250,84
БП-55	44,72	22,44		25,02	92,18	10,62	5,76	192,06	208,44	300,62

Изделия закладные					
Арматура класса		Прокат марки		Всего	Общий расход
A-III		Полоса			
ГОСТ 5781-82*		ГОСТ 103-76			
ф 12	Итого	δ=10	Итого		
6,4	6,4	11,92	11,92	18,32	269,16
6,4	6,4	11,92	11,92	18,32	318,94

Альбом 3

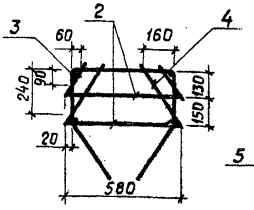

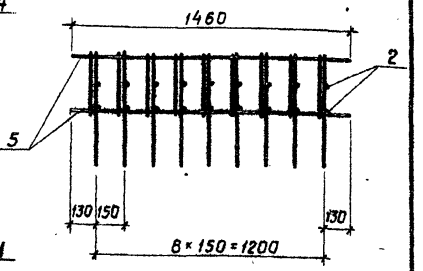

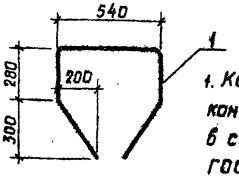

1. Каркас изготовлять при помощи контактной точечной электросварки в соответствии с требованиями ГОСТ 14098-85 и СН 393-78. 2518/3

Форм.	Зона	Поз.	Обозначение	Наименование	Кол.	Примечание
				Детали		
бч		1	1.1.0.1	ф8А III ГОСТ 5781-82* ℓ = 1820	9	0,72 кг
бч		2	1.1.0.2	ф8А III ГОСТ 5781-82* ℓ = 580	18	0,23 кг
бч		3	1.1.0.3	ф10АIII ГОСТ 5781-82* ℓ = 170	18	0,10 кг
бч		4	1.1.0.4	ф10АIII ГОСТ 5781-82* ℓ = 350	18	0,22 кг
бч		5	1.1.0.5	ф8АI ГОСТ 5781-82* ℓ = 1460	4	0,58 кг

Инв. № подл. | Подпись и дата | Взам. инв. №

820-1-088.88.1.1.0.0

Разраб.	Рутковская		07.88
Провер.	Макеев		07.88
ГИП	Свиридов		07.88
Нач. отд.	Красуцкий		
Н. контр.	Юбик		07.88

Каркас пространственный КП1

Стадия	Масса	Масшт.
Р	18,70	1:20
Лист 6	Листов	
Белгипроводхоз		

Копировал

Формат А4

Альбом 3.

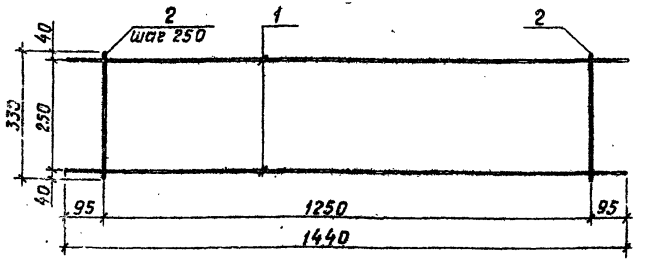

1. Каркас изготовлять при помощи контактной точечной электросварки в соответствии с требованиями ГОСТ 14098-85 и СН 393-78.

2518/3

Формат	Зона	Поз	Обозначение	Наименование	Кол.	Примечание
				Детали		
бч		1	1.0.1.1	ФВАI ГОСТ 5781-82* ℓ = 1440	2	0,57кг
бч		2	1.0.1.2	ФВАI ГОСТ 5781-82* ℓ = 330	8	0,13кг

Инв.№ подл. | Подпись и дата | Взам. инв.№

			820-1-088.88.1.01.0 СБ	
Разраб	Рутковская		Каркас плоский КР1	Стадия: Р; Масса: 1,92; Масшт.: 1:10
Провер.	Макеев			Лист 7; Листов
ГИП	Свиридов			Белгипроводхоз
Нач.отд.	Красуцкий			
Н.контр.	Новик			

Копировал

Формат А4

Альбом 3

Форм	Зона	Поз	Обозначение	Наименование	Кол.	Примечание
				Документация		
А4			820-1-088.88.1.0.2.0	Сборочный чертеж		
			Переменные данные	Для исполнений		
				1.0.2.0		С1
				Детали		
А4		1	820-1-088.88.1.02.1	ф16AIII ГОСТ 5781-82* ℓ=5530	11	7,15 кг
А4		2	820-1-088.88.1.02.2	ф8AI ГОСТ 5781-82* ℓ=1460	16	Эскиз 0,58 кг
				1.0.2.0-01		С2
				Детали		
Бч		1	1.0.2.1-01	ф16AIII ГОСТ 5781-82* ℓ=5530	11	8,73 кг
			1.0.2.2-02	ф8AI ГОСТ 5781-82* ℓ=1460	20	Эскиз 0,58 кг
				2518/3		

Инв.№ подл. | Подпись и дата | Взам. инв.№

				820-1-088.88.1.0.2.0	
Разраб.	Дрозд				
Провер.	Макеев		06.88	Сетка арматурная С1; С2	Стадия: Р; Лист: 6; Листов:
ГИП	Свиридов		06.88		
Нач.отд.	Красуцкий				
Н.контр.	Навик		06.88		Белгипроводхоз

Копировал

Формат А4

Альбом 3

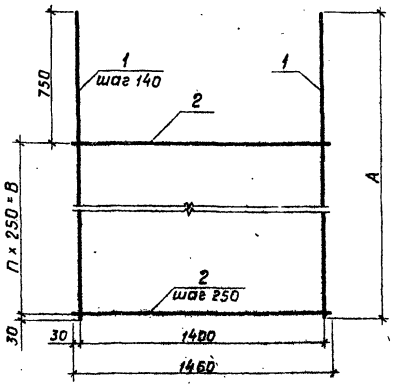

Обозначение	Марка сетки	Размеры, мм A	Размеры, мм B	n, шт	Масса, кг
1.0.2.0	С1	4530	3750	15	67,93
1.0.2.0-01	С2	5530	4750	19	107,63

1. Сетку изготовлять при помощи контактной точечной электросварки в соответствии с требованиями ГОСТ 14098-85 и СН 393-78.

2518/3

820-1-088.88. 1.0.2.0

Сетка арматурная С1, С2

Стадия	Масса	Масшт.
Р	см. табл.	1:20

Лист 9 Листов

Белгипроводхоз

Разраб.	Путковская		01.89
Провер.	Макеев		01.89
ГИП	Свиридов		01.89
Нач.отд.	Красуцкий		
Н.контр.	Набик		01.89

Инв.№ подл. | Подпись и дата | Взам. инв.№

Копировал

Формат А4

Альбом 3

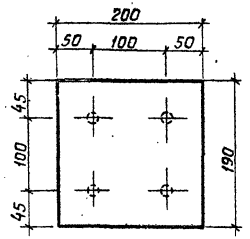

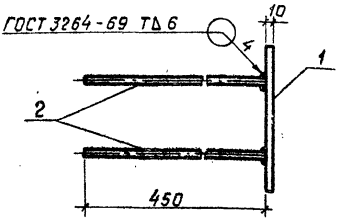

1. Сварку производить электродом Э-42 ГОСТ 9467-75.

2518/3

Форм.	Зона	Поз.	Обозначение	Наименование	Кол.	Примечание
				Детали		
бч		1	1.2.0.1	Полоса 10×200 ГОСТ 103-76 Ст.3 ГОСТ 535-79		
				ℓ = 190	1	2,98 кг
бч		2	1.2.0.2	ф12А III ГОСТ 5781-82*		
				ℓ = 450	4	0,40 кг

				820-1-088.88.1.2.0.0		
Разраб.	Рутковская		04.88	Изделие закладное ЗД1	Стадия	Масса	Масшт.
Провер.	Макеев		04.88		Р	4,58	1:5
ГИП	Свиридов		04.88		Лист 10	Листов	
Нач.отд.	Красуцкий				Белгипроводхоз		
Н.контр.	Новик						

Инв.№ подл. | Подпись и дата | Взам. инв.№

Копировал

Формат А4

Альбом 3

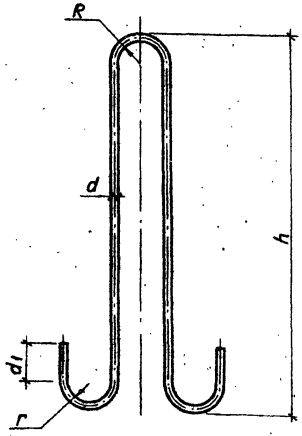

2518/3

Обозначение	Шифр петли	Размеры, мм						Масса кг
		d	d_1	R	r	h	Длина	
1.0.0.2	П1	25	100	60	60	925	2400	9,24
1.0.0.2-01	П2	28	100	60	60	1020	2590	12,51

Инв.№ подл. | Подпись и дата | Взам. инв.№

Разраб.	Рутковская		07.87
Провер.	Макеев		06.88
ГИП	Свиридов		06.88
Нач.отд	Красуцкий		
Н.контр.	Новик		06.88

820-1-088.88.1.0.0.2

Петля строповочная П1-П2

Стадия	Масса	Масшт.
Р	см. табл.	
Лист 11	Листов	

А-I ГОСТ 5781-82*
В Ст.3 сп 2 ГОСТ 380-71*

Белгипроводхоз

Копировал

Формат А4

Альбом 3

Форм.	Зона	Поз.	Обозначение	Наименование	Кол.	Примечание
				Документация		
			2.0.0.00 СБ	Сборочный чертеж		А4;А4;А4
				Сборочные единицы		
А4		1	820-1-088.88.2.1.0.00	Каркас пространственный КП 2		
А4		6	820-1-088.88.1.0.0.1	Изделие закладное	2	заимств.
				Материалы		
				Бетон тяжелый В15 F150 W6 ГОСТ 26633-85		см. табл

7518/3

				820-1-088.88.2.0.0.00		
Разраб.	Руткобская		01.87	Блок стеновой СБ-50 - СБ-60	Стадия	Лист	Листов
Провер.	Макеев		01.87		Р	1	
ГИП	Свиридов		01.87		Белгипроводхоз		
Нач. отд.	Красуцкий		01.87				
Н. контр.	Новик		01.87				

Инв. № подл. | Подпись и дата | Взам. инв. №

Копировал

Формат А4

Альбом 3

Форм.	Зона	Поз.	Обозначение	Наименование	Кол.	Примечание
				Переменные данные для исполнений		
				2.0.0.00		СБ-50
				Сборочные единицы		
А4		2	820-1-088.88.2.2.0.00	Каркас пространственный КП3	1	
				Детали		
А4		3	820-1-088.88.1.0.0.2	Петля строповочная П1	2	заимств.
А4		4	820-1-088.88.2.0.0.01	Петля строповочная П3	2	
А4		5	820-1-088.88.2.0.0.02	Петля строповочная П5	2	
				2.0.0.00-01		СБ-60
А4		2	820-1-088.88.2.2.0.00-01	Каркас пространственный КП4	1	
				Детали		
А4		3	820-1-088.88.1.0.0.2-01	Петля строповочная П2	2	заимств.
А4		4	820-1-088.88.2.0.0.01-01	Петля строповочная П4	2	
А4		5	820-1-088.88.2.0.0.02-01	Петля строповочная П6	2	
				2576/3		

Инв.№ подл. | Подпись и дата | Взам. инв.№

Альбом 3

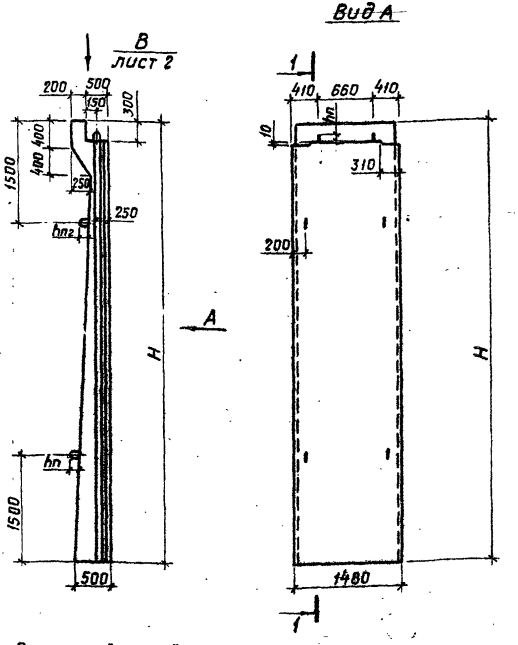

1. Защитный слой бетона 30 мм.
2. Технические требования принимать по ТУ 33 БССР 30-85.

2518/3

				820-1-088.88.2.0.0.00 СБ	
Разраб.	Руткобская			Блок стеновой СБ-50-СБ-60	Стадия: Р; Масса: см. табл.; Масшт.: 1:50
Пробер.	Макеев				Лист 3 Листов
ГИП	Свиридов		16.89		Белгипроводхоз
Нач.отд.	Красуцкий				
Н.контр.	Новик		16.89		

Инв.№ подл. | Подпись и дата | Взам.инв.№

Копировал

Формат А4

Альбом 3

Вид В
М 1:50

лист 1

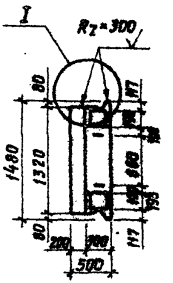

I
М1:10

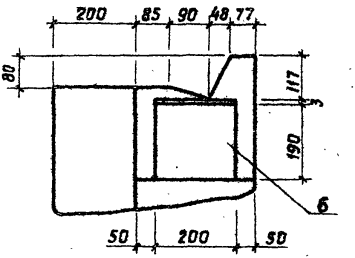

1-1
М 1:20

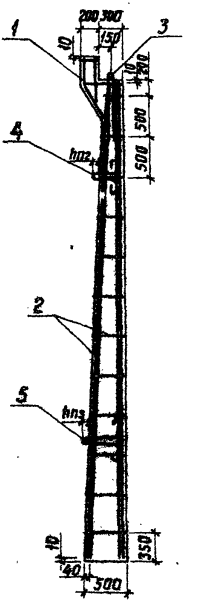

2518/3

Обозначение	Марка блока	Высота H, мм	Высота петли, мм			Объем, $м^3$	Масса, т
			hn_1	hn_2	hn_3		
2.0.0.00	СБ-50	5350	175	100	100	2,63	6,58
2.0.0.00-01	СБ-60	6350	180	175	175	3,13	7,83

Инв.№ подл. | Подпись и дата | Взам. инв.№

Ведомость расхода стали на один блок, кг

Марка элемента	Изделия арматурные											Всего
	Арматура класса											
	A-I						A-III					
	ГОСТ 5781-82*											
	ф 8	ф 10	ф 22	ф 25	ф 28	Итого	ф 12	ф 16	ф 20	ф 25	Итого	
СБ-50	45,02	5,18	22,44	18,48	—	91,12	3,01	173,21	44,4		220,62	311,74
СБ-60	52,61	5,18	—	37,44	25,02	120,25	3,01	140,21	104,09	69,3	316,61	436,85

Изделия закладные					Общий расход
Арматура класса		Прокат марки		Всего	
A-III		Полоса			
ГОСТ 5781-82*		ГОСТ 103-76			
ф 12	Итого	δ=10	Итого		
3,2	3,2	5,96	5,96	9,16	320,80
3,2	3,2	5,96	5,96	9,18	446,04

Инв. № подл. | Подпись и дата | Взам. инв. №

2518/3

820-1-088.88. 2.0.0.00

Лист 5

Альбом 3

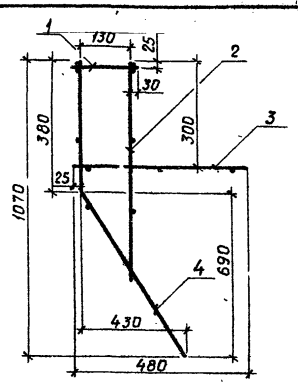

1. Объединение плоских каркасов в пространственный производить в кондукторах при помощи электросварочных клещей.

2518/3

Форм.	Зона	Поз.	Обозначение	Наименование	Кол.	Примечание
				Сборочные единицы		
А4		1	820-1-088.88. 2.1.1.00	Каркас плоский КР2	1	
А4		2	820-1-088.88. 2.1.2.00	Каркас плоский КР3	1	
А4		3	820-1-088.88. 2.1.3.00	Сетка арматурная С2	1	
А4		4	820-1-088.88. 2.1.4.00	Сетка арматурная С4	1	

Инв. № подл. | Подпись и дата | Взам. инв. №

820-1-088.88.2.1.0.00

Каркас пространственный КП 2

Разраб.	Путковский		06.88
Провер.	Макеев		06.88
ГИП	Свиридов		06.88
Нач. отд.	Красуцкий		
Н. контр.	Набик		06.88

Стадия	Масса	Масшт.
Р	23,11	1:10
Лист 6	Листов	

Белгипроводхоз

Копировал

Формат А4

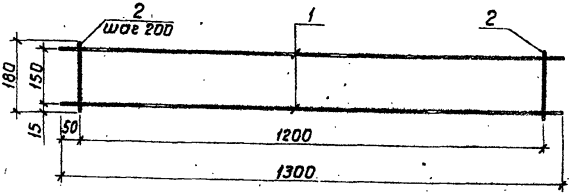

1. Каркас изготовлять при помощи контактной точечной электросварки в соответствии с требованиями ГОСТ 14098-85 и СН 393-78.

Форм.	Зона	Поз.	Обозначение	Наименование	Кол.	Примечание
				Детали		
бч		1	2.1.1.01	ф 8 AI ГОСТ 5781-82* ℓ = 1300	2	0,51 кг
бч		2	2.1.1.02	ф 8 AI ГОСТ 5781-82 ℓ = 160	7	0,07 кг
				7518/3		

Инв. № подл. | Подпись и дата | Взам. инв. №

			820-1-088.88.2.1.1.00	
Разраб.	Рутковская		Каркас плоский КР 2	Стадия: Р; Масса: 1,51; Масшт.: 1:10
Провер.	Макеев			Лист 7; Листов
ГИП	Свиридов			Белгипроводхоз
Нач.отд.	Красуцкий			
Н.контр.	Новик			

Копировал

Формат А4

Альбом 3

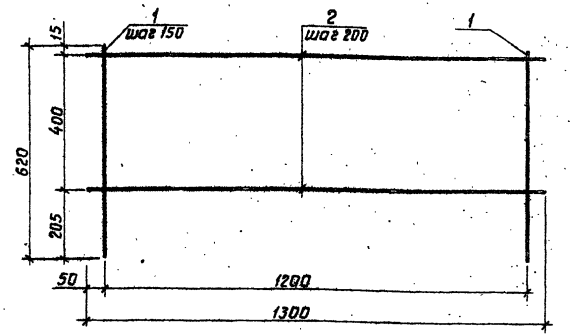

1. Каркас изготовлять при помощи контактной точечной электросварки в соответствии с требованиями ГОСТ 14098-85 и СН 393-78.

Форм.	Зона	Поз.	Обозначение	Наименование	Кол.	Примечание
				Детали		
бч		1	2.1.2.01	Ф16А III ГОСТ 5781-82* ℓ = 620	9	0,98 кг
бч		2	2.1.2.02	Ф8А I ГОСТ 5781-82* ℓ = 1300	3	0,51 кг
						заимств
				2518/3		

Инв.№ подл. | Подпись и дата | Взам.инв.№

		820-1-088.88.2.1.2.0	
Разраб.	Рутковская	Коркас плоский КР3	Стадия: Р; Масса: 10,35; Масшт.: 1:10
Провер.	Макеев		
ГИП	Свиридов		Лист 8; Листов
Нач.отд.	Красуцкий		Белгипроводхоз
Н.контр.	Новик		

Копировал — Формат А4

Альбом 3

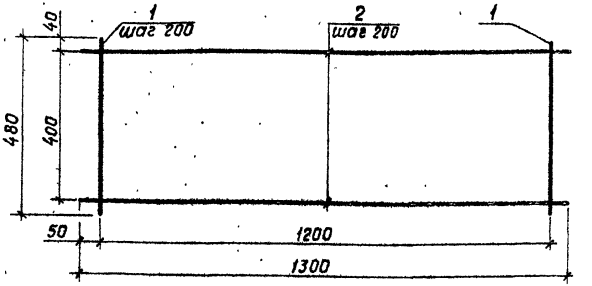

1. Изготовление сеток производить при помощи контактной точечной электросварки в соответствии с требованиями ГОСТ 14098 - 85 и СН 393 - 78

Форм.	Зона	Поз.	Обозначение	Наименование	Кол.	Примечание
				Детали		
бч		1	2.1.3.01	ф12А III ГОСТ 5781 - 82* ℓ = 480	7	0,43 кг
бч		2	2.1.3.02	ф8А I ГОСТ 5781 - 82* ℓ = 1300	3	0,51 кг
						заимств.
				2518/3		

Взам. инв. №

Подпись и дата

Инв. № подл.

820-1-088.88. 2.1.3.00

				Сетка арматурная С3	Стадия	Масса	Масшт.
Разраб.	Рутковская		09.84		Р	4,54	1:10
Провер.	Макеев		09.84		Лист 9	Листов	
ГИП	Свиридов		09.84		Белгипроводхоз		
Нач.отд.	Красуцкий						
Н.контр.	Новик		09.84				

Копировал

Формат А4

Альбом 3

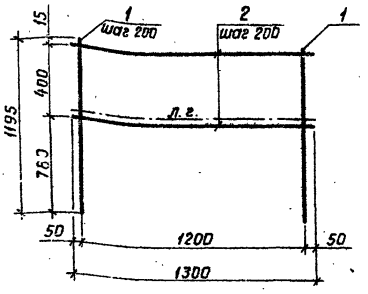

1. Изготовление сеток производить при помощи контактной точечной электросварки в соответствии с требованиями ГОСТ 14098-85 и СН 393-78.

Форм.	Зона	Поз.	Обозначение	Наименование	Кол.	Примечание
				Детали		
бч		1	2.1.4.01	ф10AI ГОСТ 5781-82* ℓ=1195	7	0,74 кг заимств.
бч		2	2.1.4.02	ф8AI ГОСТ 5781-82* ℓ=1300	3	0,51 кг
				2518/3		

Инв.№ подл. | Подпись и дата | Взам. инв.№

820-1-088.88.2.1.4.00

Разраб.	Рутковская		09.87
Провер.	Макеев		06.88
ГИП	Свиридов		06.88
Нач.отд.	Красуцкий		
Н. контр.	Новик		06.88

Сетка арматурная С 4

Стадия	Масса	Масшт.
Р	6,71	1:20
Лист 10	Листов	

Белгипроводхоз

Копировал

Формат А4

Альбом 3

Форм.	Зона	Поз.	Обозначение	Наименование	Кол.	Примечание
				Документация		
А4			2.2.0.00	Сборочный чертеж		
				Переменные данные для исполнений		
				2.2.0.00		КП3
				Сборочные единицы		
А4		1	820-1-088.88. 2.2.1.00	Каркас плоский КР5		
А4		2	820-1-088.88. 2.2.2.00	Сетка арматурная С5		
А4		3	820-1-088.88. 2.2.3.00	Сетка арматурная С6		
				2.2.0.00-01		КП4
А4		1	820-1-088.88. 2.2.1.00-01	Каркас плоский КР6		
А4		2	820-1-088.88. 2.2.2.00-01	Сетка арматурная С7		
А4		3	820-1-088.88. 2.2.3.00-01	Сетка арматурная С8		

Инв.№ подл. | Подпись и дата | Взам.инв.№

2516/3

Разраб.	Рутковская		09.88	820-1-088.88.2.2.0.00
Провер.	Макеев		06.88	
ГИП	Свиридов		06.88	Каркас пространственный КП3, КП4
Нач.отд.	Красуцкий			Стадия Р; Лист 11; Листов
Н.контр.	Новик		06.88	Белгипроводхоз

Копировал Формат А4

Альбом 3

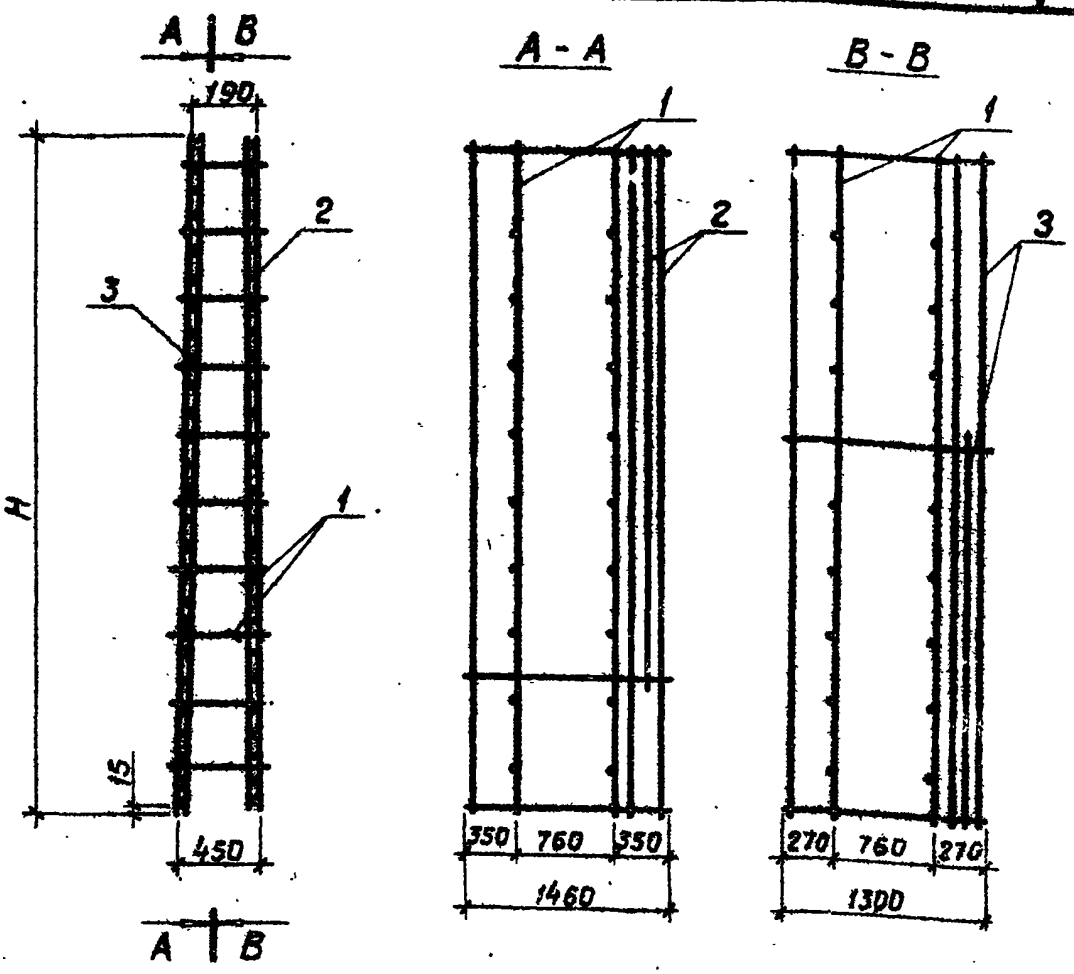

Обозначение	Шифр каркаса	Высота, H мм	Масса, кг
2.2.0.00	КП3	5030	247,71
2.2.0.00-01	КП4	6030	351,29

1. Объединение плоских каркасов в пространственный производить в кондукторах при помощи электросварочных клещей.

2576/3

Инв. № подл. | Подпись и дата | Взам. инв. №

820-1-088.88.2.2.0.00

Разраб.	Рутковская		07.88
Провер.	Макеев		07.88
ГИП	Свиридов		07.88
Нач. отд.	Красуцкий		
Н. контр.	Новик		07.88

Каркас пространственный КП3 - КП4

Стадия	Масса	Масшт.
Р	см. табл.	1:50
Лист 12	Листов	

Белгипроводхоз

Копировал

Формат А4

Альбом 3

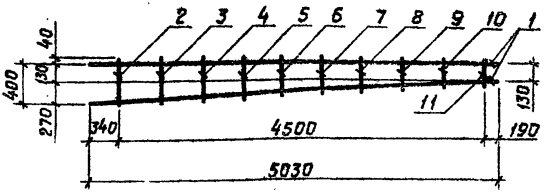

1. Каркас изготовлять при помощи контактной точечной электросварки в соответствии с требованиями ГОСТ 14098-85 и СН 393-78.

2518/3

Форм.	Зона	Поз.	Обозначение	Наименование	Кол.	Примечание
				Детали		
бч		1	2.2.1.01	ф8AI ГОСТ 5781-82* ℓ = 5030	2	1,99 кг
бч		2	2.2.1.02	ф8AI ГОСТ 5781-82* ℓ = 460	1	0,18 кг
бч		3	2.2.1.03	ф8AI ГОСТ 5781-82* ℓ = 420	1	0,17 кг
бч		4	2.2.1.04	ф8AI ГОСТ 5781-82* ℓ = 400	1	0,16 кг
бч		5	2.2.1.05	ф8AI ГОСТ 5781-82* ℓ = 370	1	0,15 кг
бч		6	2.2.1.06	ф8AI ГОСТ 5781-82* ℓ = 350	1	0,14 кг
бч		7	2.2.1.07	ф8AI ГОСТ 5781-82* ℓ = 320	1	0,13 кг
бч		8	2.2.1.08	ф8AI ГОСТ 5781-82* ℓ = 290	1	0,11 кг
бч		9	2.2.1.09	ф8AI ГОСТ 5781-82* ℓ = 260	1	0,10 кг
бч		10	2.2.1.10	ф8AI ГОСТ 5781-82* ℓ = 240	1	0,09 кг
бч		11	2.2.1.11	ф8AI ГОСТ 5781-82 ℓ = 210	1	0,08 кг

Инв.№ подл. | Подпись и дата | Взам. инв.№

820-1-088.38.2.2.1.00

Разраб.	Руткобская		09.88	Каркас плоский КР 5	Стадия	Масса	Масшт.
Провер.	Макеев		06.88		Р	5,29	1:50
ГИП	Свиридов		06.88		Лист 13	Листов	
Нач. отд.	Красуцкий				Белгипроводхоз		
Н. контр.			06.88				

Копировал

Формат А4

Альбом 3

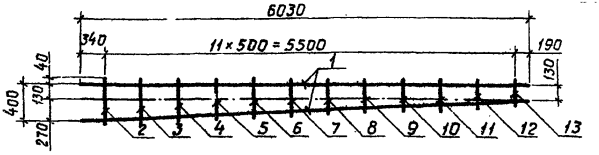

1. Каркас изготовлять при помощи контактной точечной электросварки в соответствии с требованиями ГОСТ 14098-85 и СН 393-78.

2616/3

Форм.	Зона	Поз.	Обозначение	Наименование	Кол.	Примечание
				Детали		
бч		1	2.2.1.01-01	ф8АI ГОСТ 5781-82* ℓ = 6030	2	2,38 кг
бч		2	2.2.1.02	ф8АI ГОСТ 5781-82* ℓ = 460	1	0,18 кг
бч		3	2.2.1.02-01	ф8АI ГОСТ 5781-82* ℓ = 440	1	0,17 кг
бч		4	2.2.1.03	ф8АI ГОСТ 5781-82* ℓ = 420	1	0,17 кг
бч		5	2.2.1.04	ф8АI ГОСТ 5781-82* ℓ = 400	1	0,16 кг
бч		6	2.2.1.05	ф8АI ГОСТ 5781-82* ℓ = 370	1	0,15 кг
бч		7	2.2.1.06	ф8АI ГОСТ 5781-82* ℓ = 350	1	0,14 кг
бч		8	2.2.1.07	ф8АI ГОСТ 5781-82* ℓ = 320	1	0,13 кг
бч		9	2.2.1.03-01	ф8АI ГОСТ 5781-82* ℓ = 300	1	0,12 кг
бч		10	2.2.1.08	ф8АI ГОСТ 5781-82* ℓ = 290	1	0,11 кг
бч		11	2.2.1.09	ф8АI ГОСТ 5781-82* ℓ = 260	1	0,10 кг
бч		12	2.2.1.10	ф8АI ГОСТ 5781-82* ℓ = 240	1	0,09 кг
бч		13	2.2.1.11	ф8АI ГОСТ 5781-82* ℓ = 210	1	0,08 кг

Инв.№ подл. | Подпись и дата | Взам.инв.№

820-1-088.88.2.2.1.00-01

Разраб.	Рутковская		09.88
Провер.	Макеев		09.88
ГИП	Свиридов		09.88
Нач.отд.	Красницкий		
Н.контр.	Новик		09.88

Каркас плоский КР 6

Стадия	Масса	Масшт.
Р	6,36	1:50

Лист 14 Листов

Белгипроводхоз

Копировал Формат А4

Альбом 3

Форм.	Зона	Поз.	Обозначение	Наименование	Кол.	Примечание
				Документация		
А4			820-1-088.88.2.2.2.00	Сборочный чертеж		
			Переменные данные	для исполнений		
				СБ-2.2.2.00		С5
				Детали		
А4		1	820-1-088.88.2.2.2.01	ф16АIII ГОСТ 5781-82* ℓ=4100	7	6,47 кг
А4		2	820-1-088.88.2.2.2.02	ф16АIII ГОСТ 5781-82* ℓ=5030	8	7,94 кг
А4		3	820-1-088.88.1.1.0.5	ф8АI ГОСТ 5781-82* ℓ=1460	26	заимств 0,58 кг
				СБ-2.2.2.00-01		С7
				Детали		
А4		1	820-1-088.88.2.2.2.01-01	ф16АIII ГОСТ 5781-82* ℓ=5000	7	7,89 кг
А4		2	820-1-088.88.2.2.2.02-01	ф16АIII ГОСТ 5781-82* ℓ=6030	8	9,52 кг
А4		3	820-1-088.88.1.1.0.5	ф8АI ГОСТ 5781-82*	31	заимств 0,58

Инв.№подл. | Подпись и дата | Взам.инв.№

2516/3

Разраб.	Дрозд			820-1-088.88.2.2.2.00	
Провер.	Макеев				
ГИП	Свиридов			Сетка арматурная	Стадия: Р; Лист: 15; Листов:
Нач.отд.	Красуцкий				
Н.контр.	Набик			Белгипроводхоз	

Копировал Формат А4

Альбом 3

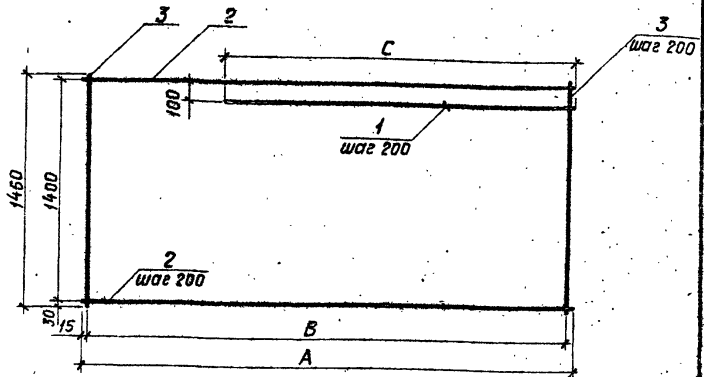

Обозначение	Марка сетки	Размеры, мм			Масса, кг
		A	B	C	
2.2.2.00	C5	5030	5000	4100	123,89
2.2.2.00-01	C7	6030	6000	5000	149,37

1. Изготовление сеток производить при помощи контактной точечной электросварки в соответствии с требованиями ГОСТ 14098-85 и СН 393-78.

2518/3

				820-1-088.88.2.2.2.00			
Разраб.	Рутковская	[signature]	09.87	Сетка арматурная C5; C7	Стадия	Масса	Масшт.
Провер.	Макеев	[signature]	06.86		Р	см. табл.	1:20
ГИП	Свиридов	[signature]	06.86		Лист 16	Листов	
Нач. отд.	Красуцкий	[signature]			Белгипроводхоз		
Н. контр.	Новик	[signature]	08.88				

Инв. № подл. | Подпись и дата | Взам. инв. №

Копировал

Формат А4

Альбом 3

Форм.	Зона	Поз.	Обозначение	Наименование	Кол.	Примечание
				Документация		
А4			820-1-088.88.2.2.3.00	Сборочный чертеж		
			Переменные данные для исполнений			
				2.2.3.00		С6
				Детали		
А4		1	820-1-088.88.2.2.3.01	ф20 AIII ГОСТ 5781-82* ℓ=3000	6	7,40 кг
А4		2	820-1-088.88.2.3.3.02	ф16 AIII ГОСТ 5781-82* ℓ=5030	7	заимств. 7,94 кг
А4		3	820-1-088.88.1.1.0.5	ф8 AI ГОСТ 5781-82* ℓ=1300	26	заимств. 0,51 кг
				2.2.3.00-01		С8
				Детали		
А4		1	820-1-088.88.2.2.3.01	ф25 AIII ГОСТ 5781-82* ℓ=3000	6	11,55 кг
А4		2	820-1-088.88.2.2.3.02-01	ф20 AIII ГОСТ 5781-82* ℓ=6030	7	14,87 кг
А4		3	820-1-088.88.1.1.0.5	ф8 AI ГОСТ 5781-82* ℓ=1300	31	заимств. 0,51 кг

Инв.№ подл. | Подпись и дата | Взам. инв.№

2516/3

820-1-088.88.2.2.3.00

Разраб.	Дрозд		
Пробер.	Макеев		06.88
ГИП	Свиридов		06.88
Нач. отд.	Красуцкий		
Н. контр.	Новик		08.88

Сетка арматурная С6; С8

Стадия	Лист	Листов
Р	17	

Белгипроводхоз

Копировал

Формат А4

Альбом 3

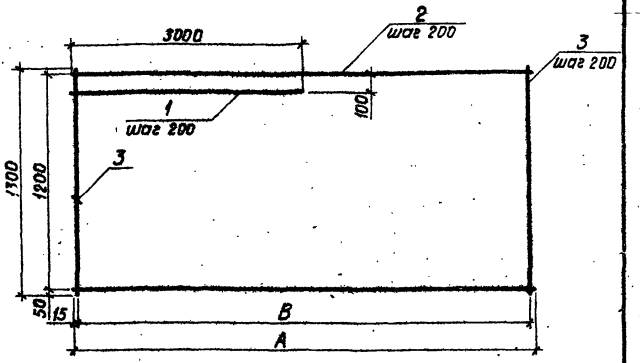

Обозначение	Марка сетки	Размеры, мм		Масса, кг
		A	B	
2.2.3.00	С6	5030	5000	113,24
2.2.3.00-01	С8	6030	6000	189,20

1. Изготовление сеток производить при помощи контактной точечной электросварки в соответствии с требованиями ГОСТ 14098-85 и СН 393-78.

2618/3

Инв.№ подл. | Подпись и дата | Взам.инв.№

				820-1-088.88.2.2.3.00	
				Сетка арматурная С6; С8	Стадия: Р; Масса: см. табл.; Масшт.: 1:20
Разраб.	Путковский				Лист 18; Листов
Провер.	Макеев				Белгипроводхоз
ГИП	Свиридов				
Нач.отд.	Красуцкий				
Н.контр.	Ивлик				

Копировал

Формат А4

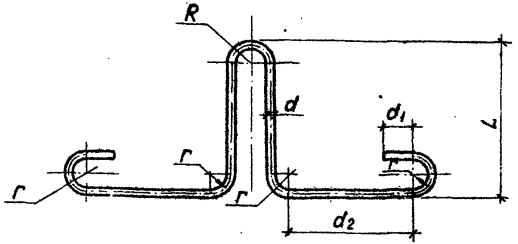

Обозначение	Марка петли	Размеры, мм							Масса, кг
		d	d_1	d_2	R	r	h	Длина, l	
2.0.0.01	П3	22	70	320	40	40	350	1880	5,61
2.0.0.П1-01	П4	25	100	370	60	60	425	2430	9,36
2.0.0.02	П5	22	70	180	40	40	490	1880	5,61
2.0.0.02-01	П6	25	100	230	60	60	565	2430	9,36

Инв.№ подл. | Подпись и дата | Взам. инв.№

2518/3

820-1-088.88.2.0.0.01

Разраб.	Рутковская			Петля строповочная П3 - П6
Провер.	Макеев		06.88	
ГИП	Свиридов		06.88	
Нач.отд.	Красуцкий			
Н. контр.	Жабик		06.88	

Стадия	Масса	Масшт.
Р		
Лист 19	Листов	

А-I ГОСТ 5781-82*
В Ст.3 сп2 ГОСТ 380-71*

Белгипроводхоз

Копировал

Формат А4

Альбом 3

Форм.	Зона	Поз.	Обозначение	Наименование	Кол.	Примечание
				Документация		
А4			820-1-088.88. 3.0.0	Сборочный чертеж		
				Сборочные единицы		
А4		1	820-1-088.88.3.1.0	Каркас плоский КР7	2	15,68кг
А4		2	820-1-088.88. 3.2.0	Каркас плоский КР8	3	19,18кг
А4		3	820-1-088.88. 1.2.0.0	Изделие закладное	6	5,61кг
						заимств.
				Детали		
Бч		4	3.0.1	Петля строповочная ф 20А-I ГОСТ 3181-82* ℓ=1980	2	
				ℓ=1980	2	4,48кг
				Материалы		
				Бетон тяжелый		
				В25 F150 W4		
				ГОСТ 26633-85	$м^3$	1,57

Инв.№ подл. | Подпись и дата | Взам. инв.№

2618/3

820-1-088.88.3.0.0

Разраб.	Рутковская		09.88
Провер.	Макеев		09.88
ГИП	Свиридов		09.88
Нач. отд.	Красуцкий		
Н. контр.	Новик		09.88

Блок насадки БН-50

Стадия	Лист	Листов
Р	1	1

Белгипроводхоз

Копировал

Формат А4

Альбом 3

Вид А

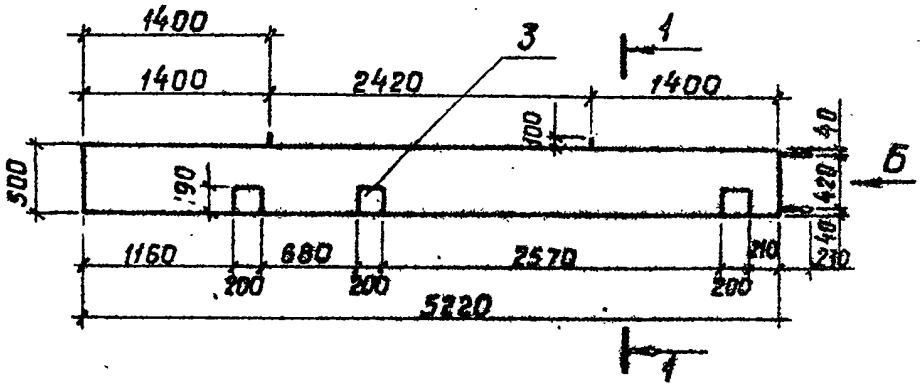

Вид Б

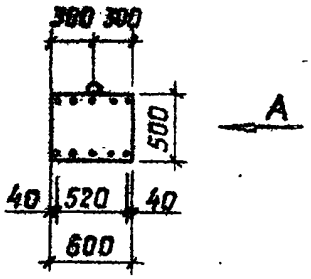

1-1
1:20

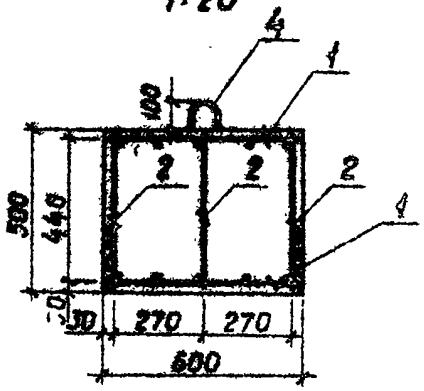

поз. 4
1:20

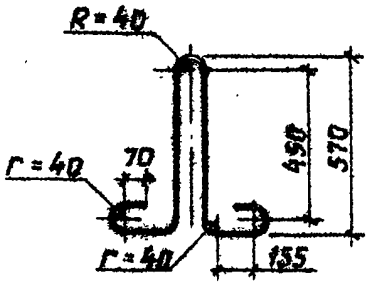

2618/3

				820-1-088.88.3.0.0 СБ		
Разраб.	Футковская		09.88	Блок насадки БН-50	Стадия	Масса	Масшт.
Провер.	Макеев		09.88		Р	3,92т	1:50
ГИП	Свиридов		09.88		Лист 2	Листов	
Нач. отд.	Красуцкий				Белгипроводхоз		
Н. контр.	Навик		09.88				

Инв. № подл. | Подпись и дата | Взам. инв. №

Копировал

Формат А4

Альбом

Ведомость расхода стали на один блок, кг

Марка элемента	Изделия арматурные						Всего
	Арматура класса						
	A-I			A-III			
	ГОСТ 5781-82*						
	ф8	ф20	Итого	ф10	ф14	Итого	
БН-50	29,90	9,76	39,66	19,40	39,60	59,00	98,66

Изделия закладные					Общий расход
Арматура класса		Прокат марки		Всего	
A-III		Полоса			
ГОСТ 5781-82*		ГОСТ 103-76			
ф12	Итого	δ=10	Итого		
9,6	9,6	17,88	17,88	27,48	126,14

Инв. № подл. | Подпись и дата | Взам. инв. №

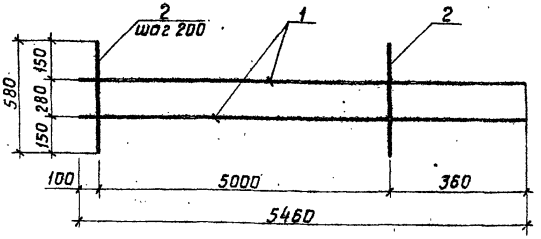

1. Каркас изготовлять при помощи контактной точечной электросварки в соответствии с требованиями ГОСТ 14098-85 и СН 393-78.

Фарм.	Зона	Поз.	Обозначение	Наименование	Кол.	Примечание
				Детали		
бч		1	3.1.1	⌀12 А III ГОСТ 5781-82* ℓ=5460	2	4,85 кг
бч		2	3.1.2	⌀8 А I ГОСТ 5781-82* ℓ=580	26	0,23 кг

2518/3

820-1-088.88.3.1.0

Разраб.	Путковская		09.88
Провер.	Макеев		09.88
ГИП	Свиридов		09.88
Нач. отд.	Красуцкий		
Н. контр.	Новик		09.88

Каркас плоский КР7

Стадия	Масса	Масшт.
Р	15,68	1:20
Лист 4	Листов	

Белгипроводхоз

Инв. № подл. | Подпись и дата | Взам. инв. №

Копировал

Формат А4

Альбом 3

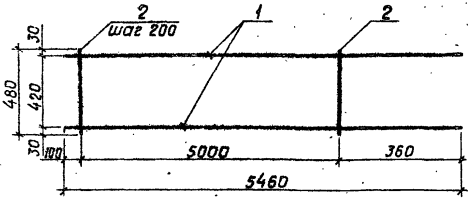

1. Каркас изготовлять при помощи контактной точечной электросварки в соответствии с требованиями ГОСТ 14098-85 и СН 393-78.

Фрам	Зона	Поз.	Обозначение	Наименование	Кол.	Примечание
				Детали		
бч		1	3.2.1	ф14А-III ГОСТ 5781-82* ℓ=5460	2	6,60 кг
бч		2	3.2.2	ф8А-I ГОСТ 5781-82* ℓ=580	26	0,23 кг

Инв.№ подл. | Подпись и дата | Взам. инв.№

2518/3

820-1-088.88.3.2.0

Разраб.	Рутковская			Каркас плоский КР 8
Пробер.	Макеев			
ГИП	Свиридов			
Нач.отд.	Красуцкий			
Н.контр.	Новик			

Стадия	Масса	Масшт.
Р	19,18	1:20
Лист 5	Листов	

Белгипроводхоз

Копировал

Формат А4

Альбом 3

Форм.	Зона	Поз.	Обозначение	Наименование	Кол.	Примечание
				Документация		
А4			4.0.0	Сборочный чертеж		
				Сборочные единицы		
А4		1	820-1-088.88.4.1.0	сетка арматурная С9	2	48,32 кг
А4		2	820-1-088.88.4.2.0	сетка арматурная С10	2	10,4 кг
А4		3	820-1-088.88.4.4.0	сетка арматурная С12	2	113,08 кг
А4		4	820-1-088.88.4.5.0	каркас плоский КР-9	2	1,96 кг
А4		5	820-1-088.88.4.6.0	каркас плоский КР-10	2	3,24 кг
				Детали		
бч		6	4.0.1	ф22А-III ГОСТ 5781-82* ℓ = 850	16	2,54 кг
бч		7	4.0.2	ф22А-III ГОСТ 5781-82* ℓ = 1300	16	3,88 кг
бч		8	4.0.3	ф22А-III ГОСТ 5781-82* ℓ = 500	16	1,49 кг
бч		9	4.0.4	ф22А-I ГОСТ 5781-82* ℓ = 1900	8	5,67 кг
				Материалы		
				Бетон тяжелый В15 F150 W6 ГОСТ 26633-85	$м^3$	2,66

7618/3

Разраб.	Дрозд		19.88
Провер.	Макеев		06.88
ГИП	Сбиридов		06.88
Нач. отд.	Красуцкий		
Н. контр.	Нрвик		08.88

820-1-088.88.4.0.0

Фундаментный блок ФБ-15

Стадия	Лист	Листов
Р	1	

Белгипроводхоз

Инв. № подл. | Подпись и дата | Взам. инв. №

Копировал

Формат А4

Альбом 3

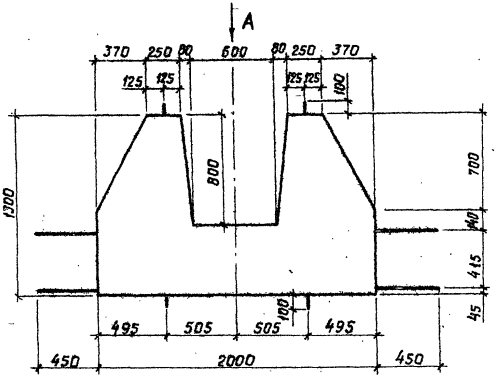

Вид А

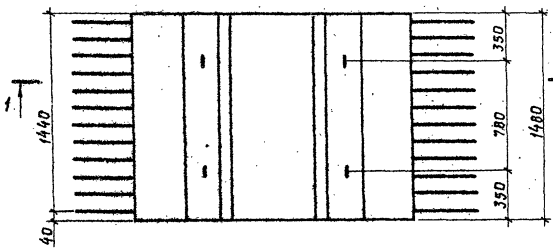

2518/3

820-1-088.88.4.0.0 СБ

Фундаментный блок ФБ-15

Стадия	Масса	Масшт.
Р	6,65	1:25

Лист 2 Листов

Белгипроводхоз

Разраб.	Дразд		
Провер.	Макеев		
ГИП	Свиридов		
Нач. отд.	Красуцкий		
Н. контр.	Новик		

Инв. № подл. | Подпись и дата | Взам. инв. №

Копировал

Формат А4

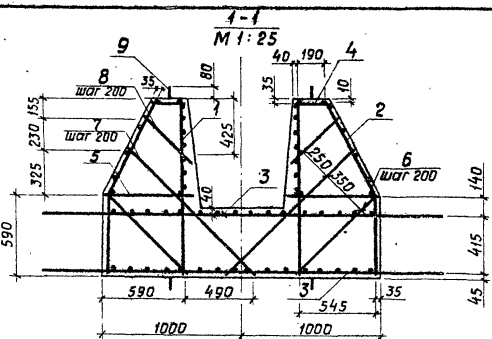

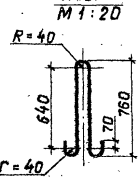

Ведомость расхода стали на один блок, кг

Марка элемента	Изделия арматурные							Общий расход
	Арматура класса							
	I					III		
	ГОСТ 5781-82*							
	ф8	ф10	ф22	Итого		ф22	Итого	
ФБ-15	28,96	33,40	45,36	107,72		418,2	418,2	525,92

1. Защитный слой бетона 3 сантиметра.
2. Технические требования принимать ТУ 33 БССР 30-85.

2518/3

820-1-088.88.4.0.0

Лист 3

Инв.№ подл. | Подпись и дата | Взам. инв.№

Копировал

Формат А4

Альбом 3

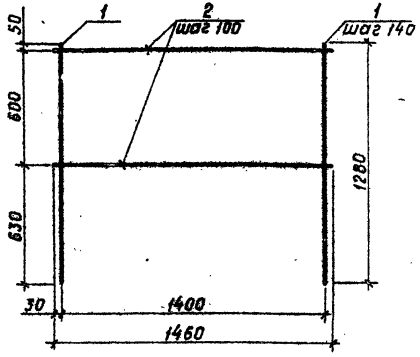

1. Сетку изготовлять при помощи контактной точечной электросварки в соответствии с требованиями ГОСТ 14098-85 и СН 393-78.

Форм.	Зона	Поз.	Обозначение	Наименование	Кол.	Примечание
				Детали		
Бч		1	4.1.1	ф22 А @ ГОСТ 5781-82* ℓ = 1280	11	3,82 кг
Бч		2	4.1.2	ф10 А I ГОСТ 5781-82* ℓ = 1460	7	0,90 кг

Инв. № подл. | Подпись и дата | Взам. инв. №

2518/3

820-1-088.88.4.1.0

Разраб.	Дроздова		06.88
Провер.	Макеев		06.88
ГИП	Свиридов		06.88
Нач. отд.	Красуцкий		
Н. контр.	Новик		06.88

Сетка арматурная С9

Стадия	Масса	Масшт.
Р	48,32	1:20
Лист 4	Листов	

Белгипроводхоз

Копировал

Формат А4

Альбом 3

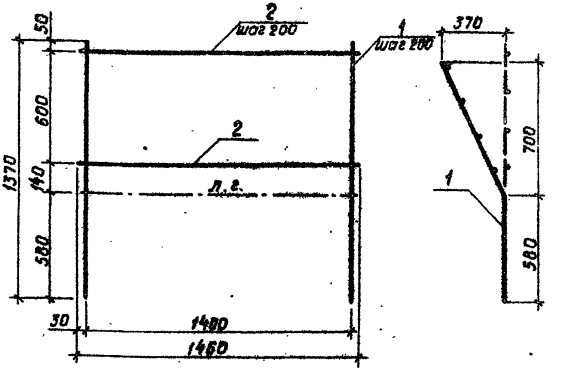

1. Л.г. - линия гиба.
2. Сетку изготовлять при помощи контактной точечной электросварки в соответствии с требованиями ГОСТ 14098-85 и СН 393-78.

Форм.	Зона	Поз.	Обозначение	Наименование	Кол.	Примечание
				Детали		
Бч		1	4.2.1	ф10А1 ГОСТ 5781-82* ℓ=1370	8	0,85 кг
Бч		2	4.1.2	ф10А1 ГОСТ 5781-82* ℓ=1460	4	Заимств. 0,90 кг

2518/3

820-1-088.88.4.2.0

Разраб.	Дрозд		
Провер.	Макеев		
ГИП	Свиридов		
Нач. отд	Красуцкий		
Н. контр.	Новик		

Сетка арматурная С10

Стадия	Масса	Масш.
Р	10,4	1:20
Лист 5	Листов	

Белгипроводхоз

Инв.№ подл. | Подпись и дата | Взам. инв.№

Копировал

Формат А4

Альбом 3

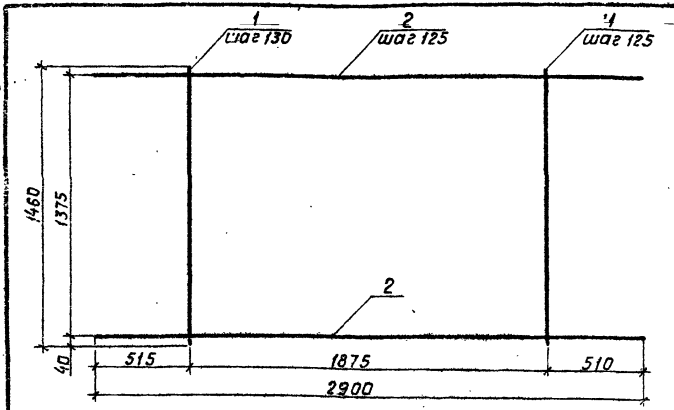

1. Сетку изготовлять при помощи контактной точечной электросварки в соответствии с требованиями ГОСТ 14098-85 и СН 393-78.

Формат	Зона	Поз.	Обозначение	Наименование	Кол.	Примечание
				Детали		
Б4		1	4.3.1	ФВАI ГОСТ 5781-82* l = 1460	16	заимств. 0,58 кг
Б4		2	4.4.1	ФВАIII ГОСТ 5781-82* l = 2900	12	8,65 кг

Инв. № подл. | Подпись и дата | Взам. инв. №

7518/3

820-1-088.88.4.4.0

Сетка арматурная С12

Разраб.	Дразд		
Провер.	Макеев		
ГИП	Свиридов		
Нач. отд.	Красуцкий		
Н. контр.	Новик		

Стадия	Масса	Масшт.
Р	113,08	1:20
Лист 6	Листов	

Белгипроводхоз

Копировал

Формат А4

Альбом 3

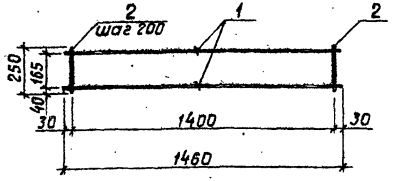

1. Каркас изготовлять при помощи контактной точечной электросварки в соответствии с требованиями ГОСТ 14098-85 и СН 393-78.

Форм.	Зона	Поз.	Обозначение	Наименование	Кол.	Примечание
				Детали		
бч		1	4.3.1	ФБА I ГОСТ 5781-82* ℓ = 1460	2	заимств 0,58 кг
бч		2	4.5.1	ФБА I ГОСТ 5781-82* ℓ = 250	6	0,10 кг

Инв. № подл. | Подпись и дата | Взам. инв. №

2578/3

820-1-088.88.4.5.0

Разраб.	Дрозд		08.88	Каркас плоский КР 9	Стадия	Масса	Масшт.
Провер.	Макеев		08.88		Р	1,96	1:20
ГИП	Свиридов		08.88		Лист 7	Листов	
Нач. отд.	Красуцкий				белгипроводхоз		
Н. контр.	Новик		08.88				

Копировал

Формат А4

Альбом 3

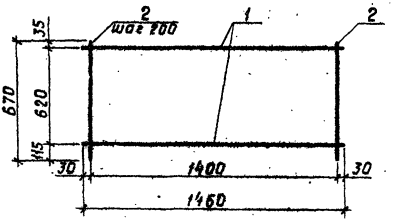

1. Каркас изготовлять при помощи контактной точечной электросварки в соответствии с требованиями ГОСТ 14098-85 и СН 393-78.

2518/3

Форм.	Зона	Поз.	Обозначение	Наименование	Кол.	Примечание
				Детали		
бч		1	4.3.1	ФВА-I ГОСТ 5781-82* ℓ=1460	2	Масса 0,58 кг
бч		2	4.6.1	ФВА-I ГОСТ 5781-82* ℓ=670	8	0,26 кг

Инв.№подл. | Подпись и дата | Взам.инв.№

820-1-088.88.4.6.0

Разраб.	Дрозд		
Провер.	Макеев		06.88
ГИП	Свиридов		06.88
Нач.отд.	Красуцкий		
Н.контр.	Ирбих		04-88

Каркас плоский КР 10

Стадия	Масса	Масшт.
Р	3,24кг	1:20
Лист 8	Листов	

Белгипроводхоз

Копировал

Формат А4

Альбом 3

Форм	Зона	Поз.	Обозначение	Наименование	Кол.	Примечание
				Документация		
А4			820-1-088.88.5.0.0	Сборочный чертеж		
			Переменные данные для исполнений			
				5.0.0		ПП20-20-2
				Сборочные единицы		
А4		1	820-1-088.88.5.1.0	Сетка арматурная С13	1	
				Детали		
А4		2	820-1-088.88.5.0.1	Петля строповочная П7	4	
А4		3	820-1-088.88.5.0.2	Петля соединительная П11	6	
				5.0.0-01		ПП20-10-2
				Сборочные единицы		
А4		1	820-1-088.88.5.1.0-01	Сетка арматурная С14	1	
				Детали		
А4		2	820-1-088.88.5.0.1-01	Петля строповочная П8	4	
А4		3	820-1-088.88.5.0.2	Петля соединительная П11	3	заимств

Инв.№ подл. | Подпись и дата | Взам.инв.№

2518/3

820-1-088.88.5.0.0

Разраб.	Дрозд			Плиты крепления ПП20-20-2; ПП20-20-1,5 ПП20-10-2; ПП20-10-1,5	Стадия	Лист	Листов
Пробер.	Макеев		06.86		Р	1	
ГИП	Свиридов		06.86		Белгипроводхоз		
Нач.отд.	Красуцкий						
Н.контр.	Новик		06.86				

Копировал Формат А4

Альбом 3

Форм.	Зона	Поз.	Обозначение	Наименование	Кол.	Примечание
				5.0.0-02		М20-20-1,5
				Сборочные единицы		
А4		1	820-1-088.88.5.1.0	Сетка арматурная С13	1	заимств.
				Детали		
А4		2	820-1-088.88.5.01-02	Петля строповочная П9	4	
А4		3	820-1-088.88.5.0.2	Петля соединительная П11	6	заимств.
				5.0.0-03		М20-10-1,5
				Сборочные единицы		
А4		1	820-1-088.88.5.1.0-01	Сетка арматурная С14	1	заимств.
				Детали		
А4		2	820-1-088.88.5.01-03	Петля строповочная П10	4	
А4		3	820-1-088.88.5.0.2	Петля соединительная П11	3	заимств.
				Материалы		
				Бетон тяжелый		
				В15 F150 W6		
				ГОСТ 26633-85		см. табл.

Инв. № подл. | Подпись и дата | Взам. инв. №

2518/3

1-1
М1:20

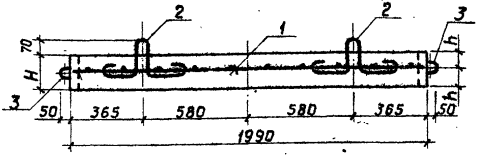

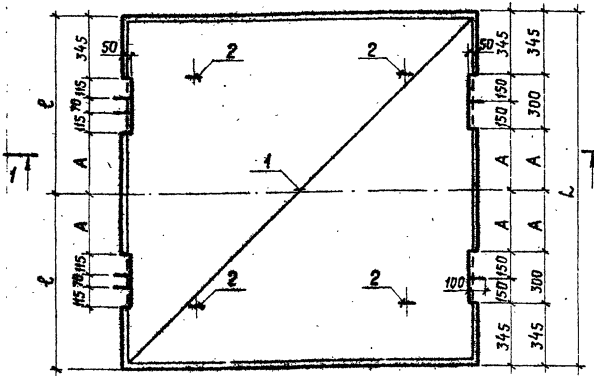

2518/3

					820-1-088.88.5.00 СБ		
					Плиты крепления ПП 20-20-2, ПП 20-20-1,5 ПП 20-10-2, ПП 20-10-1,5 Сборочный чертеж	Стадия: Р	Масса: см. табл.	Масшт.: 1:20
Разраб.	Дрозд					Лист 3	Листов
Провер.	Макеев						
ГИП	Свиридов						
Нач.отд.	Красуцкий					Белгипроводхоз	
Н.контр.	Мобик						

Инв.№ подл. | Подпись и дата | Взам. инв.№

Копировал

Формат А4

Обозначение	Шифр плиты	Размеры, мм H	h	L	ℓ	A	Объем бетона, м³	Масса, кг
5.0.0	ПП20-20-2	200	100	1990	995	350	0,78	1950
5.0.0-01	ПП20-10-2	200	100	990	990	345	0,39	975
5.0.0-02	ПП20-20-1,5	150	75	1990	995	350	0,59	1475
5.0.0-03	ПП20-10-1,5	150	75	990	990	345	0,29	725

Ведомость расхода стали на одну плиту, кг

Марка плиты	Изделия арматурные. Арматура класса A-I ГОСТ 5781-82* ⌀8	⌀10	⌀12	⌀20	Итого	Общий расход
ПП 20-20-2	15,60	—	3,76	26,16	45,52	45,52
ПП 20-10-2	7,70	2,28	—	13,08	23,06	23,06
ПП 20-20-1,5	15,60	—	3,76	26,16	45,52	45,52
ПП 20-10-1,5	7,50	2,28	—	13,08	23,06	23,06

1. Защитный слой бетона 3 сантиметра.
2. Петли позиции 2 приварить к сетке.

Копировал Формат А4

Альбом 3

Формат	Зона	Поз.	Обозначение	Наименование	Кол.	Примечание
				Документация		
А4			820-1-088.88.5.1.0	Сборочный чертеж		
			Переменные данные для исполнений			
				5.1.0		С13
				Детали		
Б4		1	5.1.1	ФБА-1 ГОСТ 5781-82* ℓ=1970	10	0,78 кг
Б4		2	5.1.2	ФБА-1 ГОСТ 5781-82* ℓ=1970	10	0,78 кг
				5.1.0-01		С14
				Детали		
Б4		1	5.1.1-01	ФБА-1 ГОСТ 5781-82* ℓ=1970	5	0,78 кг
Б4		2	5.1.2-01	ФБА-1 ГОСТ 5781-82* ℓ=970	10	0,38 кг

Инв. № подл. | Подпись и дата | Взам. инв. №

2616/3

820-1-088.88.5.1.0

Старший	Дрозд		
Провер.	Макеев		
ГИП	Ефимов		
Нач. отд.	Красучкин		
Н. контр.	Новик		

Сетка арматурная С13; С14

Стадия	Лист	Листов
Р	5	7

Белгипросводхоз

Копировал

Формат А4

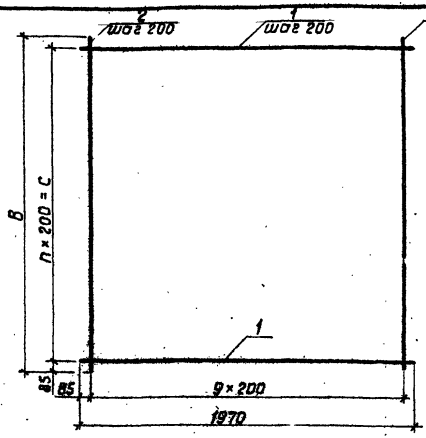

Обозначение	Шифр сетки	n, шт	Размеры, мм		Масса, кг
			В	С	
5.1.0	С13	9	1970	1800	15,60
5.1.0-01	С14	4	970	800	7,70

1. Защитный слой бетона 3 сантиметра.
2. При установке сетки в опалубку стержни поз.1 в местах шарнира обрезать.
3. Сетку изготовлять при помощи контактной точечной электросварки в соответствии с требованиями ГОСТ 14098-85 и СН 393-78.

2518/3

Инв.№ подл. | Подпись и дата | Взам.инв.№

			820-1-088.88.5.1.0	
Разраб.	Дрозд		Сетка арматурная С13, С14 Сборочный чертеж	Стадия: Р; Масса: см. табл.; Масшт.: 1:50
Провер.	Макеев			
ГИП	Свиридов			Лист 6 Листов
Нач.отд.	Красуцкий			Белгипроводхоз
Н.контр.	Новик			

Копировал

Формат А4

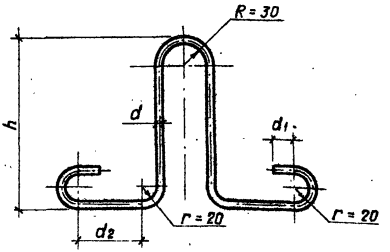

Обозначение	Шифр петли	Размеры, мм							Масса кг
		d	d_1	d_2	R	r	h	Длина	
5.01	П7	12	30	200	30	20	190	1060	0,94
5.01-01	П8	10	30	140	30	20	190	930	0,57
5.01-02	П9	12	30	220	30	20	170	1060	0,94
5.01-03	П10	10	30	160	30	20	170	930	0,57

Инв. № подл. | Подпись и дата | Взам. инв. №

2518/3

820-1-088.88.5.01

Разраб.	Дрозд		
Провер.	Макеев		
ГИП	Свиридов		
Нач. отд.	Красуцкий		
Н. контр.	Новик		

Петля строповочная П7...П10

А-I ГОСТ 5781-82*
В ст3сп2 ГОСТ 380-71*

Стадия	Масса	Масшт.
Р	см. табл.	1:5
Лист 7	Листов	
Белгипроводхоз		

Копировал

Формат А4

Альбом 3

Вид А

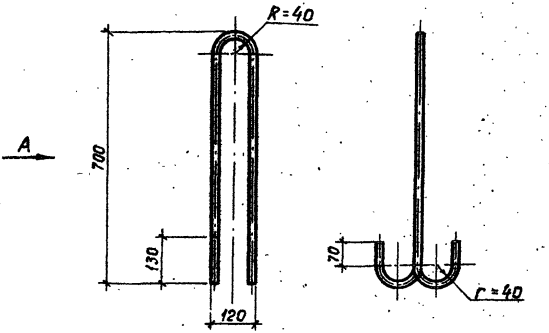

2518/3

				820-1-088.88. 5.0.2		
Разраб.	Дрозд			Петля соединительная П11	Стадия	Масса	Масшт.
Провер.	Макеев				Р	4,36	1:10
ГИП	Свиридов				Лист 8	Листов	
Нач. отд.	Красуцкий			ф20А-I ГОСТ 5781-82* ℓ=1770 Вст3сп2 ГОСТ 380-71*	Белгипроводхоз		
Н. контр.	Новик		08.88				

Инв. № подл. | Подпись и дата | Взам. инв. №

Копировал

Формат А4

ЦЕНТРАЛЬНЫЙ ИНСТИТУТ ТИПОВОГО ПРОЕКТИРОВАНИЯ
ГОССТРОЯ СССР
КИЕВСКИЙ ФИЛИАЛ
г. Киев 57 ул. Эжена Потье № 12

15/15
Заказ № 6291/6 Инв. № 2518/3 Тираж 120
Сдано в печать 16/6 1989 Цена 2·39

gost.e-ecolog.ru