ТИПОВОЙ ПРОЕКТ
901-3-267.89

ГЛАВНЫЙ КОРПУС ДЛЯ СТАНЦИИ ОЧИСТКИ ВОДЫ ПОВЕРХНОСТНЫХ ИСТОЧНИКОВ МУТНОСТЬЮ ДО 120 мг/л ПРОИЗВОДИТЕЛЬНОСТЬЮ 20,0 тыс м³/сутки

Альбом 5

КЖИ Строительные изделия

gost.e-ecolog.ru

ТИПОВОЙ ПРОЕКТ
901-3-267.89

ГЛАВНЫЙ КОРПУС ДЛЯ СТАНЦИИ ОЧИСТКИ ВОДЫ ПОВЕРХНОСТНЫХ ИСТОЧНИКОВ МУТНОСТЬЮ ДО 120 мг/л ПРОИЗВОДИТЕЛЬНОСТЬЮ 200 тыс $м^3$/сутки

Альбом 5

КЖИ Строительные изделия

Разработан
ЦНИИЗП инженерного оборудования
городов жилых и общественных зданий
Главный инженер института /А. Кетаов/
Ответственный исполнитель /И. Новик/

Проект
Утвержден Госграждастроем
приказ № 242 от 29 июля 1986г.

Альбом 5

Содержание альбома

Обозначение	Наименование	Стр.
т.п.901-3-267.89	Содержание альбома	2
КЖИ.01.0.0	Колонна К36-3-1 ... К36-3-3	3, 4
02.0.0	Колонна 1КФ49-1-1	5
03.0.0	Колонна К72-5-1 ... К72-5-5	6; 7
04.0.0	Колонна 7КФ97-1-1	8
05.0.0	Колонна 7КФ103-1-3	9
06.0.0	Колонна К132-5-1; К132-5-2; К132-5-3;	
	К132-5-4; К132-5-5; К132-5-6;	10...12
	К132-5-7; К132-5-8	
07.0.0.	Колонна 9КФ145-1-1; 9КФ145-1-2	13
08.0.0.	Колонна 2К03.42-2.1-1 ... 2К03.42-2.1-7	14; 15
09.0.0	Колонна 2К3.42-2-1	16
10.0.0	Колонна КД3.42-2.4-1; 2КД3.42-2.4-2; 2КД3.42-2.4-3	17
11.0.0	Колонна 1К03.42-1; 1К03.42-2	18
20.0.0	Балка 1БДР12-3АIVт-1; 1БДР12-5АIVт-1	19
21.0.0	Ферма 2ФС24-3/4АIV-1; 2ФС24-5/6АIV-1	20
30.0.0	Ригель РДП4.57-80АтIVА; РДП4.57-80АтIVБ;	21, 22
	РДП4.57-80АтIVД; РДП4.57-80АтIVЕ	
31.0.0	Ригель РОП4.57-45А; РОП4.57-45Б; РОП4.57-45Д	23
40.0.0	Плита покрытия 1ПГ-2АIVт-80ФН-300П-1;	24
	1ПГ-2АIVт-80ФН-300П-2; 1ПГ-2АIVт-80ФН-300П-3	
41.0.0	Плита покрытия 1ПГ-5АIVт-80ФН-300П-1;	25
	1ПГ-5АIVт-80ФН-300П-2; 1ПГ5АIVт-80ФН-300П-3	
42.0.0	Плита покрытия 1ПВ4-6АIVт-80ФН-300П-1	26
43.0.0	Плита покрытия 1ПВ7-3АIVт-80ФН-300П-1	27
44.0.0	Плита покрытия 1ПВ4-6АIVт-80ФН-300П-2	28
45.0.0	Плита покрытия 1ПГ-5АIVт-80ФН-300П-4;	29
	1ПГ-5АIVт-80ФН-300П-5	
50.0.0	Плита покрытия ПРС56.15-10АIVт-1 ...	30; 31
	ПРС56.15-10АIVт-7	
51.0.0	Диафрагма жесткости 1Д30.42 А	32
52.0.0	1ДП32.42 А	33
53.0.0	1Д24.42 А	34

Обозначение	Наименование	Стр.
т.п.901-3-267.89 54.0.0	Панели стеновые ПС1 ... ПС6; ПС9 ... ПС13	35...37
55.0.0	Панели стеновые ПС7; ПС8	38
56.0.0	Лоток ЛТ1; ЛТ2	39
57.0.0	Перемычка 3ПБ30-8-П-1; 5ПБ30-37-П-1	40
58.0.0	Панель стеновая ПС60.12.2.0-2.Л-34-А	41
59.0.0	Желоб (Ж1; Ж2)	42
60.0.0	Сетка арматурная С1	43
61.0.0	Сетка арматурная С2	
62.0.0	Сетка арматурная С3	44
63.0.0	Сетка арматурная С4	
64.0.0	Сетка арматурная С5	45
65.0.0	Сетка арматурная С6	
66.0.0	Водослив В-1	46
54.1.0	Сетка арматурная С7	
59.1.0	Сетка арматурная С8; С9	47
56.1.0	Сетка арматурная С10	48
56.2.0	Сетка арматурная С11	
56.3.0	Сетка арматурная С12	49
67.0.0	Изделие закладное МН1	
68.0.0	Сетка арматурная С13	50
69.0.0	Сетка арматурная С14	
70.0.0	Сетка арматурная С15	51
71.0.0	Сетка арматурная С16	
72.0.0	Каркас пространственный КП1; КП2	52
73.0.0	Каркас плоский КР3; КР4	
74.0.0	Каркас плоский КР1	53
75.0.0	Каркас плоский КР2	
76.0.0	Щит металлический (Щ1 ... Щ8; Щ10)	54; 55
77.0.0	Щит Щ9	56
78.0.0	Рама металлическая РМ1	57
79.0.0	Рама металлическая РМ2	
80.0.0	Элемент соединительный (МС1; МС7)	58
81.0.0	Элемент соединительный 2СФ2-1	
82.0.0	Соединительный элемент МС8	59
83.0.0	Петля ПЛ1	

Инв. № подл. 1106-89 | Подпись и дата | Взам. инв. N

Копировал: Богатова Формат А3

Альбом 5

Фамил.	Зона	Поз	Обозначение	Наименование	кол. на исп. КЖ.И.01.0.0 —	01	02		Примечание
				Документация					
				ж.б колонны прямоугольного сечения для одноэтажных производственных зданий без мостовых кранов					
			1.423-3 Вып.1						
				Высотой до 9.6м.					
				Сборочные единицы					
А3		1	1.423-3 Вып.1	Колонна К36-3	1	1	1		
А4		2	1.423-3 Вып.2	Изделие закладное М1-13		2	2		
А4		3	1.423-3 Вып.2	Изделие закладное М1-12	2				
А4		4	1.400-15 Вып.1	Изделие закладное МН217-4			2		

Ведомость расхода стали на дополнительные закладные изделия на элемент, кг

Марка элемента	Изделия закладные												Общий расход
	Арматура класса					Прокат марки							
	А-I					Вст3 кп2						Всего	
	ГОСТ 5781-82					ГОСТ 8509-86			ГОСТ 19903-74				
	ф12				Итого	L63x5		Итого	S10		Итого		
К36-3-1	2.80				2.80				9.2		9.2	9.20	12.0
К36-3-2	0.48				0.48	2.88		2.88				2.9	3.4
К36-3-3	3.6				3.6	2.88		2.88	47.2		47.2	50.1	53.7

1. Покрытие закладных изделий: Гор. Ц50-60.
2. Дополнительные закладные изделия крепятся к пространственному каркасу с помощью отдельных стержней по узлам, разработанным в серии 1.423-3, вып.1, лист 71.

Взам инв №

Подпись и дата

Инв № подл. 1108-89

Привязан

Инв №

Провер.	Стронгин	
Инж. I к.	Ананьева	
Зав. гр.	Стронгин	
Н. контр.	Левина	
Нач. отд.	Письман	

т.п. 901-3 - 267.89 КЖ.И.01.0.0.

Колонна К36-3-1 ... К36-3-3

Стадия	Масса	Масштаб
Р	1000	1:50

Лист 1 Листов 2

ЦНИИЭП инженерного оборудования г. Москва

Альбом 5

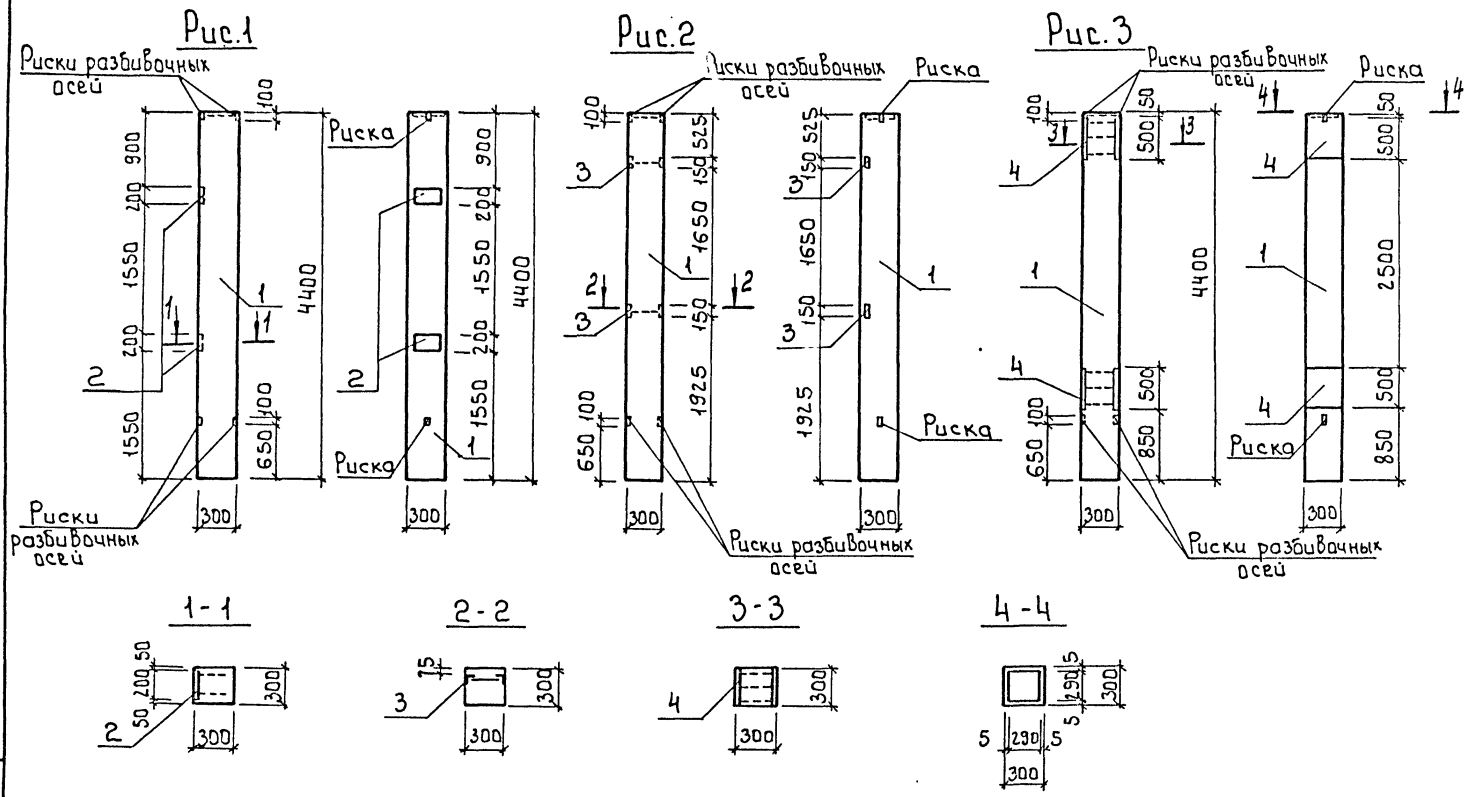

Обозначение	Марка	Рис.
т.п. 901-3-267.89-КЖ.И.01.0.0.	К36-3-1	1
-01	К36-3-2	2
-02	К36-3-3	3

Инв. № подл. | Подпись и дата | Взам. инв. №

Привязан

Инв. №

т.п. 901-3-267.89 КЖ.И.01.0.0. Лист 2

Копировал: Боброва Формат: А

Альбом 5

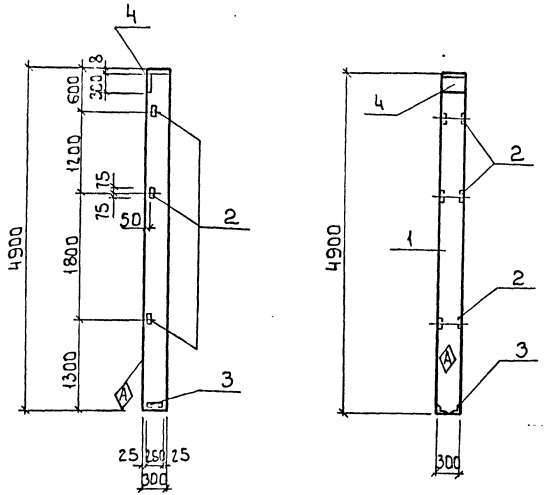

Формат	Зона	Поз.	Обозначение	Наименование	Кол.	Примечание
				Сборочные единицы		
		1	1.427.1-3.1-1.00.008	Колонна 1КФ49-1	1	
		2	1.427.1-3.2-0.20.0	Изделие закладное МН28	3	
		3	1.427.1-3.2-0.12.0	Изделие закладное МН7	1	
		4	1.427.1-3.2-0.07.0	Изделие закладное МН1	1	

1. Размеры в скобках-для справок
2. Знак ⟨А⟩ нанести несмываемой краской.
3. Покрытие поверхности закладных изделий Гор.ц.50-60.
4. Дополнительные закладные изделия крепятся к пространственному каркасу с помощью отдельных стержней *по узлам, разработанным в серии 1.427.1-3, вып.1.*

Ведомость расхода стали на закладные изделия на элемент, кг

Марка элемента	Изделия закладные											Всего	Общий расход
	Арматура класса				Прокат марки								
	A-III				Вст3кп2								
	ГОСТ 5781-82				ГОСТ 8509-86			ГОСТ 103-76					
	ф10	ф12		Итого	L63-5	L90-6	Итого	8×300			Итого		
1КФ49-1-1	3.1	0.6		3.7	4.2	4.2	8.4	5.7			5.7	14.1	17.8

Привязан:

Инв. №

Провер.	Строгин	
Инж. 1 кат	Ананьева	
Зав. гр.	Строгин	
Н. контр.	Левина	
Нач. отд.	Письман	

т.п. 901-3-267.89 КЖ.И 02.0.0.

Колонна 1КФ49-1-1

Стадия	Масса	Масштаб
Р	1100	1:50
Лист	Листов 1	

ЦНИИЭП инженерного оборудования г. Москва

Инв. № подл. | Подпись и дата | Взам. инв. №

Копировал: Боброва

Формат: А3

Альбом 5

Рис.1

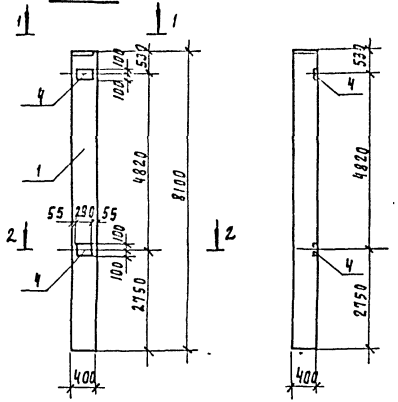

1-1
М1:50

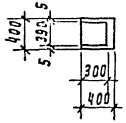

2-2
М1:50

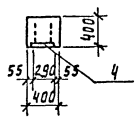

Формат	Зона	Поз	Обозначение	Наименование	Кол. на исполнение т.п. 901-3-267.89 кн.н. 03.0.0					Примечание
					-	-01	-02	-03	-04	
				Документация						
			1.423-3 вып.1	Железобетонные колонны прямоугольного сечения для одноэтажных производственных зданий без мостовых кранов						
				Сборочные единицы						
		1	1.423-3 вып.1	Колонна К72-5	1	1	1	1	1	
		2	1.423-3 вып.2	Изделие закладное М1-14	-	5	-	5	-	
		3	1.423-3 вып.2	Изделие закладное НМ1-6	-	-	-	1	1	
		4	1.423-3 вып.2	Изделие закладное М1-12	2	-	2	-	2	
		5	1.400-15 вып.1	Изделие закладное МН209-5	-	1	-	1	-	
		6	1.423-3 вып.2	Изделие закладное НМ1-4	-	-	1	-	-	

Ведомость расхода стали на дополнительные закладные изделия на элемент, кг

Марка элемента	Изделия закладные											Общий расход
	Арматура класса						Прокат марки					
	AI		A-III				ВСт3кп2		Вст3пс6-1			
	ГОСТ 5781-82						ГОСТ 8509-86		ГОСТ 19903-74		Всего	
	ф6	Итого	ф12	ф14	ф22	Итого	L63×5	Итого	S=10	Итого		
К72-5-1			3.2			3.2			9.2	9.2	9.2	12.4
К72-5-2			3.4			3.4	7.5	7.5	14.2	14.2	21.7	25.1
К72-5-3	0.2	0.2	3.2	2.8	1.4	7.4			16.0	16.0	16.0	23.6
К72-5-4	0.2	0.2	5.4		1.4	6.8	7.5	7.5	18.8	18.8	26.3	33.3
К72-5-5	0.2	0.2	5.2		1.4	6.6			13.8	13.8	13.8	20.6

Обозначение	Марка	Рис
Т.П.901-3-267.89 КН.И.03.0.0	К72-5-1	1
-01	К72-5-2	2
-02	К72-5-3	3
-03	К72-5-4	4
-04	К72-5-5	5

Инв.№ подл. | Подпись и дата | Взам.инв.№

1106-83

Привязан

Инв.№

Провер.	Строгин	
Инж.1кат.	Ананьева	
Зав.груп.	Строгин	
Н.контр.	Левина	
Нач.отд.	Письман	

Т.П. 901-3-267.89 КН.И.03.0.0

Колонна К72-5-1.... К72-5-5

Стадия	Масса	Масштаб
Р	3300	1:400
Лист 1	Листов 2	

ЦНИИЭГП инженерного оборудования г. Москва

Копировал Подлевская Формат А2

Альбом 5

Рис. 2

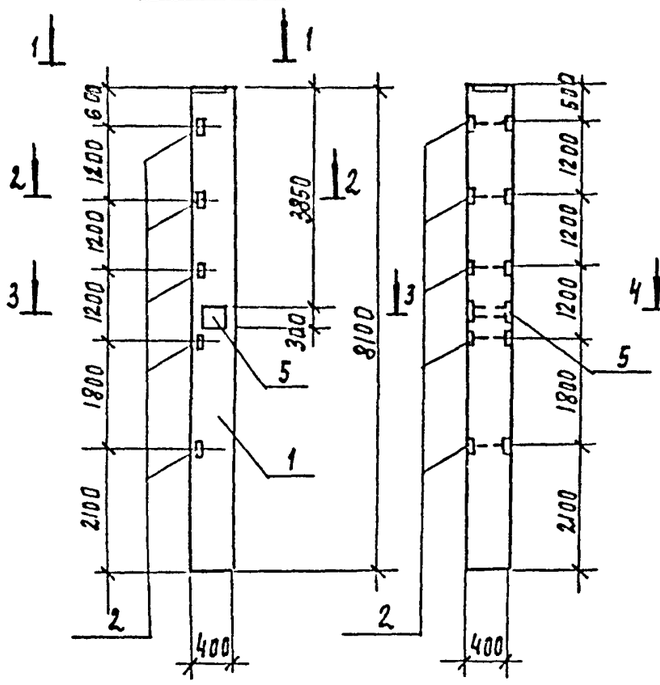

Рис. 3

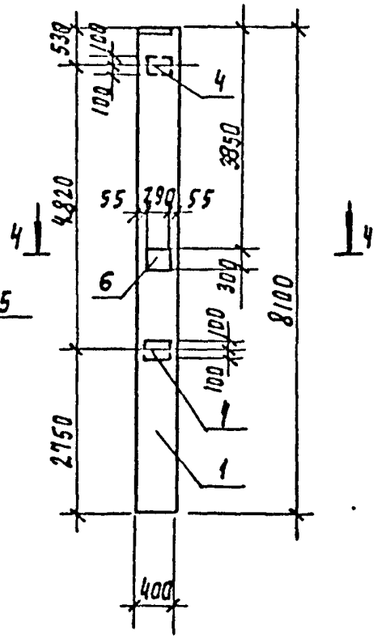

Рис. 4

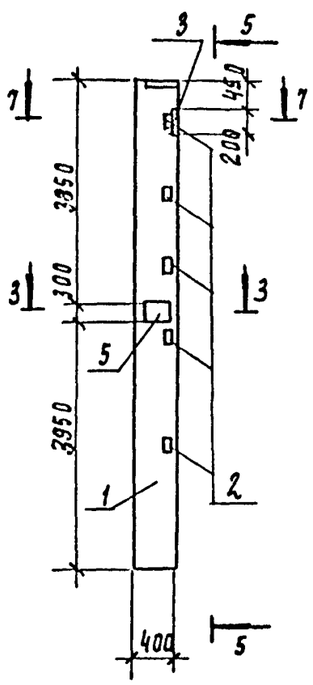

5-5

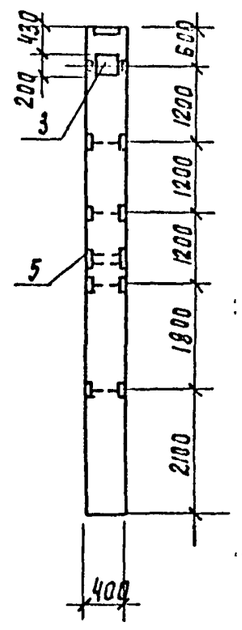

Рис. 5

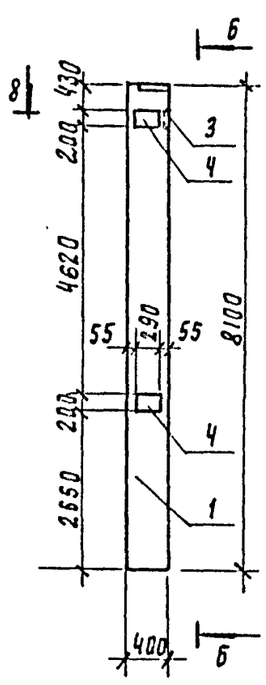

Б-Б

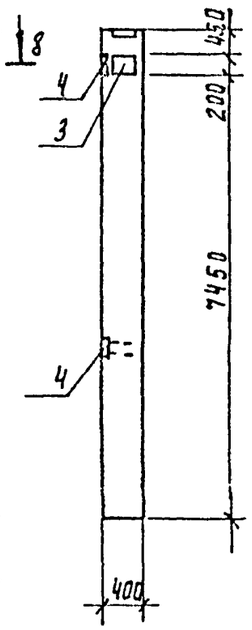

1-1
М 1:50

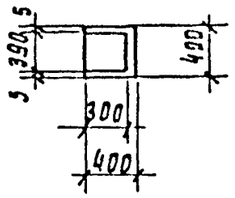

2-2
М 1:50

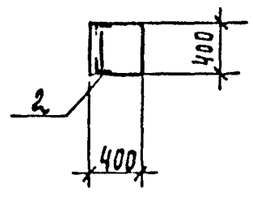

3-3
М 1:50

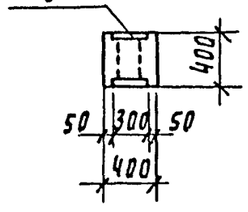

4-4
М 1:50

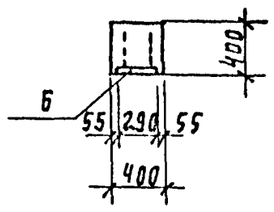

7-7
М 1:50

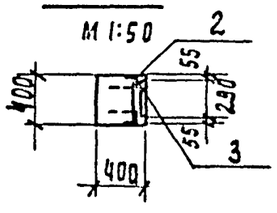

8-8
М 1:50

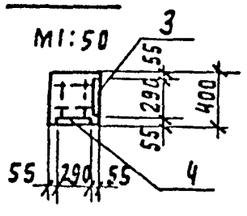

Привязан

Инв. №

Т.П. 901-3-267.89 КН.И. 030.0. Лист 2

Инв. № подл. | Подпись и дата | Взам. инв. № | 1106-89

Копировал Подаевская Формат А2

Альбом 5

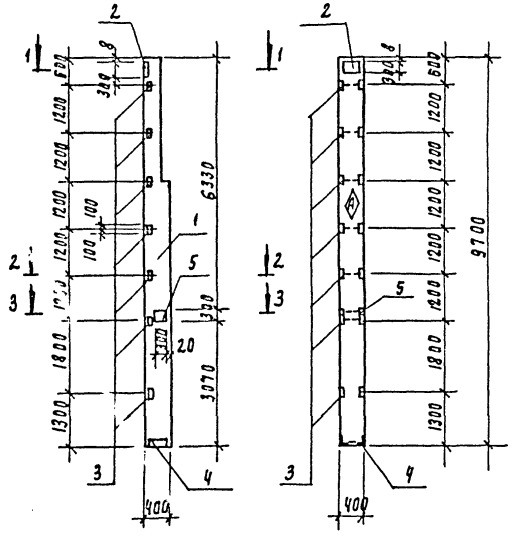

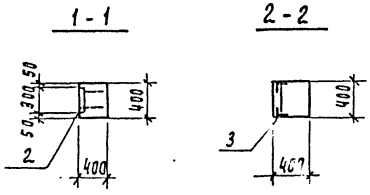

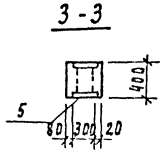

Формат	Зона	Поз	Обозначение	Наименование	Кол	Примеч
				Сборочные единицы		
		1	1.427.1-3.1-0	Колонна 7КФ 97-1	1	
		2	1.427.1-3.2-0.06.0	Изделие закладное мн1	1	
		3	1.427.1-3.2-0.20.0	Изделие закладное мн31	7	
		4	1.427.1-3.2-0.12.0	Изделие закладное мн8	1	
		5	1.400-15 вып.1	Изделие закладное мн209-5	1	

Ведомость расхода стали на дополнительные закладные изделия на элемент, кг

Марка элемента	Изделия закладные											Всего	Общий расход
	Арматура класса			Прокат марки									
	А-III			Вст3 кп2				В ст 3 пс 6-1					
	ГОСТ 5781-82			ГОСТ 8509-86				ГОСТ 19903-74					
	ф 10	ф 12	Итого	L63×5	L90×8		Итого	S=8	S=10		Итого		
7КФ 97-1-1	3.44	6.02	9.46	13.5	5.0		18.5	5.7	14.2		19.9	38.4	47.9

1. Знак ◊ нанести несмываемой краской,
2. Покрытие закладных деталей - гор.ц. 50-60
3. Дополнительные закладные изделия крепятся к пространственному каркасу колонны с помощью отдельных стержней по узлам, разработанным в серии 1.427.1-3. Вып.1.

Т.П 901-3-267.89					КЖ.И.04.0.0
Колонна 7КФ 97-1-1				Стадия	Масса	Масштаб
				Р	3600	1:100
				Лист	Листов 1
				ЦНИИЭП инженерного оборудования г. Москва	

Привязан

Инв. №

Провер.	Стронгин	
Инж. 1кат	Ананьева	
Зав. груп	Стронгин	
Н. контр.	Левина	
Нач отд	Письман	

Инв. № подл. 1106-89 | Подпись и дата | Взам. инв. №

Копировал Подлевская

Формат А2

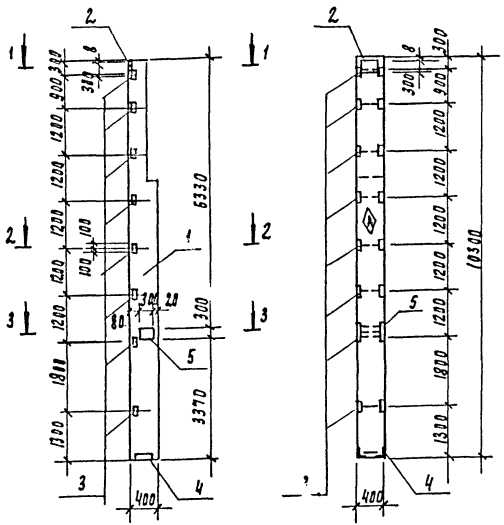

Формат	Зона	Поз	Обозначение	Наименование	Кол	Примеч
				Сборочные единицы		
		1	1.427.1-3. 1-0	Колонна 7КФ 103-1	1	
		2	1.427.1-3. 2-0. 06.0	Изделие закладное МН1	1	
		3	1.427.1-3. 2-0. 20.0	Изделие закладное МН31	8	
		4	1.427.1-3.2-0. 12.0	Изделие закладное МН8	1	
		5	1.400-15 Вып. 1	Изделие закладное МН209-3	1	

Ведомость расхода стали на дополнительные закладные изделия на элемент, кг

Марка элемента	Изделия закладные											Всего	Общий расход
	Арматура класса AIII ГОСТ 5781-82			Прокат марки ВСт3кп2 ГОСТ 8509-86				ВСт3пс6-1 ГОСТ 19903-74					
	ф10	ф12	Итого	∟63×5	∟90×8		Итого	S=8	S=10		Итого		
7КФ 103-1-1	3.44	6.68	10.12	15.4	5.0		20.4	5.7	14.2		19.9	40.3	50.4

1. Знак ◈ нанести несмываемой краской.
2. Покрытие закладных деталей - гор. ц. 50-60.
3. Дополнительные закладные изделия крепятся к пространственному каркасу колонны с помощью отдельных стержней по узлам, разработанным в серии 1.427.1-3. Вып. 1.

Привязан			Т.П. 901-3-267.89		КЖИ.05.0.0
			Колонна 7КФ 103-1-1	Стадия: Р	Масса: 3800
Провер.	Огрогин				Масштаб: 1:100
Инж.1кат	Ананьева			Лист 1	Листов 1
Зав. груп	Строгин			ЦНИИЭП инженерного оборудования г. Москва	
Н. контр.	Левина				
Нач. отд	Гиршман				

Инв. № подл. | Подпись и дата | Взам. инв. №

1226-88

Копировал Родлевская Формат А4

Альбом 5

Рис. 1

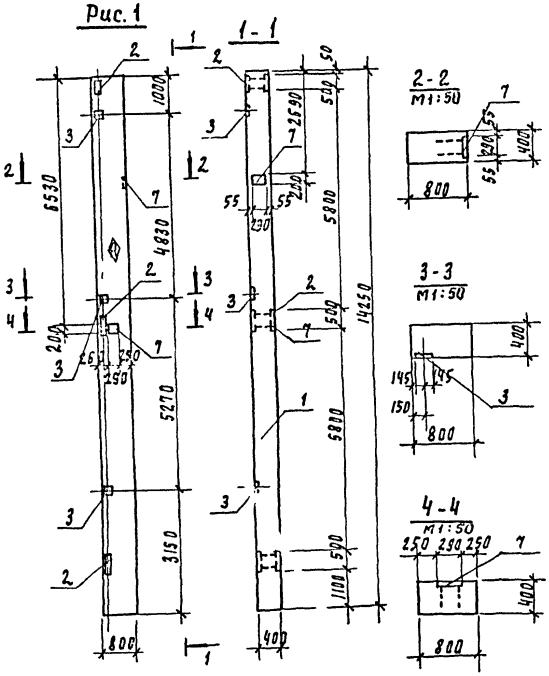

Формат	Зона	Поз	Обозначения	Наименование	Количество на исполнение т.п. 901-3-267.89 - кж.и. 06.0.0								Примеч
					-	-01	-02	-03	-04	-05	-06	-07	
				Документация									
А4			1.423-5 вып. 1	Железобетонные колонны прямоугольного сечения для одноэтажных производственных зданий без мостовых кранов высотой 10.8, 12.0 13.2 и 14.4									
				Сборочные единицы									
А4		1	1.423-5 вып. 1	Колонна К 132-5	1	1	1	1	1	1	1	1	
А4		2	1.423-5 вып. 2	Изделие закладное НМ-1	3	3	3	—	3	3	3	—	
А4		3	1.423-3 вып. 2	Изделие закладное М1-12	3	—	—	3	3	—	—	3	
А4		4	1.423-3 вып. 2	Изделие закладное М1-14	—	10	10	—	—	10	10	—	
А4		5	1.400-15 вып. 1	Изделие закладное МН209-5	—	—	1	—	—	2	—	—	
А4		6	1.423-3 вып. 2	Изделие закладное НМ1-4	—	—	—	—	3	3	2	2	
А4		7	1.423-3 вып. 2	Изделие закладное НМ1-6	1	3	—	1	2	—	2	1	

Ведомость расхода стали на дополнительные закладные изделия на элемент, кг

Марка элемента	Изделия закладные												Общий расход
	Арматура класса						Прокат марки						
	А-I		А-III				ВСТ3кп2		ВСТ3 пс6-1				
	гост 5781-82						гост 8509-86		гост 19903-74				
	ф6	Итого	ф12	ф14	ф22	Итого	L63x5	Итого	S=10	S=12	S=16	Итого	
К 132-5-1	0.2	0.2	6.8	—	1.4	8.2	—	—	18.4	53.7	45.3	117.4	125.8
К 132-5-2	0.6	0.6	10.0	—	4.2	14.2	15.0	15.0	13.8	53.7	45.3	112.8	142.6
К 132-5-3	—	—	4.0	—	—	4.0	15.0	15.0	—	71.6	60.4	132.0	151.0
К 132-5-4	0.2	0.2	6.8	—	1.4	8.2	—	—	18.4	—	—	18.4	26.8
К 132-5-5	0.6	0.6	8.8	8.4	7.0	24.2	—	—	43.4	53.7	45.3	148.4	167.2
К 132-5-6	0.2	0.2	4.0	8.4	4.2	16.6	15.0	15.0	50.0	89.5	75.5	215.0	246.8
К 132-5-7	0.6	0.6	8.0	7.0	5.2	20.2	15.0	15.0	22.0	53.7	45.3	121.8	157.6
К 132-5-8	0.4	0.4	6.8	7.0	5.6	19.4	—	—	32.0	—	—	32.0	51.8

1. Знак ◇ нанести несмываемой краской.
2. Покрытие закладных деталей. Гор. ц. 50-60.
3. Рабочие чертежи закладных изделий см. серию 1.423-5. вып. 2

Обозначение	Марка	Рис
т.п. 901-3-267.89 кж.и. 06.0.0	К 132-5-1	1
-01	К 132-5-2	2
-02	К 132-5-3	3
-03	К 132-5-4	4
-04	К 132-5-5	5
-05	К 132-5-6	6
-06	К 132-5-7	7
-07	К 132-5-8	8

Инв. N подл. 1105 | Подпись и дата | Взам. инв. N

Привязан

Инв. N

Провер.	Стронгин	
Инж. I кат.	Ананьева	
Зав. пр.	Стронгин	
Н. контр.	Левина	
Нач. отд.	Письман	

т.п. 901-3-267.89 кж.и. 06.0.0.

Колонна (К 132-5-1; К 132-5-2; К 132-5-3; К 132-5-4; К 132-5-5; К 132-5-6; К 132-5-7; К 132-5-8)

Стадия	Масса	Масштаб
Р	11400	1:100

Лист 1 | Листов 3

ЦНИИЭП инженерного оборудования г. Москва

Копировал Поллевская

формат А2

Альбом 5

Рис.2

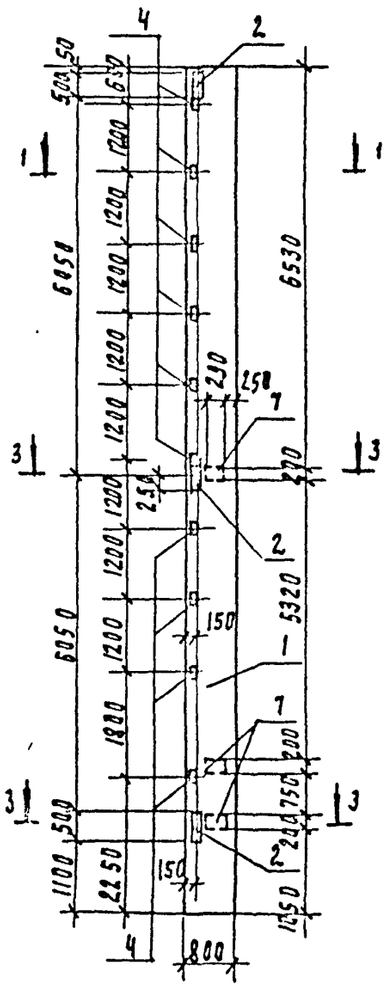

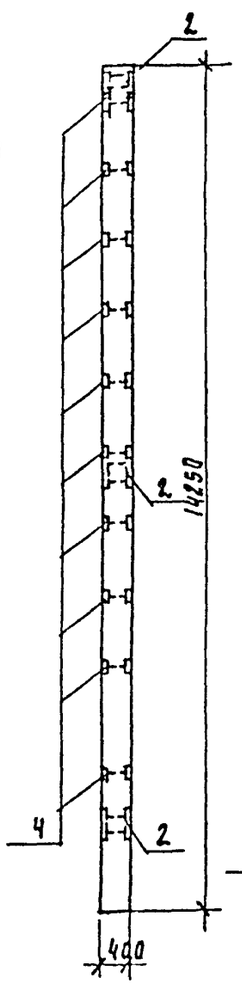

Рис.3

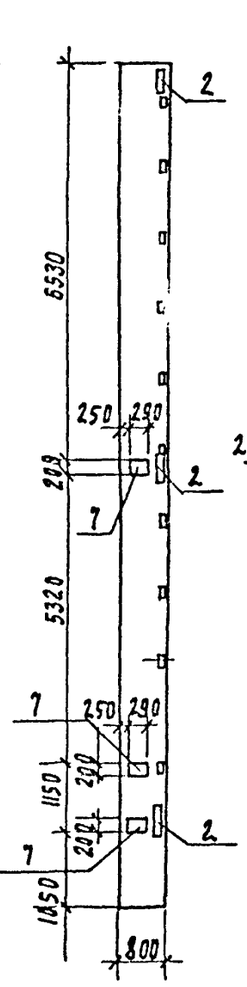

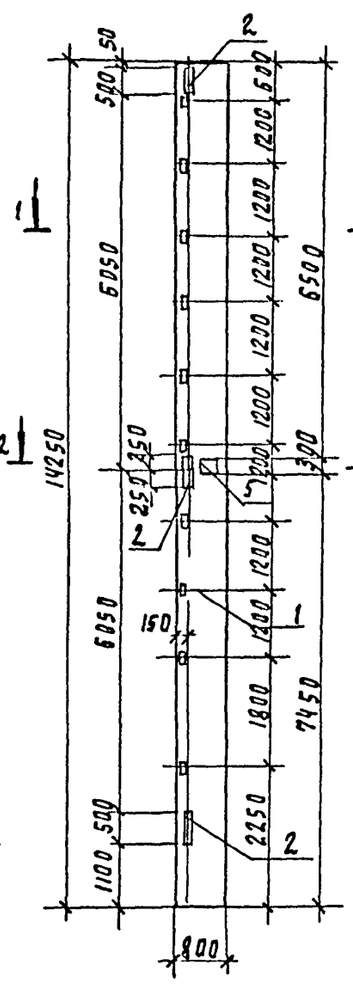

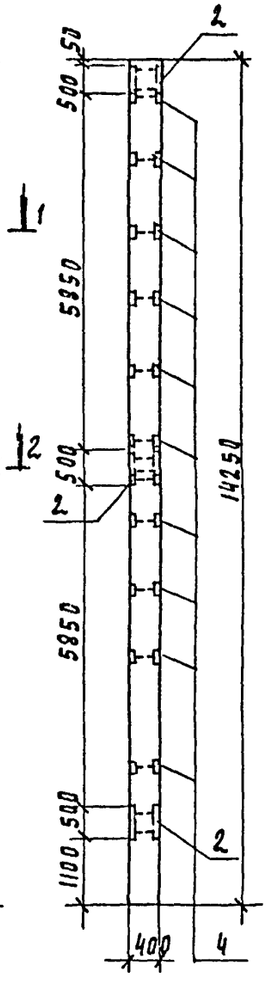

Рис.4

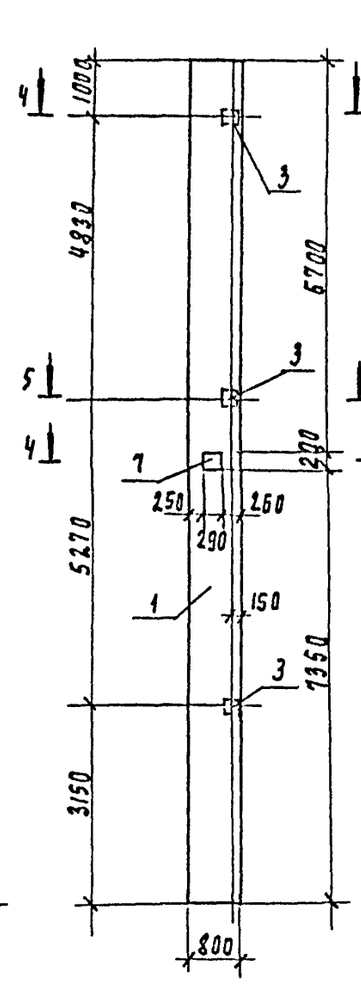

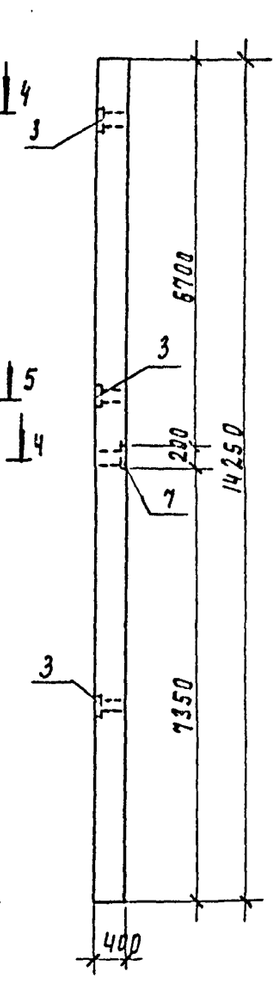

1-1
М 1:50

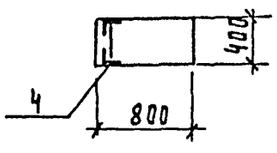

2-2
М 1:50

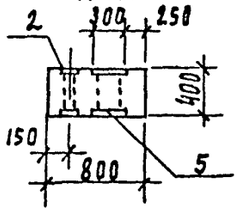

3-3
М 1:50

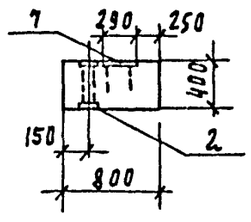

4-4
М 1:50

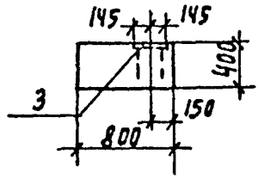

5-5
М 1:50

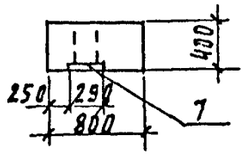

Привязан

Инв. №

Т. П. 901-3-267.89 КМ. К. 06.0.0. Лист 2

Инв. № подл. | Подпись и дата | Взам. инв. №

110-88

Копировал Подлевская Формат А2

Альбом 5

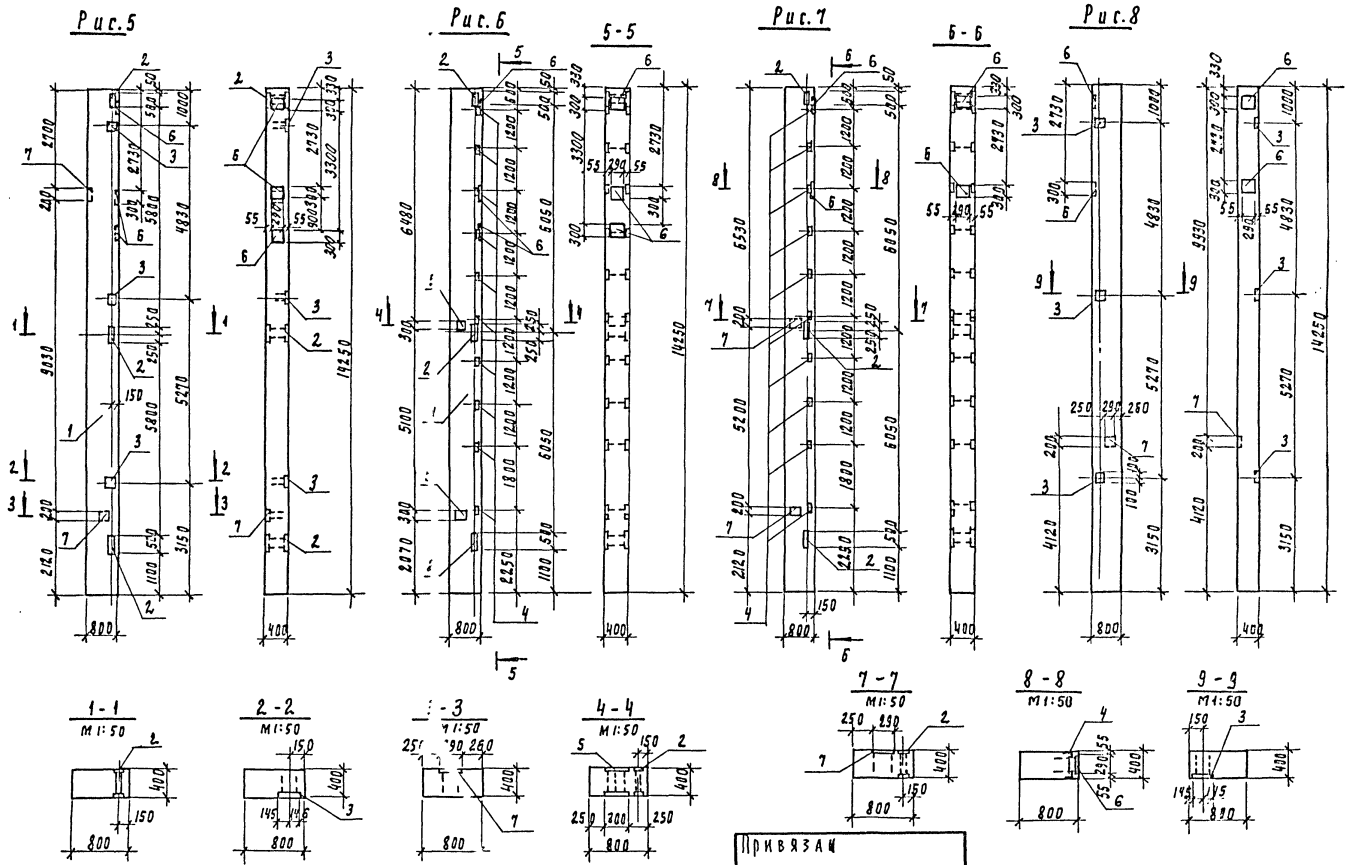

Инв. № подл.	Подпись и дата	Взам. инв. №
1106-89		

Привязан

Инв. №

Т.п. 901-3-267.89 Кш. И. 06.0.0

Лист 3

Копировал Подлевская формат А2

Альбом 5

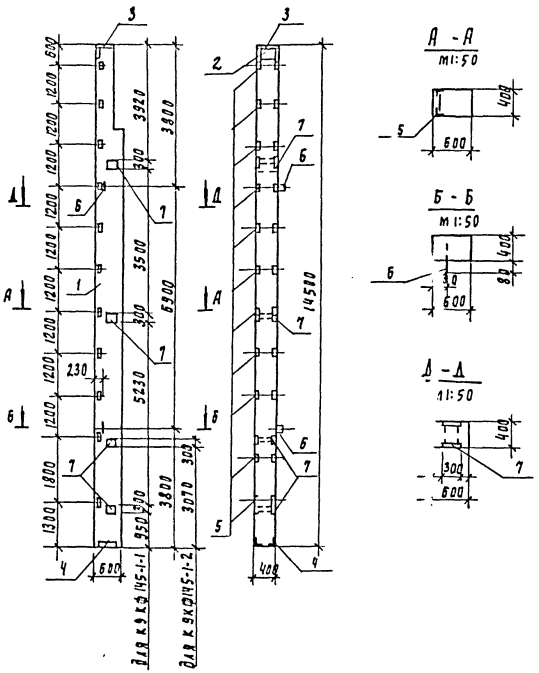

Формат	Зона	Поз	Обозначение	Наименование	Кол-во на исполнение –	Кол-во на исполнение 01	Примеч
				Сборочные единицы			
А4		1	1.427.1-3	Колонна 9КФ145-1	1	1	
А4		2	1.427.1-3.2-0.06.0	Изделие закладное МН-1	1	1	
А4		3	1.427.1-3.2-0.07.0	Изделие закладное МН-2	1	1	
А4		4	1.427.1-3.2-0.12.0	Изделие закладное МН-8	1	1	
А4		5	1.427.1-3.2-0.20.0	Изделие закладное МН-31	11	11	
А4		6	1.427.1-3.2-0.20.0	Изделие закладное МН-36	2	2	
А4		7	1.400-15 вып.1	Изделие закладное МН209-9	3	1	

Ведомость расхода стали на дополнительные закладные изделия на один элемент, кг

Марка элемента	Изделия закладные												Общий расход
	Арматура класса						Прокат марки						
	А-I		А-III				ВСт3кп2		ВСт3пс6-1				
	ГОСТ 5781-82						ГОСТ 19903-74		ГОСТ 8509-86				
	ф20	Итого	ф10	ф12	ф14	Итого	S=8	S=10	L63x5	L90x7		Итого	
9КФ145-1-1	8.4	8.4	3.24	10.8	2.1	16.14	12.1	47.3	20.9	5.8		86.1	110.64
9КФ145-1-2	8.4	8.4	3.24	8.0	2.1	13.34	12.1	18.9	20.9	5.8		57.7	79.44

1. Покрытие закладных деталей – гор.ц. 50-60.
2. Рабочие узлы закладных изделий см серию 1.427.1-3 вып. 1.

Обозначение	Наименование
Т.П 901-3-267.89-КЖ.И.07.0.0.	К 9КФ145-1-1
-01	К 9КФ145-1-2

Инв. № подл. | Подпись и дата | Взам. инв. №
1106-89

Привязан

Инв. №

Провер.	Стронгин	
Инж. I кат.	Ананьева	
Зав. пруп.	Стронгин	
Н. контр.	Левина	
Нач. отд.	Письман	

Т. П. 901-3-267.89 КЖ.И.07.0.0

Колонна (9КФ145-1-1; 9КФ145-1-2)

Стадия	Масса	Масштаб
Р	8000	1:100

Лист | Листов 1

ЦНИИЭП инженерного оборудования г. Москва

Копировал Подлевская

Формат А2

Формат	Зона	Поз	Обозначение	Наименование	Кол. на исполнение ТП 901-3-267.89 кж.и 08.0.0							Примечание
					-	01	02	03	04	05	06	
				Сборочные единицы								
		1	1.020-1/83. 2-1 09-02	Колонна 2К03.42-2.1	1	1	1	1	1	1	1	
		2	1.020-1/83. 2-15 26-09	Изделие закладное мн 41	2	—	—	—	—	—	2	
		3	1.020-1/83. 2-15 24-07	Изделие закладное мн-34	4	7	8	—	—	4	—	
		4	1.020-1/83. 2-15 24-08	Изделие закладное мн 40	—	3	3	1	1	3	—	
		5	1.020-1/83. 2-15 23	Изделие закладное мн 13	—	—	—	8	8	—	—	
		6	1.020-1/83. 2-15 24	Изделие закладное мн 19	—	—	—	1	1	—	—	
		7	1.020-1/83 2-15 26	Изделие закладное мн 27	—	1	—	—	2	2	1	
		8	1.020-1/83. 2-15 24-01	Изделие закладное мн 20	—	—	—	—	1	—	—	

Рис. 1

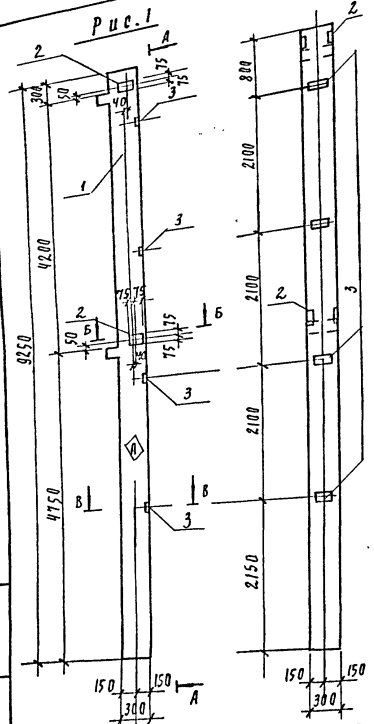

Ведомость расхода стали на дополнительные закладные изделия на элемент, кг

Обозначение	Марка	Рис
Т.П. 901-3-267.89 -кж.и 08.0.0	2К03.42-2.1-1	1
-01	2К03.42-2.1-2	2
-02	2К03.42-2.1-3	3
-03	2К03.42-2.1-4	4
-04	2К03.42-2.1-5	5
-05	2К03.42-2.1-6	6
-06	2К03.42-2.1-7	7

Марка элемента	Изделия закладные									Общий расход
	Арматура класса А-III					Прокат марки ВСт3кп2				
	ГОСТ 5781-82					ГОСТ 103-76				
	Ф8	Ф12	Ф14	Ф16	Ф18	-6×100	-12×200	-8×150	-12×150	
2К03.42-2.1-1	1.6	1.0				4.5		1.4		9.4
2К03.42-2.1-2	2.8	2.3		1.8		7.9		2.8	2.8	20.4
2К03.42-2.1-3	3.2	1.1				9.0		1.4		14.7
2К03.42-2.1-4		3.2		48.7				1.4	35.6	88.3
2К03.42-2.1-5		3.5		28.3	7.7		18.0	1.4	38.5	97.4
2К03.42-2.1-6	1.6	2.7			7.7	4.5	18.0	2.8		37.3
2К03.42-2.1-7		1.4			3.5		9.0	1.4		15.3

Т.П. 901-3-267.89 КЖ.И 08.0.0

Колонна 2К03.42-2.1-1...2К03.42-2.1-7

Стадия	Масса	Масштаб
Р	2115	1:50

Лист 1 Листов 2

ЦНИИЭП инженерного оборудования г. Москва

Привязан

Инв. №

Провер.	Стронгин	
Инж.	Базанов	
Зав. гр.	Стронгин	
Н. контр.	Ярбина	
Нач. отд.	Письман	

Альбом 5

Инв. № подл.	Подпись и дата	Взам. инв. №
1106-83		

Копировал Подлевская Формат А2

Альбом 5

Рис.2

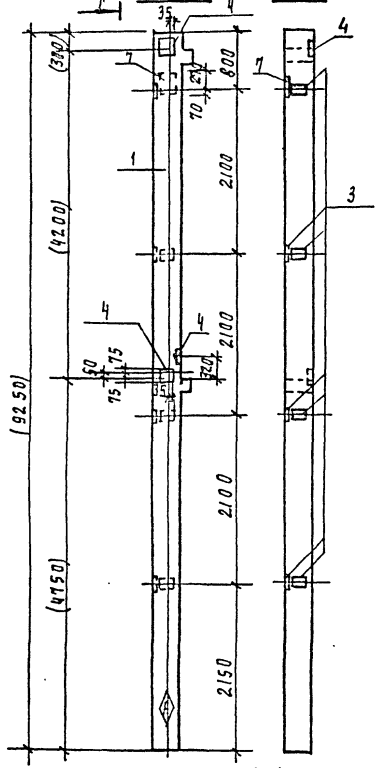

Рис.3

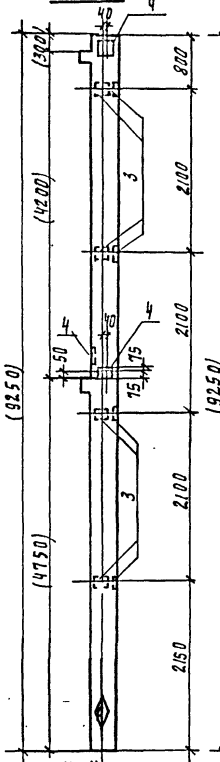

Рис.4

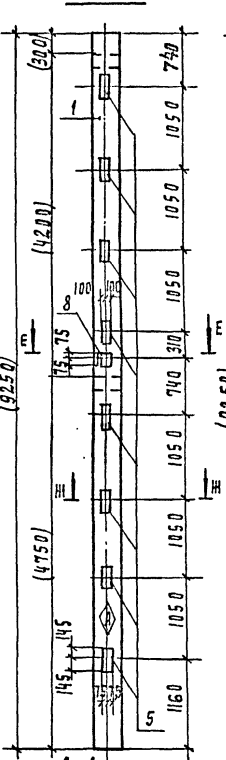

Рис.5

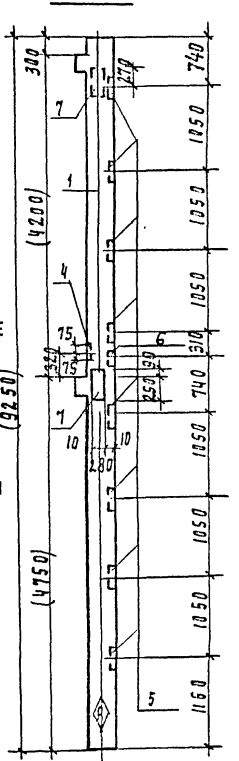

Рис.6

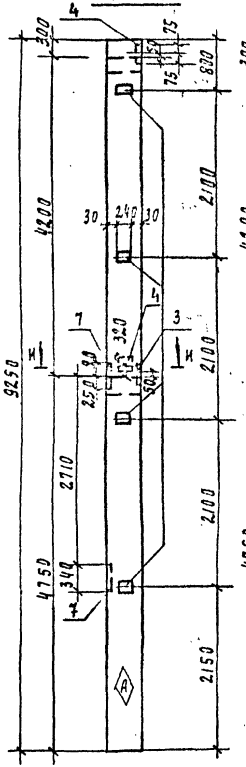

Рис.7

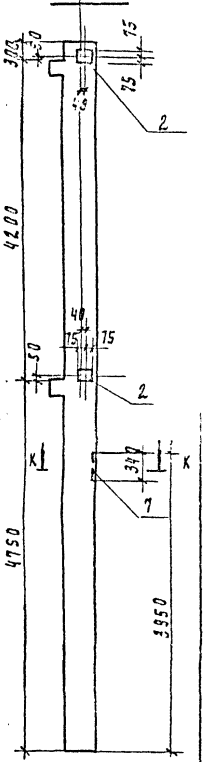

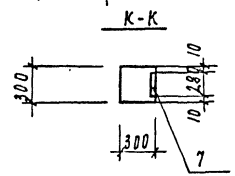

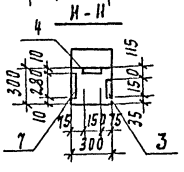

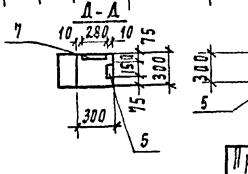

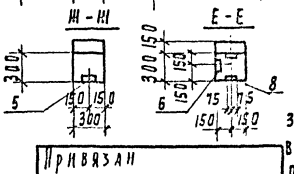

1. Знак Ⓐ нанести несмываемой краской.
2. Покрытие поверхности закладных деталей: Гор. ц 50-60.
3. Закладные изделия крепятся к пространственному каркасу с помощью вязальной проволоки.

Привязан

Инв. N

Т.П. 901-3-267.89 КЖ.И. 06.0.0

2

Инв. N подл. | Подпись и дата | Взам. инв. N

1106-82

Копировал Родаевская Формат А3

Альбом 5

Рис. 1

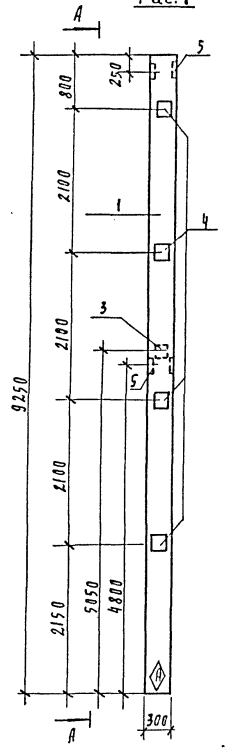

А-А

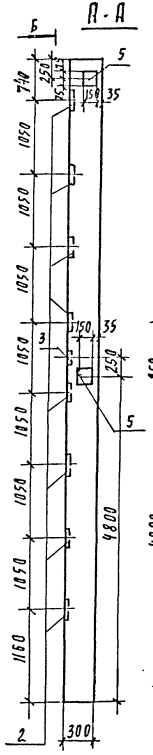

Б-Б

Рис. 2

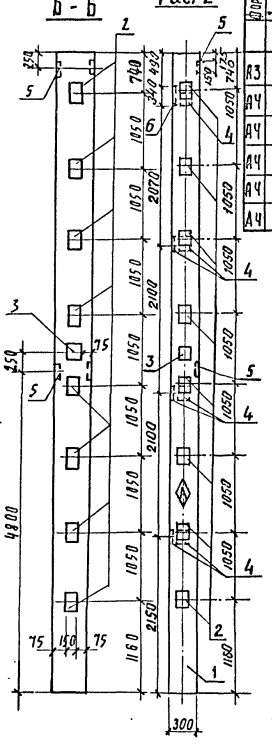

Обозначение	Марка	Рис.
т.п. 901-3-267.89 - КЖИ. 09.0.0.	2К3.42-2-1	1
-01	2К3.42-2-2	2

Формат	Зона	Поз	Обозначение	Наименование	Кол. на изд. -	Кол. на изд. -01	Примечание
				Сборочные единицы			
А3		1	1.020-1/83. 2-1 09-05	Колонна 2К3.42-2	1	1	
А4		2	1.020-1/83. 2-15 23	Изделие закладное МН13	8	8	
А4		3	1.020-1/83 2-15 24-08	Изделие закладное МН40	1	1	
А4		4	1.020-1/83 2-15 24-06	Изделие закладное МН33	4	7	
А4		5	1.020-1/83 2-15 24.09	Изделие закладное МН41	2	2	
А4		6	1.020-1/83 2-15 26	Изделие закладное МН27	-	1	

Ведомость расхода стали на дополнительные закладные изделия на один элемент, кг

Марка элемента	Изделия закладные										Общий расход
	Арматура класса А-III ГОСТ 5781-82					Прокат марки Вст3 кп2 ГОСТ 103-76					
	ф8	ф12	ф18	ф16	Итого	6х100	8х150	10х270	12х150	Итого	
2К3.42-2-1	1.6	5.1		24.5	31.2	4.5	4.2		32.8	41.5	72.7
2К3.42-2-2	2.8	5.3	4.0		12.1	7.9	4.2		41.8	53.9	66.0

1. Знак Ⓐ нанести несмываемой краской.
2. Покрытие поверхности закладных деталей - Гор.ц. 50-60.
3. Закладные изделия крепятся к пространственному каркасу с помощью вязальной проволоки.
4. Поз. 3 рисунка 2 привязать по рис. 1.

Привязан

Инв. №

Провер.	Строгин	
Инж.	Базанов	
Зав. пр.	Строгин	
Н. контр.	Лебина	
Нач. отд	Нисьман	

т. п. 901-3-267.89 КЖИ 09.0.0

Колонны 2К3.42-2-1, 2К3.42-2-2

Стадия	Масса	Масштаб
Р	2737	1:50

Лист | Листов 1

ЦНИИЭП инженерного оборудования г. Москва

Инв. № подл. | Подпись и дата | Взам. инв. №

Копировал Родлевская

Формат А3

Альбом 5

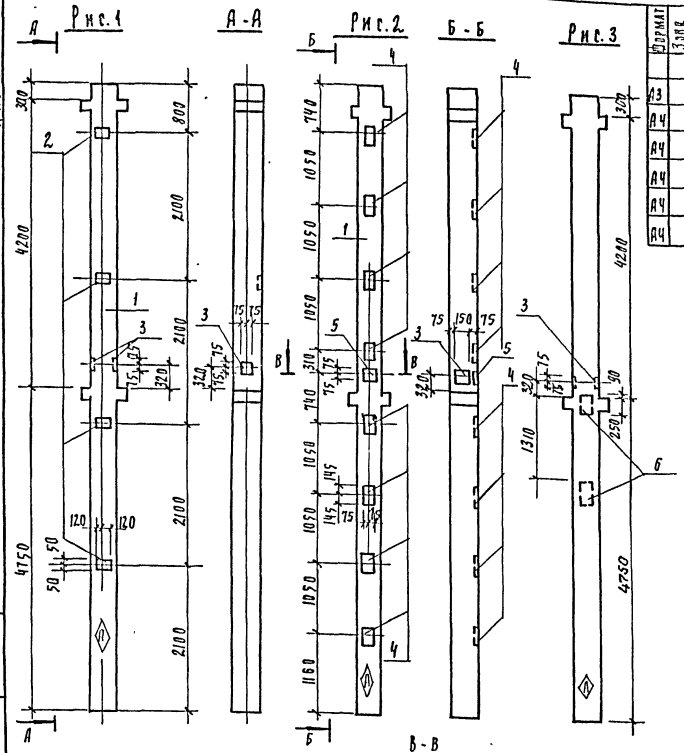

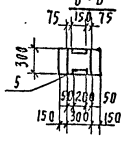

Формат	Зона	Поз	Обозначение	Наименование	Кол. на исполнен. кжн 10.0.0 —	-01	02	Примеч
				Сборочные единицы				
А3		1	1.020-1/83 2-1.09	Колонна 2КД3.42-2.4	1	1	1	
А4		2	1.020-1/83 2-15 24-07	Изделие закладное мн34	4	—		
А4		3	1.020-1/83 2-15 24-09	Изделие закладное мн41	1	1	1	
А4		4	1.020-1/83 2-15 23	Изделие закладное мн13	—	8	—	
А4		5	1.020-1/83 2-15 24	Изделие закладное мн19	—	1	—	
А4		6	1.020-1/83 2-15 26	Изделие закладное кж27	—		2	

Ведомость расхода стали на дополнительные закладные изделия на один элемент, кг

Марка элемента	Изделия закладные								Общий расход
	Арматура класса А-III ГОСТ 5781-82				Прокат марки В ст3 кп2 ГОСТ 103-76				
	ф 8	ф 12	ф 16	ф 18	-6×100	-8×150	-12×150	-12×220	
2КД3.42-2.4-1	1.6	1.04	—		4.52	1.41	—		8.57
2КД3.42-2.4-2	—	3.34	26.5		—	1.41	35.6		66.85
2КД3.42-2.4-3		1.44		7.7		1.41		18.0	28.55

1. Знак Ⓐ нанести несмываемой краской
2. Покрытие поверхности закладных деталей - гор. Ц-50-60
3. Закладные изделия крепятся к пространственному каркасу с помощью вязальной проволоки.

Обозначение	Марка	Рис
ТП.901-3-267.89-кж.и.10.0.0	2КД3.42-2.4-1	1
-01	2КД3.42-2.4-2	2
-02	2КД3.42-2.4-3	3

Инв. № подл. | Подпись и дата | Взам. инв. №

Привязан

Инв. №

Провер.	Стронгин	
Инж.	Базанов	
Зав. пр.	Стронгин	
Н. контр.	Левина	
Инж. отд.	Письман	

т. п. 901-3-267.89 кж.и.10.0.0

Колонна
2КД 3.42-2.4-1
2КД 3.42-2.4-2
2КД 3.42-2.4-3

Стадия	Масса	Масштаб
Р	2149	1:50

Лист | Листов 1

ЦНИИЭП инженерного оборудования г. Москва

Копировал Поздеевская

Формат А2

Альбом 5

Рис. 1

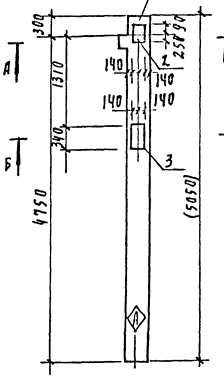

Р-Р

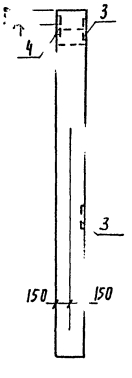

Рис. 2

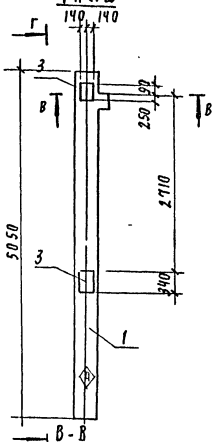

А - А, М1:25

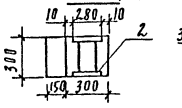

Б - Б
М1:25

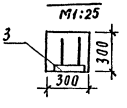

В - В
М1:25

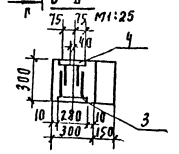

Формат	Зона	Поз	Обозначение	Наименование	Кол на изд. КЖИ.11.0.0 —	-01	Приме
				Сборочные единицы			
А3		1	1.020-1/83.2-1 05-01	Колонна 1 К03.42	1	1	
АЧ		2	1.020-1/83.2-15 26-06	Изделие закладное мн-36	1	—	
АЧ		3	1.020-1/83.2-15 26	Изделие закладное мн-27	1	2	
АЧ		4	1.020-1/83.2-15 24-08	Изделие закладное мн-40	—	1	

Обозначение	Марка	Рис
т.п. 901-3-267.89 КЖИ.11.0.0	1К03.42-1	1
-01	1К03.42-2	2

1. Покрытие поверхности закладных деталей: гор. ц-50-60
2. Знак Ⓐ нанести несмываемой краской.
3. Закладные изделия крепятся к пространственному каркасу с помощью вязальной проволоки.

Ведомость расхода стали на дополнительные закладные изделия на один элемент, кг

Марка элемента	Изделия закладные							Общий расход
	Арматура класса А-III ГОСТ 5781-82				Прокат марки Вст3 кп2 ГОСТ 103-76			
	⌀12	ф18	⌀16	Итого	12×280	8×150	Итого	
1.К03.42-1	0.54	7.4		7.94	18.0		18.0	25.94
1.К03.42-2	1.48	7.68		9.16	17.94	1.41	19.35	28.51

Привязан

Инв. №

Инв. № подл. | Подпись и дата | Взам. инв. №

Провер.	Строгин		
Инжен.	Базанов		
Зав. пр.	Строгин		
Н. контр.	Левина		
Нач. отд.	Пигман		

т.п. 901-3-267.89 КЖИ.11.0.0

Колонна 1К03.42-1; 1К03.42-2

Стадия	Масса	Масштаб
Р	1153	1:50
Лист	Листов	

ЦНИИЭП инженерного оборудования г. Москва

Копировал Голлевская Формат А3

Альбом 5

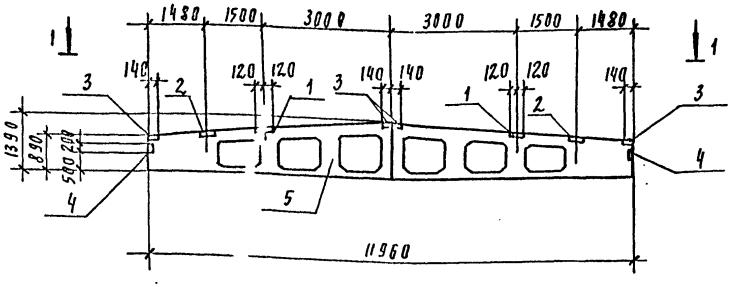

1 - 1

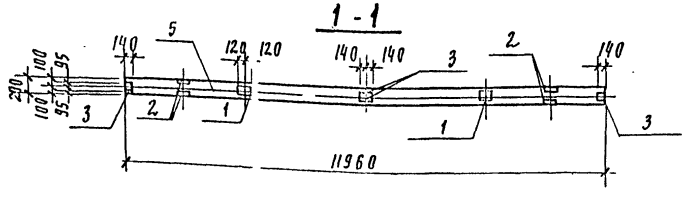

Формат	Зона	Поз	Обозначение	Наименование	Кол	Примечан
				Документация		
			1.462.1-3/80 вып. 1	Железобетонные стропильные решетчатые балки для покрытий одноэтажных зданий.		
				Сборочные единицы		
		1	1.400-6/76 вып. 1	Изделие закладное м4-3-3	2	
		2	1.400-6/76 вып. 1	Изделие закладное м4-22	2	
		3	1.400-6/76 вып. 1	Изделие закладное м4-1-2	4	
		4	1.030.1-1.0-3-22.10	Изделие закладное м4 1	2	
			Переменные	данные для исполнений		
				т.п. 901-3-267.89 - к ж.и. 31.0.0.		
				Сборочные единицы		
		5	1.462.1-3/80.1-1-14	Балка 1БДР12-3А IV т	1	
				т.п. 901-3-267.89 - к ж.и. 31.0.0.-01		
				Сборочные единицы		
		5	1.462.1-3/80.1-1-17	Балка 1БДР12-5А IV т	1	

Покрытие закладных изделий: гор. Ц 50-60

Марка элемента	Изделия закладные: Арматура класс А-I, А-III, ГОСТ 5781-82 ф6	ф8	ф10	Итого	Прокат марки ВСТ 3 кп2, ГОСТ 8510-86 80×50×6	110×70×8	Итого	ГОСТ 19903-74 -6×140	-6×190	Итого	Всего	Общий расход
1БДР12-3А IV т-1	0.12	2.64	0.4	3.16	4.72	10.40	15.12	5.20	4.40	9.6	24.72	27.9
1БДР12-5А IV т-1	0.12	2.64	0.4	3.16	4.72	10.40	15.12	5.20	4.40	9.6	24.72	27.9

Обозначение	Марка
т.п. 901-3-267.89 к ж.и. 31.0.0.	1БДР12-3А IV т-1
-01	1БДР12-5А IV т-1

Инв. № подл. 1106-89 | Подпись и дата | Взам. инв. №

Привязан

Инв. №

Провер.	Стронгин	
Инж. 1 кат.	Ананьева	
Зав. груп.	Стронгин	
Н. контр.	Левина	
Нач. отд.	Письман	

т.п. 901-3-267.89 к ж.и. 31.0.0

Балка покрытия
1БДР12-3А IV т-1
1БДР12-5А IV т-1

Стадия	Масса	Масштаб
Р	4780	1:100

Лист | Листов 1

ЦНИИЭП инженерного оборудования г. Москва

Копировал Подлевская Формат А3

Альбом 5

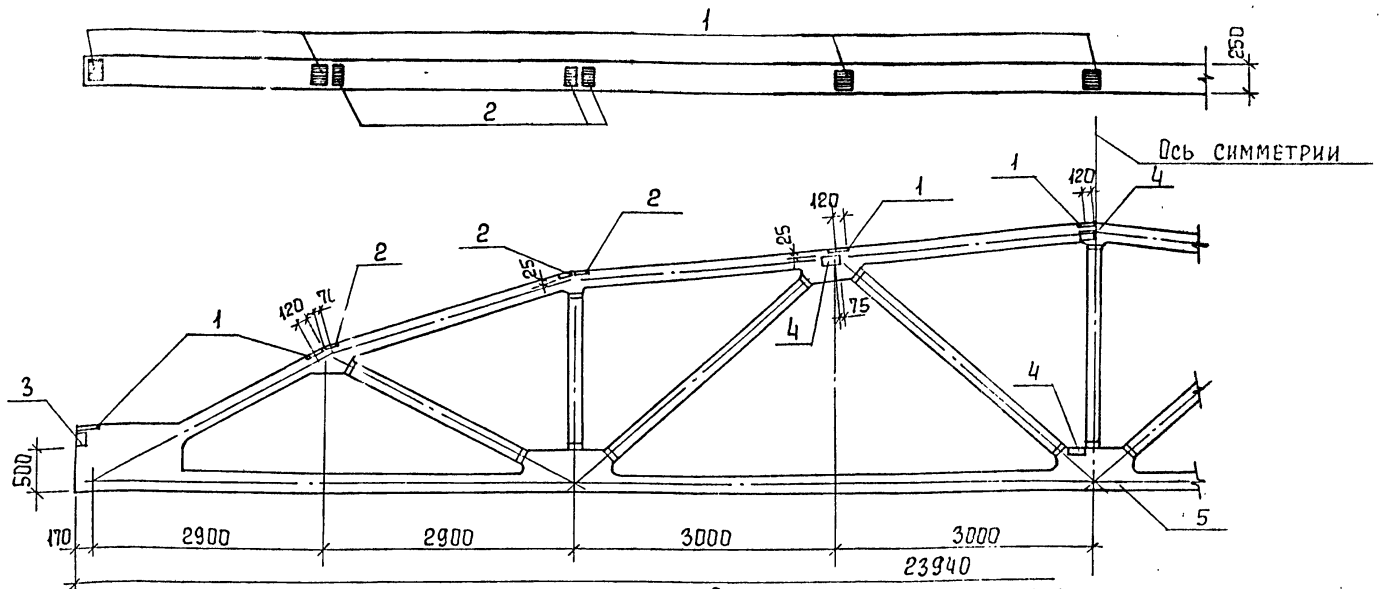

Формат	Зона	Поз.	Обозначение	Наименование	Кол. шт.	Примеч.
				Документация		
			ПК-01-129/78. вып.4	Железобетонные предварительно напряженные сегментные фермы для покрытий зданий с пролетом 18 и 24 м		
				Сборочные единицы		
		1	ПК-01-129/78 вып. 3. ч.2	Изделие закладное МЧ-4	8	
		2	ПК-01-129/78 вып. 3 ч.2.	Изделие закладное МЧ-2	6	
		3	1.030.1-1. 0-3 - 2220	Изделие закладное МД4	2	
		4	ПК-01-129/78 вып. 3 ч.2	Изделие закладное М12	12	
			Переменные	данные для исполнений		
				т.п. 901-3-267.89 -КЖИ. 21.0.0.		
				Сборочные единицы		
		5	ПК-01-129/78 вып.4	Ферма 2ФС 24-3/4 АIV-1	1	
				т.п. 901-3-267.89 -КЖИ. 21.0.0-01		
				Сборочные единицы		
		5	ПК-01-129/78 вып. 4.	Ферма 2ФС 24-5/6 АIV-1	1	

Ведомость расхода стали на дополнительные закладные изделия на элемент, кг

Марка элемента	Изделия закладные							Всего
	Арматура класса				Прокат марки			
	A-I	A-III			Вст3 кп2			
	ГОСТ 5781-82			Итого	ГОСТ 8509-86	ГОСТ 103-76		
	ф6	ф8	ф12		L80×8	S=6	S=10	
2ФС.24-3/4 АIV-1	0,16	5,44	16,8	22,4	7.72	29,8	36,0	95,92
2ФС24-5/6 АIV-1	0.16	5,44	16,8	22,4	7.72	29,8	36,0	95.92

Обозначение	Марка
т.п. 901-3-267.89 КЖИ.21.0.0	2ФС 24-3/4 АIV-1
-01	2ФС 24-5/6 АIV-1

Привязан

Инв. №

Провер.	Строгин	
Инж.	Базанов	
Зав.гр.	Строгин	
Н.контр.	Лебина	
Нач.отд.	Письман	

т.п. 901-3-267.89 КЖ.И. 21.0.0

Ферма покрытия
2ФС. 24-3/4 АIV-1
2ФС. 24-5/6 АIV-1

Стадия	Масса	Масштаб
Р		1:50

Лист | Листов 1

ЦНИИЭП инженерного оборудования г. Москва

Копировал Еремченко

Формат А3

Инв. № подл. | Подпись и дата | Взам. инв. №

Альбом 5

Рис. 1

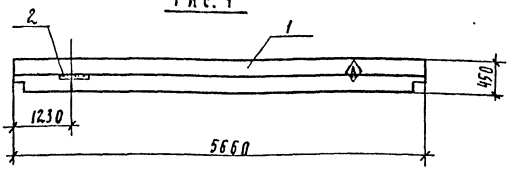

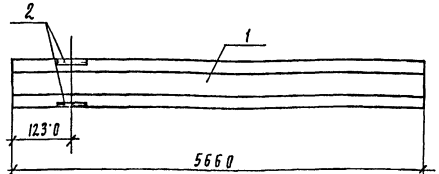

Ведомость расхода стали на дополнительные закладные детали на элемент, кг

Марка элемента	Изделия арматурные										Всего
	Арматура класса A-III ГОСТ 5781-82				Прокат марки Вст3 пс6 ГОСТ 8509-86						
	ф 12			Итого	Уголок					Итого	
РДП 4.57-80АтУА	3.0			3.0	17.2					17.2	20.2
РДП 4.57-80АтУБ	9.0			9.0	51.6					51.6	60.6
РДП 4.57-80АтУД	1.5			1.5	8.6					8.6	10.1
РДП 4.57-80АтУЕ	7.5			7.5	43.0					43.0	50.5

Обозначение	Марка	Рис.
Т.П. 901-3-267.89-КЖИ.30.00	РДП 4.57-80АтУА	1
-01	РДП 4.57-80АтУБ	2
-02	РДП 4.57-80АтУД	3
-03	РДП 4.57-80АтУГ	4

Привязан

Инв. N

Формат	Зона	Поз.	Обозначение	Наименование	Кол. шт.	Примеч.
				Сборочные единицы		
		1.	1.020-1/83 3-1 02-04	РДП 4.57-80АтУ	1	
				Переменные данные для исполнений		
				Т.П. 901-3-267.89 КЖИ.30.00		
				Сборочные единицы		
		2	1.020.1/83 3-3.30	Изделие закладное МН35	2	
				Т.П. 901-3-267.89 КЖИ.3000-01		
				Сборочные единицы		
		2	1.020.1/83 3-3.30	Изделие закладное МН35	6	
				Т.П. 901-3-267.89 КЖИ.30.00-02		
				Сборочные единицы		
		2	1.020.1/83 3-3.30	Изделие закладное МН35	1	
				Т.П. 901-3-267.89 КЖИ.30.00-03		
				Сборочные единицы		
		2	1.020.1/83 3-3.30	Изделие закладное МН35	5	

1. Закладные изделия крепить к пространственному каркасу при помощи отдельных стержней.
2. Покрытие поверхностей закладного изделия Гор.ц. 50-60
3. Знак ◈ нанести несмываемой краской.

Провер.	Строгин		
Н.нж.	Базанов		
Зав.пр.	Строгин		
Н.контр	Антонова		
Нач.отд	Письман		

Т.П. 901-3-267.89 - КЖИ.30.00

Ригель
РДП 4.57-80АтУА
РДП 4.57-80АтУБ
РДП 4.57-80АтУД
РДП 4.57-80АтУГ

Стадия	Масса	Масштаб
Р	2600	1:50
Лист 1	Листов 1	

ЦНИИЭП инженерного оборудования г. Москва

Инв. N подл. | Подпись и дата | Взам. инв. N

Копировал Родаевская Формат А2

Альбом 5

Рис. 2

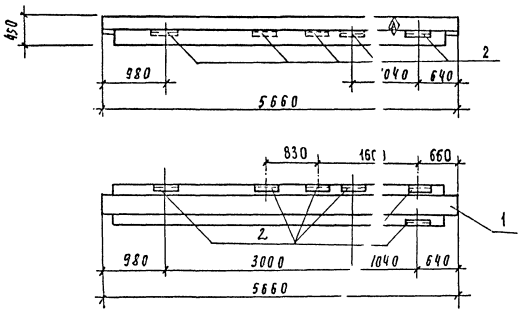

Рис. 3

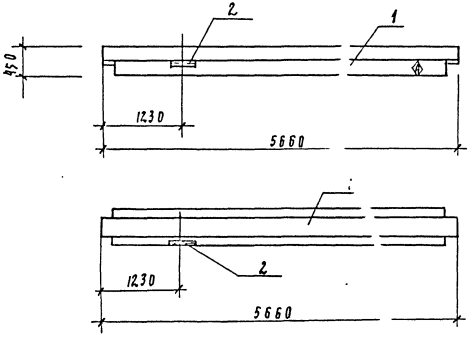

Рис. 4

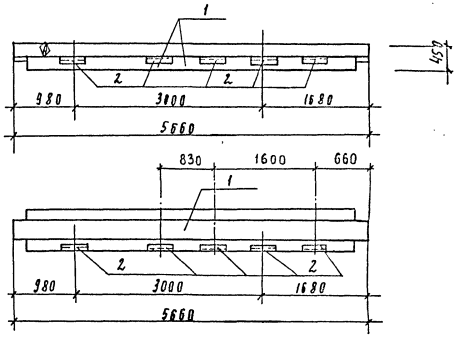

Инв. № подл. | Подпись и дата | Взам. инв. №

Привязан

Инв. №

Т.П. 901-3-267.89 КЖИ.30.00 Лист 2

Копировал Подлевская Формат А3

Альбом 5

Рис. 1

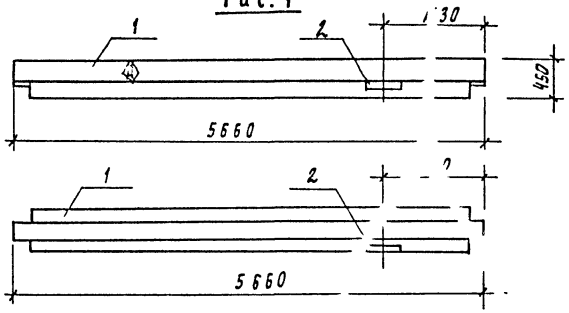

Рис. 2

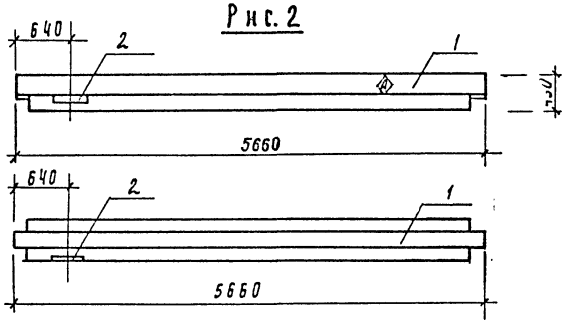

Рис. 3

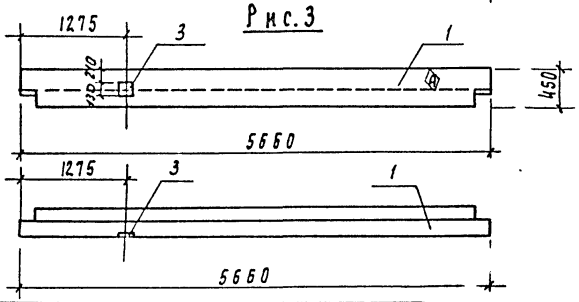

Формат	Зона	Поз.	Обозначение	Наименование	Кол. на исполн. кж.и. 31.0.0.			Примеч
					-	01	02	
				Сборочные единицы				
А3		1	1.020-1/83 3-1 07-03	РОП 4.57-45	1	1	–	
А4		2	1.020-1/83-3-3 30	Изделие закладное мн 35	1	1	–	
А4		3	1.020-1/83 3-3 28	Изделие закладное мн 33	–	–	1	
А3		4	1.020-1/83 3-1 08-01	РЛП 4.57 – 45	–	–	1	

Ведомость расхода стали на дополнительные закладные изделия на элемент, кг

Марка элемента	Изделие закладное							Всего
	Арматура класса А-III			Прокат марки Вст 3 пс6				
	ГОСТ 5781-82			ГОСТ 8509-86		ГОСТ 103-76		
	ф12	ф10	Итого	∠140×10		-6×100	Итого	
РОП 4.57-45А	1.5		1.5	8.60			8.60	10.1
РОП 4.57-45 Б	1.5		1.5	8.60			8.60	10.1
РЛП 4.57-45 А	0.9		0.9			1.53	1.53	2.43

1. Покрытие поверхности закладных деталей гор. ц. 50-60
2. Знак Ⓐ нанести несмываемой краской
3. Закладные изделия крепятся к пространственному каркасу с помощью отдельных стержней

Обозначение	Марка	Рис
ТЛ.901-3-267.89-кж.и31.0.0	РОП 4.57-45А	1
-01	РОП 4.57-45Б	2
-02	РЛП 4.57-45А	3

Инв. № подл. | Подпись и дата | Взам. инв. №

Привязан

Инв. №

Провер.	Стронгин	
Инж.	Базанов	
Зав. гр.	Стронгин	
Н. контр.	Левина	
Нач отд	Письман	

Т.П. 901-3-267.89 кж.и31.0.0

Ригель РОП 4.57-45А
РОП 4.57-45Б
РЛП 4.57-45А

Стадия	Масса	Масштаб
Р	2070	1:50

Лист | Листов 1

ЦНИИЭП инженерного оборудования г. Москва

Копировал Родаевская

Формат А2

Альбом 5

Рис. 1

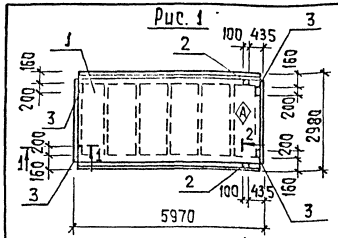

Рис. 2

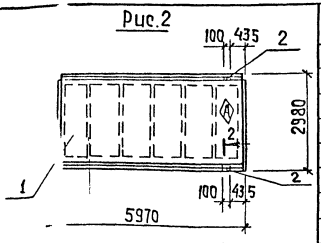

Рис. 3

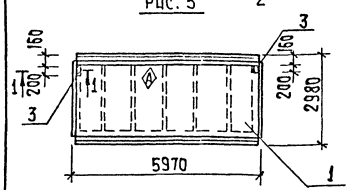

Форм.	Зона	Поз.	Обозначение	Наименование	Кол.	Примечание
				Сборочные единицы		
		1	1.465.1-10/82 вып. 0.1	1ПГ-2А IVт-80фн-300п	1	
			Переменные данные для исполнений			
				Т.П. 901-3-267.89-КЖ.Ц.40.0.0		
				Сборочные единицы		
		2	ГОСТ 22701.5-77	Изделие закладное М9	2	
		3	ГОСТ 22701.5-77	Изделие закладное М8	4	
				Т.П. 901-3-267.89 КЖ.Ц.40.0.0.-01		
				Сборочные единицы		
		2	ГОСТ 22701.5-77	Изделие закладное М9	2	
				Т.П. 901-3-267-89 КЖ.Ц.40.0.0 -02		
				Сборочные единицы		
		3	ГОСТ 22701.5-77	Изделие закладное М8	2	

Сечение 1-1 М 1:20

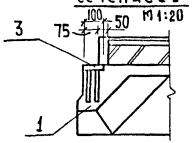

Сечение 2-2, повернуто М 1:20

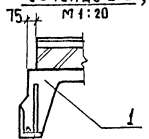

1. Покрытие закладных изделий - Гор. Ц. 50-60.
2. Знак А нанести несмываемой краской.

Ведомость расхода стали на закладные изделия на элемент, кг

Марка элемента	Изделия закладные						Всего
	Арматура класса			Прокат марки			
	А-III			Вст3 кп2			
	ГОСТ 5781-82			ГОСТ 19903-74	ГОСТ 8509-86		
	ф 10	ф 14	Итого	S8	L70x8	Итого	
1ПГ-2А IVт-80фн-300п-1	2.2	0.2	2,4	5,2	1,7	6.9	9.3
1ПГ-2А IVт-80фн-300п-2	2.6	0,2	0,8		1,7	1,7	2,5
1ПГ-2А IVт-80фн-300п-3	0.8		0.8	2,6		2,6	3,4

Обозначение	Марка	Рис.
Т.П. 901-3-267.89-КЖ.Ц.40.0.0.	1ПГ-2А IVт-80фн-300п-1	1
-0	1ПГ-2А IVт-80фн-300п-2	2
-0	1ПГ-2А IVт-80фн-300п-3	3

Привязан

Инв. №

Провер.	Стронгин	
Инж. I кат.	Ананьева	
Зав. груп.	Стронгин	
Н. контр.	Левина	
Нач. отд.	Письман	

Т.П. 901-3-267.89 КЖ.Ц.40.0.0

Плита покрытия
1ПГ-2А IVт-80фн-300п-1;
1ПГ-2А IVт-80фн-300п-2;
1ПГ-2А IVт-80фн-300п-3

Стадия	Масса	Масштаб
Р	3560	1:100

Лист | Листов 1

ЦНИИЭП инженерного оборудования г. Москва

Инв. № подл. 1108-89 | Подпись и дата | Взам. инв. №

Копировал: Хюппенен

Формат А3

Альбом 5

Рис. 1

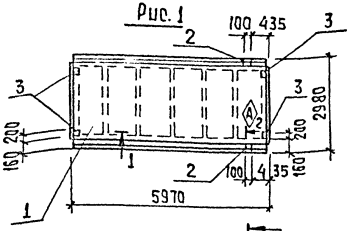

Рис. 2

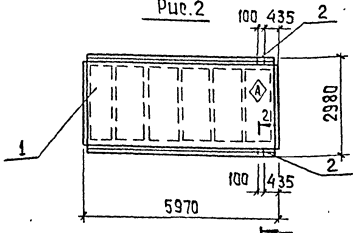

Рис. 3

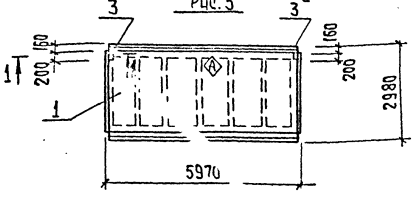

Сечение 1-1 М1:20

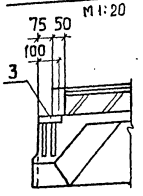

Сечение 2-2, повернуто М1:20

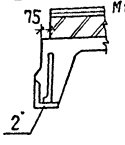

Обозначение	Марка	Рис.
Т.П. 901-3-267.89-КЖ.И41.0.0	ИПГ-5АIVт-80ФН-300П-1	1
- 01	ИПГ-5АIVт-80ФН-300П-2	2
- 02	ИПГ-5АIVт-80ФН-300П-3	3

Формат	Зона	Поз	Обозначение	Наименование	Кол.	Примечание
				Сборочные единицы		
		1	1.465.1-10/82. вып.0;1	ИПГ-5АIVт-90ФН-300П	1	
			Переменные данные для исполнений.			
				Т.П.901-3-267.89-КЖ.И.41.0.0		
				Сборочные единицы		
		2	ГОСТ 22701.5-77	Изделие закладное М9	2	
		3	ГОСТ 22701.5-77	Изделие закладное М8	4	
				Т.П.901-3-267.89-КЖ.И41.0.0-01		
				Сборочные единицы		
		2	ГОСТ 22701.5-77	Изделие закладное М9	2	
				Т.П.901-3-267.89-КЖ.И.41.0.0-02		
				Сборочные единицы		
		3	ГОСТ 22701.5-77	Изделие закладное М8	2	

Ведомость расхода стали на закладные изделия на элемент, кг

Марка элемента	Изделия закладные						Всего
	Арматура класса А-III ГОСТ 5781-82			Прокат марки Вст.3 кп2 ГОСТ 103-76		ГОСТ 8509-86	
	ф10	ф14	Итого	S8	∠70х8	Итого	
ИПГ-5АIVт-80ФН-300П-	2.2	0.2	2.4	5.2	1.7	6.9	9.3
ИПГ-5АIVт-80ФН-300П	0.6	0.2	0.8		1.7	1.7	2.5
ИПГ-5АIVт-80ФН-30[illegible]	0.8		0.8	2.6		2.6	3.4

1. Покрытие закладных изделий: Гор.Ц.50-60
2. Знак Ⓐ нанести несмываемой краской.

Привязан:

Инв.№

Инв.№ подл. | Подпись и дата | Взам.инв.№

Провер.	Строгин		
Нач.отд.	Ананьева		
Зав.груп.	Строгин		
Н.контр.	Ефимов		
Нач.отд.	Шрайман		

Т.П.901-3-267.89 - КЖ.И41.0.0.

Плита покрытия ИПГ-5АIVт-80ФН-300П-1÷ ИПГ-5АIVт-80ФН-300П-3

Стадия	Масса	Масштаб
Р	3560	1:100
Лист	Листов 1	

ЦНИИЭП инженерного оборудования г. Москва

Копировал: Хлопонен Формат А3

Альбом 5

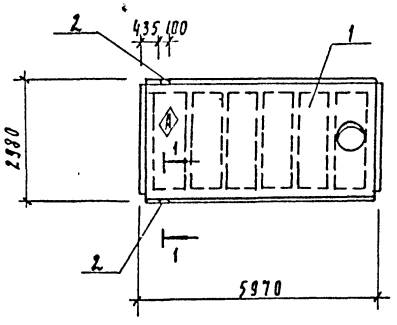

Сечение 1-1, повернуто
м 1:10

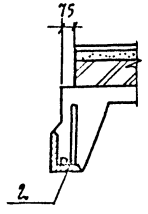

Формат	Зона	Поз	Обозначение	Наименование	Кол шт	Примеч
				Сборочные единицы		
		1	1.465.1.10/82 вып 0.1	1пв 4-6АIVт-80фн-300п-1	1	
		2	ГОСТ 22701.5-77	Изделие закладное м 9	2	

Ведомость расхода стали на элемент, кг

Марка элемента	Изделия закладные						Всего
	Арматура класса A-III ГОСТ 5781-82			Прокат марки Вст3 кп2 ГОСТ 8509-86			
	ф10	ф14	Итого	∠70×8		Итого	
1пв4-6АIVт-80фн-300п-1	0.6	0.2	0.8	1.7		1.7	2.5

1. Покрытие закладных изделий: гор ц 50÷60
2. Знак Ⓐ нанести несмываемой краской

Привязан

Инв. №

Взам. инв. № | Подпись и дата | Инв. № подл.

Проверил	Строгин	
Нач.	Базанов	
Гл. спец. пр.	Строгин	
Н. контр.	Левина	
Нач. отд.	Письмак	

Т.П. 901-3-267.89 Альб. 42.0.0

Плита покрытия 1пв 4-6АIVт-80фн-300п-1

Стадия	Масса	Масштаб
Р	3900	1:100
Лист	Листов 1	

ЦНИИЭП инженерного оборудования г. Москва

Копировал Голлевская Формат А3

Альбом 5

Позиция	Зона	Поз	Обозначение	Наименование	Кол шт	Примеч
				Сборочные единицы		
		1	1.465.1 10/82 вып. 0.1	1ПВ7-3АIVт-80ФН-300п-1	1	
		2	ГОСТ 22701.5-77	Изделие закладное М9	2	

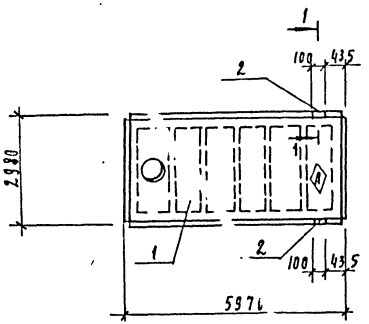

Сечение 1-1, повернуто
М 1:10

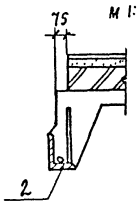

Ведомость расхода стали на элемент, кг

Марка элемента	Изделия закладные						Всего
	Арматура класса А-III ГОСТ 5781-82			Прокат марки Вст3 кп2 ГОСТ 8509-86			
	ф10	ф14	Итого	L70×8		Итого	
1ПВ7-3АIVт-80ФН-300п-1	0.6	0.2	0.8	1.7		1.7	2.5

1. Покрытие закладных изделий: гор ц 50÷60
2. Знак ⚠ нанести несмываемой краской.

Привязан

Инв. № подл. | Подпись и дата | Взам. инв. №

Проверил	Строгин	
Нач.	Базанов	
Зав. пр	Строгин	
Н. контр	Левина	
Нач. отд	Письман	

т.п. 901-3-267.89 КНИ 43.0.0.

Плита покрытия 1ПВ7-3АIVт-80ФН-300п-1

Стадия	Масса	Масштаб
Р	3890	1:100
Лист	Листов 1	

ЦНИИЭП инженерного оборудования г. Москва

Копировал Родаевская Формат А2

Альбом 5

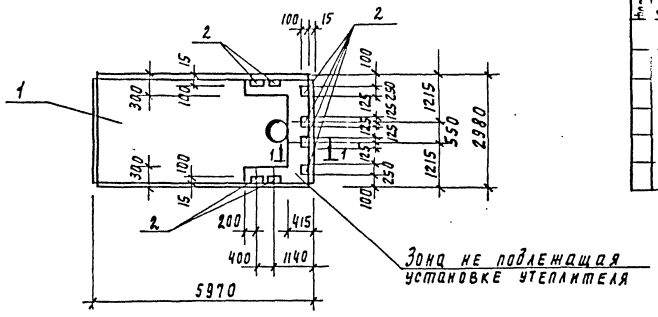

Обозначение	Наименование	Кол	Примеч
	Сборочные единицы		
1. 465. 1 - 10/82 вып. 0; 1	1ПВ4-6АIIIт-8ФН-300Н-2	1	
1. 400 - 6/76	Изделие закладное МИ8-3	8	

Ведомость расхода стали на дополнительные закладные детали на элемент, кг

Марка элемента	Изделия закладные								Всего
	Арматура класса А-III				Прокат марки Вст3кп2				
	ГОСТ 5781-82				ГОСТ 103-76				
	ф 10			Итого	8 мм			Итого	
1ПВ4-6АIIIт-8ФН-300П-2	32			3.2	12.8			12.8	16.0

Покрытие поверхности закладных деталей: Гор.Ц 50-60

1 - 1
М 1:10

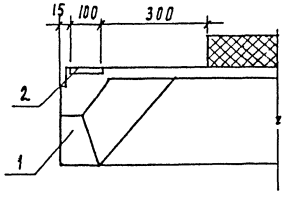

Т.П. 901-3-267.89 КЖИ 44.0.0

Плита покрытия 1ПВ4-6АIIIт-80ФН-300П-2

Стадия	Масса	Масштаб
Р	3900	1:100
Лист	Листов 1	

ЦНИИЭП инженерного оборудования г. Москва

Привязан		
Инв. №		
Провер.	Строгин	
Инж.	Базанов	
Зав. пр.	Строгин	
Н. контр.	Левина	
Нач. отд.	Иссман	

Копировал Родлевская Формат А3

Альбом 5

Рис.1

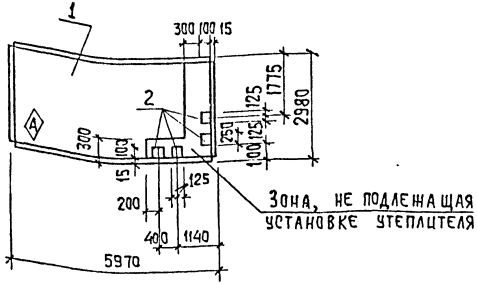

Рис.2

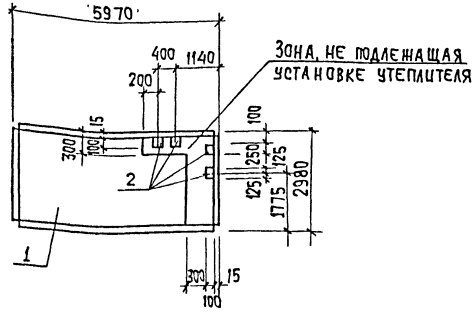

Обозначение	Марка	Рис.
т.п. 901-3-267.89-к Ж.Ц. 45.0.0.	1ПГ-5АIVт-80фн-300п-4	1
-01	1ПГ-5АIVт-80фн-300п-5	2

Формат	Зона	Поз.	Обозначение	Наименование	Кол.	Примечание
				Сборочные единицы.		
		1	1.465.1-10/82 вып.0,1	1ПГ-5АIVт-80фн-300п	1	
		2	1,400-6/76	Изделие закладное Мн8-3	4	2.0

Ведомость расхода стали на дополнительные закладные изделия на элемент, кг

Марка элемента	Изделия закладные								Всего
	Арматура класса А-III ГОСТ 5781-82				Прокат марки ВСт3 кп2 ГОСТ 103-76				
	ф10			Итого	-8х100			Итого	
1ПГ-5АIVт-80фн-300п	1,6			1,6	6,4			6,4	8.0
1ПГ-5АIVт-80фн-300п	1,6			1,6	6,4			6.4	8.0

Покрытие поверхности закладных деталей: Гор. Ц. 50-60

Изм.	Кол.	Лист	Подпись	Дата	Взам. инв.

Инв. № подл. 1106-83

Привязан

Инв. №

Провер.	Стронгин	
Инж. 1кат	Ананьева	
Зав. гр.	Стронгин	
Н. контр.	Левина	
Нач. отд.	Письман	

т.п. 901-3-267.89 к Ж.Ц. 45.0.0

Плита покрытия
1ПГ-5АIVт-80фн-300п-4
1ПГ-5АIVт-80фн-300п-5

Стадия	Масса	Масштаб
Р	3560	1:100

Лист | Листов 1

ЦНИИЭП
Инженерного оборудования г. Москва.

Копировал: Хюппенен

Формат: А3

Альбом 5

Рис. 1

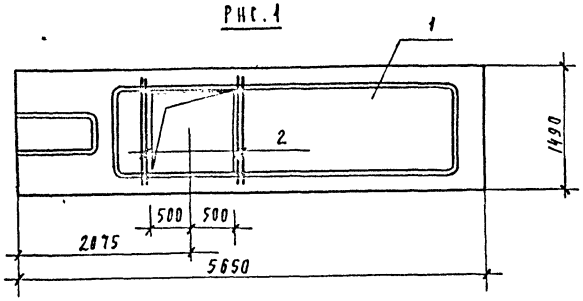

Ведомость расхода стали на элемент, кг

Марка элемента	Изделия арматурные. Арматура класса AIII ГОСТ 5781-82 ф10			Итого	Всего
ПРС 56.15-10АIIIт-1	2.96			2.96	2.96
ПРС 56.15-10АIIIт-2	3.72			3.72	3.72
ПРС 56.15-10АIIIт-3	3.72			3.72	3.72
ПРС 56.15-10АIIIт-4	3.96			3.96	3.96
ПРС 56.15-10АIIIт-5	4.96			4.96	4.96
ПРС 56.15-10АIIIт-6	2.48			2.48	2.48
ПРС 56.15-10АIIIт-7	5.44			5.44	5.44

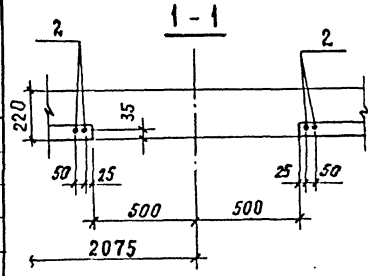

Обозначение	Марка	Рис
Т.П. 901-3-267.89 -КЖИ.50.00	ПРС 56.15-10АIIIт-1	1
-01	ПРС 56.15-10АIIIт-2	2
-02	ПРС 56.15-10АIIIт-3	3
-03	ПРС 56.15-10АIIIт-4	4
-04	ПРС 56.15-10АIIIт-5	5
-05	ПРС 56.15-10АIIIт-6	6
-06	ПРС 56.15-10АIIIт-7	7

Формат	Зона	Поз	Обозначение	Наименование	Кол шт	Примеч
				Сборочные единицы		
		1	1.041.1-2 620.00.0-04	ПРС 56.15-10АIIIт		
				Переменные данные для исполнений		
				Т.П. 901-3-267.89 -КЖИ.50.00		
				Детали		
		2		ф10АIII ГОСТ 5781-82 ℓ=1200	4	0.74
				Т.П 901-3-267.89 -КЖИ.50.00-01		
				Детали		
		3		ф10АIII ГОСТ 5781-82 ℓ=1000	6	0.62
				Т.П. 901-3-267.89 -КЖИ.50.00-02		
				Детали		
		3		ф10АIII ГОСТ 5781-82 ℓ=1000	6	0.62
				Т.П. 901-3-267.89 -КЖИ.50.00-03		
				Детали		
		3		ф10АIII ГОСТ 5781-82 ℓ=1000	4	0.62
		2		ф10АIII ГОСТ 5781-82 ℓ=1200	2	0.74
				Т.П. 901-3-267.89 -КЖИ.50.00-04		
				Детали		
		3		ф10АIII ГОСТ 5781-82 ℓ=1000	8	0.62
				Т.П. 901-3-267.89 -КЖИ.50.00-05		
				Детали		
		3		ф10АIII ГОСТ 5781-82 ℓ=1000	4	0.62
				Т.П. 901-3-267.89 -КЖИ.50.00-06		
				Детали		
		3		ф10АIII ГОСТ 5781-82 ℓ=1000	4	0.62
		2		ф10АIII ГОСТ 5781-82 ℓ=1200	4	0.74

Привязан

Инв. №

Провер.	Строгин	
Инж.	Базанов	
Зав. гр.	Строгин	
Н. контр.	Левина	
Нач. отд.	Писман	

Т. П. 901-3-267.89 КЖИ.50.00

Плиты покрытия (ПРС 56.15-10АIIIт-1 .... ПРС 56.15-10АIVт-7)

Стадия	Масса	Масштаб
Р	2.890	1:50

Лист 1 Листов 2

ЦНИИЭП инженерного оборудования г. Москва

Инв. № подл. | Подпись и дата | Взам. инв. №

Копировал Полевская Формат А2

Альбом 115

Рис. 2

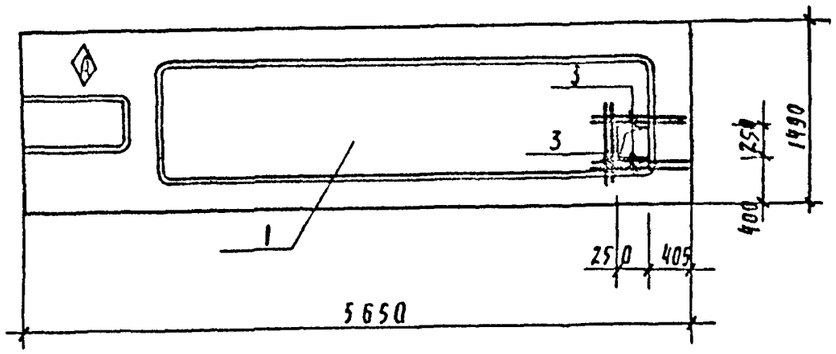

Рис. 3

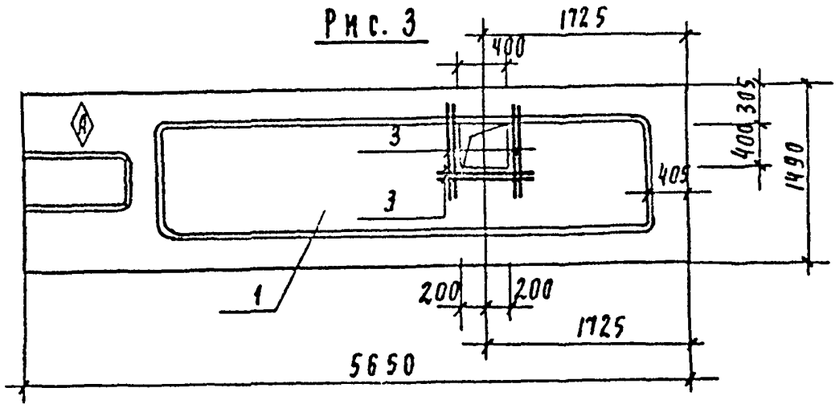

Рис. 4

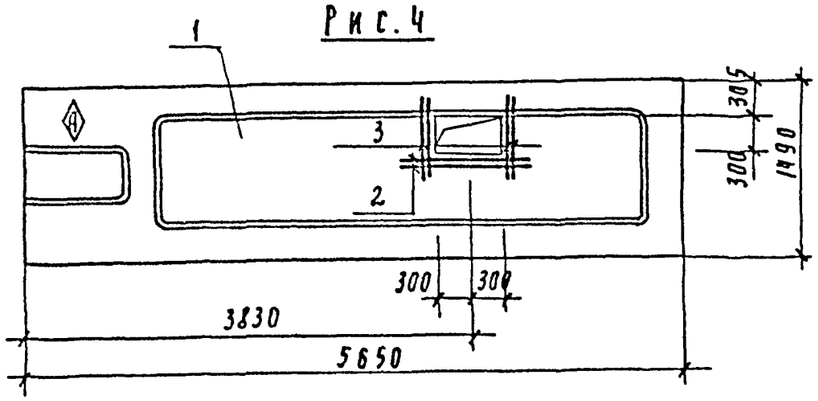

Рис. 5

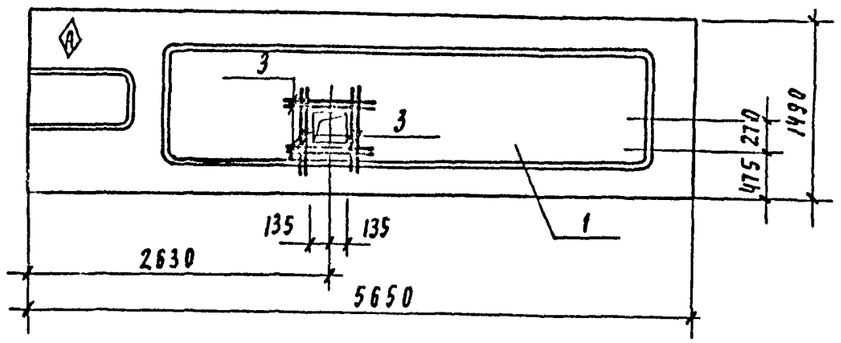

Рис. 6

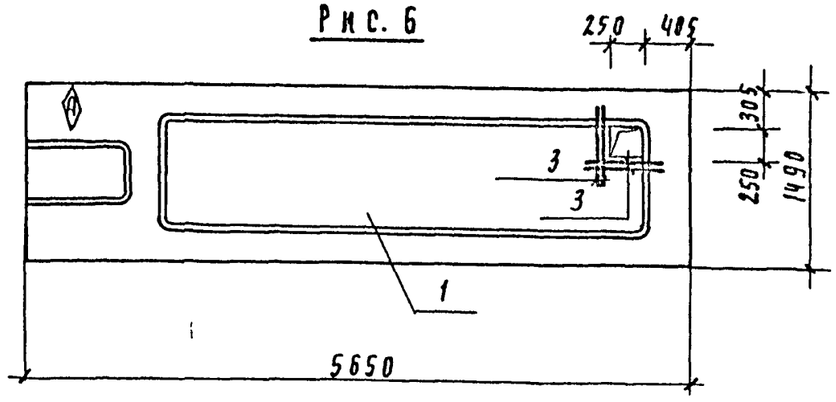

Рис. 7

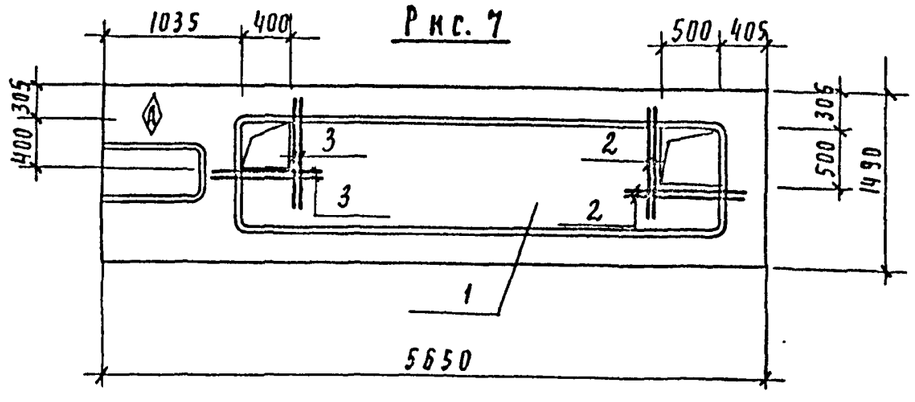

Инв. № подл. | Подпись и дата | Взам. инв. №

Привязан

Инв. №

т.п. 901-3-267.89 -КЖИ.50.0.0.

Лист 2

Копировал Поллевская

Формат А2

Альбом 5

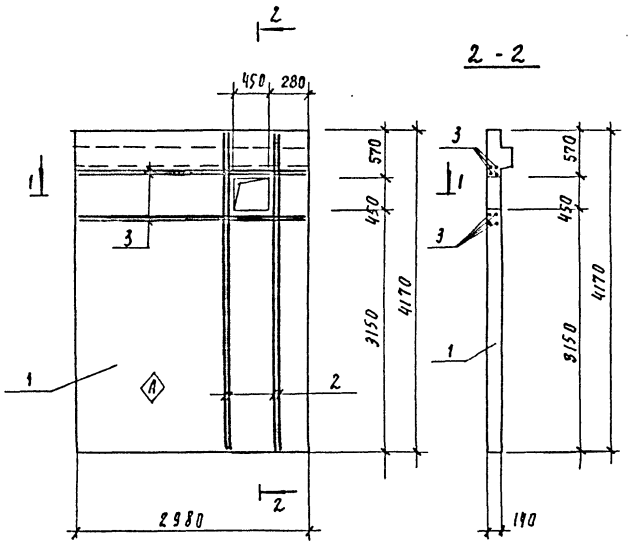

Формат	Зона	Поз	Обозначение	Наименование	Кол шт	Примеч
				Сборочные единицы		
А3		1	1.020-1/83 4-1 26-01	1Д30 42	1	
А4		2		ф10 А III ГОСТ 5781-82 ℓ=4130	8	2.55
А4		3		ф10 А III ГОСТ 5781-82 ℓ=2930	8	1.80

Ведомость расхода стали на дополнительные закладные изделия на элемент, кг

Марка элемента	Изделия арматурные		Изделия закладные				Всего	Общий расход
	Арматура класса		Арматура класса		Прокат марки			
	А-III		А-III		Вст3пс6			
	ГОСТ 5781-82				ГОСТ 103-76			
	ф10	Итого	ф10	Итого	-6×100	Итого		
1Д30.42 А	36.8	36.8					36.8	36.8

1. Покрытие поверхности закладных деталей Гор.Ц50-60
2. Знак Ⓐ нанести несмываемой краской

Привязан			
Инв. №			

Провер.	Строгин	
Инж.	Базанов	
Зав. пр.	Строгин	
Рук. гр.	Письман	
Н. контр.	Антонова	
Начотд	Письман	

Т.П. 901-3-267.89 - КН. И. 51.0.0.

Диафрагма жесткости 1Д30.42 А

Стадия	Масса	Масштаб
Р	4850	1:50
Лист	Листов 1	

ЦНИИЭП инженерного оборудования г. Москва

Копировал Подлевская

Формат А3

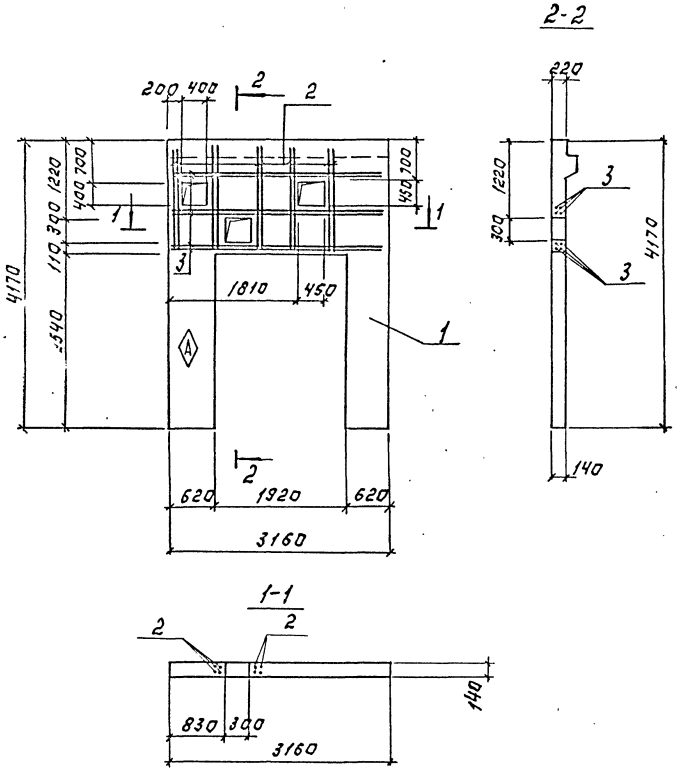

Формат	Зона	Поз.	Обозначение	Наименование	Кол.	Примечание
				Сборочные единицы		
		1	1.020-1/83 4-1	1ДП 32.42	1	
		2		ф10AIII ГОСТ 5781-82; ℓ=1600	20	1.0
		3		ф10AIII ГОСТ 5781-82; ℓ=3110	12	1.9

Ведомость расхода стали на элемент, кг.

Марка элемента	Изделия арматурные					Итого
	Арматура класса AIII ГОСТ 5781-82					
	ф10					
1ДП32.42	44.8					44.8

Знак (A) нанести несмываемой краской.

Привязан:			
Инв. №			
Копировал: Логинова			

Провер.	Строгин		
Инж.	Базанов		
Зав. гр.	Строгин		
Н. контр.	Левина		
Нач. отд.	Письман		

Т.П. 901-3-267.89 КЖ.И.52.0.0.

Диафрагма 1ДП 32.42 А

Стадия	Масса	Масштаб
Р	3430	1:50
Лист	Листов: 1	

ЦНИИЭП инженерного оборудования г. Москва

Формат А2

Альбом 5

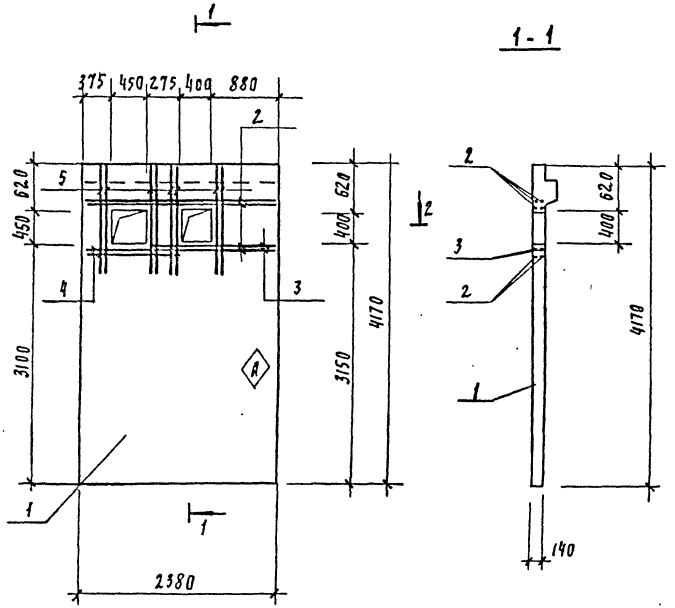

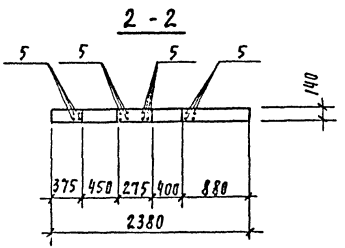

Формат	Зона	Поз	Обозначение	Наименование	Кол шт	Примеч
				Сборочные единицы		
		1	1.020-1/83 4-1	1Д 24. 42	1	
		2		ф10АIII гост5781-82 ℓ=2350	6	1.5
		3		ф10АIII гост5781-82 ℓ=1650	2	1.0
		4		ф10АIII гост5781-82 ℓ=1250	2	0.8
		5		ф10АIII гост5781-82 ℓ=1520	16	0.9

Ведомость расхода стали на элемент, кг

Марка элемента	Изделия арматурные					Всего
	Арматура класса А-III гост 5781-82					
	ф10				Итого	
1Д 24.42А	27.0				27.0	27.0

Знак Ⓐ нанести несмываемой краской

Проверил	Стронгин		
Инж.	Базанов		
Зав. гр.	Стронгин		
Гл. кон. пр.	Письман		
Н. контр	Антонова		
Нач. отд.	Данилевский		

Привязан

Инв. №

Т. П. 901-3-267.89 Кн. И.53.0.0

Диафрагма 1Д 24.42 А

Стадия	Масса	Масштаб
Р	3380	1:50

Лист: 1 Листов: 1

ЦНИИЭП инженерного оборудования г. Москва

Копировал Годлевская формат А2

1-1
М1:25

Рис.1

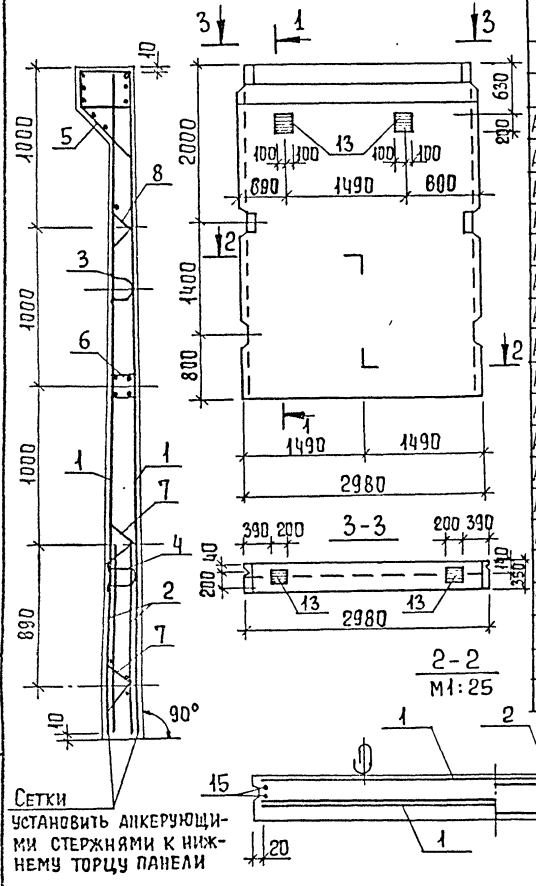

Сетки установить анкерующими стержнями к нижнему торцу панели

Формат	Зона	Поз.	Обозначение	Наименование	Кол-во на исп. Т.П. 901-3-267.89 КЖ.И.54.0.0										
					–	01	02	03	04	05	06	07	08	09	10
				Документация											
			3.900-3	Сборные жел. бет. конструкции емкостных сооружений для водоснабжения	X	X	X	X	X	X	X	X	X	X	X
				Сборочные единицы											
А4		1	Т.П.901-3-267.89 КЖ.И54.1.0	Сетка арматурная С-7	2	2	2	2	2	2	2	2	2	2	2
А4		2	3.900-3 вып. 4/82 ч.2	Сетка арматурная С-27	2	2	2	2	2	2	2	2	2	2	2
А4		3	3.900-3 вып. 4/82 ч.2	Изделие закладное МН 25	1	1	1	1	1	1	1	1	1	1	1
А4		4	3.900-3 вып. 4/82. ч.2	Изделие закладное МН 26	1	1	1	1	1	1	1	1	1	1	1
А4		5	3.900-3 вып. 4/82 ч.2	Изделие закладное МН-9	1	1	1	1	1	1	1	1	1	1	1
А4		6	3.900-3 вып. 4/82 ч.2	Изделие закладное МН-12	1	1	1	1	1	1	1	1	1	1	1
А4		7	3.900-3 вып. 4/82 ч.2	Каркас Кр-2	4	4	4	4	4	4	4	4	4	4	4
А4		8	3.900-3 вып. 4/82 ч.2	Каркас Кр-1	2	2	2	2	2	2	2	2	2	2	2
А3		9	5.900-2	Сальник Ду 100 ℓ=200	–	–	–	1	–	–	–	–	–	1	–
А3		10	5.900-2	Сальник Ду 250 ℓ=200	–	–	–	–	1	–	1	–	–	–	–
А3		11	5.900-2	Сальник Ду 600 ℓ=200	–	–	–	–	1	1	1	1	–	–	–
А3		12	5.900-2	Сальник Ду 800 ℓ=200	–	–	–	–	1	–	1	–	–	–	–
А4		13	1.400-15 В.1 130-02	Изделие закладное МН117-6	4	–	–	2	2	–	2	–	3	3	2
А4		14	Т.П. 901-3-267.89 -КЖ.И 67.0.0	Изделие закладное МН1	–	2	2	–	–	–	–	–	–	–	–
				Детали											
Бч		15		ф14А III ГОСТ 5781-82 ℓ=4160	–	–	–	–	16	16	16	16	–	–	–
Бч		16		ф10А III ГОСТ 5781-82 ℓ=2940	–	–	–	–	12	8	12	8	–	–	–
				Материалы											
		17		Бетон В15, W4								2,53 м³			

Привязан

Инв. №

Провер	Стронгин	
Инж. ПК	Саранча	
Зав. гр.	Стронгин	
Н. контр.	Левина	
Нач. отд	Письман	

Т.П. 901-3-267.89 КЖ.И.54.0.0

Панели стеновые ПС1... ПС6; ПС9... ПС13

Стадия	Масса	Масштаб
Р	6330	1:50
Лист 1	Листов 3	

ЦНИИЭП инженерного оборудования

Копировал Еремченко

Формат А3

Рис 2

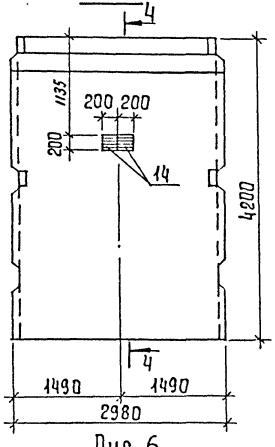

4-4

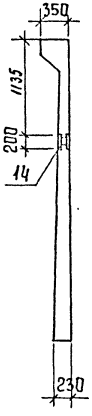

Рис 3

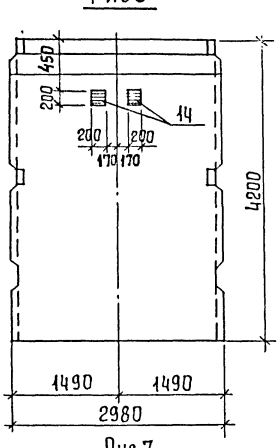

Рис 4

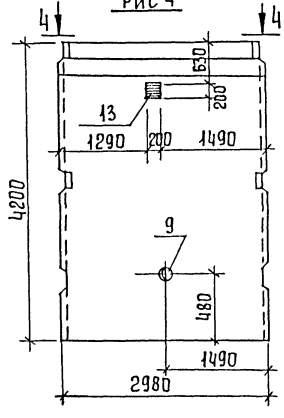

Рис.5

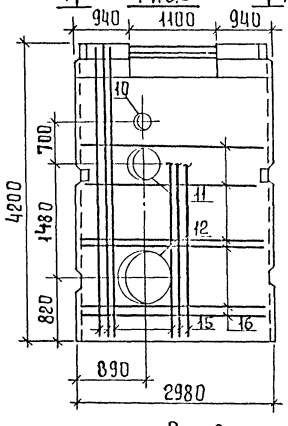

Рис. 6

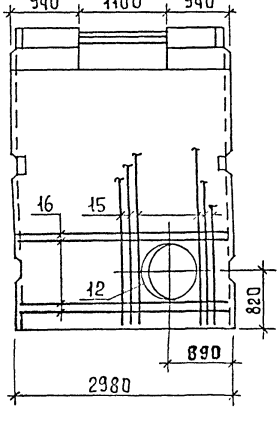

Рис.7

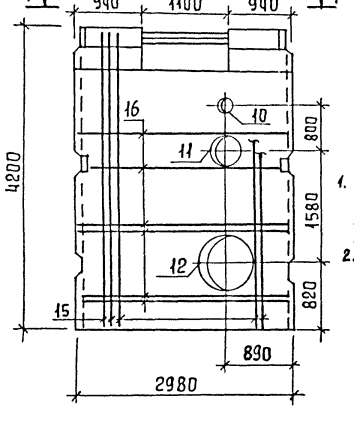

4-4

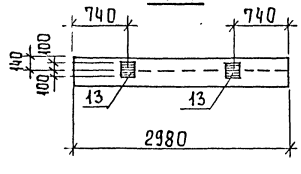

Рис.8

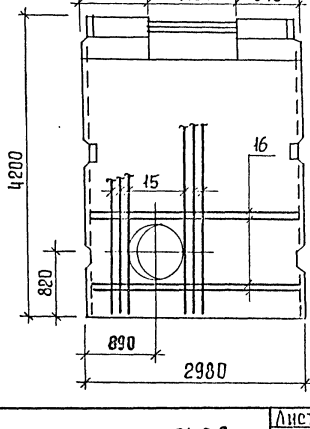

1. Панели ПС5, ПС6, ПС9, ПС10 выполняются в опалубочной форме стеновых панелей ПС1-42-51 по серии 3.900-3 вып. 4/82 путем установки деревянных вкладышей.
2. Арматура обвязочной балки, попадающая в отверстие, не вырезается.

Привязан			
Инв. N		Т.П. 901-3-267.89	КЖИ 54.0.0
			Лист 2

Копировал Еременко

Формат А3

Рис. 9

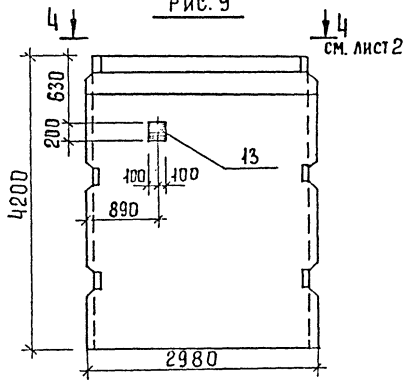

Рис. 10

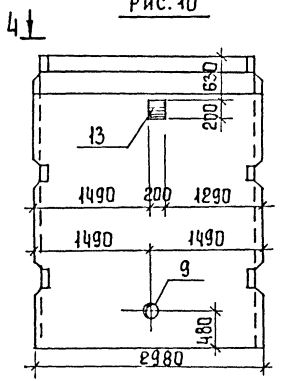

Рис. 11

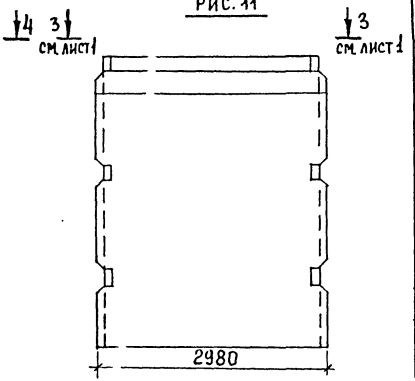

Обозначение	Марка	Рис.
т.п.901-3-267.89-кж.и 54.0.0	пс1	1
-01	пс2	2
-02	пс3	3
-03	пс4	4
-04	пс5	5
-05	пс6	6
-06	пс9	7
-07	пс10	8
-08	пс11	9
-09	пс12	10
-10	пс13	11

Марка элемента	Изделия арматурные								Изделия закладные																						Общий расход
	Проволока арматур. обыкновен.		Арматура класса					Всего	Арматура класса																Прокат марки								Всего	
	Вр I		А-III						Вр I		А-I		А-II		А-III										Вст3 кп2									
	ГОСТ 6727-80		ГОСТ 5781-82						ГОСТ 6727-80		ГОСТ 5781-82														ГОСТ 19903-74				ГОСТ 5.900-2					
	ф5	Итого	ф14	ф10	ф8		Итого		ф5	Итого	ф10	Итого	ф18	Итого	ф18	ф1[illegible]	ф8	ф6	ф10	Итого	δ=8	δ=6	δ=10	δ=5	сальн dy100	сальн dy250	сальн dy600	сальн dy800			
пс 1	26,2	26,2	163,2	34,0			197,2	223,4	3,9	3,9	4,1	4,1	6,8	6,8	30,8	10,[illegible]	0,4	2,4		43,8	22,8	7,6		3,7					92,7	316,1
пс 2	26,2	26,2	163,2	34,0			197,2	223,4	3,9	3,9	4,1	4,1	6,8	6,8	30,8	10,[illegible]		2,4	3,5	46,9	21,2		12,2	3,7					92,6	316,0
пс 3	26,2	26,2	163,2	34,0			197,2	223,4	3,9	3,9	4,1	4,1	6,8	6,8	30,8	10,[illegible]		2,4	3,5	46,9	21,2		12,2	3,7					92,6	316,0
пс 4	26,2	26,2	163,2	34,0			197,2	223,4	3,9	3,9	4,1	4,1	6,8	6,8	30,8	10,[illegible]	0,2	2,4		43,6	22,0	3,8		3,7	5,6				93,5	316,9
пс 5; пс 9	26,2	26,2	244	55,8			299,8	326,0	3,9	3,9	4,1	4,1	6,8	6,8	30,8	10,[illegible]	0,2	2,4		43,6	22,0	3,8		3,7		18,8	64,9	89,3	260,9	586,9
пс 6; пс10	26,2	26,2	244,0	44,9			288,9	315,1	3,9	3,9	4,1	4,1	6,8	6,8	30,8	10,[illegible]		2,4		43,4	21,2			3,7			64,9		148,0	436,9
пс11	26,2	26,2	163,2	34,0			197,2	223,4	3,9	3,9	4,1	4,1	6,8	6,8	30,8	10		2,4	5,2	48,6	21,2		18,6	3,7					106,9	330,3
пс12	26,2	26,2	163,2	34,0			197,2	223,4	3,9	3,9	4,1	4,1	6,8	6,8	30,8	10,2		2,4	5,2	48,6	21,2		18,6	3,7	5,6				112,5	335,9
пс13	26,2	26,2	163,2	34,0			197,2	223,4	3,9	3,9	4,1	4,1	6,8	6,8	30,8	10,2	0,2	2,4		43,6	22,0	3,8		3,7					97,9	321,3

Привязан

Инв. №

т.п.901-3-267.89 кж.и 54.0.0

Лист 3

Копировал Еремченко

Формат А3

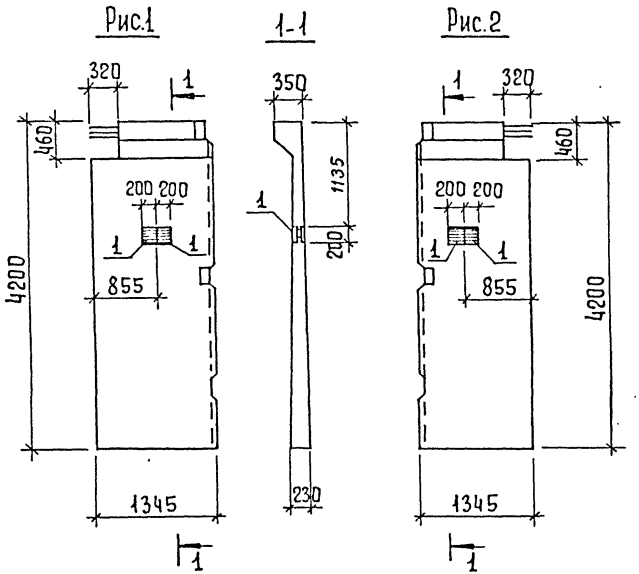

Формат	Зона	Поз.	Обозначение	Наименование	Кол.	Примеч.
				Сборочные единицы		
А4		1	Т.П.901-3-267.89 КЖ.И 67.0.0	Изделие закладное МН1	2	

Ведомость расхода стали на дополнительные закладные изделия на элемент, кг

Марка элемента	Изделия закладные						Общий расход
	Арматура класса			Прокат			
	А-III			В ст3 пс6-1			
	ГОСТ 5781-82			ГОСТ 103-76			
	ф10		Итого	-10×200		Итого	
ПС7; ПС8	0,9		0,9	12,4		12,4	13,3

1. Панели ПС7 и ПС8 выполняются попарно из стеновой панели ПС1, путем установки в опалубке деревянного вкладыша.
2. Проем в обвязочной балке (320 мм) выполнять путем установки вкладыша. Арматура обвязочной балки не вырезается.

Обозначение	Марка	Рис.
Т.П.901-3-267.89 -КЖ.И.55.0.0	ПС8	1
-01	ПС7	2

Т.П. 901-3-267.89 -КЖ.И.55.0.0						
Панели стеновые ПС7, ПС8	Стадия	Масса	Масштаб			
	Р	3000	1:50			
	Лист	Листов 1				
	ЦНИИЭП инженерного оборудования г. Москва					

Привязан

Инв. №

Провер.	Стронгин	
Инж II к	Саранча	
Зав. гр.	Стронгин	
Н. контр.	Левина	
Нач. отд.	Письман	

Копировал Еремченко

Формат А3

1106-89

Рис.1

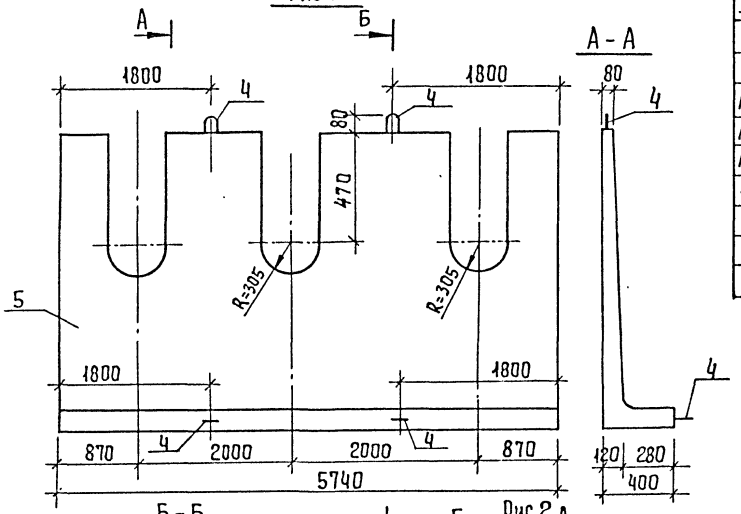

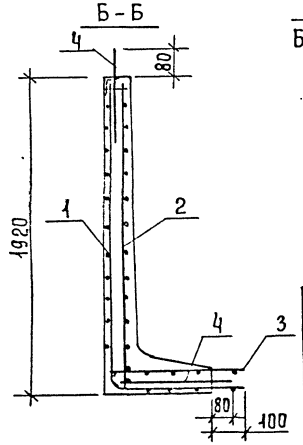

Рис.2

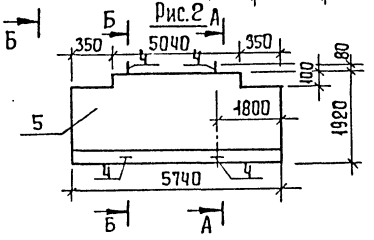

Формат	Поз.	Обозначение	Наименование	Кол.	Примеч.
			Сборочные единицы		
А4	1	Т.П.901-3-267.89 - КЖ.И.56.1.0	Сетка арматурная С10	1	85,6 кг
А4	2	КЖ.И.56.2.0	Сетка арматурная С11	1	75,6 кг
А4	3	КЖ.И.56.3.0	Сетка арматурная С12	1	22,2 кг
-	4	3.900-3 вып. 8 часть 2	Изделие закладное УП2-6	4	2,2 кг
			Материалы		
	5		Бетон В15	0,96	м³

Ведомость расхода стали на один элемент, кг

Марка элемента	Изделия арматурные							Изделия закладные		Общий расход
	Арматура класса Вр-I ГОСТ 6727-80		Арматура класса А-III ГОСТ 5781-82		А-II ГОСТ 5781-82			Арматура кл. AI ГОСТ 5781-82		
	ф5	Итого	ф8	Итого	ф10	Итого	Всего	ф16	Итого	
ЛТ1; ЛТ2	2,7	2,7	56,6	56,6	124,2	124,2	183,5	8,8	8,8	192,3

1. Защитный слой бетона - 20 мм.
2. Петли УП2-6 привязать к сетке С1.
3. Лоток выполнять в опалубочной форме лотка ЛТ2-18 по серии 3.900-3, вып. 8.

Обозначение	Марка	Рис.
Т.П.901-3-267.89 -КЖ.И.56.0.0	ЛТ1	1
-01	ЛТ2	2

Привязан

Инв. №

Провер.	Тронгин	
Инж. I к.	Наньева	
Зав. гр.	Тронгин	
Н. контр.	Евина	
Нач. отд.	Исьмач	

Т.П. 901-3-267.89 КЖ.И.56.0.0

Лоток ЛТ1; ЛТ2

Стадия	Масса	Масштаб
Р	2400	1:50
Лист	Листов 1	

ЦНИИЭП инженерного оборудования г. Москва

Копировал Еремченко

Формат А3

Рис.1

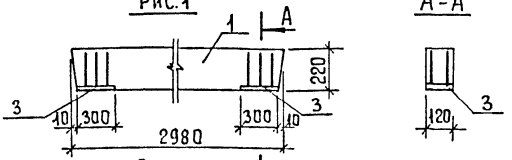

Рис.2

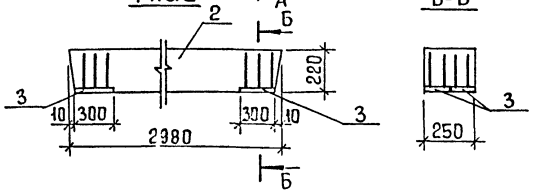

Формат	Зона	Поз.	Обозначение	Наименование	Кол.	Примечание
				Документация		
			1.038.1-1 вып.1	Перемычки ж.-б. для		
				зданий с кирпичными		
				стенами		
				Т.П. 901-3-267.89 -кж.и.57.0.0		
				Сборочные единицы		
		1	1.038.1-1 вып.1	Перемычка 3ПБ30-8-п-1	1	
		3	.400-6/76	Изделие закладное МИ1-28	2	
				Т.П. 901-3-267.89 -кж.и.57.0.0-01		
				Сборочные единицы		
		2	.038.1-1 вып.1	Перемычка 5ПБ30-37-п-1	1	
		3	.400-6/76	Изделие закладное МИ1-28	4	

Ведомость расхода стали на дополнительные закладные изделия на элемент, кг

Марка элемента	Изделия закладные								Всего
	Арматура класса А-III ГОСТ 5781-82				Прокат марки Вст3 кп 2 ГОСТ 8509-86				
	ф8			Итого	6×120			Итого	
3ПБ30-8-п-1	1,2			1,2	3,4			3,4	4,6
5ПБ30-37-п-1	2,4			2,4	6,8			6,8	9,2

Покрытие закладных изделий - Гор. Ц. 50-60.

Обозначение	Марка	Масса кг	Рис.
Т.П. 901-3-267.89-кж.и.57.0.0.	3ПБ30-8-п-1	197	1
-01	5ПБ30-37-п.1	410	2

Привязан:

Инв. №

Провер.	Стронгин	
Инж. к	Ананьева	
Зав. гр.	Стронгин	
Н. конт.	Левина	
Нач. отд.	Письман	

Т.П. 901-3-267.89 кж.и. 57.0.0.

Перемычка 3ПБ30-8-п-1 5ПБ30-37-п-1

Стадия	Масса	Масштаб
Р	см. табл.	1:50

Лист | Листов 1

ЦНИИЭП инженерного оборудования г. Москва

Копировал Еремченко

Формат А3

1106-89

ПС 60 12.20 - 2Л - 34 - А

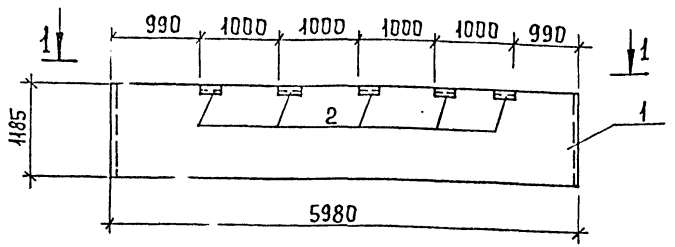

Формат	Зона	Поз.	Обозначение	Наименование	Кол.	Примеч.
				Сборочные единицы		
А3		1	1.030.1-1. 1-1 05-01	ПС 60.12.2.0 - 2Л - 34	1	
А4		2	1.030.1-1 1-3 30-01	Изделие закладное М2	5	

Ведомость расхода стали на дополнительные закладные изделия на элемент, кг

Марка элемента	Изделия закладные								Общий расход
	Арматура класса А-III			Прокат марки Вст3 кп2					
	ГОСТ 5781-82			ГОСТ 8509-86			ГОСТ 19903-74		
	Ф10		Итого	L63×6		Итого	60×6	Итого	
ПС 60.12.2.0-2Л-34-А	1.0		1.0	6.9		6.9	2.8	2.8	10.7

1-1

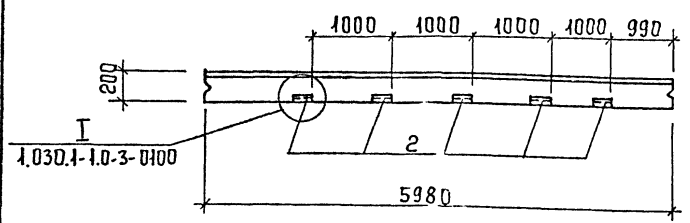

1. Покрытие поверхности закладных изделий гор. Ц. 50-60

Т.П. 901-3-267.89 КЖ.И. 58.0.0.

Панель стеновая ПС 60.12.2.0 - 2Л - 34 - А

Стадия	Масса	Масштаб
Р	2840	1:50
Лист	Листов 1	

ЦНИИЭП инженерного оборудования г. Москва

Привязан

Провер.	Строгин	
Инж. К.	Ананьева	
Зав. гр.	Строгин	
Н. контр.	Левина	
Нач. отд.	Письман	

Копировал Еремченко Формат А3

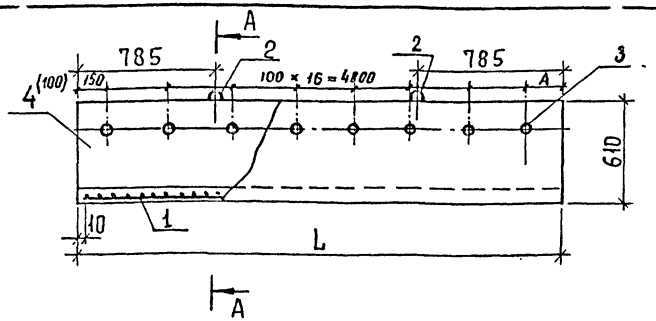

Формат	Зона	Поз.	Обозначение	Наименование	Кол. на исп. КЖ.И —	Кол. на исп. КЖ.И 01	Примеч
				Сборочные единицы			
А3		1	т.п. 901-3-267.89 КЖ.И 59.1.0.	Сетка арматурная С8	1		
А3		1	т.п. 901-3-267.89 КЖ.И 59.1.0-01	Сетка арматурная С9		1	
				Детали			
		2	2	ф10 AIII ГОСТ 5781-82; ℓ=1000	4	4	0,62 кг
		3	3	Труба ф12×1 ДГОСТ 10704-76, ℓ=60	17	17	0,025
				Материал			
		4		Бетон В15	0,10 м³	0,37 м³	

А - А

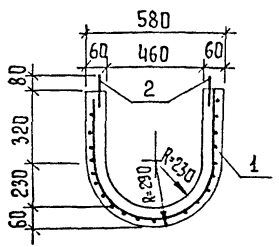

Поз. 2
М 1:10

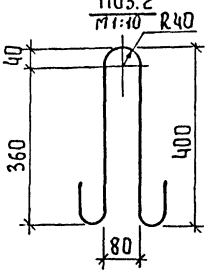

Обозначение	Марка	Размер ℓ	А, мм	Масса, т
т.п. 901-3-267.89 – КЖ.И 59.0.0.	Ж1	5090	100	0.95
– 01	Ж2	4930	65	0.93

Ведомость расхода стали на элемент, кг

Марка элемента	Изделия арматурные: Арматура класса А-III ГОСТ 5781-82 ф10		Итого	Изделия закладные: Прокат Вст 3 сп ГОСТ 10704-76 Труба		Итого	Всего
Ж1	91,0		91,0	0,42		0,42	91,42
Ж2	90,3		90,3	0,42		0,42	90,72

Покрытие поверхностей закладных деталей – ГОР.Ц. 50-60

Привязан

Инв. №

Провер.	Строгин	
Нач. ГК	Саранча	
Нач. гр.	Строгин	
Гл. контр.	Левина	
Рук. отд.	Письман	

Т.П. 901-3-267.89 КЖ.И 59.0.0

Желоб (Ж1; Ж2)

Стадия	Масса	Масштаб
Р	см. табл.	—
Лист	Листов 1	

ЦНИИЭП инженерного оборудования г. Москва

Копировал Еремченко

Формат А3

Альбом 5

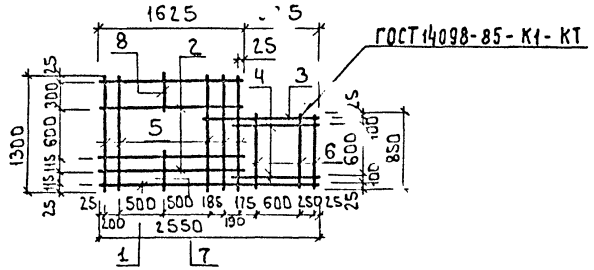

Формат	Зона	Поз.	Обозначение	Наименование детали		Кол.	Примеч. Масса, кг
64		1	1	ф10 AI	ℓ=2550	1	1.6
64		2	2	ф10 AI	ℓ=1600	4	1.0
64		3	3	ф10 AI	ℓ=1325	1	0.8
64		4	4	ф10 AI	ℓ=970	1	0.6
64		5	5	ф10 AI	ℓ=1300	1	0.8
64		6	6	ф10 AI	ℓ=850	1	0.5
64		7	7	ф10 AI	ℓ=375	1	0.2
64		8	8	ф10 AI	ℓ=325	1	0.2

Арматура принята по ГОСТ 5781-82

Привязан

Инв.№

Взам.инв.№ | Подпись и дата | Инв.№ подл.

т.п. 901-3-267.89 КЖ.И.60.0.0

Сетка арматурная С1

Стадия	Масса	Масштаб
Р	13.5	1:50
Лист	Листов 1	

ЦНИИЭП инженерного оборудования г. Москва

Провер.	Строгин	
Техник	Королев	
Зав.гр.	Строгин	
Н.контр.	Левина	
Нач.отд.	Письман	

1/23.89

Формат: А4

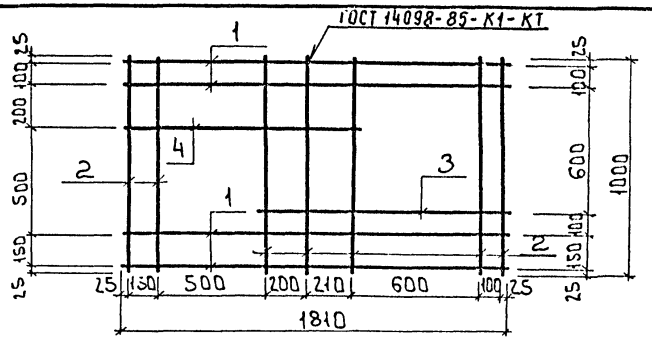

Формат	Зона	Поз.	Обозначение	Наименование детали		Кол.	Прим. Масса, кг
64		1	1	ф8 AI	ℓ=1810	4	0.72
64		2	2	ф8 AI	ℓ=1000	7	0.4
64		3	3	ф8 AI	ℓ=1160	1	0.5
64		4	4	ф8 AI	ℓ=1110	1	0.4

Арматура принята по ГОСТ 5781-82

Привязан

Инв.№

Взам.инв.№ | Подпись и дата | Инв.№ подл.

т.п. 901-3-267.89 КЖ.И.61.0.0

Сетка арматурная С2

Стадия	Масса	Масштаб
Р	6.6	1:20
Лист	Листов 1	

ЦНИИЭП инженерного оборудования г. Москва

Провер.	Строгин	
Техник	Королев	
Зав.гр.	Строгин	
Н.контр.	Левина	
Нач.отд.	Письман	

Альбом 5

Копировал: Боброва

Формат: А4

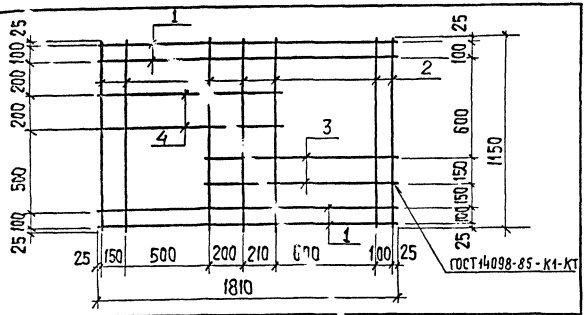

Формат	Зона	Поз.	Обозначение	Наименование	Кол.	Прим.
				Детали		Масса, кг
Б4	1	1		ф8АI ℓ=1810	4	0,7
Б4	2	2		ф8АI ℓ=1150	7	0,5
Б4	3	3		ф8АI ℓ=1170	2	0,5
Б4	4	4		ф8АI ℓ=1120	2	0,4

Арматура принята по ГОСТ 5781-82

Привязан

Инв. №

Т.П. 901-3-267.89 КЖ. Ц.62.0.0

Сетка арматурная С3

Стадия	Масса	Масштаб
Р	8.1	1:20

Лист | Листов 1

ЦНИИЭП инженерного оборудования г. Москва

Провер.	Строгин	
Техник	Королев	
Зав. гр.	Строгин	
Н. конт.	Левина	
Нач. отд.	Письман	

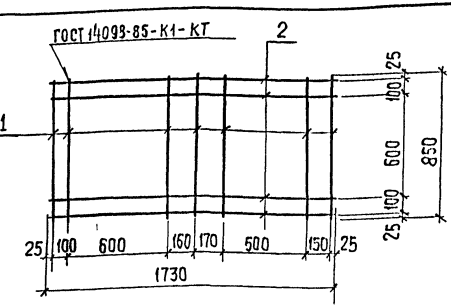

Формат	Зона	Поз.	Обозначение	Наименование	Кол.	Прим.
				Детали		Масса, кг
Б4	1	1		ф8АI ℓ=850	7	0,35
Б4	2	2		ф8АI ℓ=1730	4	0,7

Арматура принята по ГОСТ 5781-82

Привязан

Инв. №

Т.П. 901-3-267.89 КЖ. Ц.63.0.0

Сетка арматурная С4

Стадия	Масса	Масштаб
Р	5.2	1:20

Лист | Листов 1

ЦНИИЭП инженерного оборудования г. Москва

Провер.	Строгин	
Техник	Королев	
Зав. гр.	Строгин	
Н. конт.	Левина	
Нач. отд.	Письман	

Инв. № подл. | Подпись и дата | Взам. инв. №

Копировал: Хюппенен.

Альбом 5

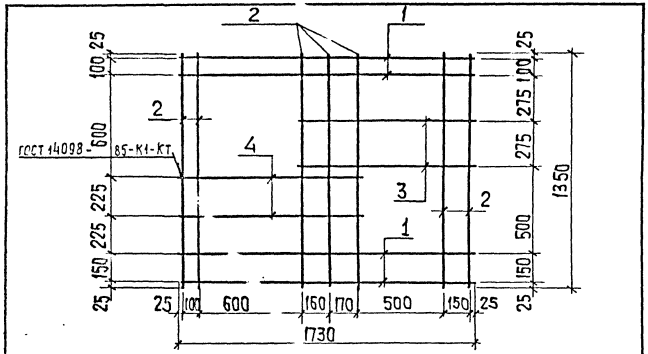

Формат	Зона	Поз.	Обозначение	Наименование		Кол.	Прим.
				Детали			Масса, кг
БЧ		1	1	8АI	ℓ= 1730	4	0,7
БЧ		2	2	8АI	ℓ= 1350	7	0,5
БЧ		3	3	8АI	ℓ= 1030	2	0,4
БЧ		4	4	8АI	ℓ= 1080	2	0,4

Арматура принята по ГОСТ 5781-82

Привязан

Инв. №

Т.П. 901-3-267.89 КЖ.Ц.64.0.0

Сетка арматурная С5

Стадия	Масса	Масштаб
Р	7,9	1:20
Лист	Листов 1	

ЦНИИЭП инженерного оборудования г. Москва

Провер.	Строгин	
Техник	Королев	
Зав.гр.	Строгин	
Н.контр.	Лебина	
Нач.отд.	Лисомор	

Альбом 5

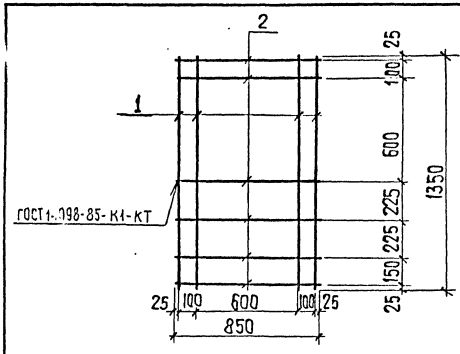

Формат	Зона	Поз.	Обозначение	Наименование		Кол.	Прим.
				Детали			Масса, кг
БЧ		1	1	8АI	ℓ= 1350	4	0,5
БЧ		2	2	8АI	ℓ= 850	6	0,3

Арматура принята по ГОСТ 5781-82

Привязан

Инв. №

Т.П. 901-3-267.89 КЖ.Ц.65.0.0

Сетка арматурная С6

Стадия	Масса	Масштаб
Р	3,8	1:20
Лист	Листов 1	

ЦНИИЭП инженерного оборудования г. Москва

Провер.	Строгин	
Техник	Королев	
Зав.гр.	Строгин	
Н.контр.	Ёлина	
Нач.отд.	Чобман	

Инв. № подл. | Подпись и дата | Взам. инв. №

Копировал: Хлопенск

Альбом 5

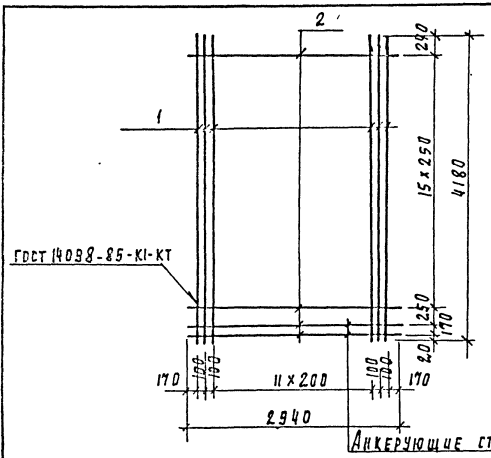

Формат	Зона	Поз.	Обозначение	Наименование	Кол.	Примеч.
				Детали		
БЧ		1	1	ф14А III ГОСТ 5781-82 ℓ=4180	16	5.1 кг
БЧ		2	2	ф5ВрI ГОСТ 6727-80 ℓ=2940	17	0.4 кг

Привязан

Инв. №

Инв. № подл. | Подпись и дата | Взам. инв. №

Провер.	Строгина		
Инж. К	Саранча		
Зав. пр.	Строгина		
Н. контр.	Левина		
Нач. отд.	Мельман		

Т.П. 901-3-267.89 КЖ.К.54.1.0

Сетка арматурная С7

Стадия	Масса	Масштаб
Р	88.4	-
Лист	Листов 1	

ЦНИИЭП инженерного оборудования г. Москва

Альбом 5

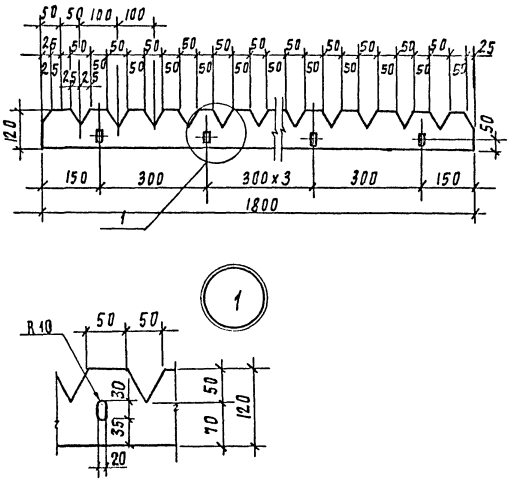

Привязан

Инв. N

Инв. № подл. | Подпись и дата | Взам. инв. N

Провер.	Строгина		
Инж. К	Саранча		
Зав. пр.	Строгина		
Н. контр.	Левина		
Нач. отд.	Мельман		

Т.П. 901-3-267.89 КЖ.К.66.0.0

Водослив В-1

Стадия	Масса	Масштаб
Р	0.5	1:10
Лист	Листов 1	

Стекло СБ III 3х120х2340 сорт 2 ГОСТ 9784-75

ЦНИИЭП инженерного оборудования г. Москва

Альбом 5

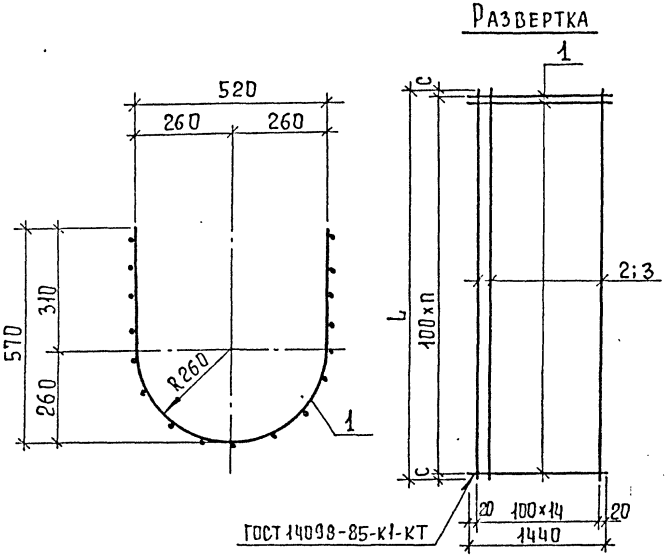

Формат	Зона	Поз.	Обозначение		Наименование		Кол. на исп. КЖ.И.59.1.0 —	Кол. на исп. КЖ.И.59.1.0 01	Примеч.
					Детали				
Б4		1	тп901-3-267.89	КЖ.И59.1.0 -1	ф10А III	ℓ=1440	50	50	
Б4		2		2	ф10А III	ℓ=5070	15	—	
Б4		3		3	ф10А III	ℓ=5010	—	15	

Арматура приня а по ГОСТ 5781-82

Обозначение	Марка	L	c	n	Масса кг
т.п. 901-3-267.89 -КЖ.И.59.1.0	С8	4980	40	49	91,0
-01	С9	4910	55	48	90,3

Инв.№ подл. | Подпись и дата | Взам. инв.№

Привязан

Инв.№

Провер.	Строгин	
Нач.гр.	Саранча	
Зав.гр.	Строгин	
Н.контр	Левина	
Нач.отд	Письман	

Т.П.901-3-267.89 КЖ.И.59.1.0

Сетка арматурная С8; С9

Стадия	Масса	Масштаб
Р	см. табл.	—

Лист | Листов 1

ЦНИИЭП инженерного оборудования г. Москва

Копировал Еремешко

Формат А3

Развертка 2

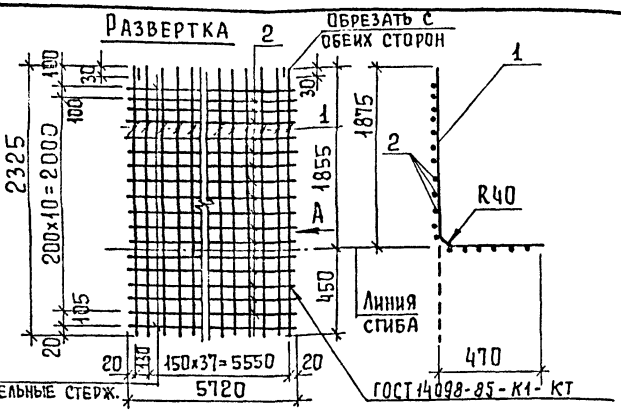

2 Дополнительные стерж.

ГОСТ 14098-85-К1-КТ

Формат	Зона	Поз.	Обозначение	Наименование	Кол.	Примеч
				Детали		
БЧ		1	1	ф10 AII ГОСТ 5781-82 ℓ=2325	39	1,44 кг
БЧ		2	2	ф8 AIII ГОСТ 5781-82 ℓ=5720	13	2,26 кг

Привязан:

Инв.№

Т.П. 901-3-267.89 КЖ.И.56.1.0

Сетка арматурная С10

Стадия	Масса	Масштаб
Р	85,6	1÷25

Лист Листов 1

ЦНИИЭП инженерного оборудования г. Москва

Провер.	Строгин	
Инж II к.	Саранча	
Зав. гр.	Строгин	
Н.контр.	Левина	
Нач. отд.	Письман	

Инв.№ подл. | Подпись и дата | Взам. инв.№

Формат А4

Развертка 2

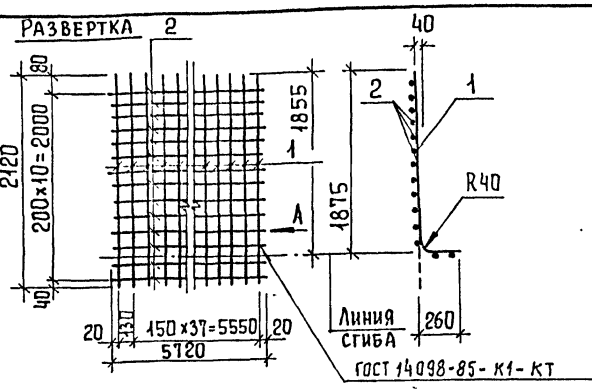

ГОСТ 14098-85-К1-КТ

Формат	Зона	Поз.	Обозначение	Наименование	Кол.	Прим.
				Детали		
БЧ		1	1	ф10 AII ГОСТ 5781-82 ℓ=2120	39	1,30 кг
БЧ		2	2	ф8 AIII ГОСТ 5781-82 ℓ=5720	11	2,26 кг

Привязан:

Инв.№

Т.П. 901-3-267.89 -КЖ.И 56.2.0

Сетка арматурная С 11

Стадия	Масса	Масштаб
Р	75,6	1÷25

Лист Листов 1

ЦНИИЭП инженерного оборудования г. Москва

Провер.	Строгин	
Вед. инж.	Капустин	
Зав. гр.	Строгин	
Н.контр	Левина	
Нач. отд.	Письман	

Инв.№ подл. | Подпись и дата | Взам. инв.№

Копировал Еремченко

Формат А4

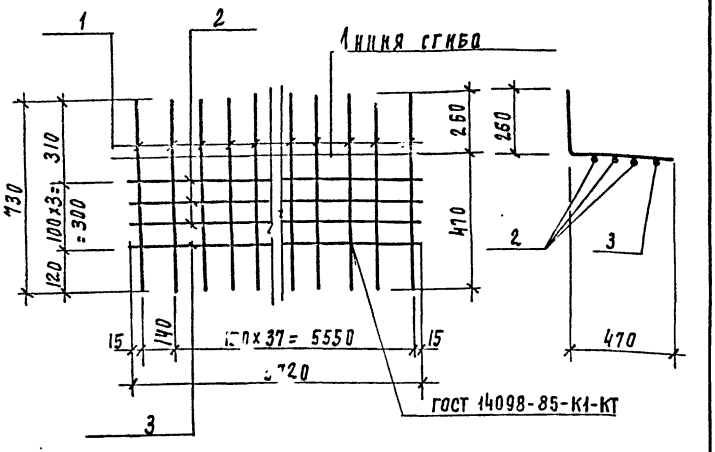

Формат	Зона	Поз	Обозначение	Наименование	Кол	Примеч
				Детали		
БЧ		1	1	Ø10А-II ГОСТ 6727-80 ℓ=730	39	0.45 кг
БЧ		2	2	5Вр-I ГОСТ 6727-80 ℓ=5720	3	0.90 кг
БЧ		3	3	Ø8А-III ГОСТ 5781-82 ℓ=5720	1	2.26 кг

Привязан

Инв. №

Т.П. 901-3-267.89 КЖ.И 67.3.0.

				Стадия	Масса	Масштаб
Провер.	Строгин		Сетка С12	Р	22.5	1:20
Нач.пк	Саранча			Лист	Листов 1	
Зав.пр.	Строгин			ЦНИИЭП инженерного оборудования г. Москва		
Н.контр	Левина					
Нач.отд	Письман					

Инв.№ подл. | Подпись и дата | Взам.инв.№

Формат А4

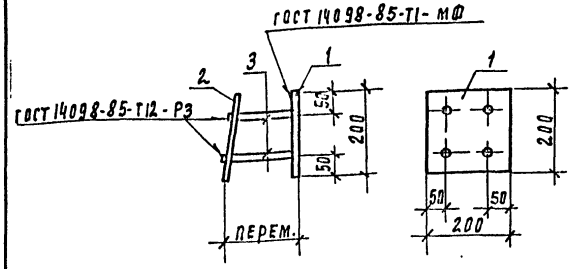

Формат	Зона	Поз	Обозначение	Наименование	Кол	Примеч.
				Детали		
БЧ		1	1	Лист Б10×200 ГОСТ 19903-74 Ас1 ПС5-1 ГОСТ 14637-79 ℓ=200	1	3.1 кг
БЧ		2	2	Лист Б10×200 ГОСТ 19903-74 Вст3ПС6-1 ГОСТ 14637-79 ℓ=200	1	3.1 кг
БЧ		3	3	Ø10 III ГОСТ 5781-82; ℓ=170	4	0.44 кг

1. В пластине поз.2 отверстия раззенковать.
2. Анкера поз.3 приварить к поз.2 после установки закладной детали в панели.
3. Расстояние между пластинами поз.1 и 2 определяется по месту.

Привязан:

Инв. №

Т.П. 901-3-267.89 КЖ.И 67.0.0.

				Стадия	Масса	Масштаб
Провер.	Строгин		Изделие закладное МН1	Р	8.36	1:10
Нач.пк	Саранча			Лист	Листов 1	
Зав.пр	Строгин			ЦНИИЭП инженерного оборудования г. Москва		
Н.контр	Левина					
Нач.отд	Письман					

Инв.№ подл. | Подпись и дата | Взам.инв.№

Копировал Юдаевская

Формат А4

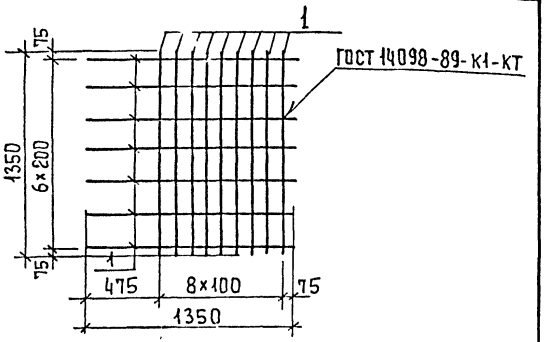

Формат	Зона	Поз.	Обозначение	Наименование	Кол.	Примеч
				Детали		
БЧ	1	1		ф16 А III ГОСТ 5781-82 ℓ=1350	16	2,13 кг

Привязан

Инв. №

Т.П. 901-3-267.89 -КЖ.И. 68.0.0.

Сетка арматурная С 13

Стадия	Масса	Масштаб
Р	34.13	1:25
Лист	Листов 1	

Провер	Стронгин
Инж.К	Саранча
Зав.гр.	Стронгин
Н.конт	Левина
Нач.отд	Письман

ЦНИИЭП инженерного оборудования г. Москва

Формат А4

Альбом 5

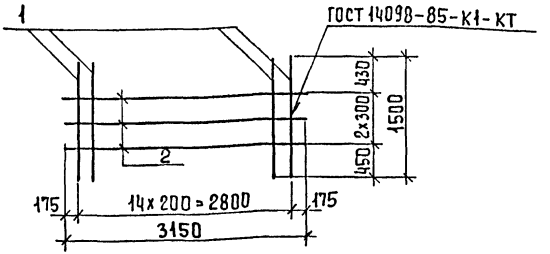

Формат	Зона	Поз.	Обозначение	Наименование	Кол.	Примеч.
				Детали		
БЧ	1	1		ф14 А III ГОСТ 5781-82 ℓ=1500	15	1,82 кг
БЧ	2	2		5Вр1 ГОСТ 5781-82 ℓ=3150	3	0,49 кг

Привязан

Инв. №

Т.П. 901-3-267.89 КЖ.И. 69.0.0.

Сетка арматурная С 14

Стадия	Масса	Масштаб
Р	2.89	1:50
Лист	Листов 1	

Провер	Стронгин
Инж.К	Саранча
Зав.гр.	Стронгин
Н.конт.	Левина
Нач.отд.	Письман

ЦНИИЭП инженерного оборудования г. Москва

Копировал Еременко

Формат А4

Взам. инв. № | Подпись и дата | Инв. № подл.

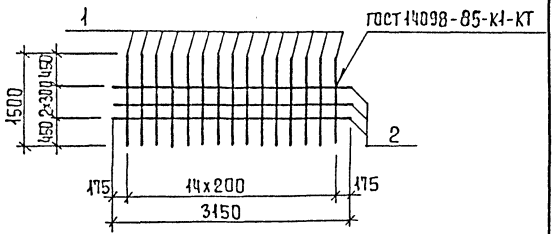

Формат	Зона	Позиц.	Обозначение	Наименование	Кол.	Примеч.
				Детали		
БЧ		1	1	ф8 А III ГОСТ 5781-82 ℓ=1500	15	0,59 кг
БЧ		2	2	5 Вр-I ГОСТ 6727-80 ℓ=3150	3	0,49 кг

Привязан

Инв. №

Т.П. 901-3-267.89 -КЖ.И 70.0.0

Сетка арматурная С 15

Стадия	Масса	Масштаб
Р	10,32	1:50
Лист	Листов 1	

ЦНИИЭП инженерного оборудования г. Москва

Провер.	Строгин	
Инж. II к.	Саранча	
Зав. гр.	Строгин	
Н. конт.	Левина	
Нач. отд.	Письман	

Формат А4

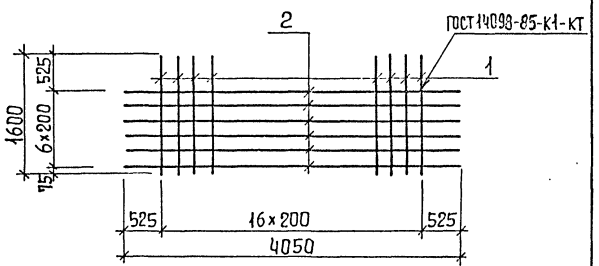

Формат	Зона	Позиц.	Обозначение	Наименование	Кол.	Примеч.
				Детали		
БЧ		1	1	ф16 А III ГОСТ 5781-82 ℓ=1600	16	2,52 кг
БЧ		2	2	ф8 А III ГОСТ 5781-82 ℓ=4050	6	1,6 кг

Привязан:

Инв. №

Т.П. 901-3-267.89 КЖ.И 71.0.0

Сетка арматурная С 16

Стадия	Масса	Масштаб
Р	47,4	1:5
Лист	Листов 1	

ЦНИИЭП инженерного оборудования г. Москва

Провер.	Строгин	
Инж. II к.	Саранча	
Зав. гр.	Строгин	
Н. конт.	Левина	
Нач. отд.	Письман	

Копировал Еремченко

Формат А4

Инв. № подл. | Подпись и дата | Взам. инв. №

Альбом 5

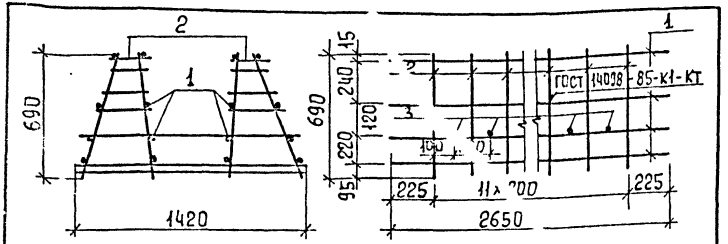

Формат	Зона	Поз.	Обозначение	Наименование	Кол.	Примеч.
				Детали		
Б4		1		5Вр1 ГОСТ 6727-80 ℓ=2650	16	0,40 кг
			Переменные данные для исполнений.			
				КП1		
				Сборочные единицы		
Б4		2		Каркас плоский Кр1	12	
				Детали		
Б4		3		ф16А III ГОСТ 5781-82 ℓ=1290	11	2,04 кг
				КП2		
				Сборочные единицы		
Б4		2		Каркас плоский КП-2	12	
				Детали		
Б4		3		ф16А III ГОСТ 5781-82 ℓ=1200	11	1,90 кг

Обозначение	Марка	Масса кг
Т.П. 901-3-267.89-КЖ.И.72.0.0	КП1	78,28
	КП2	71,70

Привязан

Инв. №

Т.П. 901-3-267.89 КЖ.И. 72.0.0

Каркас пространственный КП1; КП2

Стадия	Масса	Масштаб
Р	см табл.	1:50
Лист	Листов 1	

ЦНИИЭП инженерного оборудования г. Москва

Провер.	Строгин	
Вед. инж.	Капустин	
Зав. гр.	Строгин	
Н. контр.	Левина	
Нач. отд	Письман	

Альбом 5

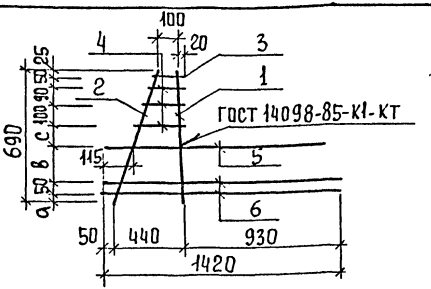

Формат	Зона	Поз.	Обозначение	Наименование	Кол.	Примеч.
				Детали		
Б4		1		ф12А III ГОСТ 5781-82 ℓ=690	1	0,61 кг
Б4		2		ф6А III ГОСТ 5781-82 ℓ=770	1	0,17 кг
Б4		3		ф6А III ГОСТ 5781-82 ℓ=155	1	0,03 кг
Б4		4		ф6А III ГОСТ 5781-82 от 150 до 230 через 40	3	0,05 кг
Б4		5		ф14А III ГОСТ 5781-82 ℓ=1290	1	1,56 кг
Б4		6		ф6А III ГОСТ 5781-82 ℓ=1420	2	0,34 кг

Обозначение	Марка	а	б	с
Т.П. 901-3-267.89КЖ.И.73.0.0	Кр3	35	240	100
	Кр4	45	220	110

Привязан

Инв. №

Т.П. 901-3-267.89 КЖ.И 73.0.0

Каркас плоский (Кр3, Кр4)

Стадия	Масса	Масштаб
Р	3,20	1:50
Лист	Листов 1	

ЦНИИЭП инженерного оборудования г. Москва

Провер.	Строгин	
Вед. инж	Капустин	
Зав. гр	Строгин	
Н. конт.	Левина	
Нач. отд	Письман	

Инв. № подл. | Подпись и дата | Взам. инв. №

Копировал Еремченко

Формат А4

Формат А4

Альбом 5

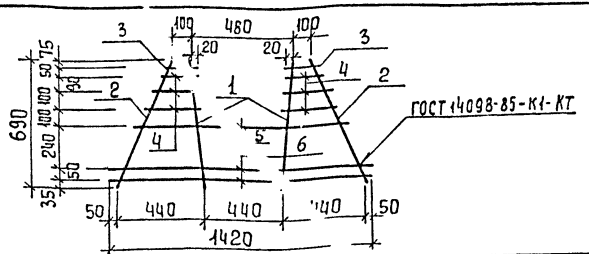

Формат	Зона	Поз.	Обозначение	Наименование	Кол.	Прим.
				Детали		
Б4		1		ф12А III ГОСТ 5781-82 ℓ=690	2	0,61 кг
Б4		2		ф6А III ГОСТ 5781-82 ℓ=770	2	0,17 кг
Б4		3		ф6А III ГОСТ 5781-82 ℓ=155	2	0,03 кг
Б4		4		ф6А III ГОСТ 5781-82 от 150 до 230 через 40	6	0,03 кг
Б4		5		ф14А III ГОСТ 5781-82 ℓ=1175	1	1,42 кг
Б4		6		ф6А III ГОСТ 5781-82 ℓ=1420	2	0,34 кг

Привязан

Инв. №

Т.П. 901-3-267.89 -КЖИ.75.0.0

Провер	Строгин	
Инж. II к.	Саранча	
Зав. гр.	Строгин	
Н. контр	Левина	
Нач. отд.	Письман	

Каркас плоский Кр 2

Стадия	Масса	Масштаб
Р	3,70	1:50
Лист	Листов 1	

ЦНИИЭП инженерного оборудования г. Москва

Формат А4

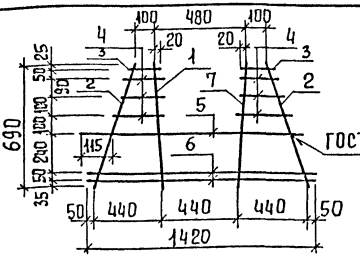

Формат	Зона	Поз.	Обозначение	Наименование	Кол.	Прим.
				Детали		
Б4		1		ф12А III ГОСТ 5781-82 ℓ=690	2	0,61 кг
Б4		2		ф6А III ГОСТ 5781-82 ℓ=770	2	0,17 кг
Б4		3		ф6А III ГОСТ 5781-82 ℓ=155	2	0,03 кг
Б4		4		ф6А III ГОСТ 5781-82 от 150 до 230 через 40	6	0,03 кг
Б4		5		ф14А III ГОСТ 5781-82 ℓ=1265	1	1,56 кг
Б4		6		ф6А III ГОСТ 5781-82 ℓ=1420	2	0,34 кг
Б4		7		ф10А III ГОСТ 6727-80 ℓ=690	1	0,43 кг

Взам. инв. №

Подпись и дата

Инв. № подл.

Привязан

Инв. №

Т.П. 901-3-267.89 КЖИ.74.0.0

Провер	Строгин	
Инж. II к.	Саранча	
Зав. гр.	Строгин	
Н. контр	Левина	
Нач. отд.	Письман	

Каркас плоский Кр 1

Стадия	Масса	Масшт.
Р	4,47	1:50
Лист	Листов 1	

ЦНИИЭП инженерного оборудования г. Москва

Копировал Еремченко

Формат А4

Альбом 5

Рис. 1

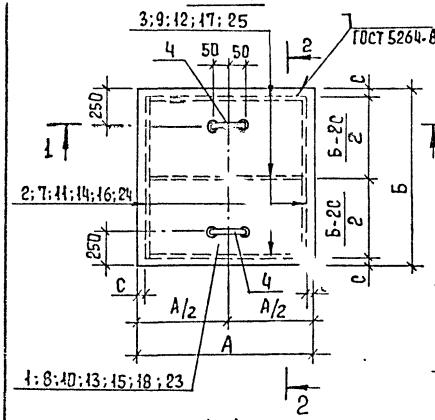

Рис. 2

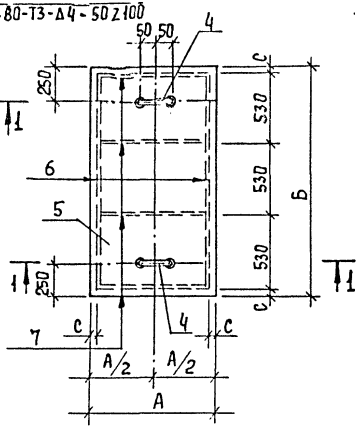

1-1

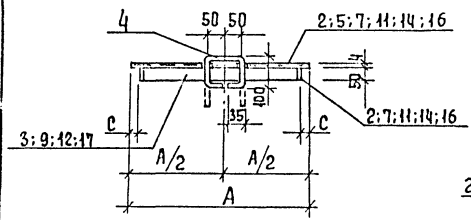

2-2

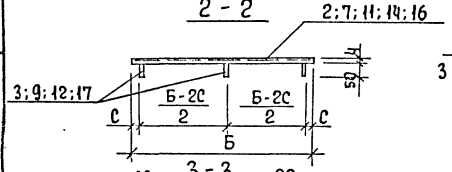

3-3

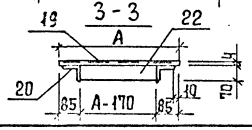

Рис. 3

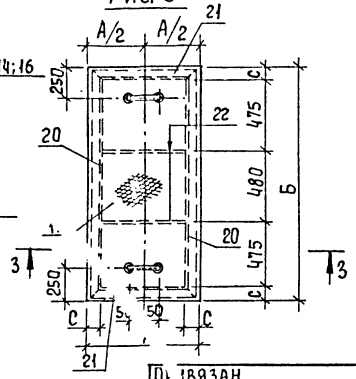

Обозначение	Марка	Рис.	Размеры, мм			Масса, кг
			А	Б	С	
Т.П. 901-3-267.89 -КЖ.И.76.0.0	Щ1	1	880	1000	55	36,9
-01	Щ2	2	470	1700	55	34,9
-02	Щ3	1	400	470	55	8,9
-03	Щ4	1	600	600	55	16,6
-04	Щ5	1	600	800	55	21,4
-05	Щ6	1	900	900	55	34,2
-06	Щ7	1	600	900	55	23,7
-07	Щ8	3	500	1600	85	53,7
-08	Щ10	1	1100	1100	55	49,5

1. Покрытие поверхностей: масляная краска ГОСТ 8292-85 за 2 раза по грунтовке ГФ-021 ГОСТ 25129-82.
2. Сварку производить электродами Э-42 ГОСТ 9467-75, катет шва 4 мм.

Инв. № подл. | Подпись и дата | Взам. инв. №

Провер.	Строгин		
Инж. Тк.	Ананьева		
Зав. гр.	Строгин		
Н. контр.	Лебина		
Нач. отд.	Письман		

Т.П. 901-3-267.89 КЖ.И. 76.0.0.

Щит металлический (Щ1; Щ2; Щ3; Щ4; Щ5; Щ6; Щ7; Щ8; Щ10.)

Стадия	Масса	Масштаб
Р	см. табл.	Б/м.

Лист 1 Листов 2

ЦНИИЭП инженерного оборудования г. Москва

Инв. № подл. | Подпись и дата | Взам. инв. №

Копировал Еременко

Формат А3

Альбом 5

Формат	Зона	Поз.	Обозначение	Наименование	Кол.	Примеч.
				Т.П. 901-3-267.89 -КЖ.И.76.0.0		
				Детали		
		1	1	Лист ромб К-ПУ-4.0×800×1000 / Бст3кп2 ГОСТ 8568-77	1	30.0
		2	2	Полоса Б-2 4×50 ГОСТ 103-76 / Вст3кп2-1 ГОСТ 535-79 ℓ=890	2	1.4
		3	3	Полоса Б-2 4×50 ГОСТ 103-76 / Вст3кп2-1 ГОСТ 535-79 ℓ=760	3	1.2
		4	4	ф10 AI ГОСТ 5781-82 ℓ=370	2	0.23
				Т.П. 901-3-267.89 -КЖ.И.76.0.0-01		
				Детали		
		5	5	Лист ромб К-ПУ-4.0×470×1000 / Бст3кп2 ГОСТ 8568-77	1	27.2
		6	6	Полоса Б-2 4×50 ГОСТ 103-76 / Вст3кп2-1 ГОСТ 535-79 ℓ=1590	2	2.5
		7	7	Полоса Б-2 4×50 ГОСТ 103-76 / Вст3кп2-1 ГОСТ 535-79 ℓ=360	4	0.56
		4	4	ф10 AI ГОСТ 5781-82 ℓ=370	2	0.23
				Т.П. 901-3-267.89 -КЖ.И.76.0.0-02		
				Детали		
		8	8	Лист ромб К-ПУ-4.0×400×470 / Бст3кп2 ГОСТ 8568-77	1	6.4
		7	7	Полоса Б-2 4×50 ГОСТ 103-76 / Вст3кп2-1 ГОСТ 535-79 ℓ=360	2	0.56
		9	9	Полоса Б-2 4×50 ГОСТ 103-76 / Вст3кп2-1 ГОСТ 535-79 ℓ=280	2	0.44
		4	4	ф10 AI ГОСТ 5781-82 ℓ=370	2	0.23
				Т.П. 901-3-267.89 -КЖ.И.76.0.0-03		
				Детали		
		10	10	Лист ромб К-ПУ-4.0×600×600 / Бст3кп2 ГОСТ 8568-77	1	12.3
		11	11	Полоса Б-2 4×50 ГОСТ 103-76 / Вст3кп2-1 ГОСТ 535-79 ℓ=490	2	0.77
		12	12	Полоса Б-2 4×50 ГОСТ 103-76 / Вст3кп2-1 ГОСТ 535-79 ℓ=480	3	0.75
		4	4	ф10 AI ГОСТ 5781-82 ℓ=370	2	0.23
				Т.П. 901-3-267.89 -КЖ.И.76.0.0-04		
				Детали		
		13	13	Лист ромб К-ПУ-4.0×600×800 / Бст3кп2 ГОСТ 8568-77	1	16.4
		14	14	Полоса Б-2 4×50 ГОСТ 103-76 / Вст3кп2-1 ГОСТ 535-79 ℓ=610	2	1.1
		12	12	Полоса Б-2 4×50 ГОСТ 103-76 / Вст3кп2-1 ГОСТ 535-79 ℓ=480	3	0.77
		4	4	ф10 AI ГОСТ 5781-82 ℓ=370	2	0.23

Формат	Зона	Поз.	Обозначение	Наименование	Кол.	Примеч.
				Т.П. 901-3-267.89 -КЖ.И.76.0.0-05		
				Детали		
		15	15	Лист ромб К-ПУ-4.0×900×900 / Бст3кп2 ГОСТ 8568-77	1	27.6
		16	16	Полоса Б-2 4×50 ГОСТ 103-76 / Вст3кп2-1 ГОСТ 535-79 ℓ=790	2	1.24
		17	17	Полоса Б-2 4×50 ГОСТ 103-76 / Вст3кп2-1 ГОСТ 535-79 ℓ=780	3	1.23
		4	4	ф10 AI ГОСТ 5781-82 ℓ=370	2	0.23
				Т.П. 901-3-267.89 -КЖ.И.76.0.0-06		
				Детали		
		18	18	Лист ромб К-ПУ-4.0×600×900 / Бст3кп2 ГОСТ 8568-77	1	18.4
		16	16	Полоса Б-2 4×50 ГОСТ 103-76 / Вст3кп2 ГОСТ 535-79 ℓ=790	2	1.25
		12	12	Полоса Б-2 4×50 ГОСТ 103-76 / Вст3кп2 ГОСТ 535-79 ℓ=480	3	0.77
		4	4	ф10 AI ГОСТ 5781-82 ℓ=370	2	0.23
				Т.П. 901-3-267.89 -КЖ.И.76.0.0-07		
				Детали		
		19	19	Лист ромб К-ПУ-4.0×500×1600 / Бст3кп2 ГОСТ 8568-77	1	27.3
		20	20	Уголок 75×75×6-В ГОСТ 8509-86 / Вст3пс6-1 ГОСТ 535-79 ℓ=1430	2	9.85
		21	21	Уголок 75×75×6-В ГОСТ 8509-86 / Вст3пс6-1 ГОСТ 535-79 ℓ=660	2	2.25
		22	22	Полоса Б-2 6×70 ГОСТ 103-76 / Вст3кп2 ГОСТ 535-79 ℓ=330	2	1.1
		4	4	ф10 AI ГОСТ 5781-82 ℓ=370	2	0.23
				Т.П. 901-3-267.89 -КЖ.И.76.0.0-08		
				Детали		
		23	23	Лист ромб К-ПУ-4.0×1100×1100 / Бст3кп2 ГОСТ 8568-77	1	41.3
		24	24	Полоса Б-2 4×50 ГОСТ 103-76 / Вст3кп2 ГОСТ 535-79 ℓ=990	2	1.55
		25	25	Полоса Б-2 4×50 ГОСТ 103-76 / Вст3кп2 ГОСТ 535-79 ℓ=980	3	1.54
		4	4	ф10 AI ГОСТ 5781-82 ℓ=370	2	0.23

Инв.№ подл. | Подпись и дата | Взам. инв.№

11-08-89

Привязан

Инв.№

Т.П. 901-3-267.89 -КЖ.И.76.0.0. Лист 2

Копировал Еремченко Формат А3

Альбом 5

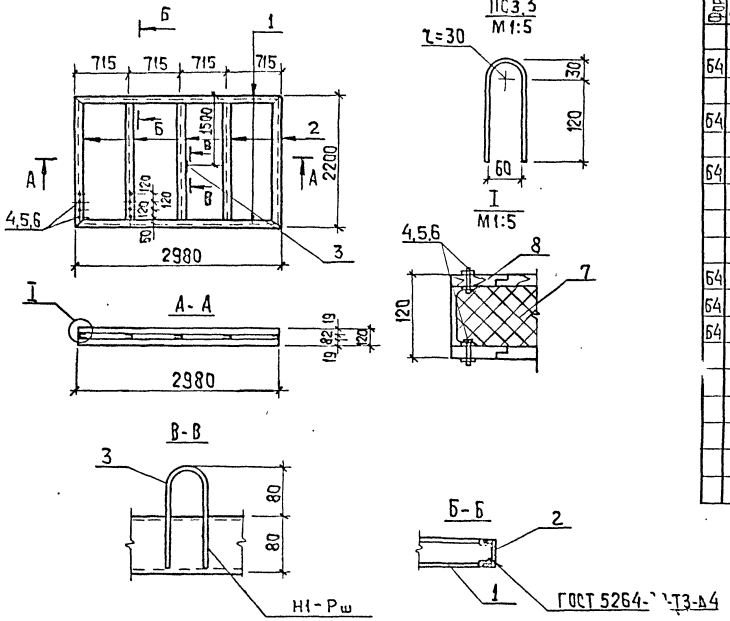

Формат	Зона	Поз.	Обозначение	Наименование	Кол.	Примеч.
				Детали		
Б4		1		Швеллер 8 ГОСТ 8240-72 Вст3кп2-П ГОСТ 535-79		
				ℓ = 2980	2	20,7кг
Б4		2		Швеллер 8 ГОСТ 8240-72 Вст3кп2-П ГОСТ 535-79		
				ℓ = 2200	5	15,5кг
Б4		3		ф14АI ГОСТ 5781-82 ℓ=335	1	0,4кг
				Стандартные изделия		
Б4		4		Болт М6-26.58 ГОСТ 7796-70*	160	
Б4		5		Гайка М6.5 ГОСТ 5915-70*	160	
Б4		6		Шайба 2.6х2.0 ГОСТ 11371-78	160	
				Материалы		
				Утеплитель - минераловатные плиты		
		7		γ = 75 кг/м³ ГОСТ 9573-82	0,72	м³
				Доска S=19 сорт 3		
		8		ГОСТ 24454-80; ГОСТ 8486-66*	0,32	м³

1. Сварку производить электродами Э-42 по ГОСТ 9467-75, катет шва-4мм
2. Покрытие: окраска эмалью ПФ-115 2 слоя по ГОСТ 6465-76* по грунтовке ПФ-020 (ТУ 6-10-1940-84).
3. Доски - в четверть, антисептировать.

Т.П. 901-3-267.89 КН. Ц.77.0.0

Щит Щ 9

Стадия	Масса	Масштаб
Р		1:50

Лист 1 Листов 1

ЦНИИЭП инженерного оборудования г. Москва

Провер.	Стронгин		
Нач. гр.	Ананьева		
Зав. груп.	Стронгин		
Н. контр.	Гребина		
Нач. отд.	Письман		

Привязан

Инв. №

Инв. № подл. | Подпись и дата | Взам. инв. №

Копировал: Хюппенен Формат А3

Альбом 5

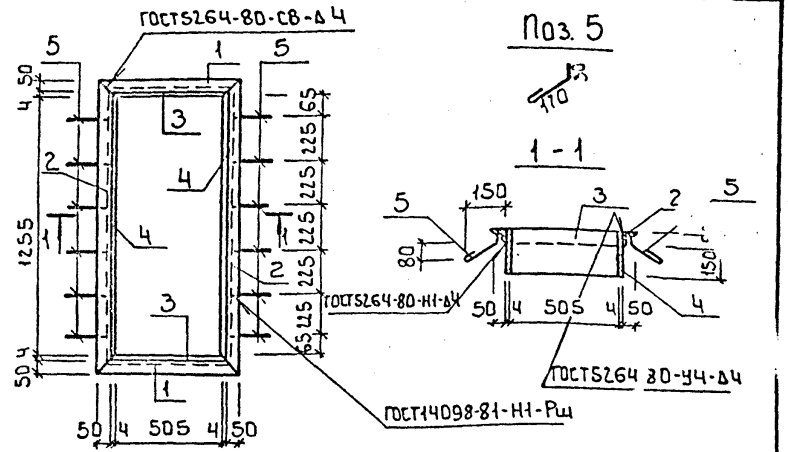

Формат	Зона	Поз.	Наименование	Обозначение	Кол.	Примеч.
				Детали		
Бч		1	1 Уголок	50×50×5 ГОСТ 8509-86 / Вст3кп2-1 ГОСТ 535-79 ℓ=615	2	2.3кг
Бч		2	2 Уголок	50×50×5 В ГОСТ 8509-86 / Вст3кп2-1 ГОСТ 535-79 ℓ=1365	2	5.2кг
Бч		3	3 Лист	В-2,4×200 ГОСТ 19903-74 / Вст3кп2 ГОСТ 14637-79 ℓ=505	2	3.17кг
Бч		4	4 Лист	Б-2,4×200 ГОСТ 19903-74 / Вст3кп2 ГОСТ 14637-79 ℓ=1255	2	7.9 кг
Бч		5	5 ф6 А I ГОСТ 5781-82 ℓ=250		12	0.06кг

Изделия окрасить масляной краской (ГОСТ 8292-85) за 2 раза по грунтовке ГФ-021 (ГОСТ 25129-82)

Привязан

Инв.№

Взам. инв.№ | Подпись и дата | Инв.№ подл.

т.п. 901-3-267.89 КЖ.И.78.0.0

Провер.	Стронгин	
Инж. 1 к.	Ананьева	
Зав. груп	Стронгин	
Н. контр.	Левина	
Нач. отд.	Письман	

Рамка металлическая РМ1

Стадия	Масса	Масштаб
Р	37.9	1:20
Лист	Листов 1	

ЦНИИЭП инженерного оборудования г. Москва

Формат: А4

Альбом 5

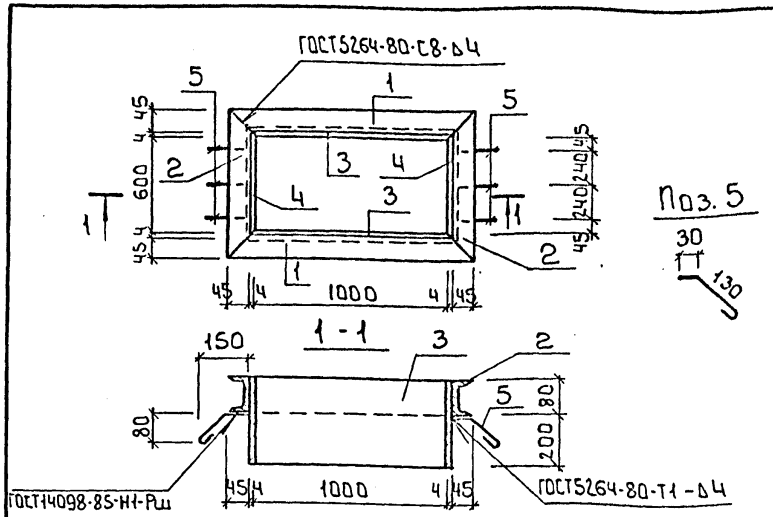

Формат	Зона	Поз.	Наименование	Обозначение	Кол.	Примеч.
				Детали		
Бч		1	1 Швеллер	10 ГОСТ 8240-72 / Вст3кп2 ГОСТ 535-79 ℓ=1092	2	9.4 кг
Бч		2	2 Швеллер	10 ГОСТ 8240-72 / Вст3кп2 ГОСТ 535-79 ℓ=698	2	6.0 кг
Бч		3	3 Лист	Б-2,4×300 ГОСТ 19903-74 / Вст3кп2 ГОСТ 14637-79 ℓ=1008	2	9.5 кг
Бч		4	4 Лист	Б-2,4×300 ГОСТ 19903-74 / Вст3кп2 ГОСТ 14637-79 ℓ=608	2	5.7 кг
Бч		5	5 ф6 А I - ГОСТ 5781-82 ℓ=240		6	0.05 кг

Изделие окрасить масляной краской (ГОСТ 8292-85) за 2 раза по грунтовке ГФ-021 (ГОСТ 25129-82)

Привязан

Инв.№

Взам. инв.№ | Подпись и дата | Инв.№ подл.

т.п. 901-3-267.89 КЖ.И.79.0.0

Провер.	Стронгин	
Инж. 1 к.	Ананьева	
Зав. груп	Стронгин	
Н. контр.	Левина	
Нач. отд.	Письман	

Рамка металлическая РМ2

Стадия	Масса	Масштаб
Р	61.5	1:20
Лист	Листов 1	

ЦНИИЭП инженерного оборудования г. Москва

Копировал: Боброва

Формат: А4

Альбом 5

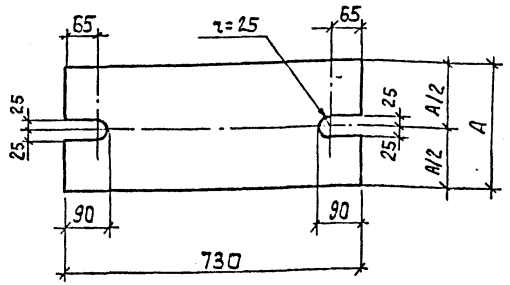

Покрытие - гор. ц. 50-60

Обозначение	Марка	Размеры A	Масса ед., кг
т.п. 901-3-267.89-КЖ.И.80.0.0	МС1	250	28.6
-01	МС7	300	34.4

Покрытие - гор. ц. 50-60

Привязан:

Инв. №

Провер.	Стронгин		
Инж.1кат	Ананьева		
Зав.груп	Стронгин		
Н.контр	Левина		
Нач.отд.	Письман		

1106-89

т.п. 901-3-267.89 КЖИ.80.0.0.

Элемент соединительный (МС1, МС7)

Стадия	Масса	Масштаб
Р	см. таблицу	1:10

Лист | Листов 1

Лист Б-20 ГОСТ 19903-74 / Вст. кп2-I ГОСТ 14637-79

ЦНИИЭП инженерного оборудования г. Москва

Формат: А4

Альбом 5

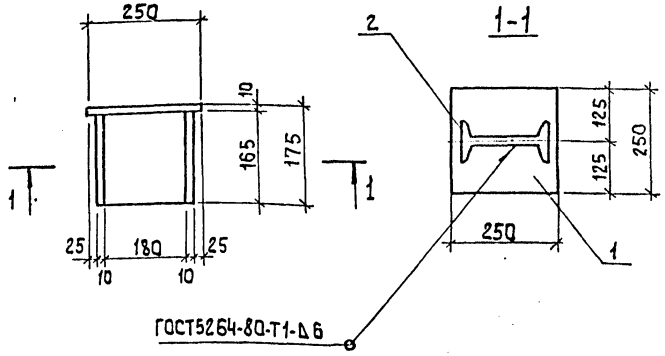

Формат	Зона	Поз	Обозначение	Наименование	Кол.	Примеч.
				Детали		
Б1		1	1	Лист Б-2 10х250-ГОСТ 19903-74 / Вст3кп2-I-ГОСТ 14637-79 ℓ=250	1	4,9 кг
Б1		2	2	Двутавр 20 ГОСТ 8239-72 / Вст3кп2-I-ГОСТ 535-79 ℓ=165	1	3.5 кг

1. Покрытие - гор. ц. 50-60
2. Сварку производить электродами типа Э-42 ГОСТ 9467-75

Взам. инв. №

Подпись и дата

Инв. № подл.

Провер.	Стронгин	
Инж.1кат	Ананьева	
Зав.груп	Стронгин	
Н.контр	Левина	
Нач.отд.	Письман	

т.п. 901-3-267.89 КЖИ.81.0.0.

Элемент соединительный 2СФ2-1

Стадия	Масса	Масштаб
Р	8.4кг	1:10

Лист | Листов 1

ЦНИИЭП инженерного оборудования г. Москва

Копировал: Алешикова

Формат: А4

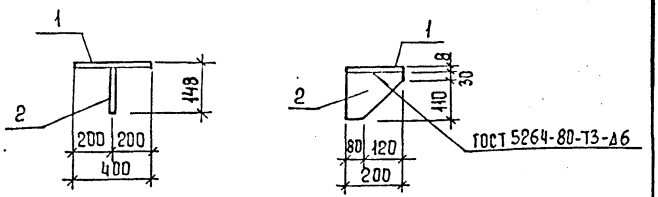

Формат	Зона	Поз.	Обозначение	Наименование	Кол	Примеч
				Детали		
		1	-1	Полоса $\frac{Б\text{-}2\ 8\times200\ ГОСТ\ 103\text{-}76}{Вст3сп5\text{-}1\ ГОСТ\ 535\text{-}79}$ ℓ=400	1	2,5 кг
		2	-2	Полоса $\frac{Б\text{-}2\ 8\times200\ ГОСТ\ 103\text{-}76}{Вст3сп5\text{-}1\ ГОСТ\ 535\text{-}79}$ ℓ=140	1	0,9 кг

Привязан

Инв. №

Т.П. 901-3-267.89 КЖ.И.82.0.0

Соединительный элемент МС8	Стадия	Масса	Масштаб
	Р	3,4	1:20
	Лист	Листов 1	
	ЦНИИЭП инженерного оборудования г. Москва		

Провер.	Стронгин	
Н. контр.	Левина	
Нач. отд.	Письман	

Формат А4

gost.e-ecolog.ru

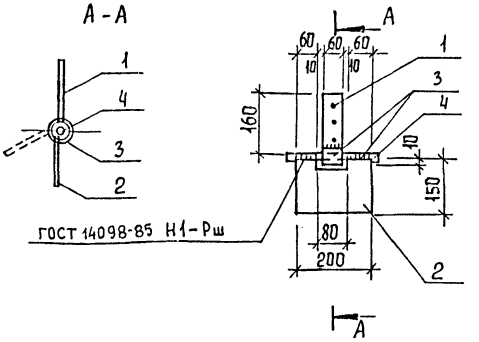

Формат	Зона	Поз	Обозначение	Наименование	Кол	Примеч.
				Петля		
Б4		1	1	Полоса $\frac{Б\text{-}2\ 6\times60\ ГОСТ\ 103\text{-}76}{Вст3кп2\ ГОСТ\ 535\text{-}79}$		
				ℓ=160	1	0,45кг
Б4		2	2	Полоса $\frac{Б\text{-}2\ 6\times150\ ГОСТ\ 103\text{-}76}{Вст3кп2\ ГОСТ\ 535\text{-}79}$		
				ℓ=200	1	1,4кг
Б4		3	3	Труба 25 ГОСТ 3262-75* ℓ=60	3	1,3кг
Б4			4	ϕ18АI - ГОСТ 5781-82 ℓ=230	1	0,46кг

1. Сварку производить электродами Э-42 по ГОСТ 9467-75, катет шва 6 мм
2. Покрыть: окраска эмалью ПФ-115 по ГОСТ 6465-76. В 2 слоя по грунтовке ПФ-(ТУ 6-10-1940-84)

Привязан

Инв. №

Т.П. 901-3-267.89 КЖ.И.83.0.0

Петля ПЛ1	Стадия	Масса	Масштаб
	Р	3,6	1:10
	Лист	Листов 1	
	ЦНИИЭП инженерного оборудования г. Москва		

Провер.	Стронгин	
Инж. К.	Санча	
Зав. гр.	Стронгин	
Н. контр.	Левина	
Нач. отд.	Письман	

Копировал Еремченко

Формат А4