ТИПОВОЙ ПРОЕКТ

901-3-267.89

ГЛАВНЫЙ КОРПУС ДЛЯ СТАНЦИИ ОЧИСТКИ ВОДЫ ПОВЕРХНОСТНЫХ ИСТОЧНИКОВ МУТНОСТЬЮ до 120 мг/л ПРОИЗВОДИТЕЛЬНОСТЬЮ 200 тыс. $м^3$/сут.

АЛЬБОМ 3

АР	Архитектурные решения.
КМ	Конструкции металлические.
АЗ	Антикоррозионная защита конструкций.
ОС	Организация строительства

gost.e-ecolog.ru

ТИПОВОЙ ПРОЕКТ
901-3-267.89
ГЛАВНЫЙ КОРПУС ДЛЯ СТАНЦИИ ОЧИСТКИ ВОДЫ ПОВЕРХНОСТНЫХ ИСТОЧНИКОВ МУТНОСТЬЮ ДО 120 МГ/Л ПРОИЗВОДИТЕЛЬНОСТЬЮ 20,0 ТЫС. $М^3$/СУТ.

АЛЬБОМ 3

ПЕРЕЧЕНЬ АЛЬБОМОВ:

Альбом	1	ПЗ	Пояснительная записка
Альбом	2	ТХ	Технология производства
		ВК	Внутренний водопровод и канализация
		ТХН	Эскизные чертежи общих видов.
		ОВ	Отопление и вентиляция
Альбом	3	АР	Архитектурные решения
		КМ	Конструкции металлические
		АЗ	Антикоррозионная защита конструкций.
		ОС	Организация строительства
Альбом	4	КЖ	Конструкции железобетонные.
Альбом	5	КЖИ	Строительные изделия.
Альбом	6	ЭМ	Силовое электрооборудование
		ЭО	Электрическое освещение
		СС	Связь и сигнализация.
Альбом	7	АТХ	Автоматизация.
Альбом	8	АТХ	Задание заводу изготовителю
Альбом	9	ВМ	Ведомости потребности в материалах
Альбом	10	СО	Спецификации оборудования.
Альбом	11	С	Сметы.
		Часть 1	
		Часть 2	
		Часть 3	

Примененные материалы: Т.п. 407-3-444.87, Альбом II „Распределительный пункт 10(6) кв совмещенный с трансформаторной подстанцией 10(6)/0,4 кв для городских электрических сетей" тип II РПК-2ТМ1. Распространяет Свердловский филиал ЦИТП

Разработан:
ЦНИИЭП инженерного оборудования городов, жилых и общественных зданий

Главный инженер института А. Кетаов
Ответственный исполнитель И. Новик

Утвержден Госгражданстроем
приказ № 242 от 29 июля 1986 г.

Альбом 3

СОДЕРЖАНИЕ АЛЬБОМА

МАРКА	НАИМЕНОВАНИЕ	№ СТР
АР1	Общие данные.	3
АР2	План на отм. -2.400; -1.200; -1.000; 0.000.	4
АР3	Планы на отм. 3.600; 4.200; 7.000; 11.000.	5
АР4	Разрезы 1-1; 2-2; 3-3.	6
АР5	Фасады 1-16; 16-1.	7
АР6	Фасады А-К; К-А.	8
АР7	План перегородок на отм. 4.200. Спецификация перегородок	9
АР8	План отверстий и перемычек на отм. 0.000.	10
АР9	План отверстий и перемычек на отм. 4.200. Ведомости	
	отверстий и перемычек. Спецификация перемычек. Фрагменты 1 и 2	11
АР10	Ведомость проемов ворот и дверей. Спецификация	
	элементов заполнения проемов. Узлы I ÷ VI	12
АР11	План кровли. Узлы VII, VIII, IX. Ведомость отделки помещений	13
АР12	Планы полов на отм. -2.400; -1.200; -1.000; 0.000;	
	3.600; 4.200. Экспликация полов.	14
	Конструкции металлические.	
КМ1	Общие данные.	15
КМ2	Общие данные. Техническая спецификация металла	16
	(начало).	
КМ3	Общие данные. Техническая спецификация металла (окончание).	17
КМ4	Техническая спецификация металла на типовые конструкции.	18
КМ5	Ведомость металлоконструкций по видам	18
	профилей.	
КМ6	Схемы расположения балок, площадок,	19
	лестниц на отм. 0.000; -1.200.	
КМ7	Разрезы 1-1... 3-3. Узлы 1... 10.	20
КМ8	Схемы расположения балок, лестниц, площадок	21

МАРКА	НАИМЕНОВАНИЕ	№ СТР.
	на отм 1.400; 11.000.	
КМ9	Схемы расположения балок, лестниц и площадок	22
	на отм 7.000; 3.600.	
КМ10	Разрез 3-3. Узлы 11... 17.	23
КМ11	Схемы расположения балок на отм. 3.600.	24
КМ12	Схемы расположения лестниц и площадок на отм. 3.600, 4.200	25
КМ13	Разрезы 1-1 ... 8-8.	26
КМ14	Схемы расположения балок и стоек на отм 1.600, 1.100; -0.200.	27
КМ15	Схема расположения лестниц площадок на отм. 1.600, 1.100; -0.200.	28
КМ16	Схемы расположения балок, площадок, лестниц на отм.	29
	0.000; 1.200 в осях 11... 13; Б; В.	
КМ17	Разрезы 1-1 ... 5-5.	30
КМ18	Узлы 32 ... 39.	31
КМ19	Схема расположения путей подвесного транспорта	32
	и монорельса.	
КМ20	Разрезы 1-1 ... 9-9. Узлы 1... 3.	33
КМ21	Схема расположения пожарных лестниц и ограждений	34
	и площадки на отм. 4.200 по оси "В-14".	
	Антикоррозионная защита.	
АЗ1	Общие данные.	35
АЗ2	Планы фундаментов под оборудование, лотков и емкостей. Разрез 1-1; 2-2	36
АЗ3	Узлы 1... 5. Деталь пропуска полиэтиленовых труб.	37
АЗ4	Планы полов.	38
АЗ5	Ведомость объемов антикоррозионных работ.	39
	Организация строительства.	
ОС1	График производства работ (начало).	40
ОС2	График производства работ (продолжение)	41
ОС3	График производства работ (окончание)	42

Инв. № подл. | Подпись и дата | Взам. инв. №

Формат А2

Альбом 3

Ведомость рабочих чертежей основного комплета марки АР

Лист	Наименование	Примечание
1	Общие данные.	
2	План на отм.-2.400; -1.200; -1.000; 0.000.	
3	Планы на отм. 3.600; 4.200; 7.000; 11.000.	
4	Разрезы 1-1; 2-2; 3-3.	
5	Фасады 1-16; 16-1.	
6	Фасады А-К; К-А.	
7	План перегородок на отм. 4.200. Спецификация перегородок.	
8	План отверстий и перемычек на отм. 0.000.	
9	План отверстий и перемычек на отм. 4.200. Ведомости отверстий и перемычек. Спецификация перемычек. Фрагменты 1 и 2	
10	Ведомость проемов ворот и дверей. Спецификация элементов заполнения проемов. Узлы I÷VI.	
11	План кровли. Узлы VII, VIII, IX. Ведомость отделки помещений	
12	Планы полов на отм.-2.400; -1.200; -1.000; 0.000; 3.600; 4.200. Экспликация полов.	

Основные строительные показатели.

Наименование		Ед. изм.	Количество
Площадь застройки		м²	1764,0
Общая площадь		м²	2660,0
Строительный объем общий		м³	17321,0
В том числе	подземной части	м³	1070,0
	встроенных (бытовых) помещений	м³	3378,3
	отделения барабанных сеток	м³	3402,0

Настоящий проект разработан в соответствии с действующими нормами и правилами и предусматривает в части архитектурно-строительных решений мероприятия, обеспечивающие взрывную, взрыво-пожарную и пожарную безопасность при эксплуатации здания.

/Главный архитектор проекта. /Двойнина/

Ведомость ссылочных и прилагаемых документов

Обозначение	Наименование	Примечание
	Ссылочные документы	
ГОСТ 12506-81	Окна деревянные для производственных зданий.	
ГОСТ 6785-80	Плиты подоконные железобетонные.	
ГОСТ 14624-84	Двери деревянные для производственных зданий.	
ГОСТ 6629-88	Двери деревянные внутренние для жилых и общественных зданий.	
1.236-12, вып.1	Окна и балконные двери деревянные с двойным остеклением для жилых и общественных зданий.	
1.136.5-19	Двери деревянные наружные для жилых и общественных зданий.	
2.435-6, вып.1	Противопожарные двери и ворота промышленных зданий.	
1.435.9-17, вып.1,3	Ворота распашные.	
1.038.1-1, вып.1	Перемычки железобетонные для зданий с кирпичными стенами.	
1.030.9-2, вып.0,1,4,6,7 (части 1 и 2)	Перегородки панельные зданий промышленных и сельскохозяйственных предприятий.	
1.431.6-28, вып.0÷2	Перегородки кирпичные зданий промышленных предприятий.	
2.436-17, вып.1	Узлы окон с деревянными переплетами по ГОСТ 12506-81.	
2.430-20, вып.1,2.	Узлы стен из кирпича одноэтажных зданий промышленных предприятий.	
2.460-18, вып.1	Узлы покрытий одноэтажных производственных зданий с рулонными кровлями и железобетонными плитами	
2.260-1, вып.5	Детали покрытий общественных зданий.	
	Прилагаемые документы.	
т.п.901-3-267.89 АР. ВМ.	Ведомость потребности в материалах по рабочим чертежам марки АР.	
т.п.901-3-267.89 АР.СО.	Спецификация оборудования к основному комплекту чертежей марки АР.	

Ведомость спецификаций

Лист	Наименование	Примечание
АР-7	Спецификация сборных перегородок.	
АР-9	Спецификация перемычек.	
АР-10	Спецификация элементов заполнения проемов.	

Общие указания

1. Здание II степени огнестойкости.
2. За относительную отметку 0.000 принят уровень чистого пола 1-го этажа, соответствующий абсолютной отметке [ ].
3. Ограждающие конструкции здания - керамзитобетонные панели γ=900 кг/м³, кирпичные вставки.
4. Кирпичные вставки, стены и перегородки выполняются из кирпича КР 100/1800/15/ ГОСТ 530-80 на растворе марки 25.
5. Наружные поверхности панелей окрашиваются цементно-перхлорвиниловыми красками.
6. Наружные поверхности кирпичных вставок штукатурятся цементно-песчаным раствором марки 50 с разделкой швами и окраской под панели.
7. Горизонтальная гидроизоляция стен от капиллярной влаги осуществляется слоем цементно-песчаного раствора состава 1:2 толщиной 20мм на отм. -0.030.
8. Вокруг здания устраивается отмостка с асфальтовым покрытием шириной 0,75м.
9. Оконные и дверные откосы в кирпичных стенах оштукатуриваются цементно-песчаным раствором марки 50 и окрашиваются цементно-перхлорвиниловыми красками.
10. Столярные изделия окрашиваются масляной краской за 2 раза.
11. Марка кровельной мастики в скобках (см. разрез 1-1) дана для районов строительства, расположенных южнее географической широты 50° для Европейской и 53° для Азиатской частей СССР.
    Мастика в местах примыканий принята МБК-Г-85 (МБК-Г-100).
12. При производстве работ в зимнее время в проект должны быть внесены коррективы в соответствии со СНиП II-22-81 и СНиП 3.03.01-87.

				Привязан
Инв. №				
				т.п.901-3-267.89 АР
Провер.	Двойнина			Главный корпус для станции [illegible] воды поверхностных [illegible] мутностью до 120 мг/л [illegible] дительностью 20 тыс. м³/сутки.
Арх.Т.кат.	Ефремова			Стадия: Р; Лист: 1; Листов: 12
Зав.гр.	Стронгин			
Зав.гр.	Двойнина			Общие данные
Н.контр.	Шилова			ИНИИЭП инженерного оборудования г. Москва
Нач.отд.	Письман			

Копировал: [illegible] Формат А2

Альбом 3

План на отм. -2.400 ; -1.200 ; -1.000 ; 0.000

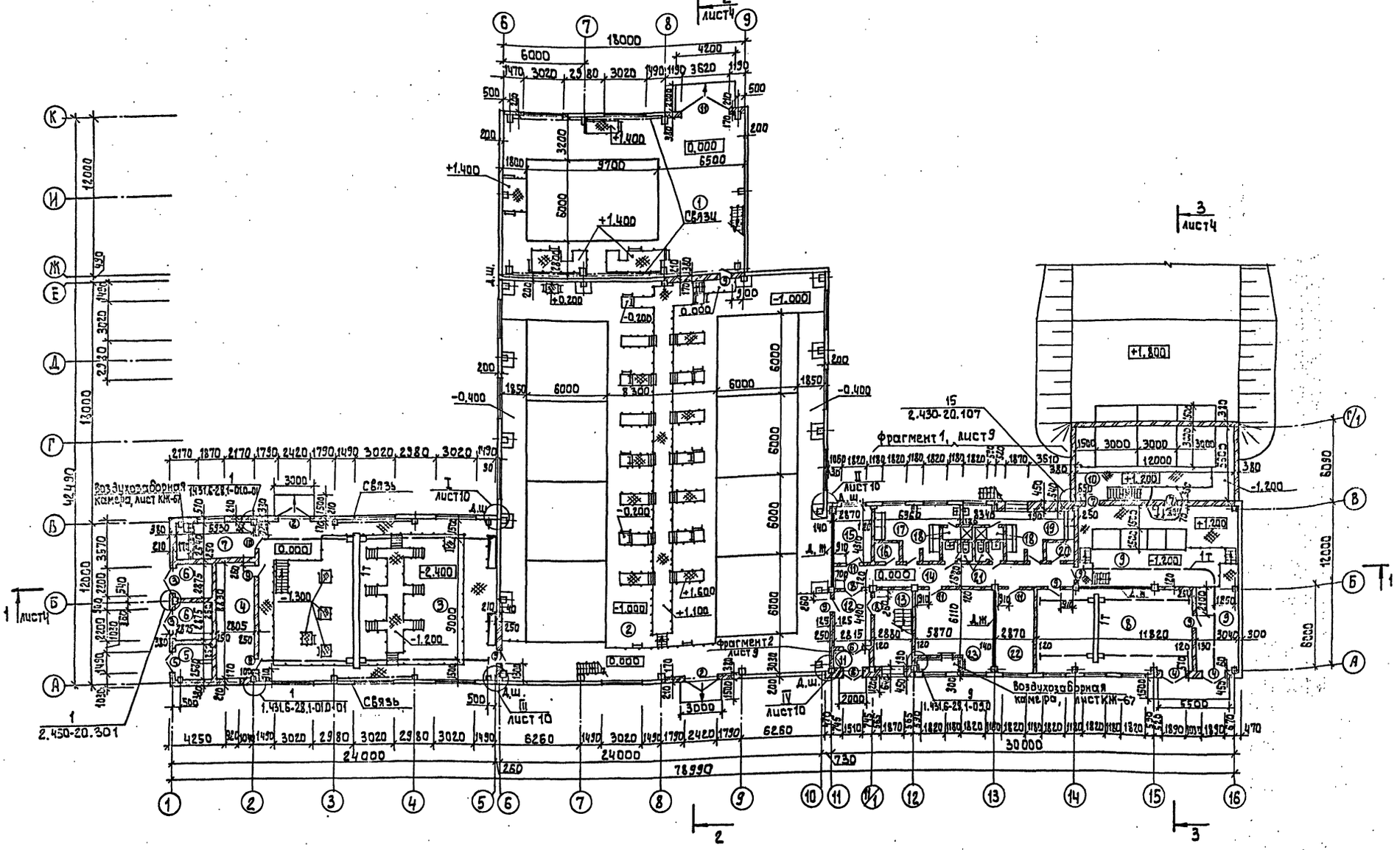

1. Металлические площадки, лестницы и стремянки замаркированы и разработаны на листах КМ-6÷17
2. Участки кирпичной кладки над сборными перегородками (лист 7) армировать сварной сеткой из арматуры Ф5 Вр-I через 4 ряда кладки по высоте. Продольная арматура 2 стержня с шагом 50 мм, поперечная ℓ=50 мм с шагом 100 мм.
Крепление кирпичной кладки к жел. бет. элементам и стойкам фахверка производить по узлам серии 1.431.6-28, вып. 1.

Инв. № подл.	Подпись и дата	Взам. инв. №	Отдел ВГ	Новик	
1101.89			Отдел ВС	Тарасов	
			Отдел ЭЛД	Коган	

Привязан:	Провер.	Двойнина	т.п. 901-3-267.89		АР
	Арх. I кат.	Ефремова	Главный корпус для станции очистки воды поверхностных источников мутностью до 120 кг/л, производительностью 20 Ом/сут	Стадия	Лист	Листов
	Зав. груп.	Стронгин		Р	2	
	Зав. груп.	Двойнина	План на отм. -2.400, -1.200, -1.000; 0.000	ЦНИИЭП инженерного оборудования г. Москва.		
Инв. №	Н. контр.	Шилова				
	Нач. отд.	Письман				

Копировал: Алешикова

Формат: А2

Альбом 3

План на отм. 3.600 ; 4.200

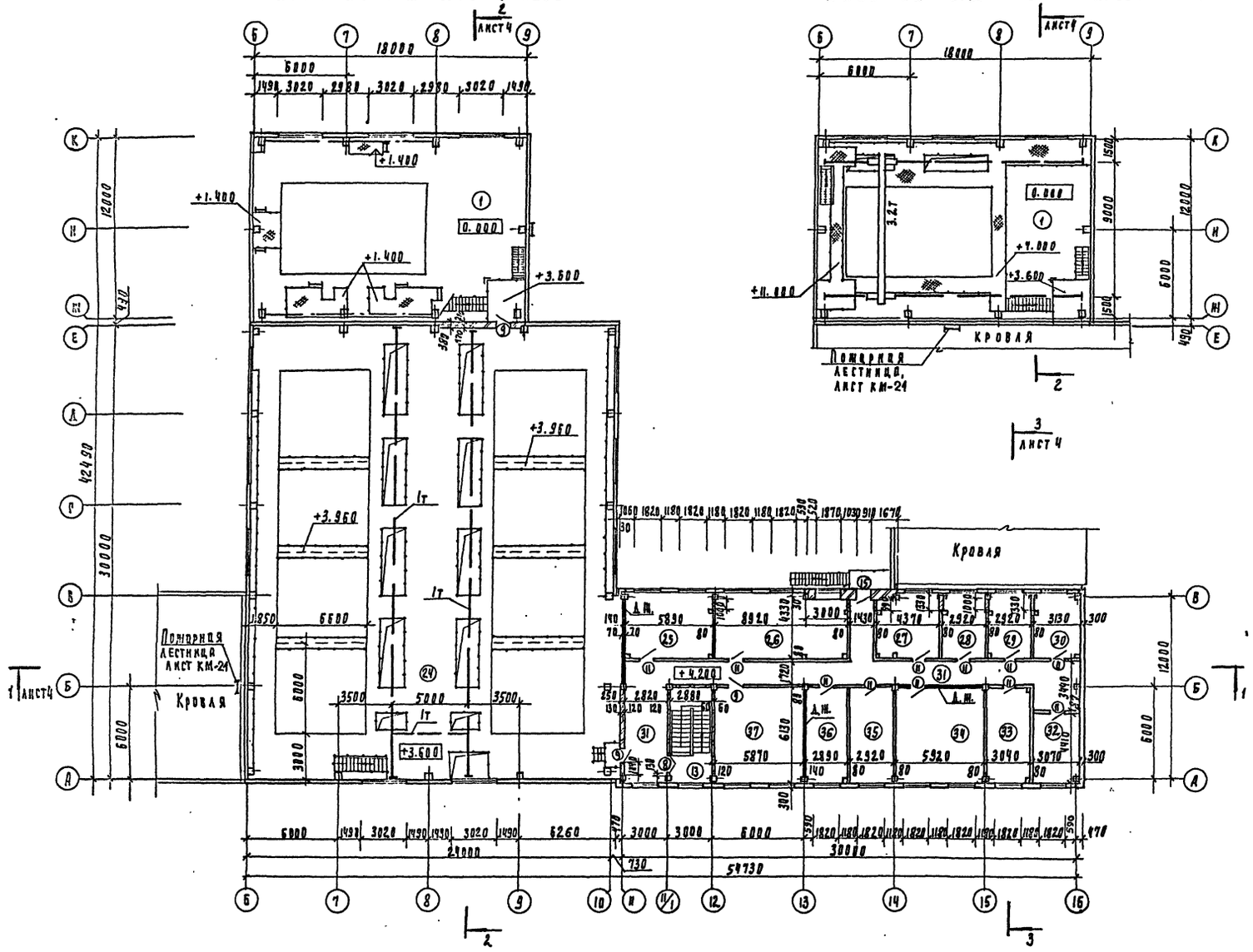

План на отм. 7.000 ; 11.000

Экспликация помещений

Номер по плану	Наименование	Площадь, м²	Категория производства по взрывной, взрыво-пожарной и пожарной опасности
1	Отделение барабанных сеток	221.9	А
2	Зал контактных осветлителей на отм. -1.000; -0.400; 0.000	730.1	А
3	Насосная станция II подъема	213.2	А
4	Щитовая	24.8	Г
5	РУ	7.4	Г
6	Камеры силового трансформатора	16.5	В
7	Венткамера приточная	15.1	А
8	Компрессорная	72.2	А
9	Дозаторная	98.5	А
10	Отделение растворно-хранилищных баков коагулянта	67.0	
11	Тамбур	3.8	–
12	Вестибюль	13.6	–
13	Лестничная клетка	16.9	–
14	Коридор	29.9	–
15	Начальник станции	12.4	–
16	Кладовая чистого белья	2.24	–
17	Женский гардероб домашней, уличной и специальной одежды на 12 шк (сан. кл. $I^Б$, $II^В$)	21.4	–
18	Душевые	4.0	–
19	Мужской гардероб домашней, уличной и специальной одежды на 12 шк (сан. кл. $I^Б$, $II^В$)	22.9	–
20	Кладовая грязного белья	2.24	–
21	Уборные	5.9	–
22	Мастерская	17.5	А
23	Венткамера приточная	35.9	А
24	Зал контактных осветлителей на отм. 3.600	130.1	А
25	Бактериологическая лаборатория	25.5	А
26	Химическая лаборатория	38.6	А
27	Контрольная лаборатория и весовая	18.9	А
28	Комната для гидробиологических исследований	12.6	А
29	Помещение для хранения реактивов и посуды	12.6	А
30	Комната дежурного персонала	13.6	–
31	Коридор	81.0	–
32	Комната начальника лаборатории	13.8	–
33	Комната приема пищи	17.9	–
34	Венткамера вытяжная	36.3	А
35	Автоклавная	17.9	А
36	Средоварочная и моечная	17.7	А
37	Диспетчерская	36.0	Р

Т.п.901-3-267.89 АР

Главный корпус для станции очистки воды поверхностных источников мутностью до 120 мг/л производительностью 20 тыс. м³/сут

Планы на отм. 3.600; 4.200; 7.000; 11.000

Стадия Р | Лист 3 | Листов

ЦНИИЭП инженерного оборудования г. Москва

Привязан

Инв. №

Гл. инж. проекта Новик
Гл. спец. Гарсова
Нач. отд. Зав Путева

Разраб. Двойнина
Арх. кат. Ефремова
Зав. груп Громыко
Зав. груп Двойнина
Н. контр Назова
Нач. отд Пчелкин

Копировал Подлевская

Формат А2

Альбом 3

Слой гравия (ГОСТ 8268-82), F≥100, на битумной мастике МБК-Г-65 (МБК-Г-75) (ГОСТ 2889-80) - 10 мм.
2 слоя рубероида кровельного РКП-350А (ГОСТ 10923-82) на битумной мастике МБК-Г-65 (МБК-Г-75) (ГОСТ 2889-80)
Комплексные железобетонные плиты

Слой гравия (ГОСТ 8268-82), F≥100, на битумной мастике МБК-Г-55Г (МБК-Г-65Г) (ГОСТ 2889-80) - 10 мм.
4 слоя рубероида кровельного РКП-350А (ГОСТ 10923-82) на битумной мастике МБК-Г-55А (МБК-Г-65А) (ГОСТ 2889-80).
Огрунтовка раствором битума пятой марки в керосине или соляровом масле.
Цементно-песчаная стяжка М50 - 15 мм.
Утеплитель - пенобетон γ = 300 кг/м³ - 140 мм.
Пароизоляция - обмазка горячим битумом за 1 раз.
Сборные железобетонные плиты.

Разрез 1-1

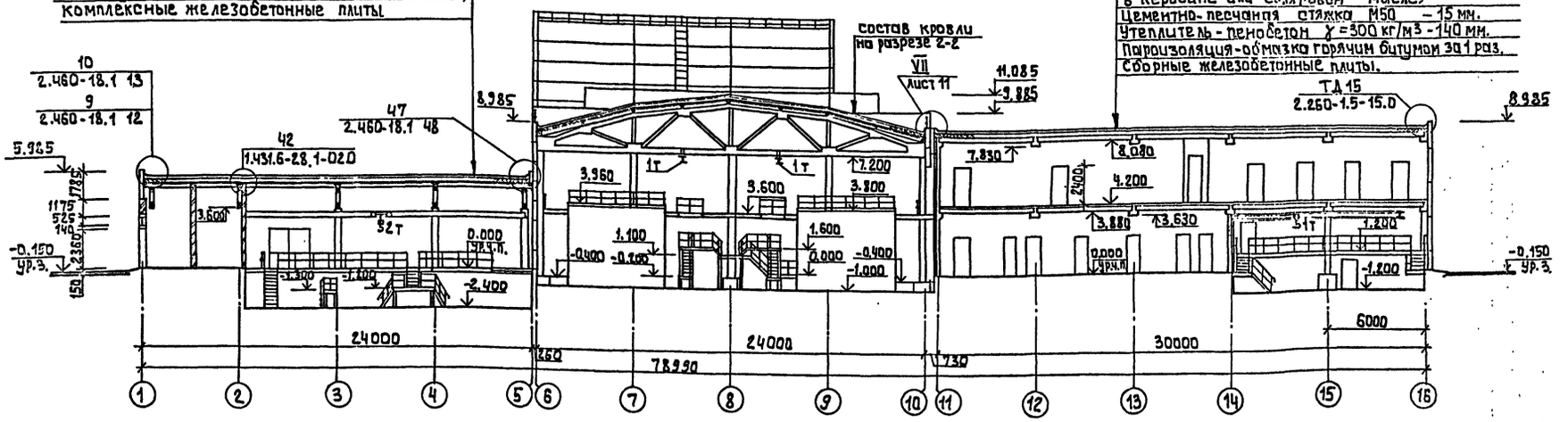

Слой гравия (ГОСТ 8268-82), F≥100, на битумной мастике МБК-Г-75 (МБК-Г-85) (ГОСТ 2889-80) - 10 мм.
2 слоя рубероида кровельного РКП-350А (ГОСТ 10923-82) на битумной мастике МБК-Г-75 (МБК-Г-85) (ГОСТ 2889-80).
Комплексные железобетонные плиты.

Разрез 2-2

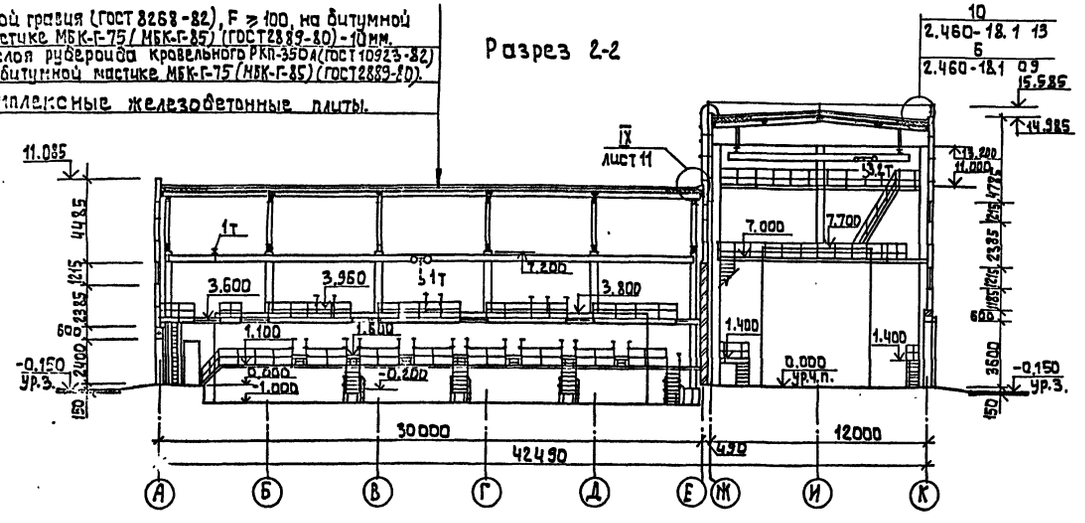

Слой гравия (ГОСТ 8268-82) F≥100, на битумной мастике МБК-Г-55Г (МБК-Г-65Г) (ГОСТ 2889-80) - 10 мм.
2 слоя рубероида кровельного РКП-350А (ГОСТ 10923-82) на битумной мастике МБК-Г-55А (МБК-Г-65А) (ГОСТ 2889-80)
Комплексные железобетонные плиты.

Разрез 3-3

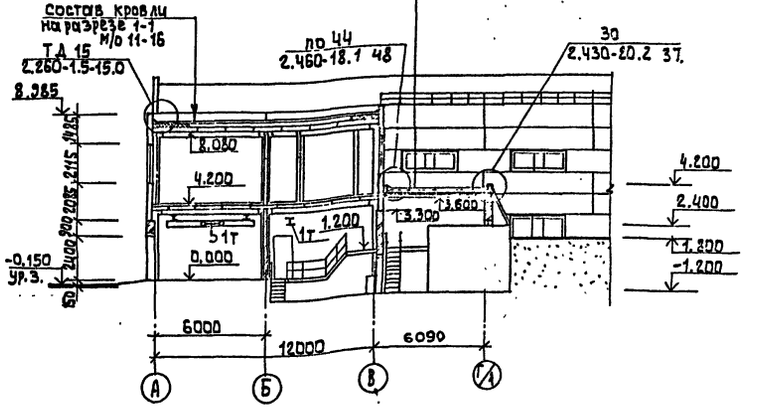

1. Металлические площадки, лестницы и стремянки замаркированы и разработаны на листах КМ-6÷17.

Привязан	Провер.	Двойнина	т.п. 901-3-267.89 АР
	Арх. I кат.	Ефремова	Главный корпус для станции очистки воды поверхностных источников мутностью до 12 [illegible] производительностью 20.0 тыс. м³/сут.
	Зав. груп.	Стронгин	Стадия: Р; Лист: 4; Листов:
	Зав. груп.	Двойнина	Разрезы 1-1; 2-2; 3-3.
Инв. №	Н. контр.	Шилова	ЦНИИЭП инженерного оборудования г. Москва
	Нач. отд.	Письман.	

Согласовано
Отдел ВГ | Новик
Взам. инв. №
Подпись и дата
Инв. № подл. 1101.89

Копировал: [illegible]
Формат: [illegible]

Альбом 3

Фасад 1-16

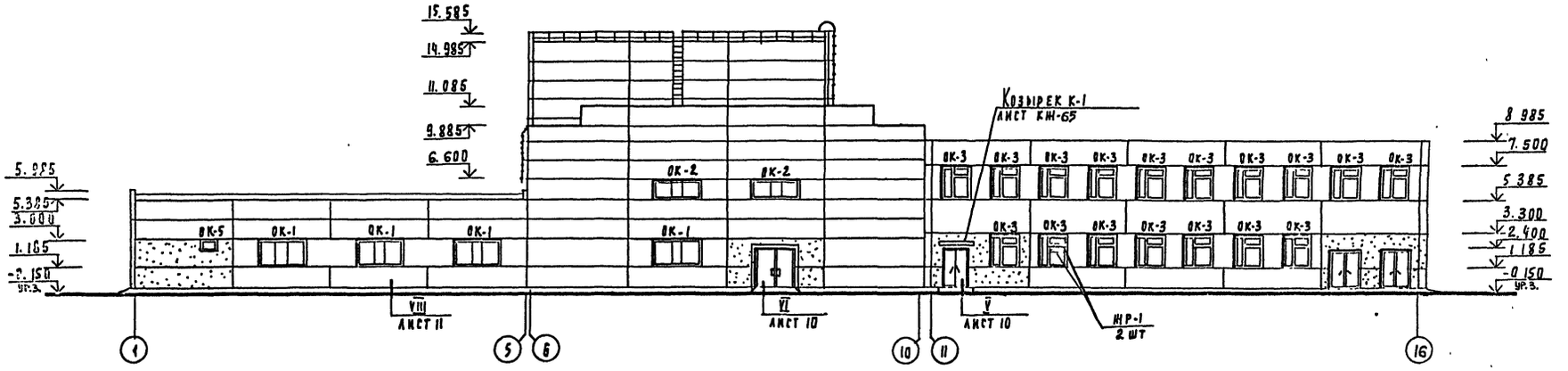

Фасад 16-1

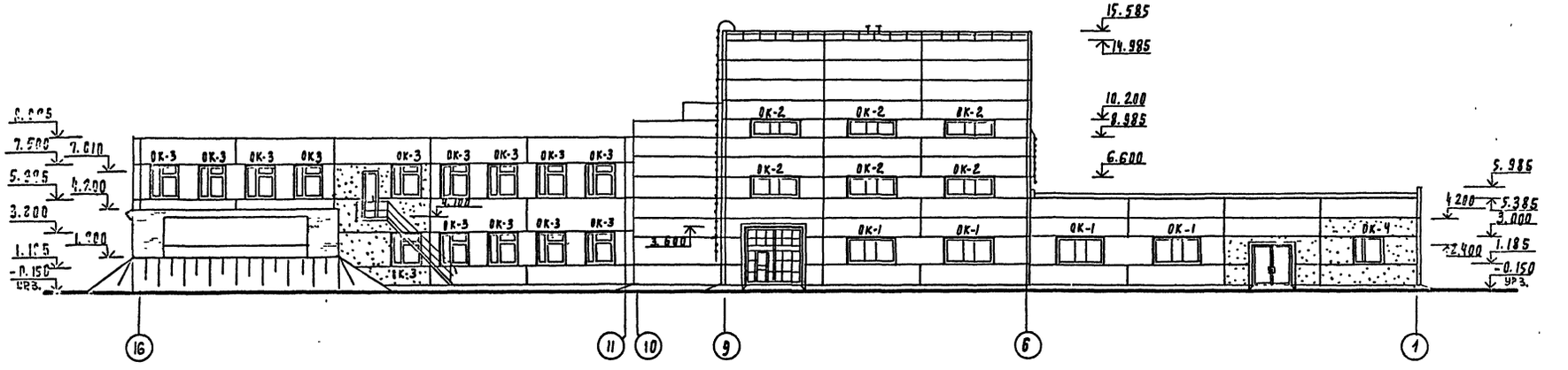

Привязан	Провер	Двойнина		т п 901-3-267.89	АР
	Арх I кат	Ефремова		Главный корпус для станции очистки воды поверхностных источников мутностью до 120 мг/л производительность-0.20 отыс м³/сут	Стадия: Р; Лист: 5; Листов:
	Зав. груп	Стронгин			
	Зав. груп	Двойнина		Фасады 1-16; 16-1.	ЦНИИЭП
Инв №	Н контр	Шилова			
	Нач отд	Пильман			

Копировал

Альбом 3

Фасад А-К

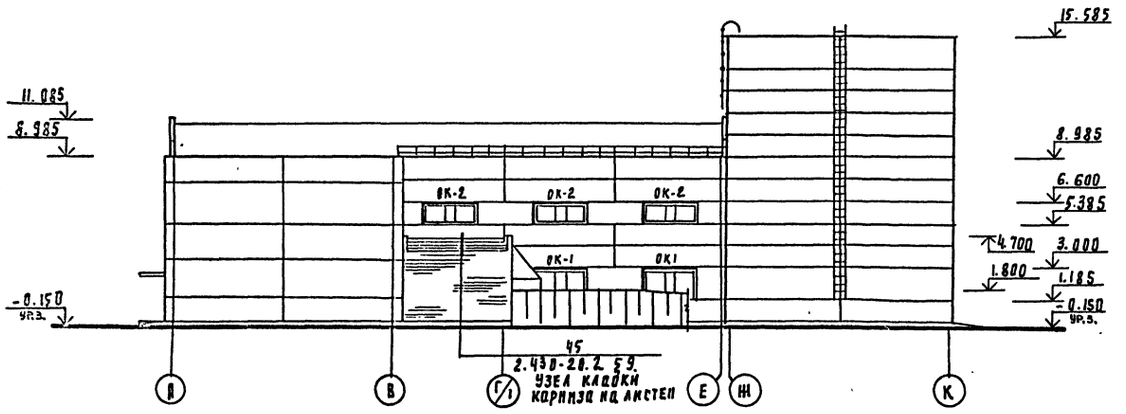

Фасад К-А

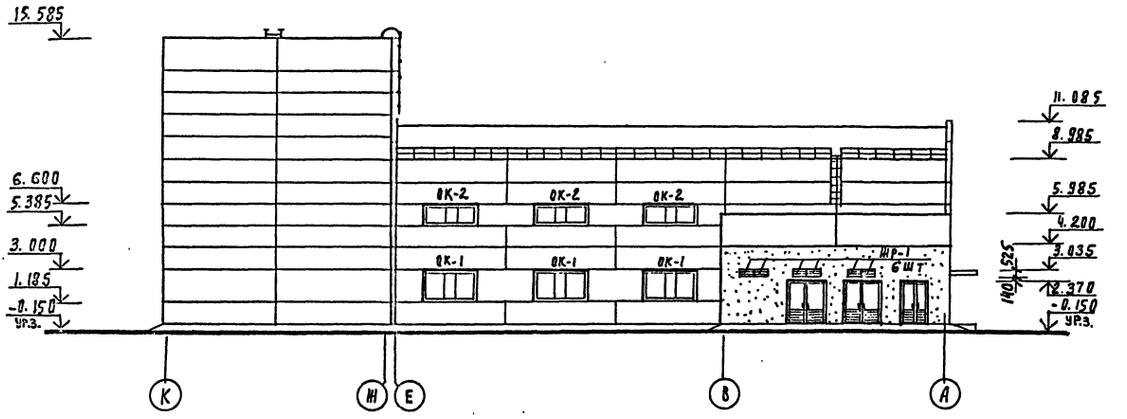

Схемы заполнения оконных проемов.

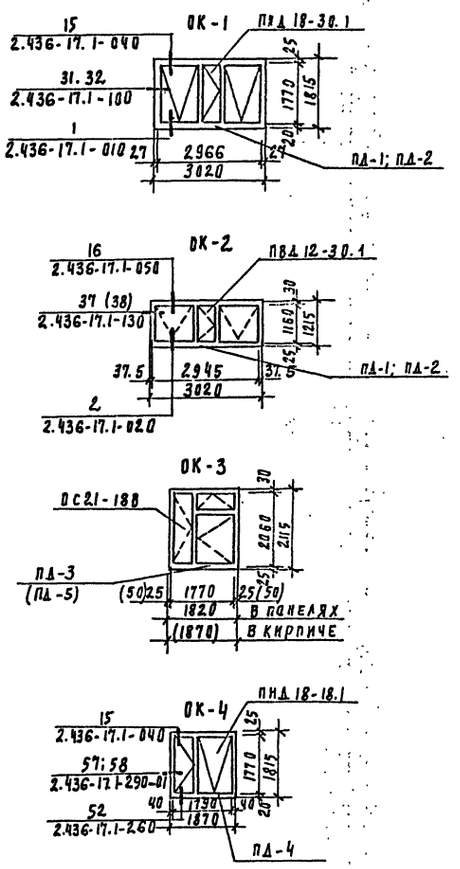

Привязан	Проверил	Двойнина		т.п.901-3-267.89	АР
	Арх.Iкат	Ефремова		Главный корпус для станции очистки воды поверхностных источников мутностью до 20 г/м³ производительностью 20 ...	Стадия: Р; Лист: 6
	Зав.груп	Стронгин			
	Зав.груп	Двойнина		Фасады А-К; К-А.	ЦНИИЭП инженерного оборудования г. Москва
Инв. №	Н. контр.	Шилова			
	Нач.отд	Письман			

Инв. № подл. 1101.89 | Подпись и дата | Взам. инв. № | Шифр | Подпись | Изм. | Лист | № докум.

Копировал Павловская

Альбом 3

План перегородок на отм. 4.200

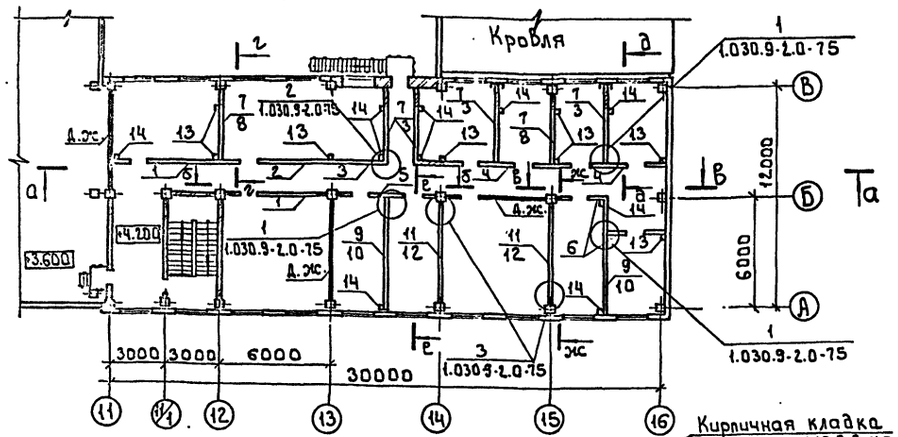

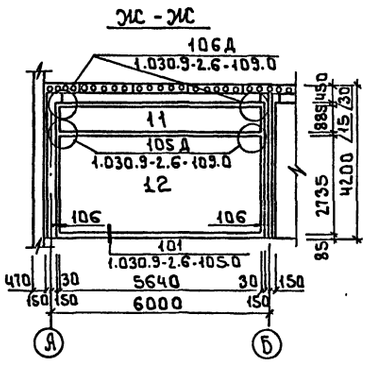

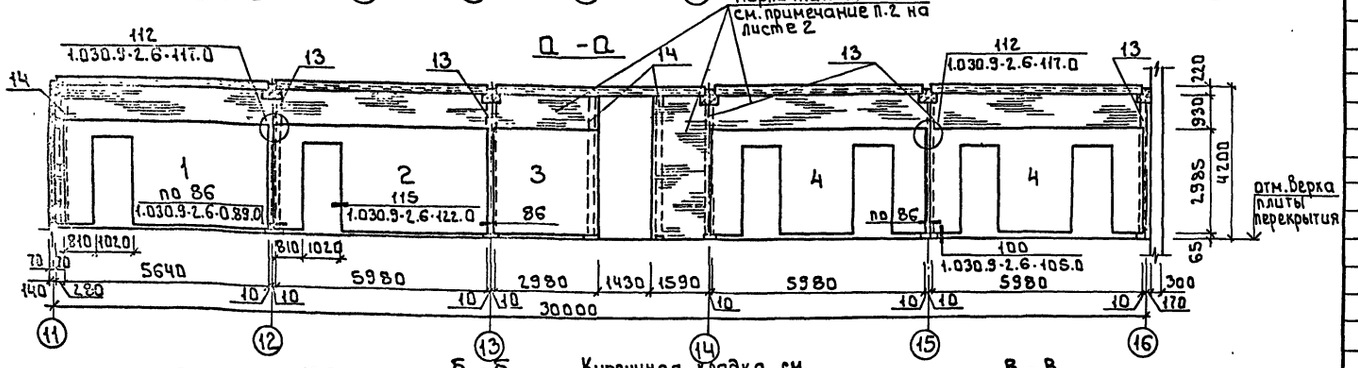

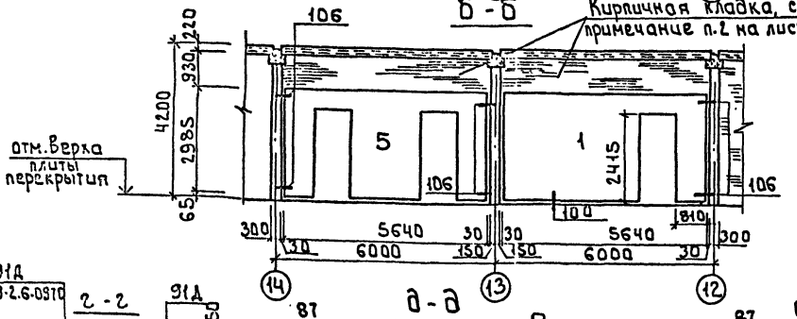

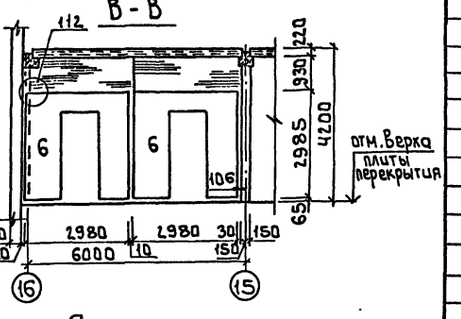

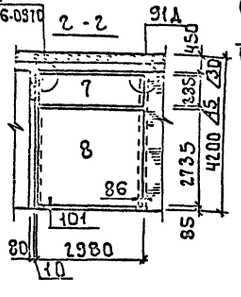

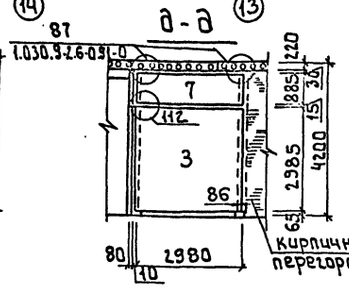

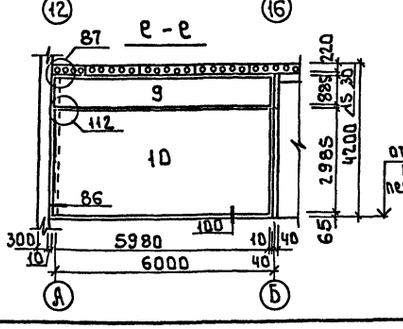

Спецификация перегородок

Марка, поз.	Обозначение	Наименование	Кол.	Масса ед., кг	Примечание
1	1.030.9-2.1-03.0	ПГ56.30-1-Л-Д1	2	1840	
2	-03.0	ПГ60.30-1-Л-Д1	1	1970	
3	-07.0	ПГ30.30-2-Л	5	1114	
4	-04.0	ПГ60.30-1-Л-2Д	2	1650	
5	-04.0	ПГ56.30-1-Л-2Д	1	1520	
6	-08.0	ПГ30.30-2-Л-Д1	2	830	
7	-09.0	ПГ30.9-2-Л	6	340	
8	-07.0	ПГ30.27-2-Л	2	1040	
9	-05.0	ПГ60.9-1-Л	2	910	
10	-01.0	ПГ60.30-1-Л	2	2100	
11	-06.0	ПГ56.9-1-Л	2	640	
12	-01.0	ПГ56.27-1-Л	2	1970	
13	1.030.9-2.1-23 -2.4-03КМ	СФ8	8	56	
14	1.030.9-2.1-23 -2.4-03КМ	СФ9	10	59	
	1.030.9-2.1-11.0-01	Подушка опорная железобетонная ОП-2	18	27	
Соединительные детали к сборным перегородкам					
	1.030.9-2.7-2.0.16.0	МС-1	36	0.4	
	-0.17.0	МС-3	18	1.7	
	-0.16.0-02	МС-5	28	0.3	
	-0.16.0-03	МС-6	56	0.2	
	-0.16.0-06	МС-11	8	1.8	
	-0.20.0-01	МС-12	10	2.9	
	-0.16.0-07	МС-14	36	0.2	
	-0.16.0-02	МС15	18	0.5	
	-0.19.0-03	МС15а	18	0.5	
	-0.22.0	МС16	10	1.6	
	-0.35.0-03	МС-66	18	1.2	
	-0.51.0-01	МС91	22	0.3	
	-0.53.0-01	МС105	16	2.1	
	11761.00.00.000	Дюбель ДРК-М10	132	0.04	
	ГОСТ 7798-70	Болт М10*30.58	132	0.03	
	ГОСТ 11371-78	Шайба 10.01	132		
Соединительные детали к кирпичным перегородкам					
	1.431.6-28.2-29.0-02	МС54	14	0.34	
	-33.0-01	МС64-2	14	0.31	
	-34.0	МС65-1	96	0.22	
	-39.0	МС74-1	42	0.09	
	-39.0-01	МС74-2	52	0.07	

В обозначении перегородок на плане в числителе - верхняя панель, в знаменателе - нижняя панель.

Инв. № подл. | Подпись и дата | Взам. инв. №

Привязан:

Инв. №

Пробер.	Двойнина		
Арх. 1 кат	Ефремова		
Зав. гр.	Строгин		
Зав. гр.	Двойнина		
Н. контр.	Шилова		
Нач. отд.	Письман		

т.п. 901-3-267.89 АР

Главный корпус для станции очистки воды поверхностных источников мутностью до 12,0 мг/л производительностью 20,0 тыс. м3/сут

Стадия	Лист	Листов
Р	7	

План перегородок на отм. 4.200. Спецификация перегородок.

ЦНИИЭП инженерного оборудования г. Москва

Копировал: Боброва

Формат А2

План отверстий и перемычек на отм. 0.000

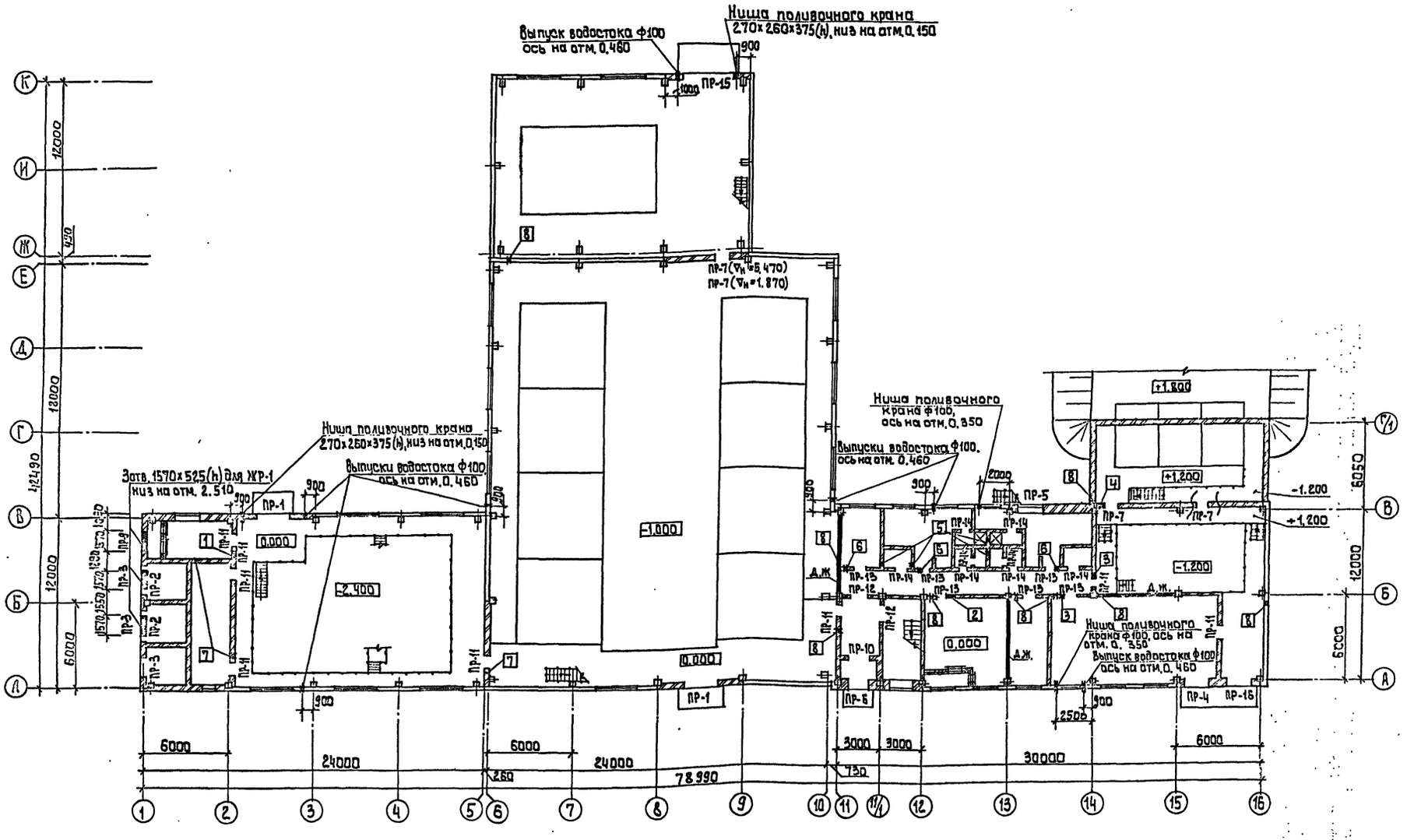

1. Металлические площадки в помещениях 1, 2 и 3 условно не показаны (см. листы 2 и 3).
2. Отверстия в диафрагмах жесткости учтены на листах КЖИ-51.0.0 + 53.0.0.
3. В перегородках толщиной 120 мм над отверстиями шириной до 500 мм заложить продольную арматуру из 3-х стержней Ф 10 А II (ГОСТ 5781-82) с поперечными стержнями Ф 3 Вр I (ГОСТ 6727-80*) ℓ = 120 мм с шагом 150 мм.

Альбом 3

Отдел ВГ	Новик	Отдел ЗАД	Гусева
Отдел ВС	Тарасова		
Отдел ЗАД	Коган		

Инв. № подл.	Подпись и дата	Взам. инв. №	
1101.89			

Привязан:

Инв. №

Провер.	Двойнина	
Прх. I кат.	Ефремова	
Зав. груп.	Стронгин	
Зав. груп.	Двойнина	
Н. контр.	Шилова	
Нач. отд.	Письман	

т.п. 901-3-267.89 АР.

Главный корпус для станции очистки воды поверхностных источников мутностью ... мг/л производительностью 20,0 тыс. м³/сут.

План отверстий и перемычек на отм. 0.000.

Стадия	Лист	Листов
Р	8	

ЦНИИЭП инженерного оборудования г. Москва

Копировал: Алешникова

Формат: 1

Альбом 3

План отверстий и перемычек на отм. 4.200

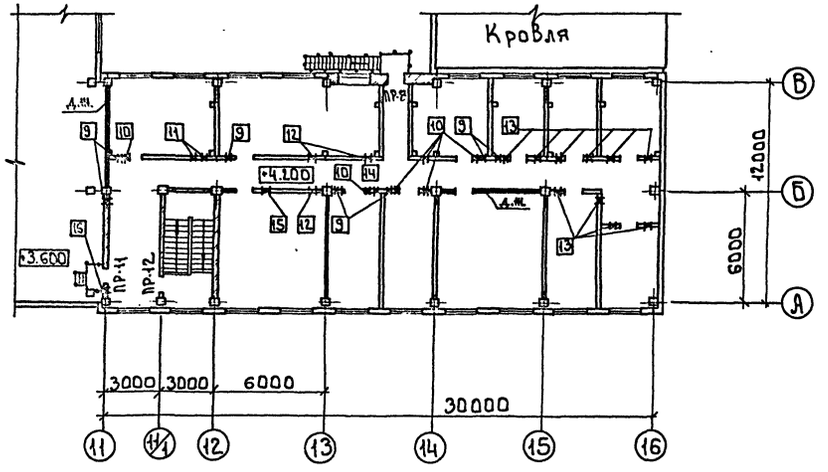

Ведомость отверстий

№№ отв.	Размер отверстия b×h, мм	Отметка низа
1	600×600	2.500
2	550×550	3.150
3	400×400	3.200
4	270×270	3.330
5	250×250	3.500
6	250×250	3.350
7	300×250	2.500
8	300×200	2.500
9	300×100	7.150
10	270×270	7.780
11	300×300	7.780
12	350×350	7.730
13	270×170	7.850
14	280×280	7.770
15	450×450	7.630
16	300×100	6.100

Ведомость перемычек

Марка, поз.	Схема сечения
ПР-1	Внутренняя грань стены
ПР-2	
ПР-3	
ПР-4	
ПР-5	
ПР-6	
ПР-7	
ПР-8	

Ведомость перемычек

Марка, поз.	Схема сечения
ПР-9	
ПР-10	
ПР-11	
ПР-12	
ПР-13	
ПР-14	
ПР-15	
ПР-16	

Фрагмент 1

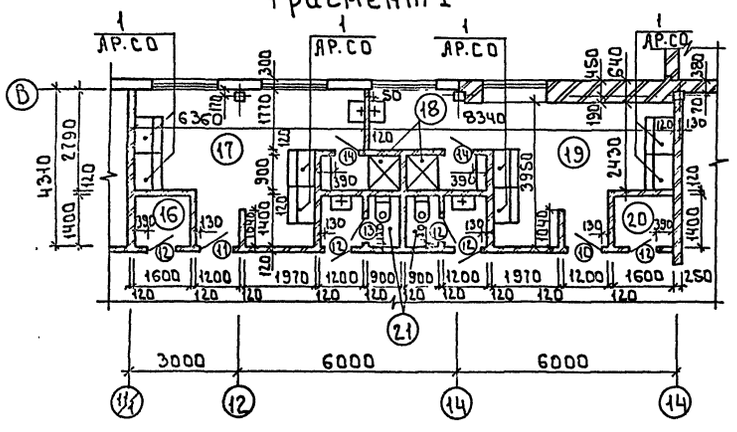

Фрагмент 2

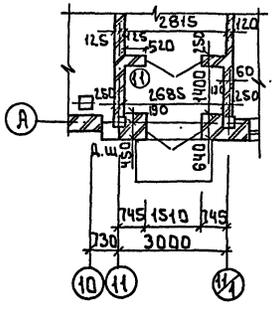

Спецификация перемычек

Марка, поз.	Обозначение	Наименование	Кол.	Масса ед., кг	Примечание
1	1.038.1-1, Вып.1	2ПБ29-4-п	6	120	
2	1.038.1-1, Вып.1	2ПБ25-3-п	6	103	
3	1.038.1-1, Вып.1	2ПБ19-3	16	81	
4	1.038.1-1, Вып.1	2ПБ22-3-п	9	92	
5	1.038.1-1, Вып.1	3ПБ-25-8-п	4	162	
6	1.038.1-1, Вып.1	2ПБ21-8-п	3	137	
7	1.038.1-1, Вып.1	2ПБ13-1	35	54	
8	1.038.1-1, Вып.1	1ПБ16-1	3	30	
9	1.038.1-1, Вып.1	1ПБ13-1	6	25	
10	1.038.1-1, Вып.1	1ПБ10-1	8	20	
11	1.038.1-1, Вып.1	4ПБ44-8-п	3	385	

т.п.901-3-267.89 АР

Провер.	Двойнина		
Арк.I кат.	Ефремова		
Зав.груп	Стронгин		
Зав.груп.	Двойнина		
Н.контр.	Шилова		
Нач.отд.	Письман		

Привязан

Инв.№

Главный корпус для станции очистки воды поверхностных источников мутностью до 120 мг/л производительностью 20,0 тыс.м³/сут.

План отверстий и перемычек на отм. 4.200. Ведомости отверстий и перемычек. Спецификация перемычек. Фрагменты 1 и 2.

Стадия	Лист	Листов
Р	9	

ЦНИИЭП инженерного оборудования г. Москва

Инв.№ подл. 1101-89 | Подпись и дата | Взам. инв.№ | Отдел ВС | Отдел ЭЛА | Тарасова | Гусева

Копировал: Боброва

Формат: А2

Альбом 3

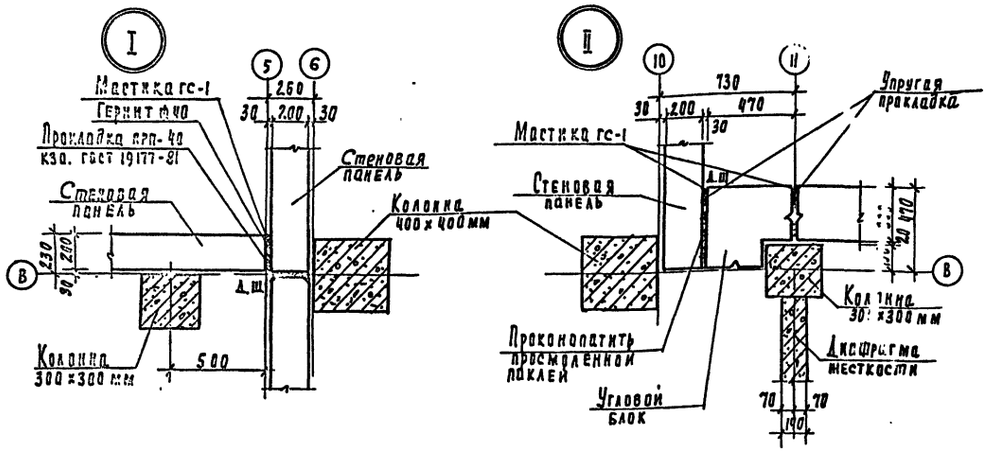

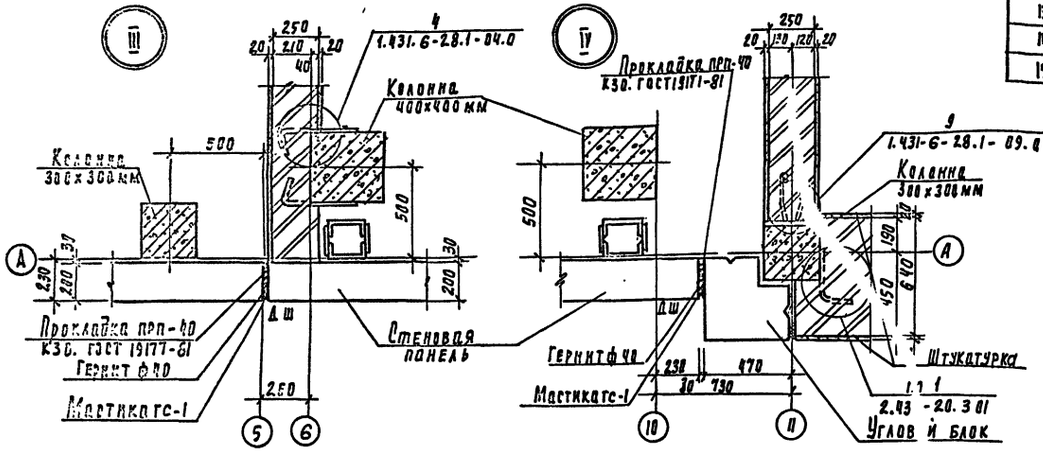

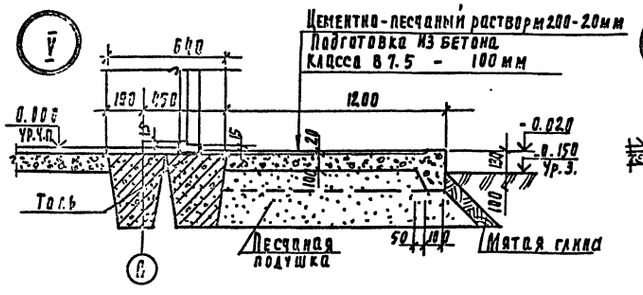

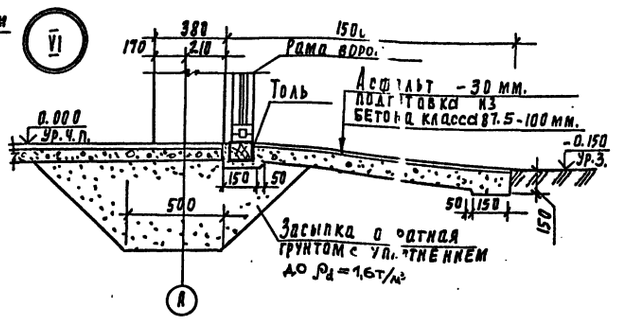

Ведомость проемов ворот и дверей

Марка, поз.	Размер проема, мм
1	3620 х 3000
2	2420 х 2400
3	2200 х 2370
4	1898 х 2415
5	1498 х 2415
6	1510 х 2370
7	910 х 1870
8	1310 х 2070
9	960 х 2415
10	1010 х 2370
11	1010 х 2370
12	710 х 2070
13	710 х 2070
14	710 х 2070
15	910 х 2810

Спецификация элементов заполнения проемов

Марка, поз.	Обозначение	Наименование	Кол. на этаж 1	Кол. на этаж 2	Всего	Масса ед., кг	Примечание
1	1.435.9-17, вып. 1	Ворота ВР 36А 36Т	1	—	1		
2	1.435.9-17, вып. 3	Ворота ВР 24 х 24к	2	—	2		
3	Т.П. 407-3-444.87, Альбом II	Ворота ВIII	2	—	2		
4	2.435-6, вып. 1	Противопожарная дверь НДУ-4	2	—	2		
5	2.435-6, вып. 1	Противопожарная дверь НДУ-3	1	—	1		
6	1.136.5-19	Дверной блок ДН 24-15 В2	2	—	2		
7	ГОСТ 14624-84	Дверной блок ДВГ 19-9	2	—	2		
8	ГОСТ 6629-88	Дверной блок ДО 21-13	2	1	3		
9	2.435-6, вып. 1	Противопожарная дверь ПД-1	8	3	11		
10	ГОСТ 6629-88	Дверной блок ДГ 24-10А	2	—	2		
11	ГОСТ 6629-88	Дверной блок ДГ 24-10	4	11	15		
12	ГОСТ 6629-88	Дверной блок ДГ 21-7В	5	—	5		
13	ГОСТ 6629-88	Дверной блок ДГ 21-7АП	1	—	1		
14	ГОСТ 6629-88	Дверной блок ДГ 21-7 АП В	2	—	2		
15	1.236-6, вып. 1	Балконная дверь БС 28-9	—	1	1		
		ОКНА					
ОК-1	ГОСТ 12506-81	ПВД 18-30.1	19	—	19		
ОК-2	ГОСТ 12506-81	ПВД 12-38.1	—	19	19		
ОК-3	1.236-6, вып. 1	ВС 21-18В	12	19	31		
ОК-4	ГОСТ 12506-81	ПВД 18-18.1	1	—	1		
ОК-5	1.236-6, вып. 1	ОС 6-9	1	—	1		
ЖР-1	Т.П. 407-3-444.87. Альбом II	Жалюзийная решетка ВШ-4	8	—	8		
		Подоконные доски					
ПД-1	ГОСТ 6785-80	ПОГ 18.15.35	14	14	28	24	для ОК-1
ПД-2	ГОСТ 6785-80	ПОГ 12.15.35	14	14	28	16	и ОК-2
ПД-3	ГОСТ 6785-80	ПОГ 18.20.35	10	18	28	32	для ОК-3 в панелях
ПД-4	ГОСТ 6785-80	ПОГ 18.40.35	1	—	1	63	для ОК-4
ПД-5	ГОСТ 6785-80	ПОГ 18.50.35	2	1	3	80	для ОК-3 в кирпиче

1. Двери марок 4, 5, 6, 8, 9 и ворота 1, 2, 3 оборудовать закрывателем ЗД1 (ГОСТ 5091-78) и замком ЗН1А (ГОСТ 5089-80), открывающимся изнутри без ключа.
2. Узлы I ÷ IV замаркированы на листе 2, узлы V, VI - на листе 5.
3. Подоконные доски замаркированы на схемах заполнения оконных проемов (лист 6)

				т.п.901-3-267.89		АР	
Привязан							
Инв. N							
Провер.	Двойнина			Главный корпус для станции очистки воды поверхностных источников мощностью 0,2 тыс. м³/сут производительностью 20 тыс. м³/сут	Стадия	Лист	Листов
Арх. кат	Ефремова				Р	10	
Зав. груп	Строгин						
Зав. груп	Двойнина			Ведомость проемов ворот и дверей. Спецификация элементов заполнения проемов. Узлы I ÷ VI.	ЦНИИЭП инженерного оборудования г. Москва		
Н. контр	Шилова						
Нач. отд	Письман						

Инв. N подл. | Подпись и дата | Взам. инв. N

Копировал Полдевко 89 Формат А2

Альбом 3

План кровли.

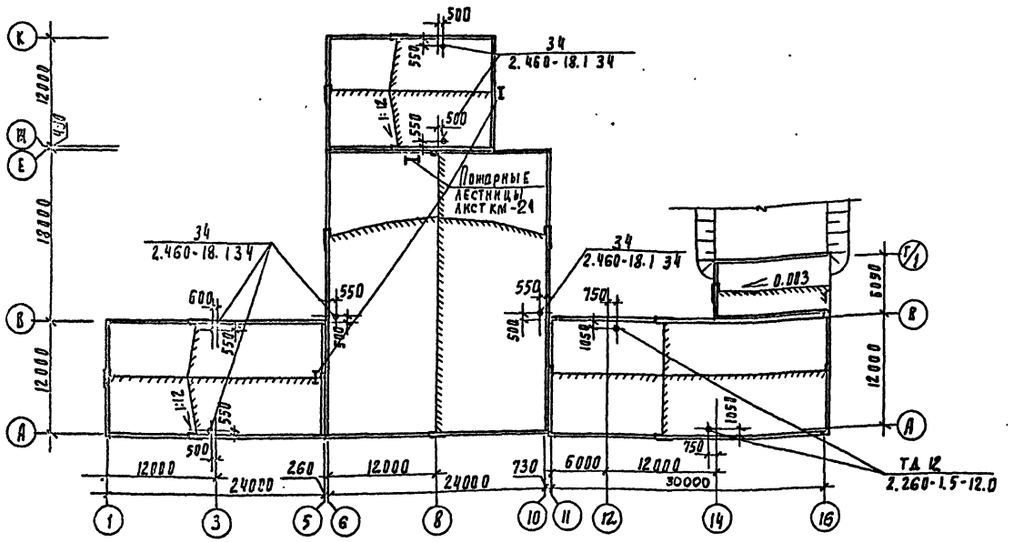

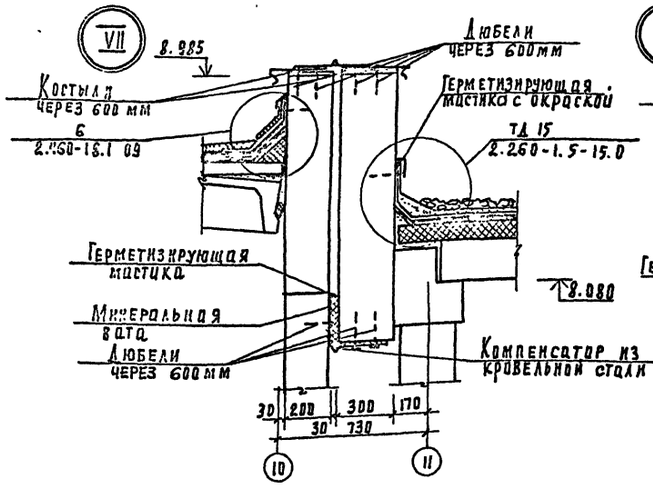

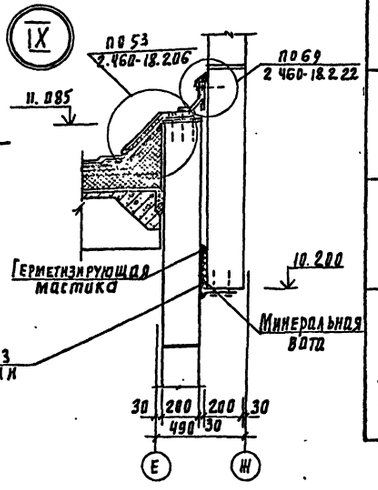

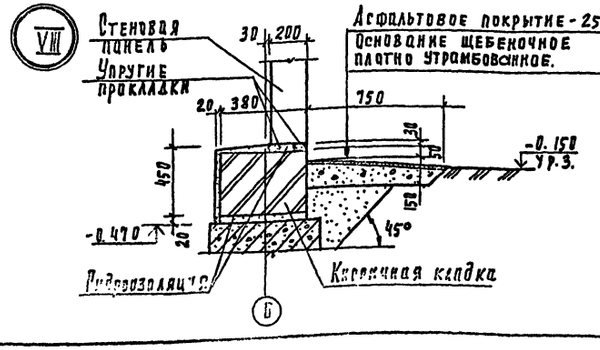

Профиль кирпичной кладки карниза

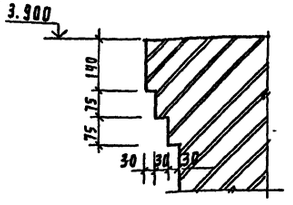

Ведомость отделки помещений

Площадь м²

Наименование или номер помещения	Потолок		Стены или перегородки		Низ стен или перегородок (панель)			Колонна		Примечание
	Площадь	Вид отделки	Площадь	Вид отделки	Площадь	Вид отделки	Высота, мм	площадь	Вид отделки	
1, 2, 3 22, 24	3058	Затирка. Окраска поливинилацетатная ВА-27А.	332.8 2275.4 2608.2	Штукатурка кирпичных стен. Затирка бетонных поверхностей и швов панельных стен. Окраска поливинилацетатная ВА-27А.	—	—	—	473,0	Окраска поливинилацетатная ВА-27А.	В помещении 24 облицевать глазурованной плиткой стенки контактных осветительей: - снаружи с отм. 3.600 на h=2000мм; - внутри с отм. 3.100 на h=2900мм площадь облицовки-150м²
9, 10	157.5	см. раздел А3.	131.5	см. раздел А3.	—	—	—	20.0	см. раздел А3.	
4, 5, 6, 7, 23, 34	173	Затирка. известковая побелка.	344.2 136.2 480.4	Затирка кирпичных стен. Затирка швов панельных стен. Известковая побелка.	—	—	—	12.7	Известковая побелка.	
8, 11, 12, 13, 14, 16, 17 19, 20, 31	283.2	Затирка. Окраска поливинилацетатная ВА-27А.	526.3 288.2 814.5	Штукатурка кирпичных стен. Затирка швов панельных стен. Окраска поливинилацетатная ВА-27А.	—	—	—	44.5	Окраска поливинилацетатная ВА-27А.	
18	4.8	Затирка. Окраска поливинилацетатная ВА-27А.	22.5 22.5	Штукатурка. Окраска поливинилацетатная ВА-27А.	22.4	Глазурованная плитка	2000	—	—	Швы между плитками 5мм.
21	5.9	Затирка. Окраска поливинилацетатная ВА-27А.	33.9 33.9	Штукатурка. Окраска поливинилацетатная ВА-27А.	30.7	Глазурованная плитка	1500	—	—	Швы между плитками 5мм.
15, 25, 26, 27, 28, 29, 30, 32, 33, 35, 36, 37	237.5	Затирка. Окраска поливинилацетатная ВА-27А.	103.1 618.0 721.1	Штукатурка кирпичных стен. Затирка бетонных поверхностей и швов панельных стен. Окраска поливинилацетатная ВА-27А.		—	—	29.9	Окраска поливинилацетатная ВА-27А.	

1. Узлы VII, IX замаркированы на листе 4, узел VIII – на листе 5.

Привязан				ТП 901-3-267.89		АР
Инв. №	Провер.	Авдонина		Главный корпус для станции очистки воды поверхностных источников мутностью до 120 мг/л производительностью 20 000 м³/сут	Стадия	Лист	Листов
	Арх. кат.	Ефремова			Р	11	
	Зав. груп.	Стрелкин					
	Зав. груп.	Авдонина		План кровли. Узлы VII; VIII; IX. Ведомость отделки помещений.	ЦНИИЭП инженерного оборудования		
	Н. контр.	Шилова					
	Нач. отд.	Шевелин					

Копировал Гудаевская Формат А2

Альбом 3

План полов на отм. -2.400; -1.200; -1.000; 0.000

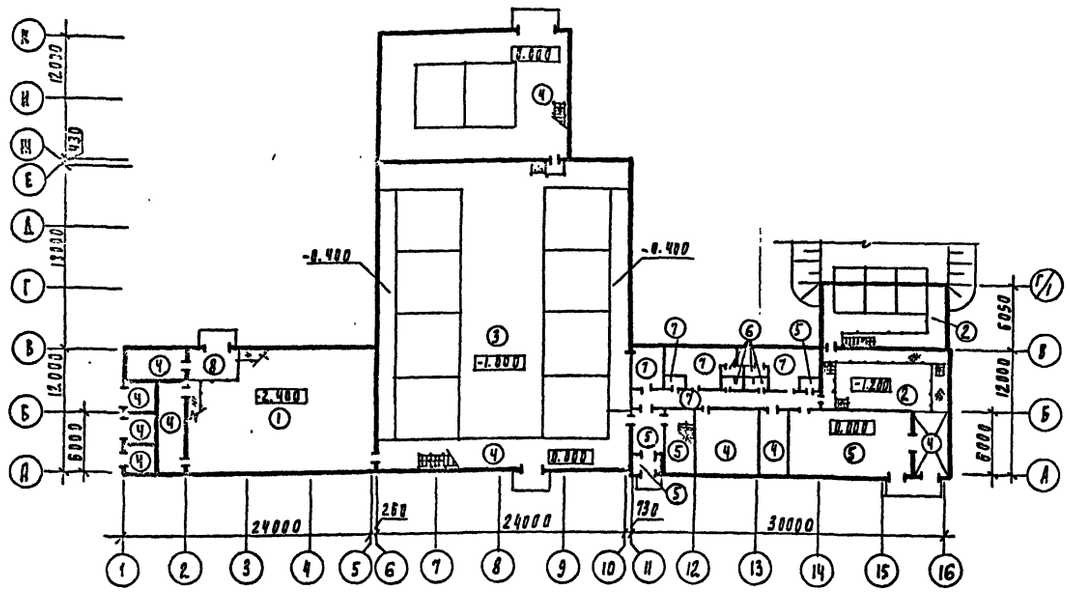

План полов на отм. 3.600; 4.200

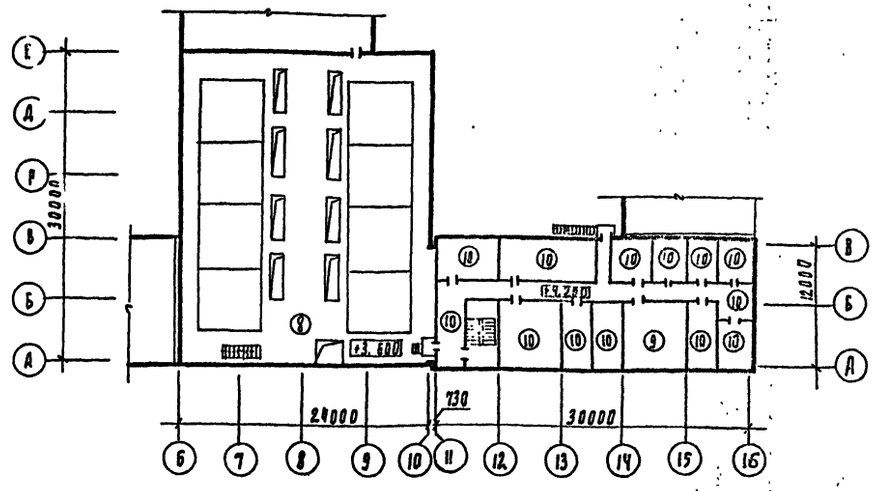

Экспликация полов

Наименование или номер помещения по проекту	Тип пола по проекту	Схема пола или номер узла по серии	Элементы пола и их толщина	Площадь пола, м²
3 (на отм. -2.400)	1		Покрытие - плитка керамическая (гост 6787-80) - 13 мм. Заполнение швов - цементно-песчаный раствор м 150. Прослойка - цементно-песчаный раствор м 150 - 17 мм. Подстилающий слой - бетон класса в 7.5-100мм Гидроизоляция - 2 слоя гидроизола на битумной мастике - 5 мм. Стяжка - бетон класса в 12.5 - 50 мм. Основание - уплотненный грунт с втрамбованным в него слоем щебня или гравия крупностью 40-60 мм - 100 мм.	213.2
9, 10 (на отм. -1.200)	2		См. раздел. А3. Подстилающий слой - бетон класса в 12.5-100мм. Гидроизоляция - 2 слоя гидроизола на битумной мастике - 5 мм. Стяжка - бетон класса в 12.5 - 50 мм. Основание - уплотненный грунт с втрамбованным в него слоем щебня или гравия крупностью 40-60 мм - 100 мм.	102.1
2 (на отм. -0.800 и -1.000)	3		Покрытие - цементно-песчаный раствор, м 200 - 30 мм. Подстилающий слой - бетон класса в 7.5 - 100 мм. Гидроизоляция - 2 слоя гидроизола на битумной мастике - 5 мм. Стяжка - бетон класса в 12.5 - 50 мм. Основание - уплотненный грунт с втрамбованным в него слоем щебня или гравия крупностью 40-60 мм - 100 мм.	360.0
1, 4*, 5*, 6*, 7, 22, 23, 2 и 9 (на отм. 0.000)	4		Покрытие - цементно-песчаный раствор м 200 - 20 мм. Подстилающий слой - бетон класса в 7.5 - 100 мм. Основание - уплотненный грунт с втрамбованным в него слоем щебня или гравия крупностью 40-60 мм - 100 мм.	354.4
8, 11, 12, 13, 20	5		Покрытие - плитка керамическая (гост 6787-80) - 13 мм., Заполнение швов - цементно-песчаным раствор м 150 Прослойка - цементно-песчаный раствор м 150 - 17 мм. Подстилающий слой бетон класса в 7.5-100мм Основание - уплотненный грунт с втрамбованным в него слоем щебня или гравия крупностью 40-60 мм - 100 мм	108.7
18, 21	6		Покрытие - плитка керамическая (гост 6787-80) - 13 мм. Заполнение швов - цементно-песчаным раствор м 150. Прослойка - цементно-песчаный раствор м 150 - 10 мм. Битумная мастика с посыпкой песком крупностью 1.5-2 мм - 2 мм. Гидроизоляция - 2 слоя гидроизола на битумной мастике — 5 мм Подстилающий слой бетон, класса в 7.5-100 мм. Основание - уплотненный грунт с втрамбованным в него слоем щебня или гравия крупностью 40-60 мм - 100 мм.	10.0
14, 15, 16, 17, 19	7		Покрытие - линолеум с теплозвукоизоляционным слоем (гост 18108-80)-5 мм. Прослойка - холодная мастика на водостойких вяжущих - 1 мм. Стяжка - цементно-песчаный раствор м 150 - 20 мм. Подстилающий слой-бетон класса в 7.5-100мм Основание - уплотненный грунт с втрамбованным в него слоем щебня или гравия крупностью 40-60 мм - 100 мм.	88.8
3 (и отм. 0.000) 24	8		Покрытие - цементно-песчаный раствор м 200 - 20 мм. Основание - сборная железобетонная плита.	130.0
34	9		Покрытие - цементно-песчаный раствор м 200 - 20 мм. Стяжка - цементно-песчаный раствор м 150 - 40 мм. Утеплитель - плиты древесноволокнистые γ=250 кг/м³ (м-2), гост 4598-86 - 40 мм. Основание - сборная железобетонная плита.	36.3
25 ÷ 33, 35, 36, 37	10		Покрытие - линолеум теплозвукоизоляционным слоем (гост 18108-80)-5 мм Прослойка - холодная мастика на водостойких вяжущих - 1 мм. Стяжка - легкий бетон D 800 в 3.5 - 54 мм. Утеплитель - плиты древесноволокнистые γ=250 кг/м³ (м-2), гост 4598-86 - 40 мм. Основание - сборная железобетонная плита.	306.1

1. В помещениях 4*, 5*, 6* поверхность пола зачеканить (48.7 м²)
2. В помещении 36 в конструкции пола предусмотреть гидроизоляцию.

Привязан

Инв. №

Провер.	Двоинин А.		т.п. 901-3-267.89 АР
Арх. кат.	Ефремова		
Зав. груп.	Ртищин		
Зав. груп.	Двоинина		Главный корпус для станции очистки воды поверхностных источников мутностью до 120 мг/л производительностью 20 тыс. куб. м/сут
Н. контр.	Шилов А.		Планы полов на отм. -2.400; -1.200; -1.000; 0.000; 3.600; 4.200. Экспликация полов
Нач. отд.	Писман		

Стадия	Лист	Листов
Р	12	

ЦНИИЭП инженерного оборудования г. Москва

Копировал Родаевская

Формат А2

Инв. № подл. | Подпись и дата | Взам. инв. №

Альбом 5

Ведомость рабочих чертежей основного комплекта КМ

Лист	Наименование	Примеч.
1.	Общие данные.	
2	Общие данные. Техническая спецификация металла (начало).	
3	Общие данные. Техническая спецификация. металла (окончание).	
4.	Общие данные. Техническая спецификация. металла на типовые конструкции	
5	Ведомость расхода стали по видам профилей.	
6	Схемы расположения балок площадок, лестниц на отм. 0.000, -1.200.	
7	Разрезы 1-1...3-3. Узлы 1...10	
8	Схемы расположения балок, лестниц, площадок на отм. 1.400, 11.000.	
9	Схемы расположения балок, лестниц, площадок на отм. 7.000, 3.600	
10	Разрез 3-3. Узлы 11...17	
11	Схемы расположения балок на отм. 3.600.	
12	Схемы расположения лестниц и площадок на отм. 3.600; 4.200	
13	Разрезы 4-4...8-8.	
14	Схемы расположения балок и стоек на отм. 1.600; 1.100; -0.200	
15	Схема расположения лестниц, площадок на отм. 1.600; 1.100; - 0.200.	
16	Схемы расположения балок, площадок, лестниц на отм. 0.000; 1.200 в осях 11...13; Б; В	
17	Разрезы 1-1...5-5	
18	Узлы 32...39	
19	Схемы расположения путей подвесного транспорта и монорельса.	
20	Разрезы 1-1... 9-9 Узлы 1...3	
21	Схема расположения пожарных лестниц и ограждений и площадки на отм. 4.200 по оси „В-14"	

Типовой проект разработан в соответствии с действующими нормами и правилами и предусматривает в части металлических конструкций мероприятия, обеспечивающие взрывную, взрывопожарную и пожарную безопасность при эксплуатации здания.

Главный конструктор проекта: /Строгин С.А./

Ведомость спецификаций

Лист	Наименование	Примеч.
6	Спецификация элементов к схеме расположения металлических площадок, лестниц, ограждений.	
9	Спецификация элементов к схеме расположения металлических площадок, лестниц, ограждений.	
15	Спецификация элементов к схеме расположения металлических площадок, лестниц, ограждений.	
19	Спецификация элементов к схеме расположения площадок, лестниц.	

1. Сварку производить электродами типа Э-42 по ГОСТ 9467-75 $h_ш$ катет шва = 6мм.
2. Работы по изготовлению и монтажу стальных конструкций выполнять в соответствии с требованиями СН и П III-18-75.
3. Все металлические конструкции, кроме оговоренных, окрасить масляной краской (ГОСТ 8292-85) в два слоя по грунтовке из железного сурика густотертого на олифе „Оксоль."

Ведомость ссылочных и прилагаемых документов

Обозначение	Наименование	Примеч.
	Ссылочные документы.	
1.426.2-3 вып. 0; 1	Стальные подкрановые балки. Пути подвесного транспорта пролетом 3; 4 и 6 м чертежи КМ.	
1.450.3-3 вып. 0; 1	Стальные лестницы, площадки, стремянки и ограждения.	

Инв. № подл. | Подпись и дата | Взам. инв. №

Привязан		
Инв. №		
Т.П.901-3-267.89		КМ
Главный корпус ... ТКШ воды подвержены ... ников мутностью ... изводительностью ...	Стадия	Лист	Листов
	Р	1	21
Общие данные	ЦНИИЭП инженерного оборудования г. Москва		
Провер. Строгин			
Гип. К. Данильева			
Зав. гр. Строгин			
Н. конт. Левина			
Нач. отд. Писсман			

Копировал: Хлопенюк Формат А2

Альбом 3

Техническая спецификация металла (начало)

Вид профиля и ГОСТ, ТУ	Марка металла и ГОСТ ТУ	Обозначение и размер профиля, мм	№ п.п	Код: Марка металла	Код: Вид профиля	Код: Размер профиля	Количество, шт.	Длина, мм	Масса металла по элементам конструкции, т: Монорельс. пути и балки для поддерж. монорельса	Балки подкрановые	Рабочие площадки зданий	Стойки рабочих площадок	Пожарные лестницы	Общая масса, т	Масса потребности в металле по кварталам (заполняется изготовителем, т): I	II	III	IV	Заполняется ВЦ
									Код элемента конструкции										
1	2	3	4	5	6	7	8	9	526235	526121	526233	526233	526243						
Балки двутавровые для монорельсов ГОСТ 19425-74	ГОСТ 380-71 ВСТ3ГПС5	I 24м			3912					3,56				3,56					
	Итого			1236						3,56				3,56					
Балки двутавровые для монорельсов ТУ14-2-427-80	ГОСТ 380-71 ВСТ3ГПС5	I 30м			2489					1,81				1,81					
		I 36м			2488					2,09				2,09					
	Итого			1236						3,90				3,90					
Всего профиля				1236						7,46				7,46					
Сталь горячекатаная. Швеллеры по ГОСТ 8240-72	ГОСТ 380-71 ВСТ3КП2	С12			2615						2,63	4,30		6,93					
	Итого			1124							2,63	4,30		6,93					
	ГОСТ 380-71 ВСТ3ПС6	С24			2627						1,59			1,59					
		С30			2631						0,96			0,96					
	Итого			1230							2,55			2,55					
	ТУ14-1-3023-80 ВСТ3ПС6-1	С16			2618						2,53	6,59		9,12					
		С20			2623						6,21			6,21					
	Итого			1230							8,74	6,59		15,33					
Всего профиля				1124/1230							2,63/11,29	4,30/6,59		6,93/17,88					
Швеллеры стальные гнутые равнополочные по ГОСТ 8278-83	ГОСТ 16523-70 4-IV-ВСТ3КП	С60х50х3								0,11				0,11					
		С60х32х3			7418					0,45				0,45					
	Итого			1123						0,56				0,56					
Всего профиля				1123						1,12				1,12					
Листы стальные с ромбическим и чечевичным рифлением ГОСТ 8568-77	ГОСТ 380-71 ВСТ3КП2	Ромб. S=4			7152						3,53			3,53					
	Итого			1122							3,53			3,53					
Всего профиля				1122							3,53			3,53					
Сталь круглая ГОСТ 2590-71	ГОСТ 380-71 ВСТ3КП2	ф18											0,25	0,25					
	Итого			1124									0,25	0,25					
Всего профиля				1124									0,25	0,25					

Условные обозначения

1/2 — 1 - марка стали 1124; 2 - марка стали 1230

Т.П. 901-3-267.89 КМ

Привязан

Инв. № подл. | Подпись и дата | Взам. инв. №

Инж. Зкат	Калмыкова	
Провер.	Стронгин	
Зав. гр.	Стронгин	
Н. контр.	Левина	
Нач. отд.	Пивоман	

Главный корпус для станции очистки воды поверхностных источников мутностью до 120 мг/л производительностью 20.0 тыс. м³/сутки

Стадия	Лист	Листов
Р	2	

Общие данные. Техническая спецификация металла (начало)

ЦНИИЭП инженерного оборудования г. Москва

Копировал: Хюппенен Формат А2

Альбом 3

Техническая спецификация металла (Окончание)

Вид профиля и гост, ту	Марка металла и гост ту	Обозначение и размер профиля, мм		Код: Марка металла	Код: Вид профиля	Код: Размер профиля	Количество, шт.	Длина, мм	Масса металла по элементам конструкции, т: Монорельс, пути и балки для поддерж. монорельса	Балки подкрановые	Рабочие площадки зданий	Стойки рабочих площадок	Пожарные лестницы	Общая масса, т	Масса потребности в металле по кварталам (заполняется изготовителем, т): I	II	III	IV	Заполняется ВЦ
									Код элемента конструкции										
1	2	3	4	5	6	7	8	9	526235	526121	526233	526233	526243						
Сталь прокатная угловая равнополочная по гост 8509-86	гост 380-71 Вст 3 кп 2	L 50x5			2120					0,10	0,47			0,57					
		L 63x5			2120					0,27				0,27					
	Итого			1124						0,37	0,47			0,84					
	гост 380-71 Вст 3 пс 6	L 75x6			2120								0,38	0,38					
	Итого			1230									0,38	0,38					
	ТУ14-1-3023-80 Вст 3 пс 6-1	L 90x7									0,37	0,39		0,76					
		L 100x7							0,01	0,06				0,07					
		L 125x7									0,08			0,08					
	Итого			1230					0,01	0,06	0,45	0,39		0,91					
Всего профиля				1124/1230					0,01	0,37/0,06	0,47/0,45	0,39	0,38	0,84/1,29					
Прокат листовой горячекатаный по гост 19903-74	гост 380-71 Вст 3 кп 2	S=6			7115					0,09				0,09					
		S=8			7115					0,37	0,08	0,54	0,01	1,0					
		S=4									0,03								
	Итого			1124						0,46	0,11	0,54	0,01	1,09					
	ТУ14-1-3023-80 Вст 3 пс 6-1	S=10			7115				0,02	0,13		0,54	0,01	0,70					
		S=14			7115					0,70				0,70					
	Итого			1230					0,02	0,83		0,54	0,01	1,40					
Всего профиля				112[illegible]/1230					0,02	0,46/0,83	0,11	0,54/0,54	0,01/0,01	1,12/1,40					
Сталь горячекатаная. Балки двутавровые гост 8239-72	ТУ14-1-3023-80 Вст 3 сп 5-1	I 20			2407				0,36					0,36					
	Итого			1446					0,36					0,36					
Всего профиля				1446					0,36					0,36					
Двутавры стальные горячекатаные с параллельными гранями полок гост 26020-83	ТУ14-1-3023-80 Вст 3 пс 6-1	I 26 Б1			2813				0,60					0,60					
	Итого			1230					0,60					0,60					
Всего профиля				1230					0,60					0,60					
Общая масса									0,99	10,30	18,48	12,36	0,65	42,78					

Т.П. 901-3-267.89 КМ

ПРИВЯЗАН

ИНВ. №

ИНЖ. 3 К.	КАЛМЫКОВ	
ПРОВЕР.	СТРОНГИН	
ЗАВ. ГР.	СТРОНГИН	
Н. КОНТР.	ЛЕВИНА	
НАЧ. ОТД.	ПИСЬМАН	

ГЛАВНЫЙ КОРПУС ДЛЯ СТАНЦИИ ОЧИСТКИ ВОДЫ ПОВЕРХНОСТНЫХ ИСТОЧНИКОВ МУТНОСТЬЮ ДО 120 МГ/Л ПРОИЗВОДИТЕЛЬНОСТЬЮ 20 ОТЫС. М³/СУТ

ОБЩИЕ ДАННЫЕ. ТЕХНИЧЕСКАЯ СПЕЦИФИКАЦИЯ МЕТАЛЛА (ОКОНЧАНИЕ)

СТАДИЯ	ЛИСТ	ЛИСТОВ
Р	3	

ЦНИИЭП ИНЖЕНЕРНОГО ОБОРУДОВАНИЯ г. МОСКВА

КОПИРОВАЛ: ХИРПЕНЕН

Альбом 3

Вид профиля и ГОСТ, ТУ	Марка металла и ГОСТ	Обозначение и размер профиля мм	№ п.п.	Код: Марка металла	Код: Вид профиля	Код: Размер профиля	Количество, шт.	Длина, мм	Масса металла по элементам конструкций, т: Лестницы	Площадки	Ограждения	Стремянки	Общая масса, т	Масса потребности в металле по кварталам (заполняется изготовителем), т: I	II	III	IV	Заполняется ВЦ
									Код элемента конструкции									
1	2	3	4	5	6	7	8	9	566242	526243	526244	566242						
Сталь холоднотянутая швеллером ГОСТ 8278-83	Вст3кп2 ГОСТ 380-71*	С180х50х4	1						1,21	6,03			7,24					
		С180х50х4	2							3,79			3,79					
	Итого		3	11240	73007				1,21	9,82								
Сталь холоднотянутая ГОСТ 13771-74	Вст3пс6 ГОСТ 380-71*	L80х6	4															
	Итого		5	11230	75116													
Сталь холоднотянутая ГОСТ 8281-80	Вст3кп2 ГОСТ 380-71*	С50х40х12х2,5	6								3,02		3,02					
		С50х40х3	7								0,04		0,04					
	Итого		8	11240	74002						3,06		3,06					
Сталь холоднотянутая ЧМТУ 2-130-70	Вст3кп2 ГОСТ 380-71	С50х30х25х3	9								1,78		1,78					
	Итого		10	11240							1,78		1,78					
Сталь прокатная угловая равнополочная ГОСТ 8509-72	Вст3кп2 ГОСТ 380-71	L25х3	11								0,59		0,59					
		L75х6	12							1,60			1,60					
		L50х5	13						0,19				0,19					
		L56х5	14															
		L63х5	15															
		L80х5	16									1,25	1,25					
	Итого		17	11240	21113				0,19	1,60	0,59	1,25	3,63					
Сталь полосовая ГОСТ 103-76	Вст3кп2 ГОСТ 380-71*	S1,9÷3,9	18						0,51	9,07			9,58					
		S4	19						0,12	0,73		0,04	0,89					
	Итого		20	11240	13110				0,63	9,80		0,04	10,47					
Сталь круглая ГОСТ 2590-71	Вст3кп2 ГОСТ 380-71*	Ф18	21									0,18	0,18					
	Итого		22	11240	11118							0,18	0,18					
Всего металла	Масса		23						2,03	21,22	5,43	1,47	30,15					
Масса поставки элементов по кварталам (заполняется заказчиком)	I		24															
	II		25															
	III		26															
	IV		27															

Т.П. 901-3- КМ

Привязан

Инв. №

Провер.	Стронгин	
Инж.3к.	Калмыкова	
Зав.гр.	Стронгин	
Н.контр.	Левина	
Нач.отд.	Письман	

Главный корпус для станции очистки воды поверхностных источников мутностью до 120 мг/л производительностью 20,0 тыс. м³/сут.

Общие данные. Техническая спецификация металла на типовые конструкции

Стадия	Лист	Листов
Р	4	

ЦНИИЭП инженерного оборудования г. Москва

Инв. № подл. | Подпись и дата | Взам. инв. №

Наименование конструкций по номенклатуре прейскуранта N-01-09	Позиции по прейскуранту N01-09	N. п.п	Код конструкций	Масса конструкций, т: Всего стали повышенной и высокой прочности	По видам профилей стали: Балки и швеллеры	Крупносортная сталь	Среднесортная сталь	Мелкосортная сталь	Толстолистовая сталь	Универсальная сталь	Тонколистовая сталь	Гнутые и гнутосварные	Трубы	Прочие	Всего	Количество, шт	Серия типовых конструкций
1	2	3	4	5	6	7	8	9	10	11	12	13	14	15	16	17	
Стойки рабочих площадок	696	1	526391		11,22	0,40			1,11						12,86		
Балки рабочих площадок и покрытие	689	2	526391		14,34	0,95			3,75						19,23		
Подкрановые пути: прямые звенья	18	3	526235		8,34	0,44			1,33						10,21		
Подкрановые пути: криволинейные звенья	19	4	526235														
Балки для поддержания монорельсов	24	5	526235		0,99	0,01			0,02						1,03		
Лестницы	698	6	526241		1,25	1,49		0,19	0,17		0,50				3,64		1.450.3-3 вып. 1÷7
Площадки	696	7	526241		10,12	1,65			0,75		9,34				22,08		
Ограждения	705	8	526241			4,99		0,61							5,66		
Пожарные лестницы		9				0,39		0,26	0,02						0,68		
Всего		10			46,26	10,32		1,06	7,15		9,84				75,38		

Т.П. 901-3-267.89 КМ

Привязан

Инв. №

Провер.	Стронгин	
Инж.3к.	Калмыкова	
Зав.гр.	Стронгин	
Н.контр.	Левина	
Нач.отд.	Письман	

Главный корпус для станции очистки воды поверхностных источников мутностью до 120 мг/л производительностью 20,0 тыс. м³/сут.

Ведомость металлоконструкций по видам профилей

Стадия	Лист	Листов
Р	5	

ЦНИИЭП инженерного оборудования г. Москва

Копировал: Хюппенен

Формат А2

Альбом 3

Схема расположения балок на отм. 0.000,-1.200

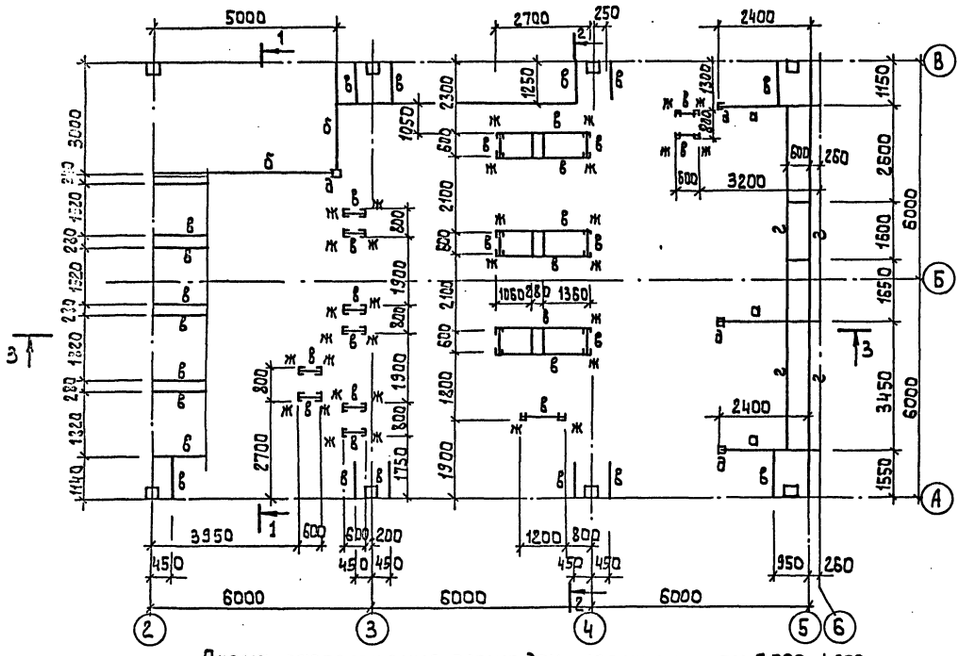

Схема расположения площадок, лестниц на отм. 0.000,-1.200

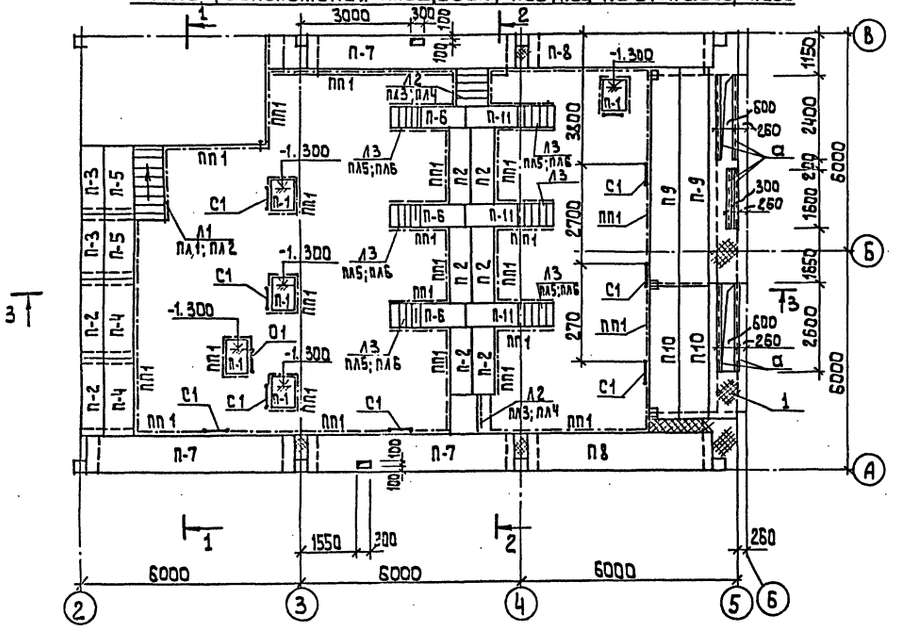

Спецификация элементов к схеме расположения площадок, лестниц.

Марка поз.	Обозначение	Наименование	Кол. шт.	Масса кг.	Примеч.
П-1	1.450.3-3.1 2.1.1.0.0	ПМХШ 9.6	5	31.3	
П-2	-12	ПМХШ 21.6	8	66.4	
П-3	-09	ПМХШ 28.6	2	57.9	
П-4	-13	ПМХШ 21.8	2	76.9	
П-5	-10	ПМХШ 18.8	2	67.1	
П-6	-03	ПМХШ 12.6	3	39.8	
П-7	-38	ПМХШ 60.10	3	234.3	
П-8	-35	ПМХШ 54.10	2	211.4	
П-9	-37	ПМХШ 60.8	2	207.8	
П-10	-22	ПМХШ 36.8	2	126.7	
П-11	-06	ПМХШ 15.6	3	48.4	
Л1	1.450.3-3.1 1.2.1.0.0 - 07	МЛХШ 60-24.8	1	76.2	
Л2	-04	МЛХШ 45-12.8	2	50.9	
Л3	-02	МЛХШ 60-12.6	6	34.9	
С1	1.450.3-3.1 3.1.0.1.0	СХ 22	9	37.6	
ПЛ1	1.450.3.3.1 4.1.1.1.0 - 02	ОГл МЛХ 60-10.24	1	11.1	
ПЛ2	-11	ОГп МЛХ 60-10.24	1	11.1	
ПЛ3	1.450.3-3.1 4.1.1.1.0	ОГл МЛХ 45-10.12	2	7.5	
ПЛ4	-06	ОГп МЛХ 45-10.12	2	7.5	
ПЛ5	1.450.3.3.1 4.1.2.1.0	ОГл МЛХ 60-10.12	6	6.0	
ПЛ6	-09	ОГп МЛХ 60-10.12	6	6.0	
ПП1	1.450.3-3.1 5.1.0.1.0	ОГп МХЭб-10.9	81	10.5	
1		Лист ромб К-ПУ-4.0 БСГ 3кг 2 ГОСТ 8568-77			

Ведомость элементов

Марка поз.	Сечение			Опорные усилия			Группа констр.	Марка металла	Примеч.
	Эскиз.	Поз.	Состав	M кн м	N кн	Q кн			
а	Балка [		[20						
б	Балка [		[24						
в	Балка [		[12						
г	Балка [		[16						
д	Стойка [ ]		2[16						
ж	Стойка [		[12						
и	Балка L		L90×7						

т.п. 901-3 -КМ

Привязан:

Инв. №

Провер.	Стронгин	
Инж.	Базанов.	
Зав. гр.	Стронгин	
Н. контр.	Левина	
Нач. отд.	Письман	

Главный корпус для станции очистки воды поверхностных источников мутностью до 120 кг/л, производительностью 20 тыс. м³/сутки

Схемы расположения балок площадок, лестниц на отм. -1.200

Стадия | Лист | Листов

Р | Б

ЦНИИЭП инженерного оборудования г. Москва

Инв. № подл. 1102-89 | Подпись и дата | Взам. инв. № | Отдел ВГ | Новик

Копировал: Лаешикова

Формат: А2

Альбом 3

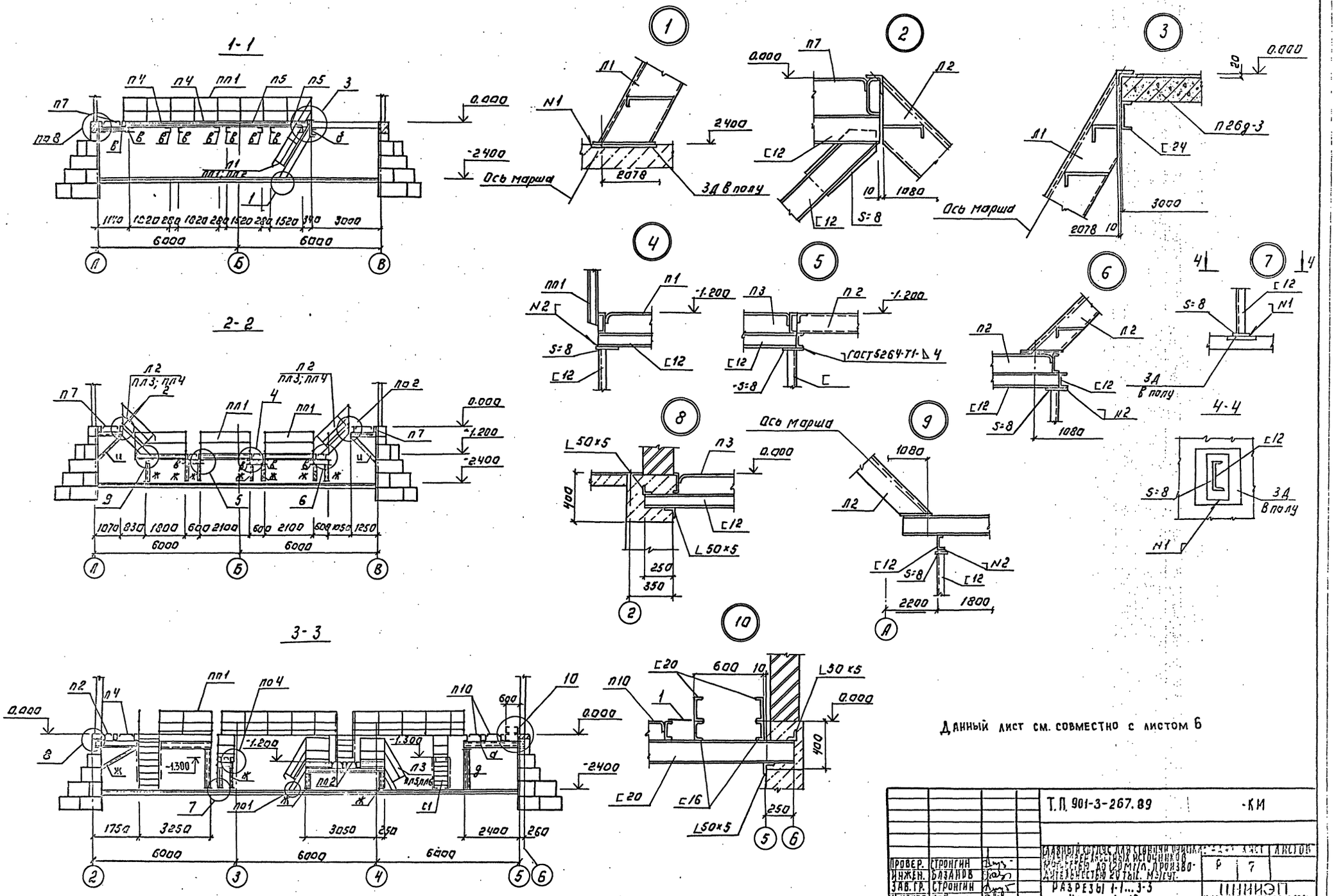

Данный лист см. совместно с листом 6

			Т.П. 901-3-267.89	-КМ
			Главный корпус для стоянки пристава. Мастерская ремонтных источников. Мощностью до 120 м/с. Производительностью 20 тыс. м³/сут.	Лист 7 / Листов
Провер.	Стронгин		Разрезы 1-1...3-3	ЦНИИЭП инженерного оборудования г. Москва
Инжен.	Базанов		Узлы 1...10	
Зав.гр.	Стронгин			
Н.контр.	Лебина			
Нач.отд.	Письман			

Копировал: Логинова

Формат: А2

Альбом 3

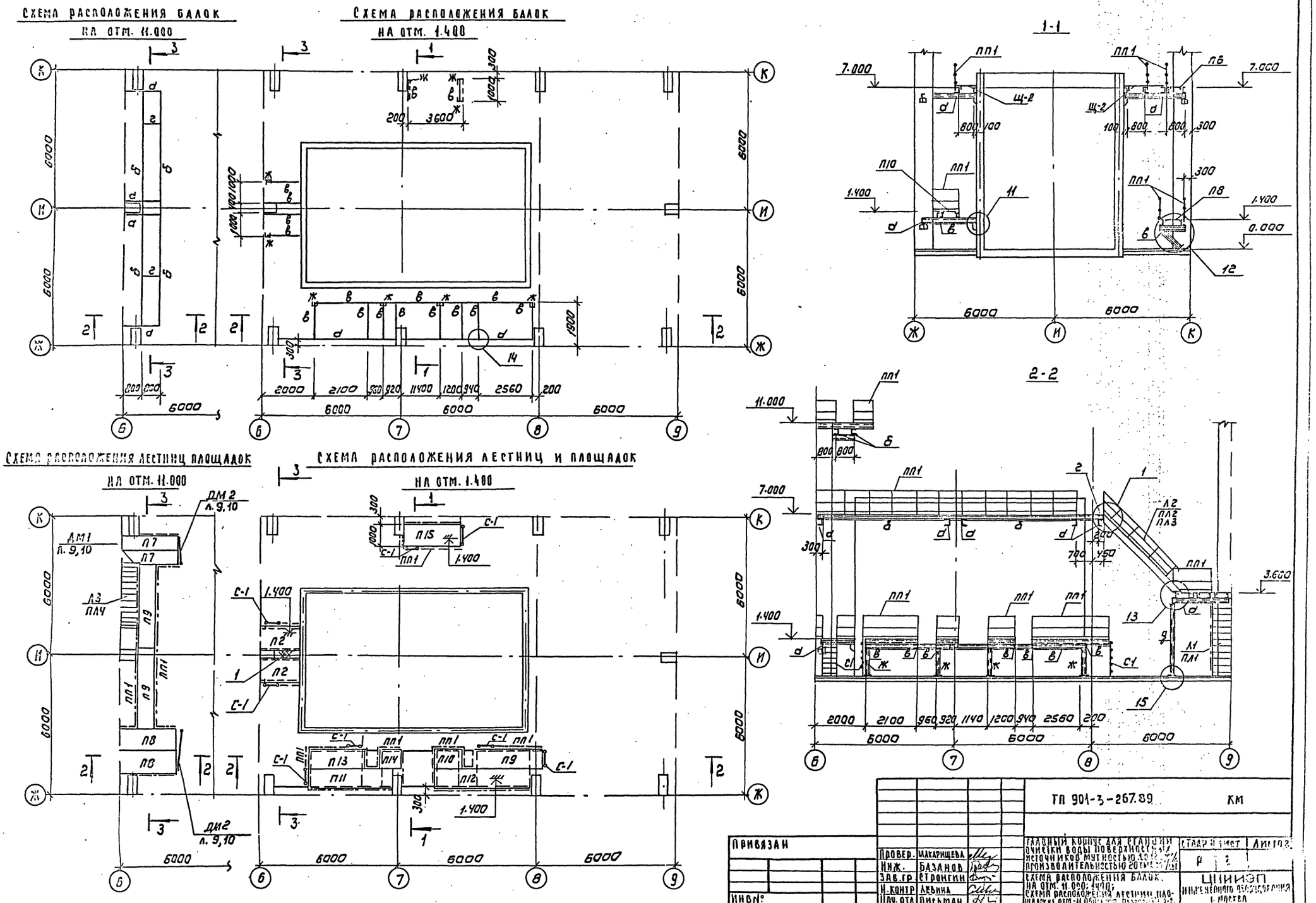

ПРИВЯЗАН	Провер.	Макарищева	ТП 901-3-267.89	КМ
	Инж.	Базанов	Главный корпус для станции очистки воды поверхностных источников мутностью до 12 мг/л производительностью 20 тыс. м³/сут	Стадия Р	Листов
	Зав. гр.	Стронгин	Схема расположения балок на отм. 11.000; 1.400; Схема расположения лестниц площадок на отм. 11.000	ЦНИИЭП инженерного оборудования г. Москва
ИНВ №	Н. контр.	Левина		
	Нач. отд.	Письман		

Копировал: Коршунова

Формат А2

Инв. № подл. | Подпись и дата | Взам. инв. № | Отдел ВТ | Подпись

Схема расположения балок на отм. 7.000; 3.600.

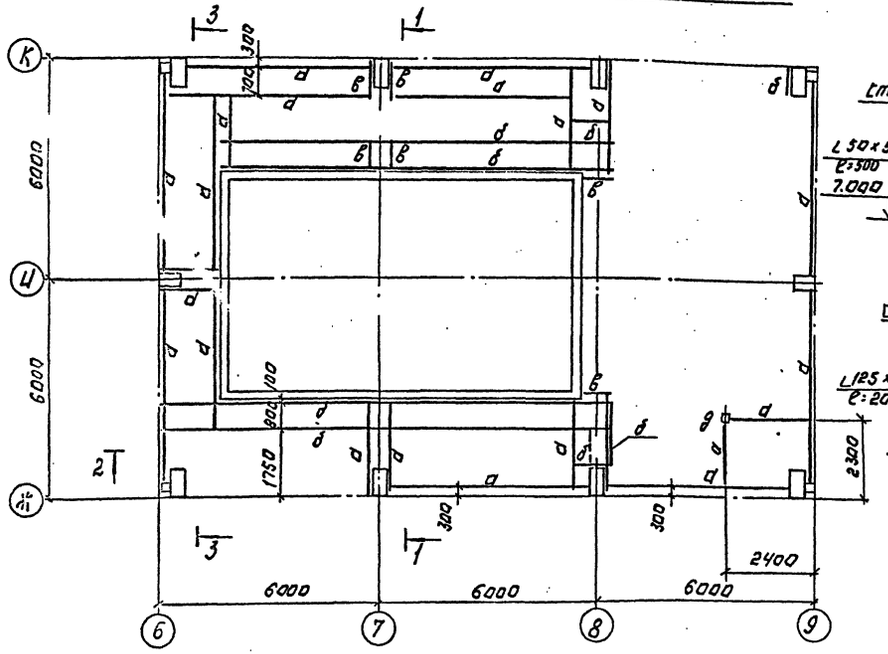

Схема расположения лестниц и площадок на отм. 7.000, 3.600.

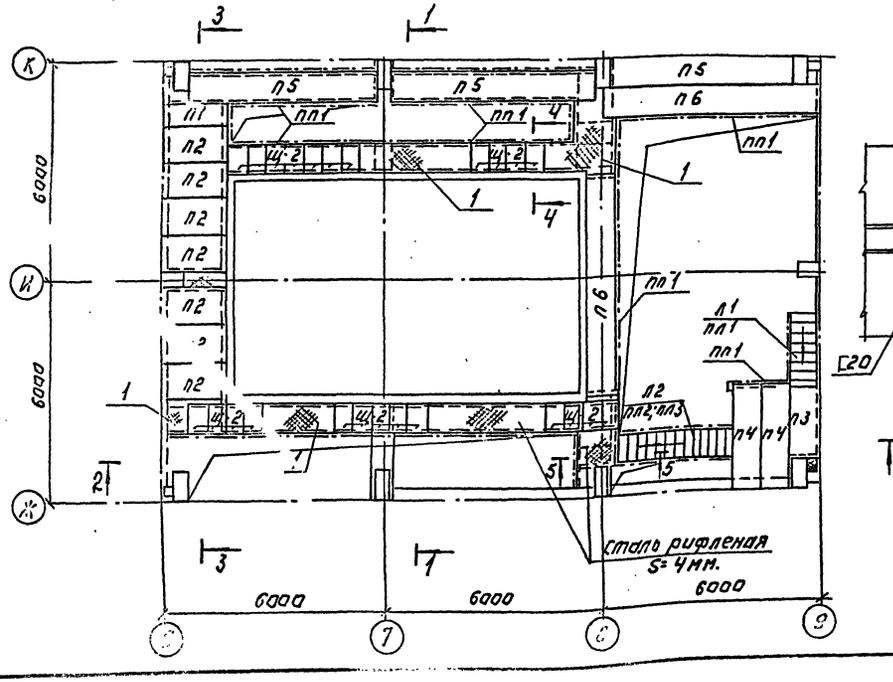

Ч-Ч

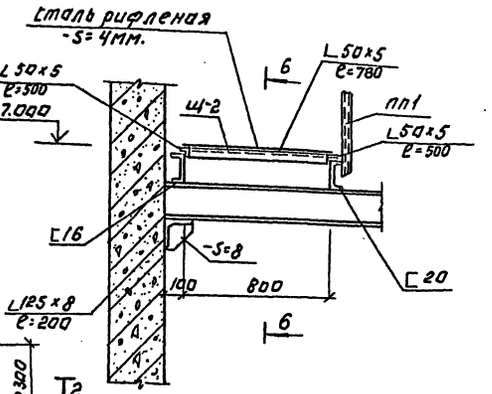

6-6

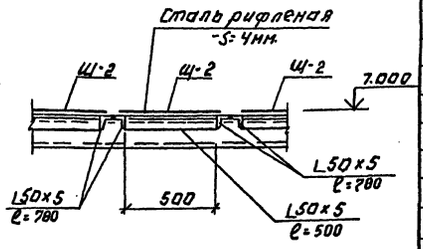

5-5

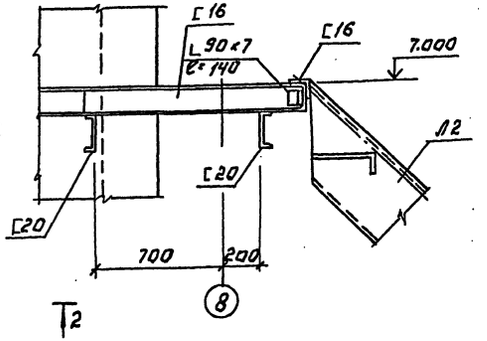

Спецификация элементов к схеме расположения лестниц и площадок

Марка поз.	Обозначение	Наименование	Кол. шт.	Масса кг	Примеч.
П1	1.450.3-3.1 2.1.1.0.0-04	МНХШ 15.6	1	48.4	
П2	—08	ПМХШ 15.10	7	64.4	
П3	—07	ПМХШ 15.8	1	56.4	
П4	—16	ПМХШ 24.8	2	86.7	
П5	—31	ПМХШ 54.8	2	187.3	
П6	—40	ПМХШ 60.8	2	207.8	
П7	—15	ПМХШ 24.6	2	75.0	
П8	—17	ПМХШ 24.10	1	98.4	
П9	—22	ПМХШ 36.8	2	126.7	
П10	—04	ПМХШ 12.8	1	46.6	
П11	—25	ПМХШ 42.8	1	172	
П12	—28	ПМХШ 48.8	1	167.7	
П13	—13	ПМХШ 21.8	1	76.9	
П14	—01	ПМХШ 9.8	1	36.8	
П15	—23	ПМХШ 36.10	1	143.4	
ПЛ1	1.450.3-3.1 5.1.0.1.0	ОГПМХ ЭВ-10.9	97	10.5	
Л1	1.450.3-3.1 1.1.1.0.0—10	МАХШ 60-36.8	1	114.8	
Л2	1.450.3-3.1 1.1.1.0.0—16	МЛХШ 45-36.8	1	151.2	
Л3	1.450.3-3.1 1.2.1.0.0—13	МЛХШ 60-42.8	1	134.0	
С1	1.450.3-3.1 3.1.0.1.0	СХ 2.2	8	37.6	
ПЛ4	1.450.3-3.1 4.1.2.1.0—14	ОГЛМЛХ 60×10.42	1	20.7	
ПЛ1	1.450.3-3.1 4.1.2.1.0—04	ОГЛМЛХ 60.10.36	1	17.5	
ПЛ2	1.450.3-3.1 4.1.1.1.0—10	ОГП МЛХ 45.10.36	1	24.4	
ПЛ3	1.450.3-3.1 4.1.1.1.0—04	ОГЛМЛХ 45.10.36	1	24.4	
1		Листрам δ 4 ГОСТ 8560-71	—	424.2	
Ц-2	Лист	Щит Ц 2.	24	18.1	
Дм²/Дм²	лист 8.10	Дверь метал. Дм²/Дм²	1/2		

Ведомость элементов

Марка поз.	Сечение Эскиз	Поз.	Состав	Опорные усилия M кНм	N кН	Q кН		Марка стали	Примеч.
а	Балка [		[20						
б	Балка [		[16						
в	Балка [		[12						
г	Балка L		L 90×7						
д	Стойка []		2[16						
ж	Стойка [		[12						

Привязан:

Инв. №

Копировал: Логинова

Т.П. 901-3-267.89 КМ

Провер.	Строгин		
Инжен.	Базанов		
Зав.гр.	Строгин		
Н.контр.	Левина		
Нач.отд.			

Складской корпус с навесными стеллажами для хранения 40 120 м³/ч. производительностью 200 тыс. м³/сут.

Схема расположения балок, лестниц, площадок на отм. 7.000; 3.600.

Стадия	Лист	Листов
Р	9	

ЦНИИЭП инженерного оборудования

Инв. № подл. | Подпись и дата | Взам. инв. №

Формат А2

Альбом 3

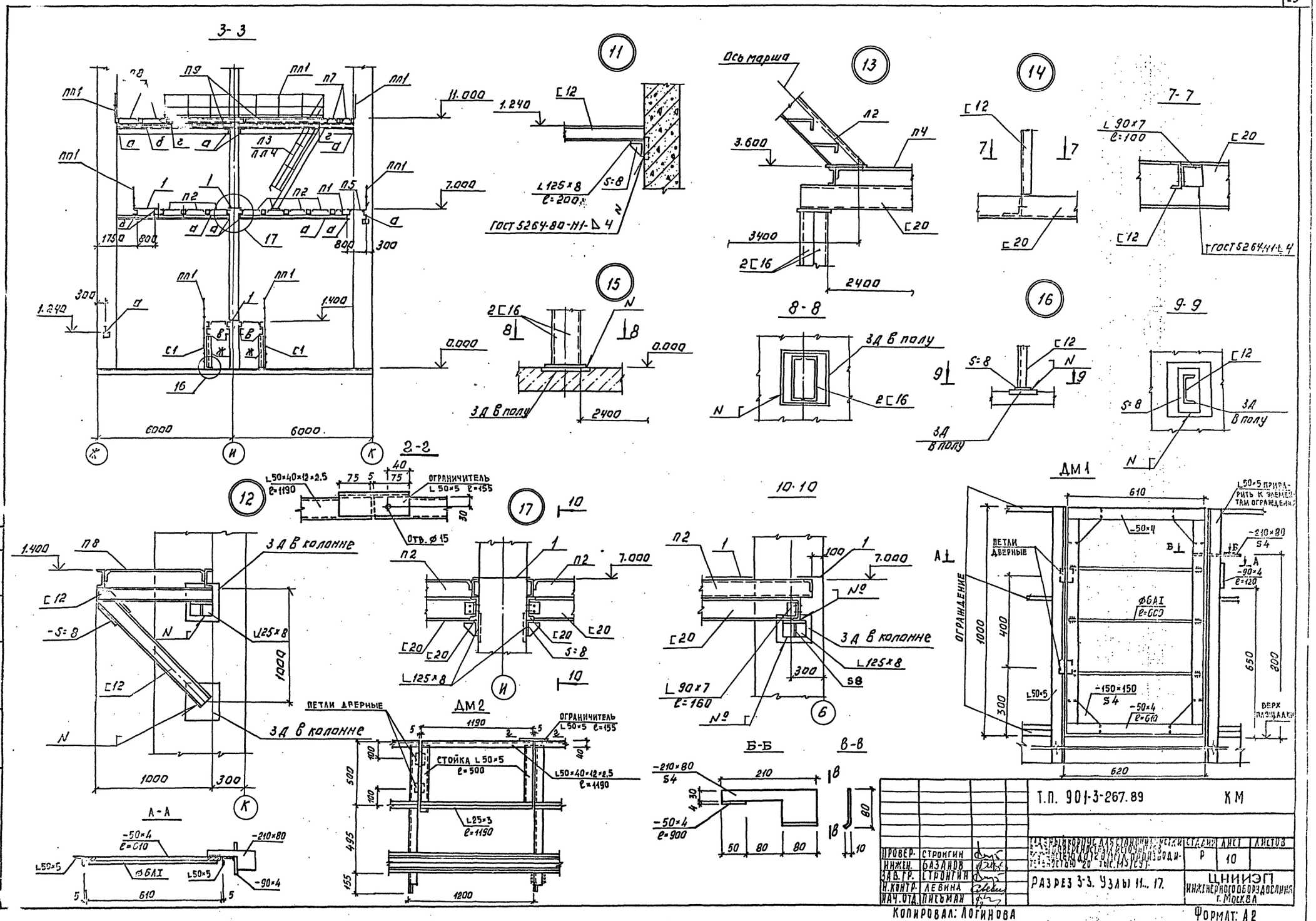
3-3
11
13
14
7-7
15
8-8
16
9-9
2-2
12
17
10-10
ДМ1
ДМ2
А-А
Б-Б
В-В
Ось марша
ГОСТ 5264-80-Н1-Δ4
ГОСТ 5264-Н1-Δ4
3Д в полу
3Д в колонне
ОГРАНИЧИТЕЛЬ L 50×5 ℓ=155
ПЕТЛИ ДВЕРНЫЕ
СТОЙКА L 50×5 ℓ=500
ОГРАНИЧИТЕЛЬ L 50×5 ℓ=155
ОГРАЖДЕНИЕ
ПЕТЛИ ДВЕРНЫЕ
ВЕРХ ПЛОЩАДКИ
Т.П. 901-3-267.89
КМ
ПРОВЕР. СТРОНГИН
ИНЖЕН. БАЗАНОВ
ЗАВ.ГР. СТРОНГИН
Н.КОНТР. ЛЕВИНА
НАЧ.ОТД. ПИСЬМАН
СТАДИЯ Р
ЛИСТ 10
ЛИСТОВ
РАЗРЕЗ 3-3. УЗЛЫ 11...17.
ЦНИИЭП ИНЖЕНЕРНОГО ОБОРУДОВАНИЯ г. МОСКВА
КОПИРОВАЛ: ЛОГИНОВА
ФОРМАТ: А2

Альбом 3

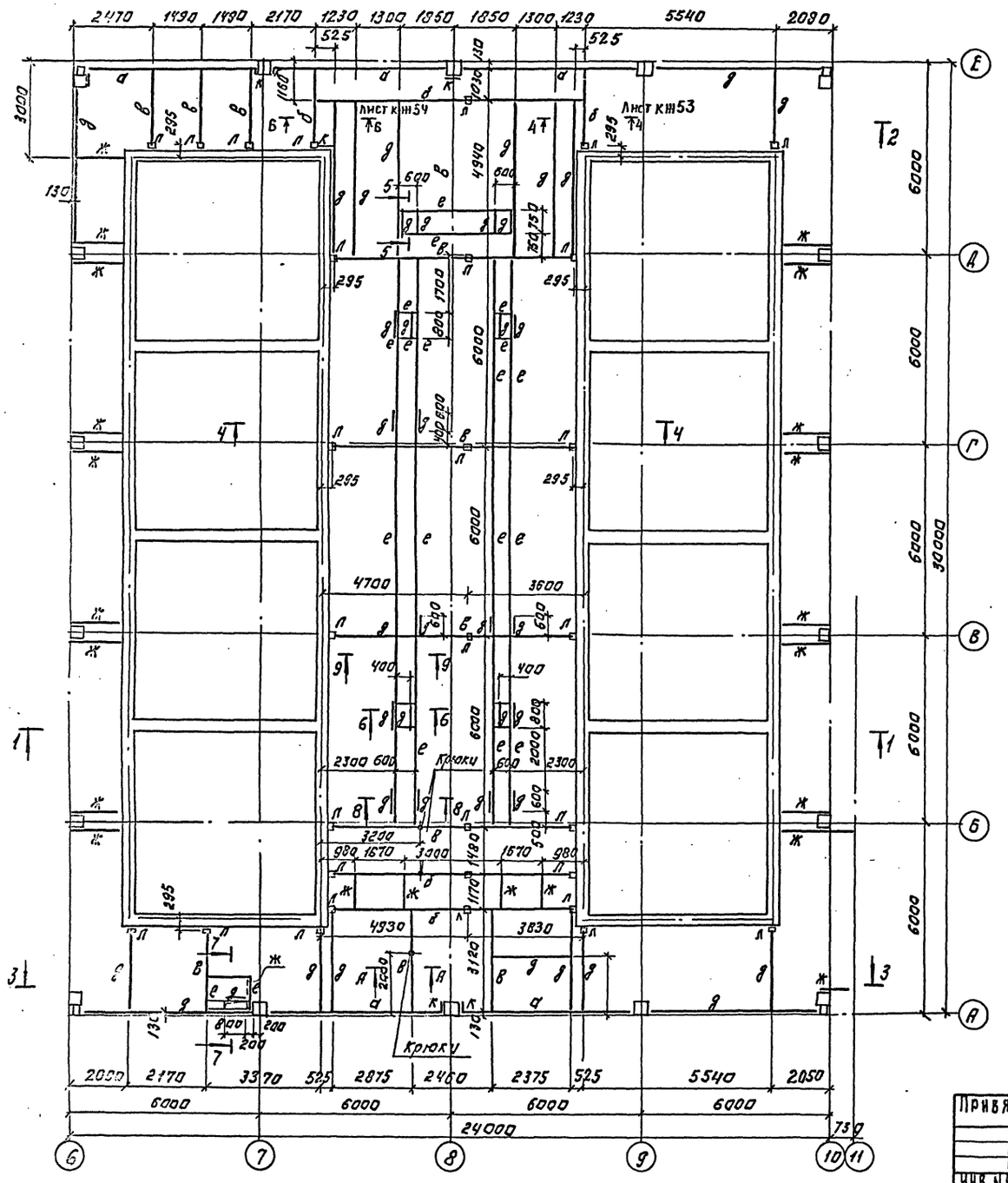

Спецификация элементов к схеме расположения площадок, лестниц, ограждений.

Марка поз.	Обозначение	Наименование	Кол. шт.	Масса кг	Примеч.
П1	1.450.3-3.1 2.1.1.00	ПМХШ 60.6	28	181.3	
П2	–37	ПМХШ 60.8	31	207.8	
П3	–07	ПМХШ 15.8	2	36.4	
П4	–18	ПМХШ 30.6	2	93.0	
П5	–17	ПМХШ 24.10	2	98.4	
П6	–08	ПМХШ 15.10	1	164.4	
П7	–34	ПМХШ 54.8	1	187.3	
П8	–35	ПМХШ 54.10	1	211.4	
П9	–22	ПМХШ 36.8	1	126.7	
П10	–01	ПМХШ 9.8	9	36.8	
П11	–28	ПМХШ 48.8	1	167.7	
П12	–04	ПМХШ 12.8	7	46.6	
П13	–13	ПМХШ 21.8	8	76.9	
Л1	1.450.3-3.1 111.0.0-10	МЛХШ 60·36.8	1	104.5	
Л2	-04	МЛХШ 45·12.8	2	50.9	
Л3	1.450.3-3.0 1.1.1.0.0	ПЛХШ 45·6.6.	15	22.0	
С1	1.450.3-3.1 3.1.0.10	СХ22	25	37.5	
ПЛ1	1.450.3-3.1 4.1.2.1.0-13	ОГПМЛХ 60·10.36	1	17.3	
ПЛ2	-04	ОГЛМЛХ 60·10.36	1	17.3	
ПЛ3	4.1.2.1.0	ОГЛМЛХ 45·10.12	2	7.5	
ПЛ4	–0.6	ОГПМЛХ 45·10.12	2	7.5	
ПП1	1.450.3-3.1 5.1.0.1.0	ОГПМХ 36·10.9	287	10.5	
Щ-1	Лист	Щит Щ-1	6	120.8	
1		Листрамб. К-ЛУ-4.0.ВСт3кп2 ГОСТ 23568-77		1500	

Т.П. 901-3-267.89 -КМ

Привязан:

Инв.№

Провер.	Строгин	
Инжен.	Базанов	
Зав.гр.	Строгин	
Н.контр.	Левина	
Нач.отд.	Пинельман	

Стальные конструкции одноэтажных производственных зданий с мостовыми кранами грузоподъемностью до 120 тс (г.п. 125 тс) и длиной пролета 30 м

Схемы расположения балок на отм. 3.600.

Стадия Р | Лист | Листов

ЦНИИПромзданий Госстроя СССР

Копировал: Логинова

Формат А2

Альбом 3 | Инв.№ подл. | Подпись и дата | Взам.инв.№ | Отд. 81 | Новик | 1982 г.

Альбом 3

Схема расположения лестниц, площадок на отм. 3.600

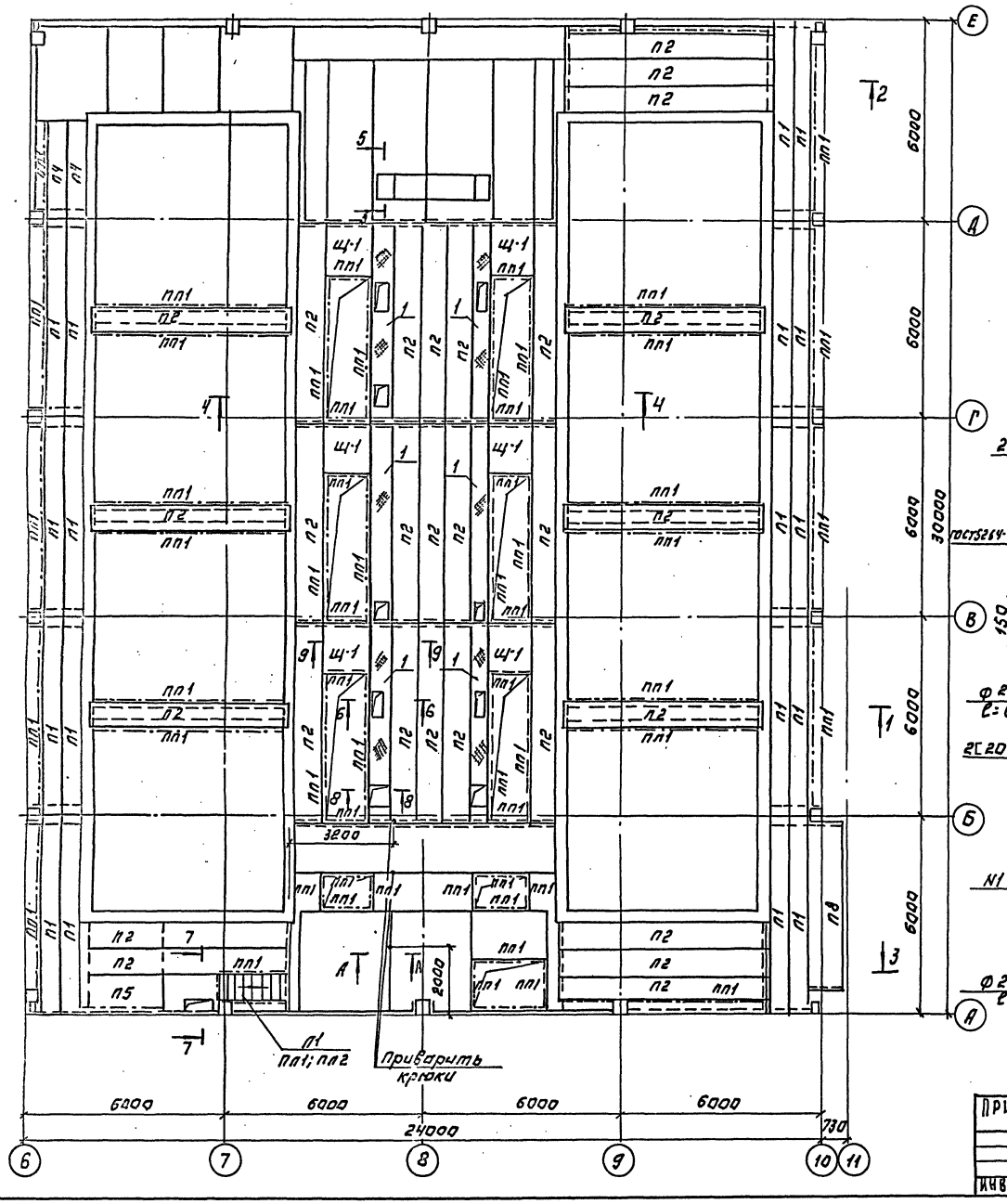

Схема расположения балок на отм. 4.200

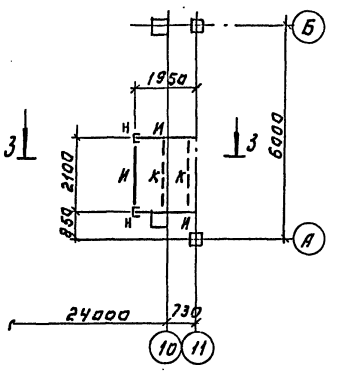

Схема расположения лестниц площадок на отм. 4.200

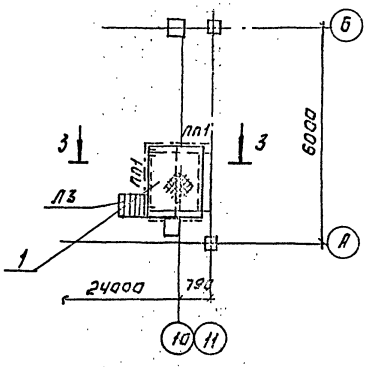

А-А

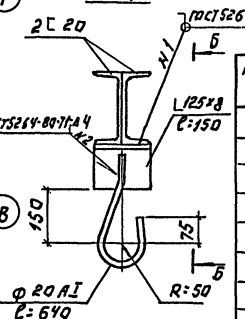

Б-Б

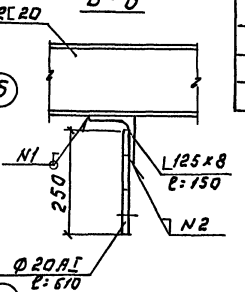

Ведомость элементов

Марка поз.	Сечение эскиз	Поз.	Состав	Опорные усилия M кНм	N кН	Q кН	Марка металла	Примеч.
а	Балка [		[30					
б	Балка][		2[24					
в	Балка][		2[20					
д	Балка [		[20					
е	Балка [		[16					
ж	Балка [		[12					
и	Балка [		[10					
к	Балка L		L 90х7					
л	Стойка []		2[16					
м	Стойка []		2[12					
н	Стойка [		[12					

Смотреть совместно с листами 11, 13, 14, 15, КЖ 53.

Т.П. 901-3-267.89 -КМ

Привязан:			
Инв. №	Провер.	Строгин	
	Инжен.	Базанов	
	Зав. гр.	Строгин	
	Н. контр.	Левина	
	Нач. отд.	Письман	

Здание и сооружение для очистки воды и обеззараживания источников питания производительностью 25 тыс. куб. м/сут

Схемы расположения лестниц и площадок на отм. 3.600 и 4.200

Стадия: Р | Листов: 1

ЦНИИЭП инженерного оборудования г. Москва

Копировал: Логинова

Формат: А2

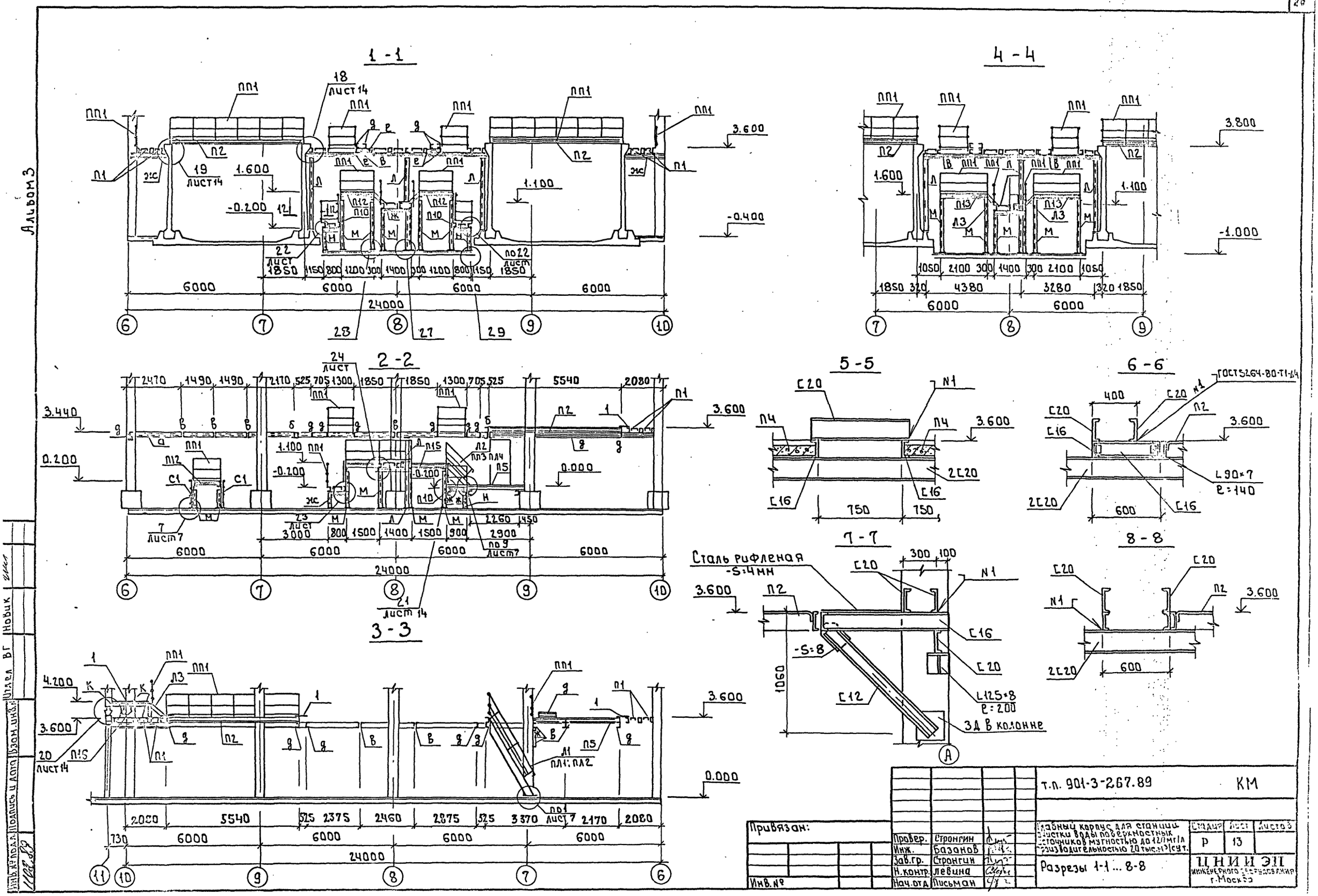
1 - 1
4 - 4
2 - 2
3 - 3
5 - 5
6 - 6
7 - 7
8 - 8
Сталь рифленая -S=4мм
3Д в колонне
L125×8 ℓ=200
L90×7 ℓ=140
ГОСТ5264-80-Т1-Д4
т.п. 901-3-267.89
КМ
Привязан:
Инв.№
Провер. Стронгин
Инж. Базанов
Зав.гр. Стронгин
Н.контр. Левина
Нач.отд. Письман
Стадия Р
Лист 13
Листов
Разрезы 1-1 ... 8-8
ЦНИИЭП инженерного оборудования г.Москва
Альбом 3
Подпись и дата
Взам.инв.№
Отдел ВГ
Новик

Альбом 3

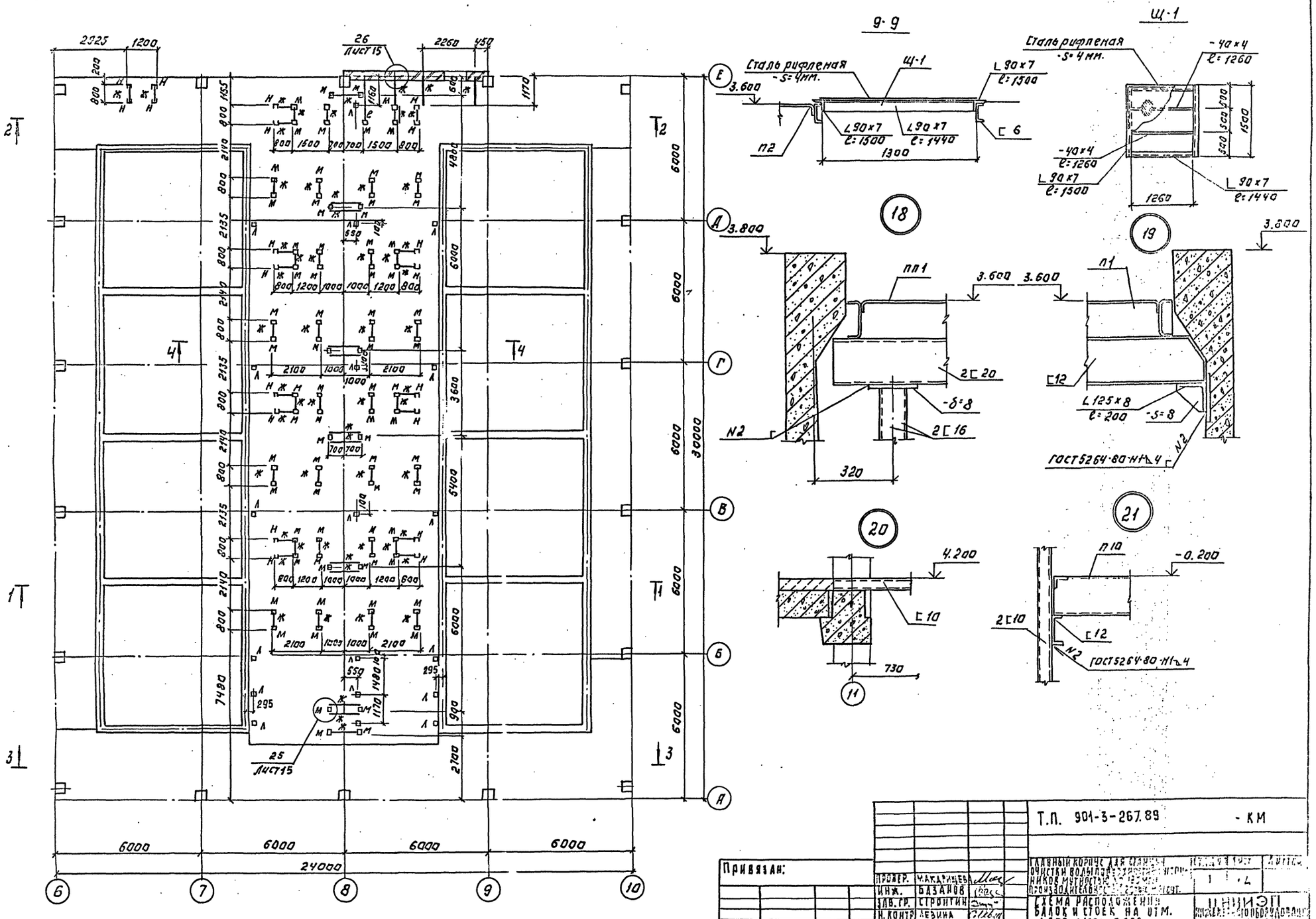

Т.П. 901-3-267.89 - КМ

Привязан:

Провер.	Макарищева	
Инж.	Базанов	
Зав. гр.	Строгин	
Н. контр.	Левина	
Нач. отд.		

Главный корпус для станции очистки волы [illegible] ников мутностью [illegible] производительностью [illegible]

Схема расположения балок и стоек на отм. 1.600; 1.100; -0.200.

Стадия | Лист | Листов: 1 | 4

ЦНИИЭП инженерного оборудования г. Москва

Инв. №

Копировал: Логинова

Формат А4

Инв. № подл. | Подпись и дата | Взам. инв. №

Отд. ВГ | Новик

Альбом 3

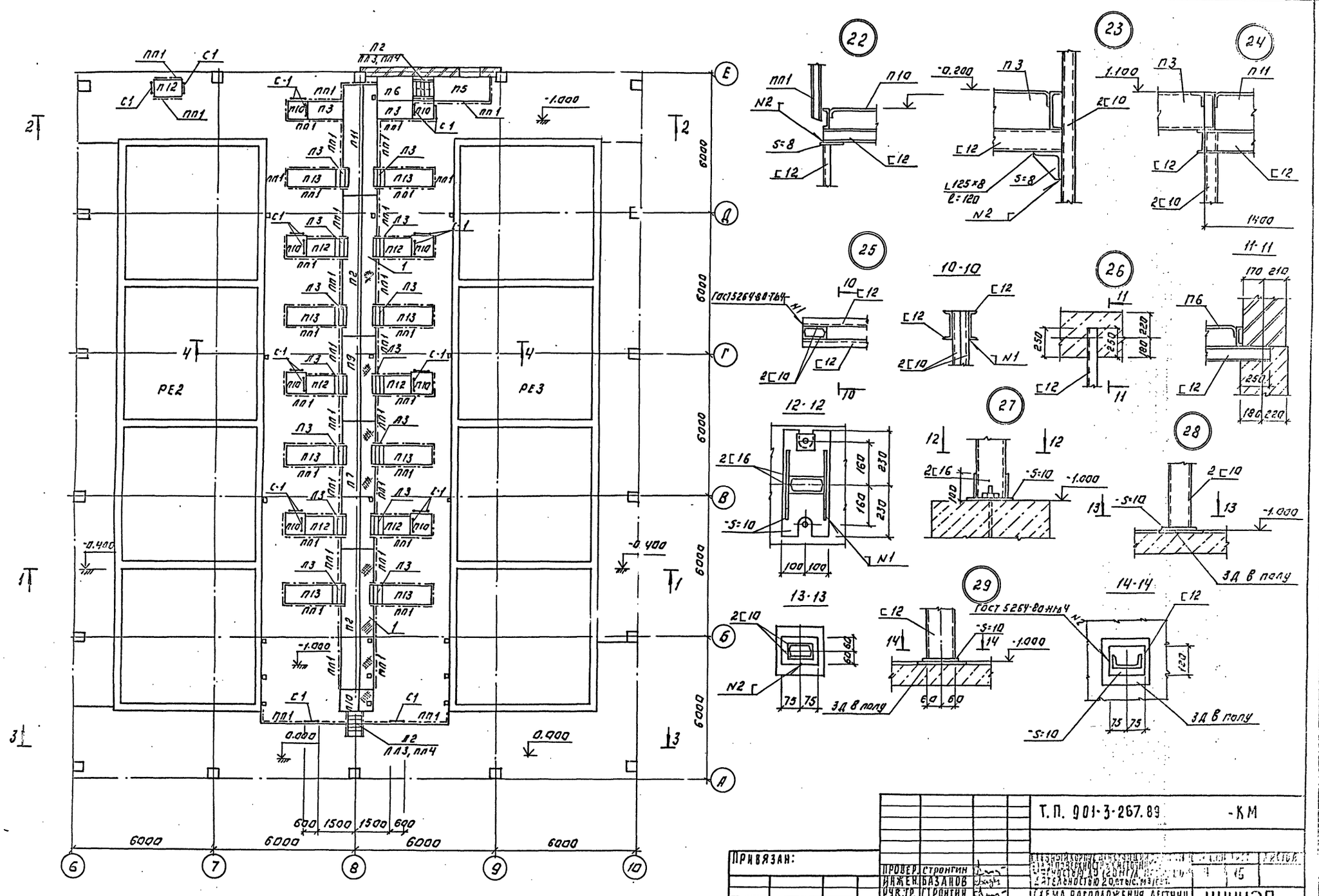

Т.П. 901-3-267.89			-КМ
ПРИВЯЗАН:			
ПРОВЕР.	СТРОНГИН		
ИНЖЕН.	БАЗАНОВ		
РУК.ГР.	СТРОНГИН		
Н.КОНТР.	ЛЕВИНА		
НАЧ.ОТД.	ПИСЬМАН		
ИНВ. №			

Схема расположения лестниц, площадок на отм. 1.000, 1.100, -0.200.

ЦНИИЭП инженерного оборудования г. Москва

Копировал: Логинова

Альбом 3

Схема расположения балок на отм. 0.000; 1,200.

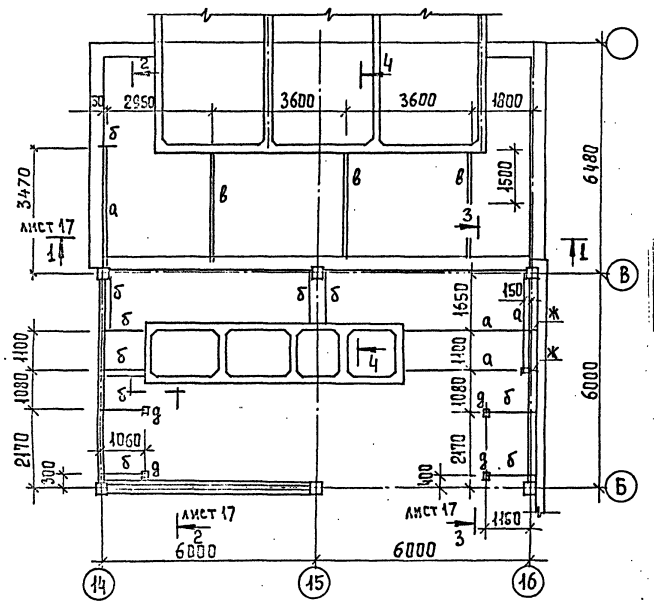

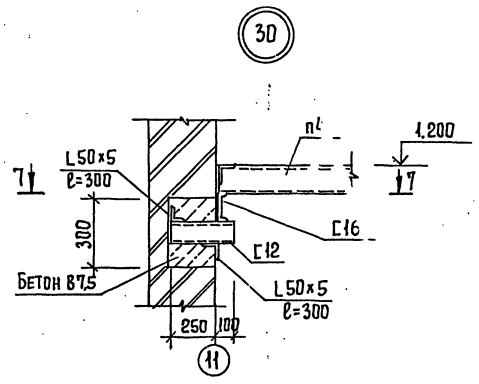

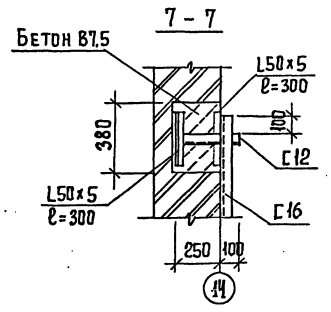

Схема расположения площадок и лестниц на отм. 0.000; 1.200

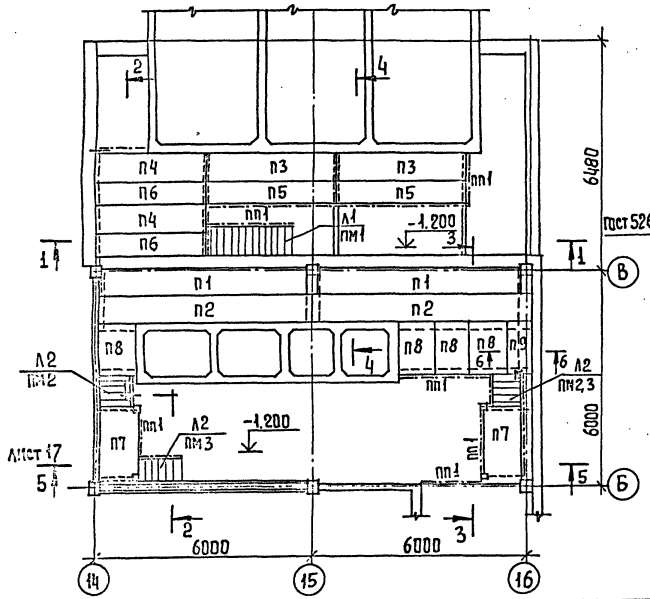

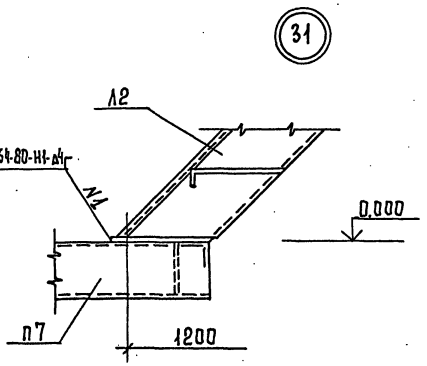

Спецификация элементов к схеме расположения площадок и лестниц

Марка поз.	Обозначение	Наименование	Кол. шт	Масса кг	Примеч.
П1	1.450.3-3.1 2.1.1.0.0.-40	ПМХШ 60.8	2	207,8	
П2	-36	ПМХШ 60.6	2	181,3	
П3	-22	ПМХШ 36.8	2	126,7	
П4	-19	ПМХШ 30.8	2	107,2	
П5	-21	ПМХШ 36.6	2	110,1	
П6	-18	ПМХШ 30.6	2	93,0	
П7	-14	ПМХШ 21.10	2	87,4	
П8	-08	ПМХШ 15.10	4	64,4	
П9	-06	ПМХШ 15.6	1	48,4	
Л1	1.450.3-3.1 1.1.1.0.0 -10	МЛХШ 45-24.8	1	101,1	
Л2	-04	МЛХШ 45-12.8	3	30,9	
ПМ1	1.450.3-3.1 4.1.1.1.0-02	ОГл МЛХ 45-10.24	1	19,8	
ПМ2	1.450.3-3.1 4.1.1.1.0	ОГл МЛХ 45-10.12	2	7,5	
ПМ3	-06	ОГп МЛХ 45-10.12	2	7,5	
ПП1	1.450.3-3.1 5.1.0.1.0	ОГп МХЭ$^{б}_{б}$ -10.9	13	10,5	

Ведомость элементов

Марка поз.	Сечение: Эскиз	Поз.	Состав	Опорные усилия: M кнм	N кн	Q кн	Группа констр.	Марка металла	Примеч.
а	Балка [		[16						
б	Балка [		[12						
в	Балка []		2[12						
д	Стойка []		2[12						
ж	Балка L		L90×7						

Т.П. 901-3-267.89 -КМ.

Привязан

Инв. №

Провер.	Макарищева	
Инж.	Базанов	
Зав. гр.	Стронгин	
Н. контр.	Левина	
Нач. отд.	Письман	

Главный корпус для станции очистки воды поверхностных источников мутностью до 1[illegible] мг/л, производительностью 20,0 тыс. м³/сут.

Схемы расположения балок, площадок, лестниц на отм. 0,000; 1.200 в осях 14...16; Б-В.

Лист | Листов

ЦНИИЭП инженерного оборудования г. Москва

Копировал Еремченко

Формат А2

Инв. № подл. | Подпись и дата | Взам. инв. № | Отдел БГ | Согласовано | Новик

Альбом 3

1 – 1

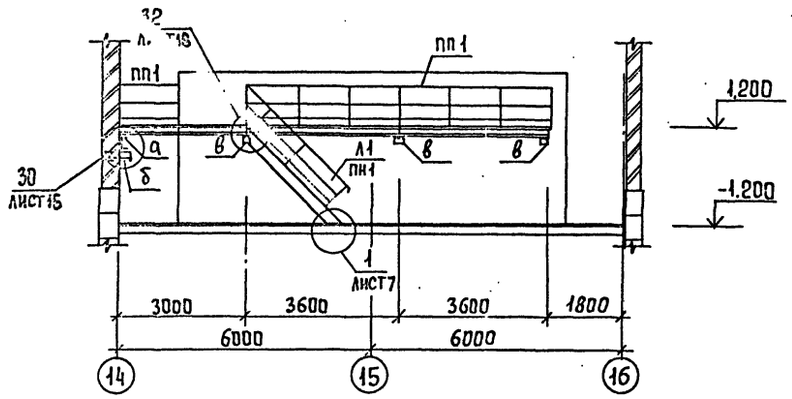

4 – 4

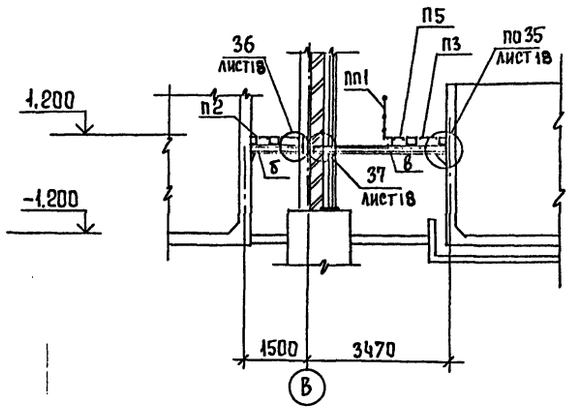

6 – 6

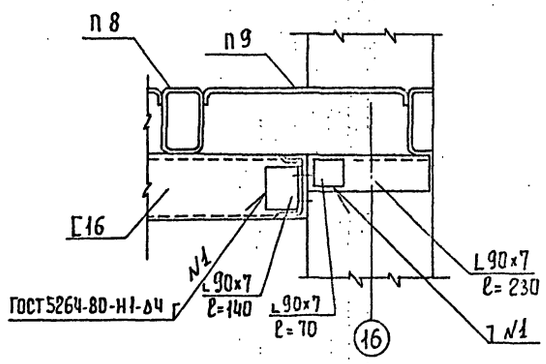

2 – 2

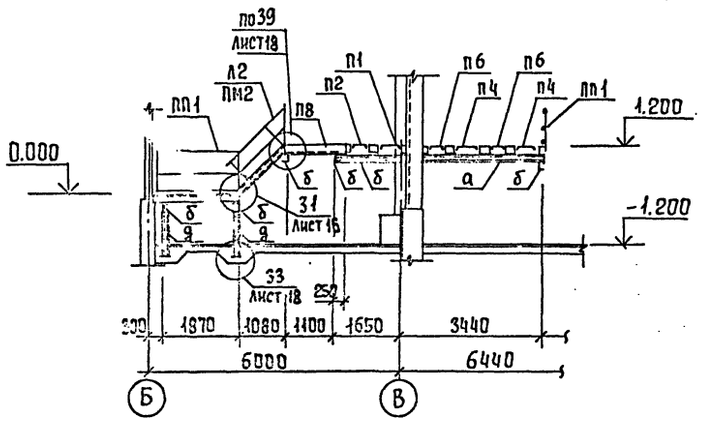

5 – 5

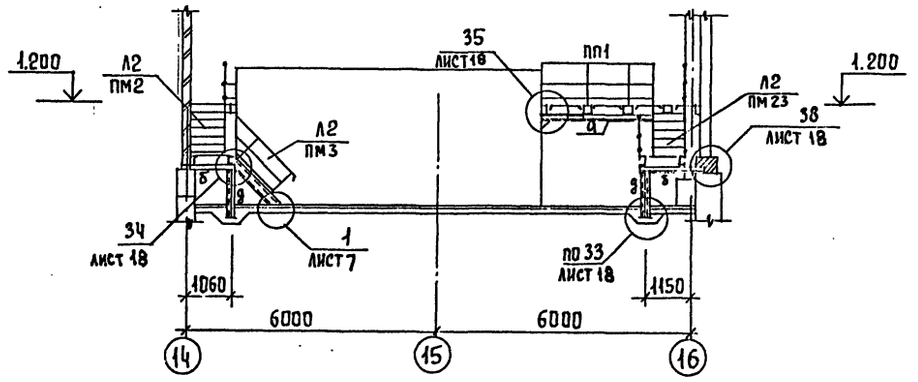

3 – 3

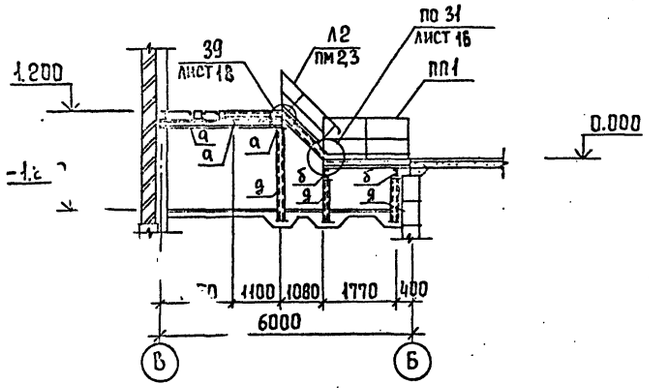

Инв. № подл. | Подпись и дата | Взам. инв. № | Отдел 8 Г | Шифр 1102-89

				Т.П. 901-3-267.89	- КМ
Привязан					
				Главный корпус для станции подготовки воды поверхностных источников мутностью до 120 мг/л, производительностью 20,0 тыс. м³/сут	Стадия: Р; Лист: 17; Листов:
Инв. №			Провер. Макарищев	Разрезы 1-1 ... 5-5	ЦНИИЭП инженерного оборудования г. Москва
			Инж. Базанов		
			Зав.гр. Строгин		
			Н. контр. Левика		
			Нач. отд. Письман		

Копировал Еремченко

Формат А2

Альбом 3

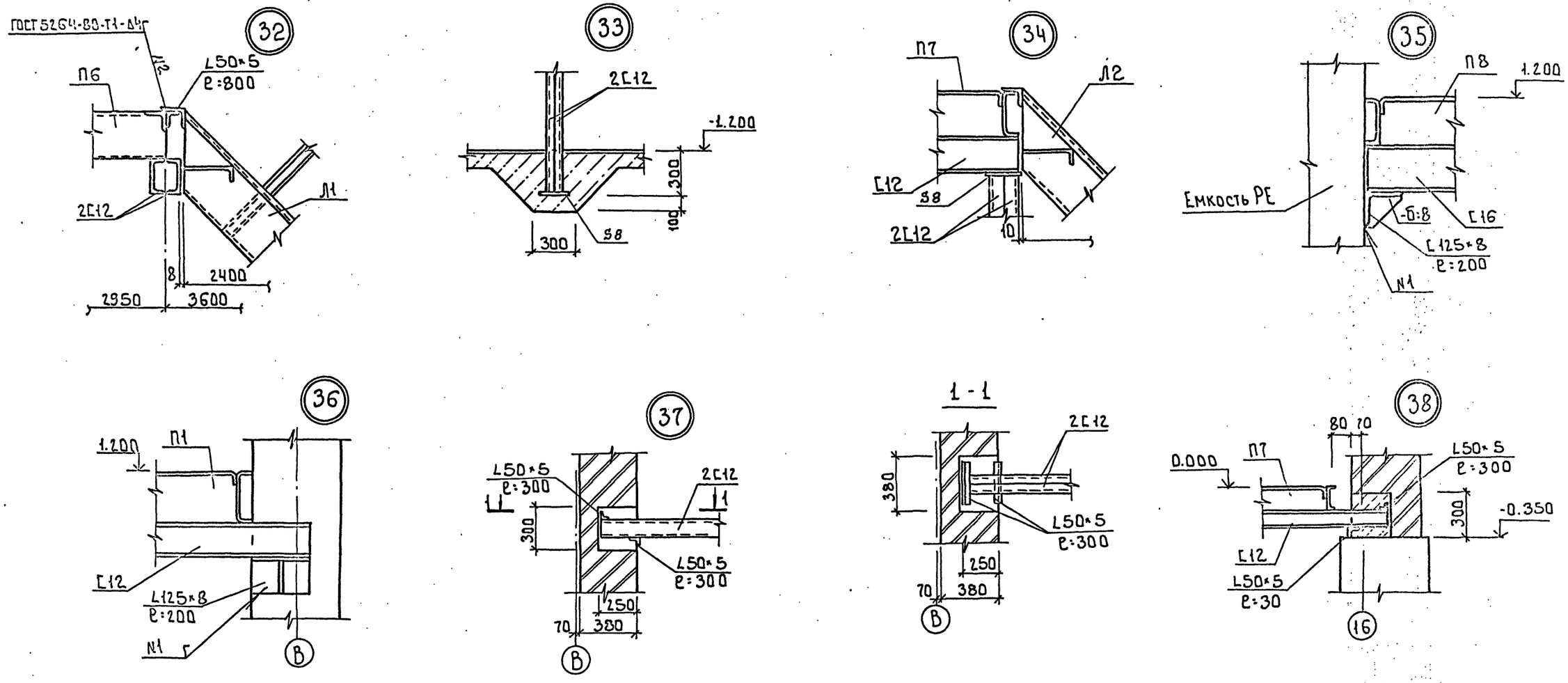

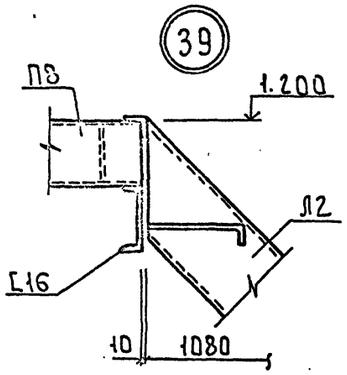

Привязан	Провер.	Макарищева		т.п. 901-3-267.89		КМ
	Инж.	Базанов		Главный корпус для станции очистки воды поверхностных источников мутностью до 120 мг/л производительностью 20.0 тыс.м³/сут.	Стадия	Лист	Листов
	Зав. гр.	Стронгин			Р	18	
	Н. контр.	[illegible]		Узлы 32...39	ЦНИИЭП		
Инв. №	Нач. отд.	[illegible]					

Корировал: Боброва

Формат: А2

Альбом 3

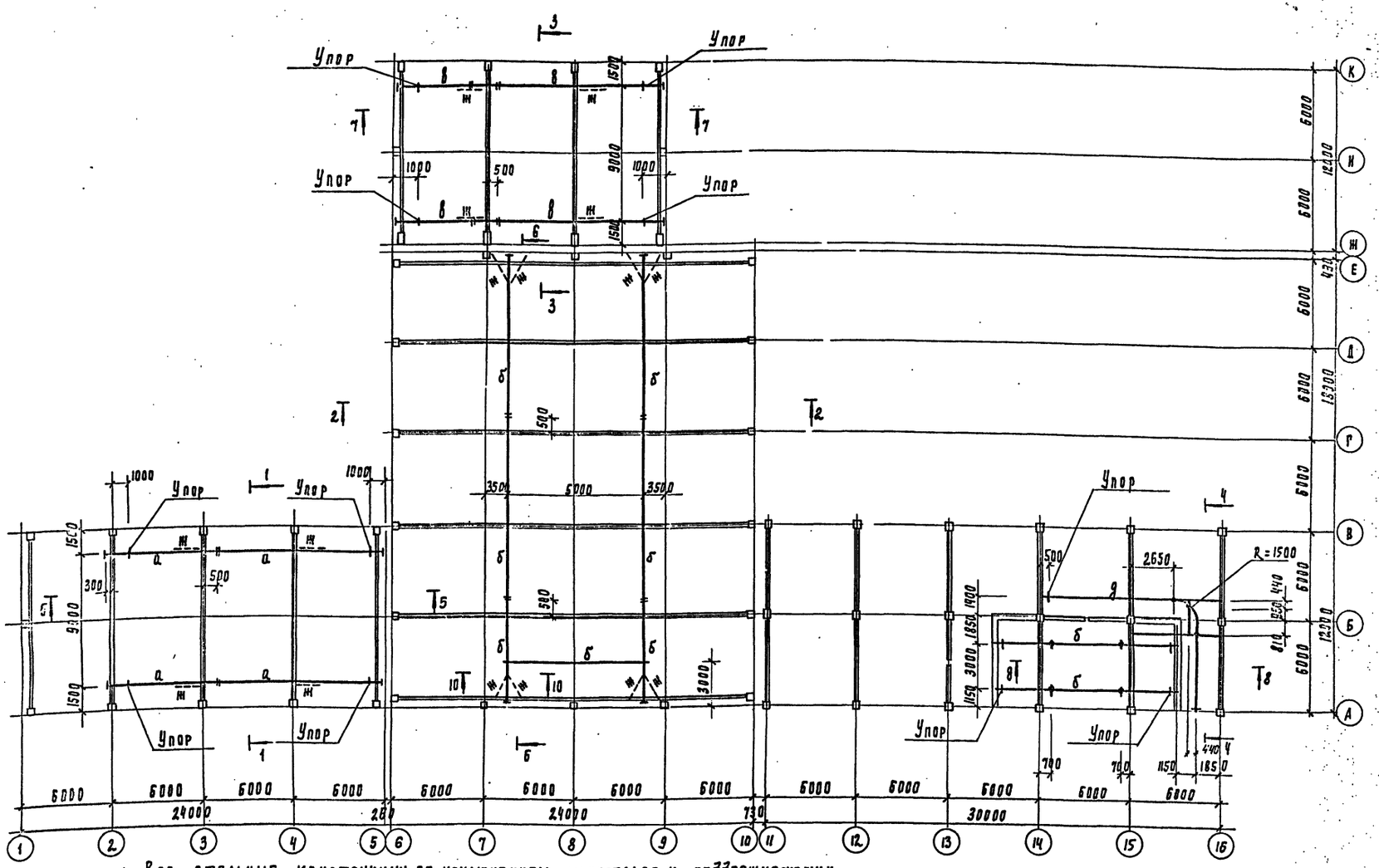

1. Все стальные конструкции за исключением монорельса и поддерживающих его конструкций в осях „14.... 16" и „А.... В" (Вид защиты и расход материалов включены в таблицу на листе 5) окрасить масляной краской по ГОСТ 8292-85 за 2 раза по грунтовке из железного сурика густотертого на олифе „Оксоль", на ездовую поверхность краска не наносится
2. В местах монтажных стыков монорельса ездовую поверхность зачистить заподлицо с основным металлом.
3. Все монтажные соединения на болтах и сварке.
4. Болты нормальной точности М16 в подкрановых путях и М12 в монорельсах ГОСТ 7798-70*, гайки по ГОСТ 5915-70*
5. Сварку производить электродами типа Э42 ГОСТ 9467-75, катет шва 6 мм.

Привязан					Т.П. 901-3-267.89		КМ
			Провер.	Стронгин	Главный корпус станции очистки воды поверхностных источников мутностью до 2000 мг/л производительностью 2000 тыс. куб. м/сут	Стадия	Лист	Листов
			Инж.	Базанов		Р	19	
			Зав. груп	Стронгин	Схема расположения путей подвесного транспорта и монорельса	ЦНИИЭП инженерного оборудования г. Москва		
			Н. контр.	Левина				
Инв. №			Нач. отд.	Письман				

Инв. № 1102-89 | Подпись и дата | Взам. инв. №

Отдел ВГ | Надзк

Копировал Полевская | Формат А3

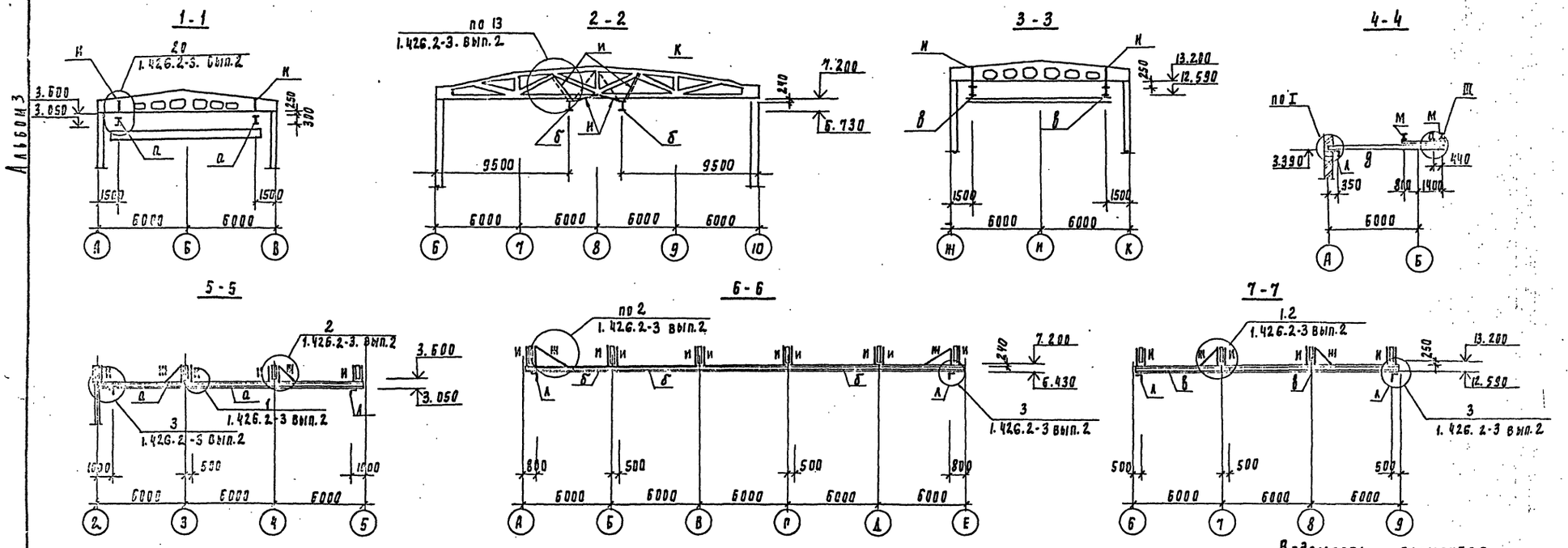

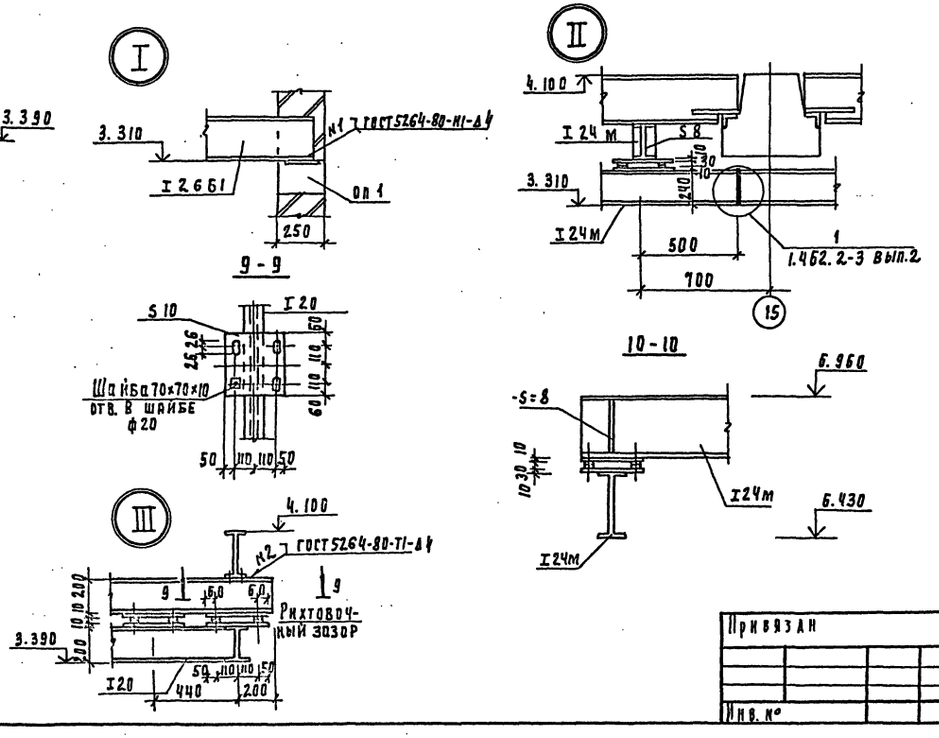

Ведомость элементов

Марка	Сечение: Эскиз	Поз	Состав	Опорные усилия: М	N кН	Q кН	Группа констр.	Марка металла	Примеч.
а	I		I 30 М						
б	I		I 24 М						
в	I		I 36 М						
д	I		I 20						
ж	L		L 63×5						
и	][		2[60×50×3						
к	216		2[60×32×3						
л	L		L 100×7						
м	I		I 26 Б 1						

Альбом 3

Инв. № подл. | Подпись и дата | Взам. инв. №

Привязан			
Инв. №			
Провер.	Стронгин		
Инж.	Базанов		
Зав. пр.	Стронгин		
Н. контр.	Левина		
Нач. отд.	Письман		

ТП 901-3-267.89 КМ

Главный корпус для станции очистки воды поверхностных источников мутностью до 120 мг/л производительностью 2 ... м³/сут

Разрезы 1-1.... 9-9
Узлы 1... 3

Стадия	Лист	Листов
Р	20	

ЦНИИЭП инженерного оборудования г. Москва

Копировал Подлевская

Альбом 3

Схема расположения пожарных лестниц и ограждений

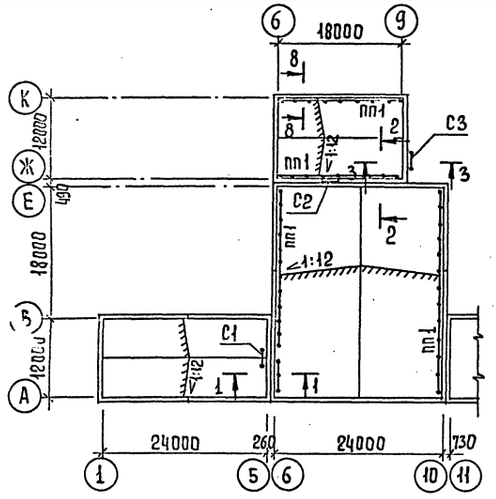

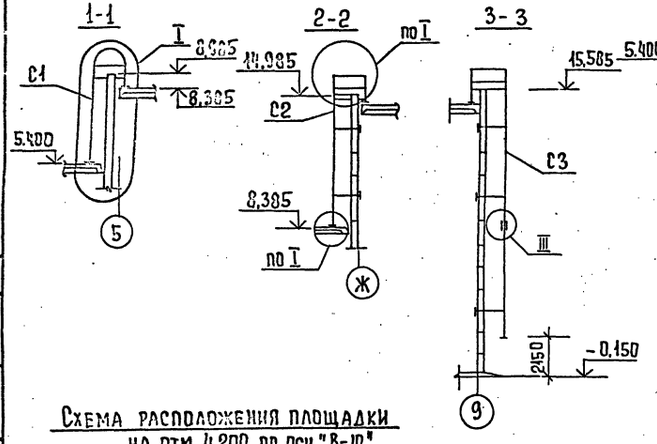

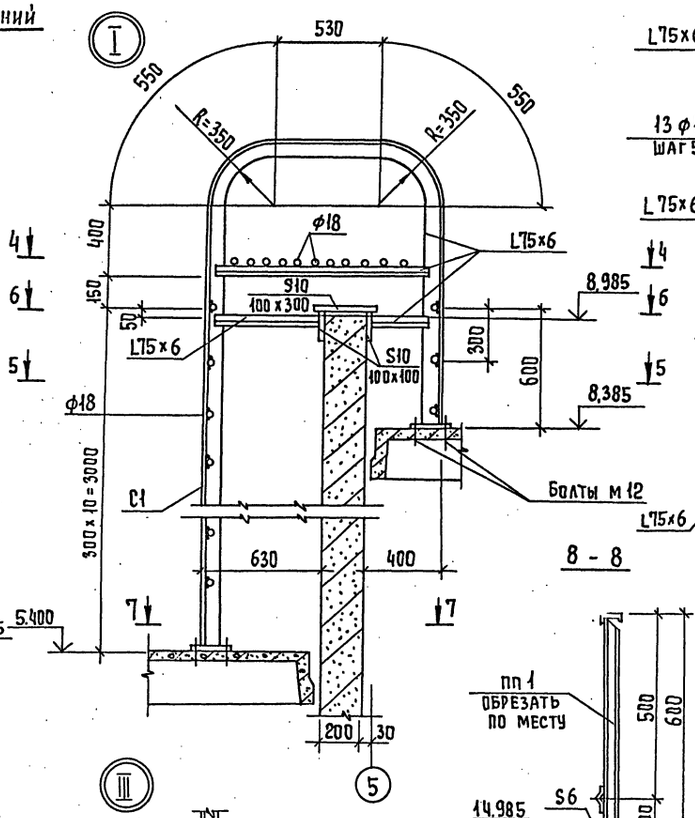

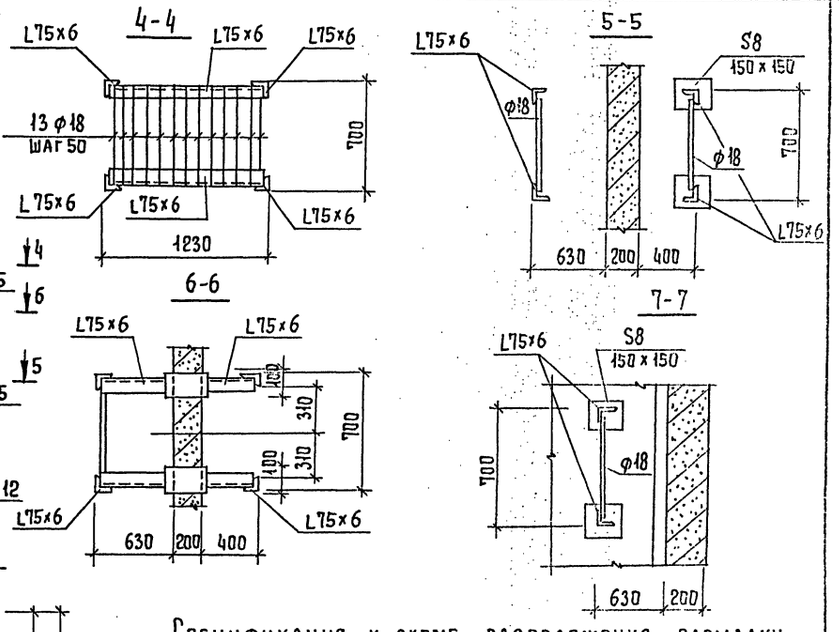

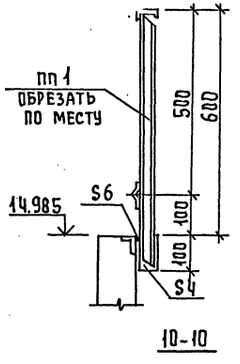

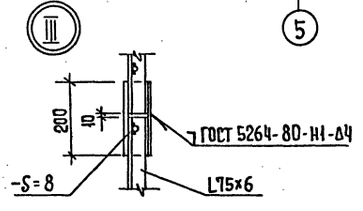

Схема расположения площадки на отм. 4.200 по оси "В-10"

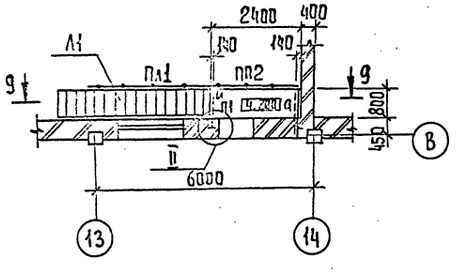

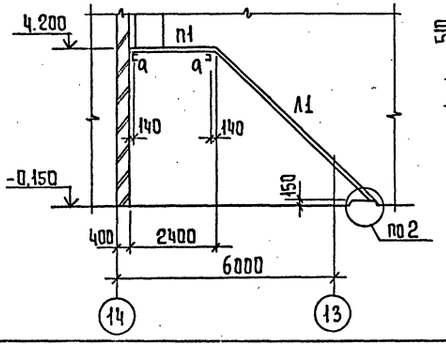

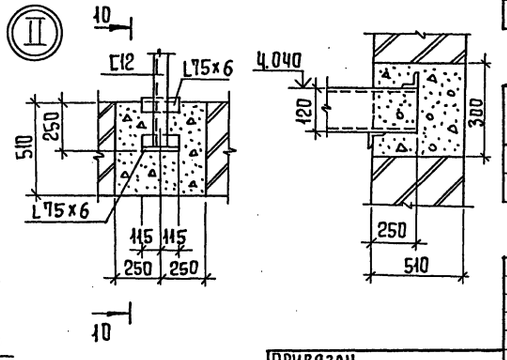

Спецификация к схеме расположения площадки

Марка поз	Обозначение	Наименование	Кол	Масса ед., кг	Примеч
п1	1.450.3-3.1 2.1.1.0.0-16	ПМХШ - 24.8	1	86.7	
Л1	1.450.3-3.1 1.1.1.0.0-19	МЛХШ 45-42.8	1	176.3	
пл1	1.450.3-3.1 4.1.1.1.0-11	ОГпМЛХ 45-10.42	1	27.7	
пп1	1.450.3-3.1 5.1.0.1.0-13	ОГПМХЭб-10.60	16	55.6	
пп2	-07	ОГПМХЭб-10.24	1	37.0	

Ведомость элементов.

Марка	Сечение: Эскиз	Поз	Состав	Опорные усилия: H кн.м	N кг	Q км	Группа констр	Марка металла	Примеч.
а	[		[12				4		

Т.П 901-3-267.89 -КМ

Провер.	Макарищева		
Инж.	Базанов		
Зав.гр.	Стронгин		
Н.контр.	Левина		
Нач.отд.	Письман		

Главный корпус для станции [illegible] воды поверхностных [illegible] мутностью до 120 мг/л, [illegible] водительностью [illegible]

Схема расположения пожарных лестниц и ограждений и площадки на отм. 4.200 по оси "В-14"

Стадия | Лист | Листов

Р | 21

ЦНИИЭП инженерного оборудования г. Москва

Привязан

Инв. №

Копировал Ерошенко

Формат А2

Инв. № подл. | Подпись и дата | Взам. инв. № | Инв. № | Подпись

Альбом 3

Ведомость чертежей основного комплекта АЗ

Лист	Наименование	Примечание
1	Общие данные	
2	План фундаментов под оборудование	
	лотков и емкостей. Разрез 1-1, 2-2	
3	Узлы 1÷5. Деталь пропуска полиэтиленовых труб.	
4	Планы полов.	
5	Ведомость объемов антикоррозионных	
	работ.	

Ведомость ссылочных документов

Обозначение	Наименование	
СНиП 2.03.11-85	Защита строительных конструк-	
	ций от коррозии.	
СНиП 3.04.03-85	Защита строительных конструк-	
	ций и сооружений от коррозии	
ВСН 214-82 ММСС-СССР	Сборник инструкций по	
	защите от коррозии.	
СНиП I-В.8-71	Полы. Нормы проектирования	

Внимание!

Данным проектом для антикоррозионных покрытий применены токсичные легковоспламеняющиеся горючие материалы, в связи с чем при выполнении работ необходимо:

1. Строго соблюдать правила по технике безопасности, предусмотренные СНиП III-4-80;
2. Строго выполнять мероприятия по предупреждению взрыва и распространению очага возгорания согласно СНиП 2.09.02-85 и СНиП 2.01.02-85.

Типовой проект разработан в соответствии с действующими нормами и правилами и предусматривает мероприятия обеспечивающие взрывобезопасность и пожаробезопасность при выполнении химзащитных работ.

/Главный конструктор проекта [подпись] /Стронгин/

Условия эксплуатации конструкций зданий и сооружений

Номер (обозначение), наименование отметки, координирующие оси помещения (участка) объекта защиты	Характеристика жидких сред: Наименование или химический состав	Характеристика жидких сред: Концентрация мг/л, г/л, %	Характеристика жидких сред: Температура °С	Интенсивность воздействия агрессивной среды на полы	Механическое воздействие на полы	Вид уборки пола	Характеристика воздушных сред: Наименование или химический состав	Характеристика воздушных сред: Концентрация мг/м³	Характеристика воздушных сред: Температура °С (min)	Характеристика воздушных сред: Относительная влажность %	Особые условия эксплуатации	Вид защиты
Отделение растворно-хранилищных баков коагулянта оси "В-Р", 14-16	$Al_2(SO_4)_3$	17%	5-20	малая	слабое	мокрый	следы H_2SO_4		5	75	-	Под типа 10 несущие и ограждающие конструкции см. лист 4.
Дозаторная оси "Б-В" 14-16	$Al_2(SO_4)_3$	17%	16-20	малая	слабое	мокрый	следы H_2SO_4		16	75	-	

Общие указания

1. Приемку и подготовку поверхности под антикоррозионную защиту выполнение защитных работ и контроль качества производить согласно СНиП 3.04.03-85 "Защита строительных конструкций и сооружений от коррозии" и Сборнику инструкций по защите от коррозии ВСН 214-82 ММСС-СССР
2. Перед выполнением работ по защите полов должна быть проверена величина уклонов.
3. Антикоррозионная защита принята на основании проекта выполненного институтом "Проектхимзащита" г. Днепропетровск заказ N 1044 и письма института "Проектхимзащита" N 1-10/233 от 20.02.1986г.
4. Применение герметика У-30м подлежит обязательному согласованию с местным санитарным врачом (если вода питьевого качества).

Инв. №			Привязан	
			ТП 901-3-	АЗ
Провер.	Стронгин	[подпись]	Главный корпус для станций очистки воды поверхностных источников мутностью до 120 мг/л производительностью 20 000 м³/сут	Стадия: Р; Лист: 1; Листов: 5
Вед. инж.	Макарищева	[подпись]		
Зав. пр.	Стронгин	[подпись]	Общие данные	ЦНИИЭП инженерного оборудования г. Москва
Н. контр.	Левина	[подпись]		
Нач. отд.	Письман	[подпись]		

Инв. № подл. | Подпись и дата | Взам. инв. № | Отдел ... | Подпись | Дата

Копировал [подпись] Формат А2

Альбом 3

План фундаментов под оборудование, лотков, емкостей.

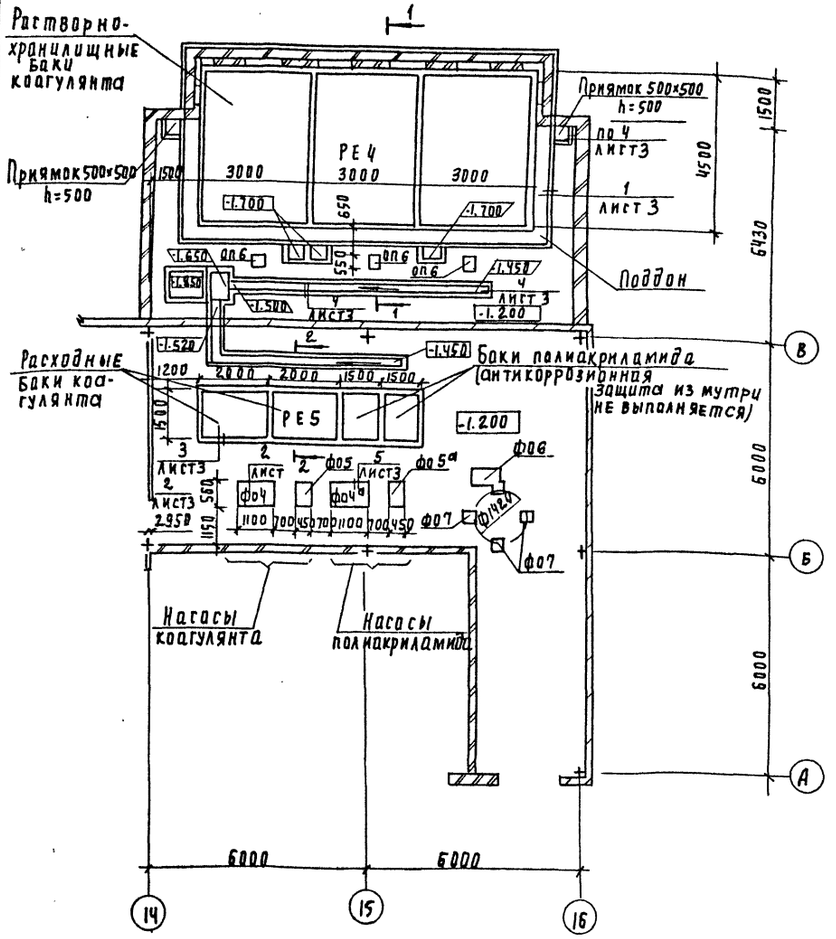

1-1

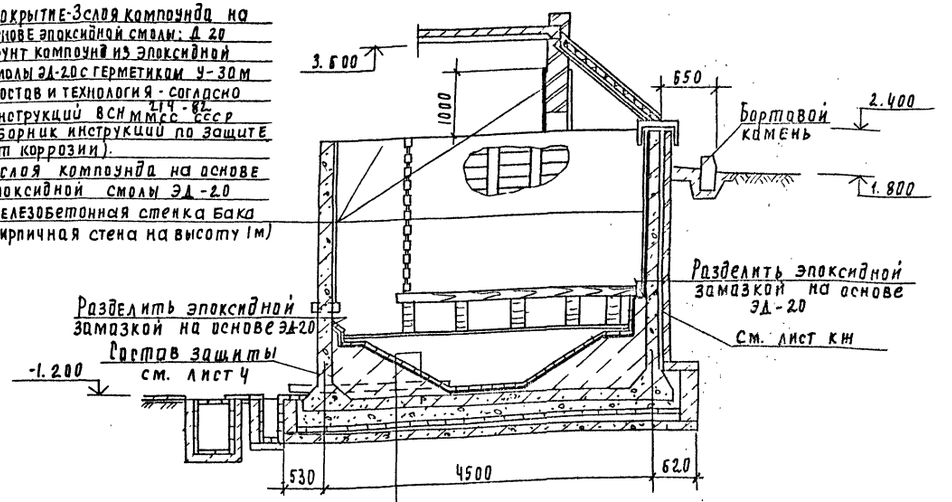

2-2

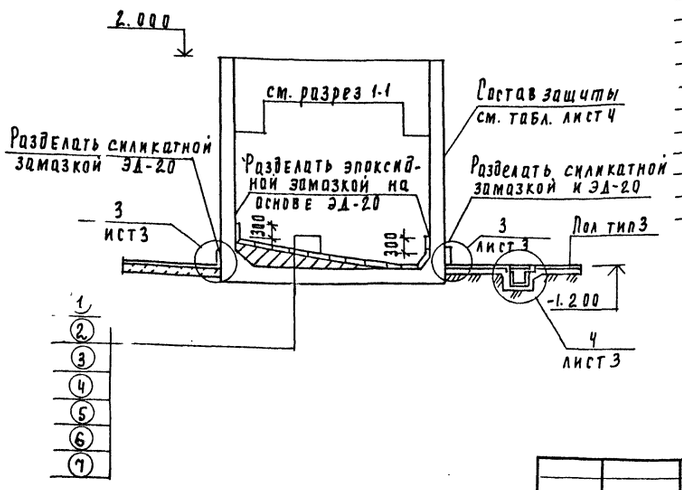

1 2 3 4 5 6 7 8 1 2 3 4 5 6 9

① - Плитка кислотоупорная марки „ КШ" (ГОСТ 961-84) 535 на эпоксидной замазке (на основе эпоксидной смолы ЭД-20) 54
② - 3 слоя компаунда на основе эпоксидной смолы ЭД-20
③ - Компаунд из эпоксидной смолы ЭД-20 с герметиком У-30м (состав и технология согласно инструкции ВСН 214-82 ММСС СССР „Сборник инструкций по защите от коррозий)
④ - 2 слоя компаунда на основе эпоксидной смолы ЭД-20
⑤ - Выравнивающий слой из цементно-песч. р-ра состава 1:2; S15
⑥ - Набетонка по уклону из бетона В3.5
⑦ - Железобетонное днище бака.
⑧ - Слой кислотоупорного щебня мелкой фракции: от 10000 170мм по высоте
⑨ - Железобетонные плиты поддона

Общая толщина покрытия.

②+③+④ = 4÷5 мм

Агрессивные воздействия на фундаменты под оборудование

Номер помещения, участка	Наименование оборудования	Марка фундамента	Характер агрессивного воздействия	Номер узла защиты	Особые условия эксплуатации
9	Насос	Коагулянт	$Al_2(SO_4)_3$ - 5 %	2	На раме
9	Насос	Полиакриламид	Полиакриламид 1%	2	На раме
9	Установка	ф06.7	Полиакриламид 0.1%	2	На раме
10	Опора	оп6	$Al_2(SO_4)_3$ 5%	2	

Согласовано
Отдел 87 Новик 1985

Инв. № подл. | Подпись и дата | Взам. инв. №

Привязан

Инв. №

Провер.	Строгин	
Вед. инж.	Макарищев	
Зав. пр.	Строгин	
Н. контр.	Левина	
Нач. отд.	Письман	

т.п. 901-3- А3

Главный корпус для очистки воды поверхностных источников мутностью до ... производительностью 20 куб. м/час

Стадия	Лист	Листов
Р	2	

План фундаментов под оборудование лотков и емкостей. Разрез 1-1; 2-2

ЦНИИЭП инженерного оборудования г. Москва

Копировал Родлевская Формат А2

Альбом 3

Деталь пропуска полиэтиленовых труб.

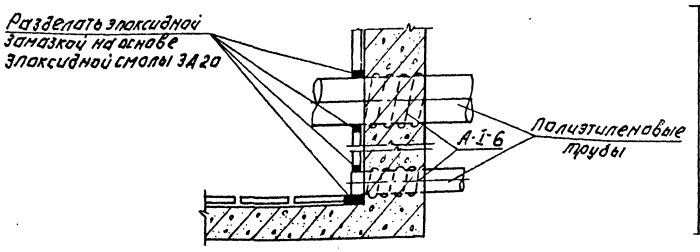

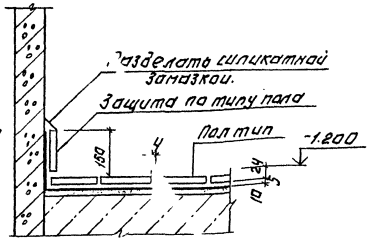

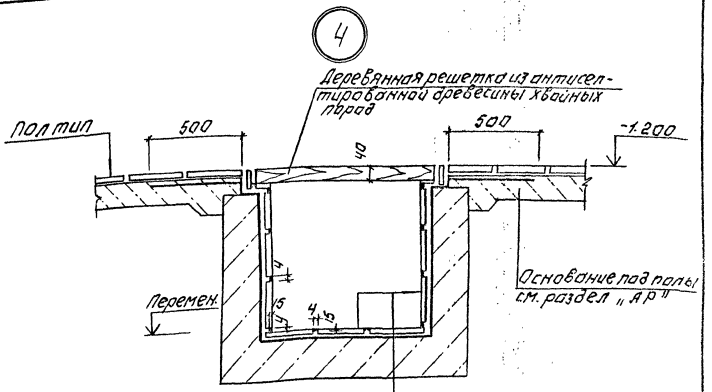

Плитка кислотоупорная керамическая марки „КШ" (ГОСТ 961-84) 520 на силикатной замазке 54 с разделкой швов замазкой „Арзамит-5" на глубину 15 мм.
Шпатлевка силикатной замазкой 54
Полиизобутилен марки ПСГ 525
В 2 слоя на клее 88-Н
Затирка цементно-песчаным раствором;
Монолитный бетон.

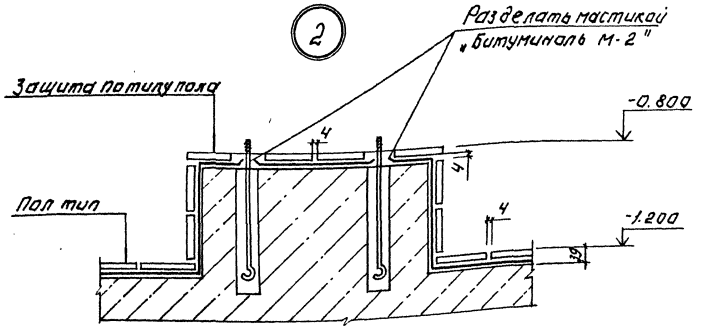

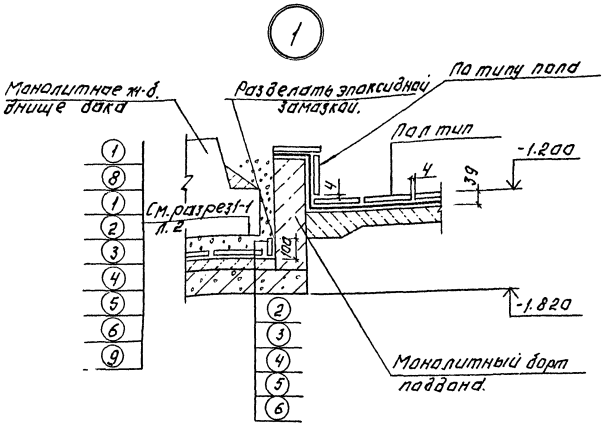

Защиту опор выполнять по узлу 2.

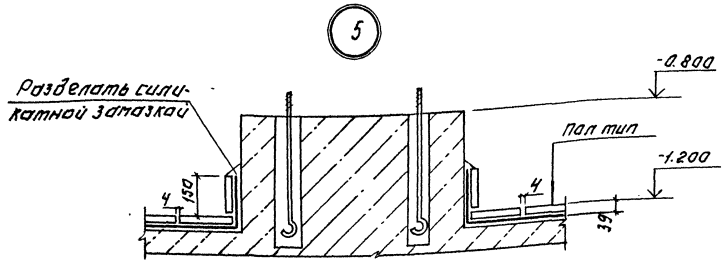

Привязан:				ТП 901-3-			А3
				Главный корпус для станции очистки воды поверхностных источников мутностью до 120 мг/л и производительностью 20 л/сек.	Стадия	Лист	Листов
					Р	3	
Инв. №				Узлы 1÷5. Деталь пропуска полиэтиленовых труб.	ЦНИИЭП инженерного оборудования г. Москва		

Копировал: Логинова

Формат: А2

Инв. № подл. | Подп. и дата | Взам. инв. №
1103-89

Альбом 3

План полов на отм. -1.200; 0.000 и 1.200 м

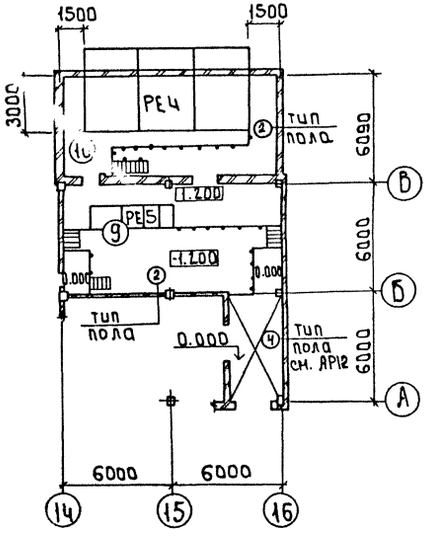

Антикоррозионная защита несущих и ограждающих конструкций зданий и сооружений

Номер помещений, участка	Наименование и материал элементов конструкций	Состав защитного покрытия: Грунтовка — Марка материала	Грунтовка — Кол. слоев	Покровный слой — Марка материала	Покровный слой — Кол. слоев	Общая толщина покрытия мм	Примечание
10.9	Железобетонные конструкции Стены наружные - железобетонные панели, кирпичные штукатуренные Стены внутренние - железобетонные стены баков, кирпичные штукатуренные Плиты покрытия; перекрытия, ригеля, колонны	Лак ХВ-784	2	Эмаль ХВ-785 Лак ХВ-784 (ГОСТ 7313-75*)	2	90÷120	
	Металлоконструкции. Опоры обслуживающих площадок, обслуживающие площадки, лестницы, ограждения кронштейны, монорельс и т.д.	Грунтовка ХС-068 ТУ6-10-820-75	2	Эмаль ХВ-785 Лак ХВ-784 (ГОСТ 7313-75*)	2 2	90÷120	

Защиту несущих и ограждающих конструкций остальных помещений см. раздел АР

Экспликация полов

Наименование или номер помещения по проекту	Тип пола по проекту	Схема пола или номер узла по серии	Элементы пола и их толщины	Площадь пола м²
9.10	2	4 230 4 см. АР10	Покрытие: Плитка кислотоупорная керамическая марки „КШ" (ГОСТ 961-84) S 20 на силикатной замазке - S4 шпатлевка силикатной замазкой S5 Битумно-рулонная изоляция: -Грунтовый слой из раствора битума БН90/10 в бензине за 2 раза. -2 слоя рубероида Рэм-350 на битуме БН 90/10 -шпатлевка мастикой битуминоль марки N-2 Основание: см. лист АР-10	155.4

Экспликацию полов остальных помещений - см. раздел „АР" лист 12

Инв. № подл.	Подпись и дата	Взам. инв. №
1103-79		

Привязан

Инв. №

Провер.	Стронгин	
Вед. инж.	Макарищева	
Зав. гр.	Стронгин	
Н. контр.	Левина	
Нач. отд.	Письман	

т.п. 901-3-267.89 А3

Главный корпус для станции очистки воды поверхностных источников мутностью до 120 мг/л производительностью 20.0 тыс. м³/сут

Стадия	Лист	Листов
Р	4	

Планы полов

ЦНИИЭП инженерного оборудования г. Москва

Копировал: Боброва

Формат: А2

Альбом 3

Наименование	Объемы работ, м²																Всего
	Отделение растворно-хранилищных баков коагулянта оси „В-Г" „14-16"					Дозаторная оси „В-Б" „14-16"					Железобетонные наливные сооружения						
											Растворно-хранилищные баки коагулянта		Расходные баки коагулянта		Баки полиакриламида		
	Пол, плинтус	Каналы, приямки	Стены, перемычки	Потолок	Металлоконструкции	Пол, плинтус	Каналы, приямка	Стены	Потолок	Металлоконструкции	1 бак	Всего	1 бак	Всего	1 бак	Всего	
Очистка металлических поверхностей кварцевым песком					48.6					67.7							116.3
Обеспыливание бетонных поверхностей	45	17.1	147.5	77.3		61.4	10.5	132.2	73.5			290.8		81.2		25.0	958.5
Обеспыливание металлических поверхностей					48.6					67.7							116.3
Оклейка битумно-рулонной изоляцией в 2 слоя.	45					61.4											106.4
Оклейка полиизобутиленом марки ПСГ толщиной 2.5мм в 2 слоя на клее 88Н		25.4					18.9										44.3
Затирка горячим песком	45					61.4											106.4
Шпатлевка силикатной замазкой толщиной 5мм	45					61.4											106.4
Облицовка кислотоупорной керамической плиткой марки „КШ" толщиной 20мм на силикатной замазке толщиной 4мм с разделкой швов замазкой Армазит-5 на глубину 15мм		14.1					10.5										24.6
Облицовка кислотоупорной керамической плиткой марки „КШ" толщиной 20мм на силикатной замазке толщиной 4мм	45					61.4											106.4
2 слоя компаунда на основе эпоксидной смолы ЭД-20											67.5	257.5	25	50			307.5
Компаунд из эпоксидной смолы ЭД-20С герметиком У-30м											67.5	257.5	25	50			307.5
3 слоя компаунда на основе эпоксидной смолы ЭД-20											67.5	257.5	25	50			307.5
Облицовка кислотоупорной керамической плиткой марки „КШ" толщиной 35мм на эпоксидной замазке толщиной 4мм.											13.5	95.5	3	6.0			118
Шпатлевка силикатной замазкой толщиной 4мм		14.1					10.5										24.6
Окраска ПХВ-материалами в 6 слоев: лак ХВ-784 в 2 слоя, эмаль ХВ-785-2 слоя, лак ХВ-784-2 слоя.			147.5	77.38				132.2	73.5			55.2		30.5		25.0	541.2
Окраска ПХВ: материалами в 6 слоев грунт ХС-068 в 2 слоя: эмаль ХВ-785 в 2 слоя: лак ХВ-784 в 2 слоя					48.6					67.7							116.3

В железобетонных наливных сооружениях (для растворно-хранилищных баков коагулянта) в графе „Всего" учтены материалы на антикоррозионную защиту поддона.

Т.п. 901-3-267.89 А3

Привязан:

Инв. №

Провер	Стронгин	
Вед инж	Макарищева	
Зав. гр.	Стронгин	
Н. контр.	Левина	
Нач. отд.	Письман	

Главный корпус для станции очистки воды поверхностных источников мутностью до 120 мг/л производительностью 20 отъ/с м³/сут

Стадия: Р | Лист: 5 | Листов:

Ведомость объемов в антикоррозионных работ

ЦНИИЭП инженерного оборудования г. Москва

Инв. № подл. 1103-89 | Подпись и дата | Взам. инв. №

Копировал: Годлевская

Формат А2

Альбом 3

№№ п.п	Наименование работ	Объем работ: Единица измерения	Объем работ: Количество	Нормативная трудоемкость: чел.-дн	Нормативная трудоемкость: маш.-см	Численность рабочих в смену	Число смен	Продолжительность работ (дни)
	Главный корпус							
I	Подготовительный период							2 мес
II	Земляные работы							
1	Разработка грунта	м³	7711	289	60	5	2	29
2	Обратная засыпка	м³	3351	339	56	5	2	34
III	Устройство фундаментов							
1	Бетонная подготовка	м³	40.21					
2	Песчаное основание	м³	7.82					
3	Укладка бетонных блоков	м³	243.59					
4	Укладка сборных ж.б конструкций	м³	22.05	228	15	6	2	19
5	Устройство монолитных ж. б. конструкций.	м³	184.69					
6	То же, бетонных конструкций	м³	1.12					
IV	Устройство емкостей.							
	Емкости РЕ-2, РЕ-3							
2	Укладка ж. б. плит под днищем	м³	4.06					
2.	Бетонная подготовка	м³	282.58					
3	Днище из монолитного ж.бетона	м³	111.80					
4	Набетонка по днищу	м³	117.96					
5.	Установка стеновых панелей	м³	126.50	621	51	12	2	26
6	Монолитные участки стен	м³	26.52					
7.	Установка лотков сборных ж.б	м³	35.25					
8	Торкретирование, железнение	м²	378.34					
9.	Испытание на водонепроницаемость	м³	1209.60					
	Емкость РЕ-4							
1	Укладка сборных ж.б. плит поддона	м³	6.61					
2.	Стены и днища из монолитного железобетона	м³	37.90					
3	Плиты покрытия сборные ж.б.	м³	0.18	140	2	6	2	12
4.	Защитная кирпичная стенка	м³	6.39					
5.	Деревянные щиты покрытия	м²	19.67					
6.	Испытание на водонепроницаемость	м³	408.68					
	Емкость РЕ-5							
1	Подбетонка под днище	м³	11.95					
2.	Стены и днище из монолитного железобетона	м³	13.40	66	1	6	2	6
3	Испытание на водонепроницаемость	м³	25.79					
V	Монтаж каркаса							
1	Колонны	м³	56.70					
2	Фермы покрытия	м³	26.81					
3	Балки ригели	м³	20.49	184	31	5	2	19
4	Лестницы, площадки, проступи	м³	2.94					
5	Фахверк, колонны, распорки, связи.	т	6.55					

График работ (месяцы)

1	2	3	4	5	6	7	8	9	10	11	12	13	14	15	16	17	18
2 мес																	
		10				10				14							
			10				10										
		12				12											
			24														
									12								
									12								
				10			10										

Провер.	Чухрова		
Инж. ГК	Попкова		
Зав. пр.	Чухрова		
Н. контр	Павлова		
Нач. отд	Григорьева		

ТП 901-3 ОС

Главный корпус для станции очистки воды поверхностных источников мутностью до 120 мг/л производительностью 20 тыс. м³/сут.

Стадия	Лист	Листов
Р	1	3

График производства работ (начало)

ЦНИИЭП инженерного оборудования г. Москва

Копировал Полевская Формат А2

Инв. № подл. | Подпись и дата | Взам. инв. №

Альбом 3

№№ п.п.	Наименование работ	Об'ем работ: Единица измерения	Об'ем работ: Количество	Нормативная трудоемкость: чел-дн	Нормативная трудоемкость: маш-см	Численность рабочих в смену	Число смен	Продолжительность работ (дни)	График работ (месяцы): 1	2	3	4	5	6	7	8	9	10	11	12	13	14	15	16	17	18
VI	Устройство стен																									
1	из стеновых панелей	м³	255.44	300	81	5	2	30						10				10								
2	плиты карнизные	м³	6.56																							
3	козырек	м³	0.42																							
4	Диафрагма жесткости	м²	22.10																							
5	Кирпичная кладка	м³	217.31	223	—	6	2	19									12									
6	Перемычки	м³	3.48																							
VII	Устройство перекрытия и покрытия																									
1	Плиты сборные ж.б.	м³	167.60	246	47	5	2	25						10				10								
2.	Вентстаканы, опорные подушки	м³	1.77																							
3	Вытяжная шахта из кирпича	м³	0.45																							
VIII	Устройство перегородок																									
1	из керамического кирпича	м²	452	143	—	5	2	15											10							
2	из легкобетонных блоков	м²	287																							
3	опорные подушки сборные ж.б.	м³	0.49																							
IX	Устройство кровли																									
1	3х слойной рулонной	м2	1098	164	—	5	2	17											10							
2	4х слойной рулонной	м2	362	90	—	5	2	9							10											
X	Заполнение проемов																									
1	Окна	м2	210.48	75	—	4	2	15																		
2	Двери	м2	106.88	30	—										8					8						
3	Ворота	м²/т	18,16/0,51	10	—																					
XI	Монтаж металлоконструкций																									
1	Пути подвесных кранов	т	9.06	393	2	5	2	40								10				10						
2	лестницы, площадки	т	51.68																							
XII	Устройство полов																									
1	Цементных	м²	880	304	—	6	2	26										12				12				
2	Бетонных	м²	102																							
3	из керамической плитки	м²	119																							
4	из линолеума	м²	395																							
XIII	Устройство венткамеры			19	—	3	2	3											6							
XIV	Устройство КТП			14	—	3	2	3											6							
XV	Отделочные работы внутренние																									
1	Штукатурка улучшенная	м²	974	1282	18	10	2	64											20				20			
2	Сплошное выравнивание	м²	4149																							
3	Окраска	м²	8412																							
4	Облицовка глазурованной плиткой	м²	203																							

Провер.	Чухрова		
Инж. тк.	Панина		
Зав. пр.	Чухрова		
Н. контр.	Павлова		
Нач. отд.	Григорьева		

ТП 901-3 ВС

Главный корпус для станции очистки воды поверхностных источников мутностью до 120 мг/л производительностью 2 Н. Отыс. м³/сут

График производства работ (продолжение)

Отдел	Лист	Листов
Р	2	3

ЦНИИЭП инженерного оборудования г. Москва

Копировал Подлевская

Формат А2

Инв. № подл. 1104-89 | Подпись и дата | Взам. инв. №

Альбом 3

№ п. п.	Наименование работ	Объем работ: Единица измерения	Объем работ: Количество	Нормативная трудоемкость: чел-дн	Нормативная трудоемкость: маш-см	Численность рабочих в смену	Число смен	Продолжительность работ (дни)
XVI	Отделочные работы наружные	м2	235	94	—	5	2	10
XVII	Антикоррозионные работы	м2	1874,8	358	—	6	2	30
XVIII	Специально-строительные работы							
1	Каналы и приямки ж.бетонные	м3	10.27	63	—	5	2	7
2	фундаменты под оборудование	м3	24.61					
XIX	Санитарно-технические работы			682	—	5	2	69
XX	Механомонтажные работы			1975	—	10	2	99
XXI	Электромонтажные работы			1232	—	5	2	124
XXII	Разные работы			40	—	5	2	4
	Итого главный корпус			9604	424			16 мес
	Отделение барабанных сеток							
I	Земляные работы							
1	Разработка грунта	м3	1875	73	15	5	2	8
2	Обратная засыпка	м3	813	80	21	5	2	8
II	фундаменты							
1	Сборные ж. б. и бетонные констр.	м3	6,22	50	1	6	2	4
2	Монолитные ж. б. конструкции	м3	53.34					
III	Каркас							
	Колонны, балки стропильные	м3	50.32	74	8	5	2	8
	фахверк, колонны, связи, распорки	т	6.55					
IV	Стены							
1	Панели стеновые, перемычки	м3	109.94	129	17	5	2	13
2	Кирпичная кладка	м3	4.16					
V	Покрытие							
	Сборные ж. б. плиты	м3	11.09	31	2	5	2	3
VI	Кровля 3х слойная рулонная	м2	226	34	—	5	2	4
VII	Окна	м2	32.4	11	—	4	2	3
VIII	Ворота	т	1.67	7	—			
IX	Полы из керамической плитки.	м2	213	120	—	6	2	10
XX	Металлоконструкции							
1	Пути подвесных кранов	т	2.40	97	1	5	2	10
2	Лестницы и площадки	т	12.47					
XXI	Емкость РЕ-1							
1	Бетонная подготовка	м3	88.42	468	10	6	2	39
2	Стены и днище из монолит. ж. б.	м3	162.40					
3	Торкретирование, железнение	м2	353.84					
4	Испытание на водонепроницаемость	м3	399.4					
XXII	Внутренняя отделка							
	Штукатурка, сплошное выравнивание	м2	1096	236	4	10	2	12
	Окраска улучшенная	м2	1846					
XXIII	Нарядная отделка	м2	12	27	—	5	2	3
XXIV	Спецстроительные работы	м3	1.61	9	1	6	2	1
XXV	Сантехнические работы			56	—	5	2	6
XXVI	Механомонтажные работы			286	—	10	2	15
XXVII	Электромонтажные работы			161	—	10	2	8
XXVIII	Разные работы			5	—	5	2	1
	Итого отделение барабанных сеток			1954	80			5 мес.

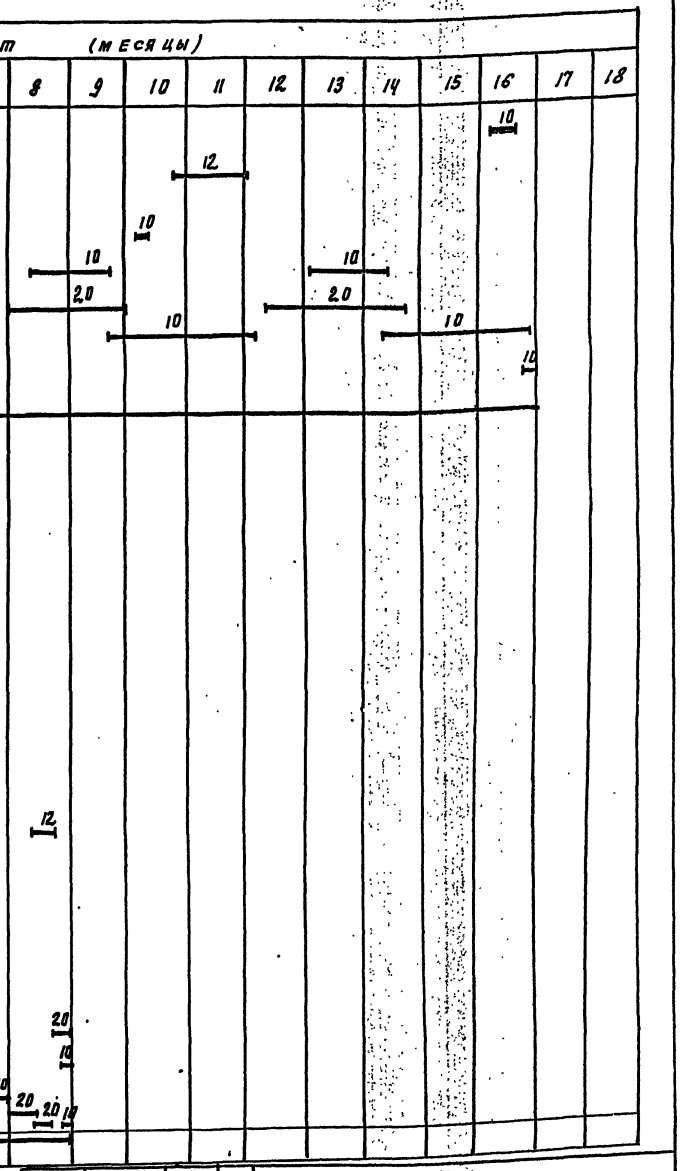

Примечание: 1. Строительство главного корпуса осуществляется в 2 этапа:
1 этап - строительство центральной части корпуса в осях „ 6 ÷ 11"
2 этап - строительство насосной станции II подъема в осях „ 1 ÷ 5"
и блока основных реагентов в осях „ 11 ÷ 16".
2. $T_{общ.} = 16 + 5 \times 0.3 = 17.5$ мес.
где $K = 0.3$ на поточность и совмещение работ (СНиП 1.04.03-85).

Провер.	Чухрова		
Инж. т.к.	Панина		
Зав. гр.	Чухрова		
Н. контр.	Павлова		
Нач. отд.	Кригорьева		

ТП 901-3 ОС

Главный корпус для станции очистки вод с поверхностных источников мутностью до 120 мг/л, производительностью 20 отс. №3 (СУГ)

Стадия	Лист	Листов
Р	3	3

График производства работ (окончание)

ЦНИИЭП инженерного оборудования г. Москва

Копировал Родаевская

Формат А2

gost.e-ecolog.ru