ТИПОВОЙ ПРОЕКТ
262-21-34

УНИВЕРСАЛЬНОЕ АДМИНИСТРАТИВНОЕ ЗДАНИЕ

/ В КОНСТРУКЦИЯХ ИИ-04 /

НА 600 СОТРУДНИКОВ

АЛЬБОМ-XI

ВАРИАНТ ПРОЕКТА СО СТОЯНКОЙ НА 36 ЛЕГКОВЫХ АВТОМОБИЛЕЙ

ЧАСТЬ-2 ИНЖЕНЕРНОЕ ОБОРУДОВАНИЕ

				Привязан	
Инв.№					

gost.e-ecolog.ru

Типовой проект 262-21-37 Альбом XI часть 2

ВЕДОМОСТЬ

дополнительных чертежей для варианта проекта на 36 легковых автомобилей

Лист	Наименование	Примечание
I	2	3
ОВI-0	Общие данные	
ОВI-I	Общие данные по рабочим чертежам	
ОВI-2	Сводная спецификация Отопление, теплоснабжение, вентиляция	
ОВI-3	План на отм. -3.30 между осями I-7	
ОВI-4	План на отм. -3.30 между осями 7-I4	
ОВI-5	Схемы системы отопления и вентиляции П8, ВI3, ВI4	
ОВI-6	Установка системы П8. План. Разрез I-I, 2-2. Спецификация. Схема обвязки калориферов системы П8.	
ОВI-7	Установка систем ВI3, ВI4. План Разрезы I-I, 2-2. Спецификация.	
ВКI-I	Общие данные. Спецификация.	
ВКI-2	План подвала в осях А-Г/I-7. Водопровод Канализация. Водосток.	
ВКI-3	План подвала в осях А-Г/7-I4. Водопровод Канализация. Водосток.	
ВКI-4	План подвала в осях Г-Е/I-I2. Водопровод Канализация. Разрезы по канализации (начало).	
ВКI-5	План подвала в осях А-Е/I-7.Водопровод. Канализация. Водосток.	
ВКI-6	План на отм. 0.000 в осях А-Ж/9-I4 Канализация.	
ВКI-7	Насосная станция. План. Разрезы. Схема.	
ВКI-8	Разрезы по канализации (окончание) Схема водопровода.	
ВКI-9	Разрезы по канализационному выпуску КБ-2	
ВКI-I0	Разрезы по канализационному выпуску КБ-3	
ВКI-II	Разрезы по канализационному выпуску КБ-4	
ВКI-I2	Разрезы по водостокам.	
ВП-I	Общие данные. Спецификация.	
ВП-2	План в осях В-Е/I-8. Спринклерная сеть.	
ВП-3	План в осях В-Е/8-I4. Спринклерная сеть.	
ВП-4	Схема спринклерной сети	
АУI-I	Общие данные	
АУI-2	Сводная спецификация на оборудование и материалы. Начало	
АУI-3	Сводная спецификация на оборудование и материалы. Окончание	
АУI-4	Установки Р-8, У-I3, У-I4. Схемы автоматизации функциональные.	
АУI-5	Установка Р-8. Схема электрическая принципиальная.	
АУI-6	Сигнализация. Схема электрическая, принципиальная. Схема внешних проводок	
АУI-7	Щит установок Р-8. Схема внешних проводок.	
АУI-8	Канализационная задвижка. Схема электрическая принципиальная. Схема внешних проводок.	
АУI-9	Венткамера № 4. Фрагмент плана на отм. -3.600. План расположения	
ПСI-I	Пожарная сигнализация.	
ПСI-2	План подвала в осях "5-I4". Размещение датчиков и сети пожарной сигнализации	
ЭI-I	Общие данные	
ЭI-2	Сводная спецификация на электрооборудование и материалы	
ЭI-3	Шкаф IШР-С. Схема принципиальная однолинейная. Кнопки IКПК ÷ 5КПК. Схема подключения	
ЭI-4	Приводы I ÷ 4. Схемы принципиальные.	
ЭI-5	Шкафы управления ШУ-С, 2ШУ-С Схемы подключения	
ЭI-6	Электроосвещение. План гаража-стоянки между осями I ÷ 5	
ЭI-7	Электроосвещение. План гаража-стоянки между осями 5 ÷ I4	
ЭI-8	План между осями I ÷ 5. Расположение электрооборудования и прокладка труб.	
ЭI-9	План между осями 5 ÷ I0. Расположение электрооборудования и прокладка труб. Кабельный журнал.	
ЭI-I0	План между осями I0 ÷ I4. Расположение электрооборудования и прокладка труб.	
ЭI-II	Венткамеры № 4 и № 5. Расположение электрооборудования и прокладка труб	
РСI-I	Пояснительная записка. Спецификация.	
РСI-2	Гараж-стоянка на отм. - 3.300 в осях I ÷ I4.	

ВЕДОМОСТЬ СПЕЦИФИКАЦИЙ

I	2	3
ОВI-2	Сводная спецификация. Отопление, теплоснабжение, вентиляция	
ВКI-I	Водопровод и канализация. Спецификация.	
ВПI-I	Водяное пожаротушение. Спецификация	
АУI-2	Сводная спецификация.на оборудование и материалы. Начало	
АУI-3	Сводная спецификация на оборудование и материалы . Окончание	
ПСI-I	Пожарная сигнализация. Сводная спецификация на оборудование и материалы.	
ЭI-2	Сводная спецификация на электрооборудование и материалы.	
РСI-I	Радио, связь. Спецификация.	

ОБЩИЕ УКАЗАНИЯ

Альбом XI включает в себя комплект чертежей, дополняющих или заменяющих чертежи основных комплектов проекта в случае устройства под одноэтажной частью здания укрытия типа Б-I, используемого в мирное время как стоянка на 36 легковых автомобилей.

Стоянка имеет автономное инженерное обеспечение.

ГЛ. ИНЖ. ПР.	ГАНИКИН		
НАЧ. МАСТ.	ШЕСТОПАЛОВ		
ГЛ. ИН. МАСТ.	КРИЧЕВСКИЙ		
ГИП	ЗАРЕЦКИЙ		
ГИП	ШЕЙНФЕЙН		
ГИП	ЛЕНТОЧНИКОВ		
ВЕД. АРХ.	ПОЛЯКОВА		
ПРОВЕРИЛ	ПОЛЯКОВА		
РАЗРАБОТ.	ЗАРЕЦКИЙ		

ТП 262-21-37 ОВI

УНИВЕРСАЛЬНОЕ АДМИНИСТРАТИВНОЕ ЗДАНИЕ (В КОНСТРУКЦИЯХ ИИ-04) НА 600 СОТРУДНИКОВ

Стадия	Лист	Листов
Р	ОВI-0	

Общие данные

ЦНИИЭП Зрелищных зданий и спортивных сооружений им. Б.С. Мезенцева

Формат 22

Альбом XI

Типовой проект

Ведомость рабочих чертежей основного комплекта

Лист	Наименование	стр.	Примечание
ОВ1	Общие данные по рабочим чертежам		
ОВ1-2	Сводная спецификация Отопление, теплоснабжение, вентиляция		
ОВ1-3	План на отм.-3.30 между осями 1-7		
ОВ1-4	План на отм.-3.30 между осями 7-14		
ОВ1-5	Схемы системы отопления и вентиляции П8, В13, В14		
ОВ1-6	Установка системы П8 План. Разрез Н; 2-2. Спецификация. Схема обвязки калориферов системы ПВ.		
ОВ1-7	Установка систем В13, В14. План разрезы 1-1, 2-2, Спецификация.		

Основные показатели проекта по чертежам Отопления и вентиляции

Наименование здания (сооружения) помещения	Объем м³	Периоды года при °С	Расход На отопление	Расход На вентиляцию	Расход Общий	Установленная мощность электродвигателей квт.
Стоянка на 36 легковых автомашин		-20°	55000	162000	217000	
		-30°	68400	216000	284400	14,1
		-40°	73700	270000	343700	

Общие указания

Отопление

Для помещения стоянки на 36 легковых автомобилей запроектирована самостоятельная ветка отопления от теплового узла, расположенного в машзале.

Система отопления принята однотрубная горизонтальная с нижней разводкой магистральных трубопроводов.

В качестве нагревательных приборов приняты конвекторы типа „Кн-20".

Магистральные трубопроводы прокладываемые в машзале под потолком цокольного этажа, изолируются: для труб $d < 50$мм пухшнуром марки „200" $\delta = 40$мм с обверткой лакостеклотканью для труб $d \geq 50$мм минераловатными полуцилиндрами на связке фенольных смол и последующей обверткой лакостеклотканью.

Вентиляция

Для стоянки на 36 легковых автомашин запроектирована одна приточная система П8 и две вытяжные системы В13 и В14 с механическим побуждением.

Воздухообмен принят по схеме „сверху-вниз-вверх".

Воздух подается сосредоточенными струями, направленными в проезды.

Удаляется воздух из верхней и нижней зоны поровну.

Воздуховоды для удаления воздуха из нижней зоны располагаются в колесоотбойных устройствах.

Марки системы	Обслуживается помещение или оборудование	Тип вентустановки Агрегата	Вентилятор Тип	№	Схема исполнения	Вращение, положение кожуха	L м³/час	H	n об/мин	Электродвигатель Тип	N квт	n об/мин	Воздухонагреватель Характер подогрева	Расход воздуха м³/час	Расч. темпер. t°с	Теплоноситель 95-70 Тип	№	Кол.	Теплоноситель 150-70 Тип	N	Кол.	Нагрев °С От	До	Расход тепла ккал/час
П8	Стоянка на 36 автомашин	А10-3	Ц470	10	6	„ЛО"	18400	70	670	4А132М6	7,5	960	I подогр	18400	-20	КВС-П	10	2	КВС-П	10	2	-20	+10	162000
															-30	КВС-П	10	3	КВС-П	10	3	-30	+10	216000
															-40	КВС-П	10	3	КВС-П	10	3	-40	+10	270000
В13	Стоянка на 36 автомашин	А10-2	Ц470	10	6	„ПрО"	15800	58	600	4А132S6	5,5	960	—	—	—	—								
В14	С.У	А5100-1	Ц470	5	1	„ЛО"	2300	35	930	4А80А6	0,75	930	—	—	—	—	—	—	—	—	—	—	—	—

Привязан

Инв. №

Нач. отд.	Солдатов	
Гл. инж. пр.	Бушких	
ГИП	Пукемо	
Рук. гр.	Дворецкова	
Проверил	Пукемо	
Разраб.	Проримов	

ТП 262-21-37 ОВ

Универсальное административное здание (в конструкциях НИ-64) на 600 сотрудников

Вариант проекта стоянки на 36 легковых автомобилей

Стадия	Лист	Листов
Р	ОВ-1	

Общие данные по рабочим чертежам.

ЦНИИЭП зрелищных зданий и спортивных сооружений им. Б.С. Мезенцева

Инв. № подл. | Подпись и дата | Взам. инв. №

Формат А2

Альбом VI

Типовой проект

Поз. обозначение	Обозначение	Наименование	Количество 95-70°С -20°	-30°	-40°	150-70° -20°	-30°	-40°	Масса ед. кг.	Примечание
1	2	3	4	5	6	7	8	9	10	11
		Отопление								
	ГОСТ 3262-75	Труба легкая 15 м	5	5	5	195	95	95		
	То же	То же 20 м	100	–	–	20	100	100		
	То же	То же 25 м	90	190	190	100	20	20		
	То же	То же 32 м	20	20	20	–	100	100		
	То же	То же 40 м	100	–	–	–	–	–		
	То же	То же 50 м	–	100	100	100	–	–		
	Гост 18161-72	Вентиль запорный муфтовый 15кч18п ф15 шт	4	4	4	4	4	4		
		То же ф20	–	–	–	4	2	2		
		То же ф25	2	2	2	2	2	2		
		То же ф32	2	2	2	–	2	2		
		То же ф40	2	–	–	–	–	–		
	ГОСТ 8437-75	Задвижка параллельная 30ч6бр ф50 шт	–	2	2	–	–	–		
	ГОСТ 22595-77	Кран пробно-спускной сальник. 10Б19бК ф20 шт	4	4	4	4	4	4		
	ГОСТ 20849-75	Конвектор "Конфорт" Кн20 9км/шт. В том числе	36	36	36	36	36	36		
		Кн20-1,7П	–	–	–	3,4 / 2	–	–		
		Кн20-2П	12 / 6	–	–	–	12 / 6	12 / 6		
		Кн20-2,3П	–	13,8 / 6	13,8 / 6	–	–	–		
		Кн20-2,6П	–	–	–	31,2 / 12	–	–		
		Кн20-2,6К	–	–	–	5,2 / 2	–	–		
		Кн20-2,9П	–	–	–	40,6 / 14	34,8 / 12	34,8 / 12		
		Кн20-2,9К	–	–	–	5,8 / 2	5,8 / 2	5,8 / 2		
		Кн20-3,2П	83,2 / 26	–	–	6,4 / 2	44,8 / 14	44,8 / 14		
		Кн20-3,2К	12,8 / 4	–	–	6,4 / 2	6,4 / 2	6,4 / 2		
		Кн20-3,5П	–	91,0 / 26	91,0 / 26	–	–	–		
		Кн20-3,5К	–	14,0 / 4	14,0 / 4	–	–	–		
		Теплоснабжение								
	ГОСТ 3262-75	Труба 15 м	4	4	4	4	4	4		
		То же 32 м	2	4	4	2	4	4		
		То же 40 м	–	–	–	110 / 110	–	–		
		То же 50 м	–	–	–	–	110 / 110	110 / 110		
	ГОСТ 10704-76	То же 76×3 м	110 / 110	–	–	–	–	–		
	То же	То же 89×3 м	–	110 / 110	110 / 110	–	–	–		
	Гост 18161-72	Вентиль запорный муфтовый 15кч18пф15	2	2	2	2	2	2		
	То же	То же ф40	–	–	–	4	–	–		
	ГОСТ 8437-63	Задвижка 30ч6бр ф50	–	–	–	–	4	4		
	То же	То же ф80	4	4	4	–	–	–		
	Арматурный завод "Красный профинтерн" г. Гусь-Хрустальный	Клапан регулирующий с исполнительным механизмом Пр-1м тип 25493/1нм Ку=4т/ч Ду=15мм с показательной характер	–	–	–	1	1	–		

Примечание

В числителе дано общее число труб, в знаменателе – количество изолированных труб.

1	2	3	4	5	6	7	8	9	10	11
	Арматурный завод "Красный профинтерн" г. Гусь-Хрустальный	Клапан регулирующий с исполнительным механизмом Пр-1м тип 25493/1нм Ку=6,3т./ч. Ду=15мм. с показательной характерис	–	–	–	–	–	1		
	То же	То же Ку=10т/ч Ду=25мм	1	–	–	–	–	–		
	То же	То же Ку=16т/ч Ду=25мм	–	1	1	–	–	–		
	п.ч. ГОСТ 2823-73 п.о термоприбор г. Клин	Термометр ртутный технический прямой пределы 0÷160°С. Длина верхней части 240мм Длина нижней части 103м	2	2	2	2	2	2		
	Ленинградский опытный завод	Бобышка скошенная Б45° М27×2-50	2	2	2	2	2	2		
	П-М 27×2 ТКЧ-229-69 Свердловский опытный завод (ЛОЗ)	Пробка П27×2 ТКЧ-229-75	2	2	2	2	2	2		
	ТУ-36-887-67	**Изоляция трубопроводов**								
		Пухшнур из минеральной ваты δ=30мм м³	0,7	–	–	1,4	0,7	0,7		
		Минераловатные полуцилиндры δ=40мм м³	1,1	2,0	2,0	–	0,9	0,9		
		Лакостеклоткань м²	45	50	50	25	35	35		

Вентиляция

Поз. обозначение	Обозначение	Наименование	Кол.	Масса ед. кг.	Примеч.
ПВ	1.ОВ1-6	Установка приточной системы ПВ6 в Вент-камере №4 компл.	1		
В13	1.ОВ1-7	Установка вытяжной системы В13 6 Вент-камере №5 компл.	1		
В14	1.ОВ1-7	Установка вытяжной системы В14 6 Вент-камере №5 компл	1		
	1.ОВ-37	Воздуховоды из асбоцементных листов 250×200 п.м	4		
		300×200	17		
		400×200	2		
		500×200	6		
		500×250	120		
		800×300	170		
		1000×300	40		
		1200×600	1		
		1600×500	37		
	ГОСТ 6613-73*	Сетка металлическая ячейки 10×10 м²	1,5		
	Серия 1.494-10 В.1	Решетки Р150 шт	21		
		Щелевые Р200 шт	35		

Привязан

Инв. №

Инв. № подл. | Подпись и дата | Взам. инв. №

Нач. отд.	Соколов		ТП 262-21-37 ОВ
Гл. инж. пр.	Бучких		Универсальное административное здание в конструкциях ИИ-04 на 600 сотрудников
ГИП	Пукемо		Вариант проекта стоянки на 36 легковых автомобилей. Стадия Р; Лист ОВ-2; Листов ·
Рук. гр.	Дворецкова		Сводная спецификация Отопление, теплоснабжение, вентиляция. ЦНИИЭП зрелищных зданий и спортивных сооружений им. Б.С. Мезенцева
Проверил	Пукемо		
Разработ.	Преображ		

Формат А2

Альбом XI

Типовой проект

$t_н$	95-70°	150-70°
-20°	6Кн20-3,2п	6Кн20-2,6п
-30°	6Кн20-3,5п	6Кн20-2,9п
-40°	6Кн20-3,5п	6Кн20-2,9п

Кн20-3,2к	Кн20-2,6к
Кн20-3,5к	Кн20-2,9к
Кн20-3,5к	Кн20-2,9к

Кн20-3,2п	Кн20-2,9п
Кн20-3,2к	Кн20-2,9к
Кн20-3,5п	Кн20-3,2п
Кн20-3,5к	Кн20-3,2к
Кн20-3,5п	Кн20-3,2п
Кн20-3,5п	Кн20-3,2к

Проложить в полу

1600×500 П8

−3.200

ВЕНТКАМЕРА №4 см. лист ОВ4-6

К установке П8 см. ОВ4-6

Р200

отв 1500×200 (h) Fм.с.=0.26 м² зам. мет. сет.

1600×500 под потолком

−3.300

отв 1500×200 (h) Fм.с.=0,26 м² зам. мет.сет.

800×300 под балкой

1000×300 под балкой

Проложить в полу

400×200

500×200 В14 см. лист ОВ4-4

300×200

6Р150

5Р150

800×300 В13 см. лист ОВ4-4

1000×300 П8 см. лист ОВ4-4

800×300 В13 см. лист ОВ4-4

$t_н$	95-70°	150-70°
-20°	6Кн20-3,2п	6Кн20-2,9п
-30°	6Кн20-3,5п	6Кн20-3,2п
-40°	6Кн20-3,5п	6Кн20-3,2п

$t_н$	95-70°	150-70°
-20°	2Кн20-2,0п	Кн20-3,2п
-30°	2Кн20-2,3п	2Кн20-2,0п
-40°	2Кн20-2,3п	2Кн20-2,0п

Кн20-2,0п	Кн20-1,7п
Кн20-2,3п	Кн20-2,0п
Кн20-2,3п	Кн20-2,0п

От узла управления

МАШЗАЛ

−5.470

А Б В Г Д Е

1 2 3 4 5 6 7

Согласовано

Мастерская 5	Зарецкий	
Мастерская 5	Ленточников	
Отдел №4	Бенгин	
Отдел №2		
Отдел №3		

Инв. № подл. | Подп. и дата | Взам. инв. №

Привязан

Инв. №

Нач. отд.	Солдатов	
Гл. инж. пр.	Буцких	
ГИП	Пукемо	
Рук. гр.	Дворецкова	
Проверил	Пукемо	
Разраб.	Ткач	
Разраб.	Трефилов	
Разраб.	Сидорова	

ТП 262-21-37

Универсальное административное здание /в конструкциях НИ-04/ на 600 сотрудников

Вариант проекта стоянки на 36 легковых автомобилей.

Стадия	Лист	Листов
Р	ОВ4-3	

План на отм. −3.300 между осями 1-7.

ЦНИИЭП зрелищных зданий и спортивных сооружений им. Б.С. Мезенцева

Формат 22

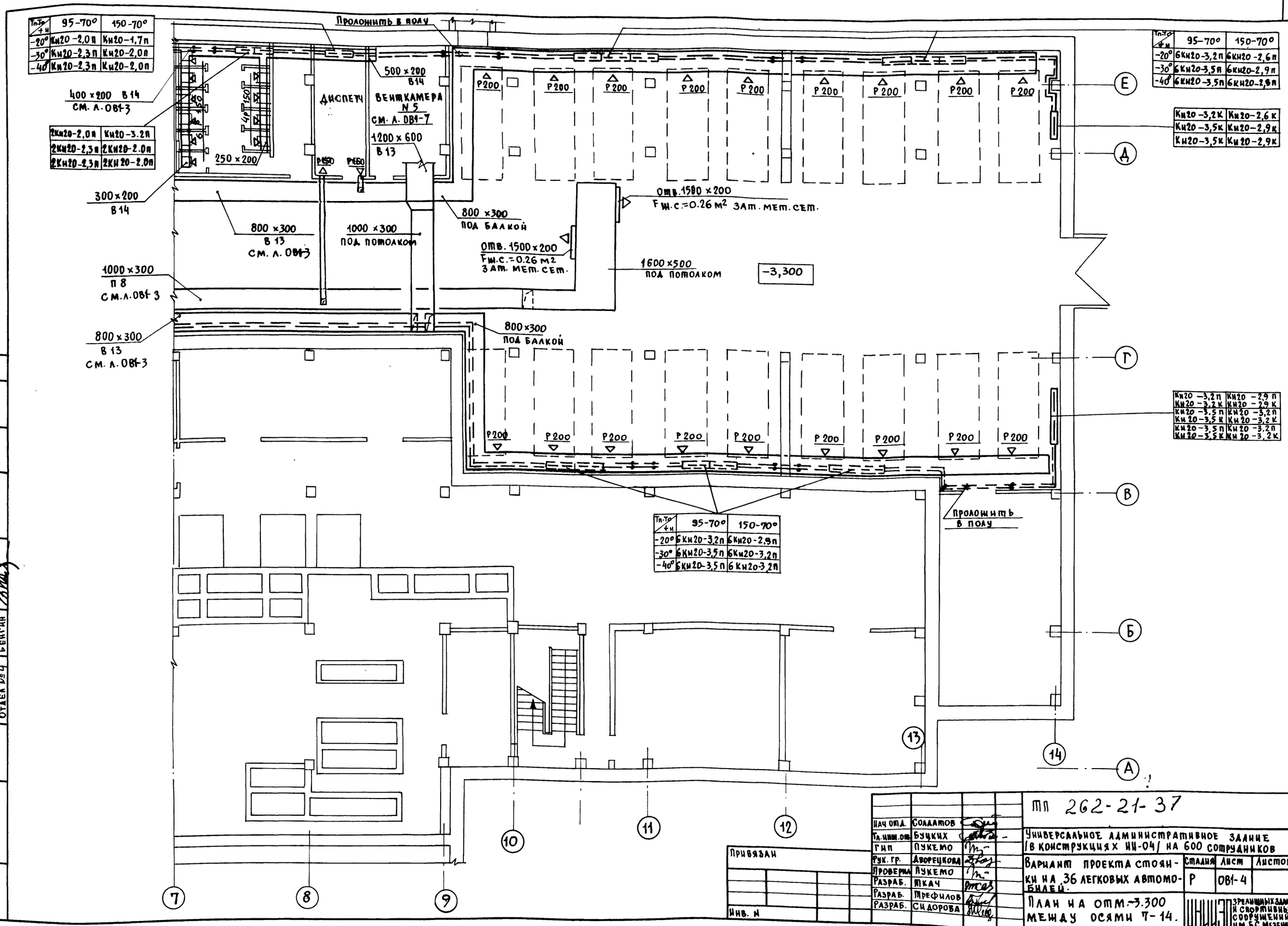

Нач отд.	Солдатов	
Гл. инж. отд.	Буцких	
ГИП	Пукемо	
Рук. гр.	Дворецкова	
Проверил	Пукемо	
Разраб.	Ткач	
Разраб.	Трефилов	
Разраб.	Сидорова	

Привязан

Инв. N

ТП 262-21-37

Универсальное административное здание /в конструкциях ИИ-04/ на 600 сотрудников

Вариант проекта стоянки на 36 легковых автомобилей.

Стадия	Лист	Листов
Р	ОВ1-4	

План на отм. -3.300 между осями 7-14.

ЦНИИЭП зрелищных зданий и спортивных сооружений им. Б.С. Мезенцева

Формат 22

Альбом XI

Типовой проект

Согласовано

Мастерская № 5 | Зарецкий | Отдел № 3 | Сидоров

Мастерская № 5 | Ленточников | Отдел № 4 | Бенгин

Инв. № подл. | Подпись и дата | Взам. инв. №

Альбом XI

Типовой проект

Инв.№ подл. | Подпись и дата | Взам.инв.№

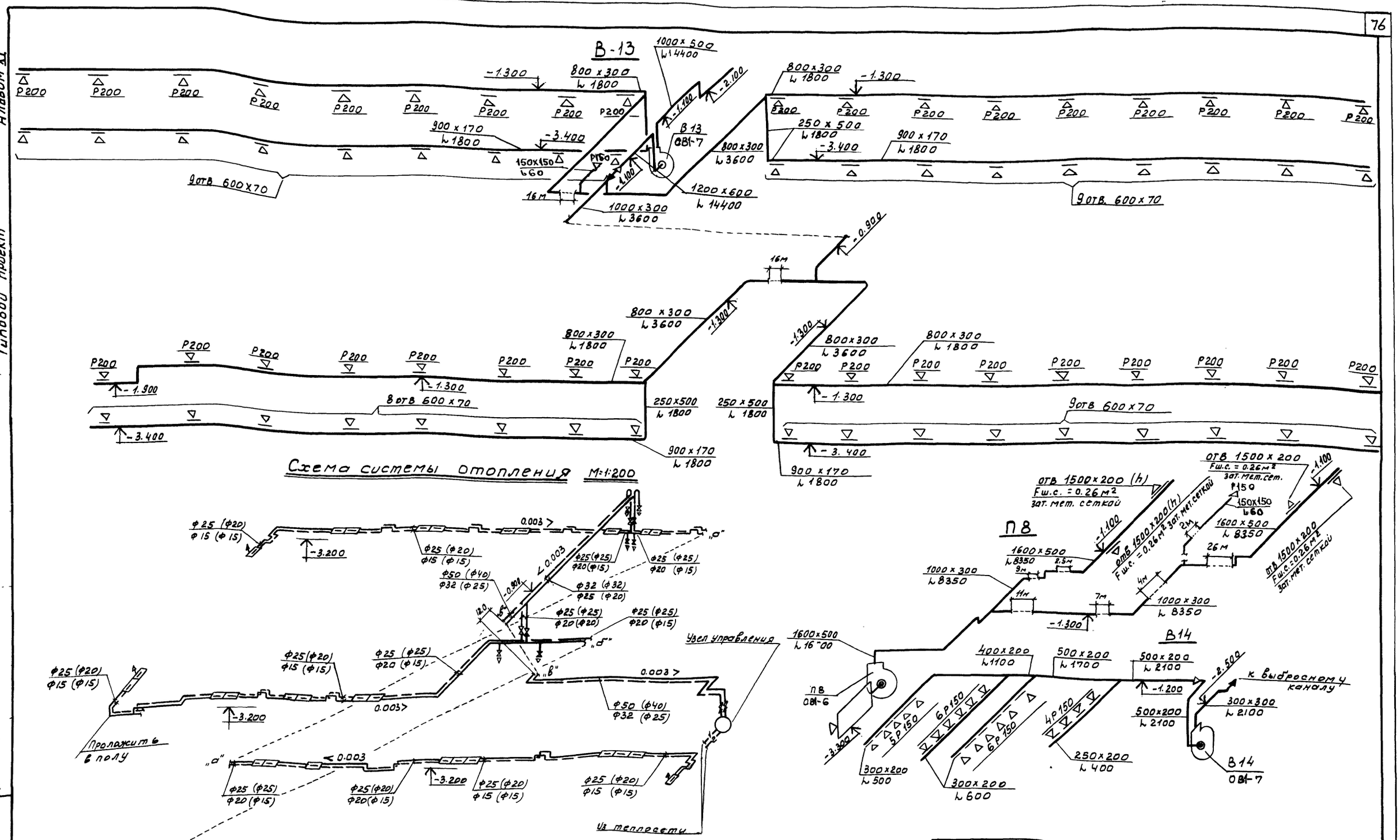

Нач.отд.	Салдатов		
Гл.инж.отд.	Бучких		
ГИП	Лукемо		
Рук. гр.	Дворецкова		
Проверил	Лукемо		
Разработ.	Сидорова		
Разработ.	Трефилов		

Привязан

Инв.№

ТП 262-21-37 ОВ

Универсальное административное здание (в конструкциях ИИ-04) на 600 сотрудников

Вариант проекта стоянки на 36 легковых автомобилей

Стадия	Лист	Листов
Р	ОВ1-5	

Схема системы отопления и систем вентиляции ПВ; В 13; В 14

ЦНИИЭП зрелищных зданий и спортивных сооружений им. Б.С. Мезенцева

Формат А2

Альбом XI

Типовой проект

Разрез 1-1

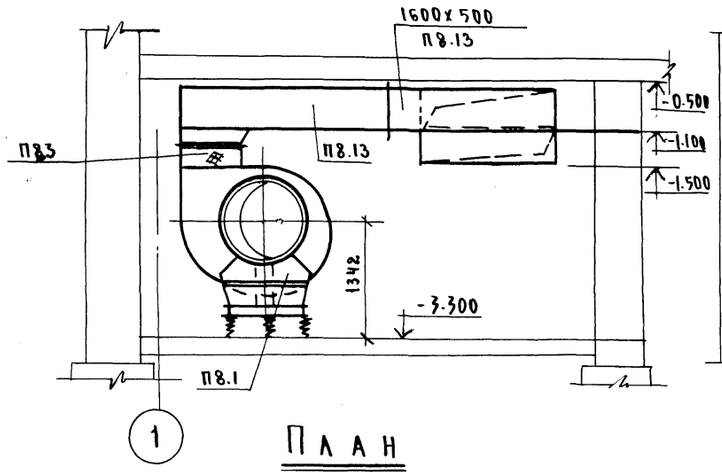

Разрез 2-2

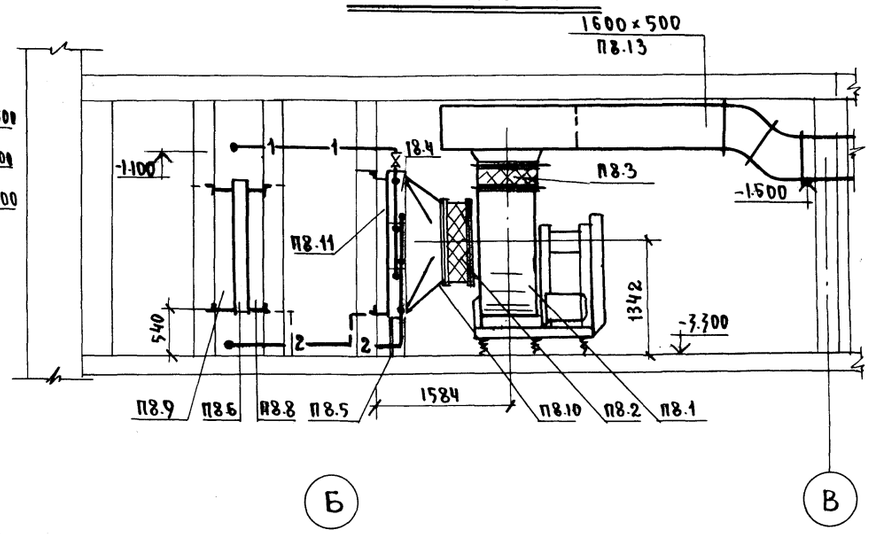

План

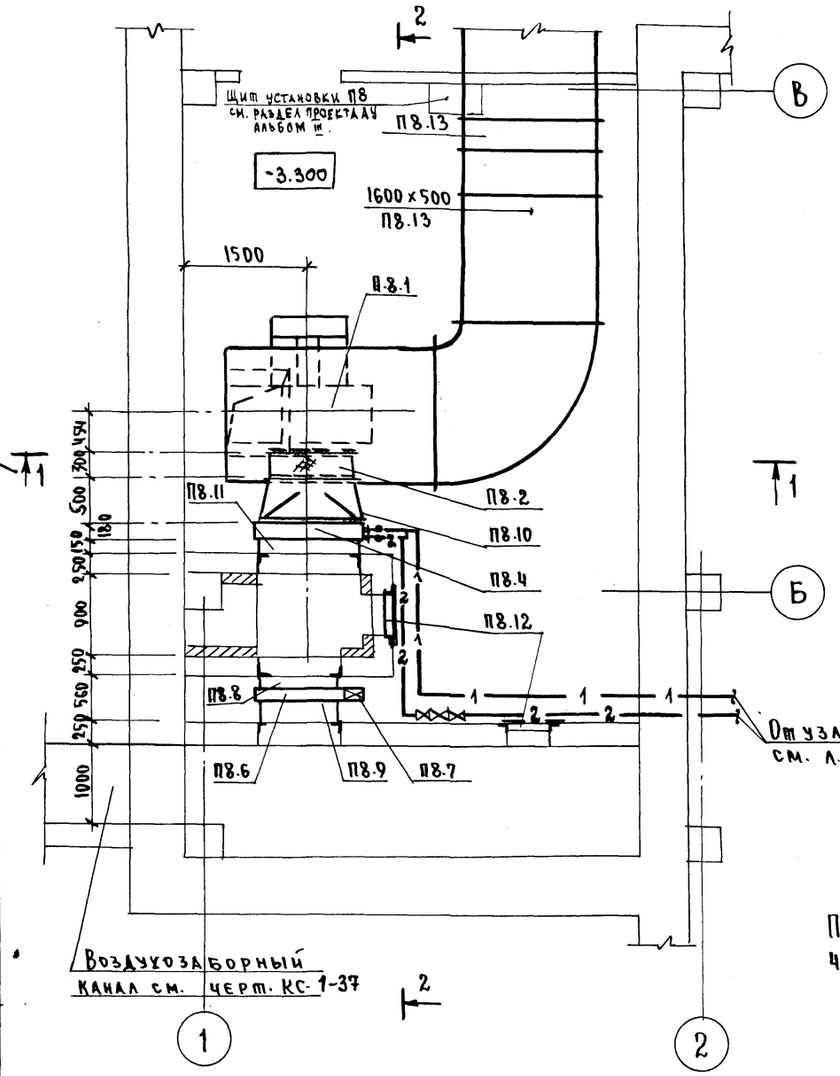

Спецификация

Поз. обозн.	Обозначение	Наименование	Кол.	Масса ед.т.	Примечание
П8.1	Учреждение УЮ-400/5 г. Донской Тульской обл.	Агрегат вентиляторный А10-3 исп.6 Положение „ЛО" с виброизоляторами компл.	1	0,837	
П8.2	Серия 5.904-5	Вставка ВВ10	1		
П8.3	То же	Вставка ВНА-10	1		
П8.4	Учреждение ЯЛ-61/4П середка Псковской обл.	Калориферы			См. лист ОВ-1
П8.5	Серия 1.494-25	Подставка под калориферы	4		
П8.6	Экспериментальн. з-д коммунального оборудования	Утеплённая заслонка без электроподогрева П 1000×1600	1	0,132	
П8.7	З-д электрических исполнит. механизмов г. Чебоксары	Исполнительный механизм МЭО 10/10	1		
П8.8	ГОСТ 19904-74	Патрубок 1000×1600 ℓ=150мм	1		Лист. ст.
П8.9	То же	То же ℓ=250мм	1		δ=0,9мм
П8.10	То же	Переход с ⌀1000 на 1200×1700 ℓ=500мм	1		Лист. ст.
П8.11	То же	Патрубок 1200×1700 ℓ=150мм	1		δ=0,9мм
П8.12	Серия 5.904.4	Дверь герметическая Ду 0,5×1.25	2		
П8.13	ГОСТ 19904-74	Воздуховод 1600×500 п. м.	8		Лист. ст. δ=0,9мм

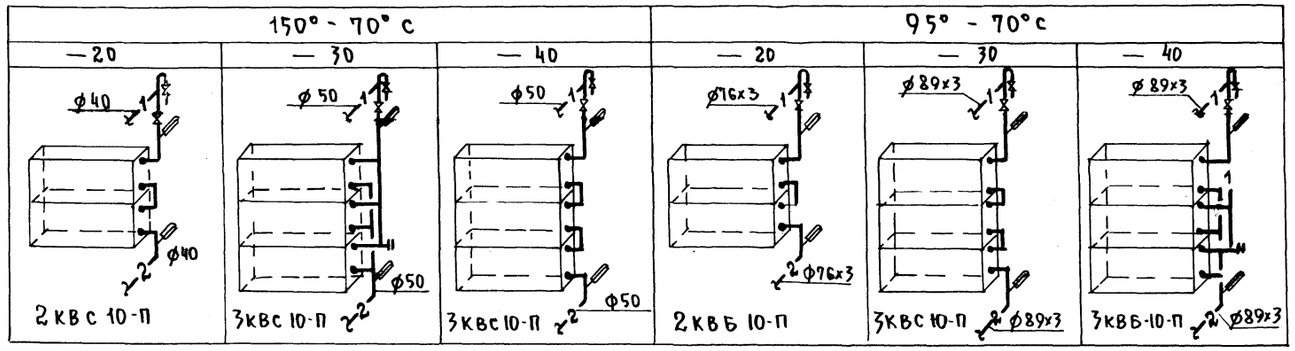

Схема обвязки калориферов системы ПВ

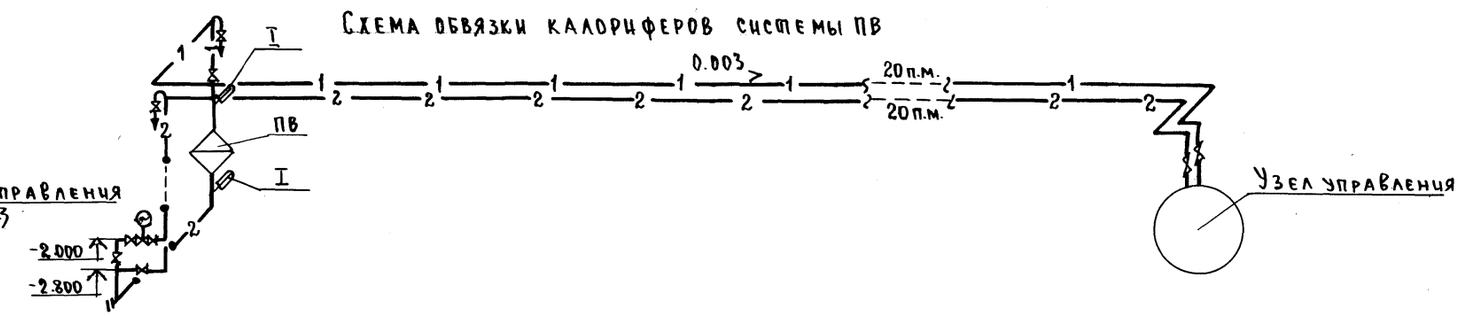

Перечень номеров установочных чертежей контроля температуры

НН п/п	Индекс
I	ТМ 4-144-75 / ЗК 4-2-75

Нач. отд.	Солдатов		
Гл. инж. отд.	Буцких		
Гл. инж. пр.	Пукемо		
Рук. гр.	Дворецкова		
Проверил	Пукемо		
Разработ.	Богомолова		

Привязан

Инв. н

ТП 262-21-37 ОВ

Универсальное административное здание (в конструкциях ИИ-04) на 600 сотрудников

Вариант проекта стоянки на 36 легковых автомобилей.

Стадия	Лист	Листов
Р	ОВ1-6	

Установка системы П-8. План. Разрезы 1-1, 2-2. Спецификация. Схема обвязки калориферов системы П8.

ЦНИИЭП зрелищных зданий и спортивных сооружений им. Б.С. Мезенцева

Согласовано

Мастерская № 5 Зарецкий

Мастерская № 5 Ленточников

Отдел № 4 Бенгин

Сектор АУ Комарова

Взам. инв. н

Подпись и дата

Инв. н подл.

Формат 22

Альбом XI

Типовой проект

Разрез 1-1

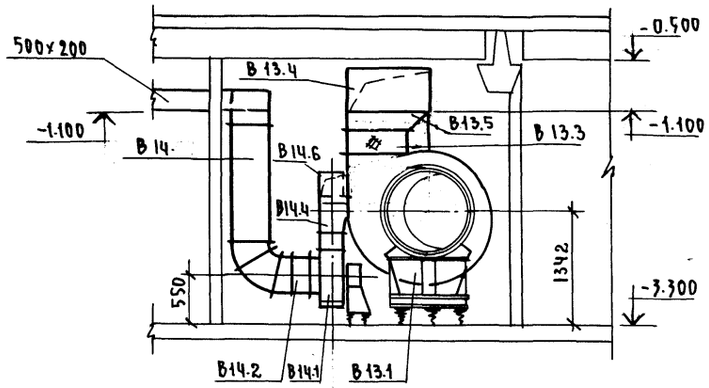

Разрез 2-2

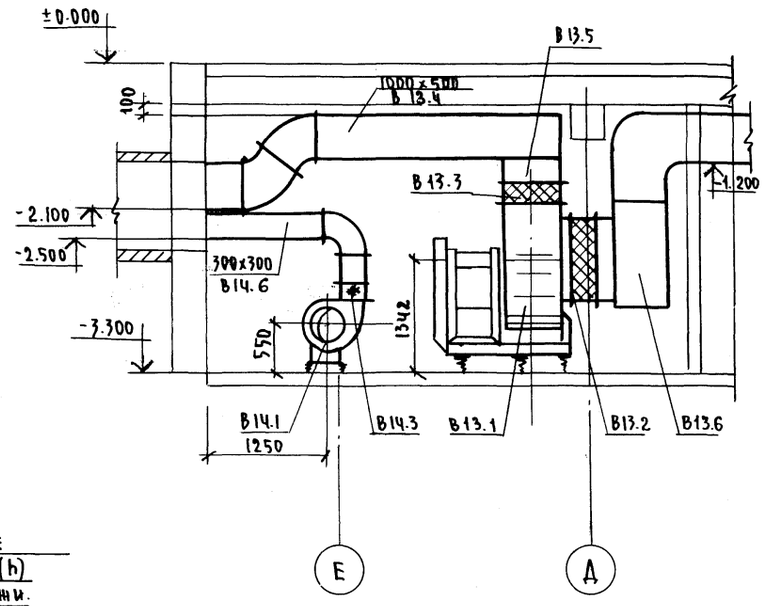

План

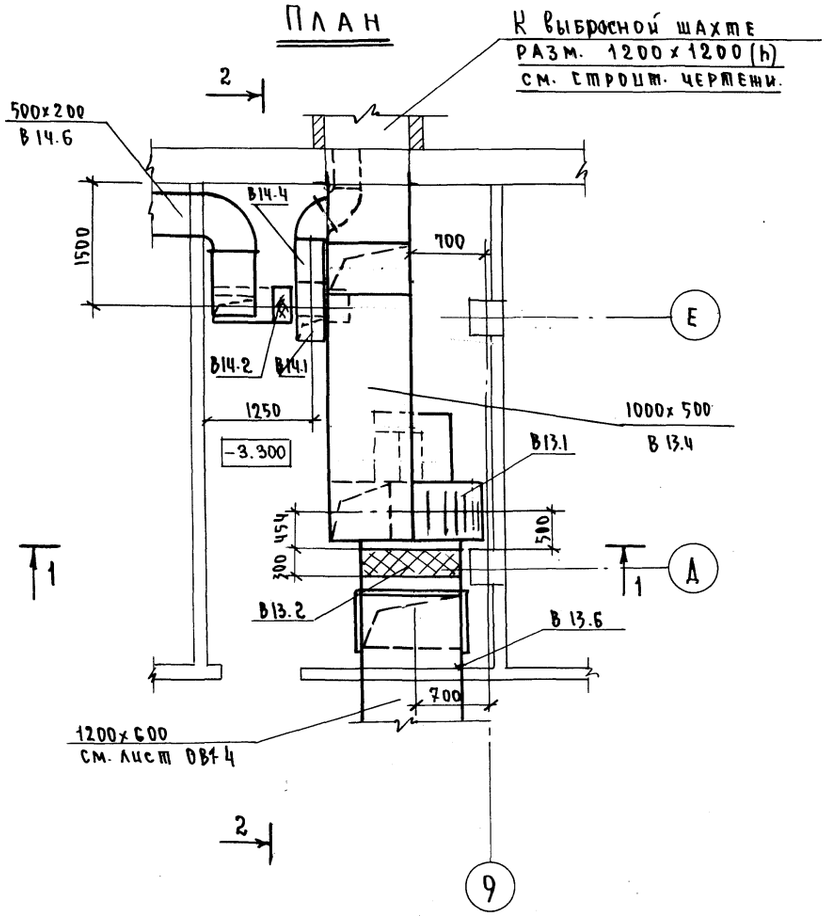

Спецификация

Поз. обозн.	Обозначение	Наименование	Ед. изм.	Масса ед. т	Примечание
1	2	3	4	5	6
		В 13			
В13.1	Учреждение УЮ-400/5 г. Донской Тульской обл.	Агрегат вентиляторный А 10.2 положение „ПР" исп. 6 с виброизоляторами компактно	1		
В13.2	Серия 5.904-5	Вставка ВВ 10	1		
В13.3	То же	То же ВИА10	1		
В13.4	Гост 19904-74	Воздуховод 1000×500 п.м.	5		δ = 0,7мм
В13.5	Гост 19904-74	Диффузор разм. 700×700 на 1000×500 l = 250	1		—"—
В13.6	"	Воздуховод 1200×600 п.м.	4		δ = 0,7мм
		В 14			
В14.1	Учреждение УЮ-400 14 г. Павловск Тульской обл.	Агрегат вентиляторный Д5.100-1 Положение „А0" исп. 1 с виброизоляторами, комплектно	1		
В14.2	Серия 5.904-5	Вставка ВВ5	1		
В14.3	То же	То же ВНА5	1		
В14.4	Гост 19904-74	Переход с 380×380 на 300×300 l = 400 мм	1		Лист ст. δ = 0,7мм
В14.5	То же	Переход с ф 500 на 500×200 l = 500 мм	1		
В14.6	То же	Воздуховод 300×300 п.м.	5		δ = 0,7мм
В14.7	То же	" 500×200 п.м.	5		δ = 0,7мм

Согласовано

Мастерская №5 Зарецкий
Мастерская №5 Лецточников
Отдел №4 Бенгин
Взам. инв. №
Подпись и дата
Инв. № подл.

Нач. отд.	Солдатов		
Гл. инж. отд.	Буцких		
Гл. инж. пр.	Пукемо		
Рук. гр.	Дворецкова		
Проверил	Пукемо		
Разраб.	Богомолова		

Привязан

Инв. №

ТП 262-21-37 ОВ

Универсальное административное здание (в конструкциях ИИ-04) на 600 сотрудников

Вариант проекта стоянки на 36 легковых автомобилей

Стадия	Лист	Листов
Р	ОВ1-7	

Установка систем В-13, В-14. План. Разрезы 1-1, 2-2. Спецификация.

ЦНИИЭП зрелищных зданий и спортивных сооружений им. Б.С. Мезенцева

Формат 22

Ведомость чертежей

Лист	Наименование	Стр.	Примечание
ВК1-1	Общие данные. Спецификация.		
ВК1-2	План подвала в осях А-Г/1-7. Водопровод. Канализация. Водосток.		
ВК1-3	План подвала в осях А-Г/7-14. Водопровод. Канализация. Водосток.		
ВК1-4	План подвала в осях Г-Е/1-12. Водопровод. Канализация. Разрезы по канализации (начало).		
ВК1-5	План на отм. 0.000 в осях А-Е/1-7. Водопровод. Канализация. Водосток.		
ВК1-6	План на отм. 0.000 в осях А-Ж/9-14. Канализация.		
ВК1-7	Насосная станция. План. Разрезы. Схема.		
ВК1-8	Разрезы по канализации (окончание). Схема водопровода.		
ВК1-9	Разрезы по канализационному выпуску КБ-2.		
ВК1-10	Разрезы по канализационному выпуску КБ-3.		
ВК1-11	Разрезы по канализационному выпуску КБ-4.		
ВК1-12	Разрезы по водостокам.		

Пояснительная записка

В качестве варианта к проекту административного корпуса на 600 сотрудников предусматривается вариант с устройством гаража-стоянки на 36 автомобилей индивидуального пользования, которая может быть использована под П.Р.У.

Настоящим проектом дается только подвальная часть здания с устройством административно-бытовых помещений.

Водоснабжение гаража-стоянки осуществляется от внутренней сети здания по основному проекту. Пожаротушение в гараже осуществляется пожарными кранами и спринклерными установками. Канализование осуществляется отдельным выпуском с установкой задвижки с электроприводом.

Основные показатели

Наименование	Кол.
Суточный расход, м³	42.15
Часовой расход, м³	3,54
Расход холодной воды, л/сек.	6.00
Расход воды при пожаротушении, л/сек.	35.0

Типовой проект разработан в соответствии с действующими нормами и правилами и предусматривает мероприятия, обеспечивающие взрывную, взрывопожарную и пожарную безопасность при эксплуатации здания.

Гл. инженер проекта. Т. Косова.

Спецификация

Поз. обозначение	Обозначение	Наименование	К-во	Масса ед. т	Примечание
		Оборудование			
	ГОСТ 23759-79	Умывальник прямоугольный без спинки полуфарфоровый, четвертой величины (650×500) с бутылочным никелированным сифоном с туалетным кланом компл.	6		
	ГОСТ 23289-78				
	ГОСТ 20275-74				
	ГОСТ 22847-77	Унитаз полуфарфоровый тарельчатый „Компакт" с прямым выпуском компл.	17		
	ГОСТ 755-72	Писсуар настенный полуфарфоровый с писсуарным краном с цельноотлитым сифоном. компл.	5		
		Холодный водопровод			
	ГОСТ 8732-78	Трубы ст. бесшовные Д 273×7 м	3		
	ГОСТ 3262-75*	Трубы стальные водогазопроводные оцинкованные Д=70, м	10/10		
	То же	То же, Д=50, м	45/45		
	"	" Д=40, м	25		
	"	" Д=25, м	15		
	"	" Д=20, м	20		
	"	" Д=15, м	35		
	ГОСТ 18163-72*	Вентиль запорный фланцев. 15кч16бр Д=70 шт	1		
	ГОСТ 9086-74*	Вентиль муфтовый 15б3р Д=40, шт	1		
	То же	" Д=25, шт	2		
	То же	" Д=20, шт	4		
	"	" Д=15, шт	12		
	ГОСТ 8437-75*	Задвижка чугунная 30ч6бр ф125, шт	3		
		Краны пожарные ф50 длиной рукава 20м. комп.	6		см. ВК-2, ВК-3, Альбом II
	ГОСТ 18698-73*	Резино-тканевый рукав тип В ф20, м	10		
		Кран поливочный ф20, шт	2		

Поз. обозначение	Обозначение	Наименование	К-во	Масса ед. т.	Примечание
		Канализация			
	ГОСТ 8732-78	Трубы стальн. бесшовные ф108×4, м	35		
	ГОСТ 6942.3-69*	Трубы чугунные канализационные ф100, м	45		
	То же	То же, ф=50, м	15		
	ГОСТ 3262-75*	Трубы стальные водогазопроводные оцинков ф=32, м	3		
	ГОСТ 8437-75*	Задвижка чугунная с электроприводом ф100 шт	1		
	ГОСТ 1811-73	Трап чугунный с косым выпуском ф100, шт	4		
	ГОСТ 6942.30-69	Ревизия чугунная канализационная ф100, шт	4		
		Прочистка ф100, шт	2		
		То же, ф50, шт	3		

Примечания.

1. Примечания см. ВК-2, альбом II.
2. В данном проекте разработаны дополнения систем водопровода и канализации к основному проекту.
3. В спецификации по водопроводу в графе „кол-во" количество труб показано дробью: в числителе - общее количество труб, в знаменателе - количество труб, подлежащее изоляции.

Альбом XI

Типовой проект

Инв. № подл.	Подп. и дата	Вз. инв. №

Привязан

Инв. №

ТП 262-21-37 ВК1

Нач. отд.	Сидоров		26.II.81
ГИП	Косова		"
Вед. инж.	Копаева		"

Универсальное административное здание (в конструкциях 00-04) на 600 сотрудников

Вариант проекта со стоянкой на 36 легковых автомобилей

Стадия	Лист	Листов
Р	ВК1-1	12

Общие данные. Спецификация.

ЦНИИЭП Зрелищн. зданий и спортивных сооружений им. Б.С. Мезенцева

формат 22

Типовой проект Альбом XI

План подвала в осях А-Г/1-7.

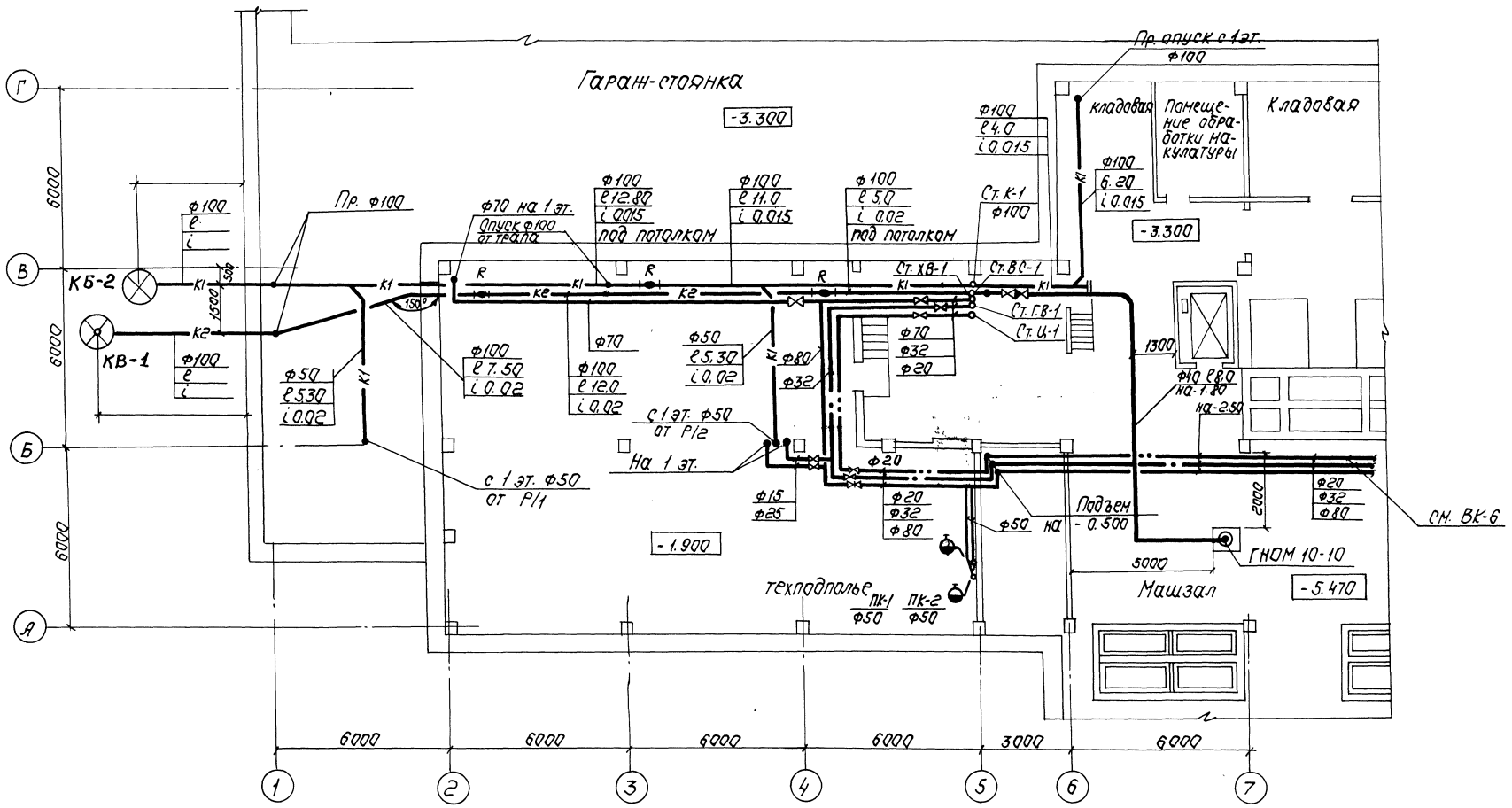

Примечания.

1. Ведомость чертежей и общие примечания см. ВК1-1.

ГАП	М.С.				ТП 262-21-37 ВК1		
ГИП	М.С.				Универсальное административное здание (в конструкциях УИ-04) на 600 сотрудников		
Отд.гл.№2	Пужненко				Вариант проекта со стоянкой на 36 легковых автомобилей	Стадия	Лист	Листов
Нач.отд.	Сидорец			26.04		Р	ВК1-2	
ГИП	Касова			"	План подвала в осях А-Г/1-7. Водопровод. Канализация. Водосток.	ЦНИИЭП зрелищн. зданий и спортивных сооружений им. В.С. Спиридонова		
Вед.инж.	Копаева			"				

Инв.№ подл. | Подп. и дата | Взам. инв.№ | Инв.№ дубл. | Подп. и дата | Справ.№ | Перв.примен. | Отдел №4 | Получил | Подпись и дата

Формат А2

Альбом XI

Типовой проект

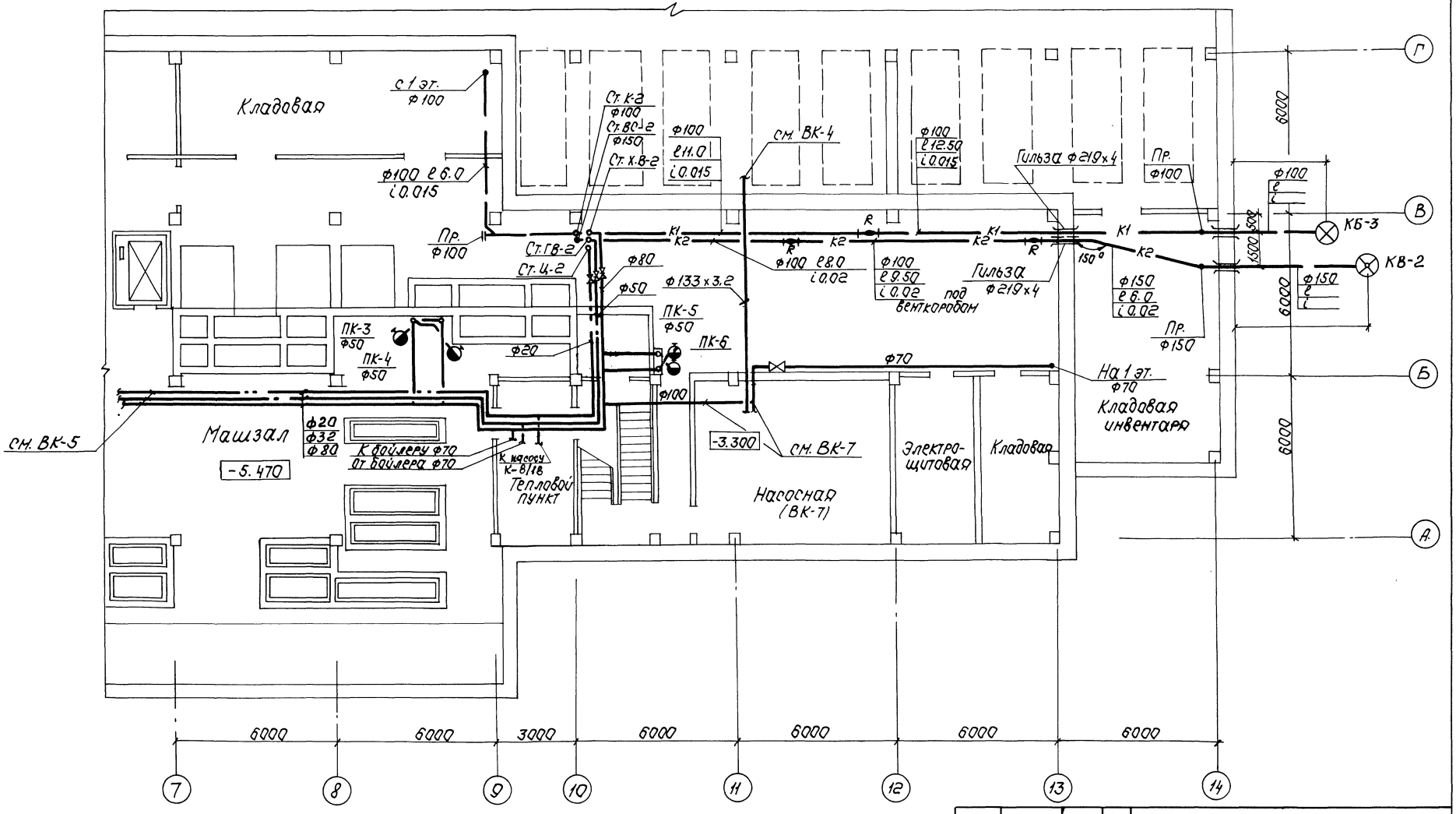

ГАП	Зарецкий		Отдел 4	Полунцев			
ГИП	Ментовников						
Отдел 2	Пукено						

Согласовано

Инв. № подл.	Подп. и дата	Взам. инв. №

Привязан	Нач. отд.	Сидоров		26.II.81	ТП 262-21-37 ВК1
	ГИП	Косова		"	Универсальное административное здание (в конструкциях ИИ-04) на 600 сотрудников
	Вед. инж.	Копаева		"	Вариант проекта со стоянкой на 36 легковых автомобилей
Инв. №					План подвала в осях А-Г/7-14. Водопровод. канализация водосток.

Стадия	Лист	Листов
Р	ВК-3	

ЦНИИЭП зрелищн. зданий и спортивных сооружений им. Б.С. Мезенцева

Формат 22

Типовой проект Альбом VI

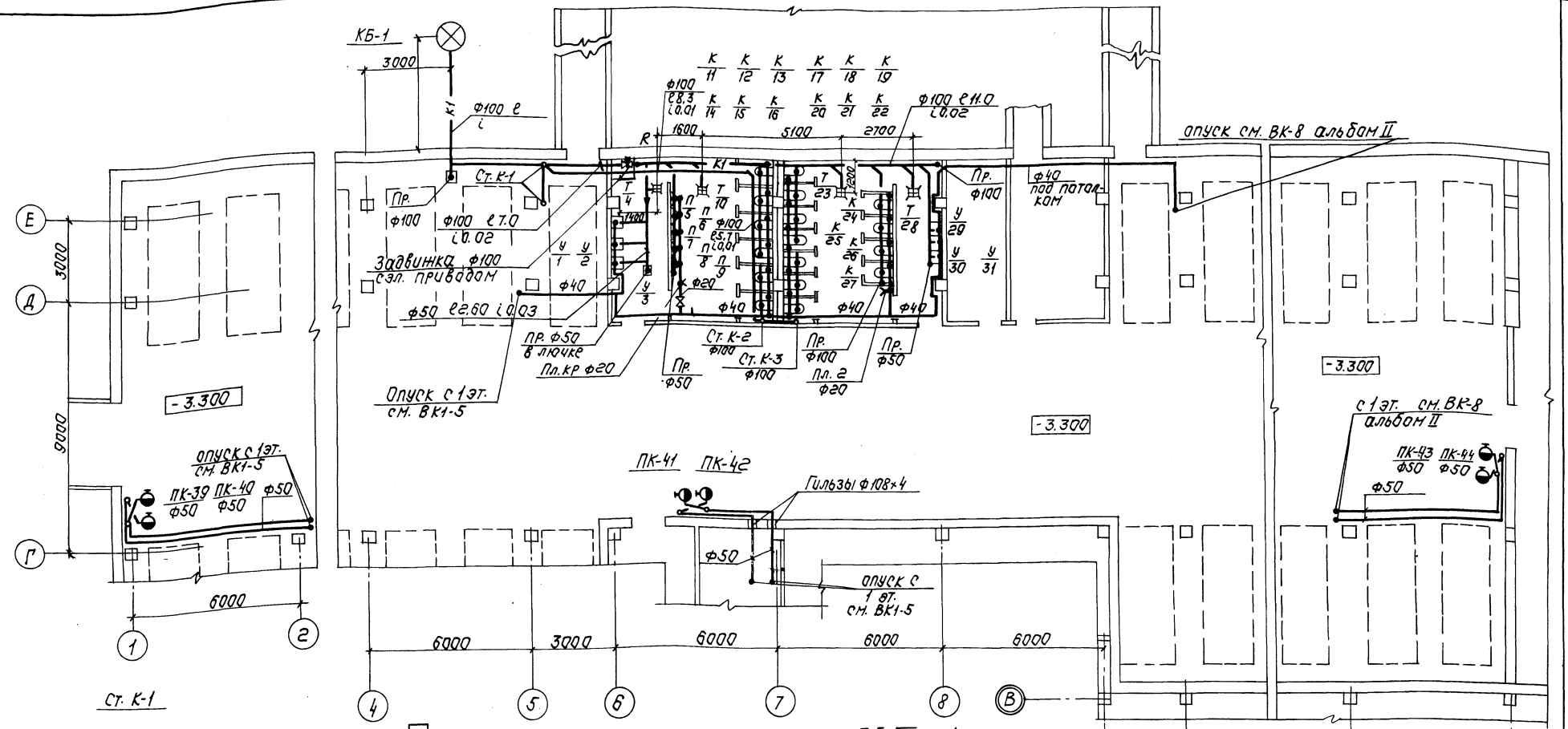

Разрезы по выпуску КБ-1 (начало)

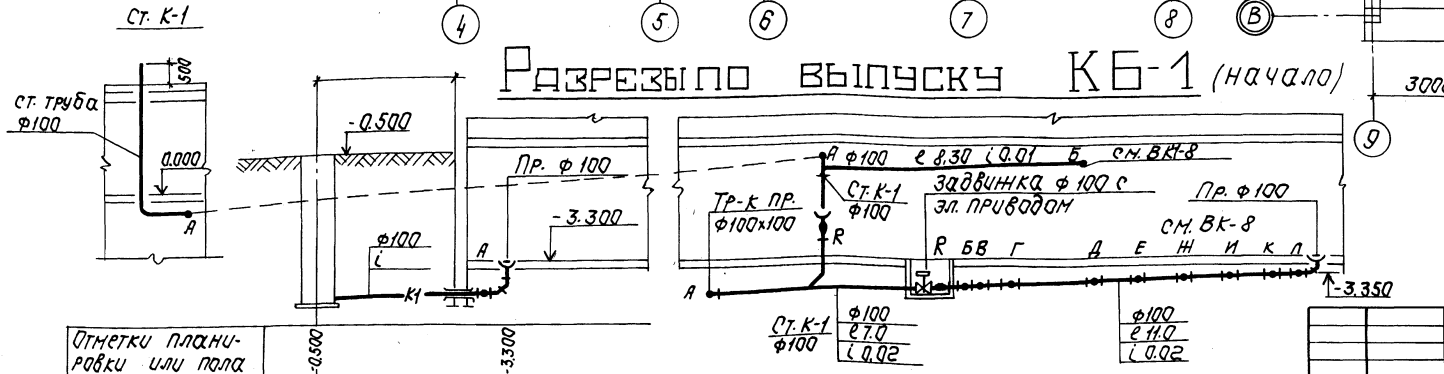

Отметки планировки или пола	-0.500	-3.300
Отметки лотка трубы		4.310
Расстояния N N колодцев или точек	КБ-1	Пр.

Привязан

Инв. №

Нач. отд.	Сидоров		26.11.87
ГИП	Карева		"
Вед. инж.	Копаева		"

ТП 262-21-37 ВК1

Универсальное административное здание (в конструкциях ИИ-04) на 600 сотрудников. Вариант проекта со стоянкой на 36 легковых автомобилей.

Стадия	Лист	Листов
Р	ВК1-4	

План подвала в осях Г-Е/1-12. Водопровод. Канализация. Разрезы по канализации (начало)

ЦНИИЭП зрелищн. зданий и спортивных сооружений им. Б.С. Мезенцева

Инв. № подл. | Подп. и дата | Взам. инв. № | Инв. № дубл. | Подп. и дата | Взам. инв. № | Альбом 4 | Тип. 4.407-90 | Альбом 4 | Тип. 4.407-90

Гип Н-5 Заведующий сектором Отдел №1
Гип Н-5 Контрольный Отдел №2
Гип Н-5 Главный инженер проекта

Формат А2

Типовой проект Альбом XI

Сервизное обслуживание
Операторская
Склад носителей информации
Помещение устройств внешней памяти
Оперативный архив
Комната президиума
Техническое обслуживание
Оперативный архив
Помещение телеоборудования
Помещение для подготовки данных
Зал ЭВМ
Архив носителей
Помещение кондиционеров
Хранение ЗИПа
Помещение химического пожаротушения
Пожарный пост
Механмастерская
Аналитическая лаборатория
Кабинет нач-ка ВЦ
Диспетчерская
Помещение копировально-множительных служб.
Холл

Ст. К-1
П. кр. 4 ф25
Опуск
Опуск в гараж см. ВК1-4
ф40 под потолком
ПК-9 ф50
ПК-10 ф50
ф50 под потолком
В завалинке
ПК-11 ф50
ПК-12 ф50
Пл. кр. ф20
Опуск ф15
ф70 из подвала
ПК-7 ф50
ПК-8 ф50
Опуск ф100
Пл. 1 ф25
Опуск
Опуск ф50
В подшивном потолке
ф25 ф15
Из подвала
Опуск ф50
ф70 в подшивном потолке
Ст. ХВ-1
Ст. ГВ-1
Ст. Ц-1
см. ВК-8

+0.300
0.000
-0.600
-0.150

3000
6000
6000
3000
6000 6000 6000 6000 3000

1 2 3 4 5 6
А Б В Г Д Е
7

Фрагмент плана в осях В-Г/4-5. Канализация

ф50 ℓ 5.30 i 0.025 в завалинке
Пр. ф100
ф100 ℓ 4.0 i 0.012
Пр. ф50
ф50 ℓ 2.7 i 0.03 в завалинке
Пр. ф100
Ст. К-1 ф100
Ст. ВС-1
Холл
6000
4 5

Привязан
Инв. №

Нач. отд. ГИП	Сударов		26.11.86	
Вед. инж.	Касова		11	
	Капаева		11	

ТП 262-21-37 ВК1

Универсальное административное здание (в конструкциях ИИ-04) на 600 сотрудников.
Вариант со стоянкой на 36 легковых автомобилей

Стадия	Лист	Листов
Р	ВК1-5	

План на отм. 0.000. в осях А-Е/1-7. Водопровод. Канализация. Водосток.

ЦНИИЭП зрелищных, спортивных сооружений, клубов и досуговых центров

Инв. № подл. | Подп. и дата | Взам. инв. №

Совладан
ГИП Сударов
ГИП Отдел 4
Отдел 4 Пикерно
Отдел 4 Полищук
Зарецкий
Мотрунчик

Формат А2

Альбом VI

Типовой проект.

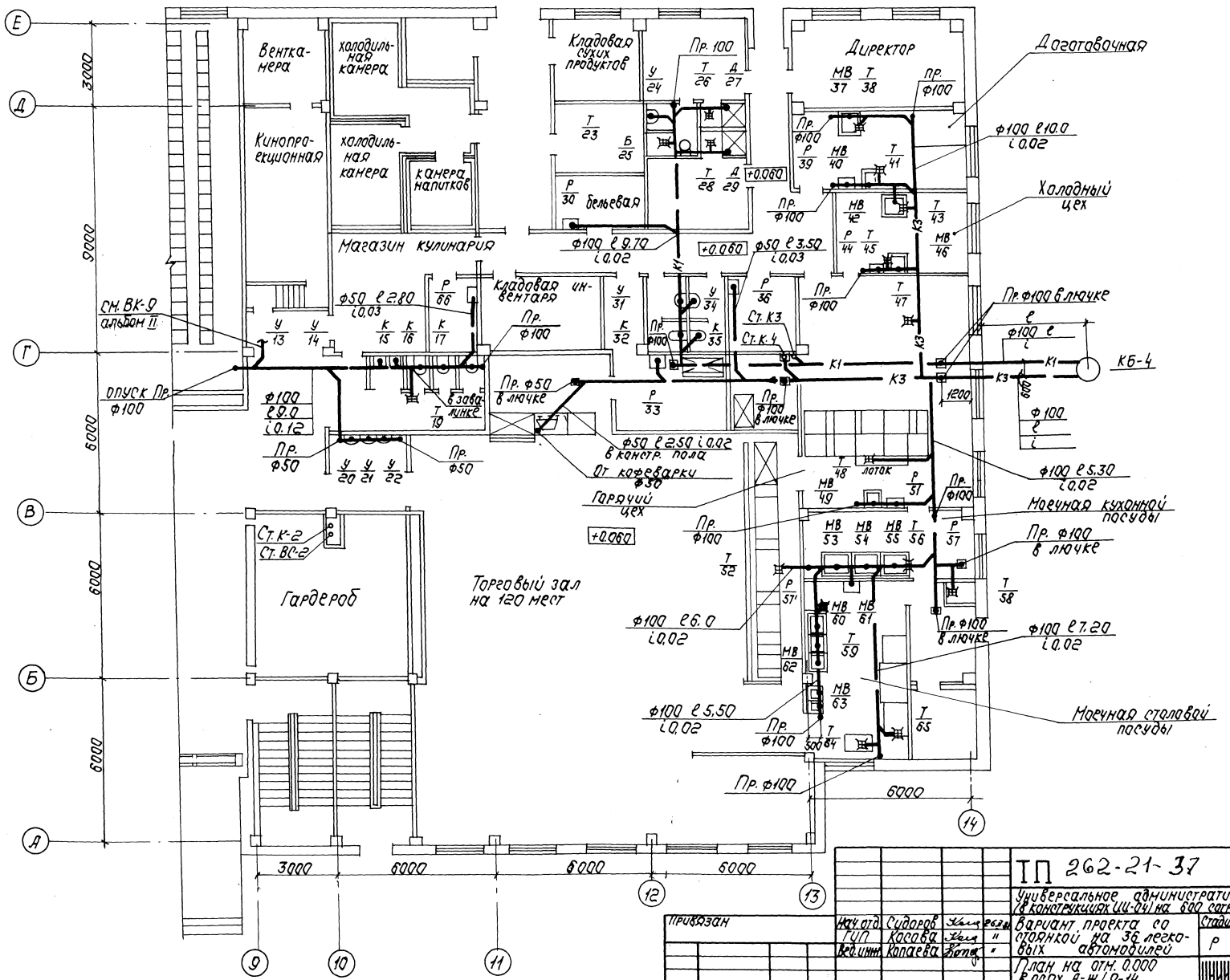

ГАП	Зарецкий				
Гип	Мельников				
Отдел №2	Гуськов				
Нач. отд.	Судоров			262-21-37	
Гип	Косова			"	
Вед. инж.	Колдаева			"	

Привязан

Инв. №

Инв. № подл. | Подп. и дата | Взам. инв. №

Согласовано: Отдел №4 Ивушкин; Отдел №5 Гуськов; Отдел №6 Ивушкин

ТП 262-21-37 ВК1

Универсальное административное здание в конструкциях ИИ-04 на 600 сотрудников

Вариант проекта со стоянкой на 36 легковых автомобилей

План на отм. 0.000 в осях А-И/9-14. Канализация.

Стадия	Лист	Листов
Р	ВК1-6	

ЦНИИЭП зрелищных зданий и спортивных сооружений им. В.С. Новикова

Формат А2

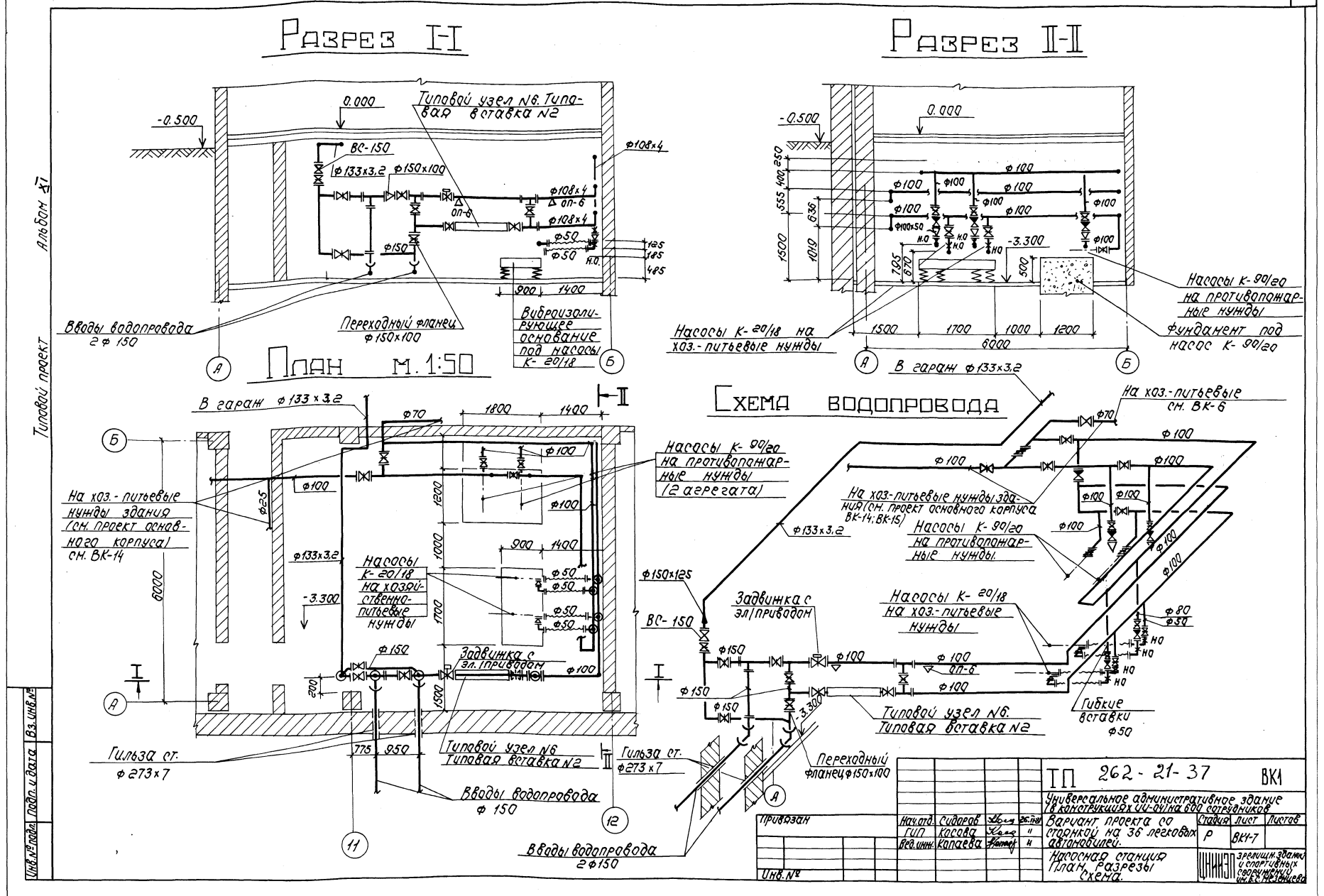
Разрез I-I
Разрез II-II
План м. 1:50
Схема водопровода
Типовой узел N6. Типовая вставка N2
Вводы водопровода 2 ф 150
Переходный фланец ф150×100
Виброизолирующее основание под насосы К-20/18
Насосы К-20/18 на хоз.-питьевые нужды
Насосы К-90/20 на противопожарные нужды
Фундамент под насос К-90/20
В гараж ф133×3,2
На хоз.-питьевые нужды здания (см. проект основного корпуса) см. ВК-14
Насосы К-90/20 на противопожарные нужды (2 агрегата)
Насосы К-20/18 на хозяйственно-питьевые нужды
Задвижка с эл./приводом
Гильза ст. ф273×7
Типовой узел N6 Типовая вставка N2
Вводы водопровода ф 150
На хоз.-питьевые см. ВК-6
На хоз.-питьевые нужды здания (см. проект основного корпуса ВК-14; ВК-15)
Насосы К-90/20 на противопожарные нужды.
Насосы К-20/18 на хоз.-питьевые нужды
Гибкие вставки ф50
Типовой узел N6. Типовая вставка N2
Переходный фланец ф150×100
Вводы водопровода 2ф150
Альбом XI
Типовой проект
Инв. № подл. | Подп. и дата | Вз. инв. №
Привязан
Инв. №
Нач. отд. Сидоров
ГИП Косова
Вед. инж. Копаева
ТП 262-21-37 ВК1
Универсальное административное здание (в конструкциях ИИ-04) на 600 сотрудников
Вариант проекта со стоянкой на 36 легковых автомобилей.
Насосная станция
План. Разрезы
Схема.
Стадия Р
Лист ВК1-7
Листов
ЦНИИЭП зрелищн. зданий и спортивных сооружений им. Б.С. Мезенцева
Формат 22

Разрезы по выпуску К6-1 (окончание)

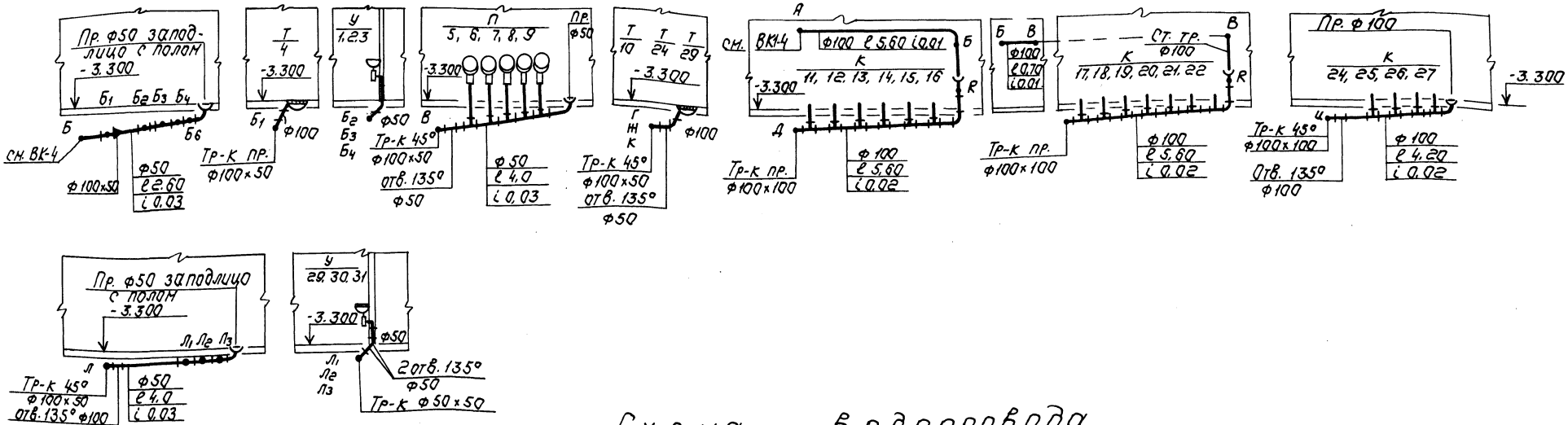

Схема водопровода

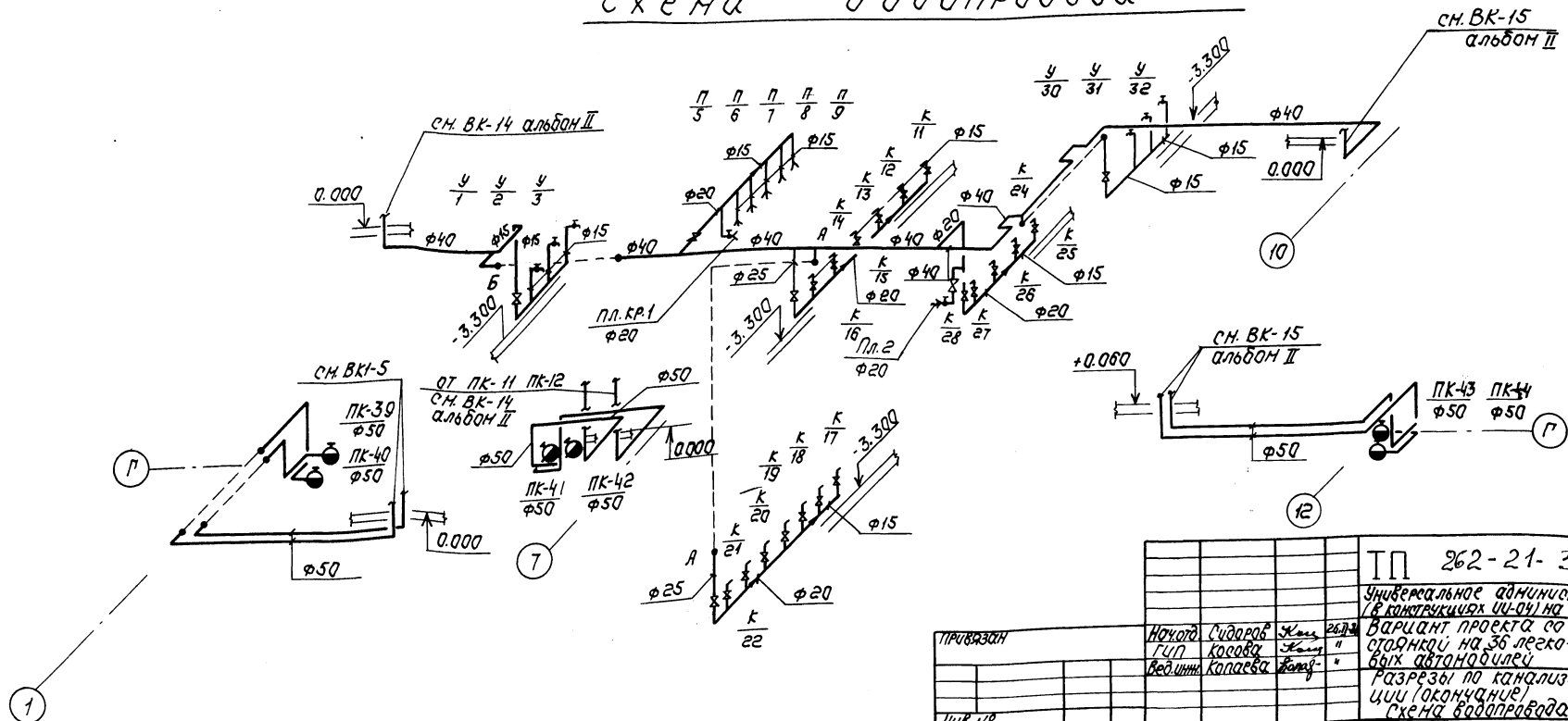

Привязан				ТП 262-21-37 ВК1	
				Универсальное административное здание (в конструкциях ИИ-04) на 600 сотрудников	
Нач.отд.	Сидоров			Вариант проекта со стоянкой на 36 легковых автомобилей	Стадия: Р; Лист: ВК1-8; Листов:
ГИП	Косова			Разрезы по канализации (окончание) Схема водопровода	ЦНИИЭП зрелищн. зданий и спортивных сооружений им. Б.С. Мезенцева
Вед.инж.	Колаева				
Инв.№					

Инв.№ подл. | Подп. и дата | Взам.инв.№

Типовой проект Альбом XI

Формат А2

Альбом XI

Типовой проект

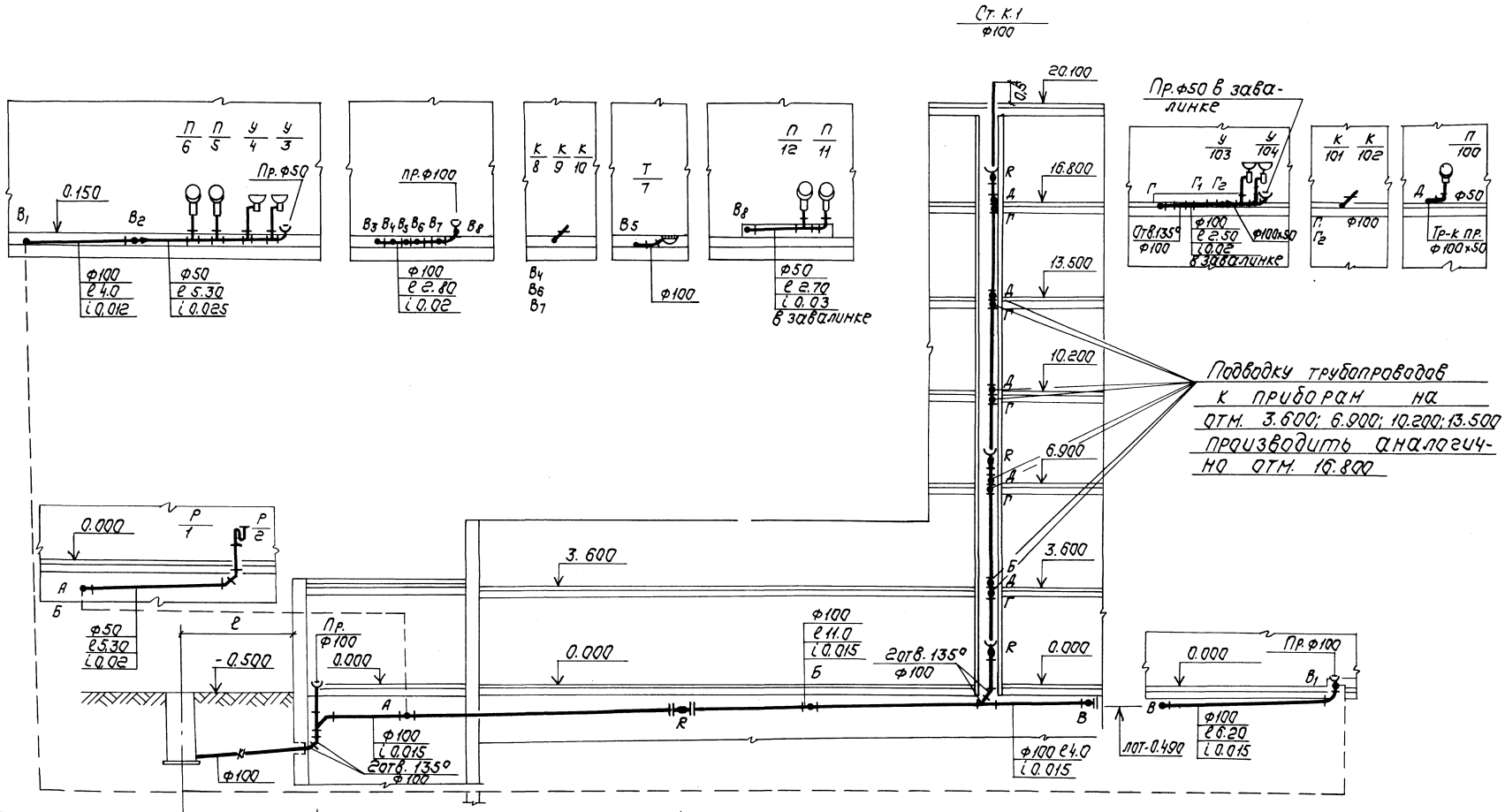

Отметки пола или земли	-0.500	0.000	0.000
Отметки лотка трубы		-1.950 / -0.880	-0.720
Расстояния		12.80	
NN колодцев или точек	КБ-2	Пр.	R

Нач. отд.	Сидоров		26.11.81	
ГИП	Косова		"	
Вед. инж.	Копаева		"	

Привязан

Инв. №

ТП 262-21-37 ВК1

Универсальное административное здание (в конструкциях ИИ-04) на 600 сотрудников

Вариант проекта со стоянкой на 36 легковых автомобилей

Разрезы по канализационному выпуску КБ-2.

Стадия	Лист	Листов
Р	ВК1-9	

ЦНИИЭП зрелищн. зданий и спортивных сооружений им. Б.С. Мезенцева

Инв. № подл. | Подп. и дата | Вз. инв. №

Формат 22

Разрезы по канализационному выпуску КБ-3

Примечание

Ведомость чертежей и общие примечания см. ВК1-1

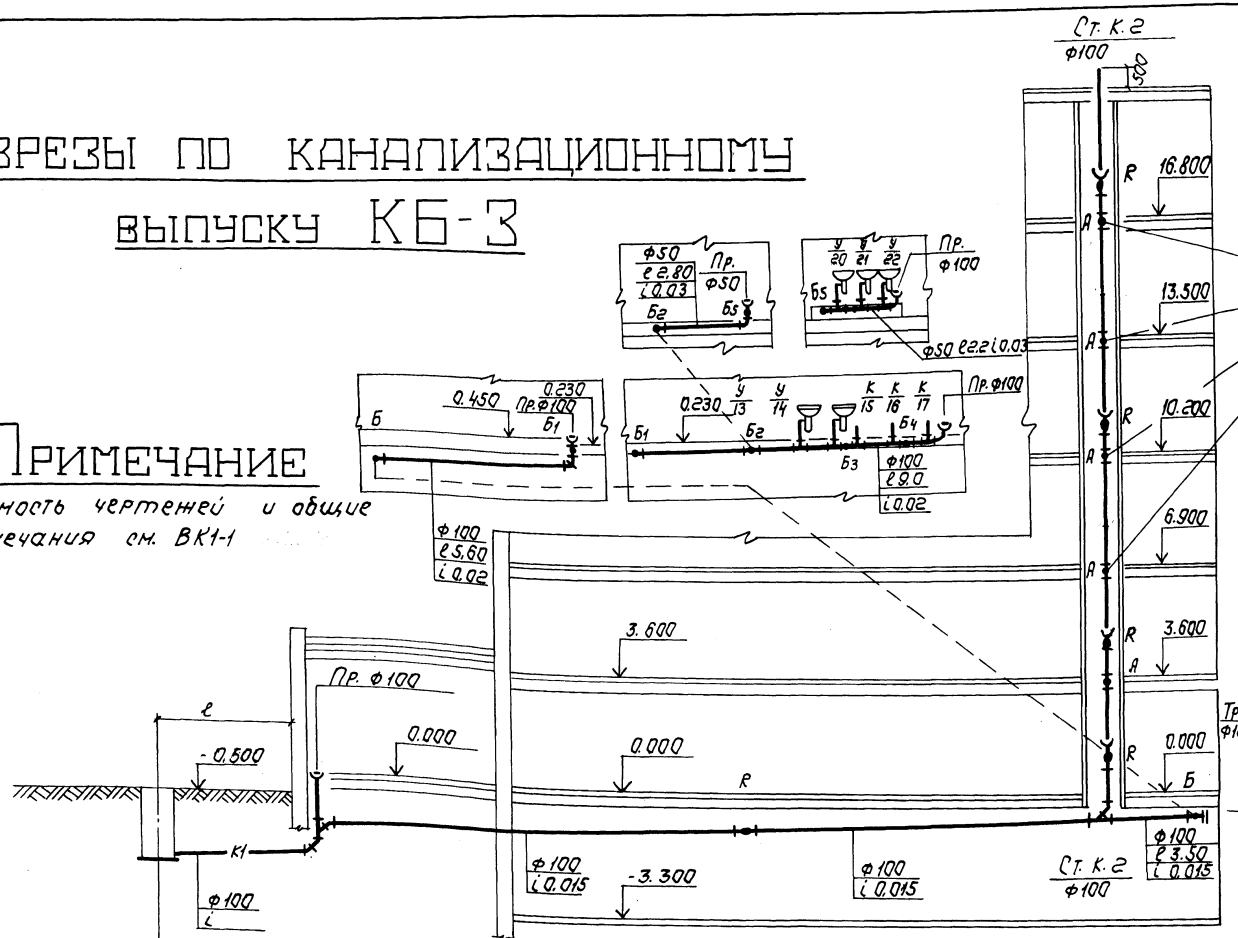

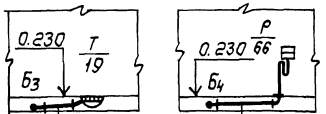

Подводку трубопроводов к приборам на отм. 6.900; 10.200; 13.500; 16.800 производить аналогично отм. 3.600.

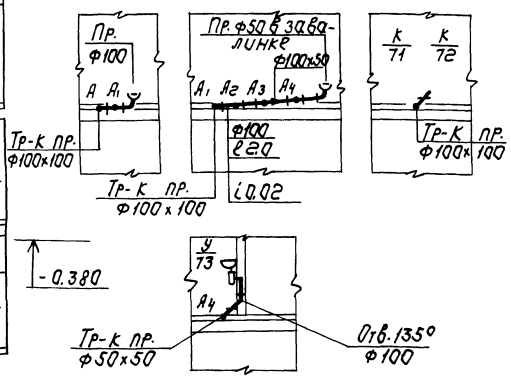

Привязан				ТП 262-21-37.	ВК1
				Универсальное административное здание (в конструкциях ИИ-04) на 600 сотрудников	
	Нач. отд.	Сидоров		Вариант проекта со стоянкой на 36 легковых автомобилей.	Стадия: Р; Лист: ВК1-10; Листов:
	ГИП	Кассова		Разрезы по канализационному выпуску КБ-3	ЦНИИЭП зрелищ. зданий и спортивных сооружений им. К.С. Незлобина
	Ст. инж.	Колдаева			
Инв. №					

Типовой проект Альбом VI

Инв. № подл. | Подп. и дата | Взам. инв. №

Формат А2

Типовой проект Альбом XI

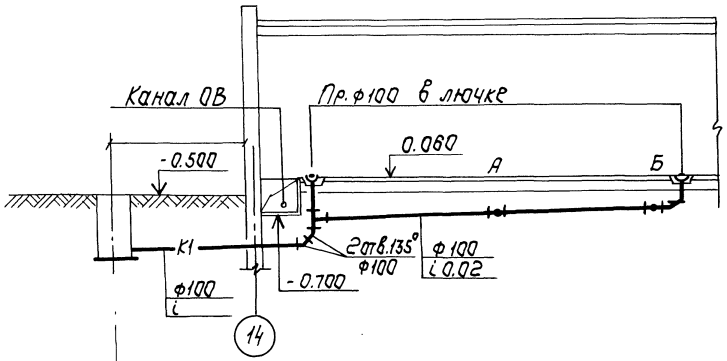

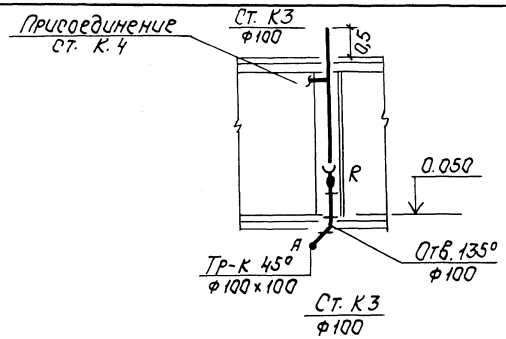

Отметки пола или земли		-0.060	-0.060	-0.060
Отметки лотка трубы		-0.880	-0.550	-0.450
Расстояния		5.30	5,0	
NN колодцев или точек	КБ-4	Пр.	Ст. К-3	

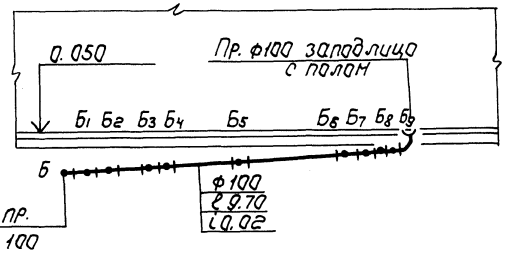

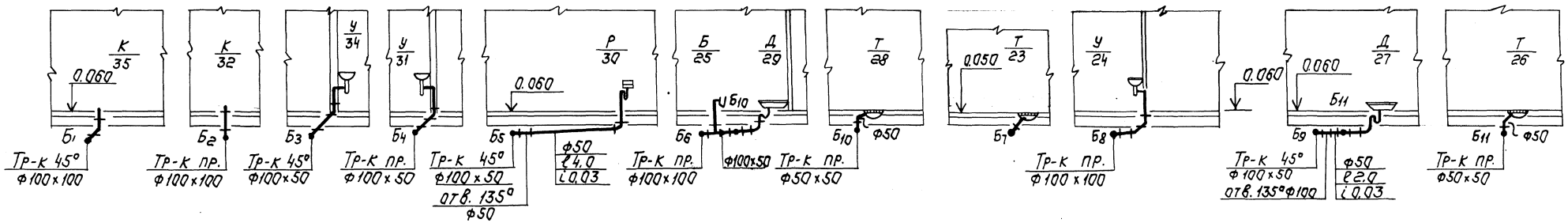

Примечание

Общие данные см. ВК1-1.

					ТП 262-21-37		ВК1
					Универсальное административное здание в конструкциях СИ-041 на 600 сотрудников. Вариант проекта со стоянкой на 36 легковых автомобилей.		
Привязан		Нач.отд.	Судоров			Стадия	Лист	Листов
		ГИП	Косова			Р	ВК1-11	
		Вед.инж.	Колдаева		Разрезы по канализационному выпуску КБ-4	ЦНИИЭП зрелищных зданий и спортивных сооружений им. Б.С. Мезенцева		
Инв.№								

Инв.№ подл. | Подп. и дата | Взам.инв.№

Формат А2

Типовой проект Альбом XI

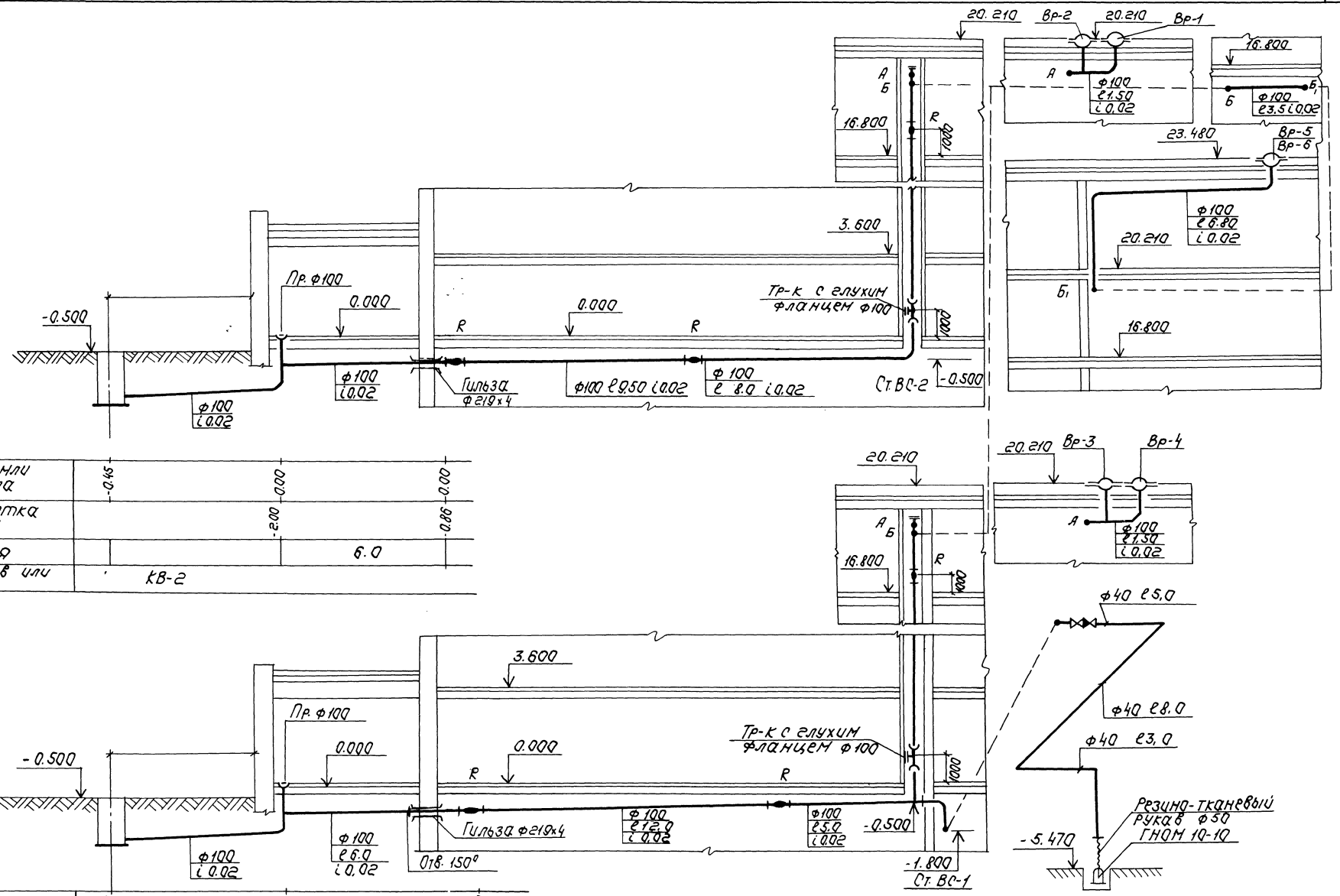

Отметки земли или пола	-0.45	0.00	0.00
Отметки лотка трубы		-2.00	-0.86
Расстояния		6.0	
NN колодцев или точек	КВ-2		

Отметки земли или пола	-0.45	-0.00	0.00
Отметки лотка трубы		-0.98	-0.83
Расстояния		7.50	
NN колодцев или точек	КВ-1.	пр.	R

Привязан	Нач.отд.	Сидоров		26.II-81
	ГИП	Косова		26.II-81
	Вед.инж.	Копаева		26.II-81
Инв. №				

ТП 262-21-37 ВК1

Универсальное административное здание (в конструкциях ИИ-04) на 600 сотрудников

Вариант проекта со стоянкой на 36 легковых автомобилей

Разрезы по водостокам

Стадия	Лист	Листов
Р	ВК1-12	

ЦНИИЭП зрелищн. зданий и спортивных сооружений им. В.С. Мезенцева

Инв. № подл. | Подп. и дата | Вз. инв. №

Формат 22

Типовой проект Альбом XI

Ведомость чертежей

Лист	Наименование	Стр.	Примечание
ВП-1	Общие данные. Спецификация		
ВП-2	План в осях В-Е/1-8 Спринклерная сеть		
ВП-3	План в осях В-Е/8-14 Спринклерная сеть		
ВП-4	Схема спринклерной сети.		

Условные обозначения

- Проектируемый трубопровод.
- Переход.
- Спринклерная головка типа СВ-12
- Повторяющиеся участки
- Контрольно-сигнальный клапан.

Спецификация

Поз. обозначения	Обозначение	Наименование	К-во	Масса ед., т	Примечание
	ГОСТ 10704-76	Трубы стальные электросварные			
		25х2	260		
	То же	То же, 32х2,2	60		
	—"—	—"— 45х2.2	80		
	—"—	—"— 57х2.5	110		
	—"—	—"— 76х2.8	3		
	—"—	—"— 89х2.8	3		
	—"—	—"— 108х3	75		
	—"—	—"— 133х3,2	30		
	ГОСТ 8437-75*	Задвижка чугунная 31ч6нж 150, шт	1		
	ГОСТ 19827-74*	Клапан обратный 19ч16р 150шт	1		
	ТУ 22-2421-72	Узел управления спринклерной установки с клапаном ВС-150	1		Прилукский завод ППО
	ГОСТ 14630-69*	Оросить водяной спринклерный типа СВ-12	161		

Источником водоснабжения для подачи воды на пожар является городская водопроводная сеть, напор в которой принят 24 м вод. ст. На основании произведенных расчетов, расчётный расход воды спринклерными установками составляет 30 л/сек и с учётом одновременного действия двух пожарных кранов с общим расходом 5 л/сек, расчетный расход на пожаротушение составляет 35 л/сек. Необходимый напор для спринклерной системы 24.0 м вод. ст. Городская водопроводная сеть обеспечивает потребный расход воды с необходимым напором.

Пояснительная записка

Для быстрейшей локализации очагов возникновения пожаров в гараже, на основании приложения №1 к главе СНиП II-30-76 „Внутренний водопровод и канализация зданий" и постановления Госстроя СССР от 22.03.74 г №47 и СН 75-76 предусматривается, помимо пожарных кранов, устройство автоматических установок водяного пожаротушения - спринклерных установок.

Спринклерные установки

Помещение, защищаемое спринклерными установками, обслуживается одной секцией с контрольно-сигнальным клапаном, расположенным в помещении насосной станции.

Спринклеры устанавливаются под потолком гаража. Нагрузка на секцию составляет 161 спринклеров СВ-12 с температурой плавления замка 72°С. Трубопроводы спринклерной системы постоянно заполнены водой. На основании произведенных гидравлических расчётов потребный расход воды составляет:

№№ п/п	Наименование	Расчетный расход воды л/сек. при напоре у гребенки
1	Спринклерная секция	30 л/сек

Примечание

Монтаж спринклерных установок производить руководствуясь „Ведомственными техническими условиями на монтаж. Испытания и сдачу в эксплуатацию установок водяного и пенного пожаротушения ВМСН 13-74."

Типовой проект разработан в соответствии с действующими нормами и правилами и предусматривает мероприятия, обеспечивающие взрывную, взрывопожарную и пожарную безопасность при эксплуатации здания.

Главный инженер проекта Т. Косова.

Инв. № подл. | Подпись и дата | Взам. инв. №

Нач. отд.	Сидоров			
ГИП	Косова			
Вед. инж.	Копаева			

Привязан

Инв. №

ТП 262-21-37 ВП1

Универсальное административное здание в конструкциях ИИ-04) на 600 сотрудников

Вариант проекта со стоянкой на 36 легковых автомобилей.

Стадия	Лист	Листов
Р	ВП-1	4

Общие данные. Спецификация

ЦНИИЭП зрелищных зданий и спортивных сооружений им. В.С. Мезенцева

Копировал [illegible] формат 22

Альбом XI.

Типовой проект

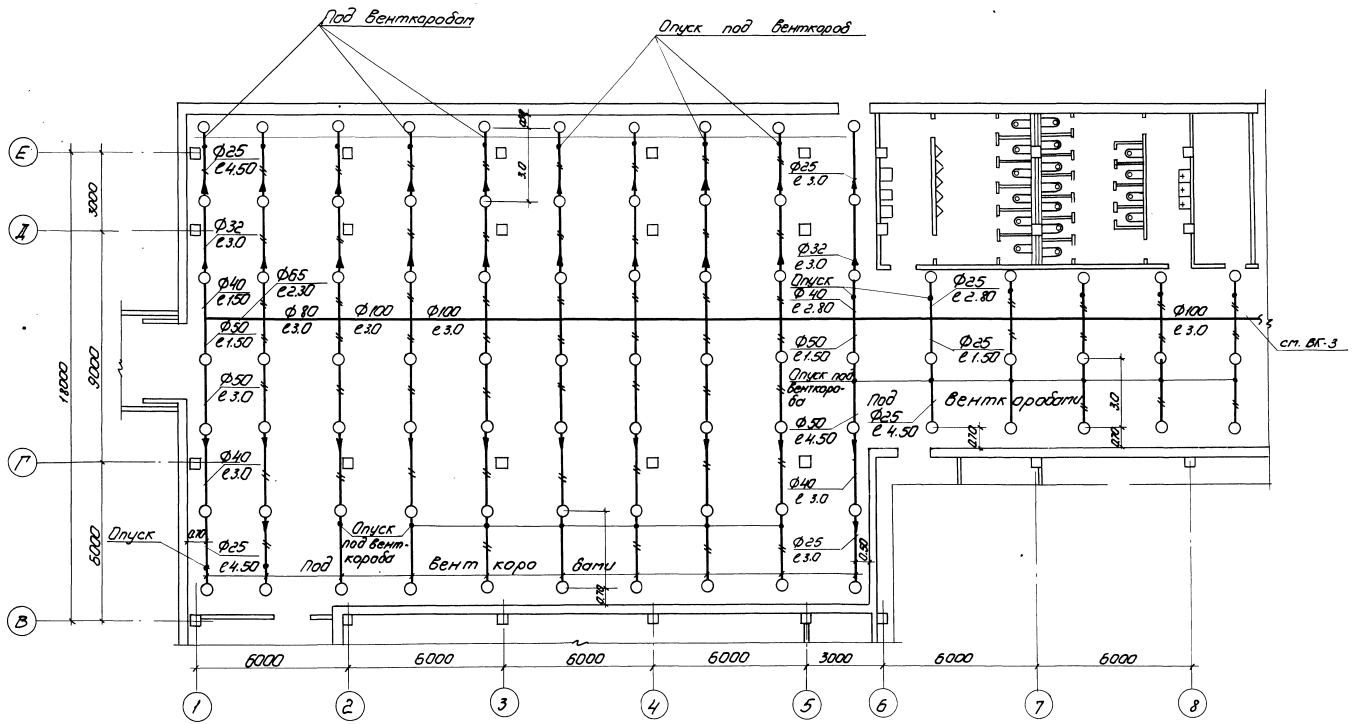

				ТП 262-21-37	ВП1
				Универсальное административное здание (в конструкциях ИИ-04) на 600 сотрудников	
	Нач.отд.	Сидоров		Вариант проекта со стоянкой на 36 легковых автомобилей	Стадия: Р; Лист: ВП1-2; Листов:
Привязан	ГИП	Косова			
	Ст.инж.	Копаева		План подвала в осях В-Е/1-8. Спринклерная сеть	ЦНИИЭП ФИЗИЧЕСКИХ ЗДАНИЙ И СПОРТИВНЫХ СООРУЖЕНИЙ им. Б.С.Мезенцева
Инв. №					

Копировал [illegible] — формат 22

Инв. № подл. | Подпись и дата | Взам. инв. №

Альбом XI

Типовой проект

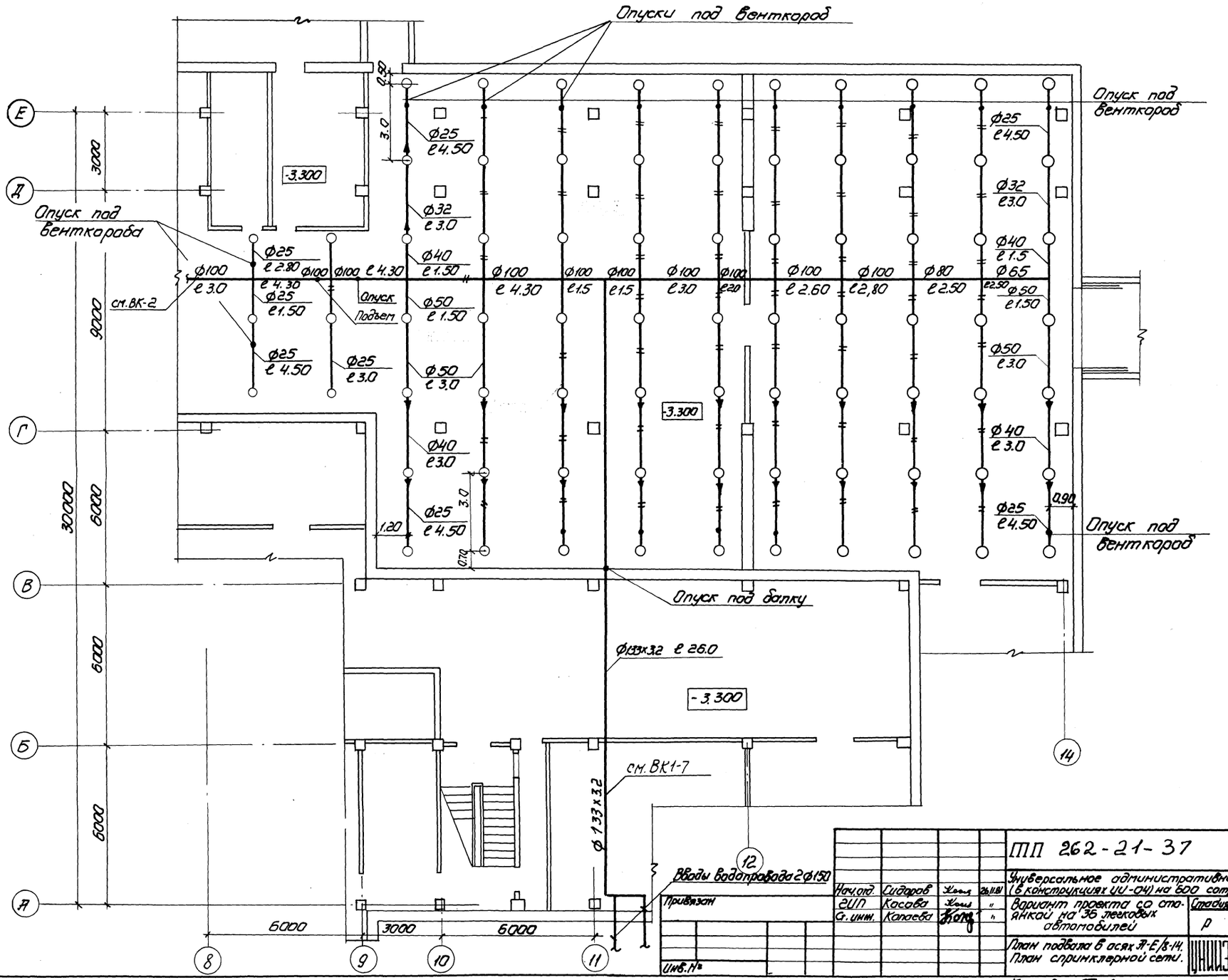

Нач.отд.	Сидоров			ТП 262-21-37	ВП1
ГИП	Касаева			Универсальное административное здание (в конструкциях УУ-04) на 600 сотрудников	
Ст.инж.	Колаева			Вариант проекта со стоянкой на 36 легковых автомобилей	Стадия: Р; Лист: ВП1-3; Листов:
				План подвала в осях А-Е/8-14. План спринклерной сети.	ЦНИИЭП зрелищных зданий и спортивных сооружений им. Б.С. Мезенцева

Инв.№ подл. | Подпись и дата | Взам.инв.№

Копировал Ефрем

Формат 22

Типовой проект

Альбом XI

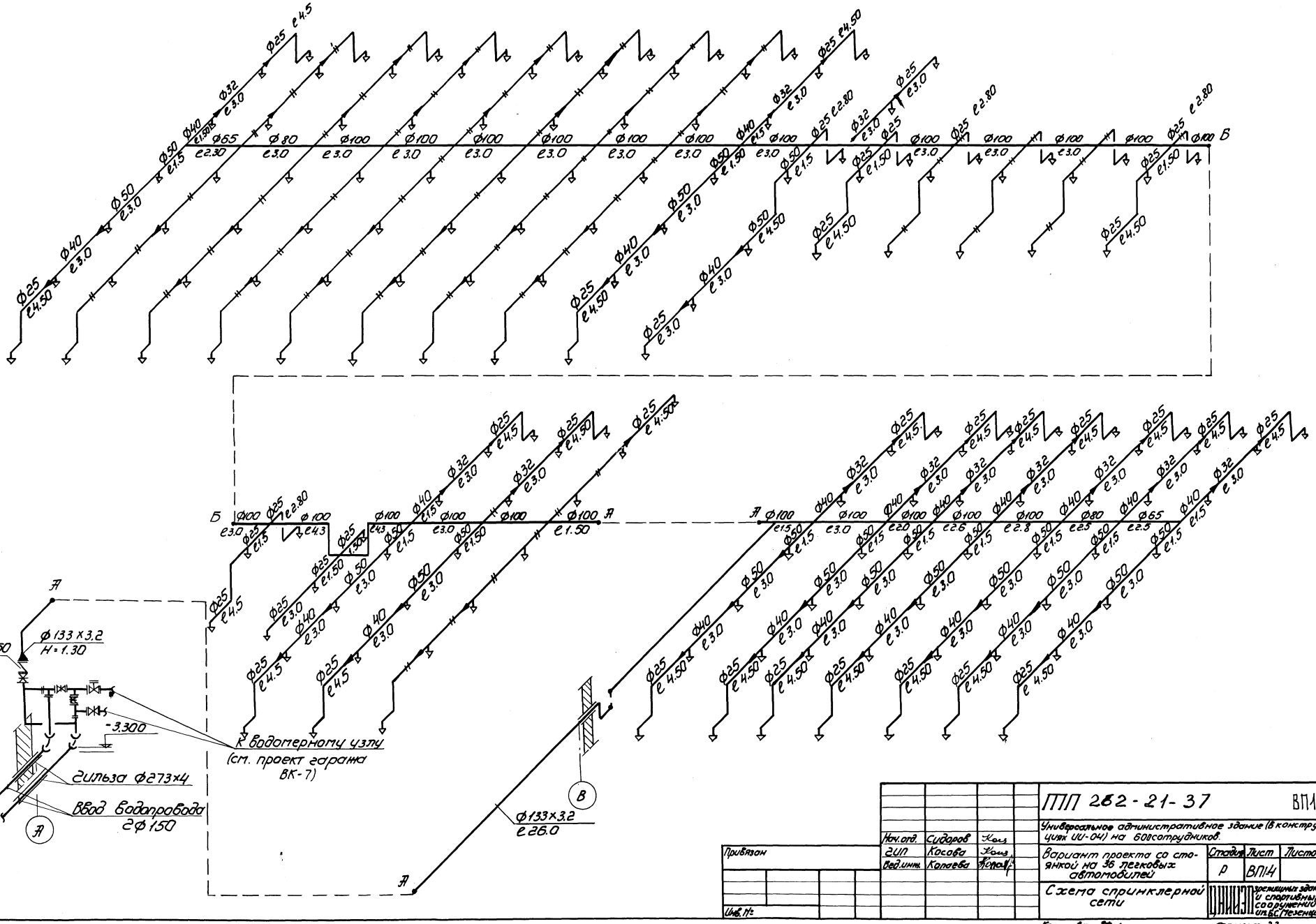

Нач.отд.	Сидоров		ТПП 262-21-37		ВП1
ГИП	Косова		Универсальное административное здание (в конструкциях ИИ-04) на 600 сотрудников.		
Вед.инж.	Копаева		Вариант проекта со стоянкой на 36 легковых автомобилей	Стадия: Р	Лист: ВП1.4 / Листов:
Привязан			Схема спринклерной сети	ЦНИИЭП зрелищных зданий и спортивных сооружений им. В.С. Мезенцева	
Инв. №:					

Копировал [signature] — Формат 22

Инв. № подл. | Подпись и дата | Взам. инв. №

Альбом XI

Типовой проект

Ведомость чертежей

Лист	Наименование	Стр.	Примечание
АУ1-1	Общие данные		
АУ1-2	Сводная спецификация на оборудование и материалы. Начало		
АУ1-3	Сводная спецификация на оборудование и материалы. Окончание		
АУ1-4	Установки Р-8, V-13, V-14. Схемы автоматизации функциональные		
АУ1-5	Установка Р-8. Схема электрическая принципиальная		
АУ1-6	Сигнализация. Схема электрическая принципиальная. Схема внешних проводок		
АУ1-7	Щит установки Р-8. Схема внешних проводок		
АУ-59	Канализационная задвижка. Схема электрическая принципиальная. Схема внешних проводок.		
АУ-60	Венткамера №4. Фрагмент плана на отм. -3.600. План расположения.		

Пояснения к проекту

Автоматизации подлежат прямоточная приточная установки Р-8, обслуживающая гараж-стоянку.

Схема автоматизации приточной установки Р-8 состоит из следующих узлов регулирования:

1. Узла регулирования температуры приточного воздуха.
2. Узла защиты калориферов от замораживания.

Регулирование температуры приточного воздуха осуществляется терморегулятором типа РТ-3, датчик которого устанавливается в приточном воздуховоде. Трехпозиционное регулирующее устройство терморегулятора типа РТ-3 через импульсное реле времени типа ВЛ-2У-1УЧ воздействует на привод регулирующего клапана на линии теплоносителя за калориферами I подогрева.

Защита калориферов от замораживания осуществляется с помощью $2^{х}$ терморегуляторов: 1) термореле типа ТР-1-02Х по температуре воздуха перед калорифером в нерабочем режиме и 2) терморегулирующим дипатометрическим устройством типа ТУДЭ-2 по температуре обратного теплоносителя за калориферами в рабочем режиме. Отключение приточного вентилятора в рабочем режиме по защите (при понижении температуры обратного теплоносителя ниже +25°С и одновременном понижении температуры воздуха перед калориферами ниже +3°с) сопровождается аварийными звуковым и световым сигналами.

Отключение трехминутного прогрева калориферов и узла регулирования температуры приточного воздуха осуществляется переключателем, который располагается на кнопочном посту типа ПКУ15.

Лампы, кнопки, переключатели для опробования и снятия звукового сигнала располагаются на том же кнопочном посту управления, устанавливаемом в диспетчерской в осях „8-9", „Д-Е".

Для обеспечения нормальных условий наладки и эксплуатации сантехустройств предусматривается установка технических термометров в соответствующих местах и узлах установки.

Щит, предусмотренный данным разделом проекта автоматизации, аналогичен щиту установки Р-2 и заказывается по следующей документации (в количестве 1шт):

Щит установки Р-2 по альбому VII.

Для защиты здания от затопления предусматривается автоматизация канализационной задвижки, которая осуществляется с помощью реле уровня типа ЭСУ-1М. Датчик реле уровня устанавливается в лючке для прочистки. При повышении уровня в лючке для прочистки срабатывает реле уровня и закрывается канализационная задвижка. Около кнопочного поста управления устанавливается реле уровня и звонок, которые предусматривают световую и звуковую сигнализацию верхнего аварийного уровня и закрытия задвижки. После ликвидации аварии канализационная задвижка открывается вручную.

Типовой проект разработан в соответствии с действующими нормами и правилами и предусматривает мероприятия, обеспечивающие взрывобезопасность и пожаробезопасность при эксплуатации здания

Главный инженер проекта Комарова /Т. Комарова/

Инв. № подл. | Подпись и дата | Взам. инв. №

Привязан

Инв. №

Нач. отд.	Солдатов	
Рук. сек. АУ	Раввин	
Гл. инж. пр.	Комарова	
Рук. гр.	Горбачева	
Разраб.	Горбачева	

ТП 282-21-37 АУ1

УНИВЕРСАЛЬНОЕ АДМИНИСТРАТИВНОЕ ЗДАНИЕ (В КОНСТРУКЦИЯХ ИИ-04) НА 600 СОТРУДНИКОВ.

ВАРИАНТ ПРОЕКТА СО СТОЯНКОЙ НА 36 ЛЕГКОВЫХ АВТОМОБИЛЕЙ

Стадия	Лист	Листов
Р	АУ-52	

Заглавный лист

ЦНИИЭП зрелищных зданий и спортивных сооружений им. Б.С. Мезенцева

Формат 22

Альбом XI

Типовой проект

№ пп поз. по схеме	Наименование и техническая характеристика изделия, материала	Тип, марка	Ед. изм.	Потребность по проекту	Примечание
	1. Приборы и средства автоматизации.				
1/2-1	Термометр ртутный технический угловой Предел шкалы от -30°с до +50°с. Цена деления 0,5°с. Длина верхней части 240мм, длина нижней части 441мм	У-2 L 90° ГОСТ 2823-73	шт	1	Клинское ПО „Термоприбор"
2/запас	То же	-"-	-"-	1	-"-
3/2-1а	Оправа угловая длина верхней части 285мм	N5	-"-	1	-"-
4/2-2	Термометр ртутный технический угловой Предел шкалы от -30°с до +50°с. Цена деления 0,5°с Длина верхней части 240мм, длина нижней части 291мм	У-2 L 90° ГОСТ 2823-73	-"-	1	-"-
5/запас	То же	-"-	-"-	1	-"-
6/2-2а	Оправа угловая, длина верхней части 285мм	N4	-"-	1	-"-
7/18	Терморегулирующее устройство дилатометрическое Диапазон регулируемых температур от 0°до 100°с Напряжение ~220в с н.о контактом. Длина чувствительной трубки 265мм	ТУДЭ-2 ТУ25-03-1074-67	-"-	1	Каменец-Подольский Приборостроительный завод

№ пп поз. по схеме	Наименование и техническая характеристика изделия, материала	Тип, марка	Ед. изм.	Потребность по проекту	Примечание
8/15	Датчик-реле температуры двухпозиционный. Диапазон регулируемых температур от -20°с до +10°с Длина капилляра 3м	ТР-1-02Х	шт.	1	ПО „Промприбор" г. Орел
9/34	Регулятор температуры электрический трехпозиционный. Градуировка 23. Пределы регулируемых температур от 0°с до +40°с, без встраиваемого кожуха.	РТ-3-4.У-2 ТУ25.02 (34-2.574, 096)-75Е	-"-	1	-"-
10/22	Термометр сопротивления медный. Градуировка 23. Монтажная длина 320мм Материал защитной арматуры ст.0Х13. С передвижным штуцером 5Ц4.У73.002	ТСМ-5071 5Ц2.821.300. 02 ГОСТ 6651-78	-"-	1	Приборостроительный завод г. Луцк
11/114	Сигнализатор уровня Давление среды до 25 кгс/см². На температуру среды не выше +250°С. Длина электрода L = 0,1м	ЭСУ-1М	-"-	1	Завод „Теплоприбор" г. Рязань

№ пп поз. по схеме	Наименование и техническая характеристика изделия, материала	Тип, марка	Ед. изм.	Потребность по проекту	Примечание
	2. Электроаппаратура, устанавливаемая вне щитов.				
1/200	Пускатель магнитный реверсивный	ПМЕ-0В3У3 ОСТ16.0.536 001-72	шт	1	3-д. Электроаппаратный г. Кедайняй
2/187	Пост управления кнопочный с сальниками (Д=22; Д=32) Приложить эскиз, см. лист АУ1-6	ПКУ15-19.33А 40У3 ТУ16-526	-"-	1	Каменец-Подольский Электромеханический завод
3/183	Переключатель пакетный с уплотнительными сальниками в металлическом корпусе	ПП2М2-10/Н3 МРТУ56У7-8378-64 МРТУ16.526 019-66	шт	2	3-д п/я В-2509 г. Ташкент
4/220	Звонок ~ 220в 50гц	ЗВП-220М4 ТУ16.739 059-75	"	1	3-д. Электродвигатель г. Курск
5/-	Реле промежуточное ~220в	РПУ-2- -362203 ТУ 16.523 331-71	-"-	2	Электротехнический з-д г. Ташкент

Привязан

Инв. №

Инв. № подл. | Подпись и дата | Взам. инв. №

Нач. отд.	Солдатов		
Рук. сект.	Рабвин		
Гл. инж. пр.	Комарова		
Рук. гр.	Горбачева		
Разраб.	Горбачева		

ТП 262-21-37 АУ1

Универсальное административное здание (в конструкциях ИИ-04) на 600 сотрудников

Вариант проекта со стоянкой на 36 легковых автомобилей

Сводная спецификация на оборудование и материалы. Начало

Стадия	Лист	Листов
Р	АУ-53	

ЦНИИЭП зрелищных зданий и спортивных сооружений им. Б.С. Мезенцева

Формат А2

Альбом XI

Типовой проект

№пп поз. по схеме	Наименование и техническая характеристика изделия, материала	Тип, марка	Ед. изм.	Потребность по проекту	Примечание
	3. Кабели и провода.				
1.	Провод с медной жилой	Провод	м	200	
	с поливинилхлоридной	ПВ1×1,5 ГЗ80			
	изоляцией.	ГОСТ 6323-79			
2.	Провод с медной жилой	Провод	м	50	
	с поливинилхлоридной	ПГВ1×1 ГЗ80			
	изоляцией	ГОСТ 6323-79			
3.	Провод с алюминиевой	Провод	"	2000	
	жилой с поливинилхло-	АПВ1×2,5 ГЗ80			
	ридной изоляцией	ГОСТ 6323-79			
	4. Монтажные материалы				
	А. Трубы защитные				
1.	Труба электросварная	ГОСТ	м	10	
	специальная Ду = 15мм	10704-76			
2.	Труба винипластовая	ТУ 6.05-	"	100	
	Ду=20мм. P_y = 2,5 кгс/см²	1573-75			
3.	Труба винипластовая	ТУ 6.05-	"	100	
	Ду=25мм. P_y = 2,5 кгс/см²	1573-75			
	Б. Черные металлы				
1.	Металлоконструкции	—	кг	200	
	для приборов и средств				
	автоматизации				
2.	Уголок перфорированный	УП 60×40	шт	10	
		ТК4-222-74			

№пп поз. по схеме	Наименование и техническая характеристика изделия, материала	Тип, марка	Ед. изм.	Потребность по проекту	Примечание
	В. Монтажные изделия				
1.	Коробка соединитель-	КСК-8	шт.	3	
	ная на 8 зажимов	ТУ36.1773-			
		75 черт.			
		N4.801.015			
2.	То же, на 16 зажимов	КСК-16	"	2	
		ТУ36.1773-			
		75 черт			
		N4.801.015			
3.	То же, на 32 зажима	КСК-32	"	1	
		ТУ36.1773-			
		75 черт.			
		N4.801.015			
4.	Коробка протяжная	ПК 200×90	шт.	1	
		ОН8-2-62			
		ТУ36.1070-75			
5.	Металлорукав негерме-	РЗ-Ц-Х-15	м	20	
	тичный Двн = 15мм	ТУ22-2173-			
		-71			
6.	То же Двн = 20мм	РЗ-Ц-Х-20	"	10	
		ТУ22-2173-			
		-71			
7.	То же Двн = 25мм	РЗ-Ц-Х-25	"	20	
		ТУ22-2173-			
		-71			

№пп поз. по схеме	Наименование и техническая характеристика изделия, материала	Тип, марка	Ед. изм.	Потребность по проекту	Примечание
8.	То же Двн = 32мм	РЗ-Ц-Х-32	м	10	
		ТУ22-2173-			
		-71			
9.	Бирка маркировоч-	БМА	шт	50	
	ная	ОН4-247-64			
10	Бабышка прямая	БМ18×1,5-55	"	1	
		ТК4-225-75			
11	То же	БМ24×1-55	"	1	
		ТК4-225-75			
12	То же	БМ27×1,5-55	"	1	
		ТК4-225-75			
13	Бабышка прямая	БП1-М27-55	"	3	
		ОСТ 367-74			
14	Пробка	П-М18×1,5	"	1	
		ТК4-229-69			
15	То же	П-М24×1	"	1	
		ТК4-229-69			
16	То же	П-М27×1,5	"	1	
		ТК4-229-69			
17	То же	П-М27×2	"	3	
		ТК4-229-69			

Согласовано

Инв. № подл. | Подпись и дата | Взам. инв. №

Привязан

Инв. №

Нач. отд.	Солдатов	
Рук. сект.	Рывкин	
ГИП	Комарова	
Рук. гр.	Горбачева	
Разраб.	Горбачева	

ТП 262-21-37 АУ1

Здание проектных организаций в конструкциях МИ-04 на 600 сотрудников. Вариант с гаражом-стоянкой на 40 автомобилей.

Вариант проекта со стоянкой на 36 легковых автомобилей

Стадия	Лист	Листов
Р	АУ-54	

Сводная спецификация на оборудование и материалы. Окончание

ЦНИИЭП зрелищных зданий и спортивных сооружений им. Б.С. Мезенцева

Формат 22

Альбом XI

Типовой проект

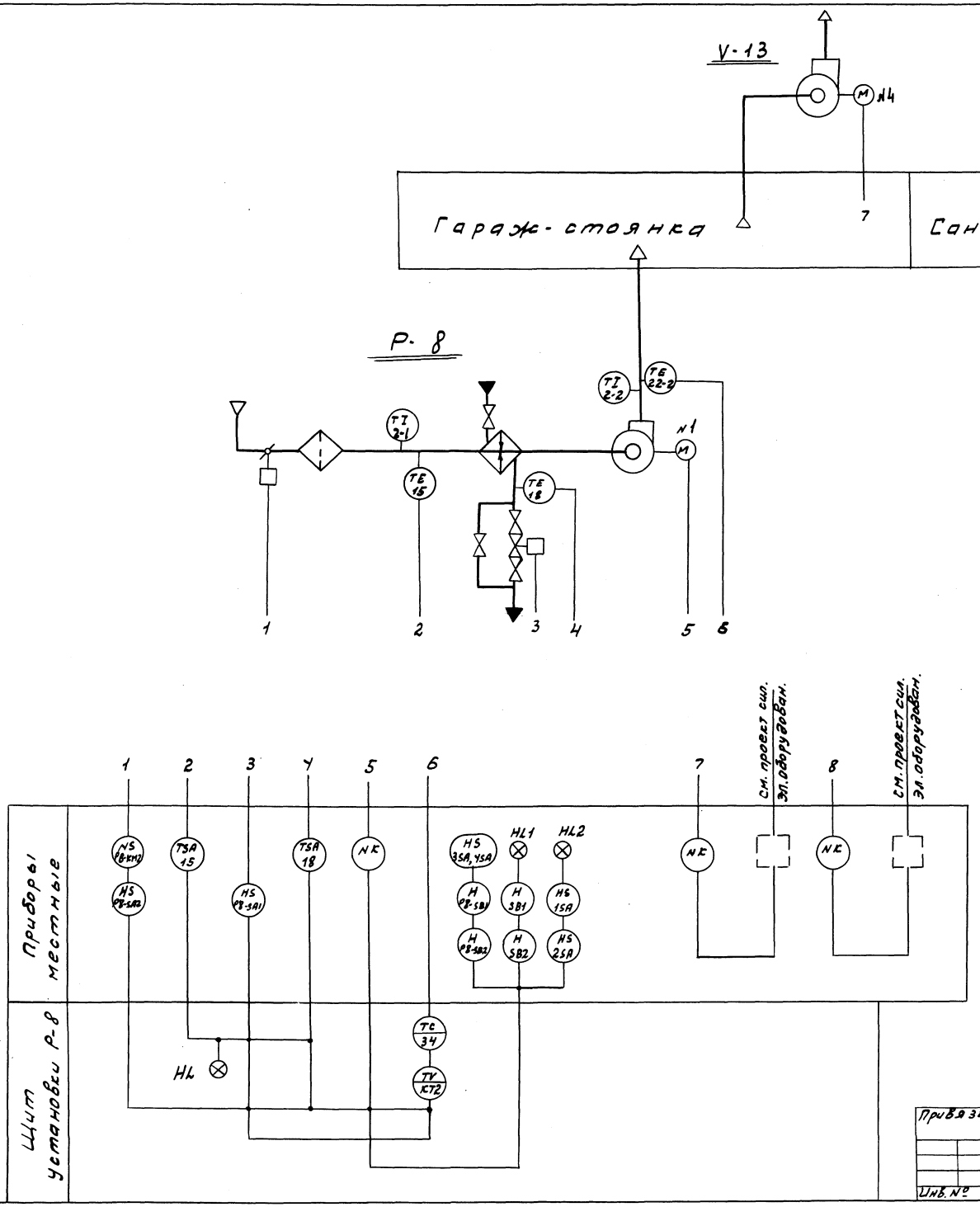

1. Условные обозначения даны в соответствии с ОСТ 36-27-77 ГОСТ 2.780-68, ГОСТ 2.782-68, ГОСТ 2.784-70, ГОСТ 2.786-70.
2. Номера электроприводов даны в соответствии с проектом силового электрооборудования.
3. Установки П-8, В-13, В-14 проекта ОВ в проекте АУ имеют обозначения соответственно Р-8, V-13, V-14.
4. Позиции приборов даны по сводной спецификации на оборудование и материалы. См. листы АУ1-2, АУ1-3.
5. Аппаратура щита установки Р-8, позиции которой не указаны, поставляется комплектно со щитом. См. сводную спецификацию на щиты и пульты лист АУ-45 альбом VII.
6. Ртутные термометры и регулирующий клапан, позиции которых не указаны, специфицируются и устанавливаются в проекте ОВ

Мастер. или отдел	Фамилия	Подпись	Дата		
Отдел № 2	Пусенко				
Отдел № 4	Полунцев				

Инв. № под. | Подпись и дата | Взам. инв. №

Привязан	Нач. отд.	Солдатов		ТП 262-21-37 АУ1	
	Рук. сек. АУ	Раввин		Универсальное административное здание (в конструкциях ИИ-04) на 600 сотрудников	
	Гл. инж. пр.	Комарова		Вариант проекта со стоянкой на 36 легковых автомобилей	Стадия: Р; Лист: АУ-55; Листов:
	Рук. гр.	Горбачева		Установки Р-8, V-13, V-14. Схемы автоматизации функциональные	ЦНИИЭП зрелищных зданий и спортивных сооружений им. Б.С. Мезенцева
	Провер.				
Инв. №	Разраб.	Горбачева			

Формат 22

Типовой проект Альбом XI
СОГЛАСОВАНО
Инв.№ подл. | Подпись и дата | Взам.инв.№

В схему управления электроприводом вентилятора см. проект силового электрооборудования

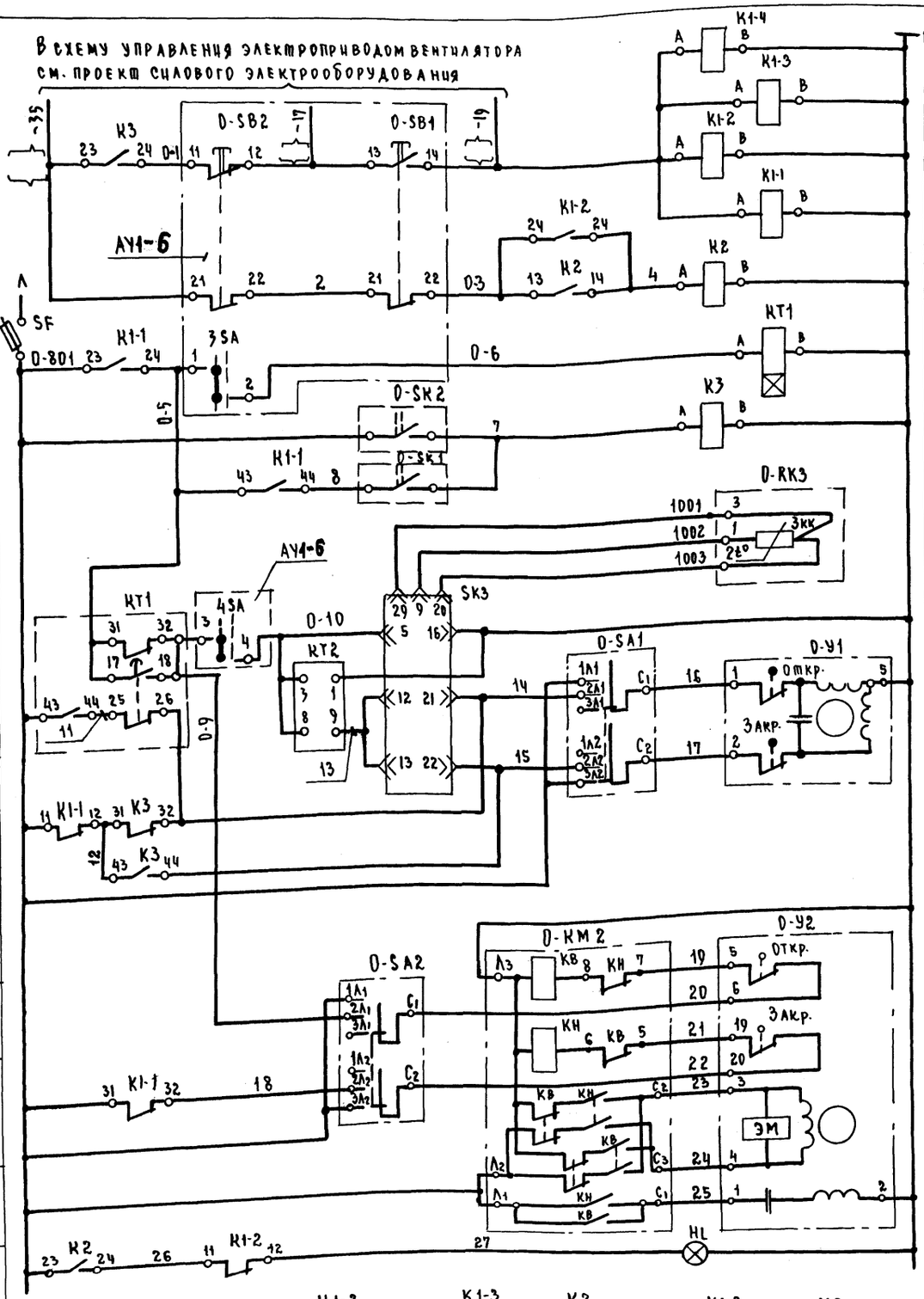

Дистанционное управление установкой	
Память пуска	
Реле прогрева калорифера	
Защита калорифера от замораживания	Тем-ра воздуха перед калорифером
	Тем-ра обратного теплоносителя
Температура воздуха за вентилятором	
Управление исполнительным механизмом регулирующего клапана на теплоносителе	
Управление исполнительным механизмом клапана наружного воздуха	
Аварийное отключение	

Диаграмма работы контактов SK1

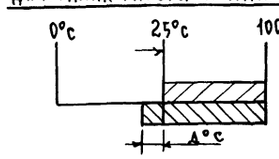

Диаграмма работы контактов SK2

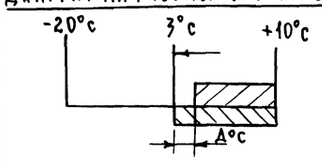

Диаграмма работы контактов SK3

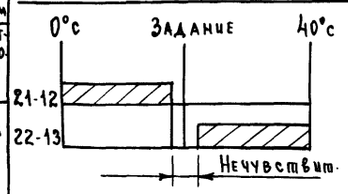

Схема выводов контактов

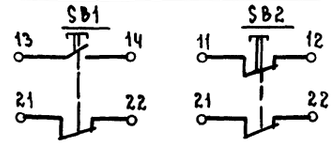

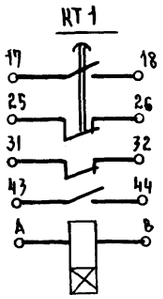

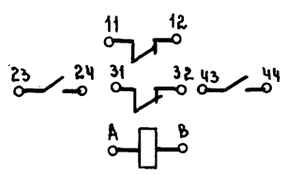

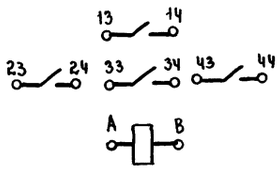

Позиционное обозначение	Наименование	Кол.	Примечание
	Щит установки Р-8		
K2	Реле промежуточное РПУ-2-064003 ~220В ТУ16.523.331-71	1	
K1-1÷K1-4 K3	Реле промежуточное РПУ-2-062203 ~220В ТУ16.523.331-71	5	
KT1	Реле времени пневматическое РВП72-3221-00У4 ТУ16.523.472-74	1	
KT2	Реле времени ВЛ24-1У4 имп. 1÷10сек. пауза 10÷100сек ТУ16.523.368-71	1	
SK3	Регулятор температуры электрический РТ-3-У-4.2 2р. 23.0°÷40°С без встраи-		
	ваемого кожуха ТУ25.02(342.974.096) 75Е	1	
SF	Блок предохранитель-выключатель БПВ Iн-1а	1	
HL	Табло световое ТСМ. ТУ16.535-424-70	1	
	По месту		
KM2	Пускатель магнитный реверсивный ПМЕ-083У3 ОСТ16.0536-001-72	1	
SA1 SA2	Переключатель пакетный ГППМ2-10/Н3 МРТУ16.526.019-66	2	
Y1	Механизм исполнительный электрический ПР-1М ТУ1-01-0504-77	1	Комплектное регулирующим клапаном см. проект ОВ
Y2	Механизм исполнительный электрический однооборотный МЭО ГОСТ 7192-74	1	Комплектное клапаном. см. проект ОВ
SK1	Терморегулирующее устройство ТУДЭ-2 ТУ-25-03-1074-67 0÷100°С	1	
SK2	Датчик-реле температуры ТР-1-02Х -20°÷10°С	1	
RK3	Термометр сопротивления медный 2р.23. ТСМ-5071 542.821.300-02 ГОСТ6651-99	1	Монтажная длина 320мм

1. В маркировке аппаратуры и приводов вместо значка „0" - проставить индекс Р8 - для приточной установки Р-8.
2. { } - индекс маркировки соответствует номеру привода по проекту силового электрооборудования и приведён в схеме функциональной лист АУ1-4.

				ТП 262-21-37	АУ1
				Здание проектных организаций в конструкциях Ц-ОЧ на 800сотрудников.	
Привязан				Вариант проекта со стоянкой на 36 легковых автомобилей.	Стадия: Р; Лист: АУ-56; Листов:
				Установка Р-8. Схема электрическая принципиальная.	ЦНИИЭП зрелищных зданий и спортивных сооружений им. Е.С. Мезенцева
		Нач.отд.	Солдатов		
		Рук.сек.АУ	Раввин		
		Гл.инж.пр.	Комарова		
		Рук.гр.	Горбачева		
Инв.№		Разработал	Горбачева		

Формат 22

Альбом VI

Типовой проект

Эскиз кнопочного поста управления

ПКУ 15-19.331-40У3

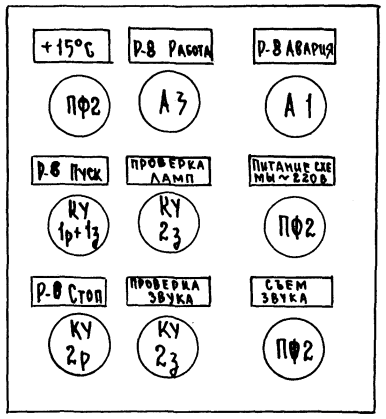

Наименование контролируемого параметра, что регулируется и место отбора импульса	Пост управления кнопочный	Звонок
Обозначение по электрической схеме	РВ-SB1, РВ-SB2, HL1, HL2, SB1, SB2, 1SA, 2SA, 3SA, 4SA.	НА
Позиция по заказной спецификации	187	220

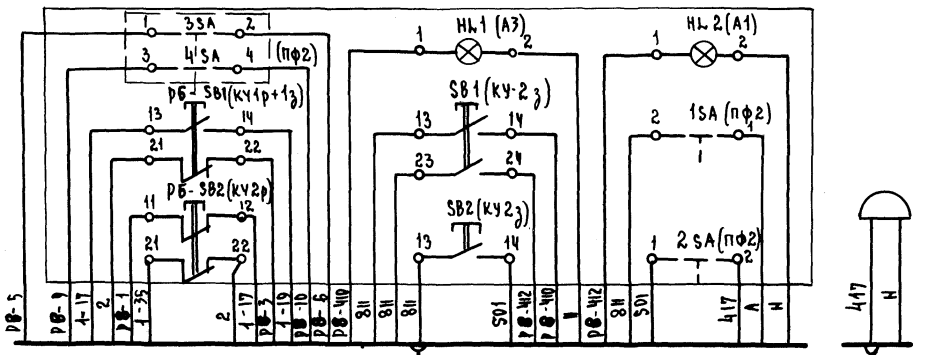

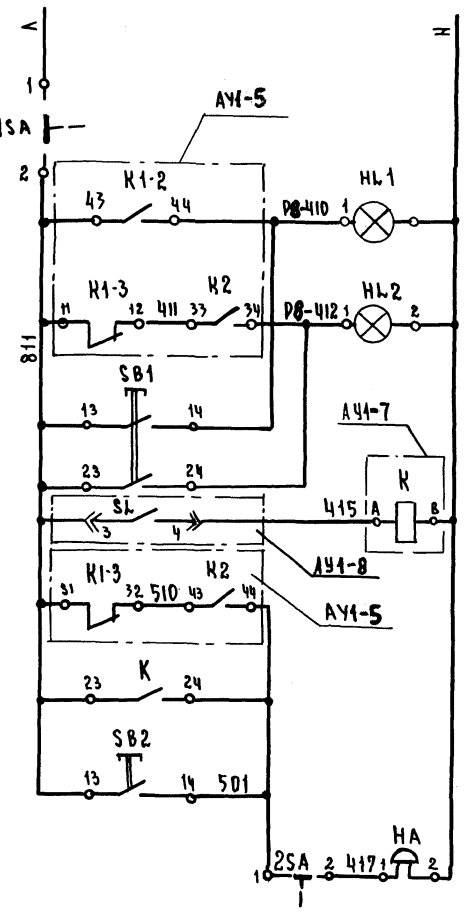

Питание схемы ~220в
Р-8 Работа
Р-8 Авария
Проверка ламп
Аварийный уровень в лючке прочистки
Звуковая аварийная сигнализация
Проверка звука
Съём звука

Поз. обозначение	Наименование	Кол.	Примечание
	Аппаратура по месту		
HL1, HL2	Пост управления кнопочный		
SB1, SB2	ПКУ 15-19.331-40У3		
1SA, 2SA	ТУ 16-526	1	
РВ-SB1 РВ-SB2			
НА	Звонок ЗВП-220 ~220в	1	
	Провода и монтажные изделия		
1	Коробка соединительная КСК-32		
	ТУ 36.1753-75	1	
2	Провод с медной жилой ПВ1х1,5		
	ГОСТ 6323-79	56	м
3	Провод с алюминцевой жилой		
	АПВ 1х2,5 ГОСТ 6323-79	1120	м
4	Металлорукав Р3-Ц-Х-15		
	ТУ 22-2173-71	2	м
5	Металлорукав Р3-Ц-Х-32		
	ТУ 22-2173-71	2	м
6	Труба винипластовая Ду=25мм		
	ТУ 6-05-1573-72	70	м

Согласовано

Инв. № подл. | Подпись и дата | Взам. инв. №

Нач. отд.	Солдатов		ТП 262-21-37 АУ1
Рук. сек. АУ	Раввин		Здание проектных организаций в конструкциях Ш-ОЧ на 600 сотрудников
Гл. инж. пр.	Комарова		Вариант проекта со стоянкой на 36 легковых автомобилей
Рук. гр.	Горбачёва		Стадия: Р; Лист: АУ-57; Листов:
Разработ.	Горбачёва		Сигнализация. Схема электрическая принципиальная. Схема внешних проводок.

Привязан

Инв. №

ЦНИИЭП зрелищных зданий и спортивных сооружений им. Б.С. Мезенцева

Формат А2

Наименование контролируемого параметра, что регулируется и место отбора импульса.	Управление исполнительным механизмом клапана наружного воздуха			Температура: Воздуха перед калорифером	Температура: Обратного теплоносителя	Управление исполнительным механизмом регулирующего клапана на теплоносителе		Температура воздуха приточного
Обозначение по электрической схеме	РВ-У2	РВ-КМ2	РВ-SA2	РВ-SK2	РВ-SK1	РВ-SA1	РВ-У1	РВ-RK3
Позиция по заказной спецификации	—	200	183	15	18	183	—	22-1

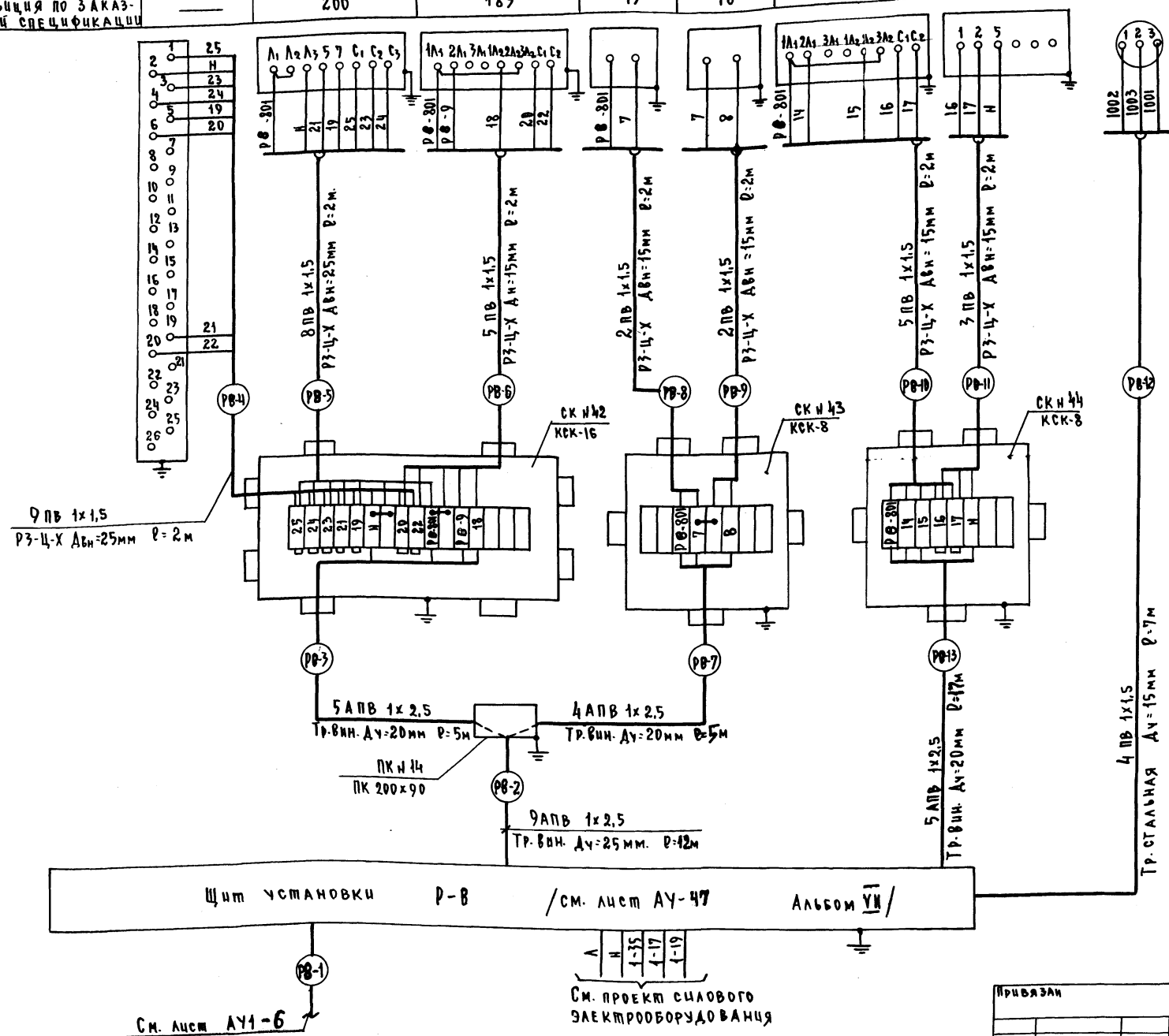

Поз. обозначение	Наименование	Кол.	Примечание
1	Коробка соединительная КСК-8		
	ТУ. 36. 1753-75	2	
2	Коробка соединительная КСК-16		
	ТУ 36. 1753-75	1	
3	Коробка протяжная ПК 200х90		
	ТУ 36. 1070-75	1	
4	Провод с медной жилой ПВ1х1,5		
	ГОСТ 6323-71	96	м
5	Провод с алюминиевой жилой		
	АПВ 1х2,5 ГОСТ 6323-71	238	м
6	Металлорукав Р3-Ц-Х-15		
	ТУ 22. 2173-71	10	м
7	Металлорукав Р3-Ц-Х-25		
	ТУ 22. 2173-71	4	м
8	Труба винипластовая Дч=20мм		
	ТУ 6. 05. 1573-75	27	м
9	Труба винипластовая Дч=25мм		
	ТУ 6. 05. 1573-75	12	м
10	Труба винипластовая Дч=32мм		
	ТУ 6. 05. 1573-75	—	м
11	Труба электросварная Дч=15мм		
	ГОСТ 10704-76	7	м

Альбом XI

Типовой проект

СОГЛАСОВАНО

Инв. N подл. | Подпись и дата | Взам. инв. N | Маст. или отд. | Фамилия | Подпись | Дата | Отдел N4 | Герман

Нач. отд.	Солдатов		
Рук. секц.	Раввин		
Гл. инж. пр.	Комарова		
Рук. гр.	Горбачева		
Разработ.	Горбачева		

Привязан

Инв. N

ТП 262-21-37 АУ1

Здание проектных организаций в ГСТРУКЦИЯХ ИИ-04 на 600 сотрудников.

Вариант проекта со стоянкой на 36 легковых автомобилей

Стадия	Лист	Листов
Р	АУ-58	

Щит установки Р-В
Схема внешних проводок

ЦНИИЭП зрелищных зданий и спортивных сооружений им. Б.С. Мезенцева

Формат 22

Альбом XI

Типовой проект

Наименование контролируемого параметра, что регулируется и место отбора импульса	Уровень в люцке для прочистки N5	Канализационная задвижка N5
Обозначение по электрической схеме	SL	SQ1 ; SM1 ; SM2
Позиция по заказной спецификации	114	—

Диаграмма работы микропереключателей задвижки

Обозн. перекл.	Контакты	Положение: откл.	Пром.	Закр.
SQ1	1-2		X	X
SM1	1-2		X	X
SM2	1-2	X	X	
SQ2	3-4			X
SQ4	3-4			X

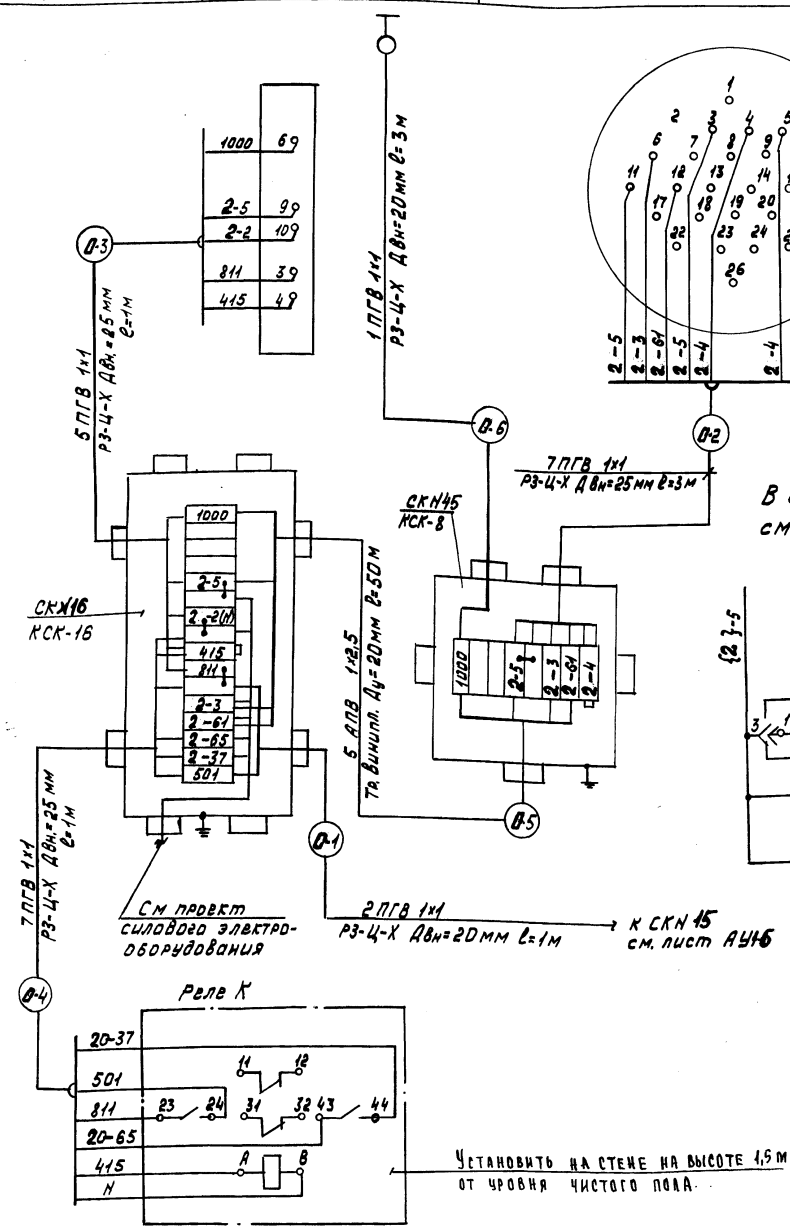

В схему управления эл. приводом задвижки см. проект силового электрооборудования

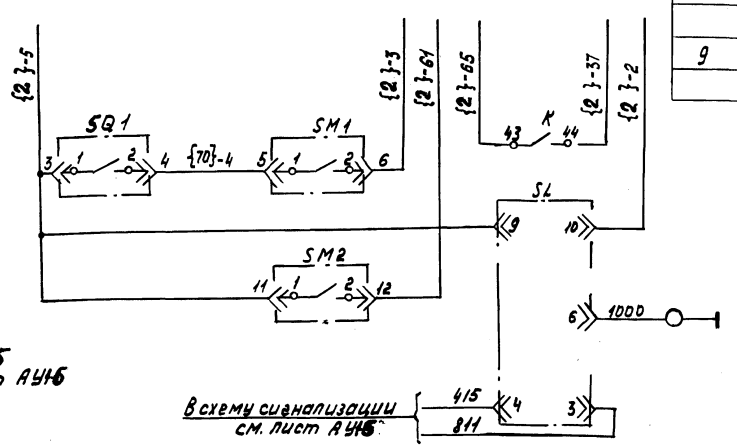

Поз. обознач.	Наименование	Кол.	Примечание
	По месту		
SL	Сигнализатор уровня ЭСУ-1М	1	
K	Реле промежуточное РПУ-2-362203		
	~220В ТУ16.523.331-71	1	
SQ1 SM1	Микропереключатели		Комплектно
SM2	эл. привода задвижки	3	с задвижкой
	Провода и монтажные изделия		
1	Коробка соединительная КСК-16		
	ТУ36.1753-75	1	
2	Провод с медной жилой ПГВ 1х1		
	ГОСТ 6323-79	38	м
3	Провод с алюминиевой жилой		
	АПВ 1х2,5 ГОСТ 6323-79	250	м
4	Металлорукав Р3-Ц-Х-20		
	ТУ 22-2173-71	4	м
5	Металлорукав Р3-Ц-Х-25		
	ТУ 22-2173-71	5	м
6	Труба винипластовая Ду=15мм		
	ТУ 6-05-1573-72		
7	Труба винипластовая Ду=20мм		
	ТУ 6-05-1573-72	50	м
8	Труба винипластовая Ду=25 мм		
	ТУ 6-05-1573-72		
9	Коробка соединительная КСК-8	1	
	ТУ 36 1753-75		

Автоматическое закрытие задвижки	
Сигнализатор уровня	Питание ~220В
	Верхний аварийный уровень в прочистке

{ } - индекс маркировки соответствует номеру привода по проекту силового электрооборудования

Согласовано

Мастер или отд. | Фамилия | Подпись
отдел N4 | Герман

Инв. № подл. | Подпись и дата | Взам. инв. №

Привязан

Инв. N

Нач.отд.	Солдатов	
Рук.сект.	Раввин	
Гл.инж.пр.	Комарова	
Рук.группы	Горбачева	
Разраб.	Горбачева	

ТП 262-21-37 АУ1

Здание проектных организаций в конструкциях ИИ-04 на 600 сотрудников. Вариант с гаражом-стоянкой на 40 автомобилей.

Вариант проекта со стоянкой на 36 легковых автомобилей

Стадия	Лист	Листов
Р	АУ-59	

Канализационная задвижка. Схема электрическая принципиальная. Схема внешних проводок

ЦНИИЭП зрелищных зданий и спортивных сооружений им. Б.С. Мезенцева

Формат 22

1. Строительная и технологическая части выполнены на основании листов АС и ОВ.
2. Схемы соединений см. листы АУ1-6, АУ1-7.
3. Крепление одиночных труб выполнить по чертежам ТКЧ-40-66 и ТКЧ-41-66 ГПИ ПМА.
4. Проходы электрических и трубных проводок через стены и перекрытия выполнить в соответствии с РМ8-1-70 ГПИ ПМА.
5. Монтаж приборов и средств автоматизации выполнить согласно СНиП III-34-74.
6. Щит установки Р-8 установить на высоте 1,0м от уровня чистого пола.

Фрагмент плана на отм. -3.600

М 1:100

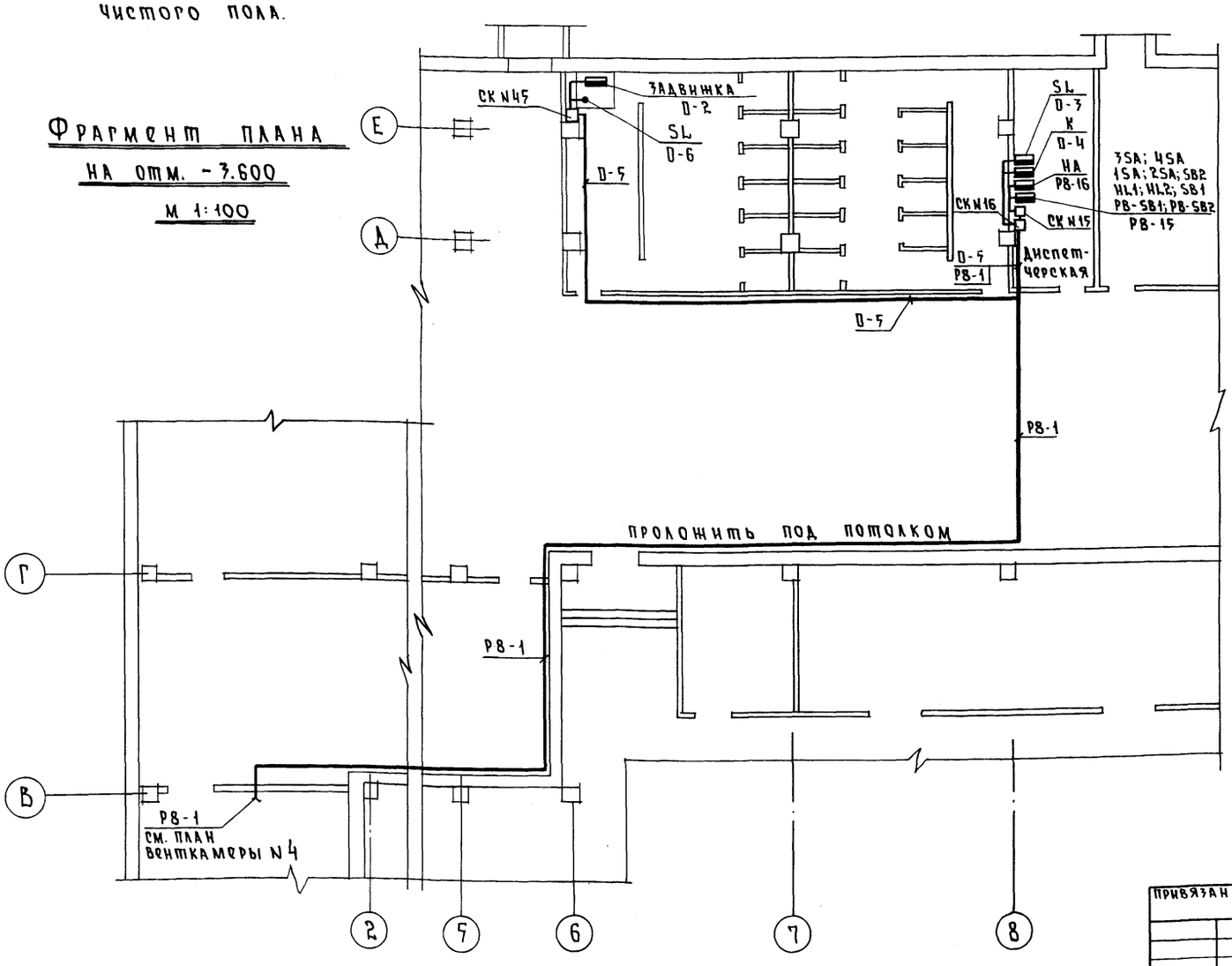

Венткамера N4 М 1:50

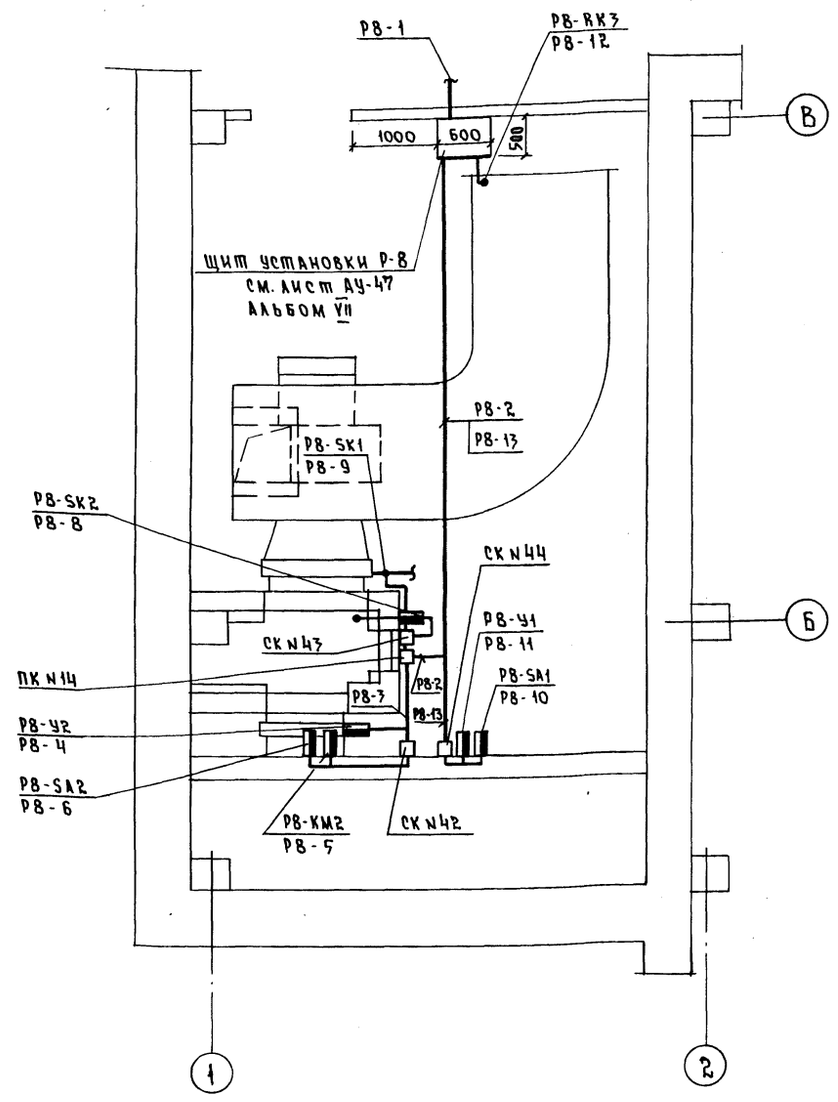

ПРИВЯЗАН	Нач.отд.	Солдатов	
	Рук.сек.АУ	Раввин	
	Гл.инж.пр.	Комарова	
	Рук.груп.	Горбачева	
	Провер.	Горбачева	
ИНВ. №	Разраб.	Андреева	

ТП 262-21-37 АУ1

Универсальное административное здание (в конструкциях ИИ-04) на 600 сотрудников

Вариант проекта со стоянкой на 36 легковых автомобилей

Стадия	Лист	Листов
Р	АУ1-9	

Венткамера N 4. Фрагмент плана на отм. -3.600. План расположения

ЦНИИЭП зрелищных зданий и спортивных сооружений им. Б.С. Мезенцева

Формат 22

Альбом XI

Типовой проект

СОГЛАСОВАНО

Маст. или отдел	Фамилия	Подпись	Дата
Маст. N5	Зарецкий		
Отдел N2	Пукемо		
Отдел N4	Полуцев		

Инв. № подл. | Подпись и дата | Взам. инв. №

Типовой проект Альбом XI

Ведомость чертежей

Лист	Наименование	Стр.	Примечан.
ПС1-1	Пожарная сигнализация		
ПС1-2	План подвала в осях „5-14". Размещение датчиков и сети пожарной сигнализации		

Сводная спецификация на оборудование и материалы

NN п.п поз. по схеме	Наименование и техническая характеристика изделия, материала	Тип, марка	Ед. изм.	Потребность по проекту	Примечание
	1. Приборы и средства автоматизации				
1	Сигнализатор давления	СДУ			Московский Эксперим.
	универсальный	ТУ25-02-	шт.	1	з-д „Спец-
		-256-70			автоматика"
	2. Кабели и провода				
2	Провод телефонный распре-	ТРВ 2×0,5			
	делительный с медными	ГОСТ 205.75-	м	200	
	жилами	-75			
	3. Материалы А. Трубы				
3	Труба винипластовая	ТУ6.05.1573			
	Ду=15мм Ру=6кгс/см	-75	м	150	

Сигнализатор давления на линии спринклерной сети гаража
СДУ
1

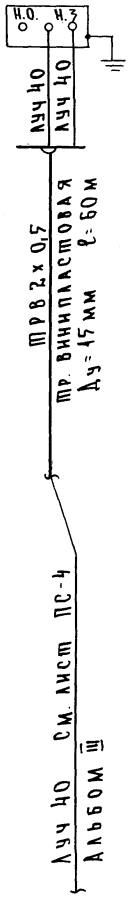

Фрагмент плана технического подполья на отм. -1.900 и гаража-стоянки

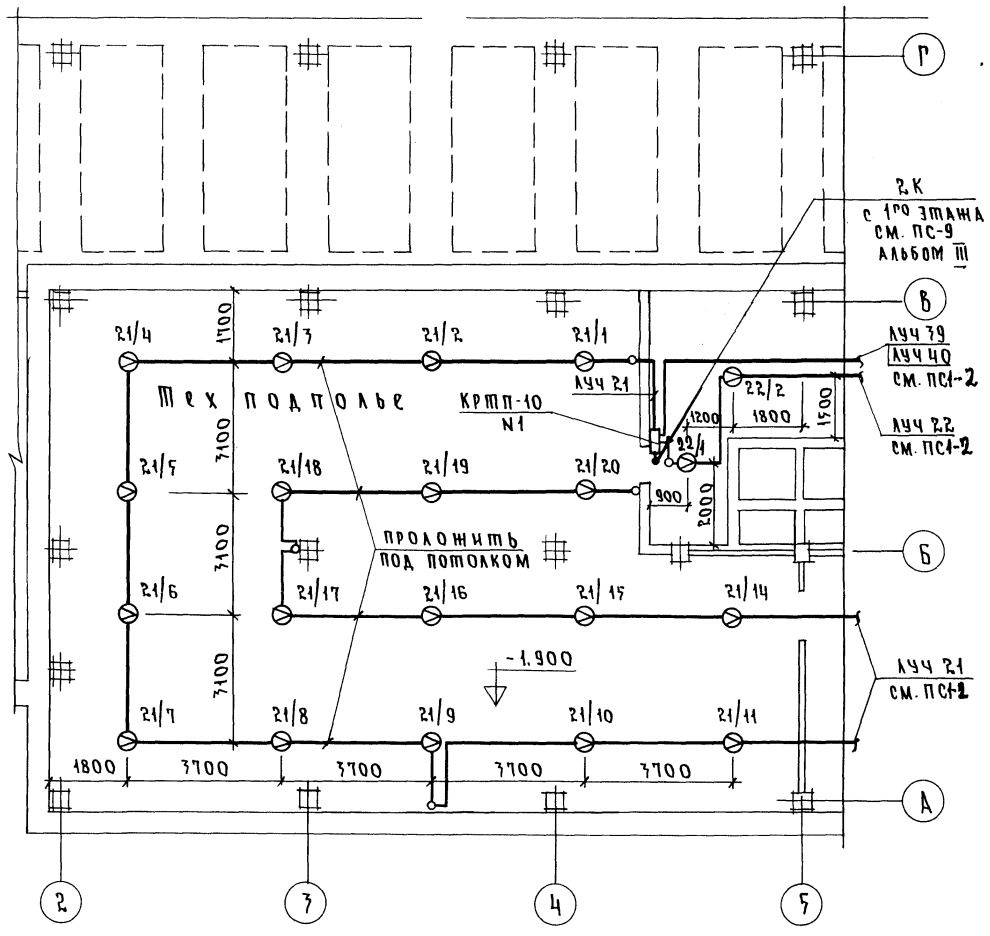

Датчики типа ДТЛ в количестве 8 шт, диоды типа Д226-Г в количестве 8 шт и резистор типа МЛТ-0,5 в количестве 1 шт. учтены в сводной спецификации на оборудование и материалы см. лист ПС-2 альбом III.

Кладовая. Диспетчерская

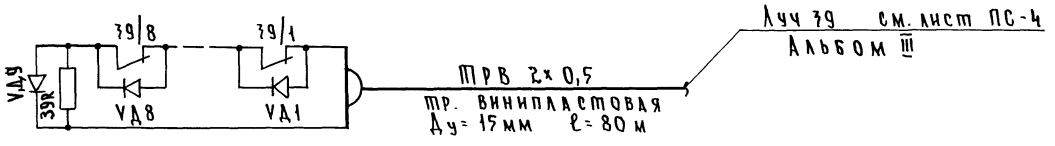

Нач. отд.	Солдатов		
Рук. сект.	Раввин		
Гл. инж. пр.	Комарова		
Рук. груп.	Горбачева		
Разраб.	Горбачева		

Привязан

Инв. №

ТП 262-21-37 ПС1

Универсальное административное здание (в конструкциях ИИ-04) на 600 сотрудников

Вариант проекта со стоянкой на 36 легковых автомобилей

Стадия	Лист	Листов
Р	ПС1-1	

Пожарная сигнализация

ЦНИИЭП зрелищных зданий и спортивных сооружений им. Б.С. Мезенцева

Формат 22

Согласовано

Маст. или отд.	Фамилия	Подпись	Дата	Маст. или отд.	Фамилия	Подпись	Дата
Маст. N5	Зарецкий			Отдел N4	Полунцев		
Отдел N3	Косова						

Взам. инв. №

Подпись и дата

Инв. № подл.

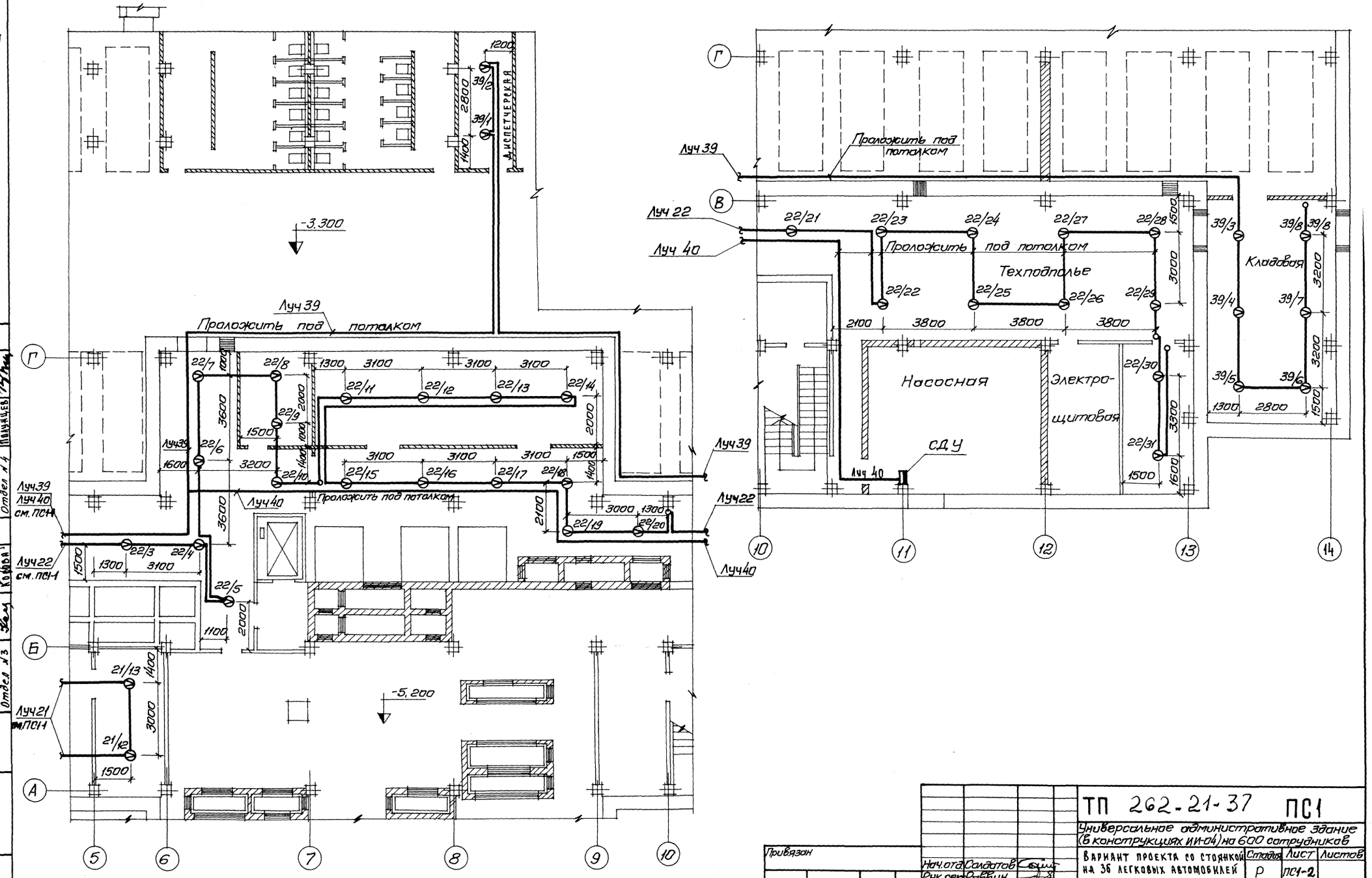

Нач. отд.	Солдатов			
Рук. сект.	Раввин			
Гл. инж. пр.	Комарова			
Рук. груп.	Горбачева			
Разраб.	Горбачева			

Привязан

Инв. №

ТП 262-21-37 ПС1

Универсальное административное здание (в конструкциях ИИ-04) на 600 сотрудников

Вариант проекта со стоянкой на 36 легковых автомобилей

Стадия	Лист	Листов
Р	ПС1-2	

План подвала в осях „5-14". Размещение датчиков и сети пожарной сигнализации.

ЦНИИЭП зрелищных зданий и спортивных сооружений им. Б.С. Мезенцева

формат 22

Альбом XI

Типовой проект

Лист	Наименование	Примечан.
	Электротехническая часть. Ведомость чертежей.	
Э1-1	Общие данные	
Э1-2	Сводная спецификация на электрооборудование и материалы.	
Э1-3	Шкаф 1ШР-С. Схема принципиальная однолинейная. Кнопки 1КПК÷5КПК. Схема подключения	
Э1-4	Приводы 1÷4. Схемы принципиальные	
Э1-5	Шкафы управления 1ШУ-С, 2ШУ-С. Схемы подключения.	
Э1-6	Электроосвещение. План гаража-стоянки между осями 1÷5	
Э1-7	Электроосвещение. План гаража-стоянки между осями 5÷14	
Э1-8	План между осями 1÷5. Расположение электрооборудования и прокладка труб.	
Э1-9	План между осями 5÷10. Расположение электрооборудования и прокладка труб. Кабельный журнал.	
Э1-10	План между осями 10÷14. Расположение электрооборудования и прокладка труб.	
Э1-11	Венткамеры №4 и №5. Расположение электрооборудования и прокладка труб.	

Пояснительная записка.

Основными потребителями электроэнергии гаража-стоянки являются электродвигатели вентиляторов и светильники электроосвещения.

Общая установленная мощность электроприемников составляет 23,4 кВт, потребляемая - 21 кВт.

По степени обеспечения надежности электроснабжения гараж-стоянка относится к 3ьей категории. Электроснабжение гаража осуществляется через распределительный шкаф 1ШР-С от вводно-распределительного устройства здания 1ВРУ.

Напряжение питающей сети ~380/220В.

Для местного управления электродвигателями вентиляторов и задвижки на выпуске применены шкафы управления серии ШУ5000.

При возникновении пожара предусматривается автоматическое отключение систем вентиляции.

Проектом предусмотрено два вида освещения:

а). рабочее - общее и ремонтное.

б). аварийное.

Освещенность принималась в зависимости от назначения помещений в соответствии с нормами проектирования искусственного освещения СН и П II-4.79.

Питание рабочего и аварийного освещения предусмотрено от разных секций 1ВРУ.

Напряжение рабочего и аварийного освещения ~220В, ремонтного 36В.

В качестве светильников освещения применены светильники с лампами накаливания.

Сеть силового электрооборудования выполнена проводом АПВ в стальных электросварных трубах скрыто в подшивке пола

Сеть освещения выполнена проводом АПВ в стальных электросварных трубах открыто под перекрытием гаража.

Подвод питания к электродвигателям, установленным на виброоснованиях, осуществляется гибким проводом. ПГВ.

Для защиты обслуживающего персонала от поражения электрическим током предусматривается защитное зануление, выполненное в соответствии с ПУЭ. В качестве зануляющих проводников используются нулевые проводники сети и металлические трубы электропроводок.

Примечания.

1. Концы всех труб, выведенных из пола к пускателю, двигателю, шкафам управления должны иметь нарезку, кроме труб, прокладываемых к напольным шкафам.
2. Прокладку проводов от конца трубы или от протяжной коробки до электродвигателя выполнить в гибком металлорукаве.
3. На выносках к электродвигателю дробно указаны:
   а) в числителе - номер по плану
   б) в знаменателе - мощность в кВт.
4. Высота установки понизительных трансформаторов от уровня пола до верха кожуха составляет 1,8 м; выключателей - 1,5 м, штепсельных розеток - 0,8 м.
5. Номера групп, указанных на планах, соответствуют номерам автоматов на распределительном пункте.
6. Разводку групповой сети и установку светильников в вентнамерах выполнять после монтажа венткоробов.
7. Условные обозначения приняты по ГОСТ 754-72, дополнительные условные обозначения приведены на данном листе.

Дополнительные условные обозначения.

№№ п/п	Обозначение	Наименование
1.	—⊘—	Понижающий трансформатор
2	♂	Выключатель брызгозащищенный
3	а-б	Линия сети рабочего освещения а - номер группы б - количество проводов

Типовой проект разработан в соответствии с действующими нормами и правилами и предусматривает мероприятия, обеспечивающие взрывную, взрывопожарную и пожарную безопасность при эксплуатации здания.
Главный инженер проекта [подпись] (Полунцев)

Инв.№			Привязан	
			ТП 262-21-37 Э1	
			Универсальное административное здание (в конструкциях ИИ-04) на 600 сотрудников	
Начатд	Бенгин	[подпись]	Вариант проекта со стоянкой на 36 легковых автомобилей	Стадия: Р; Лист: Э1-1; Листов:
Гл.инж.пр.	Зуйков	[подпись]		
Гл.инж.пр.	Полунцев	[подпись]	Общие данные	ЦНИИЭП зрелищных зданий и спортивных сооружений им. Б.С. Мезенцева
Провер.	Полунцев	[подпись]		
Разр.	Новикова	[подпись]		

Инв.№ подл. | Подп. и дата | Взам.инв.№

формат 22г

Альбом XI

Типовой проект

Поз. обозначение	Обозначение	Наименование	Кол.	Масса ед.т	Примечание
		1 Аппараты напряжением до 1000 В.			
1.1.	ПАЕ-321	Магнитный пускатель без теплового реле с катушкой на номинальное напряжение 220В	1		г. Кемерово эл. механич. з-д.
1.2.	ПКЕ-222-1У3	Пост управления кнопочный одноштифтовый в пылеводонепроницаемом исполнении с надписью „Пуск"	1		г. Медногорск з-д „Уралэлектромотор"
1.3.	ППП-10/4с	Переключатель однополюсный на два направления герметического исполнения 250В, 10А	2		Ташкентский эл. магнит. з-д.
1.4	Арт. 47	Выключатель 250В 6А для открытой установки герметического исполнения	30		з-д „Эстопласт"
		2. Комплектные устройства для распределения энергии до 1000В.			
2.1	ЛР9232-311	Пункт распределительный защищенного исполнения с установочными автоматами: 1шт-А3134/1 (Вводной) 4шт-А3163 с тепловыми расцепителями 1х50А, 3х15А. 6шт.-А3161 с тепловыми расцепителями 15А. Надпись „1ШР-С"	1		ХЭМЗ
		3. Комплектные устройства управления напряжением до 1000В.			
3.1	ШУ5102-03В2М	Шкаф управления асинхронным электродвигателем с коротко-замкнутым ротором, однофидерный; автомат с комбинированным расцепителем 20А, ток нагревателя теплового реле 16А Надпись: „1ШУ-С"	1		ЧЭАЗ
3.2	ШУ5402-03В2М	Тоже, автомат с комбинированным расцепителем 1,6А; ток нагревателя теплового реле 1,25А. Надпись: „2ШУ-С"	1		ЧЭАЗ
3.3.	ШУ5101-03В2Г	Тоже, автомат с комбинированным расцепителем 3,2А; ток нагревателя теплового реле 2,5А Надпись „4ШУ-С".	1		ЧЭАЗ
3.4	ШУ5101-03В2М	Тоже, автомат с комбинированным расцепителем 16А, ток нагревателей теплового реле 12,5А. Надпись „4ШУ-С"			
		4. Осветительные приборы и источники света			
4.1	НПО 20х100 Р00-02У4	Светильник для ламп накаливания потолочная, 100Вт.	10		Бровар. светотех. з-д п.о. Ватра
4.2	ППР-100	подвесная, 100Вт	63		
4.3	ППР-200	подвесная, 200Вт	6		
4.4	СУ-200 м	подвесная, 200Вт	2		Ватра п.о Ардатовский з-д
4.5	СР-2	переносная с защитной сеткой Лампы накаливания общего назначения 220В, с цоколем Р27	2		
4.6		100 Вт	73		
4.7		150 Вт	3		
4.8		200 Вт	5		
4.9	МО36-100	Лампа накаливания для местного освещения 36В, с цоколем Е-27, 100Вт	2		
	5. Кабельные	изделия.			
5.1	АПВ	Провод с алюминиевой жилой 1х2,5 мм²	км.	1,84	
5.2		1х4 мм²	км	0,1	
5.3		1х6 мм²	км	0,34	
5.4		1х10 мм²	км	0,17	
5.5	ПГВ	Провод с медной жилой, гибкий 1х1,5 мм²	км	0,11	
	6. Трубы и принадлежности к ним.				
	ГОСТ 10704-76	Труба электросварная прямошовная с полностью сплющенным гратом			
6.1		Т26х1,8	км/т	0,53 / 0,85	
6.2		Т32х2,0	км/т	0,09 / 0,133	
6.3		Т48х2,2	км/т	0,05 / 0,156	
	ГОСТ 8966-75	Муфта прямая без покрытия			
6.4		20		145	
6.5		25		20	
6.6		40		10	
		Контргайка без покрытия			
		20		480	
		25		40	
		40		20	
	7. Изделия	ГЭМ.			
7.1	У 996	Коробка протяжная		2	
7.2	У 994	Коробка протяжная		80	
7.3	К1081	Ввод гибкий		4	

Инв.№ подл. | Подп. и дата | Взам.инв.№

Привязан

Инв.№

Нач.отд	Бенгин		
Гл.инж.от	Зуйков		
Гл.инж.пр	Получиев		
Провер.	Получиев		
Ардатов	Новикова		

ТП 262-21-37 ЭМ

Универсальное административное здание (в конструкциях ИИ-04) на 600 сотрудников

Вариант проекта, со стоянкой на 36 легковых автомобилей

Стадия	Лист	Листов
Р	ЭМ-2	

Сводная спецификация на электрооборудование и материалы

ЦНИИЭП зрелищных зданий и спортивных сооружений им. Б.С. Мезенцева

Формат А2

Альбом XI

Типовой проект

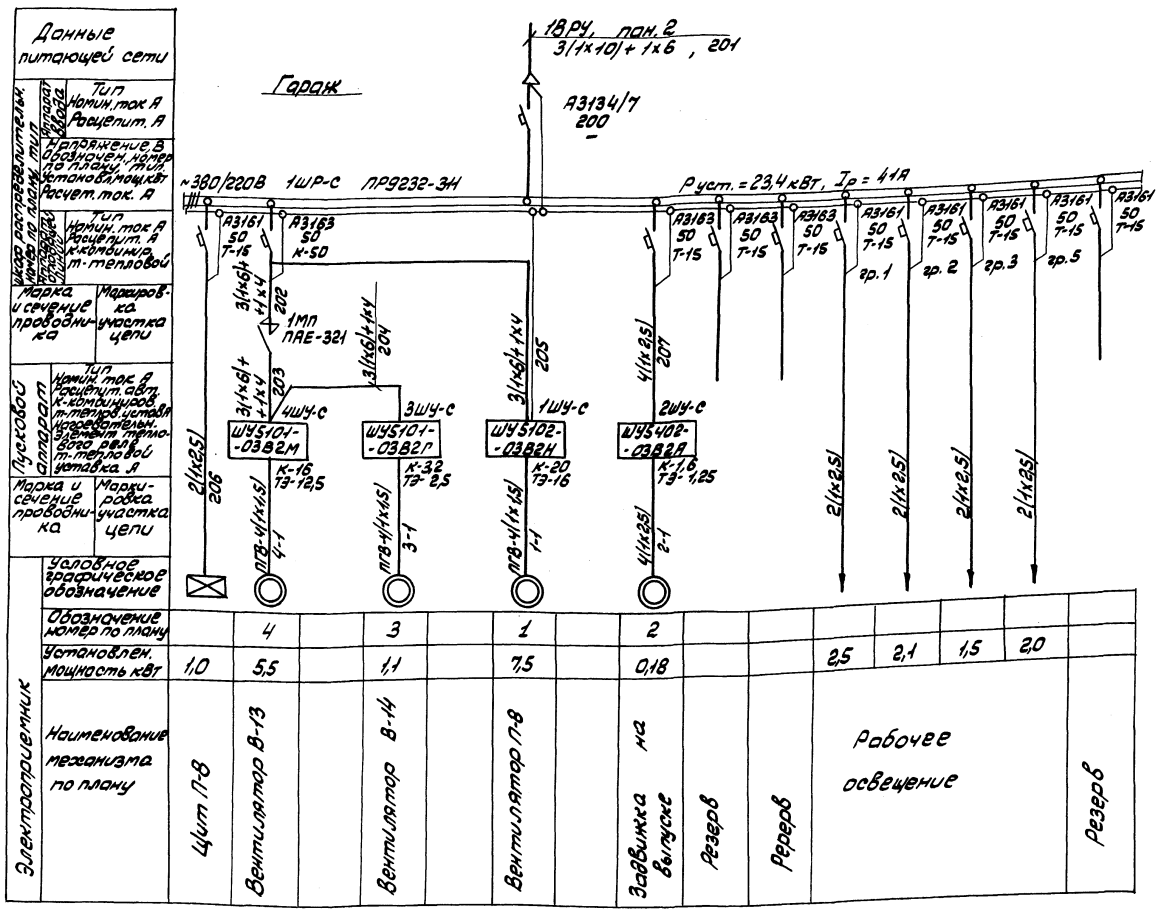

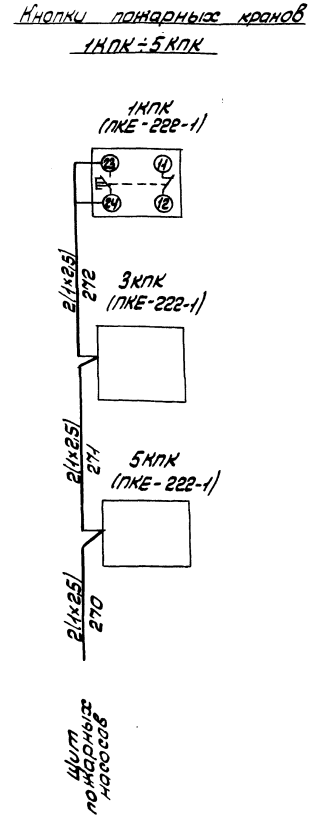

1. Вся сеть выполнена проводом марки АПВ, за исключением случаев, особо указанных на чертеже.
2. Номера кнопок соответствуют номерам пожарных кранов по проекту ВК.
3. Подключение кнопок 3КПК, 5КПК выполнить аналогично кнопке 1КПК.

Нач.отд	Бенкин		
Гл.инж.пр	Зуйков		
Гл.инж.пр	Полунцев		
Провер	Полунцев		
Разраб	Новикова		

Привязан

Инв.№

ТП 262-21-37 Э1

Универсальное административное здание (в конструкциях ИИ-04) на 600 сотрудников

Вариант проекта со стоянкой на 36 легковые автомобилей

Стадия	Лист	Листов
Р	Э1-3	

Шкаф 1ШР-С. Схема принципиальная однолинейная. Кнопки 1КПК-5КПК. Схема подключения

ЦНИИЭП зрелищных зданий и спортивных сооружений Госкомспорта СССР

формат 22г

Инв.№ подл. | Подп. и дата | Взам.инв.№

Альбом XI

Типовой проект

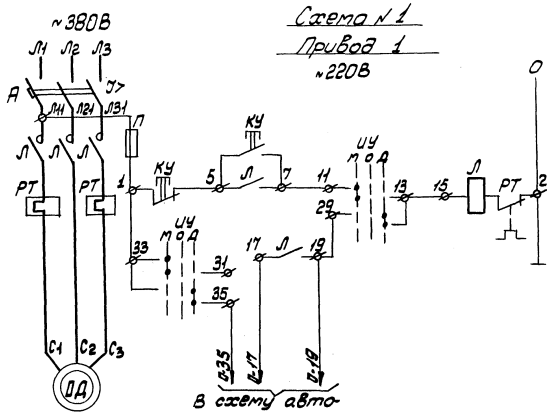
Схема № 1
Привод 1

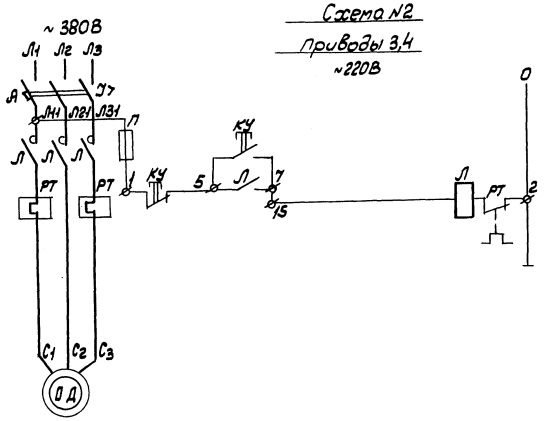
Схема №2
Приводы 3,4

Перечень элементов

Поз. обозначен.	Наименование	Кол	Примечание
ОД	Двигатель	4	Лист Э1-3
А,Л, РТ ИУ, П	Шкафы 1ШУ-С ÷ 4ШУ-С	4	Лист Э1-3
1МП	Магнитный пускатель ПАЕ-321	1	

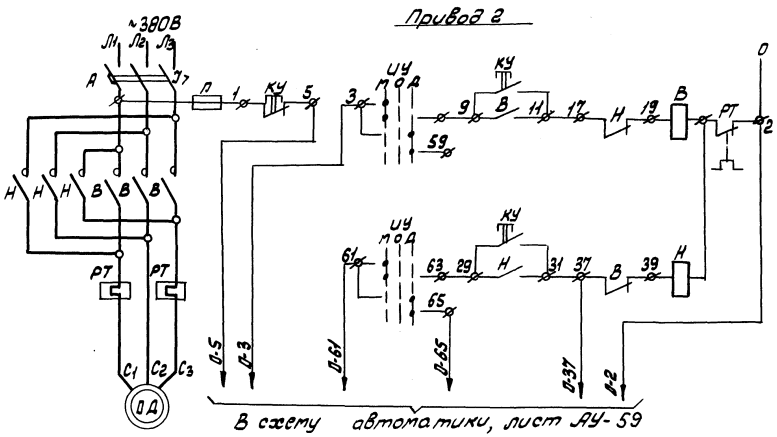
Схема №3
Привод 2

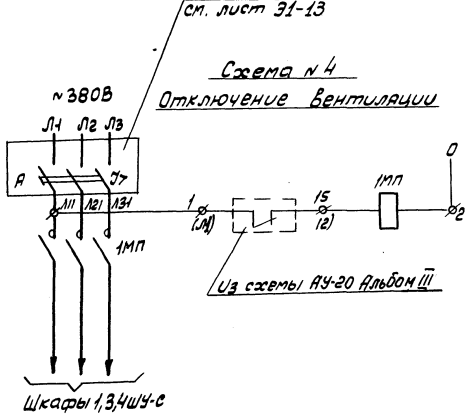
Из схемы 1ШР-С
см. лист Э1-13

Схема № 4
Отключение вентиляции

Диаграмма переключателя ИУ

Обозначение цепей	Положение рукоятки	Положен. рукоятки О	I	О	II
С3-2Л3	2Л3 С3	–	–	–	×
С3-1Л3	1Л3 С3	–	×	–	–
С2-2Л2	С2 2Л2	–	–	–	×
С2-1Л2	С2 1Л2	–	×	–	–
С1-2Л1	2Л1 С1	–	–	–	×
С1-1Л1	1Л1 С1	–	×	–	–

1. Символ О в обозначении аппаратов и маркировки цепей соответствует номеру привода по плану. Например ОД для привода 1 будет 1Д; О-5 будет 2-5.
2. Схемы автоматики см. проект „Автоматизация сантехустройств", Альбом III.

Привязан				ТП 262-21-37	Э1
				Универсальное административное здание (в конструкциях ИИ-04) на 600 сотрудников	
				Вариант проекта со стоянкой на 36 легковых автомобилей	Стадия: Р; Лист: Э1-4; Листов:
				Приводы 1÷4 Схемы принципиальные	ЦНИИЭП зрелищных зданий и спортивных сооружений Бетеменцева
Инв.№		Нач.отд. Бенгин			
		Глинж.от. Зуйков			
		Глинж.пр. Полунцев			
		Провер. Полунцев			
		Разраб. Новикова			

Инв.№ подл. | Подп. и дата | Взам.инв.№

формат 22г

Альбом XI

Типовой проект

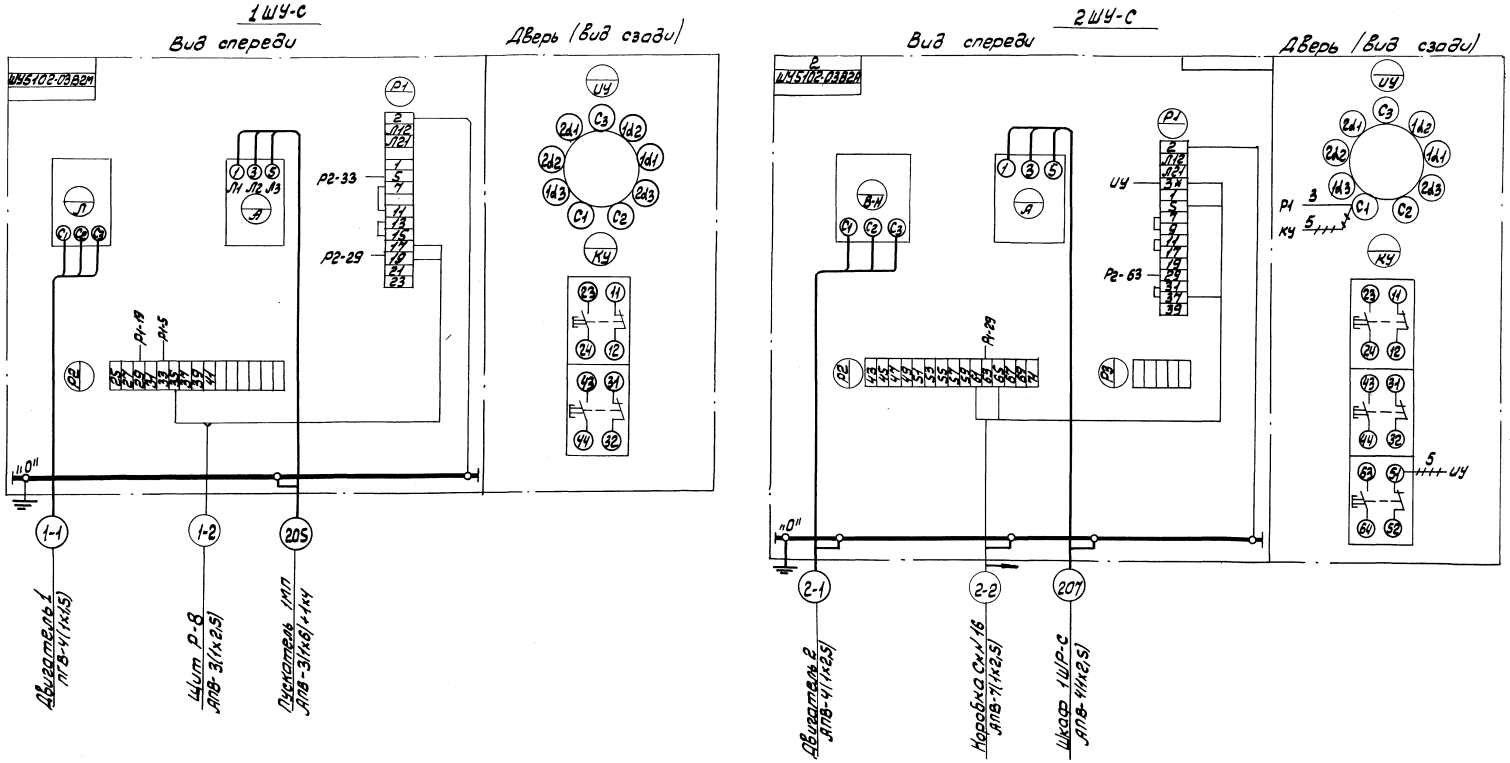

* - Домаркировать

++++ - Демонтировать

Нач.отд	Бенгин		ТП 262-21-37 Э1		
Гл.инж.от	Зубков		Универсальное административное здание (в конструкциях ИИ-04) на 600 сотрудников		
Гл.инж.пр	Полунцев		Вариант проекта со стоянкой на 36легковых автомобилей	Стадия	Лист	Листов
Провер	Полунцев			Р	Э1-5	
Разраб.	Новикова		Шкафы управления 1ШУ-С, 2ШУ-С. Схемы подключения	ЦНИИЭП	Зрелищных зданий и спортивных сооружений Бсмезенцева	

Привязан

Инв.№

Инв.№ подл. | Подп. и дата | Взам.инв.№

Формат 22Г

Альбом XI

Типовой проект

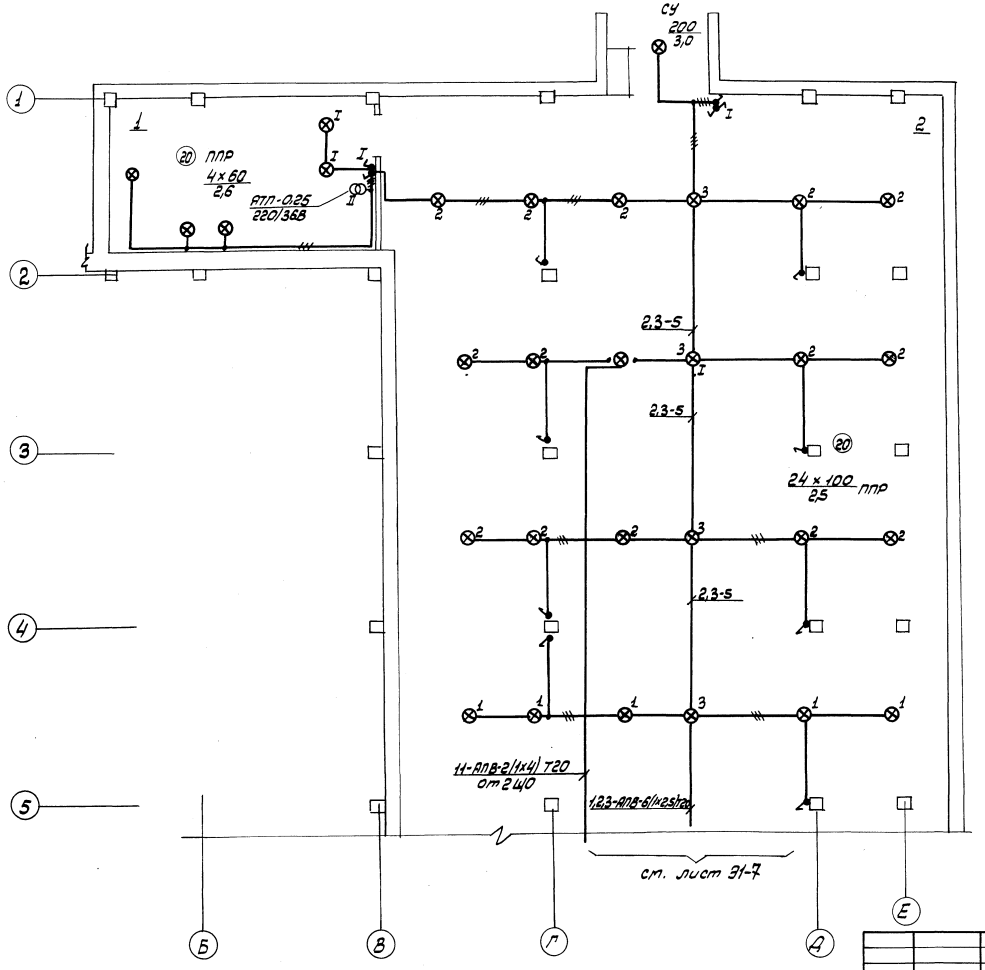

Экспликация помещений

1. Венткамера
2. Гараж-стоянка на 36 автомобилей

Инв № подл	Подп и дата	Взам инв №	согласовано: Мас.инб Отд.№2 Отд.№3	Дорогий	Зарецкий Ладатов Косова		

Привязан							
				Нач.отд	Бенгин		
				Гл.инж.пр	Зуйков		
				Гл.инж.пр	Полунцев		
				Провер	Колач		
Инв №				Разраб	Яковлевна		

ТП 262-21-37 Э1

Универсальное административное здание (в конструкциях ИИ-04) на 600 сотрудников.

Вариант проекта со стоянкой на 36 легковых автомобилей

Стадия	Лист	Листов
Р	Э1-6	

Электроосвещение. План гаража-стоянки между осями „1÷5"

ЦНИИЭП зрелищных зданий и спортивных сооружений им. Б.С. Мезенцева

Формат 22 г

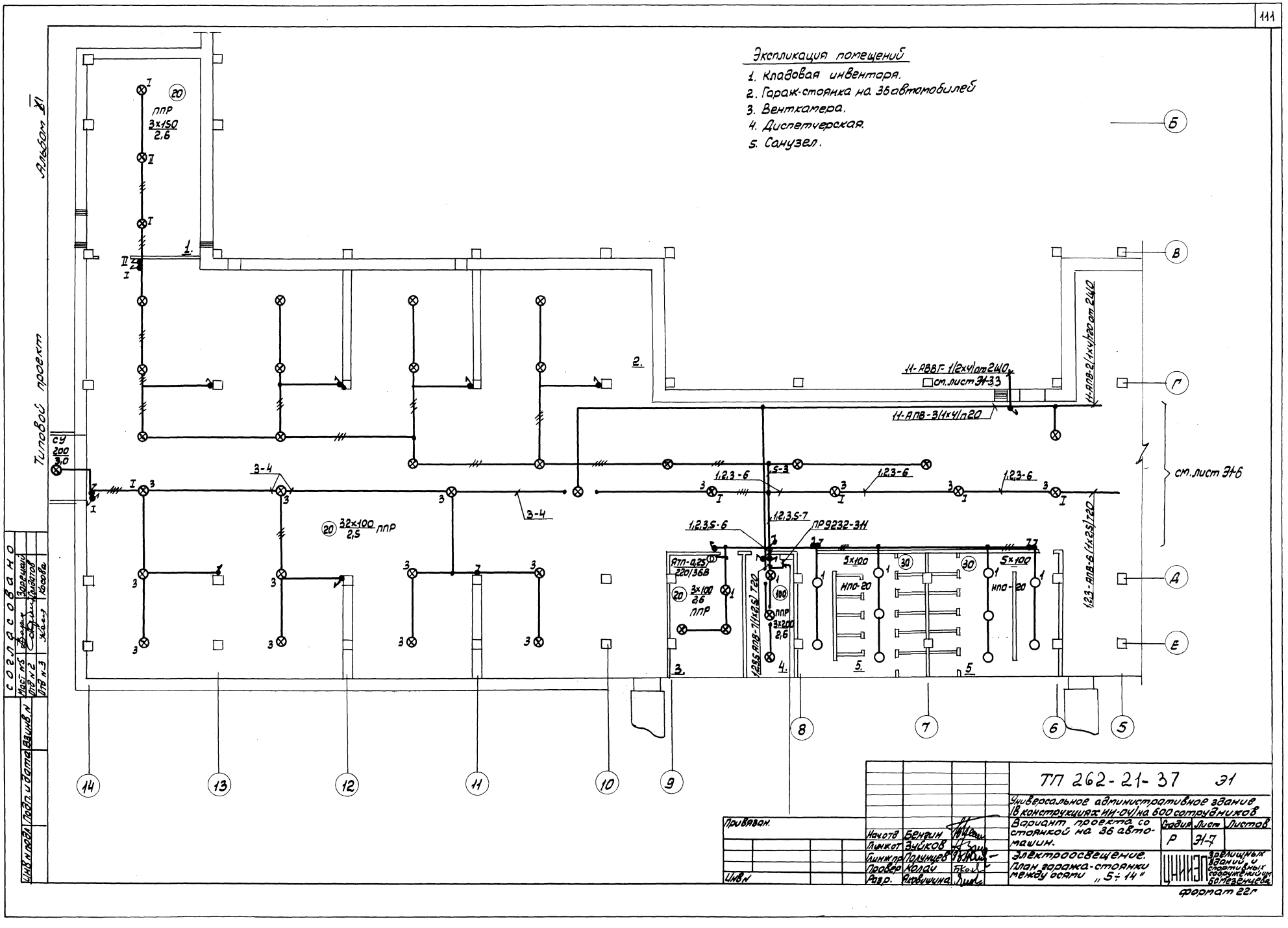
Экспликация помещений
1. Кладовая инвентаря.
2. Гараж-стоянка на 36 автомобилей
3. Венткамера.
4. Диспетчерская.
5. Санузел.
Альбом XI
Типовой проект
СУ 200 3,0
ППР 3х150 2,6
32х100 2,5 ППР
3-4
1,2,3-6
1,2,3,5-6
1,2,3,5-7
ПР9232-3Н
ЯТП-0,25 220/36В
3х100 2,6 ППР
ППР 3х200 2,6
5х100
НПО-20
11-АВВГ-1(2х4)от 2Ш0
см.лист Э1-33
11-АПВ-3(1х4)п20
11-АПВ-2(1х4)п20 от 2Ш0
1,2,3-АПВ-6(1х2,5)Т20
см.лист Э1-6
Согласовано
Инв.№ подл. | Подп. и дата | Взам.инв.№
Мост №5 | Отд.№2 | Отд.№3
Зарецкий | Солдатов | Косова
Привязан.
Инв.№
Нач.отд. Бенгин
Гл.инж.от. Зуйков
Гл.инж.пр. Полунцев
Провер. Колач
Разр. Яковишина
ТП 262-21-37 Э1
Универсальное административное здание (в конструкциях ИН-04) на 600 сотрудников
Вариант проекта со стоянкой на 36 автомашин.
Стадия Р | Лист Э1-7 | Листов
Электроосвещение. План гаража-стоянки между осями „5÷14"
ЦНИИЭП
Зрелищных зданий и спортивных сооружений им. Б.С.Мезенцева
формат 22г

Позиц. обозн.	Обозначение	Наименование	Кол	Масса ед.т	Примеч.
1 кпк	ПКЕ-222-1	Кнопка управления	1		
2	К106	Сталь полосовая перфорированная		1м	

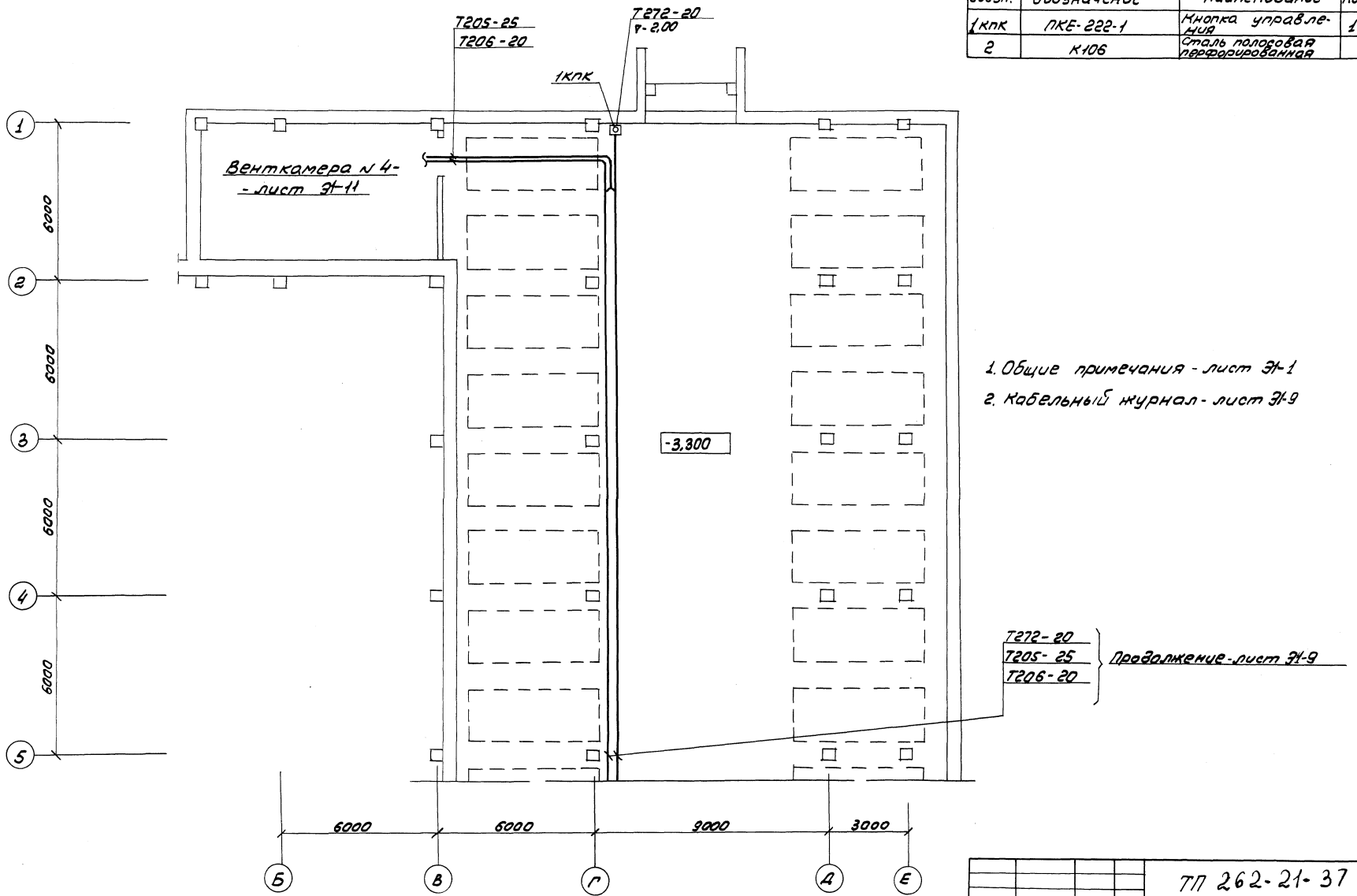

1. Общие примечания - лист Э1-1
2. Кабельный журнал - лист Э1-9

Альбом XI

Типовой проект

Согласовано

Отд.№2	Пукемо	
Отд.№3	Сидоров	
Мост.№5	Зарецкий	

Инв.№ подл.	Подп. и дата	Взам.инв.№

Привязан

Инв.№

Нач.отд.	Бенгин	
Гл.инж.от.	Зуйков	
Гл.инж.пр.	Полунцев	
Провер.	Плотникова	
Разраб.	Афанасьева	

ТП 262-21-37 Э1

Универсальное административное здание (в конструкциях ИН-04) на 600 сотрудников

Вариант проекта со стоянкой на 36 легковых автомобилей.

План между осями 1-5. Расположение электрооборудования и прокладка труб.

Стадия	Лист	Листов
Р	Э1-8	

ЦНИИЭП зрелищных зданий и спорт. ВНЫХ сооружений В.С.Мезенцева

формат 22г

Альбом VII

Типовой проект

Позиц. обозначение	Обозначение	Наименование	Кол	Масса ед. т.	Примечание
1ШР-С	ПР9232-31Н	Шкаф распределительный	1		
2ШУ-С	ШУ5402-03В2А	Шкаф управления	1		
1МП	ПАЕ-321	Магнитный пускатель	1		
4	К1081	Ввод гибкий	1		
КП	У996	Коробка протяжная	1		

Маркировка провода трубы	Трасса: Начало	Трасса: Конец	Проходы: через трубы	Проходы: через кирпичные стены	Трубы: Расчетная длина, м	Трубы: Условный проход, мм	Кабели, провода по проекту: Марка	Кабели, провода по проекту: Число жил и сечение	Кабели, провода по проекту: Расчетная длина с 10% м	Прокладка: Марка	Прокладка: Число жил и сечение	Прокладка: Длина м
1	2	3	4	5	6	7	8	9	10	11	12	13
		Гараж										
		Распределительная часть										
1-1	Шкаф 1ШУ-С	Двигатель 1	Т1-1		6	20	ПГВ	4(1х1,5)	35			
1-2	Шкаф 1ШУ-С	Щит Р-8	Т1-2		5	20	АПВ	3(1х2,5)	38			
1-3	Пускатель 1МП	Щит насосов	Т1-3		50	20	АПВ	2(1х2,5)	115			
2-1	Шкаф 2ШУ-С	Двигатель 2	Т2-1		3	20	АПВ	4(1х2,5)	22			
2-2	Шкаф 2ШУ-С	Коробка СК№16	Т2-2		5	25	АПВ	7(1х2,5)	54			
3-1	Шкаф 3ШУ-С	Двигатель 3	Т3-1		5	20	ПГВ	4(1х1,5)	30			
4-1	Шкаф 4ШУ-С	Двигатель 4	Т4-1		6	20	ПГВ	4(1х1,5)	35			
		Кнопки пожарных кранов										
272	Кнопка 1КПК	Кнопка 3КПК	Т272		35	20	АПВ	2(1х2,5)	80			
271	Кнопка 3КПК	Кнопка 5КПК	Т271		35	20	АПВ	2(1х2,5)	80			
270	Кнопка 5КПК	Щит насосов	Т270		20	20	АПВ	2(1х2,5)	48			
		Питающая сеть										
201	ВРУ, шкаф 3	Шкаф 1ШР-С			45	40	АПВ	3(1х10)+ +1х6	150 50			
202	Шкаф 1ШР-С	Пускатель 1МП			5	25	АПВ	3(1х6)+ +1х4	21 7			
203	Пускатель 1МП	Шкаф 4ШУ-С			5	25	АПВ	3(1х6)+ +1х4	21 7			
204	Шкаф 4ШУ-С	Шкаф 3ШУ-С			3	25	АПВ	3(1х6)+ +1х4	15 5			
205	Пускатель 1МП	Шкаф 1ШУ-С			60	25	АПВ	3(1х6)+ +1х4	204 68			
206	Шкаф 1ШР-С	Щит П-8			60	20	АПВ	2(1х2,5)	138			
207	Шкаф 1ШР-С	Шкаф 2ШУ-С			10	20	АПВ	4(1х2,5)	53			

Продолжение - лист Э1-8

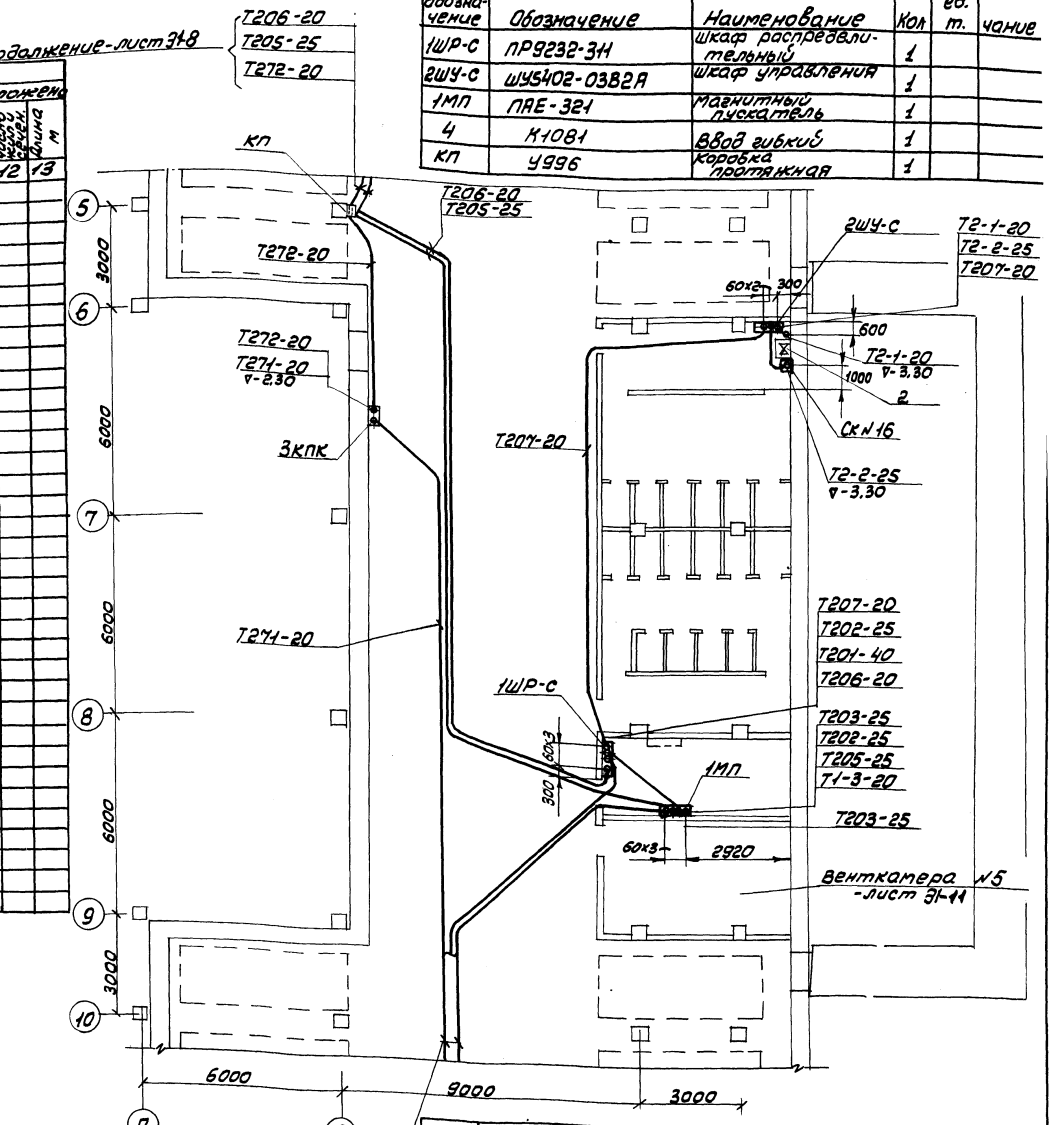

Продолжение - лист Э1-10

Т1-3-20
Т204-40
Т271-20

1. Общие примечания - лист Э1-1
2. Соединительная коробка СК№16 учитывается и устанавливается по чертежам „Автоматизации сантехустройств".

Согласовано	
Отд.№2	Пухно
Отд.№3	Сидоров
Отд.№5	Зверецкий

Инв.№ подл.	Подпись и дата	Взам.инв.№

Привязан

Инв.№

Начальник	Бенгин	
Гл.инж.пр.	Зубков	
Гл.инж.пр.	Пономарев	
Гл.инж.пр.	Пономарев	
Проверил	Пантюхов	
Н.контр.	Кротов	

ТП 262-21-37 Э1

Универсальное административное здание в конструкциях ИИ-04 на 600 сотрудников

Вариант проекта со стоянкой на 36 легковых автомобилей

Стадия	Лист	Листов
Р	Э1-9	

План между осями 5÷10" Расположение электрооборудования и прокладка труб. Кабельный журнал

ЦНИИЭП зрелищных, спортивных сооружений, клубных учреждений

Формат 22г

Поз. обозн.	Обозначение	Наименование	Кол	Масса ед.т	Примечание
5КПК	ПКЕ-222-1	Кнопка управления	1		
2	К106	Сталь полосовая перфорированная		1м	

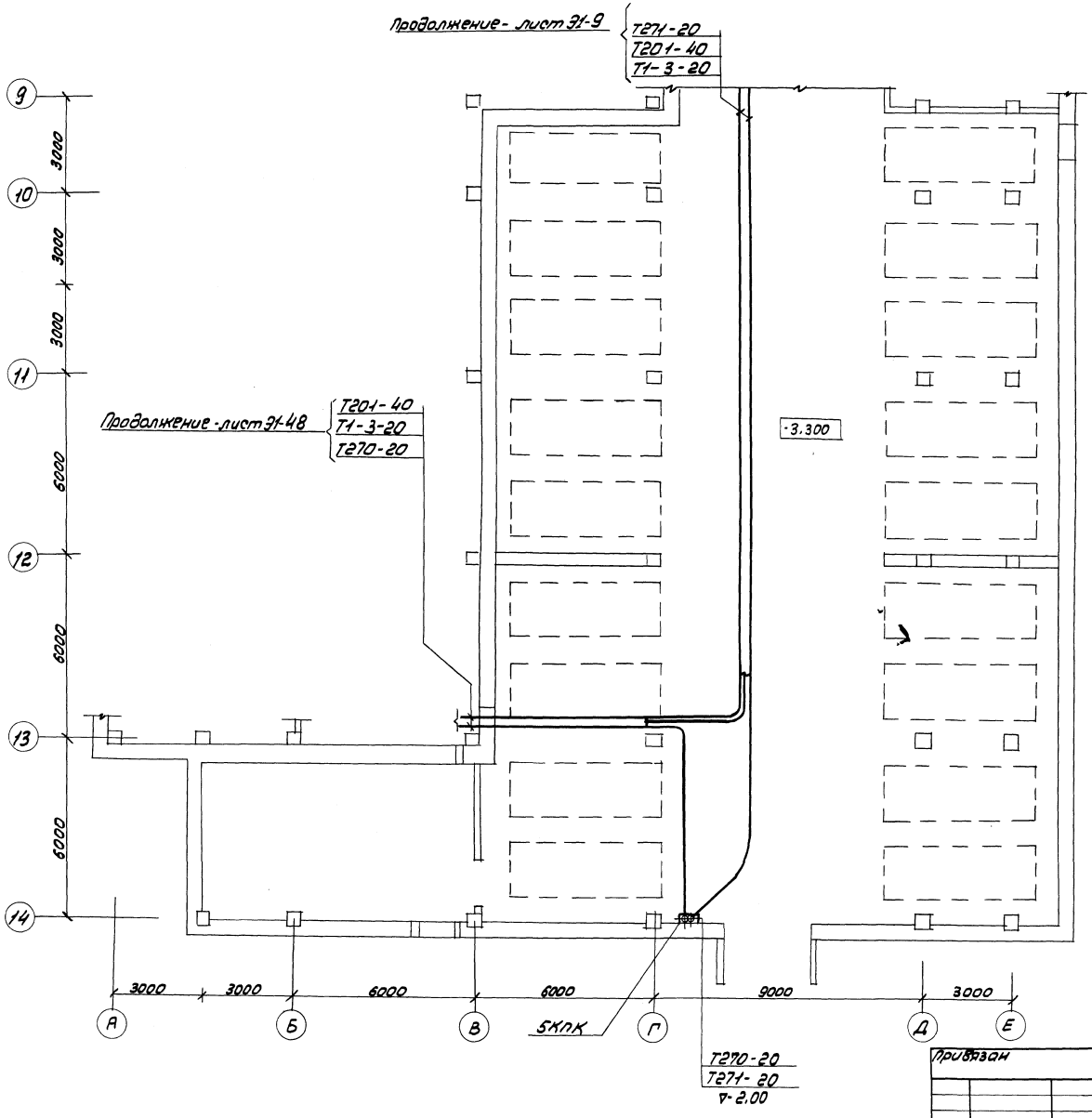

1. Общие примечания - лист Э1-1
2. Кабельный журнал - лист Э1-9

Альбом VI

Типовой проект

Нач.отд	Бенгин		
Гл.инж.от	Зуйков		
Гл.инж.пр	Полунцев		
Провер	Плотникова		
Разраб	Афанасьева		

Привязан

Инв.№

ТП 262-21-37 Э1

Универсальное административное здание (в конструкциях ИИ-04) на 600 сотрудников

Вариант проекта со стоянкой на 36 легковых автомобилей

Стадия	Лист	Листов
Р	Э1-10	

План между осями „10÷14"
Расположение электрооборудования и прокладка труб

ЦНИИЭП зрелищных зданий и спортивных сооружений Б.С.Мезенцева

формат 22г

Согласовано

Отд.№2	Пукемо	
Отд.№3	Сидоров	
Мост.№5	Зарецкий	

Взам.инв.№

Подп. и дата

Инв.№ подл.

Альбом XI

Типовой проект

позиц. обозначение	Обозначение	Наименование	Кол	Масса ед. т.	Примечание
1ШУ-С	ШУ5102-0382Н	Шкаф управления	1		
3ШУ-С	ШУ5101-0382Г	Шкаф управления	1		
4ШУ-С	ШУ5101-0382М	Шкаф управления	1		
4	К1081	Ввод гибкий	3		
5	∟40х40х4	Сталь угловая		2м	
6	К106	Сталь полосовая перфорированная		5м	

Венткамера N 5

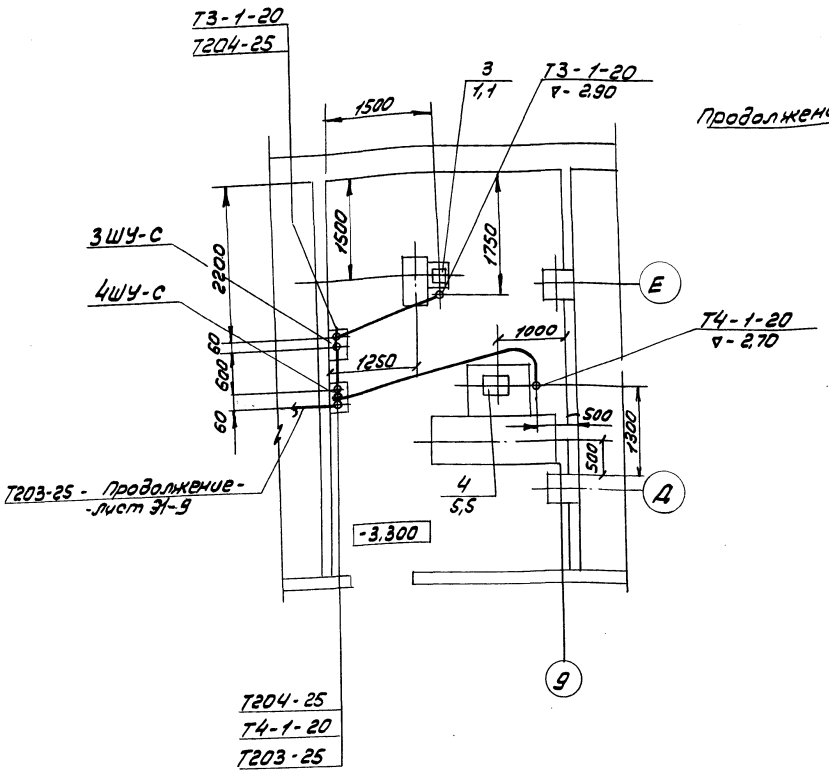

Продолжение - лист ЭТ-8 { Т205-25 / Т206-20

Венткамера N 4

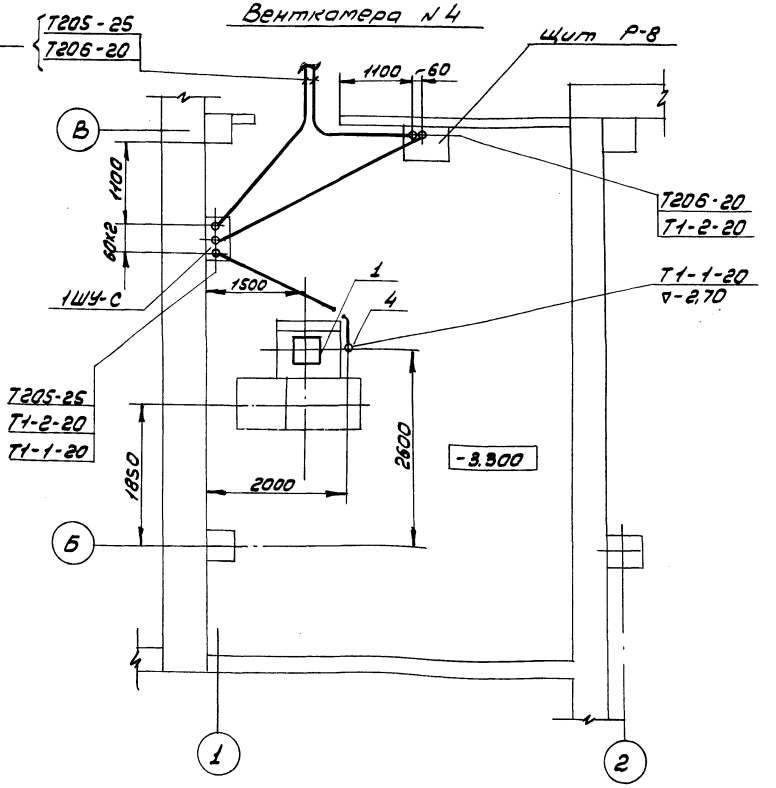

1. Общие примечания - лист ЭТ-1
2. Кабельный журнал - лист ЭТ-9
3. Щит Р-8 учитывается и устанавливается по чертежам „Автоматизации сантехустройств".

Привязан

Инв.№

Нач.отд	Бенеин		
Гл.инж	Зуйков		
Гл.инж.пр	Полунцев		
Провер	Лютикова		
Разраб	Афанасьев		

ТП 262-21-37 ЭТ

Универсальное административное здание (в конструкциях НН-04) на 600 сотрудников

Вариант проекта со стоянкой на 36 легковых автомобилей

Стадия Р | Лист ЭТ-11 | Листов

Венткамеры N4 и N5. Расположение электрооборудования и прокладка кабелей.

ЦИНИЭП — Центральный институт экспериментального проектирования зрелищных, спортивных сооружений и специальных зданий им. В.С. Мезенцева

Формат А2

Согласовано
Инв.№ подл. | Подпись и дата | Взам.инв.№
Инв.№ отд.№3 | Мухетдинов
Отд.№3 | Сидоров
Рабочий | Здорнов

Альбом XI

Типовой проект

Пояснительная записка

1. В универсальном административном здании на 600 сотрудников (вариант проекта со стоянкой на 36 автомобилей предусмотрены:
   — телефонизация от городской телефонной сети;
   — радиофикация от городской радиотрансляционной сети;
   — пожарное оповещение;
2. Для телефонизации гаража от городской телефонной сети от распределительного телефонного шкафа ШРП-1200×2, устанавливаемого в помещении стативной, основного здания, предусматривается городской телефонный ввод емкостью 10×2 пар. В диспетчерской устанавливается 1 городской телефон.
3. Радиофикация гаража предусматривается от городской радиотрансляционной сети основного здания. В диспетчерской устанавливается 1 радиоточка.
4. Для оповещения сотрудников гаража о пожаре, в помещении диспетчерской устанавливается комплект аппаратуры трансляционного усилителя ТУ-100БУ-4.2, в потолке устанавливается 6 звуковых колонок типа 2К3-5.

Поз. обоз.	Обозначение	Наименование	Кол-во	Масса ед.т.	Приме-чан.
1	2	3	4	5	6
		Оборудование			
		Установка радиотранс-			
	Д22.032.014ТУ	лляционная ТУ-100-Б4-4,2;К-1	1		
		Телефонный аппарат			
	ГОСТ 9686-68	АТС ТА-72	1		
		Громкоговоритель або-			
	ГОСТ 5961-76	нентский 0,15Вт „Гжатск"	1		
	АН03.843.654ТУ	Колонка звуковая 2К3-5	6		
		Кабели и провода			
	ГОСТ 224.98-77	Кабель телефонный			
	——"—— "——	ТПП-10×2×0,5; М	30		
	——"—— "——	Провод телефонный			
	——"—— "——	ТРП-1×2×0,5; М	30		
	ГОСТ 10254-75	Провод ПТПЖС 2×0,6; М	150		
	——"—— "——	Провод ПТПЖС 2×1,2; М	30		
		Монтажные материалы и изделия			
	МРТУ45.907.64	Муфта соединительная ПСКМ 10×2	1		
	ГОСТ 8525-78	Коробка распределитель ная телефонная КРТП-10	1		
	ТУ36-1449-70	Коробка ответвитель- ная У-198	7		
	ГОСТ 8594-70	Коробка подштукатурная КП-4	2		
	ГОСТ 7396-76	Крышка декоративная У-89 Гм	1		
	——"—— "——	Крышка декоративная У-89 АМ	1		
	——"—— "——	Розетка штепсельная У-86 КСМ	1		
		Коробка подпольная тип I (200×200)	1		
	ГОСТ ТУ6-05-1179-76	Труба винипластовая ф6-25мм	30		
	——"——	Труба винипластовая ф6-20мм; М	10		
	ГОСТ 10040-75	Коробка ответвитель- ная УК-2П	10		
	——"——	Коробка ответвитель- ная УК-2С	1		

Инв. № подл. | Подпись и дата | Взам. инв. №

Привязан

Инв. №

Нач. отд.	Бенгин		
Гл. инж. отд.	Зуйков		
ГИП	Штейнберг		
Провер.	Бахолдина		
Разраб.	Лаврова		

ТП 262-21-3.7. РС1

Универсальное административно здание (в конструкциях ИИ-04) на 600 сотрудников

Вариант проекта со стоянкой на 36 автомобилей

Пояснительная записка. Спецификация

Стадия	Лист	Листов
Р	РС1	

ЦНИИЭП зрелищных зданий и спортивных сооружений им. Б.С. Мезенцева

Формат 22г

Альбом VI

Типовой проект

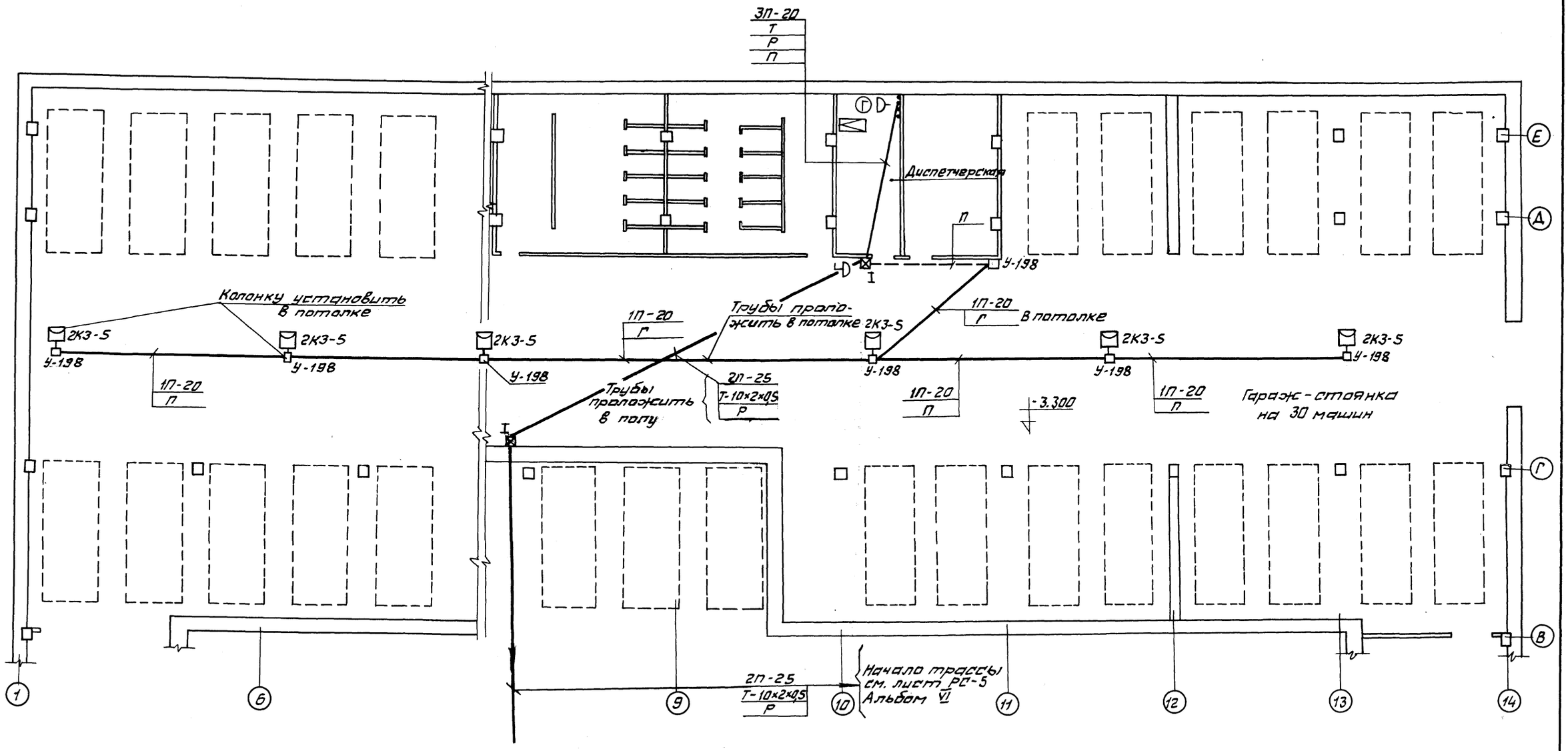

Нач. отд.	Бенгин		
ГИП	Штейнбрект		
Провер.	Бахолдина		
Разраб.	Лаврова		

Привязан

Инв. №

ТП 262-21-37 РС1

Универсальное административное здание (в конструкциях ИИ-04) на 600 сотрудников

Вариант проекта со стоянкой на 36 автомобилей.

Стадия	Лист	Листов
Р	РС1-2	

Гараж-стоянка на ∇-3.300 в осях 1÷14

ЦНИИЭП зрелищных зданий и спортивных сооружений им. Е. Мезенцева

Согласовано

Маст. N 5	Зарецкий	
Отд. N 2	Солдатов	
Отд. N 3	Сидоров	

Инв. № подл. | Подпись и дата | Взам. инв. №

gost.e-ecolog.ru