ТИПОВОЙ ПРОЕКТ
262-21-37

УНИВЕРСАЛЬНОЕ АДМИНИСТРАТИВНОЕ ЗДАНИЕ

В КОНСТРУКЦИЯХ ИИ-04

НА 600 СОТРУДНИКОВ

АЛЬБОМ - XI ЧАСТЬ - 1

АРХИТЕКТУРНЫЕ И КОНСТРУКТИВНЫЕ ЧЕРТЕЖИ

				ПРИВЯЗАН

ТИПОВОЙ ПРОЕКТ
262-21-37

УНИВЕРСАЛЬНОЕ АДМИНИСТРАТИВНОЕ ЗДАНИЕ
/В КОНСТРУКЦИЯХ ИИ-04/
НА 600 СОТРУДНИКОВ

АЛЬБОМ-XI ЧАСТЬ-1

СОСТАВ ПРОЕКТА

АЛЬБОМ-О		МАТЕРИАЛ ДЛЯ ПРИВЯЗКИ И ЧЕРТЕЖИ НУЛЕВОГО ЦИКЛА.
АЛЬБОМ-I	ЧАСТЬ-1	АРХИТЕКТУРНЫЕ И ТЕХНОЛОГИЧЕСКИЕ ЧЕРТЕЖИ.
	ЧАСТЬ-2	КОНСТРУКТИВНЫЕ ЧЕРТЕЖИ.
АЛЬБОМ-II		ЧЕРТЕЖИ САНИТАРНО-ТЕХНИЧЕСКИХ СИСТЕМ И УСТРОЙСТВ. ХОЛОДОСНАБЖЕНИЕ.
АЛЬБОМ-III		АВТОМАТИЗАЦИЯ САНИТАРНО-ТЕХНИЧЕСКИХ УСТРОЙСТВ И АВТОМАТИЧЕСКАЯ ПОЖАРНАЯ СИГНАЛИЗАЦИЯ.
АЛЬБОМ-IV		ПРОЕКТ ХИМИЧЕСКОГО ПОЖАРОТУШЕНИЯ.
АЛЬБОМ-V		ЭЛЕКТРОТЕХНИЧЕСКИЕ ЧЕРТЕЖИ.
АЛЬБОМ-VI		РАДИО, СВЯЗЬ, КИНОТЕХНОЛОГИЯ.
АЛЬБОМ-VII		ЗАДАНИЕ ЗАВОДАМ-ИЗГОТОВИТЕЛЯМ.
АЛЬБОМ-VIII		ИЗДЕЛИЯ ЗАВОДСКОГО ИЗГОТОВЛЕНИЯ.
АЛЬБОМ-IX		СБОРНО-РАЗБОРНЫЕ ПЕРЕГОРОДКИ.
АЛЬБОМ-X		СМЕТЫ.
АЛЬБОМ-XI		ВАРИАНТ ПРОЕКТА СО СТОЯНКОЙ НА 36 ЛЕГКОВЫХ АВТОМОБИЛЕЙ.
	ЧАСТЬ-1	АРХИТЕКТУРНЫЕ И КОНСТРУКТИВНЫЕ ЧЕРТЕЖИ.
	ЧАСТЬ-2	ИНЖЕНЕРНОЕ ОБОРУДОВАНИЕ.
АЛЬБОМ-XII		СМЕТЫ БАРИАНТА ПРОЕКТА.
АЛЬБОМ-XIII		ПРОЕКТНАЯ ДОКУМЕНТАЦИЯ НА ПЕРЕВОД ПОМЕЩЕНИЙ СТОЯНКИ АВТОМОБИЛЕЙ ДЛЯ ИСПОЛЬЗОВАНИЯ ПОД ПРУ.

ТЕХНИЧЕСКИЙ ПРОЕКТ
УТВЕРЖДЕН
ГОСГРАЖДАНСТРОЕМ
ПРИКАЗОМ №64 ОТ 21-II-80
РАБОЧИЕ ЧЕРТЕЖИ
ВВЕДЕНЫ В ДЕЙСТВИЕ
ЦНИИЭП зрелищных зданий и спортивных сооружений им. Б.С. Мезенцева
ПРИКАЗОМ №48 ОТ 6.IV-82

РАЗРАБОТАН
ЦНИИЭП зрелищных зданий и спортивных сооружений им. Б.С. Мезенцева
ГЛАВНЫЙ ИНЖЕНЕР ИНСТИТУТА М.В. ГЛИНКИН
ГЛАВНЫЙ АРХИТЕКТОР ПРОЕКТА А.Л. ЗАРЕЦКИЙ

Типовой проект 262-21-37 Альбом XI часть 1

ВЕДОМОСТЬ

дополнительных чертежей для варианта проекта на 36 легковых автомобилей

Лист	Наименование	Примечание
I	2	3
АСI-I	Общие данные (начало)	
АСI-2	Общие данные (продолжение)	
АСI-3	Общие данные (окончание)	
АСI-4	План техподполья, подвала и стоянки для автомобилей между осями "I-5"	
АСI-5	План техподполья, подвала и стоянки для автомобилей между осями "5-I0"	
АСI-6	План техподполья, подвала и стоянки для автомобилей между осями "I0-I4"	
АСI-7	План первого этажа между осями "I-5"	
АСI-8	План первого этажа между осями "5-I0"	
АСI-9	План первого этажа между осями "I0-I4"	
АСI-I0	Разрез I-I	
АСI-II	Разрез 2-2	
АСI-I2	Фасады одноэтажной части здания	
АСI-I3	Воздухозаборная шахта № 2 и выбросная шахта № 2	
АСI-I4	Дополнительная спецификация столярных изделий. Ведомость отделки помещений стоянки.	
КСI-I	Фундаменты. План м/о I ÷ 8	
КСI-2	-"- План м/о 8 ÷ I4	
КСI-3	-"- Сечения I-I ÷ 4-4 ; развертки по осям I3,I4, Б	
КСI-4	Развертки по осям Г, Iу, оси Е; ФМВ-22, сечение 6-6	
КСI-5	Фундаменты. Развертки по осям В, 9у оси Е, сечение 5-5	
КСI-6	Фундаменты. Развертка по оси I2 общие примечания.	
КСI-7	Монолитные ж.б. фундаменты ФМ-I ÷ ФМ-3	
КСI-8	Монолитные ж.б. вставки подпорных стен ФМВ-I - ФМВ-3 ; ФМВ-5	
КСI-9	ФМВ т/н ; ФМВ-7	
КСI-I0	ФМВ-8 ÷ ФМВ-I2	
КСI-II	ФМВ-I3 - ФМВ-I7 т/н	
КСI-I2	ФМВ-20 ; ФМВ-2I	
КСI-I3	ФМВ-I8 ; ФМВ-I9. Выборка стали	
КСI-I4	Перечень элементов на ФМВ-I ÷ ФМВ-II	
КСI-I5	Перечень элементов на ФМВ-I2 ÷ ФМВ-22	
КСI-I6	Перекрытие на отм. -0,I План балок и колонн	
КСI-I7	План балок и колонн Узлы I-2; деталь Б	
КСI-I8	Перекрытие на отм. -0,I БМ-I ; БМ-2. Спецификация арматуры и расход материалов	
КСI-20	Колонны КМ-2 : КМ-4 . Опалубка и армирование	
КСI-2I	Колонны КМ-I; КМ-3. Опалубка и армирование	
КСI-22	Колонна КМ-5. Опалубка и армирование	
КСI-23	Колонны КМ-I ÷ КМ-5. Ведомость стержней; перечень элементов ; выборка стали	
КСI-24	Колонны КМI ÷ КМ-5. С-I; М-I; М-2; М-3, М-4, М-5, поз. 9 ÷ I5	
КСI-25	Перекрытие на отм. -0,I План м/о I ÷ 8	
КСI-26	Перекрытие на отм. -0,I План м/о 8÷I4	
КСI-27	Перекрытие на отм. -0,I Сечения I-I ÷ 9-9	
КСI-28	Перекрытие на отм. -0,I. Сечения I0-I0 ÷ I3-I3 ; узел I, Деталь А	
КСI-29	Эвакуационные выходы. Фундаменты. План и развертки по I-I; II-II; III-III	
КСI-30	Эвакуационные выходы. Фундаменты Развертки по IУ-IУ ; сечения У-У, УI-УI, ФМ 23 - ФМ25; ФМ-27	
КСI-3I	Эвакуационные выходы. Фундаменты ФМВ-26 т/н ; ФМВ-28 т/н ÷ ФМВ-32 т/н	
КСI-32	Эвакуационные выходы. Перекрытие на отм. -0,88 ; I,0 ÷ 2,36	
КСI-33	Эвакуационные выходы Лестницы	
КСI-34	Эвакуационные выходы Перечень элементов на узлы 2 ; 5 ФМВ-23 ; ФМВ-24; ФМВ-26 ÷ ФМВ-33	
КСI-35	Эвакуационные выходы. ФМВ-33. Перечень элементов на ЭМВ-25 т/н Выборка стали на I элемент	
КСI-36	Фасад панелей по осям 2; I3 А м/о 2 ÷ 6 и 9÷I3	

ГЛ.ИНЖ.ПР.	ГЕРЧИКОВ	
НАЧ.МАСТ.	ШЕСТОПАЛОВ	
ГЛ.ИНЖ.М.	КРИЧЕВСКИЙ	
ГАП	ЗАРЕЦКИЙ	
ГАП	ШЕЙНФЕЙН	
ГИП	ЛЕНТОЧНИКОВ	
ВЕД.АРХ.	ПОЛЯКОВА	
ПРОВЕР.	ПОЛЯКОВА	
РАЗРАБ.	ЗАРЕЦКИЙ	

ТП 262-21-37 АСI

УНИВЕРСАЛЬНОЕ АДМИНИСТРАТИВНОЕ ЗДАНИЕ (В КОНСТРУКЦИЯХ ИИ-04) НА 600 СОТРУДНИКОВ

Стадия	Лист	Листов
Р	АСI-I	

ОБЩИЕ ДАННЫЕ (НАЧАЛО)

ЦНИИЭП зрелищных зданий и спортивных сооружений им. Б.С. Мезенцева

Формат 22

Типовой проект 262-21-37 Альбом XI часть 4

I	2	3
КСI-37	Конструкция воздухозаборного и выбросного каналов	
КСI-38	Конструкции камеры глушения	
КСI-39	Въезды. План подпорных стен	
КСI-40	Въезды. Развертки подпорных стен	
КСI-4I	Каркас. Монтажная схема на отм. -0,II ; -0,32	
КСI-42	Каркас. Монтажная схема на отм.3,49	
КСI-43	Каркас. Монтажная схема на отм.6,79; 6,8I	
КСI-44	Каркас. Монтажная схема по оси "Б"	
КСI-45	Каркас. Монтажная схема по оси "В"	
КСI-46	Каркас. Разрезы по оси Г и в осях I-2; I3-I4; А-В	
КСI-47	Каркас. Монтажные схемы по осям Д,Е	
КСI-48	План перекрытия на отм. 3.52 м/о I-7	
КСI-49	План перекрытия на отм. 3,52 м/о 8-I4	
КСI-50	План перекрытия на отм. 6,82 м/о 2-7	
КСI-5I	План перекрытия на отм.6,82 м/о 8-I3	
КСI-52	Фасады панелей по осям I ; А/I м/о I-2	
КСI-53	Фасады панелей по осям I4 м/о А-Е, А/I м/о I3-I4	
КСI-54	Фасады панелей по осям 5,I0,Г м/о 9-I0, и 5-6	
КСI-55	Фасад панелей по оси Е.	
КСI-56	Въезды. Сечения 3-3, а-а, б-б, в-в, г-г, д-д, е-е.	
	ВЕДОМОСТЬ СПЕЦИФИКАЦИЙ	
АСI-I4	Дополнительная спецификация столярных изделий	

ДОПОЛНИТЕЛЬНАЯ ВЕДОМОСТЬ
ссылочных и прилагаемых документов

Обозначение	Наименование	Примечание
I	2	3
Серия ТК -Н-I-75 I0	Защитные металлические распашные ворота на проем 3000х2400	
Серия Т К-Н-I-68 часть II		
раздел IУ	Металлические двери распашные	
раздел II	Воздухозаборы, аварийные выходы и гравийные охладители.	
раздел III	Установка дверей, противовзрывных устройств. Герметизирующие устройства и компенсация вводов.	
Серия I.I55-I выпуск I	Ступени бетонные и железобетонные	
Серия 3.400-3 выпуск I	Сборные железобетонные подпорные стенки межотраслевого применения	
Серия 3.006-2 вып.II,I2	Сборные железобетонные каналы и тоннели из лотковых элементов	
Серия ИИ24-9	Предварительно напряженные железобетонные плиты перекрытий шириной I,5м и ненапрягаемые плиты шириной 0,75 м, укладываемые на полки ригеля	
Серия ИИ23-2/70	Железобетонные ригели пролетом 9 м с полками для опирания плит	
Серия ИИ23-I/70	Железобетонные ригели пролетом 6 м с полками для опирания плит	
Серия ИИ29-2/70	Разные стальные конструктивные элементы для зданий с перекрытиями типа I из плит, опирающихся на полки ригеля	
Серия ТДМ 22-I/70	Детали сопряжений конструктивных элементов несущего каркаса для зданий с перекрытиями типа I из плит, опирающихся на полки ригелей	
Серия ТДМ 22-I/70	Детали сопряжений плит перекрытий типа I с опиранием на полки ригелей.	

ОБЩИЕ УКАЗАНИЯ

Альбом XI включает в себя комплект чертежей, дополняющих или заменяющих чертежи основных комплектов проекта в случае устройства под одноэтажной частью здания укрытия типа Б-I, используемого в мирное время как стоянка на 36 легковых автомобилей.

При привязке варианта проекта со сотоянкой на 36 легковых автомобилей ограждающие конструкции одноэтажной части выполняются из навесных панелей, аналогичных панелям высотной части здания и изменяется шаг колонн между осями "Г" - "Е".

Стоянка имеет автономное инженерное обеспечение.

ГЛ.ИНЖ.ИН.	ГАНИКИН	
НАЧ. МАСТ.	ШЕСТОПАЛОВ	
ГЛ.ИНЖ.М.	КРИЧЕВСКИЙ	
ГАП	ЗАРЕЦКИЙ	
ГАП	ШЕЙНФЕЙН	
ГИП	ЛЕНТОЧНИКОВ	
ВЕД.АРХ.	ПОЛЯКОВА	
ПРОВЕР.	ПОЛЯКОВА	
РАЗРАБ.	ЗАРЕЦКИЙ	

ТП 262-21-37 АСI

УНИВЕРСАЛЬНОЕ АДМИНИСТРАТИВНОЕ ЗДАНИЕ (В КОНСТРУКЦИЯХ ИИ-04) НА 600 СОТРУДНИКОВ

Стадия	Лист	Листов
Р	АСI-2	

ОБЩИЕ ДАННЫЕ (ПРОДОЛЖЕНИЕ)

ЦНИИЭП зрелищных зданий и спортивных сооружений им. Б.С. Мезенцева

Инв. № подл. | Подпись и дата | Взам. инв. №

Формат 22

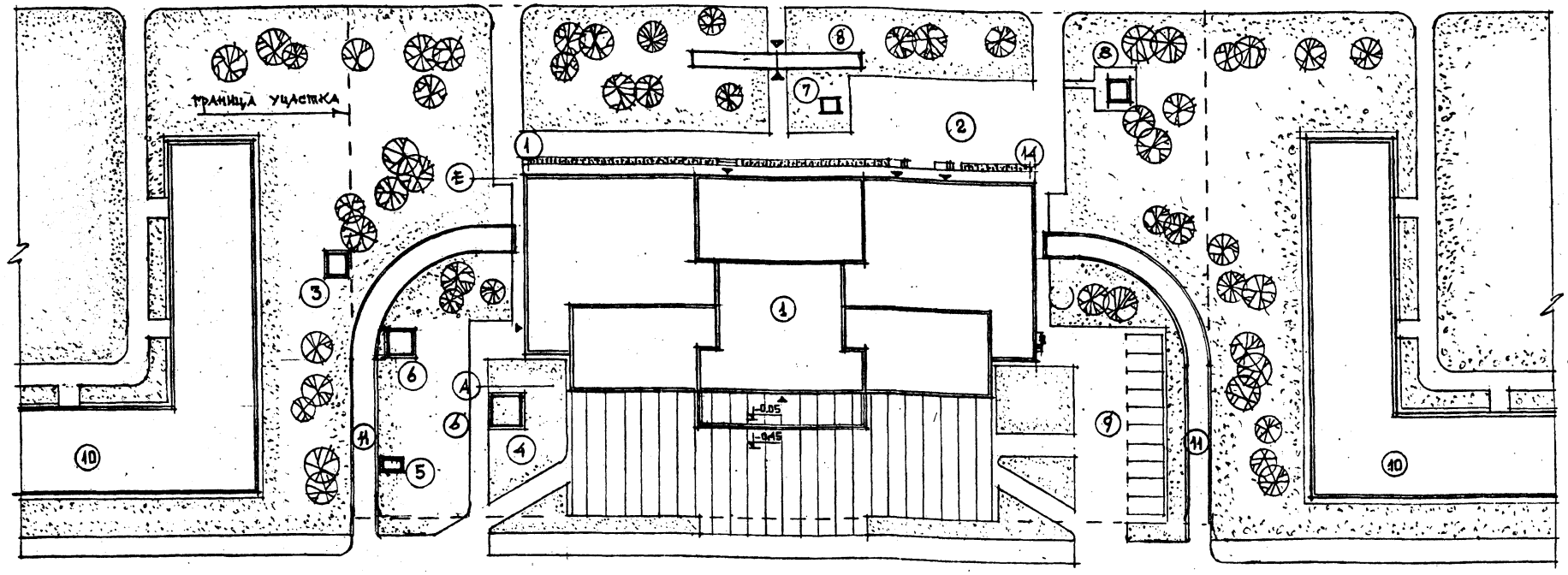

Основные технико-экономические показатели по варианту проекта со стоянкой на 36 легковых автомобилей

Наименование показателей	Единица измерения	По типовому проекту	По проекту привязки
Площадь застройки	м²	2354,00	
Общая площадь	"	9348,50	
Полезная площадь	"	7935,60	
Рабочая площадь	"	6161,90	
Строительный объем	м³	33020,17	
в том числе: стоянки на 36 автомоб.	"	4691,00	
$K_1 = \frac{\text{Рабочая площадь}}{\text{Полезная площадь}}$		0,78	
$K_2 = \frac{\text{Строительный объем}}{\text{Рабочая площадь}}$		5,36	
Сметная стоимость строительства	тыс. руб.	1299,34	
в том числе: строительно-монтажных работ	"	1036,65	
оборудования и мебели	"	167,69	
Стоимость 1м³ здания	руб.	31,39	

Эксплуатационные показатели по варианту проекта со стоянкой на 36 легковых автомобилей.

Наименование показателей	Единица измерения	Количество
Расход воды	м³/час	12,6
Расход воды	л/сек	8,5
Расход воды на пожаротушение внутреннее	л/сек	35,0
наружное	"	20,0
Расход тепла	ккал/час	2450 920,0
в том числе:		
на отопление водяное	"	458020,0
на вентиляцию	"	1391100,0
на горячее водоснабжение	"	600000,0
Удельный расход тепла на 1м² общей площади	ккал/часм²	262,34
Потребляемая мощность электроэнергии	кВт	414,5

△ Генеральный план участка:

Экспликация

№ позиции	Наименование
1	Универсальное административное здание
2	Хозяйственный двор
3	Градирня
4	Воздухозаборная вентиляционная шахта №1
5	Выбросная вентиляционная шахта №1
6	Воздухозаборная вентиляционная шахта №2
7	Выбросная вентиляционная шахта №2
8	Эвакуационные выходы.
9	Площадка для стоянки автомашин
10	Опорная застройка.
11	Пандус въезда в гараж-стоянку

Баланс территории

Наименование	Количество га.
Площадь участка	0,75
Площадь застройки	0,22
Площадь автостоянок	0,04
Площадь перед зданием	0,09
Хозяйственный двор	0,03

Привязан

Инв. №

Гл. инж. пр.	Глинкин	
Нач. маст.	Шестовалов	
Гл. инж. пр.	Кричевский	
ГАП	Зарецкий	
ГАП	Шейнфейн	
ГИП	Лихточников	
Вед. арх.	Полякова	
Проверил	Полякова	
Разработ.	Зарецкий	

ТП 262-21-37 АС1

Универсальное административное здание (в конструкциях ИИ-04) на 600 сотрудников

Вариант проекта со стоянкой на 36 легковых автомобилей

Стадия	Лист	Листов
Р	АС1-3	

Общие данные (окончание)

ЦНИИЭП зрелищных зданий и спортивных сооружений им. В.С. Мезенцева

Инв. № подл. | Подпись и дата | Взам. инв. №

Формат 22.

Альбом XI часть 1

Типовой проект 262-21-37

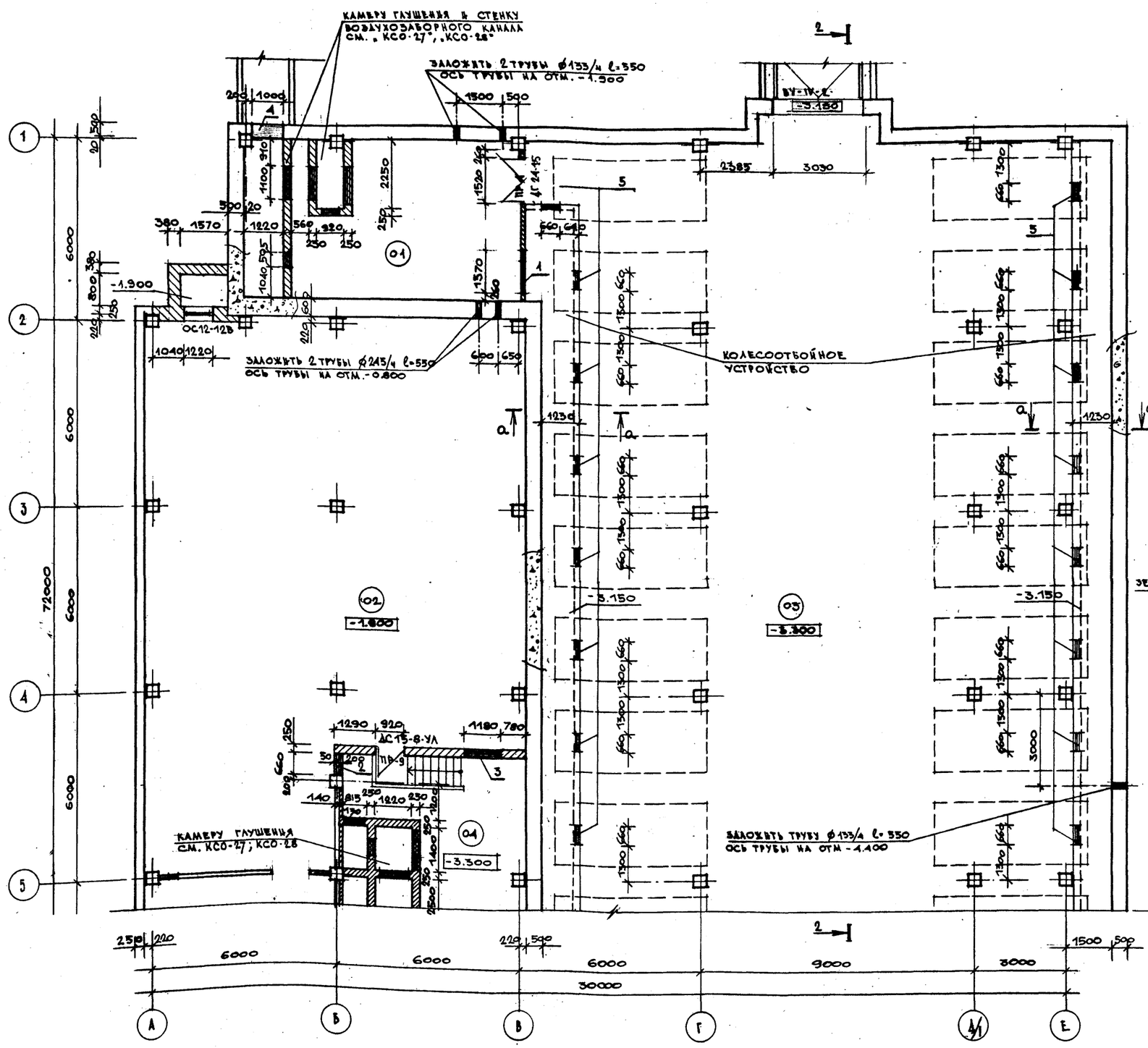

План пандуса /конструкцию см. КС1-39, КС1-40, КС1-56/

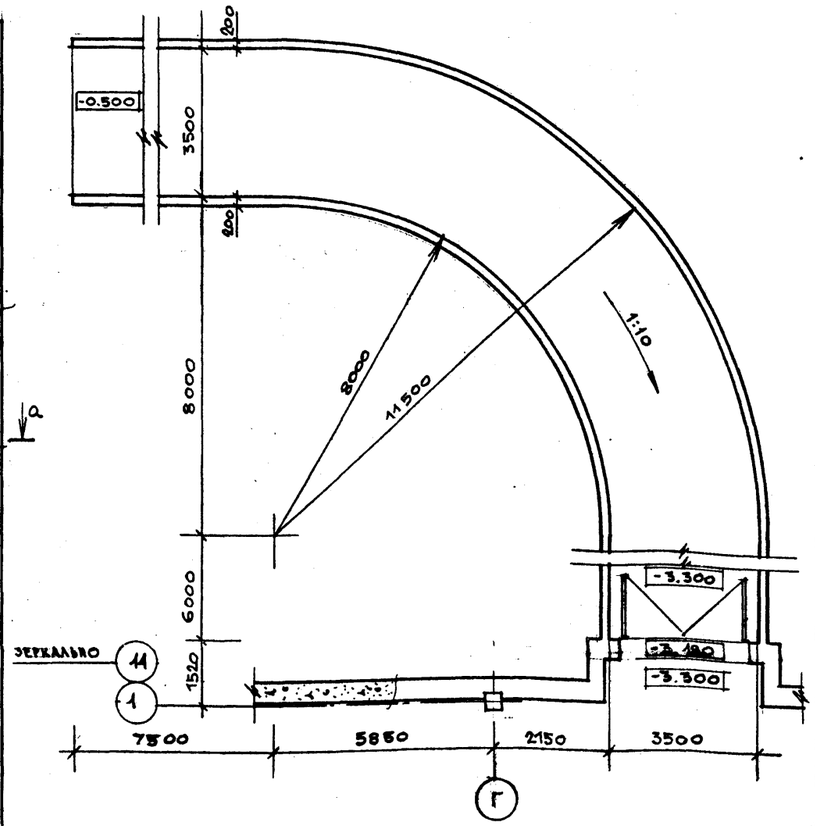

Экспликация отверстий, ниш и штраб

Тип отв	Размеры /мм/ ширина	глубина	высота	Отм. низа /м/	Назначение
1	1570	—	610	-1.560	отв. „ОВ"
2	660	—	500	-1.060	отв. „ОВ"
3	1180	—	160	-0.600	отв. „ВК"
4	1000	—	1600	-3.300	отв. „ОВ"
5	660	—	70	-3.300	отв. „ОВ"

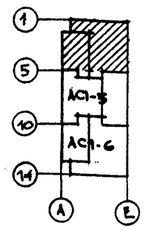

Примечания.

1. Экспликацию помещений и их отделку см. черт. „АС1-6"
2. Общие примечания см. на черт „АСО-7", „АСО-2".
3. Сечение „а-а" см. на черт. „АС1-11"
4. Примыкание короба „ОВ" (см. черт. марки „ОВ") к каналу колесоотбойного устройства выполнять по месту.

Настоящий лист аннулирует лист АСО-7 альбома 0

Согласовано

Отдел №2	Лукемо
Отдел №5	Сидоров
Рук. гр. экск.	Савинов

Инв.№ подл. | Подпись и дата | Взам. инв.№

Привязан

Инв.№

ГА. инж. вк	Галикин	
Нач. мастер	Шестопалов	
ГА. инж. вас	Кричевский	
ГАП	Зарецкий	
ГАП	Шейнфейн	
ГИП	Ленточников	
Вед. арх.	Полякова	
Проверил	Зарецкий	
Разраб.	Полякова	

ТП 262-21-37 АС1

Универсальное административное здание (в конструкциях ИИ-04) на 600 сотрудников

Вариант проекта со стоянкой на 36 легковых автомобилей

Стадия	Лист	Листов
Р	АС1-4	

План техподполья, подвала стоянки для автомобилей между осями „1-5"

ЦНИИЭП зрелищных зданий и спортивных сооружений им. Б.С. Мезенцева

Формат А2

Типовой проект 262-21-37 Альбом XI Часть 1

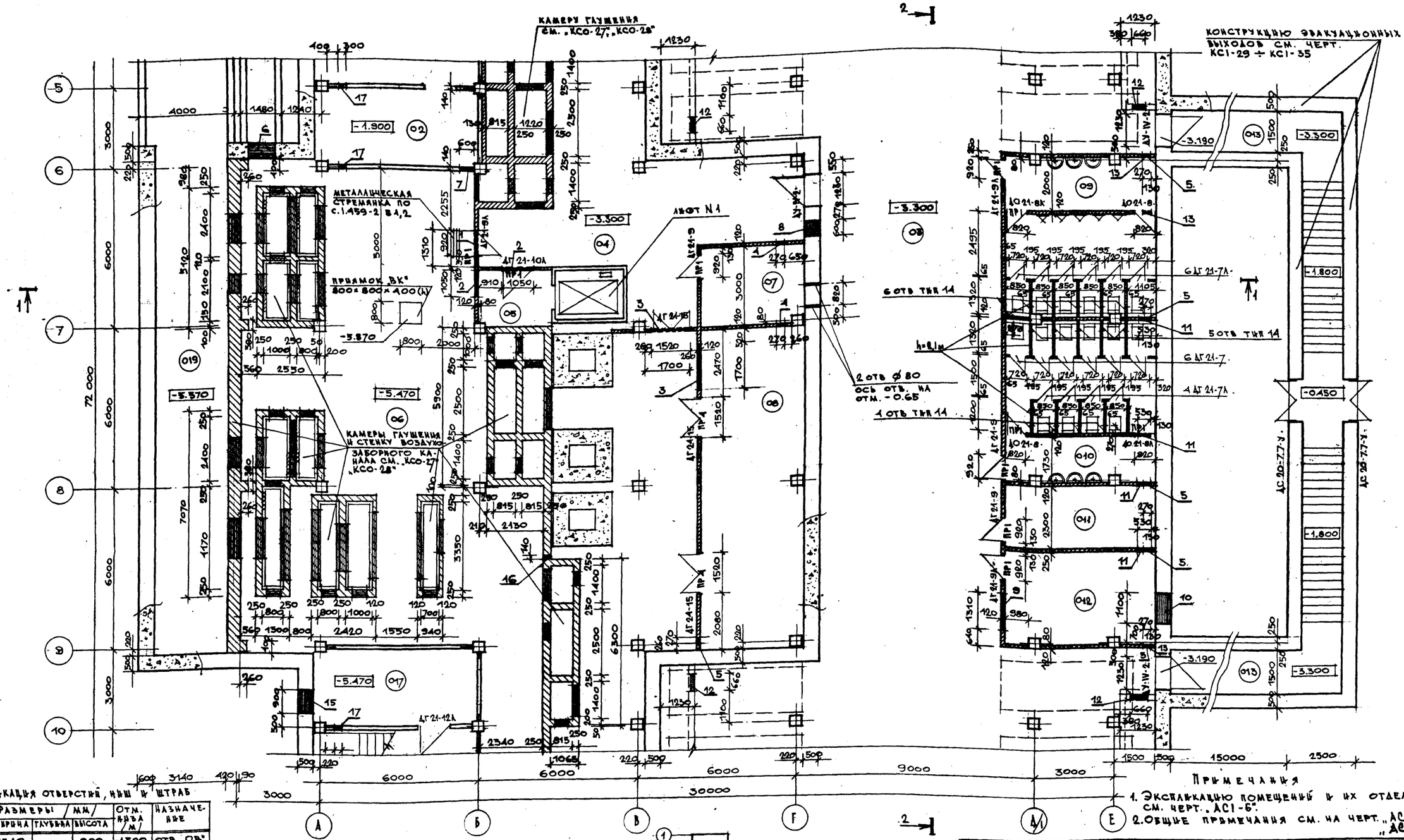

Экспликация отверстий, ниш и штраб

Тип отв	Размеры /мм/ Ширина	Глубина	Высота	Отм. низа /м/	Назначение
1	1310	—	900	-1.500	отв „ОВ"
2	1030	—	600	-1.200	отв „ОВ"
3	1700	—	700	-1.000	отв „ОВ"
4	270	—	310	-1.000	отв „ОВ"
5	270	—	310	-3.300	отв „ОВ"
6	1200	—	600	-1.920	отв „ОВ"
7	600	—	500	-1.826	отв „ОВ"
8	600	—	100	-0.600	отв „Э"
9	1310	—	760	-1.260	отв „ОВ"
10	1100	—	1000	-2.500	отв „ОВ"
11	330	—	535	-1.135	отв „ОВ"
12	660	—	70	-3.300	отв „ОВ"
13	270	—	310	-1.210	отв „ОВ"
14	270	—	385	-3.300	отв „ВК"
15	300	—	600	-1.800	отв „ОВ"
16	140	—	100	-3.400	отв „Э"
17	300	—	300	-1.000	отв „ОВ"

Примечания

1. Экспликацию помещений и их отделку см. черт. „АС1-6".
2. Общие примечания см. на черт. „АСО-7", „АСО-2".

Настоящий лист аннулирует лист АСО-7 альбома О

Привязан

Инв. №

ГИП	Ганикин	
Нач. маст.	Шестопалов	
Гл. инж. пр.	Кричевский	
ГАП	Зарецкий	
ГАП	Шейнфельд	
ГИП	Ленточников	
Вед. арх.	Полякова	
Проверил	Зарецкий	
Разработ.	Полякова	

ТП 262-21-37 АС1

Универсальное административное здание (в конструкциях ИИ-01) на 600 сотрудников

Вариант проекта со стоянкой на 36 легковых автомобилей

План техподполья, подвала и стоянки для автомобилей между осями „5-10"

Стадия	Лист	Листов
Р	АС1-5	

ЦНИИЭП зрелищных зданий и спортивных сооружений им. Б.С. Мезенцева

Отдел N1 Руководитель Котляков
Отдел N2 Нуждин Самков
Отдел N3 Сидоров
Отдел N5 Рук. гр. Экспер. Самков
Инв. № подл. | Подпись и дата | Взам. инв. №

Формат А2

Типовой проект 262-21-37 Альбом XI часть 1

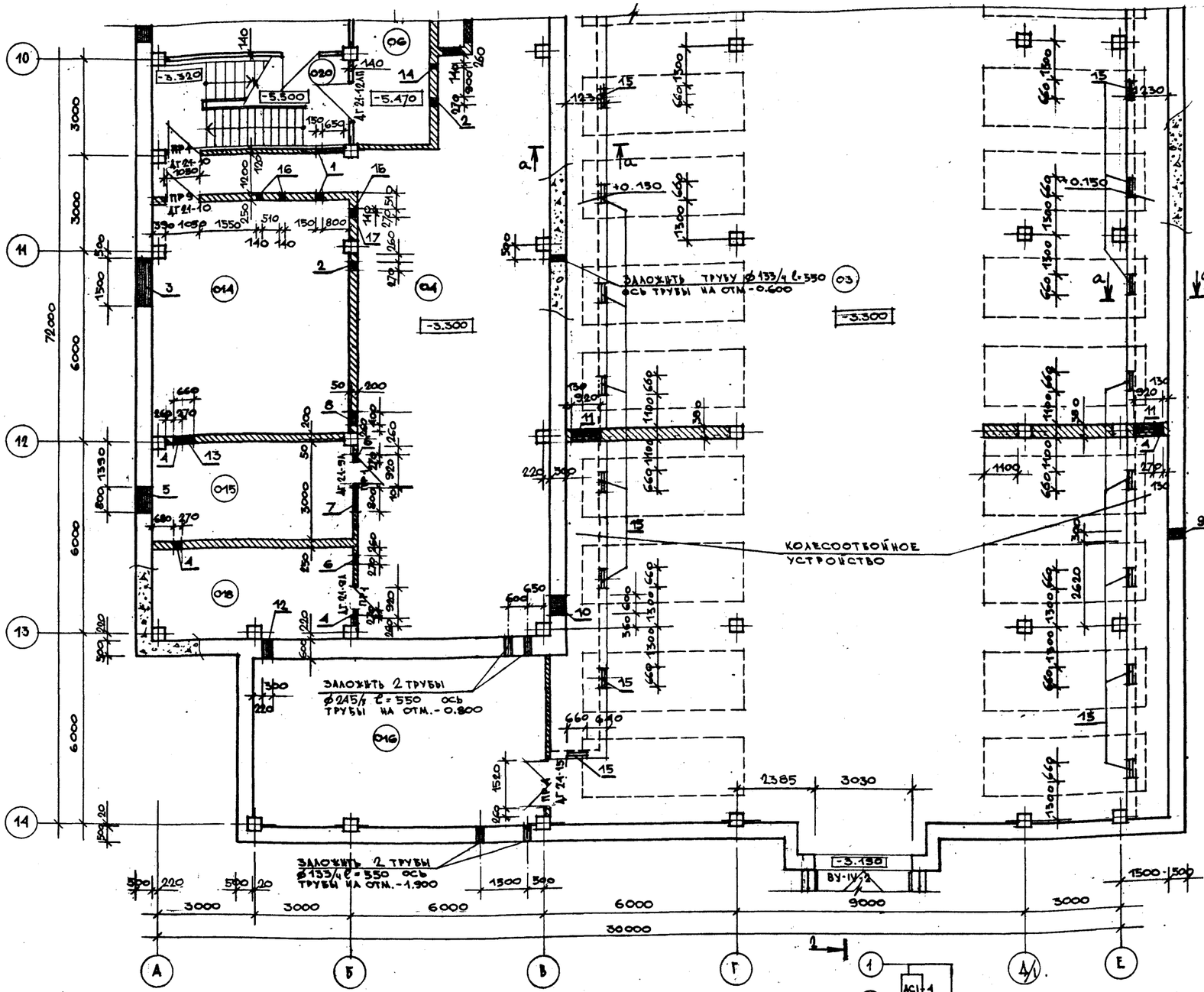

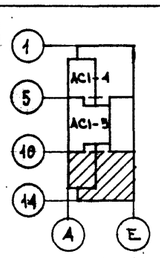

Экспликация помещений и их отделка

№ помещения	Наименование	Пол: площадь м²	Пол: № узла по ТД 2.244-1 вып.4	Пол: покрытие	Потолок	Стены и перегород
01	Венткамера N4	47,3	245	бетонное	ул. клеевая побелка по затирке	ул. масл. окрас по ул. штукат
02	Техническое подполье	221,5	245	—"—	известковая побелка	известков. побелка
03	Стоянка на 36 машин	1139,0	245	—"—	ул. клеевая побелка по затир.	ул. масл. окрас по затирке
04	Подвал	220,0	245	—"—	известковая побелка	известковая побелка
05	Тамбур	5,7	245	—"—	водоэмульсионная окраска	масляная окраска
06	Машзал	232,8	245	—"—	—"—	—"—
07	Помещение обработки макулатуры	11,7	225	линолеум	—"—	—"—
08	Кладовая	47,3	245	бетонное	—"—	—"—
09	Мужской санузел	34,2	250	керамическая плитка	—"—	глазур. плитка-панель h=2,1м
010	Женский санузел	34,2	250	—"—	—"—	выше улучш. клеевая поб. по ул. штук.
011	Диспетчерская	12,9	225	линолеум	—"—	ул. масл. окр. по ул. штукат
012	Венткамера N5	19,4	245	бетонное	клеевая окраска	масляная окраска по шт
013	Эвакуационные выходы	78,0	245	—"—	известковая побелка	известковая побелка по зат
014	Насосная	44,3	245	—"—	водоэмульсионная окраска	масл. окр. по штукатур
015	Электрощитовая	18,6	240	керамическая плитка	—"—	—"—
016	Кладовая инвентаря	48,0	245	бетонное	известковая побелка	известковая побелка по затирке
017	Тепловой пункт	17,6	245	—"—	водоэмульсионная окраска	масляная окраска
018	Кладовая	17,6	245	—"—	—"—	—"—
019	Воздухозаборный канал	60,8	245	—"—	известковая побелка	известковая побелка
020	Лестница N3	17,6	245	—"—	—	в-э окраска

Экспликация отверстий, ниш и штраб

Тип отв.	Размеры /мм/: ширина	глубина	высота	Отм. низа /м/	Назначение	Тип отв.	Размеры /мм/: ширина	глубина	высота	Отм. низа /м/	Назначение
1	150	—	160	-0,720	отв. „ВК"	12	300	—	300	-3.200	отв. „ОВ"
2	270	—	400	-0,960	отв. „ВК"	13	660	—	200	-3.600	отв. „Э"
3	1500	—	400	-3.500	отв. „ВК"	14	140	—	100	-3.400	отв. „ПС"
4	270	—	300	-3.300	отв. „ОВ"	15	660	—	70	-3.300	отв. „ОВ"
5	800	—	600	-1.700	отв. „Э"	16	140	—	100	-3.400	отв. „Э"
6	270	—	240	-0.800	отв. „ОВ"	17	270	—	100	-0.660	отв. „Э"
7	800	—	200	-3.600	отв. „Э"						
8	400	—	240	-0.800	отв. „ОВ"						
9	300	—	300	-1.570	отв. „РС"						
10	600	—	100	-0.660	отв. „Э"						
11	920	—	460	-1.360	отв. „ОВ						

Настоящий лист аннулирует лист АСО-8 альбома О

Примечание

1. Общие примечания см. на черт. „АСО-7", „АСО-2"
2. Сечение „а-а" см. на черт. „АСI-11"
3. Примыкание короба „ОВ" (см. черт. марки „ОВ") к каналу колесоотбойного устройства выполнять по месту.

Гл. инж. пр.	Ганикин	
Нач. маст.	Шестопалов	
Гл. инж. м.	Кричевский	
ГАП	Зарецкий	
ГАП	Шейнфейн	
ГИП	Ленточников	
Вед. арх.	Полякова	
Проверил	Зарецкий	
Разраб.	Полякова	

Привязан

Инв. №

ТП 262-21-37 АСI

Универсальное административное здание (в конструкциях ИИ-04) на 600 сотрудников

Вариант проекта со стоянкой на 36 легковых автомобилей

План техподполья, подвала и стоянки для автомобилей между осями „10-14"

Стадия	Лист	Листов
Р	АСI-6	

ЦНИИЭП зрелищных зданий и спортивных сооружений им. Б.С. Мезенцева

Формат 22

Согласовано

Отдел N2 — Пукемо; Отдел N3 — Сидоров; Отдел N4 — Полунцев; Рук. гр. эксперт. — Савинов

Инв. № подл. | Подпись и дата | Взамен инв. №

Типовой проект 2Б2-21-37 Альбом XI часть 1

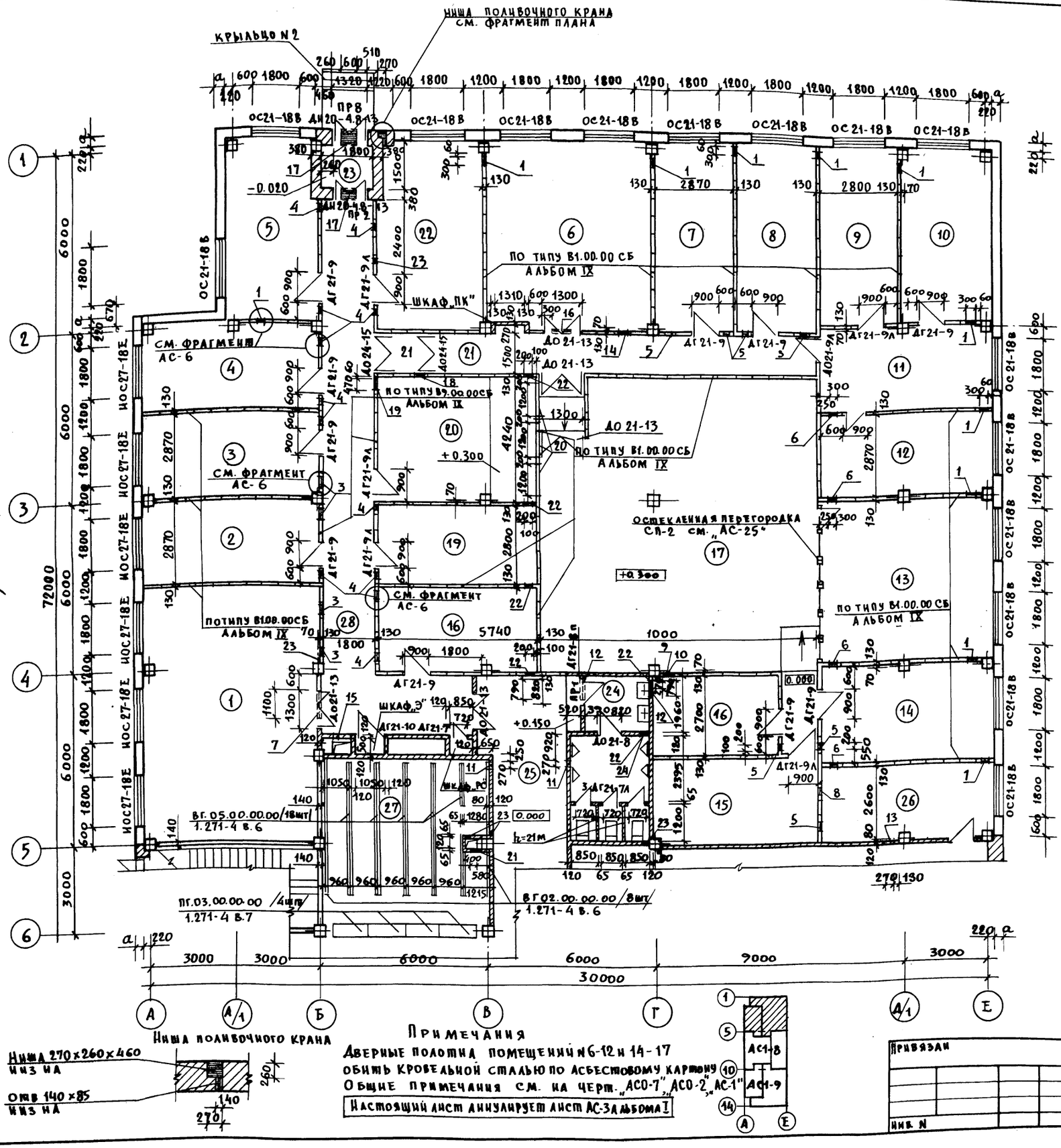

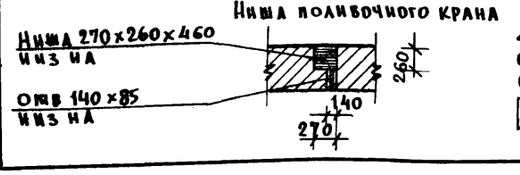

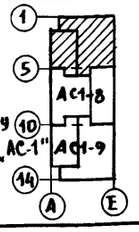

Примечания

Дверные полотна помещений N6-12 и 14-17 обить кровельной сталью по асбестовому картону

Общие примечания см. на черт. „АСО-7", „АСО-2", „АС-1"

Настоящий лист аннулирует лист АС-3 альбома I

Экспликация помещений и их отделка

	Наименован.	Пол: Площадь м²	Пол: №узла по ТД 2.244-1 вып.1	Пол: Покрытие	Потолок	Стены и стационарн. перегородки
1	Пом-ие копировально-множит. служб	54,7	155	Линолеум	В.К. В-Э окраска	В.К. В-Э окраска
2	Диспетчерская	16,5	155	—//—	—//—	—//—
3	Кабинет нач-ка ВЦ	16,5	155	—//—	—//—	—//—
4	Аналитическая лаборатория	17,8	155	—//—	—//—	—//—
5	Механическая мастерская	19,0	70	—//—	Ул. В-Э окраска	Ул. В-Э окраска
6	Помещение для подготовки данных	37,1	70	—//—	Подвесной алюминиев.	В.К. В-Э окраска
7	Помещение устройства телеобраб.	17,6	70	—//—	—//—	—//—
8	Оперативн. архив	17,6	70	—//—	Ул. В-Э окраска	Ул. В-Э окраска
9	Техническ. обслуж.	17,6	70	—//—	В.К. В-Э окраска	В.К. В-Э окраска
10	Сервисное обслуж.	19,0	70	—//—	—//—	—//—
11	Операторская	17,6	70	—//—	Подвесной из „Акмиграна"	—//—
12	Складносителей информации	17,6	—	Спец пол	Подвесной алюминиев.	—//—
13	Пом-ие устройств внешней памяти	35,4	—	—//—	—//—	—//—
14	Оперативный архив	20,2	70	Линолеум	Ул. В-Э окраска	Ул. В-Э окраска
15	Основной архив носителей	16,8	70	—//—	—//—	—//—
16	—//—	12,6	70	—//—	—//—	—//—
17	Зал ЭВМ	102,4	—	Спец пол	Подвесной алюминиев.	Спец констр
18	Помещение химического пожаротуш	16,8	155,70	Линолеум	Ул. В-Э окраска	—
19	Хранение ЗИП'а	16,1	155,70	—//—	—//—	—
20	Помещение автономных кондиц-ов	23,2	155,70	—//—	—//—	—
21	Коридор	24,0	155,70	—//—	Подвесной из „Акмиграна"	—
22	Пожарный пост	24,0	70	—//—	Ул. В-Э окраска	Ул. В-Э окраска
23	Тамбур	2,7	141	Мозаичное	Подвесной штукатурный	В.К. В-Э окраска по В.К. штукат.
24	Санузел мужской	16,0	127	Керамическ. плитка	Ул. В-Э окраска	Глаз. кл. плитка 2,1м выше ул. В-Э окр. по шт.
25	Холл	15,6	141	Мозаичное	Подвесной из „Акмиграна"	Декоративн. штукатурка
26	Комната президиума	14,7	70	Линолеум	В.К. В-Э окраска	В.К. В-Э окраска
27	Гардероб	32,5	70	—//—	Подвесной из „Акмиграна"	—//—
28	Коридор	41,0	155	—//—	—//—	—//—

Экспликация отверстий, ниш и штраб

Тип отв.	Размеры /мм/: Ширина	Глубина	Высота	Отм. низа /м/	Назначение	Тип отв.	Размеры /мм/: Ширина	Глубина	Высота	Отм. низа /м/	Назначение
1	300	—	300	0.000	отв. „ОВ"	13	270	—	510	-0.100	отв. „ОВ"
2	300	—	300	0.300	отв. „ОВ"	14	400	—	200	3.000	отв. „ОВ"
3	470	—	250	2.800	отв. „ОВ"	15	700	—	350	2.950	отв. „ОВ"
4	250	—	250	2.800	отв. „ОВ"	16	750	—	250	3.000	отв. „ОВ"
5	200	—	200	2.800	отв. „ОВ"	17	600	—	350	2.690	отв. „ОВ"
6	300	—	600	2.400	отв. „ОВ"	18	470	—	400	2.640	отв. „ОВ"
7	1100	—	250	2.800	отв. „ОВ"	19	470	—	400	2.900	отв. „ОВ"
8	200	—	200	2.800	отв. „ОВ"	20	1200	—	900	1.055	отв. „ОВ"
9	170	—	300	0.000	отв. „ОВ"	21	400	—	385	0.800	отв. „ВК"
10	470	—	300	2.700	отв. „ОВ"	22	280	—	180	2.940	отв. „ВК"
11	270	—	310	2.400	отв. „ОВ"	23	50	—	50	2.990	отв. „ВК"
12	790	—	350	2.690	отв. „ОВ"	24	200	—	200	0.000	отв. „ВК"

Согласовано: Отдел N1 — Мирошин; Отдел N2 — Пукемо; Отдел N3 — Сидоров; Отдел N4 — Полуцев; Нач. гр. экспер. — Савинов

Инв. N подл. | Подпись и дата | Взам. инв. N

Привязан

Инв. N

Гл. инж. ин.	Глинкин	
Нач. маст.	Шестопалов	
Гл. инж. м.	Кричевский	
ГАП	Зарецкий	
ГАП	Шейнфейн	
ГИП	Ленточников	
Вед. арх.	Полякова	
Провер.	Зарецкий	
Разраб.	Полякова	

ТП 2Б2-21-37 АС1

Универсальное административное здание (в конструкциях ИИ-04) на 600 сотрудников

Вариант проекта со стоянкой на 36 легковых автомобилей.

План 1го этажа между осями „1-5"

Стадия	Лист	Листов
Р	АС1-7	

ЦНИИЭП зрелищных зданий и спортивных сооружений им. Б.С. Мезенцева

формат 22

Типовой проект 262-21-37 Альбом XI часть 1

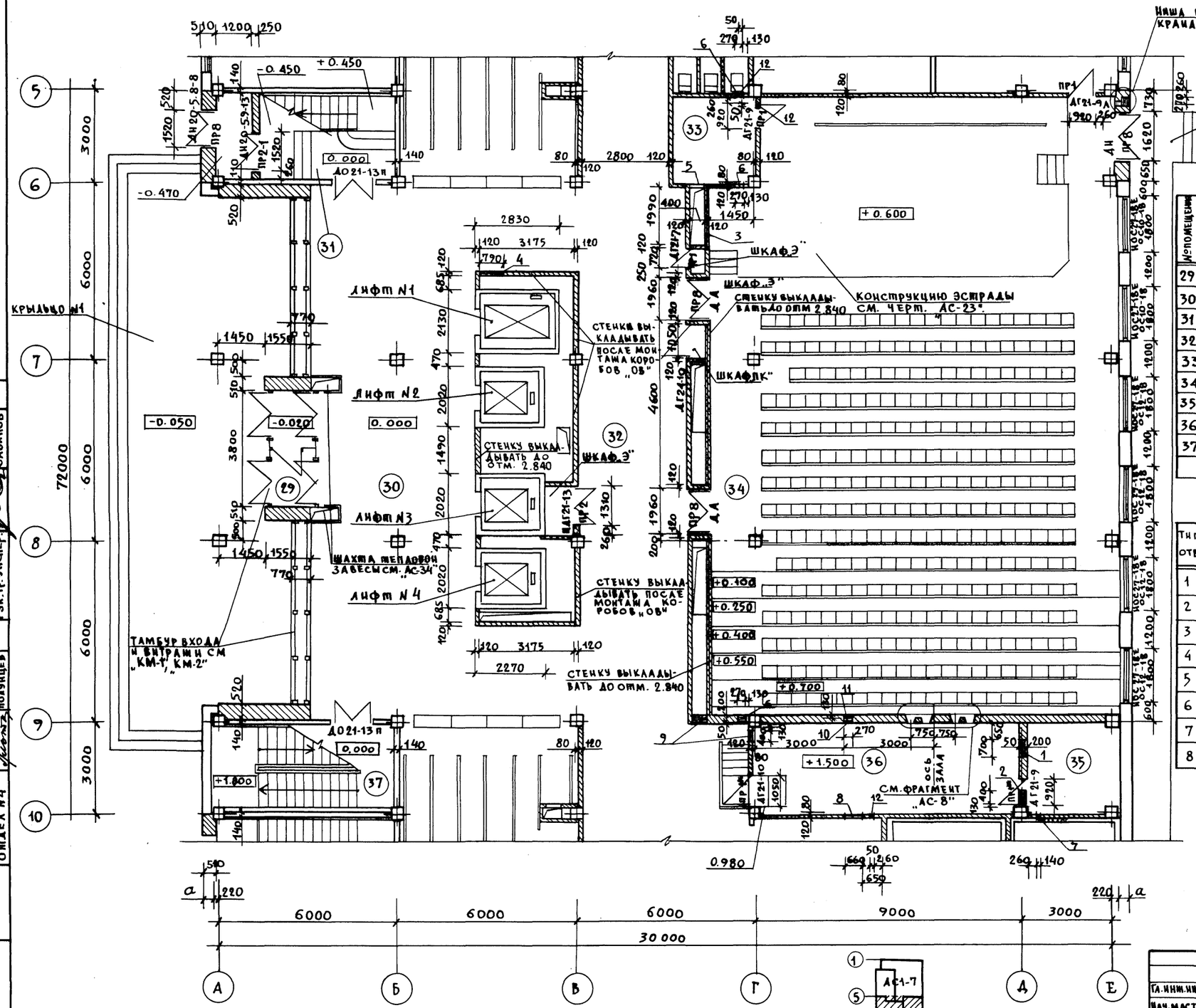

Экспликация помещений и их отделка

№ помещения	Наименование	Пол			Потолок	Стены и стационарные перегородки
		Площадь м²	№ узла по ТД 2.244-1 вып. 4	Покрытие		
29	Тамбур	7.7	141	Мозаичное	Подвесной штукатурный	Декоративная штукатурка
30	Вестибюль	108.0	141	—"—	Подвесной из „Акмигран"	—"—
31	Лестница N 1	17.1	141	—"—	—	В.К. В-Э окраска
32	Кулуары	113.0	141	—"—	Подвесной из „Акмигран"	Декоративная штукатурка
33	Инвентарная	8.2	АС-23	Дощатое	Ул. В-Э окраска	Ул. В-Э окраска по ул. штукатурке
34	Конференц-зал	277.7	41	Паркет	Подвесной из гипсовой плитки	Декоративная штукатурка
35	Венткамера №	9.6	132	Керамическая плитка	Ул. В-Э окраска	Ул. В-Э окраска по ул. штукат.
36	Кинопроекционная	19.8	132	—"—	Подвесной из „Акмигран"	Глаз. пл. панель h=2.1 м. выше улуч. в зобел. по ул. штук.
37	Лестница №	17.1	141	Мозаичное	—	В.К. В-Э окраска

Экспликация отверстий, ниш и штраб

Тип отв	Размеры /мм/ ширина	глубина	высота	Отм низа /м/	Назначение	Тип отв.	Размеры /мм/ ширина	глубина	высота	Отм. низа /м/	Назначение
1	700	—	310	1.100	отв. „ОВ"	9	100	—	310	0.000	отв. „Э"
2	400	—	310	4.100	отв. „ОВ"	10	270	—	160	1.420	отв. „ТК"
3	1990	—	535	-0.050	отв. „ОВ"	11	270	130	—	с -0.020 по АО1.420	штраба „ТК"
4	790	—	160	2.150	отв. „ОВ"	12	50	—	85	3.215	отв. „ВК"
5	400	—	310	0.000	отв. „Э"						
6	270	—	235	0.150	отв. „ВК"						
7	140	—	85	1.450	отв. „Э"						
8	660	—	85	-0.080	отв. „Э"						

Настоящий лист аннулирует лист „АС-4" альбома I

Примечание

Общие примечания см. на черт. „АС0-7", „АС0-2", „АС1"

Привязан

Инв. N

Гл. инж. пр.	Глинкин	
Нач. маст.	Шестопалов	
Гл. инж. м.	Кричевский	
ГАП	Зарецкий	
ГАП	Шейнфейн	
ГИП	Лемпочников	
Вед. арх.	Полякова	
Проверил	Зарецкий	
Разраб.	Полякова	

ТП 262-21-37 АС1

Универсальное административное здание (в конструкциях ИИ-04) на 600 сотрудников

Вариант проекта со стоянкой на 36 легковых автомобилей.

Стадия	Лист	Листов
Р	АС1-8	

План 1-го этажа между осями 5-10

ЦНИИЭП зрелищных зданий и спортивных сооружений им. Б.С. Мезенцева

Формат 22

Согласовано: Отдел N 1 Жуков; Отдел N 2 Жуков; Отдел N 4 Жуков; Отдел N 5 Жуков; Рук. гр. эксперт Жуков; Жуков, Жуков, Пухемо, Молчуцев, Плотников, Савинов

Инв. № подл. | Подпись и дата | Взам. инв. N

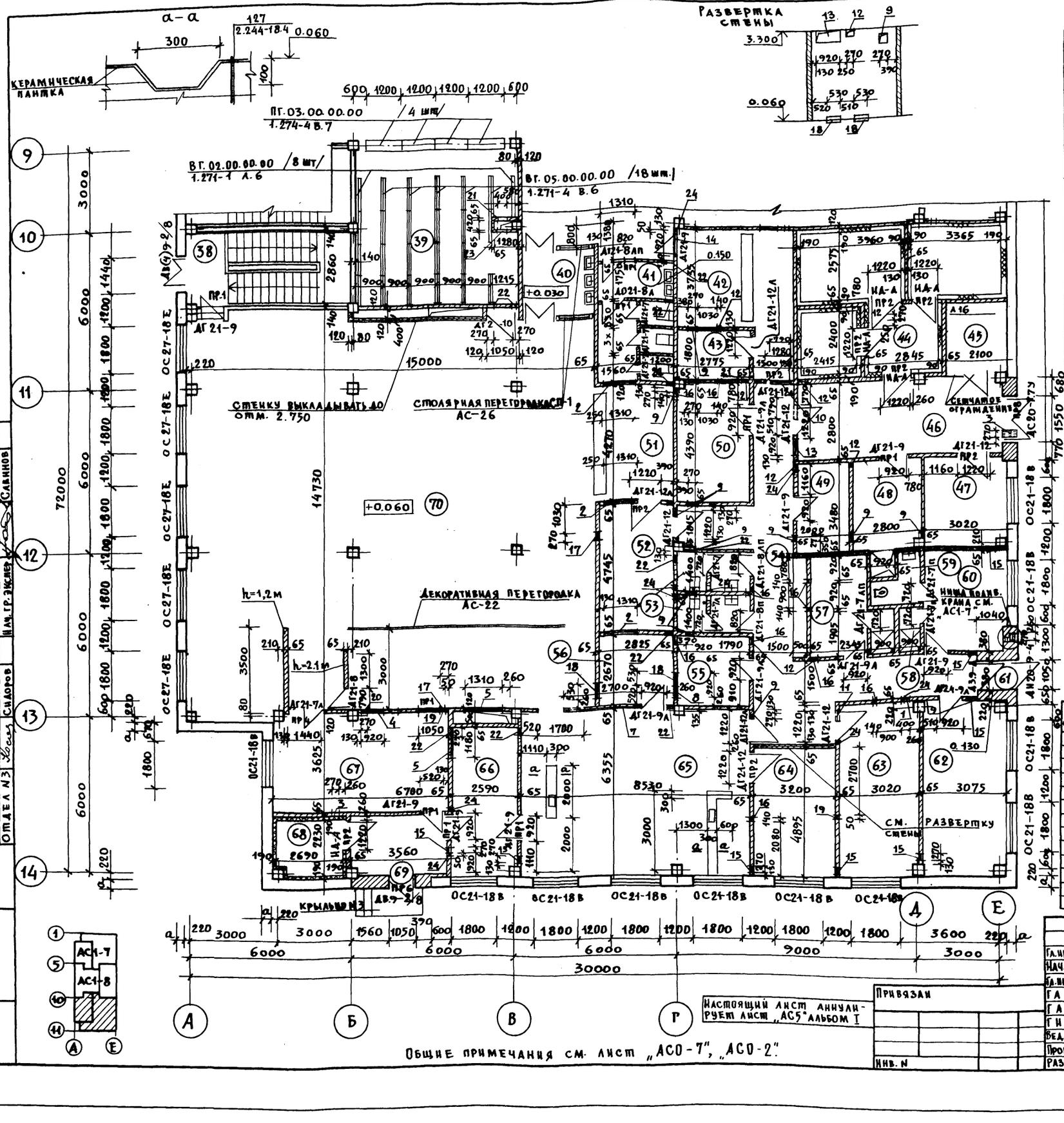

Общие примечания см. лист „АСО-7", „АСО-2".

Настоящий лист аннулирует лист „АС5" альбом I

Экспликация помещений и их отделка

№ пом-ний	Наименование	Пол: Площадь м²	Пол: № узла по ТД 2.244-1 вып 4	Пол: Покрытие	Потолок	Стены и стационарные перегородки **
38	Лестница N3	17,2	—	—	Ул. В-Э окраска	Ул. „В-Э" окраска
39	Гардероб	32,5	70	Линолеум	Подвесной из „Акмиграна"	В.К. „В-Э" окраска
40	Тамбур с умываль	7,0	141	Мозаичное	— // —	Глаз. пл. панель h=2.1м, выше
41	Санузел женский	12,5	127	Керамическая плитка	Ул. „В-Э" окраска	В.К. В-Э окраска по В.К. штукатурке
42	Магазин-кулинар.	19,9	132	— // —	— // —	— // —
43	Подсобное помещ.	5.0	127	— // —	— // —	— // —
44	Охлаждаем. кам.	6.8	Специальные конструкции *			
45	Агрегатная	5,6	140	Бетонное	В-Э окраска	Масляная окраска
46	Загрузочная	22,3	140	— // —	— // —	— // —
47	Кладов. сухих прод.	10.5	70	Линолеум	— // —	Водоэмульс окраска
48	Кладов. и моеч. тары	10.6	127	Керамическ. плитка	— // —	Глазур. пл. h=2.10 выше масл. окр.
49	Бельевая	7.0	70	Линолеум	Водоэмульс. окраска	Водоэмульс. окраска
50	Кладов. инвентаря	12.2	140	Бетонное	— // —	— // —
51	Буфет	12.1	132	Керамическая плитка	В.К. В-Э окраска	Глаз. пл. - панель h=2.1м. выше
52	Подсобное пом-не	13.4	132	— // —	Водоэмульс. окраска	В-Э окраска
53	Санузлы	7.6	127	— // —	— // —	— // —
54	Коридор	29.2	70	Линолеум	Ул. В-Э окраска	Ул. В-Э окраска
55	Хлеборезка	7.4	70	— // —	— // —	— // —
56	Пом. зав. производ.	7.5	70	— // —	— // —	— // —
57	Бытовое пом-не	9,1	70	— // —	— // —	— // —
58	Душевые	3.4	127	Керамическая плитка	Водоэмульс окраска	Глаз. пл. - панель h=2.1м
59	Кабина. личн. гигиены	2.8	127	— // —	— // —	Выше В-Э окраска
60	Бытовое пом-не	11.7	70	Линолеум	Ул. В-Э окраска	Ул. В-Э окраска
61	Тамбур	1,6	132	Керамическая плитка	Подвесной штукатурн.	Ул. масляная окраска
62	Кабинет директора-контора	19.8	70	Линолеум	Ул. В-Э окраска	Ул. В-Э окраска
63	Холодный цех	19.4	127	Керамическая плитка	— // —	Глазурованная плитка
64	Доготовочный цех	15.4	127	— // —	— // —	— // —
65	Горячий цех	54.2	127	— // —	— // —	— // —
66	Мойка кухонной посуды и тары	14.8	127	— // —	— // —	— // —
67	Мойка столовой посуды	24.3	127	— // —	— // —	— // —
68	Холод. камера пищевых отходов	5.8	Специальные конструкции *			
69	Тамбур	9.3	127	Керамическ. плитка	Подвесной штукатурный	Ул. масляная окраска
70	Обеденный зал	222,5	70	Линолеум	Подвесной из „Акмиграна"	В.К. В-Э окраска

* по ТД 2290-4 вып.1: пол $\frac{12}{л.14}$; потолок $\frac{8}{л.11}$; стены $\frac{3}{л.9}$ и $\frac{1}{л.8}$.

** Окраска панелей производится по подготовленной на заводе поверхности; окраска кирпичных стен и перегородок - по улучшенной или высококачественной штукатурке

Экспликация отверстий, ниш и штраб

Тип отв.	Размеры /мм/: Ширина	Глубина	Высота	Отм. низа /м/	Назначение	Тип отв.	Размеры /мм/: Ширина	Глубина	Высота	Отм. низа /м/	Назначение
1	400	—	235	2.805	отв. „ОВ"	14	920	—	310	2.730	отв „ОВ"
2	1310	—	610	2.700	отв. „ОВ"	15	270	—	310	0.000	отв „ОВ"
3	270	—	235	2.805	отв „ОВ"	16	140	—	85	-0.085	отв „Э"
4	920	—	310	2.730	отв. „ОВ"	17	270	—	160	0.000	отв „Э"
5	1310	—	610	2.430	отв „ОВ"	18	530	—	160	0.000	отв „Э"
6	1180	—	310	2.990	отв „ОВ"	19	50	—	85	+0.060	отв „ВК"
7	2700	—	800	2.500	отв „ОВ"	20	270	—	160	-0.060	отв „ВК"
8	920	—	500	2.500	отв „ОВ"	21	400	—	385	0.800	отв „ВК"
9	270	—	310	2.730	отв „ОВ"	22	270	—	160	3.140	отв „ВК"
10	790	—	310	2.730	отв „ОВ"	23	400	—	160	3.140	отв „ВК"
11	400	—	235	3.065	отв „ОВ"	24	50	—	85	3.215	отв „ВК"
12	270	—	235	3.065	отв „ОВ"						
13	920	—	385	2.915	отв „ОВ"						

Типовой проект 2Б2-21-37 Альбом XI часть 1

Согласовано: Отдел N1 Мирошин; Отдел N2 Пукемо; Отдел N3 Сидоров; Отдел N4 Полунцев; Нач. гр. экспер. Савинов

Инв. N подл. | Подпись и дата | Взам. инв. N

Привязан

Инв. N

Гл. инж. ин.	Ганикин	
Нач. маст.	Шестопалов	
Гл. инж. м.	Кричевский	
ГАП	Зарецкий	
ГАП	Шейнфейн	
ГИП	Ленточников	
Вед. арх.	Полякова	
Проверил	Зарецкий	
Разраб.	Полякова	

ТП 2 2 21-37 АС1

Универсальное административное здание (в конструкциях ИИ-04) на 600 сотрудников

Вариант проекта со стоянкой на 36 легковых автомобилей.

План 1-го этажа в осях „9 - 14"

Стадия	Лист	Листов
Р	АС1-9	3

ЦНИИЭП зрелищных зданий и спортивных сооружений им. Б.С. Мезенцева

Формат 22

Типовой проект 2Б2-21-37 Альбом XI часть 1

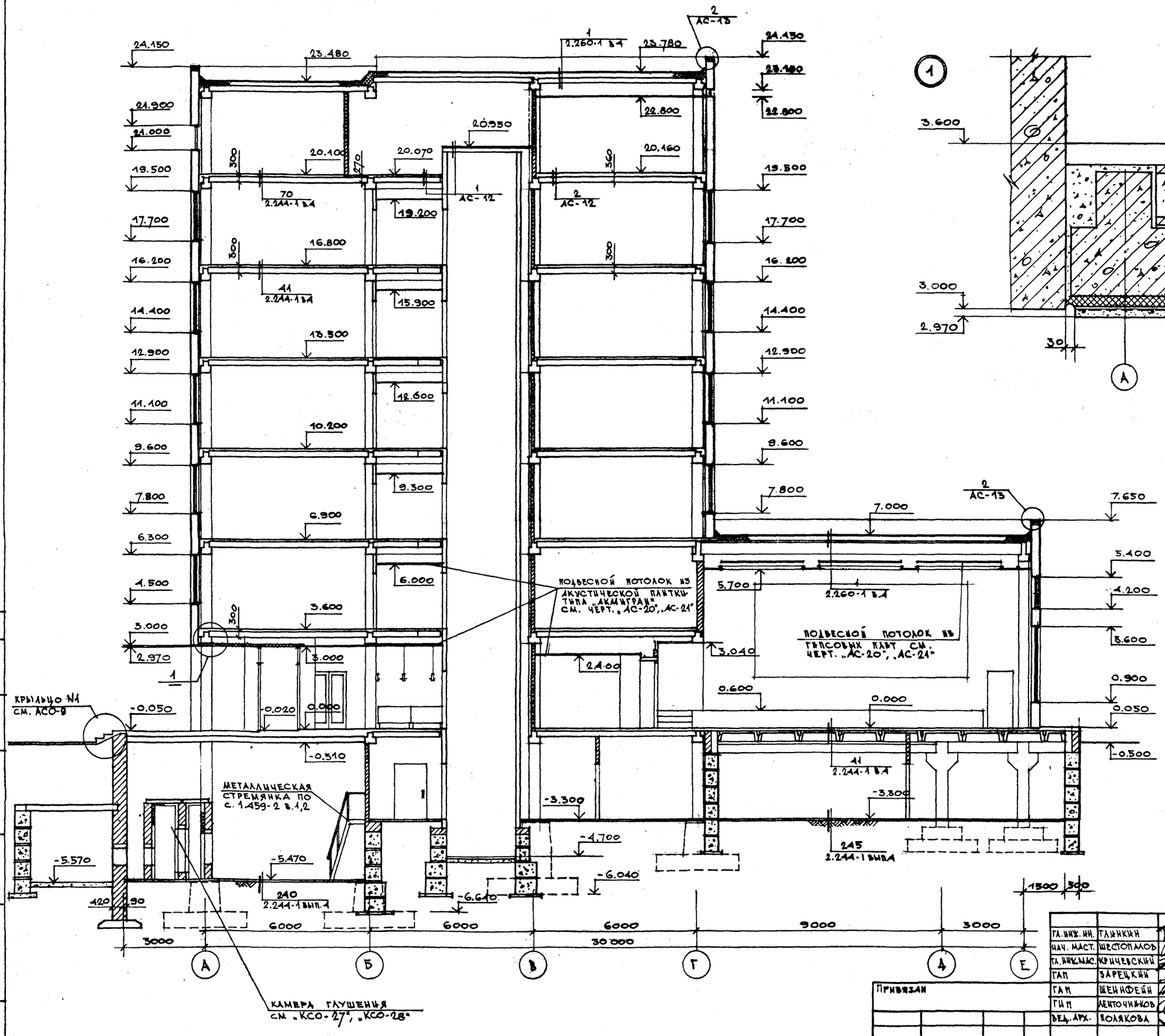

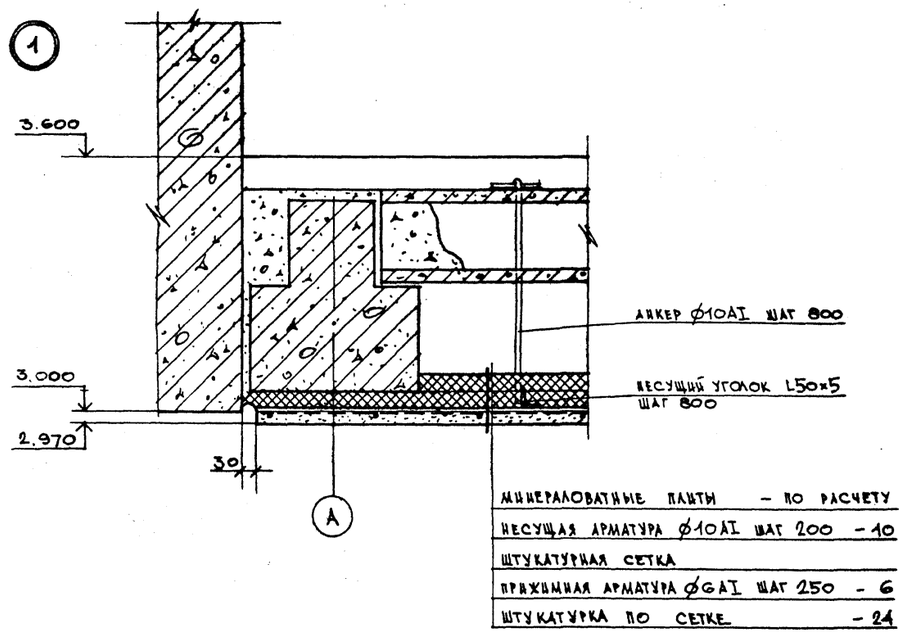

МИНЕРАЛОВАТНЫЕ ПЛИТЫ	– ПО РАСЧЕТУ
НЕСУЩАЯ АРМАТУРА Ø10АI ШАГ 200	– 10
ШТУКАТУРНАЯ СЕТКА	
ПРИЖИМНАЯ АРМАТУРА Ø6АI ШАГ 250	– 6
ШТУКАТУРКА ПО СЕТКЕ	– 24

Настоящий чертеж аннулирует лист АС-16 альбома I.

СОГЛАСОВАНО
ОТДЕЛ N2 ПУКЕМО
ОТДЕЛ N5 ПЛОТНИКОВ

Инв. № подл. | Подпись и дата | Взам. инв. №

Привязан

Инв. №

ГЛ. ИНЖ. ИН.	ГЛИНКИН	
НАЧ. МАСТ.	ШЕСТОПАЛОВ	
ГЛ. ИНЖ. МАС.	КРИЧЕВСКИЙ	
ГАП	ЗАРЕЦКИЙ	
ГАП	ШЕИНФЕЙН	
ГИП	ЛЕНТОЧНИКОВ	
ВЕД. АРХ.	ПОЛЯКОВА	
ПРОВЕРИЛ	ЗАРЕЦКИЙ	
РАЗРАБ.	ПОЛЯКОВА	

ТП 2Б2-21-37 АС1

УНИВЕРСАЛЬНОЕ АДМИНИСТРАТИВНОЕ ЗДАНИЕ (В КОНСТРУКЦИЯХ ИИ-04) НА 600 СОТРУДНИКОВ

ВАРИАНТ ПРОЕКТА СО СТОЯНКОЙ НА 36 ЛЕГКОВЫХ АВТОМОБИЛЕЙ

СТАДИЯ	ЛИСТ	ЛИСТОВ
Р	АС1-10	

РАЗРЕЗ 1-1

ЦНИИЭП Зрелищных зданий и спортивных сооружений им. Б.С. Мезенцева

Формат 22

Альбом XI часть 1

Типовой проект 262-21-37

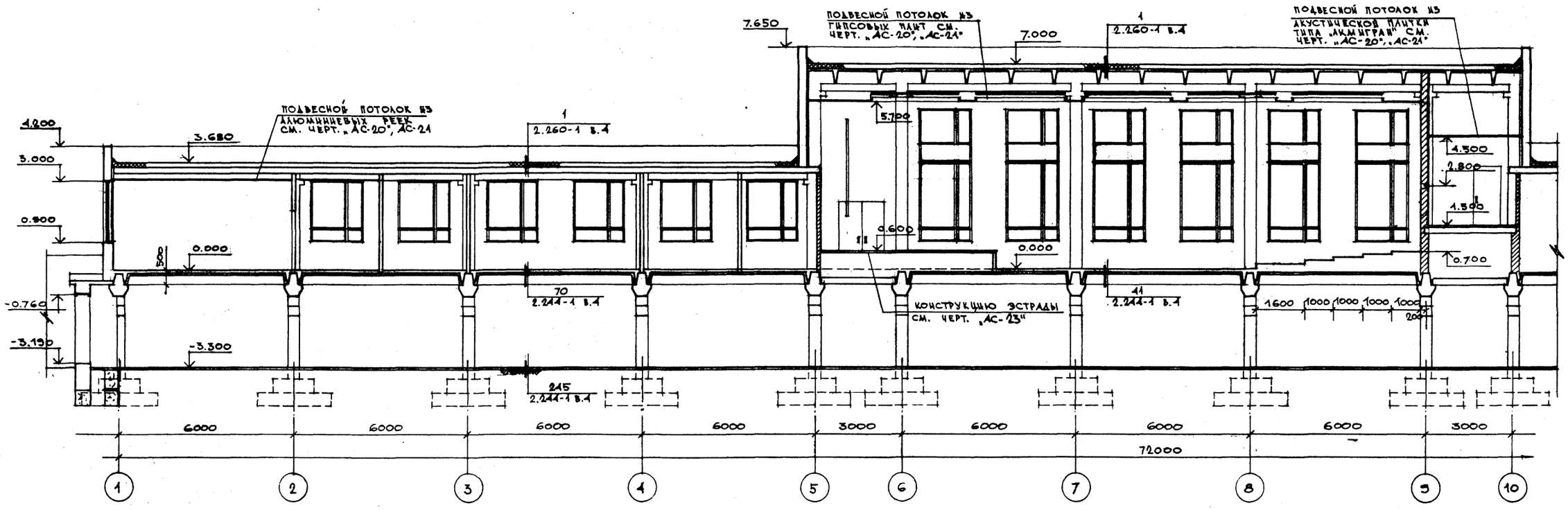

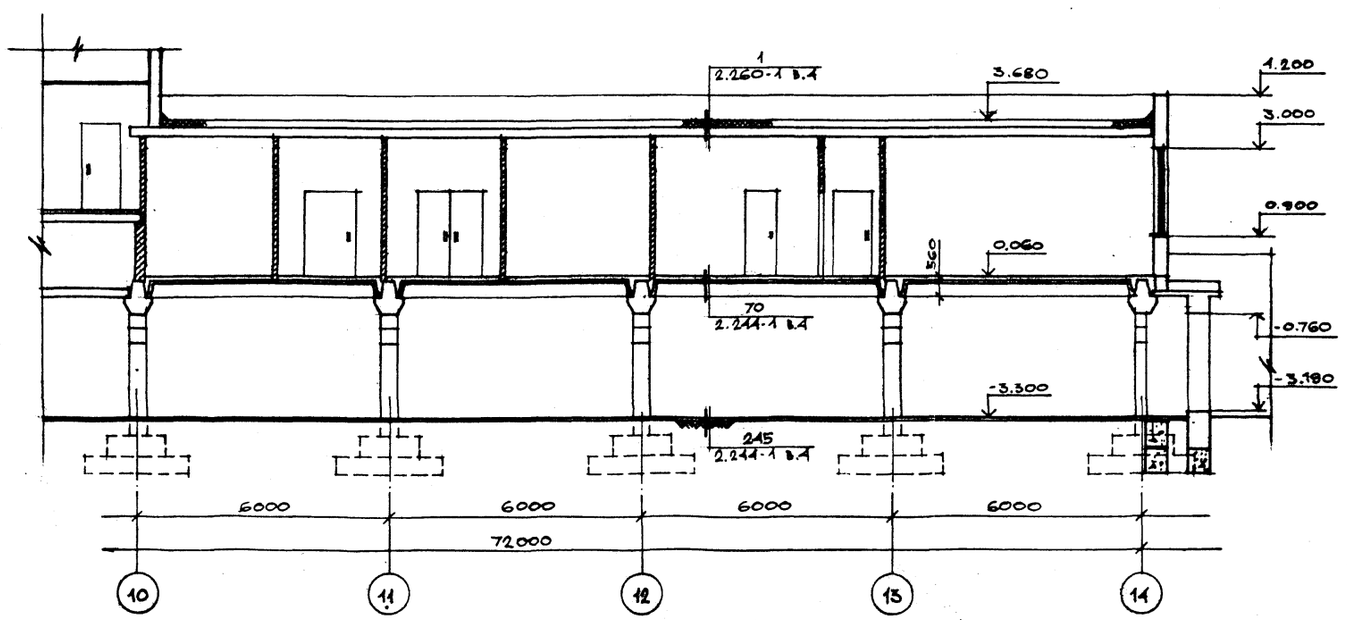

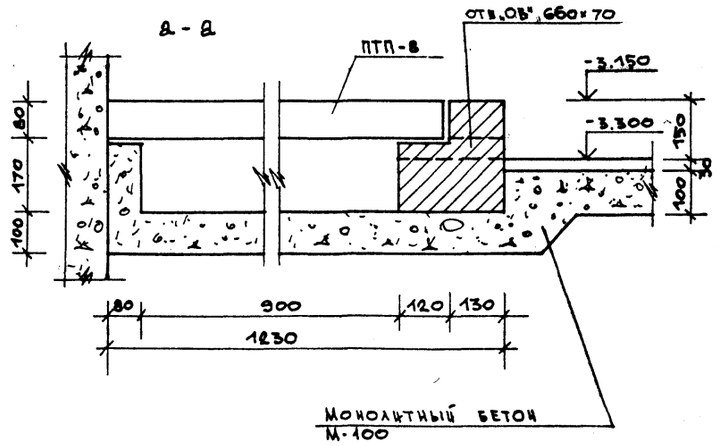

Настоящий чертеж аннулирует лист АС-17 альбома I

ГЛ. ИНЖ. ИН.	ГЛИНКИН		
НАЧ. МАСТ.	ШЕСТОПАЛОВ		
ГЛ. ИНЖ. М.	КРИЧЕВСКИЙ		
ГАП	ЗАРЕЦКИЙ		
ГАП	ШЕЙНФЕЙН		
ГИП	ЛЕНТОЧНИКОВ		
ВЕД. АРХ.	ПОЛЯКОВА		
ПРОВЕРИЛ	ЗАРЕЦКИЙ		
РАЗРАБОТ.	ПОЛЯКОВА		

ТП 262-21-37 АС1

Универсальное административное здание (в конструкциях ИИ-04) на 600 сотрудников

Вариант проекта со стоянкой на 36 легковых автомобилей

СТАДИЯ	ЛИСТ	ЛИСТОВ
Р	АС1-11	

Разрез 2-2

ЦНИИЭП зрелищных зданий и спортивных сооружений им. Б.С. Мезенцева

Привязан

Инв. №

Согласовано

Отдел №1 — Мирошин

Рук. гр. экспер. — Савинов

Инв. № подл. | Подпись и дата | Взам. инв. №

Формат 22

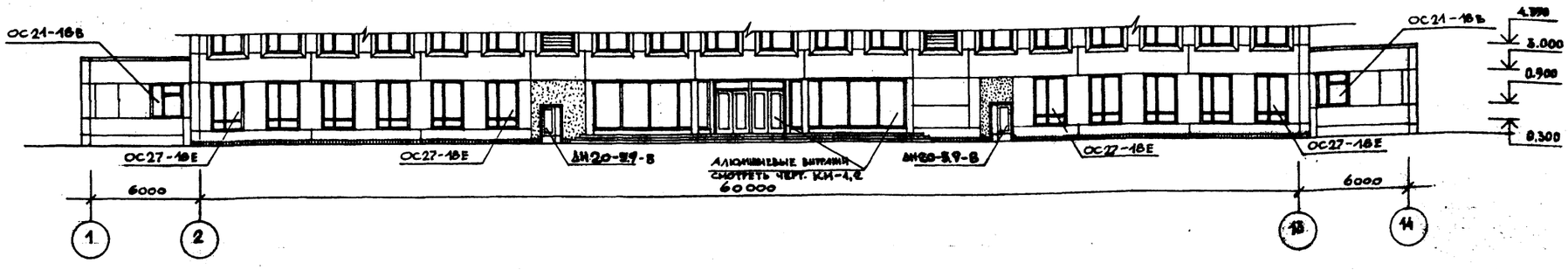

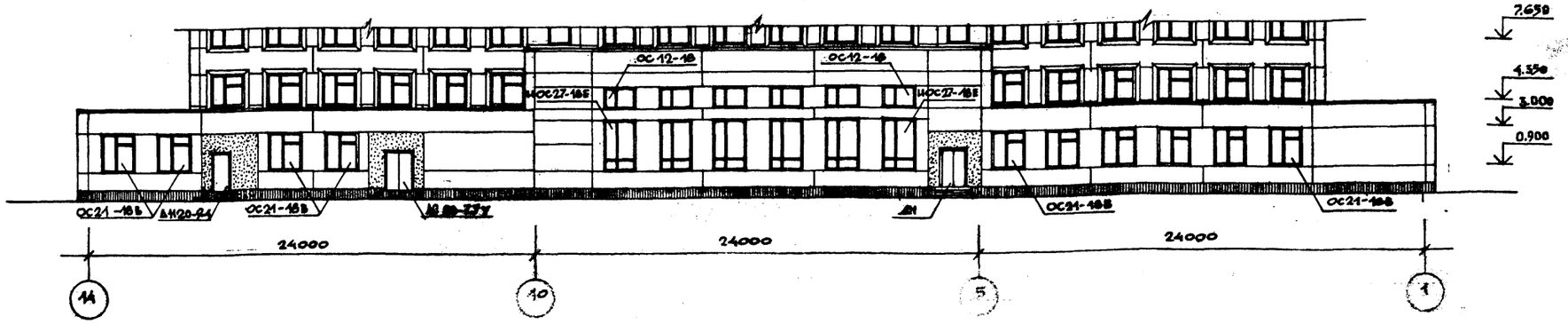

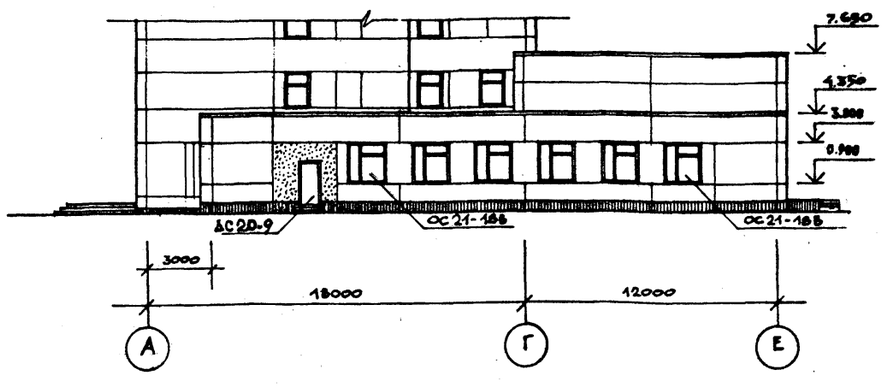

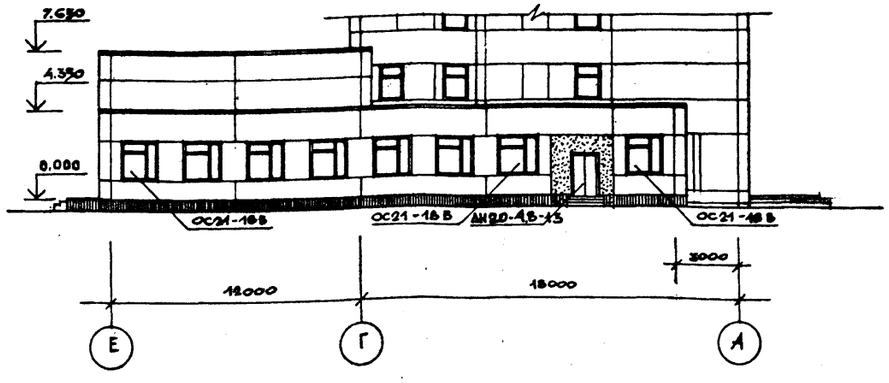

Настоящий чертеж аннулирует фасады одноэтажной части здания на листах АС-18,19. Альбома I

Примечание
1. Отделку фасадов выполнять аналогично высотной части /см. листы АС-18,19/.

Гл. инж. М.	Ганикин	
Нач. маст.	Шестопалов	
Гл. инж. М.	Кричевский	
ГАП	Зарецкий	
ГАП	Шейнфейн	
ГИП	Ленточников	
Вед. арх.	Полякова	
Ст. арх.	Соколовский	
Провер.	Зарецкий	

Привязан

Инв. №

ТП 262-21-37 АС1

Универсальное административное здание (в конструкциях ИИ-04) на 600 сотрудников

Вариант проекта со стоянкой на 36 легковых автомобилей

Стадия	Лист	Листов
Р	АС1-12	

Фасады одноэтажной части здания

ЦНИИЭП Зрелищных зданий и спортивных сооружений им. Е.С. Мезенцева

Формат 22

Типовой проект 262-21-37 Альбом XI часть 1

Согласовано

Отдел №2	Пукемо	Отдел №4	Колунцев
Отдел №3	Сидоров	Нач. гр. эксперт.	Савинов

Инв. № подл. | Подпись и дата | Взам. инв. №

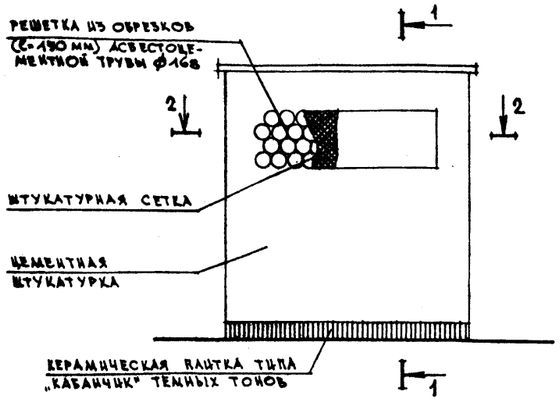

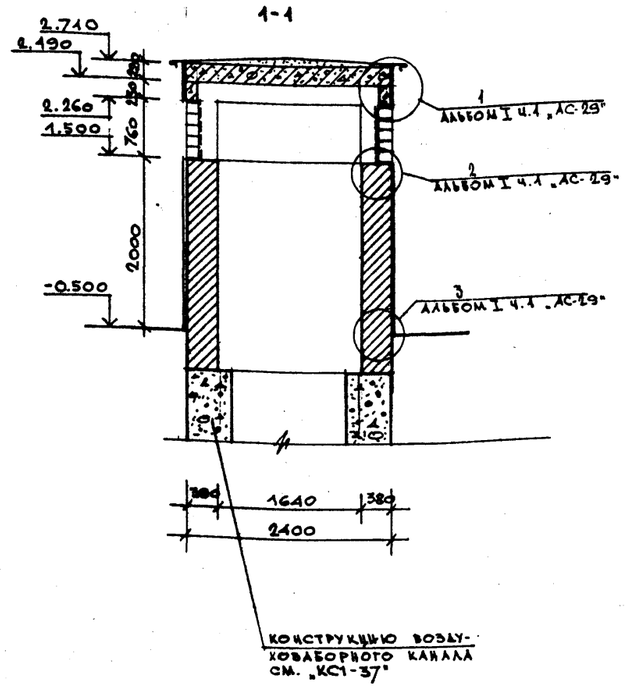

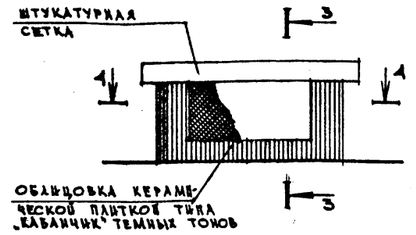

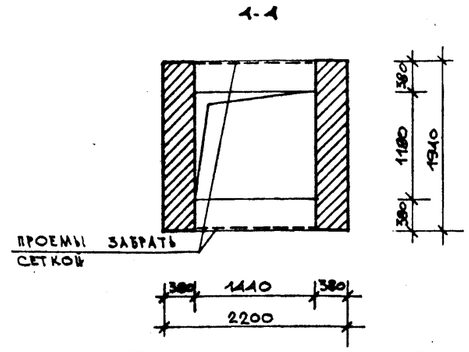

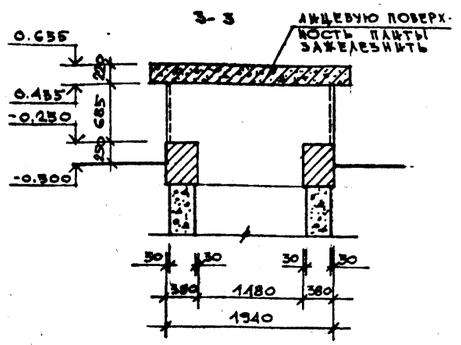

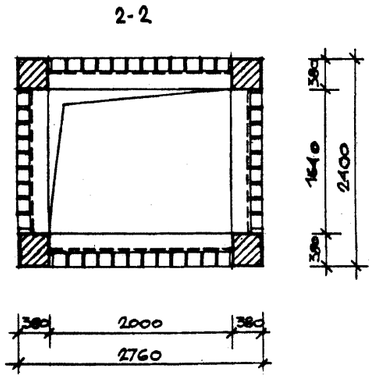

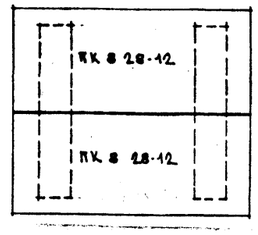

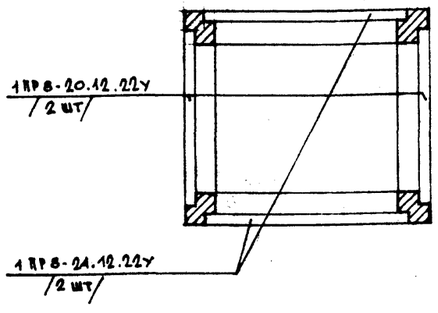

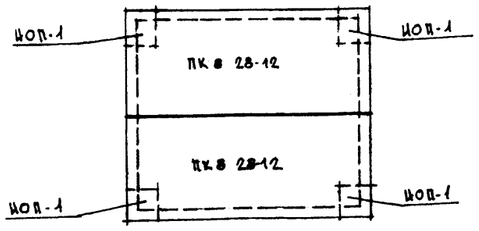

Выборка материалов на воздухозаборную шахту N2 и выбросную шахту N2

Асбестоцементная труба Ø168 мм /МРТУ-7-1-69/	— 32,0 мп
Штукатурная сетка	— 13,0 м²
Оцинкованная кровельная сталь δ=0,5 мм	— 4,2 м²
Индивидуальная опорная плита ИОП-1	— 4 шт

Примечание

1. Общие примечания см. Альбом I часть 1 „АС-29"
2. Рабочий чертеж ИОП-1 см. на черт. „АС-29" Альбом I

Инв. № подл.	Подпись и дата	Взам. инв. №	
Согласовано			
Отдел N2	Пукемо		
Рук. гр. архит.	Савинов		

Нач. маст.	Шестопалов		
Гл. инж. м.	Кричевский		
ГАП	Зарецкий		
ГАП	Шейнфейн		
ГИП	Ленточников		
Вед. арх.	Полякова		
Проверил	Зарецкий		
Разраб.	Полякова		

Привязан

Инв. №

ТП 262-21-37 АС1

Универсальное административное здание (в конструкциях ИИ-04) на 600 сотрудников

Вариант проекта со стоянкой на 36 легковых автомобилей

Стадия	Лист	Листов
Р	АС1-13	

Воздухозаборная шахта N2 и выбросная шахта N2

ЦНИИЭП зрелищных зданий и спортивных сооружений им. Б.С. Мезенцева

Формат 22

Типовой проект 262-21-37 Альбом XI часть 1

Дополнительная спецификация столярных изделий

Марка, позиция	Обозначение	Наименование	Количество на этаж: подв.	1	2	3	4	5	6	техн.	Всего	Масса ед. кг.	Примечание
		Двери деревянные внутренние по ГОСТ 6629-74											
ДГ21-7	Серия 1.136-10	ДГ 21-7	6	-	-	-	-	-	-	-	6		
ДГ21-7А	То же	ДГ 21-7А	10	-	-	-	-	-	-	-	10		
ДП21-8	То же	ДП21-8	2	-	-	-	-	-	-	-	2		
ДО21-8А	То же	ДО21-8А	2	-	-	-	-	-	-	-	2		
ДГ21-9	То же	ДГ21-9	2	-	-	-	-	-	-	-	2		
ДГ21-9А	То же	ДГ21-9А	1	-	-	-	-	-	-	-	1		
ДГ24-15	То же	ДГ24-15	2	-	-	-	-	-	-	-	2		
		Ворота специальные											
ВУН-2	Серия ТАК-Н-I-75/10 ГДТ 172.00.00.00-02	ВУ-Н-2	2	-	-	-	-	-	-	-	2		
		Двери специальные											
АУ-IV-2	Серия ТАК-НI-68 часть II раздел IV	АУ-IV-2	3	-	-	-	-	-	-	-	3		
		Заслонки специальные											
УЗС-25	Серия ТАК-НI-68 часть II раздел II	УЗС-25	1	-	-	-	-	-	-	-	1		
		Двери деревянные входные, наружные, тамбурные и служебные											
		по ОСТ 20-3-78											
АС 20-27-У	Серия 1.136-11 часть 2	АС 20-7.7-У	2	-	-	-	-	-	-	-	2		

Ведомость отделки помещений стоянки.

№ помещения	Наименование	Площадь м²	Пол: № узла по ТД 9.244-I вып.-1	Пол: Покрытие	Потолок	Стены и стационарные перегородки
1	2	3	4	5	6	7
01	Венткамера №1	47,3	245	Бетонное	Клеевая окраска	Масляная окраска
03	Стоянка на 36 автомашин.	1139,0			Улучшенная клеевая окраска	Улучшенная масляная окраска
09	Мужской санузел	34,2	250	Керамическая плитка.		Глазурованная плитка-панно h=2,1м; выше-улучшенная клеевая побелка
010	Женский санузел	34,2				
011	Диспетчерская	12,9	225	Линолеум		Улучш. масл. окраска
012	Венткамера №5	19,4	245	Бетонное	Клеевая окраска	Масляная окраска
013	Эвакуационные выходы	78,0			Известковая побелка	
016	Кладовая инвентаря	48,0				

Инв. № подл. | Подпись и дата | Взам. инв. №

Привязан

Инв. №

Гл. инж. пр.	Винкин		ТП 262-21-37 АС1
Гл. спец.	Шелепаков		Универсальное административное здание (в конструкциях ИИ-04) на 600 сотрудников
Гл. инж. пр.	Кривецкий		Вариант проекта со стоянкой на 36 легковых автомобилей.
ГАП	Зарецкий		Стадия: Р; Лист: АС1-14; Листов:
ГАП	Шейнфейн		Дополнительная спецификация столярных изделий. Ведомость отделки помещений стоянки
ГИП	Кипточников		ЦНИИЭП зрелищных зданий и спортивных сооружений им. Е.С. Мезенцева
Вед. арх.	Полякова		
Проверил	Полякова		
Разработ.	Зарецкий		

Формат 22

Типовой проект 262-21-37 Альбом XI

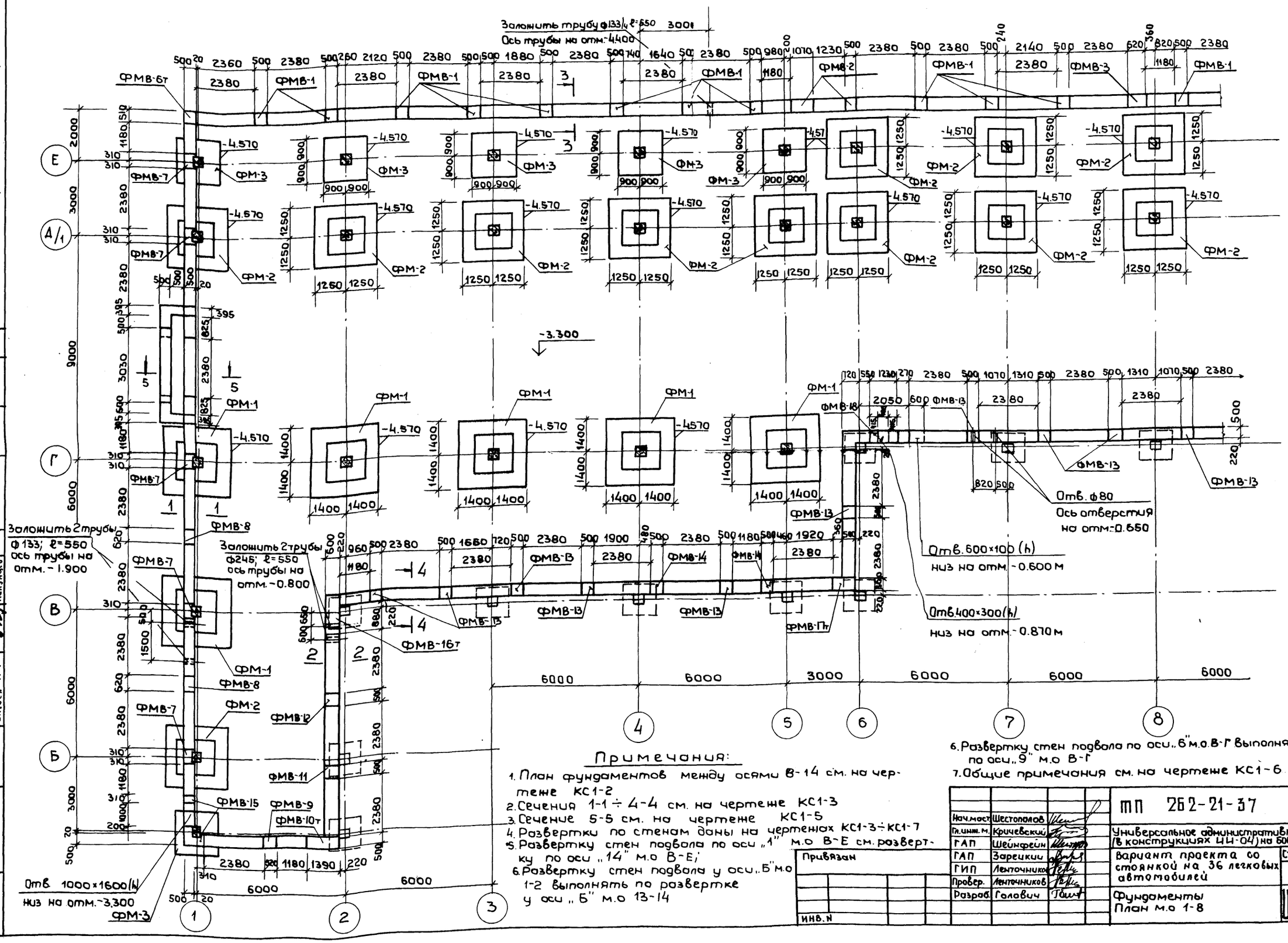

Примечания:

1. План фундаментов между осями В-14 см. на чертеже КС1-2
2. Сечения 1-1 ÷ 4-4 см. на чертеже КС1-3
3. Сечение 5-5 см. на чертеже КС1-5
4. Развертки по стенам даны на чертежах КС1-3÷КС1-7
5. Развертку стен подвала по оси „1" м.о В-Е см. развертку по оси „14" м.о В-Е;
6. Развертку стен подвала у оси „Б" м.о 1-2 выполнять по развертке у оси „Б" м.о 13-14
6. Развертку стен подвала по оси „6" м.о В-Г выполнять по развертке по оси „9" м.о В-Г
7. Общие примечания см. на чертеже КС1-6

Нач.маст.	Шестополов		
Гл.инж.м.	Кричевский		
ГАП	Шейнфейн		
ГАП	Зарецкий		
ГИП	Ленточников		
Провер.	Ленточников		
Разраб.	Голович		

Привязан

ИНВ.N

тп 262-21-37 КС1

Универсальное административное здание (в конструкциях ИИ-04) на 600 сотрудников

Вариант проекта со стоянкой на 36 легковых автомобилей

Стадия	Лист	Листов
Р	КС1-1	

Фундаменты План м.о 1-8

ЦНИИЭП зрелищных зданий и спортивных сооружений им. Б.С. Мезенцева

Согласовано

Отдел N 2 Пукемо
Отдел N 3 Сидоров
Отдел N 4 Полунцев

Инв. N подл. | Подпись и дата | Взам. инв. N

Формат 22

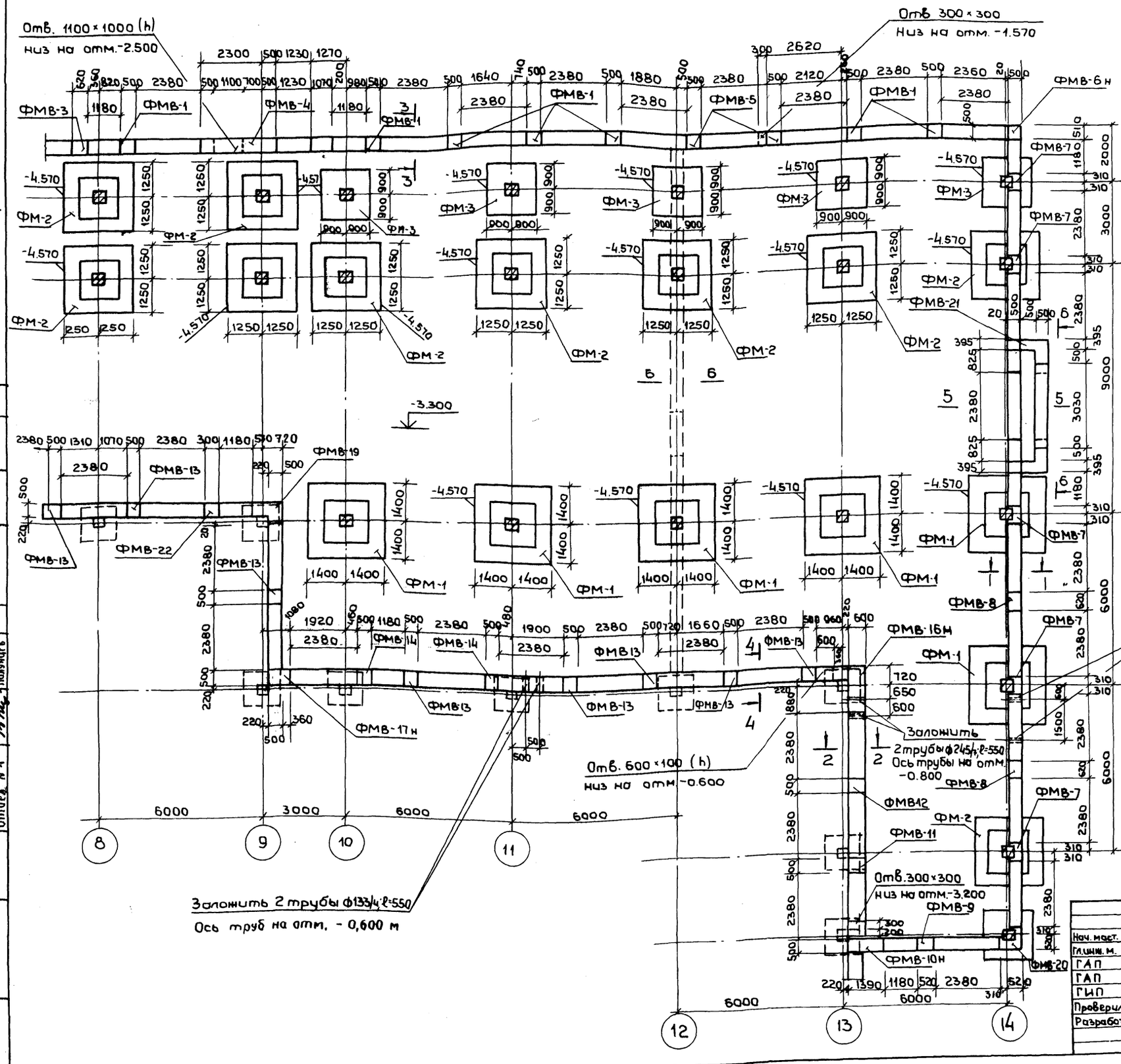

Примечания:

1. План фундаментов м.о 1-8 см. на чертеже КС1-1
2. Сечения 1-1 ÷ 4-4 см. на чертеже КС1-3
3. Сечение 5-5 см. на чертеже КС1-5
4. Развертки по стенам даны на чертежах КС1-3 ÷ КС1-6
5. Фундаменты ФМ-1 ÷ ФМ-3 см. на черт. КС1-7
6. Армирование фундаментных монолитных железобетонных вставок ФМВ-1 ÷ ФМВ-22 см. на чертежах КС1-4; КС1-8 ÷ КС1-13
7. Сечение 6-6 см. на чертеже КС1-4
8. Общие примечания см. на чертеже КС1-6
9. Стеновые блоки ФБС24.5.6-Т; ФБС12.5.6-Т, ФБС24.6.6-Т; ФБС12.6.6-Т на плане условно не обозначены см. развертки и сечения.

Нач. маст.	Шестополов		
Гл. инж. м.	Кричевский		
ГАП	Шейнфейн		
ГАП	Зарецкий		
ГИП	Ленточников		
Проверил	Ленточников		
Разработ.	Голович		

ПРИВЯЗАН

ИНВ. N

ТП 2Б2-21-37 КС1

Универсальное административное здание (в конструкциях ИИ-04) на 600 сотрудников

Вариант проекта со стоянкой на 36 легковых автомобилей

Стадия	Лист	Листов
	КС1-2	

Фундаменты
План м.о. 8-14

ЦНИИЭП зрелищных зданий и спортивных сооружений им. Б.С. Мезенцева

Формат 22

Типовой проект 2Б2-21-37 Альбом XI

Отдел N 2 Пукемо
Отдел N 3 Сидоров
Отдел N 4 Полунцев
Взам. инв. N
Подпись и дата
Инв. N подл.

262-21-37 Альбом XI
Типовой проект

Сечение 1-1

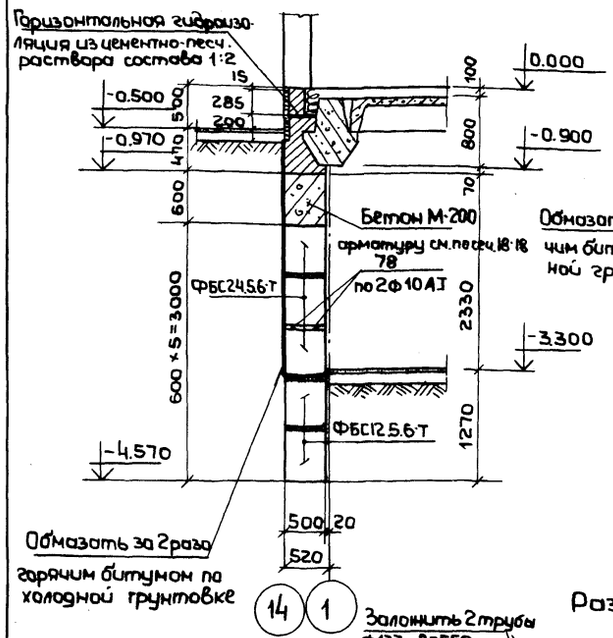

Сечение 3-3

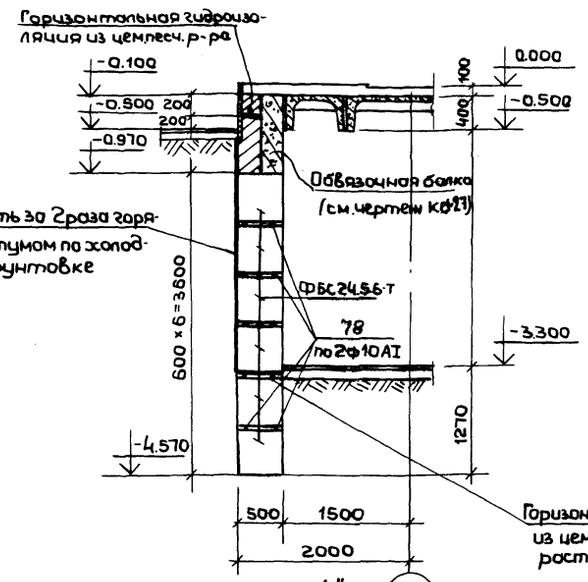

Сечение 2-2

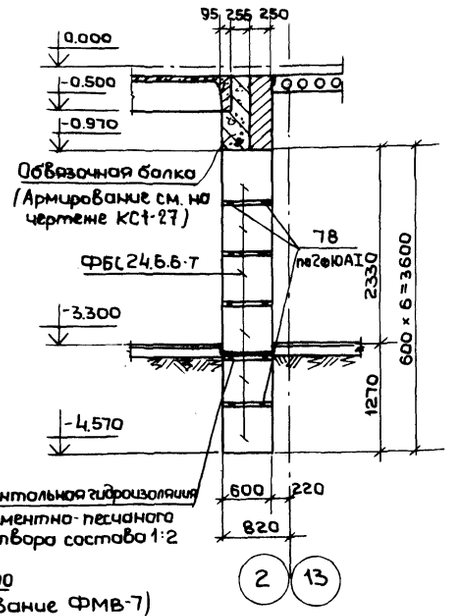

Сечение 4-4

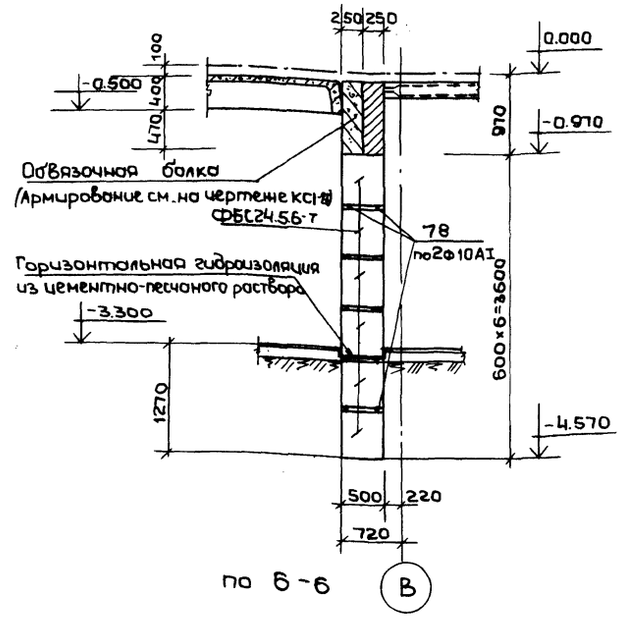

Развертка по оси „14"

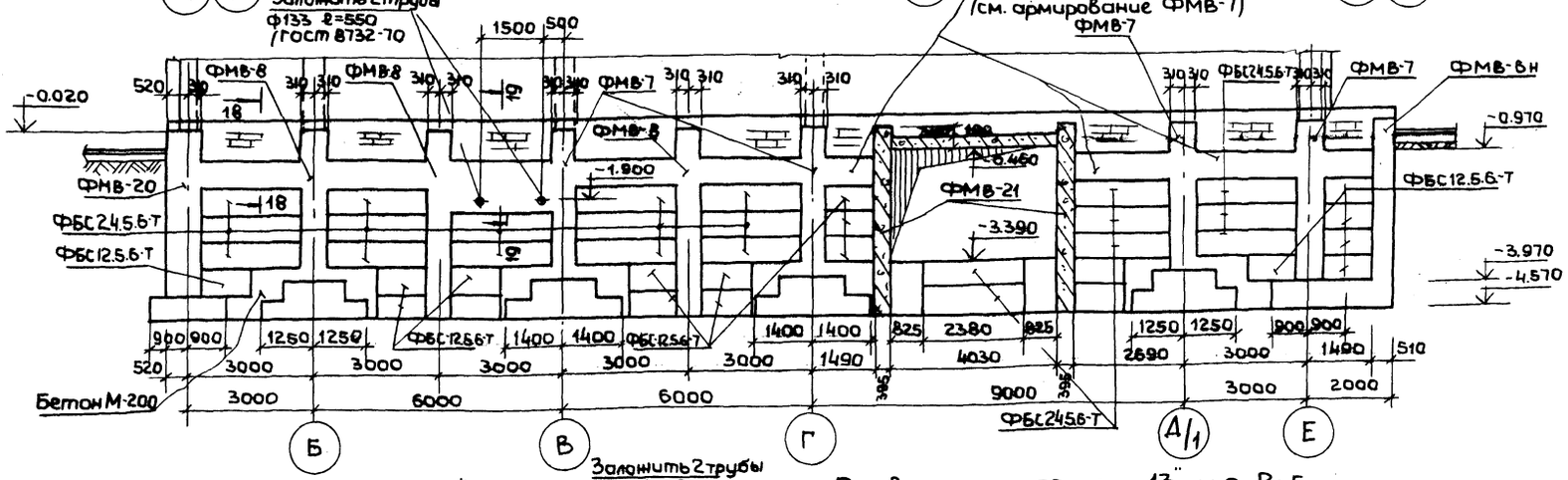

Развертка по оси „Б"

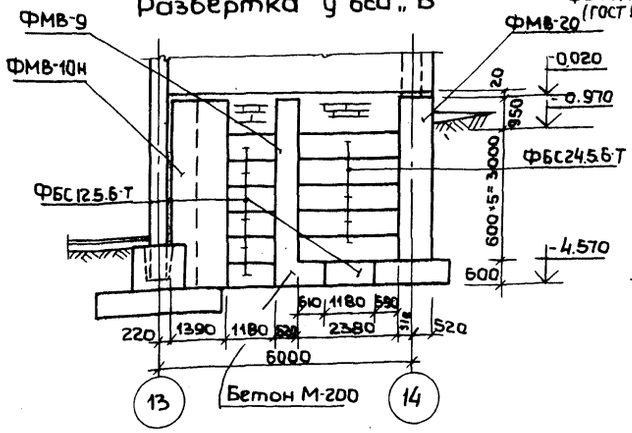

Развертка по оси „13" м.о. В-Б

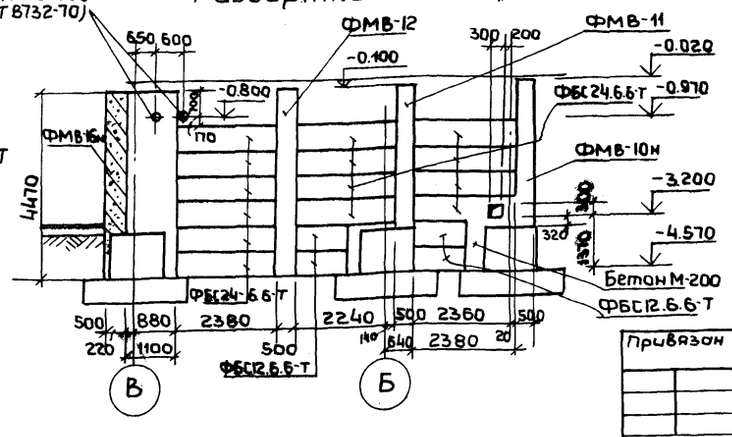

Примечания:

1. План фундаментов см. на чертежах КС1-1; КС1-2
2. Армирование монолитных вставок см. на чертежах КС1-4; КС1-8 ÷ КС1-13
3. Сечение 19-19 см. на чертеже КС1-6

Привязан

Инв. №

Нач. маст.	Шестопалов		
Гл. инж. м.	Крижевский		
ГАП	Швейфейн		
ГАП	Зарецкий		
ГИП	Ленточников		
Провер.	Ленточников		
Разраб.	Головач		

ТП 262-21-37 КС1

Универсальное административное здание (в конструкциях ИИ-04) на 600 сотрудников

Вариант проекта со стоянкой на 36 легковых автомобилей.

Стадия	Лист	Листов
Р	КС1-3	

Фундаменты
Сечения 1-1 ÷ 4-4
Развёртки по оси „14", „13" у оси „Б"

ЦНИИЭП зрелищных зданий и спортивных сооружений им. Б.С. Мезенцева

Инв. № подл. | Подпись и дата | Взам. инв. №

Типовой проект 262-21-37 Альбом XI

Развертка по оси „Г" м.о. 9-6

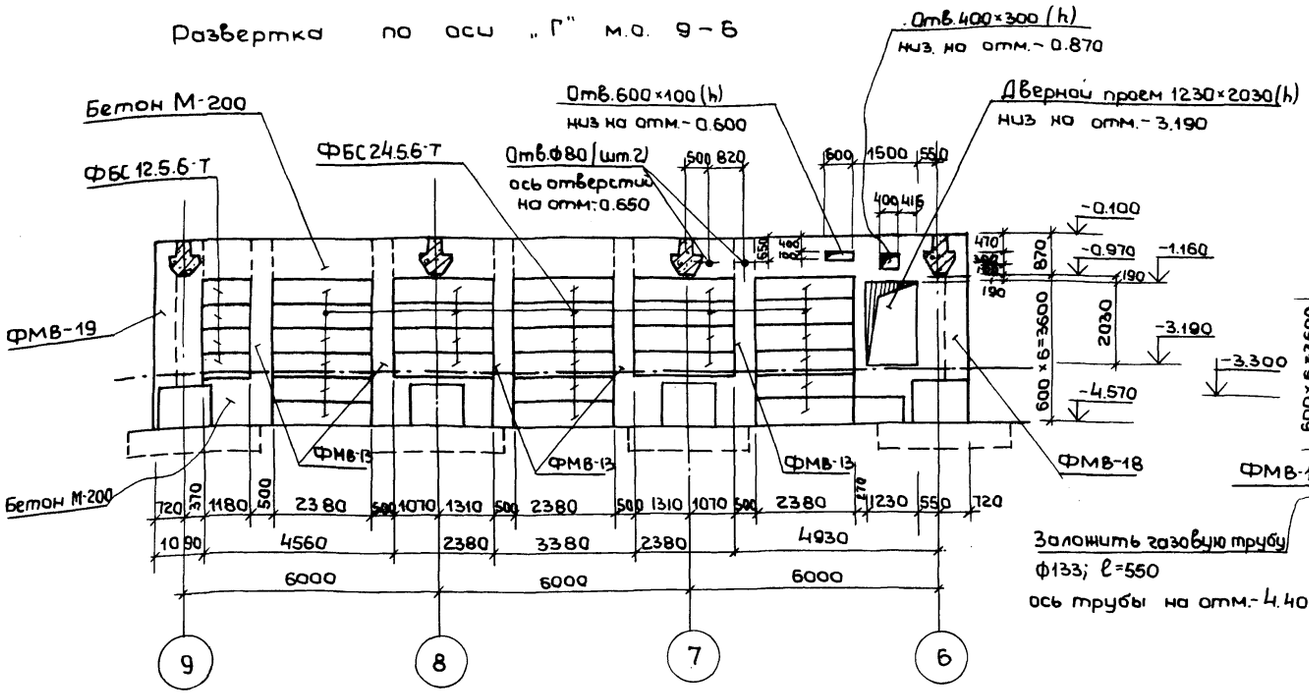

Развертка у оси „Е" м.о. 4-6

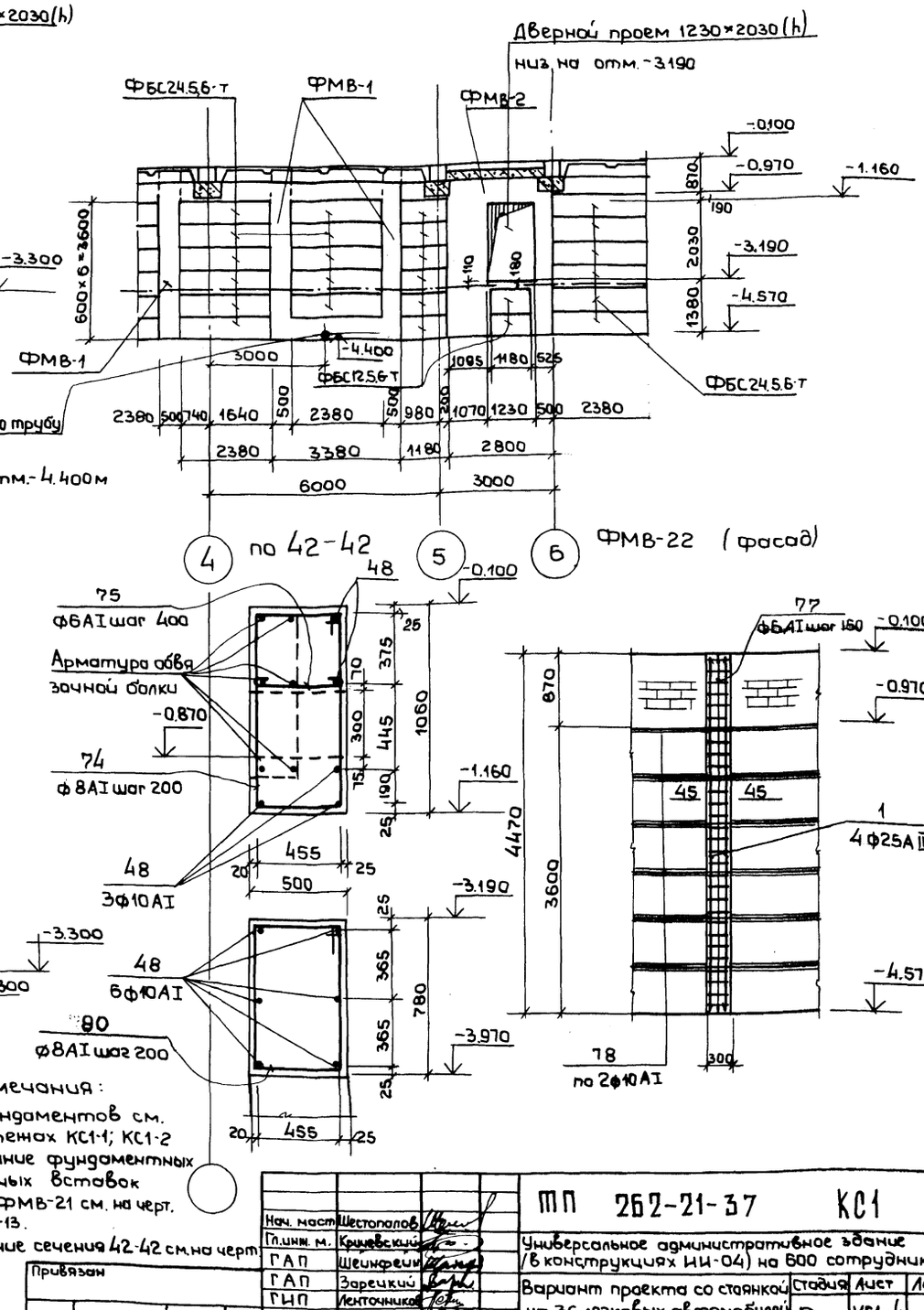

Развертка по оси „1" м.о. „Б-В"

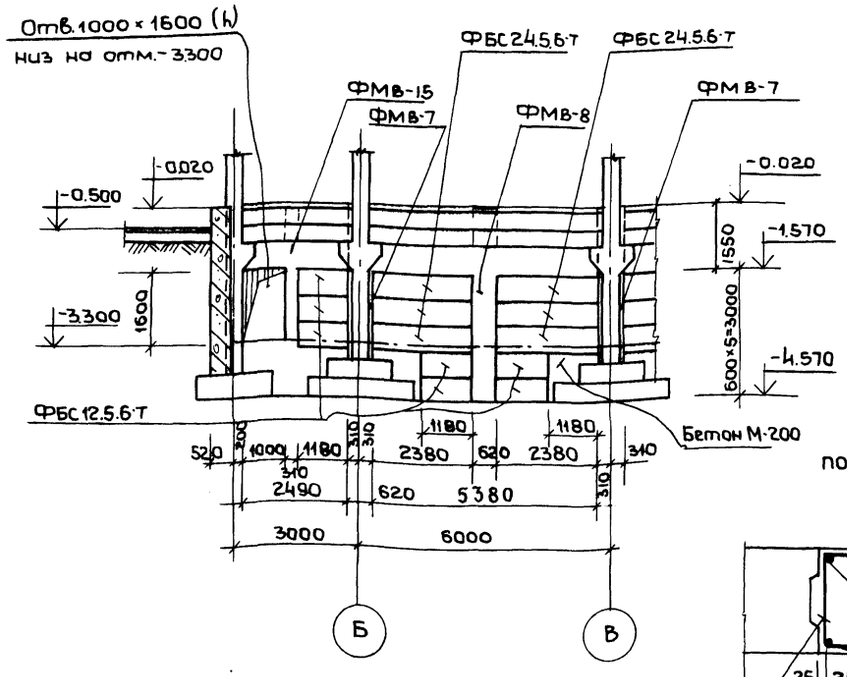

Сечение 6-6

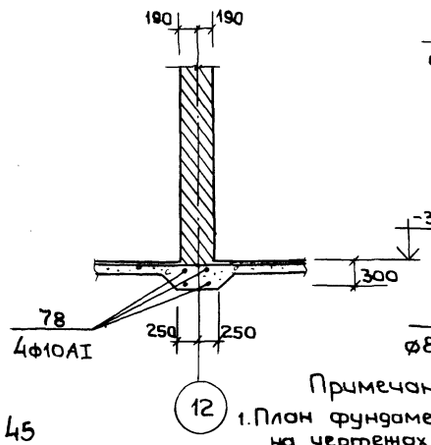

по 45-45

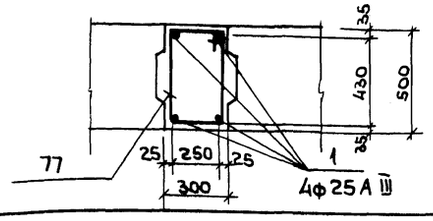

Примечания:

1. План фундаментов см. на чертежах КС1-1; КС1-2
2. Армирование фундаментных монолитных вставок ФМВ-1÷ФМВ-21 см. на черт. КС1-4, КС1-8,-13.
3. Расположение сечения 42-42 см. на черт. КС1-13

Нач. маст.	Шестопалов		
Гл.инж. м.	Крижевский		
ГАП	Шейнфейн		
ГАП	Зарецкий		
ГИП	Ленточников		
Проверил	Ленточников		
Разраб.	Головач		

Привязан

Инв.№

ТП 262-21-37 КС1

Универсальное административное здание (в конструкциях НИ-04) на 600 сотрудников

Вариант проекта со стоянкой на 36 легковых автомобилей

Стадия	Лист	Листов
Р	КС1-4	

Фундаменты
Развертки по оси „Г", „1" у оси „Е"
ФМВ-22. Сечение 6-6

УНИИЭП зрелищных зданий и спортивных сооружений им. Е.С. Кезевичей

Взам. инв.№ | Подпись и дата | Инв.№ подл.

Формат 22

Типовой проект 262-21-37 Альбом XI

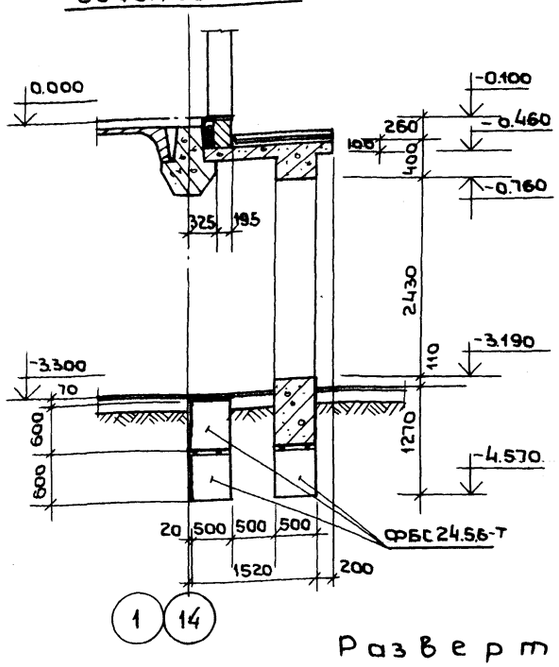
Сечение 5-5

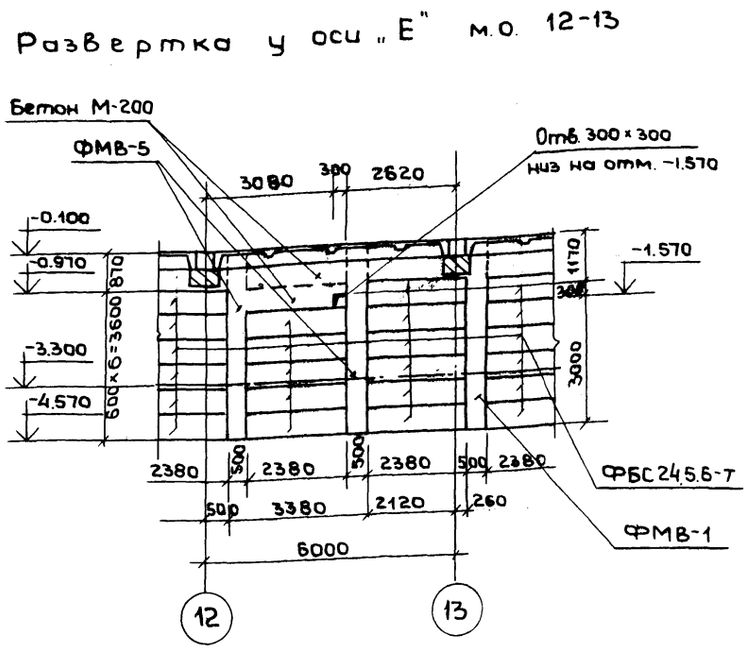
Развертка у оси „Е" м.о. 12-13

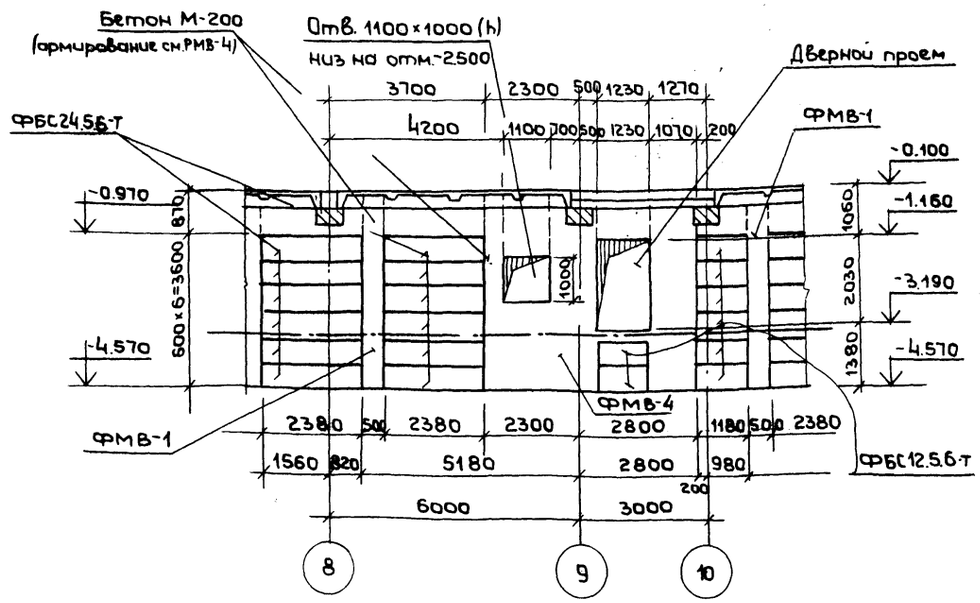
Развертка у оси „Е" м.о. 8-10:

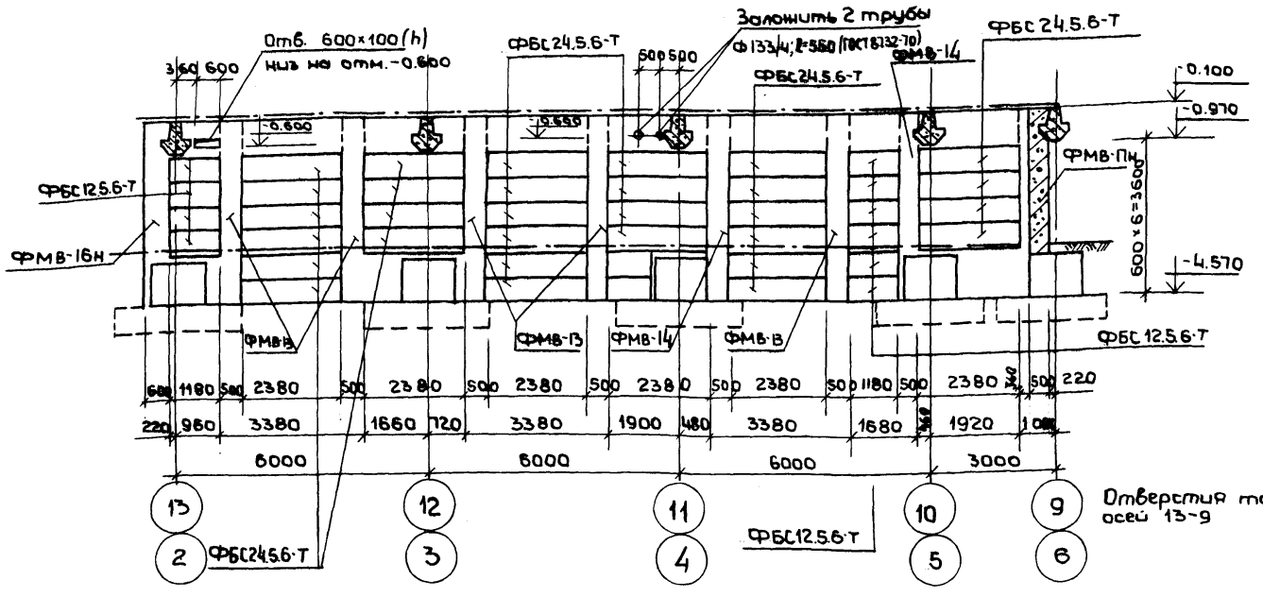
Развертка по оси „В" м.о. 13-9

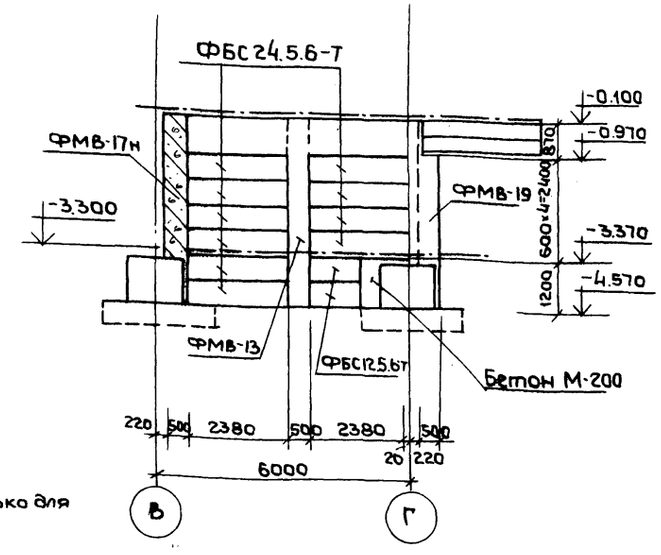
Развертка по оси „9" (6) м.о. В-Г

Примечания:

1. План фундаментов см. на чертежах КС1-1; КС1-2
2. Армирование монолитных вставок ФМВ-1÷ФМВ-22 см. на чертежах КС1-4; КС1-8 ÷ КС1-13.
3. Стены подвала не кратные фундаментным блокам выкладываются из бетона М-200.

Нач. мас.	Шестопалов		
Гл. инж. м.	Кричевский		
ГАП	Шеинфейн		
ГАП	Зарецкий		
ГИП	Ленточников		
Провер.	Ленточников		
Разраб.	Головин		

Привязан

Инв. №

ТП 262-21-37 КС1

Универсальное административное здание (в конструкциях ИИ-04) на 600 сотрудников

Вариант проекта со стоянкой на 36 легковых автомобилей.

Стадия	Лист	Листов
Р	КС1-5	

Фундаменты
Развертки по оси „В", „9" у оси „Е"
Сечение 5-5

ЦНИИЭП зрелищных зданий и спортивных сооружений им. Б.С. Мезенцева

Формат 22

Инв. № подл. | Подпись и дата | Взам. инв. №

Типовой проект 262-21-37 Альбом XI

по 19 — 19

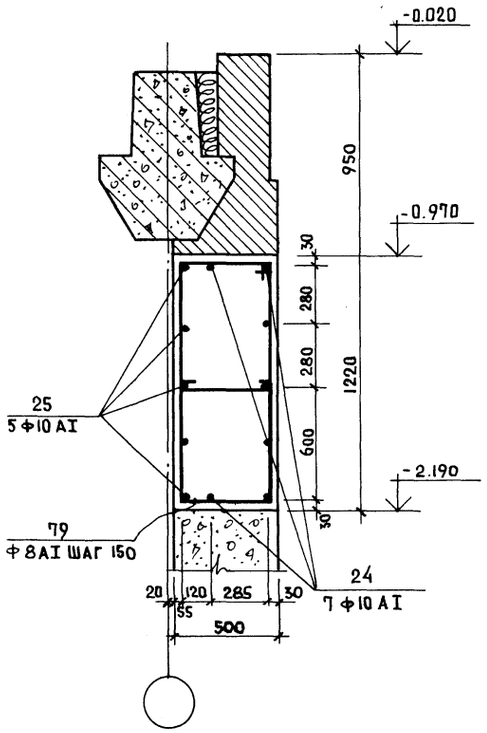

ПО ОСИ „12" М.О. „В-Е"

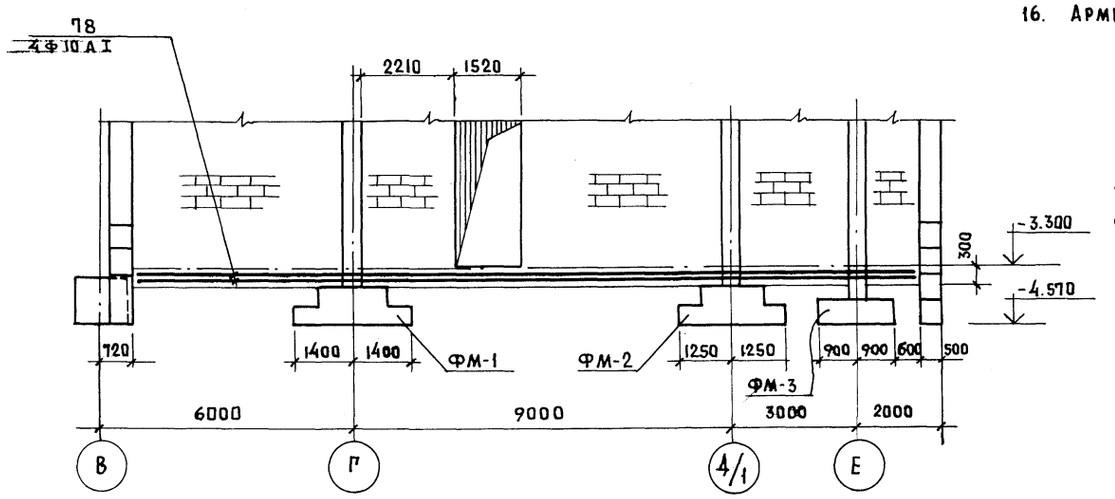

Примечания:

1. Геологические условия - обычные, исключая районы сейсмические, вечной мерзлоты, с просадочными грунтами и на подрабатываемых территориях.
   Рельеф участка - ровный, площадка строительства - горизонтальная.
2. Грунты приняты нескальные, однородные и непучинистые; грунтовые воды отсутствуют.
   Расчетное значение объемной массы грунта, залегающего ниже подошвы фундамента. $\gamma = 1.8$ т/м^3, выше подошвы фундаментов - $\gamma = 1.7$ т/м^3.
   Расчетное значение угла внутреннего трения основания $\varphi = 20°$; для засыпки подпорных стен и стен подвала $\varphi = 30°$.
   Расчетные значения удельного сцепления и модуля деформации грунта $\sigma = 2$ кгс/см^2 приняты:
   $C = 0.11$ кгс/см^2; $E = 190$ кгс/см^2.
   При указанных параметрах расчетное давление на грунт основания при ширине фундамента 1м и глубине заложения 2м принято 2 кгс/см^2.
3. Горизонтальная гидроизоляция стен на уровне пола подвала принята из цементно-песчаного раствора состава 1:2 толщиной 20 мм.
4. Вертикальная гидроизоляция стен подвала - промазка битумом за 2 раза по холодной грунтовке на высоту засыпки.
5. В развертках стен подвала (на чертежах КС1-3 ÷ КС1-6) продольная арматура в горизонтальных швах между фундаментными блоками ФБС 24.5.6-Т; ФБС-24.6-6-Т; ФБС-12.6.6-Т, условно не показаны. Арматуру поз. 78 необходимо пропустить через монолитные вставки ФМВ-1 ÷ ФМВ-22.
6. Подготовку под полы подвала выполнять из бетона М-100, толщиной 100 мм, армированного сеткой 4/4/200/200.
7. План фундаментов см. на чертежах КС1-1; КС1-2.
8. Сечения 1-1 ÷ 4-4 см. на чертеже КС1-3.
9. Сечение 5-5 см. на чертеже КС1-5.
10. Развертки стен подвала даны на чертежах КС1-3 ÷ КС1-6.
11. Все фундаменты и стены подвала укладываются на подготовку из бетона марки 100 толщиной 100 мм.
12. Армирование фундаментов ФМ-1 ÷ ФМ-3 см. на чертеже КС1-7.
13. Армирование фундаментных монолитных вставок ФМВ-1 ÷ ФМВ-3; ФМВ-5 см. на чертеже КС1-8.
14. Армирование фундаментных монолитных вставок ФМВ-4; ФМВ-6т(и) ФМВ-7 см. на чертеже КС1-9
15. Армирование фундаментных монолитных вставок ФМВ-8 ÷ ФМВ-12 см. на чертеже КС1-10
16. Армирование ФМВ-13 ÷ ФМВ-17 см. на чертеже КС1-11.
17. Армирование ФМВ-18 ÷ ФМВ-19 см. на чертеже КС1-13.
18. Армирование ФМВ-20; ФМВ-21 см. на чертеже КС1-12.
19. Армирование ФМВ-22 см. на чертеже КС1-4
20. Спецификация арматуры дана на чертежах КС1-14; КС1-15.
21. Выборка стали дана на чертеже КС1-13.
22. Расположение сечения 19-19 дано на чертеже КС1-3.
23. Стены подвала не кратные фундаментным блокам выкладываются из бетона М-200.

Нач.мас.	Шестопалов		
Гл.инж.м.	Кричевский		
ГАП	Шейнфейн		
ГАП	Зарецкий		
ГИП	Лепточников		
Провер.	Лепточников		
Разраб.	Голович		

Привязан

Инв.N

ТП 262-21-37 КС1

Универсальное административное здание (в конструкциях ИИ-04) на 600 сотрудников

Вариант проекта со стоянкой на 36 легковых автомобилей.

Стадия	Лист	Листов
Р	КС1-6	

Фундаменты. Развертка по оси 12. Общие примечания

ЦНИИЭП зрелищных зданий и спортивных сооружений им. Б.С. Мезенцева

Инв.N подл. | Подпись и дата | Взам.инв.N

Формат 22

Типовой проект 262-21-37 Альбом XI

Сечение 1-1

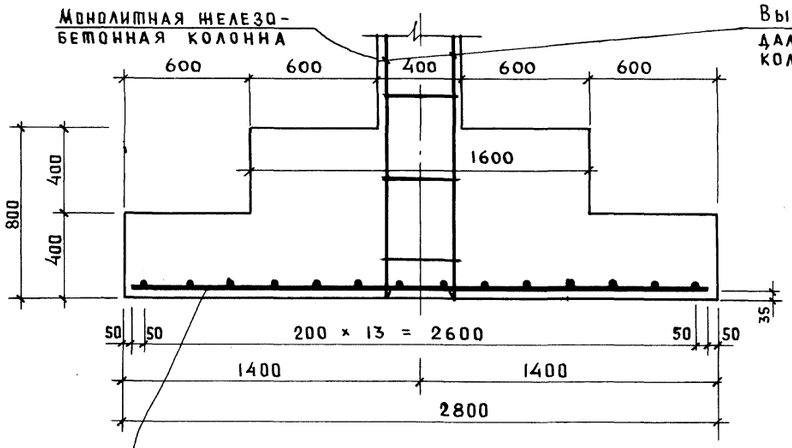

Фундамент ФМ-1

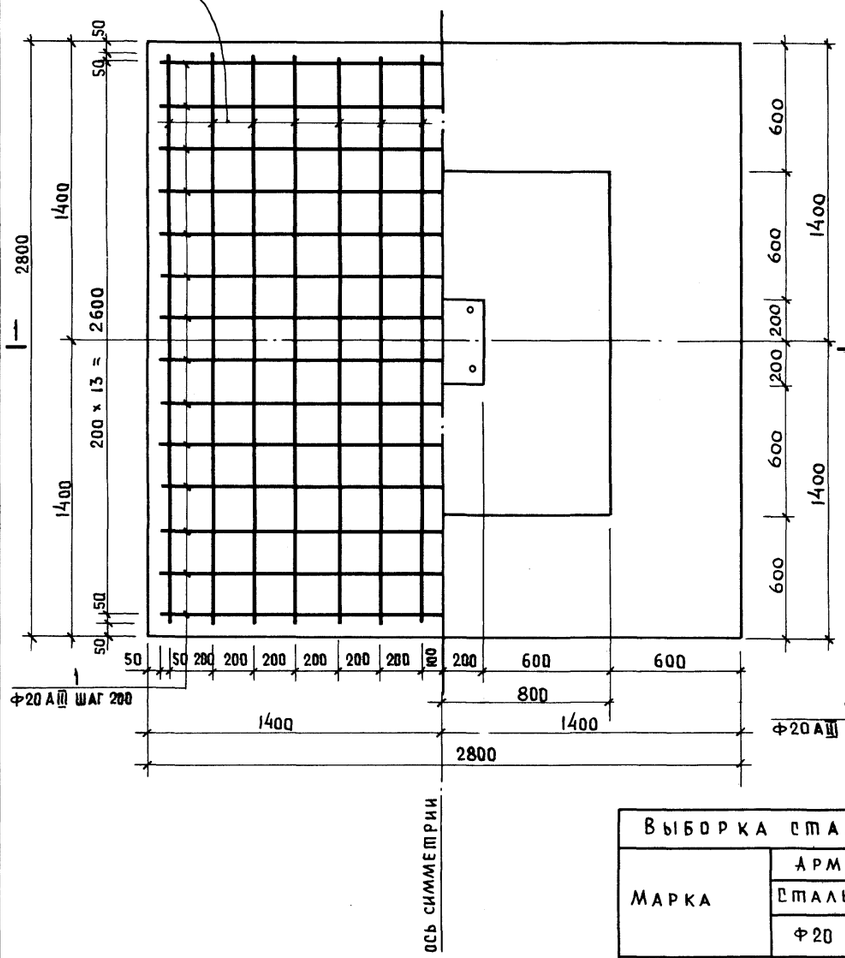

Сечение 2-2

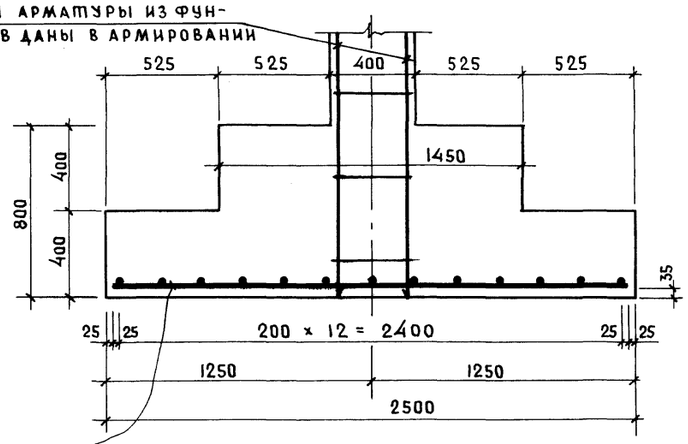

Фундамент ФМ-2

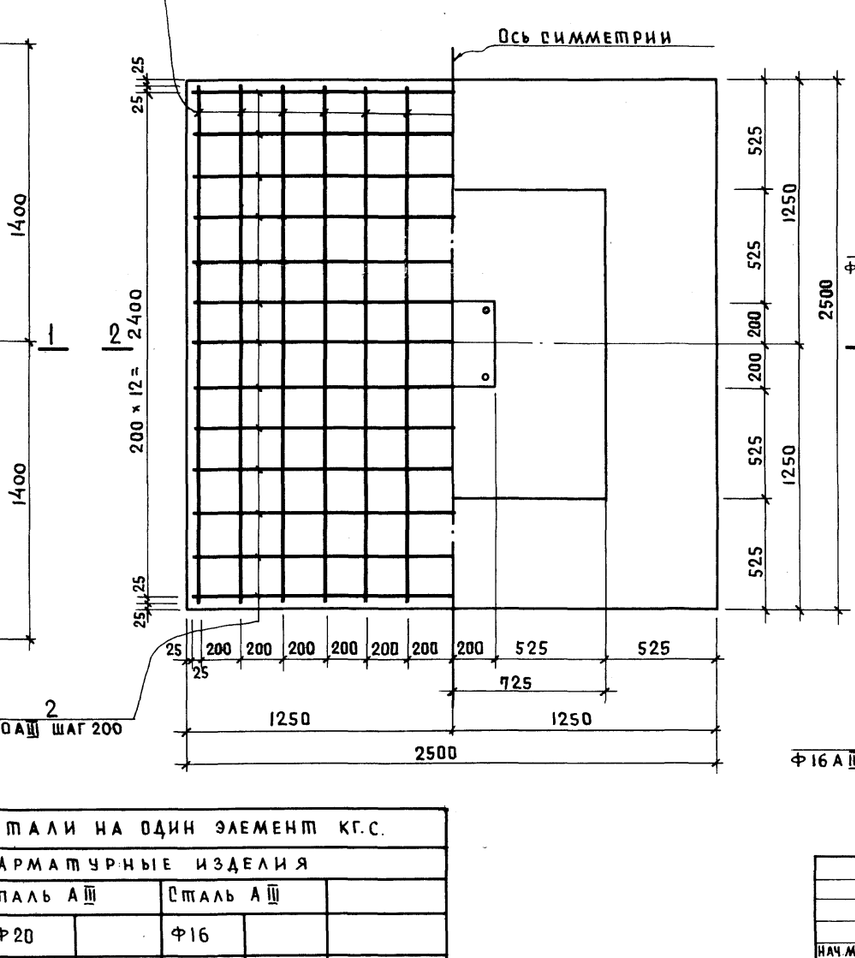

Перечень элементов

Поз. обознач.	Наименование	Кол. шт.	Масса ед. кг. с.	Примеч.
ФМ-1	Фундамент монолитный	12		
1	2700 Ф20АIII	28	6.7	
	Материалы			
	Бетон М-200 м³	4.2		
ФМ-2	Фундамент монолитный	20		
2	2450 Ф20АIII	26	6.0	
	Материалы			
	Бетон М-200 м³	3.4		
ФМ-3	Фундамент монолитный	12		
3	1700 Ф16АIII	18	2.7	
	Материалы: бетон М-200 м³	2.0		

Сечение 3-3

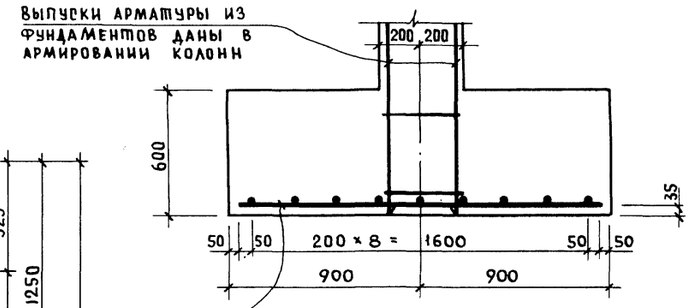

Фундамент ФМ-3 Ось симметрии

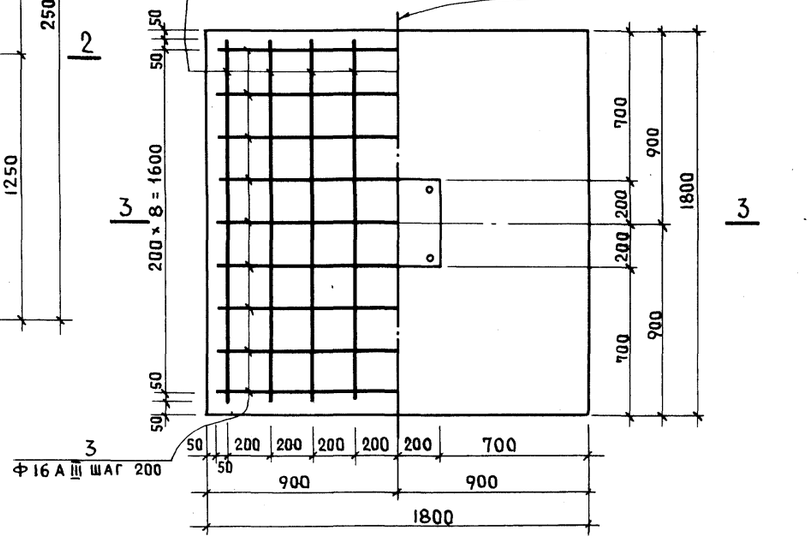

Выборка стали на один элемент кг.с.

Марка	Арматурные изделия				
	Сталь AIII		Сталь AIII		
	Ф20		Ф16		
ФМ-1	188.0				
ФМ-2	156.0				
ФМ-3			49.0		

Привязан

Инв. №

Инв.№ подл. | Подпись и дата | Взам. инв.№

Нач. маст.	Шестопалов	
Гл. инж. пр.	Кричевский	
ГАП	Шейнфейн	
ГАП	Зарецкий	
ГИП	Ленточников	
Провер.	Ленточников	
Разраб.	Голович	

ТП 262-21-37 КС1

Универсальное административное здание (в конструкциях ИИ-04) на 600 сотрудников

Вариант проекта со стоянкой на 36 легковых автомобилей.

Стадия	Лист	Листов
Р	КС1-7	

Монолитные железобетонные фундаменты ФМ-1; ФМ-2; ФМ-3.

ЦНИИЭП зрелищных зданий и спортивных сооружений им. Б.С. Мезенцева

Формат 22

Типовой проект 262-21-37 Альбом XI

ФМВ-1 (фасад)

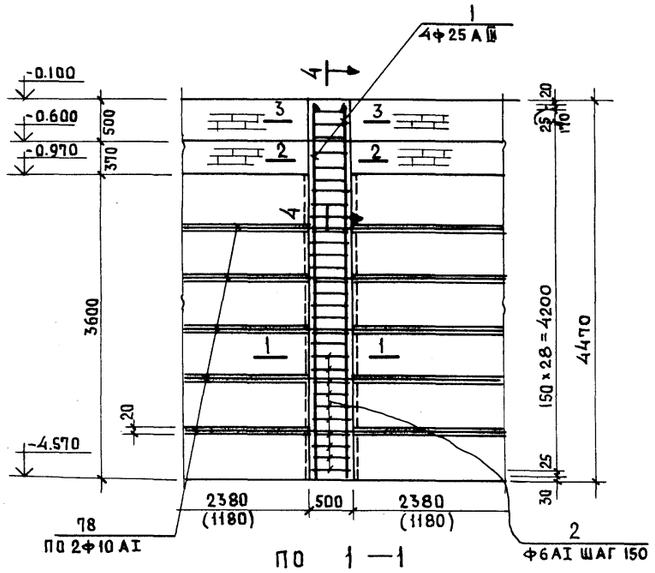

по 1—1

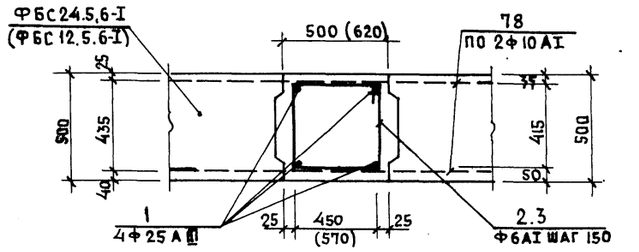

по 2—2

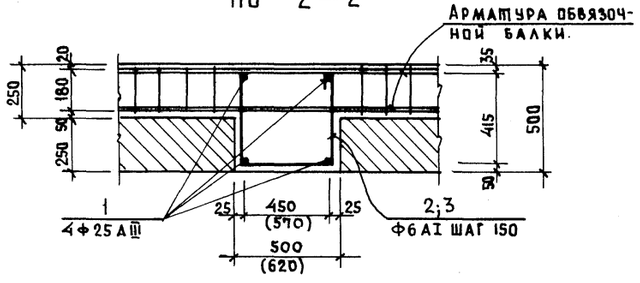

по 3—3

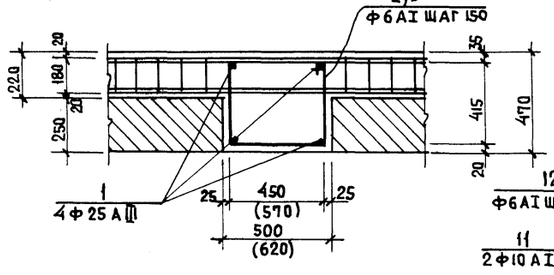

по 4—4

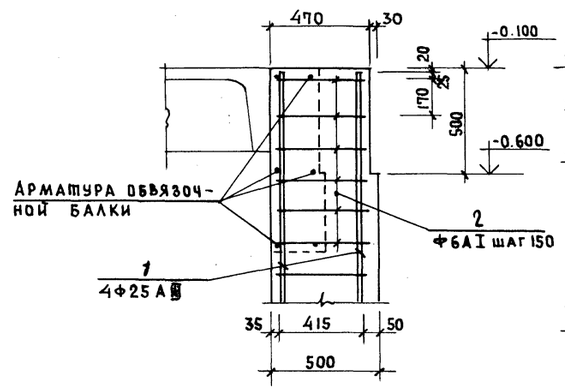

по 5—5

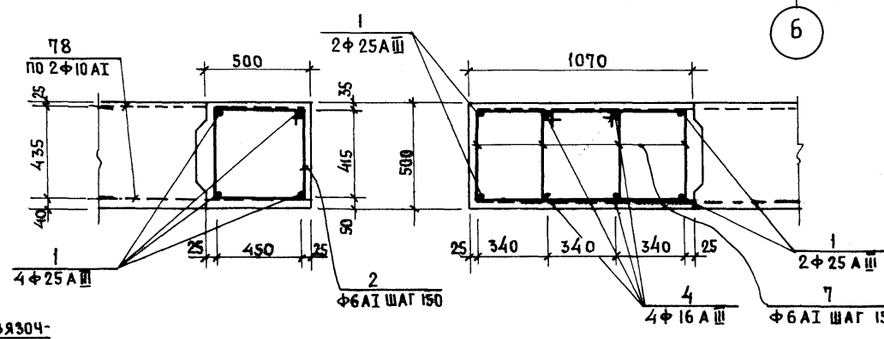

по 6—6

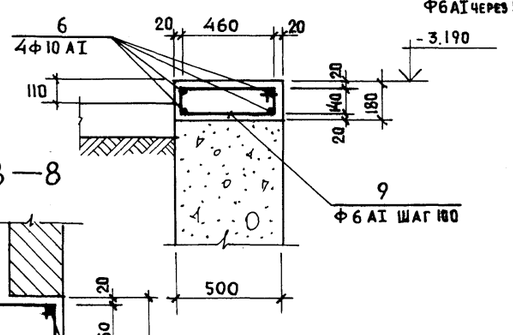

по 7—7

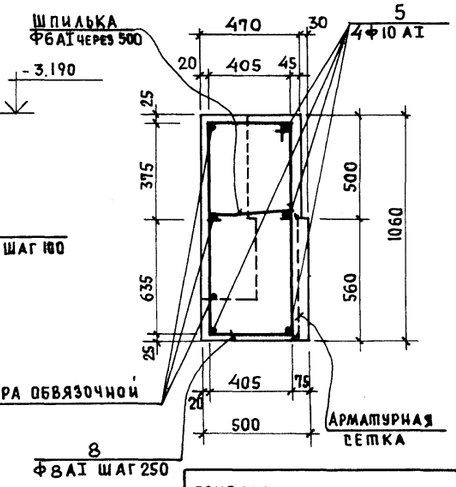

ФМВ-2 (фасад)

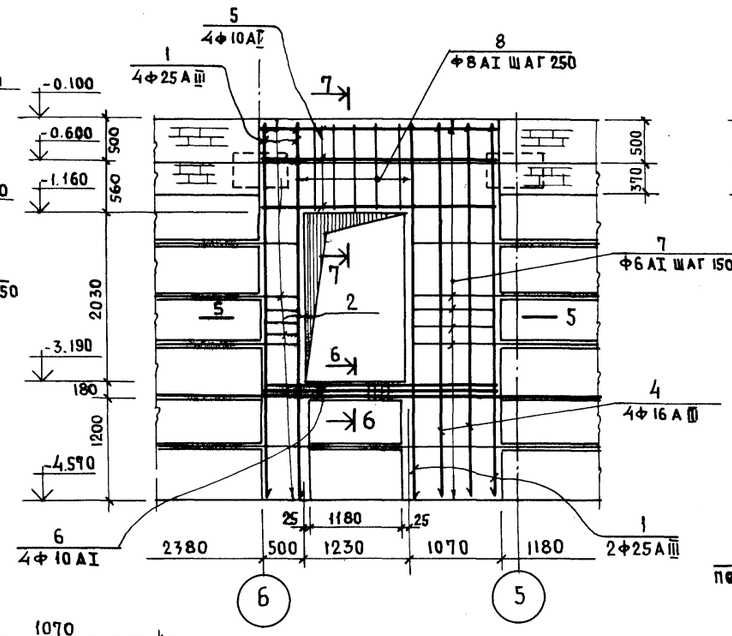

ФМВ-3 (фасад)

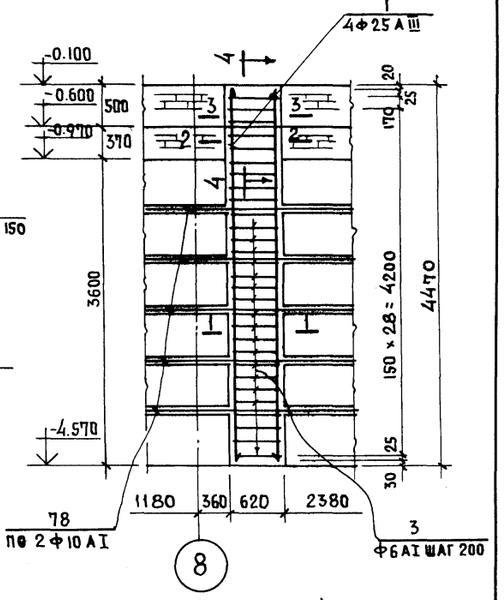

ФМВ-5 (фасад)

Примечания:

1. Расположение ФМВ-1; ФМВ-2; ФМВ-3 ФМВ-5 на плане см. на чертежах КС1-1; КС1-2.
2. Спецификацию арматуры и расход материалов см. на чертеже КС1-14; КС1-15; КС1-13.

Нач.мас.	Шестопалов		
Гл.инж.м.	Кричевский		
ГАП	Шейнфейн		
ГАП	Зарецкий		
ГИП	Ленточников		
Провер.	Ленточников		
Разраб.	Головач		

ТП 262-21-37 КС1

Универсальное административное здание (в конструкциях ИИ-04) на 600 сотрудников

Вариант, проекта со стоянкой на 36 легковых автомобилей.

Стадия	Лист	Листов
Р	КС1-8	

Монолитные железобетонные вставки ФМВ-1÷ФМВ-3; ФМВ-5 подпорных стен.

ЦНИИЭП зрелищных зданий и спортивных сооружений им. Б.С. Мезенцева

Привязан

Инв. N

Инв. N подл. | Подпись и дата | Взам. инв. N

Формат 22

Типовой проект 262-21-37 Альбом XI

ФМВ-4 (фасад)

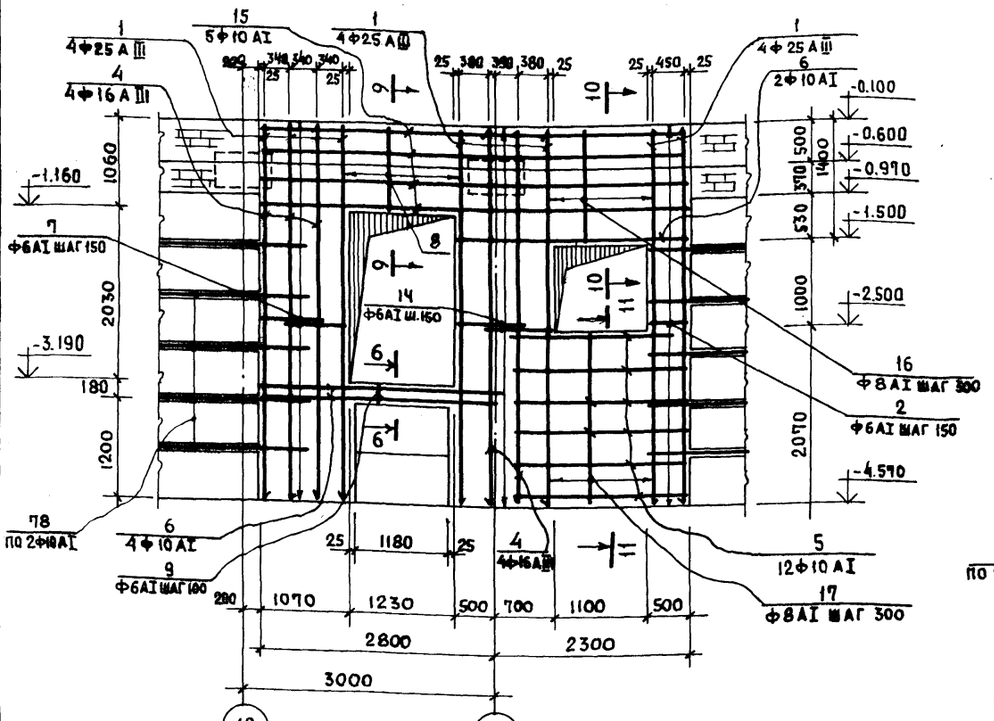

ФМВ-6т; ФМВ-6н

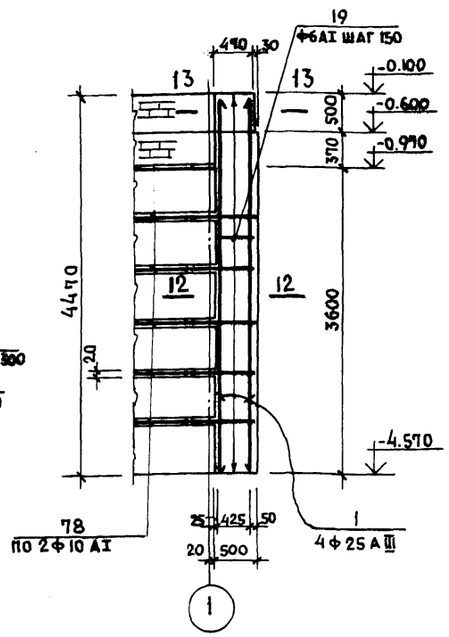

ФМВ-7 (фасад)

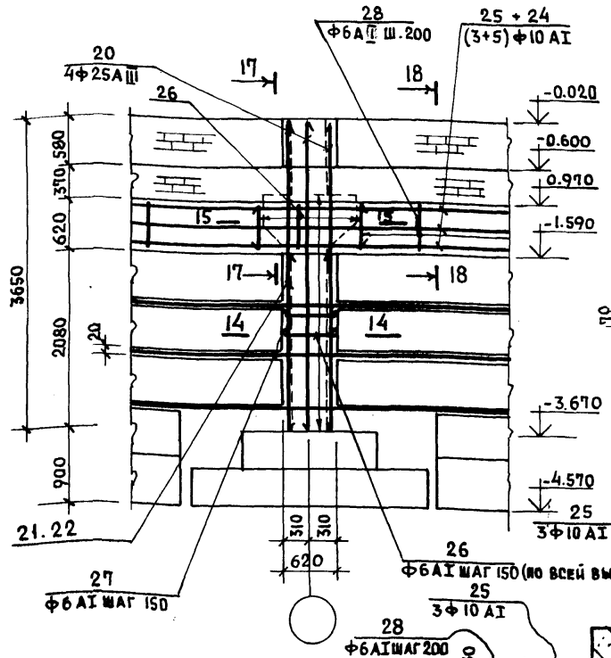

по 18–18

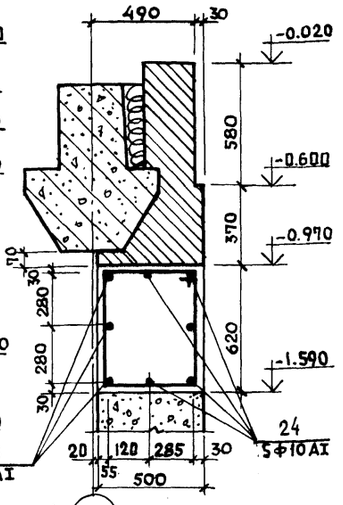

15–15

по 11–11



по 16–16

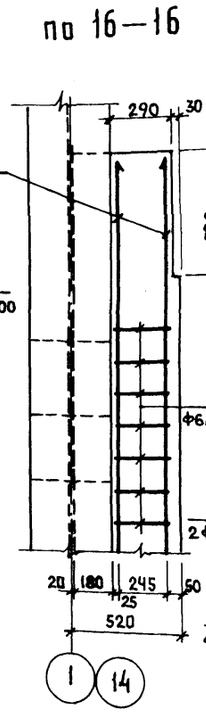

по 17–17

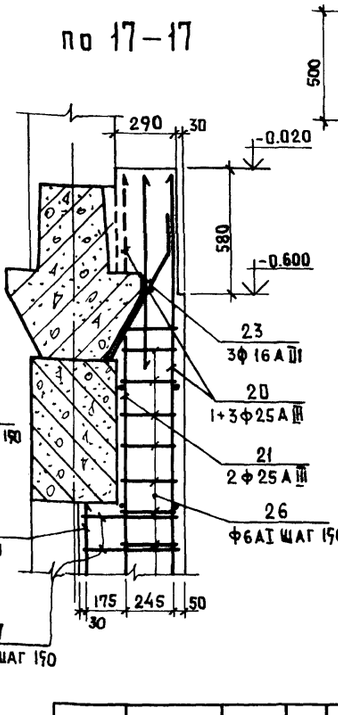

по 14–14

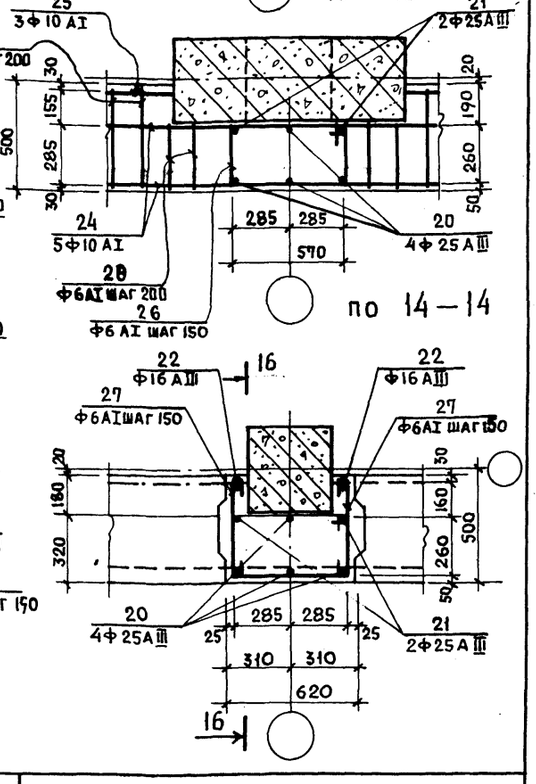

по 9–9

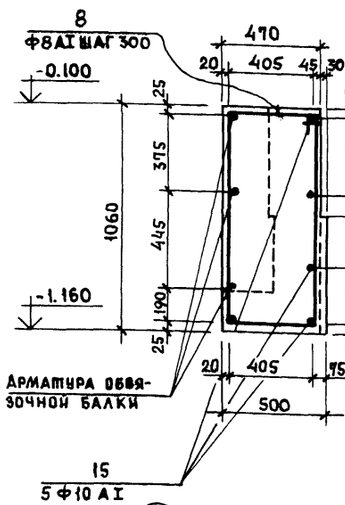

по 10–10

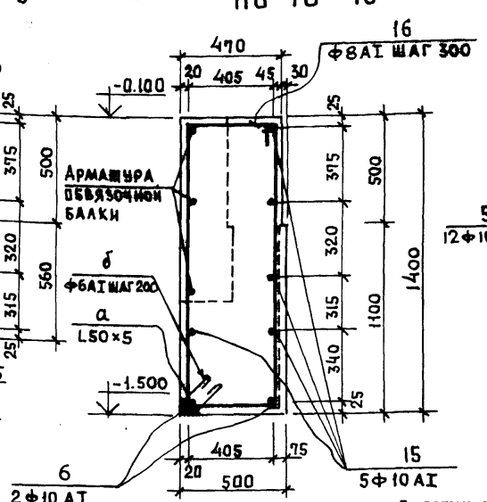

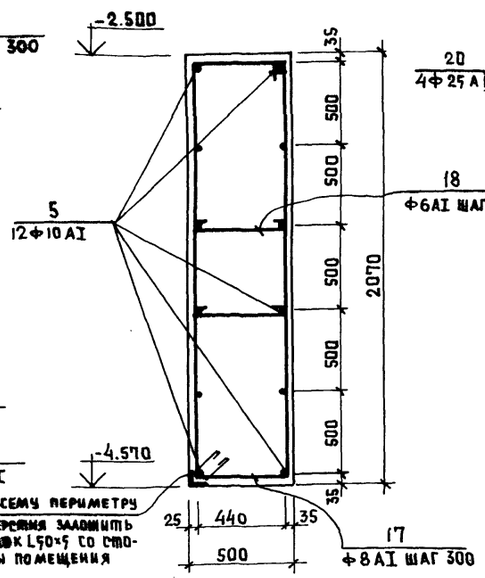

по 12–12

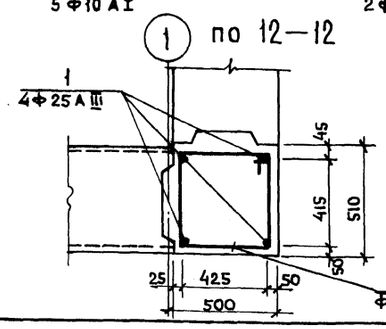

по 13–13

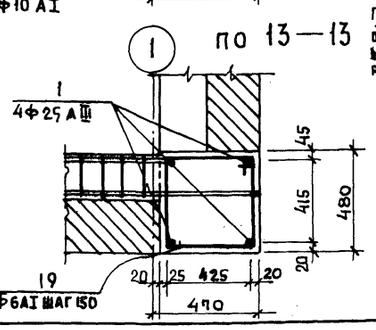

Примечания:

1. Расположение ФМВ-4; ФМВ-6т.; ФМВ-6н ФМВ-7 на плане см. на чертежах КС1-1 КС1-2
2. Спецификацию арматуры и расход материалов см. на чертеже КС1-13; КС1-14;

Нач.мас.	Шестопалов		
Гл.инж.м.	Кричевский		
ГАП	Шейнфейн		
ГАП	Зарецкий		
ГИП	Ленточников		
Провер.	Ленточников		
Разраб.	Голович		

Привязан

Инв. N

Инв. N подл. | Подпись и дата | Взам. инв. N

ТП 262-21-37 КС1

Универсальное административное здание (в конструкциях ИИ-04) на 600 сотрудников

Вариант проекта со стоянкой на 36 легковых автомобилей

Стадия	Лист	Листов
Р	КС1-3	

Монолитные железобетонные вставки ФМВ-4; ФМВ-6; ФМВ-6н; ФМВ-7 подпорных стен.

ЦНИИЭП зрелищных зданий и спортивных сооружений им. Б.С. Мезенцева

Формат 22

ФМВ – 8 (фасад)

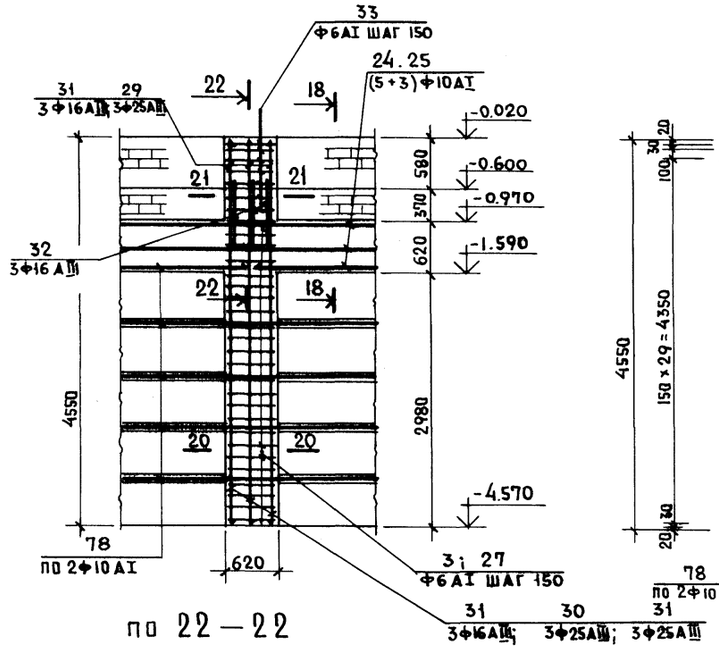

по 22 – 22

ФМВ – 9 (фасад)

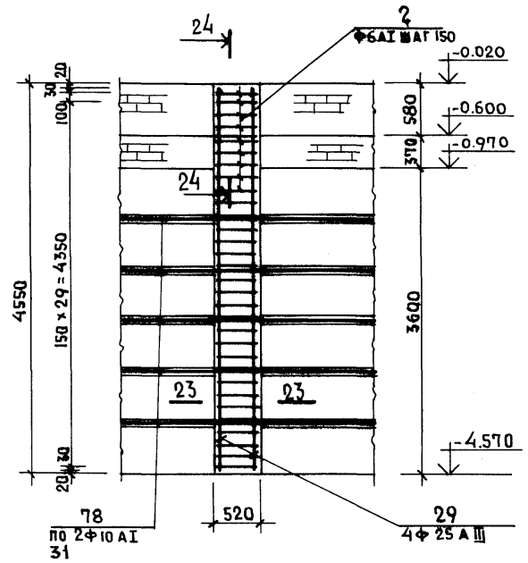

по 23 – 23

ФМВ-10т; ФМВ-10н (фасад)

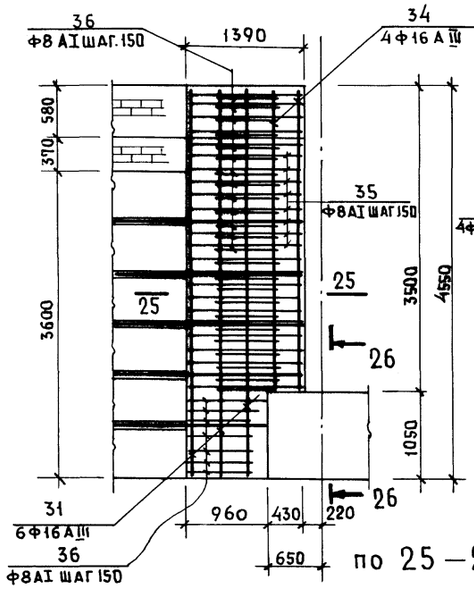

по 25 – 25

ФМВ-12 (фасад)

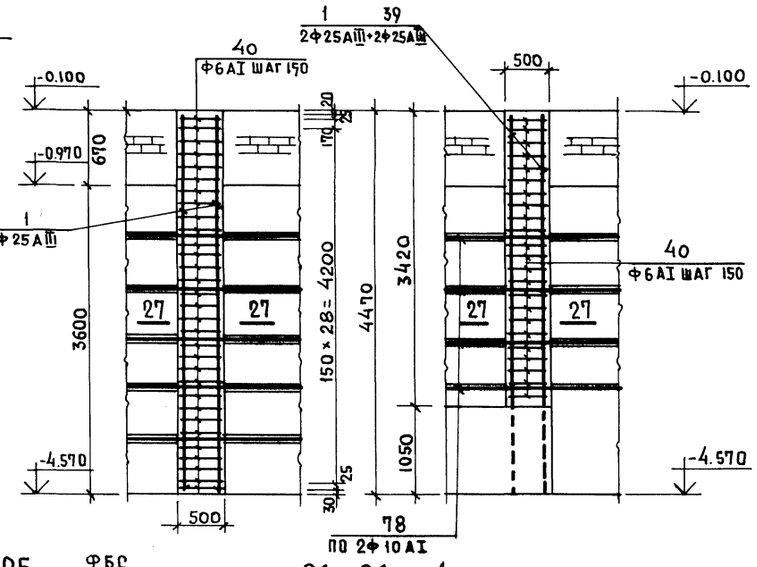

по 26 – 26

ФМВ-11 (фасад)

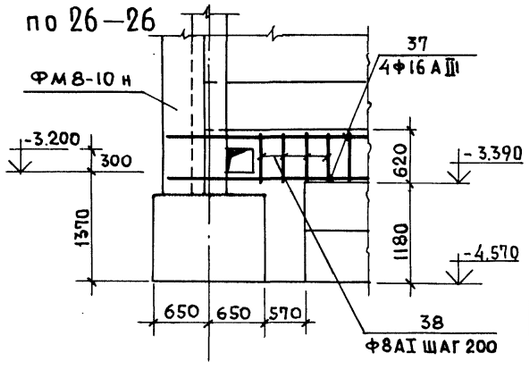

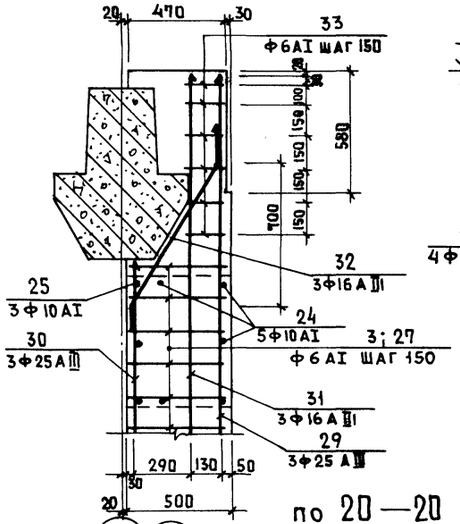

по 24 – 24

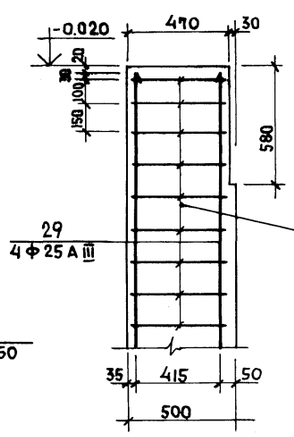

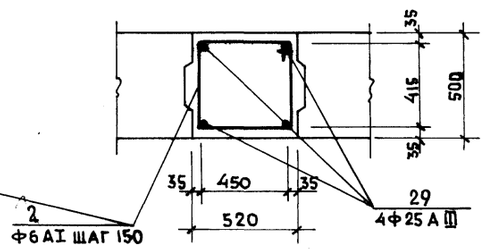

по 21 – 21

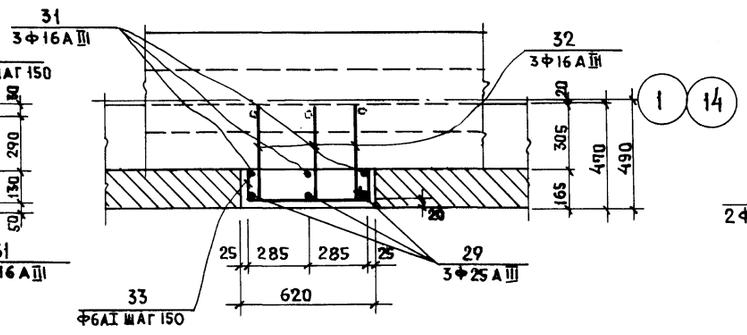

по 20 – 20

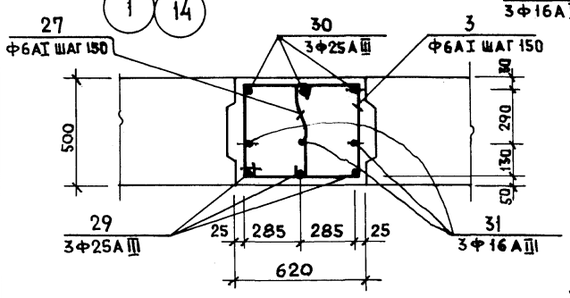

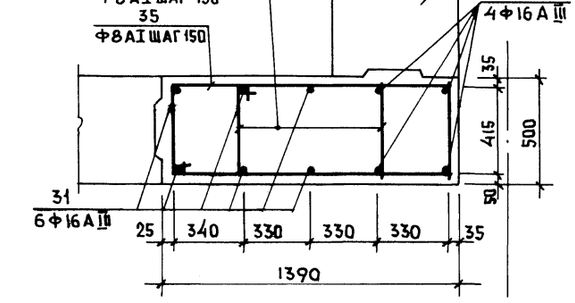

по 27 – 27

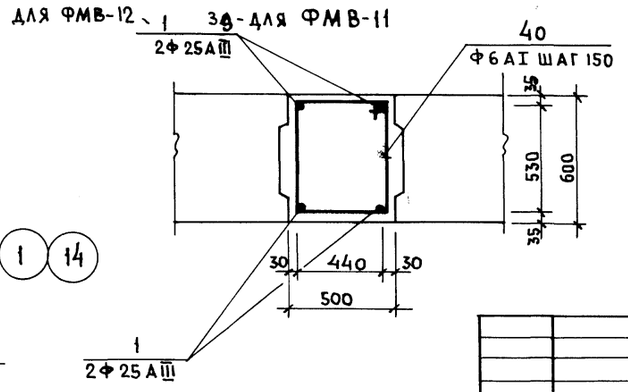

Примечания:

1. Расположение ФМВ-8 ÷ ФМВ-12 на плане см. на чертежах КС1-1; КС1-2
2. Спецификацию арматуры и расход материалов на ФМВ-8 ÷ ФМВ-12 см. на чертеже КС1-13 КС1-14; КС1-15

Нач.мас.	Шестопалов		
Гл.инж.м.	Кричевский		
ГАП	Шейнфейн		
ГАП	Зарецкий		
ГИП	Ленточников		
Проверил	Ленточников		
Разраб.	Голович		

Привязан

Инв. N

ТП 262-21-37 КС1

Универсальное административное здание (в конструкциях ИИ-04) на 600 сотрудников

Вариант проекта со стоянкой на 36 легковых автомобилей

Монолитные железобетонные вставки ФМВ-8÷ФМВ-12 подпорных стен.

Стадия	Лист	Листов
Р	КС1-10	

ЦНИИЭП зрелищных зданий и спортивных сооружений им. Б.С. Мезенцева

Инв. N подл. | Подпись и дата | Взам. инв. N

Формат 22

ФМВ-13 (фасад)

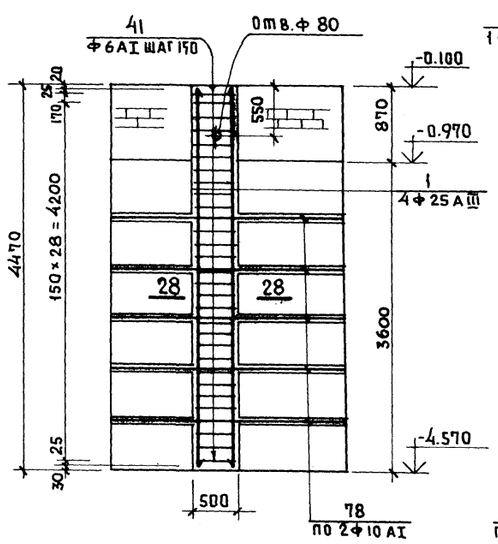

ФМВ-14 (фасад)

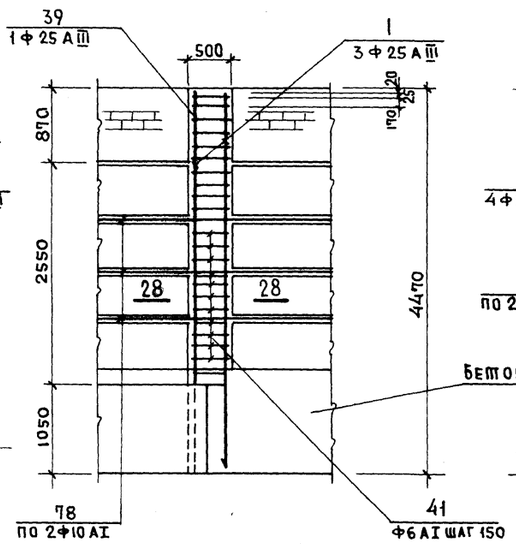

ФМВ-17т; ФМВ-17н (фасад)

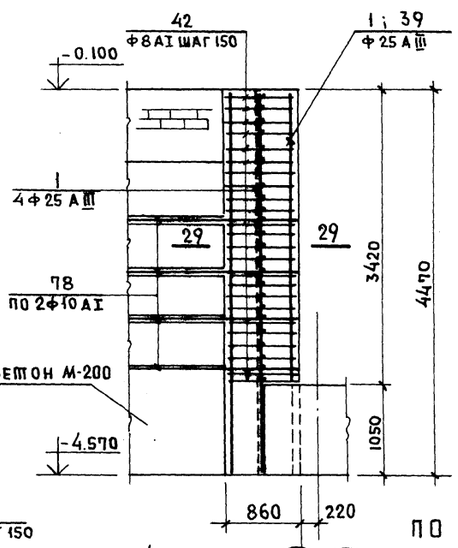

ФМВ-16т; ФМВ-16н (фасад)

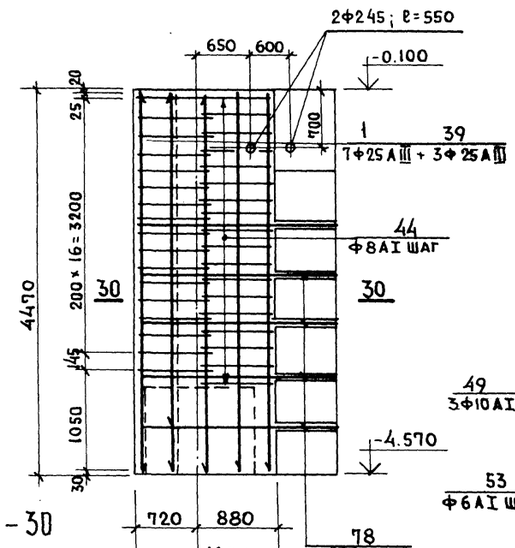

по 31 — 31

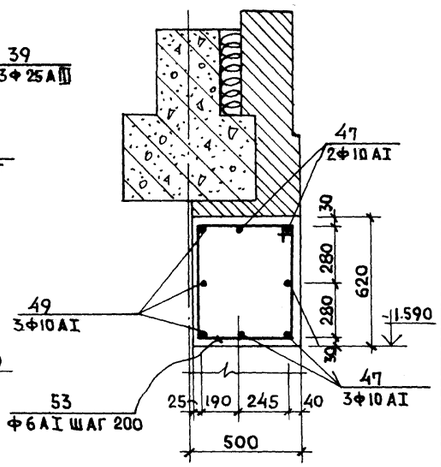

по 28 — 28

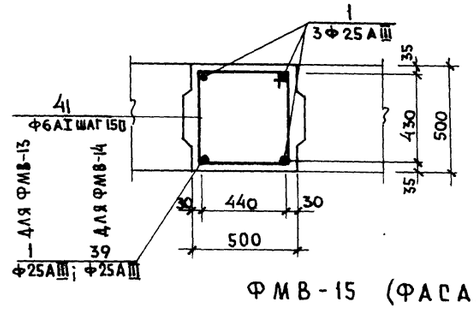

по 29 — 29

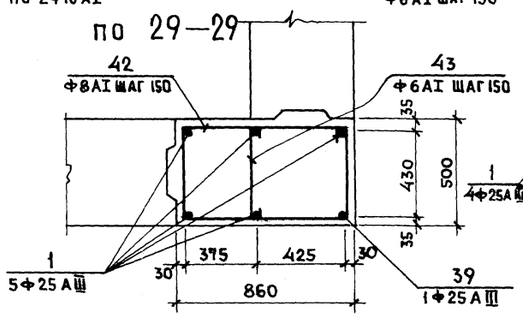

по 30 — 30

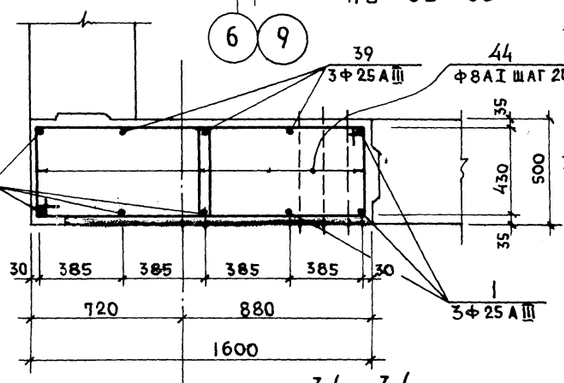

по 32 — 32

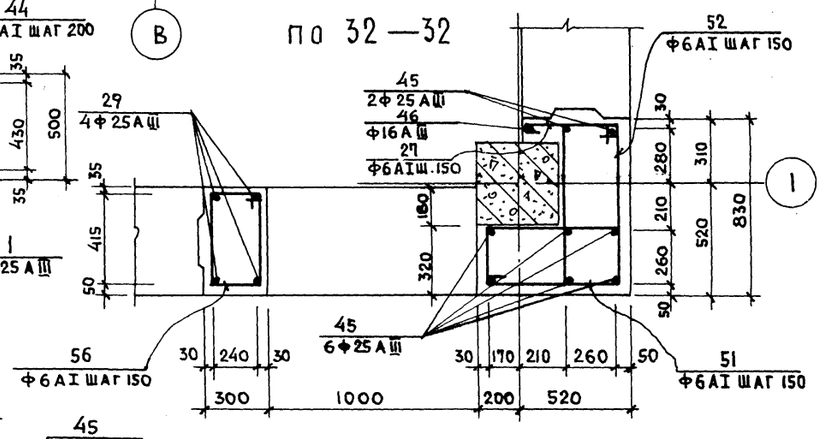

ФМВ-15 (фасад)

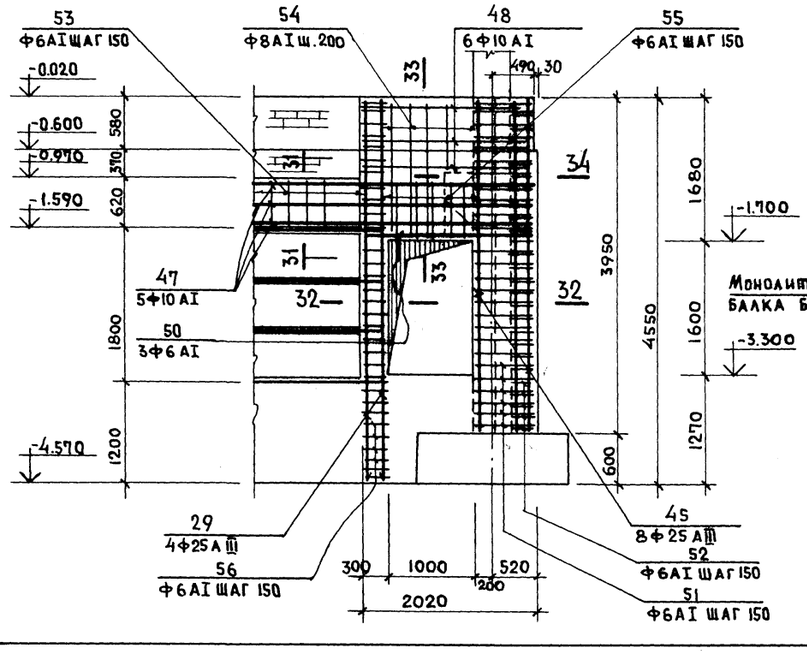

по 33 — 33

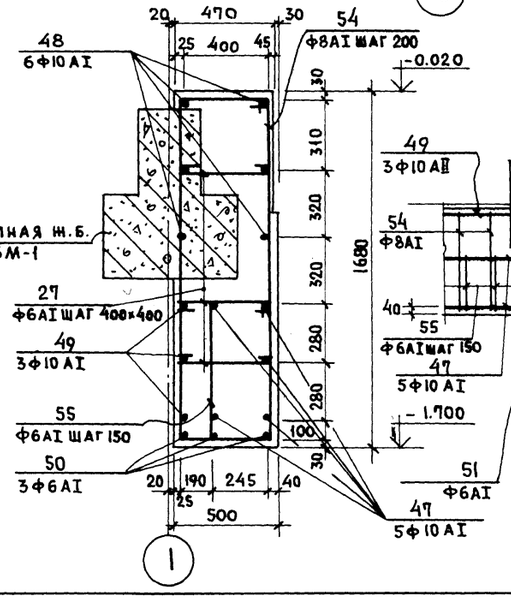

по 34 — 34

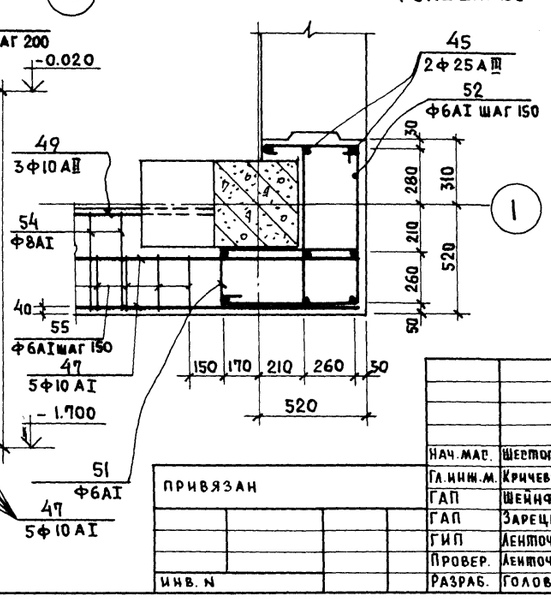

Примечания:

1. Расположение ФМВ-13÷ФМВ-17т; ФМВ-17н на плане см. на чертежах КС1-1; КС1-2.
2. Спецификацию арматуры на ФМВ-13÷ФМВ-17т; ФМВ-17н см. на чертеже КС1-15.

Нач.мас.	Шестопалов	
Гл.инж.м.	Кричевский	
ГАП	Шейнфейн	
ГАП	Зарецкий	
ГИП	Аенточников	
Провер.	Аенточников	
Разраб.	Голович	

Привязан

Инв. N

ТП 262-21-37 КС1

Универсальное административное здание (в конструкциях НИ-04) на 600 сотрудников

Вариант проекта со стоянкой на 76 легковых автомобилей

стадия	лист	листов
Р	КС1-11	

Монолитные железобетонные вставки ФМВ-13÷ФМВ-17т; ФМВ-17н.

ЦНИЭП зрелищных зданий и спортивных сооружений им. Б.С. Мезенцева

Инв.N подл. | Подпись и дата | Взам.инв.N

Формат 22

Типовой проект 262-21-37 Альбом XI

ФМВ-20 (ФАСАД)

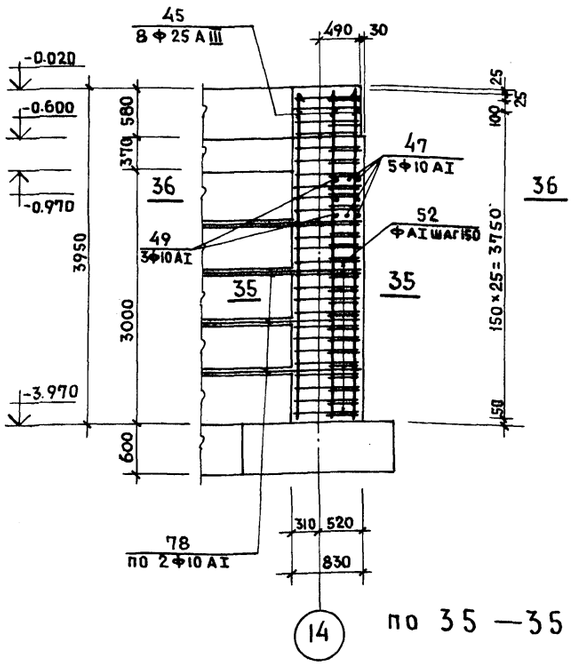

по 35—35

ФМВ-21 - (ВИД ПО В-В)

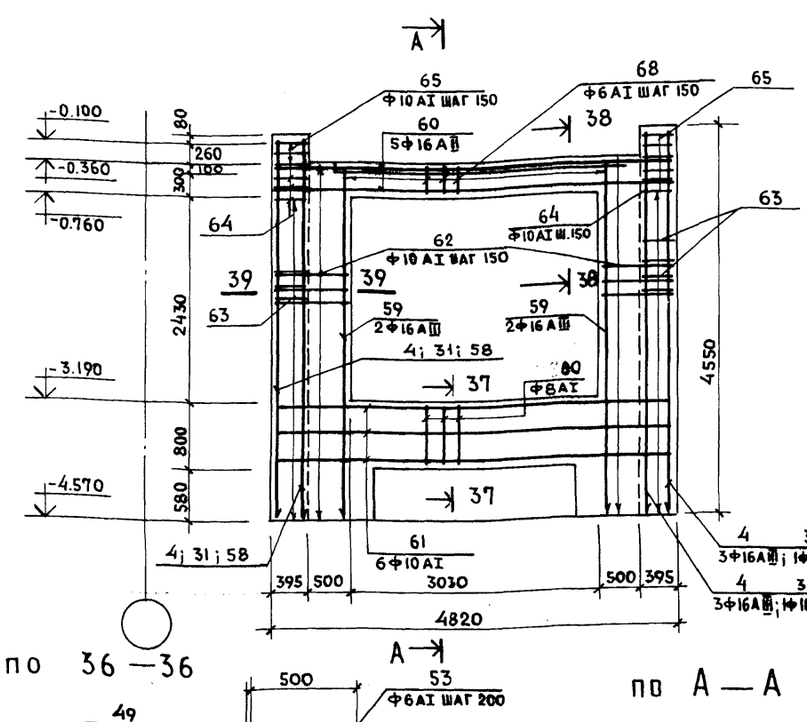

по 36—36

ФМВ-21 (ВИД ПО Б-Б)

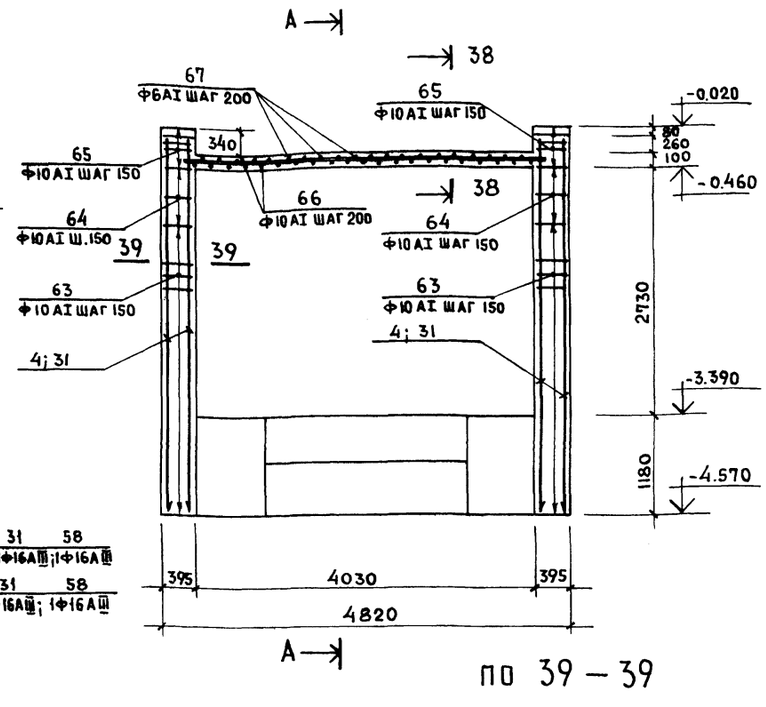

по А—А

по 39—39

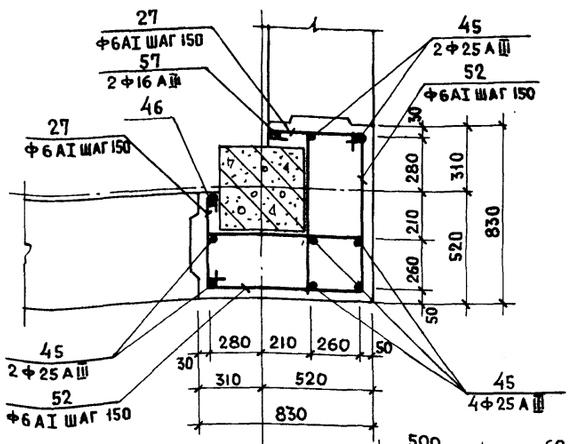

по 37—37

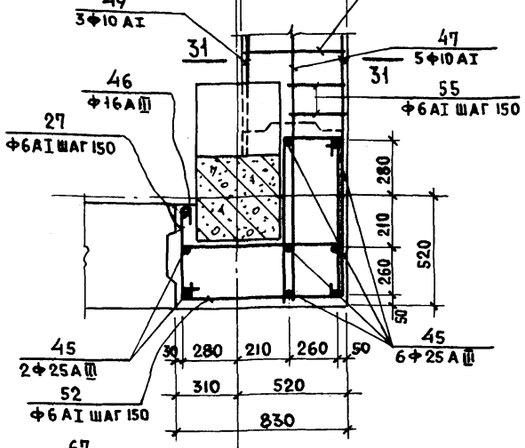

по 38—38

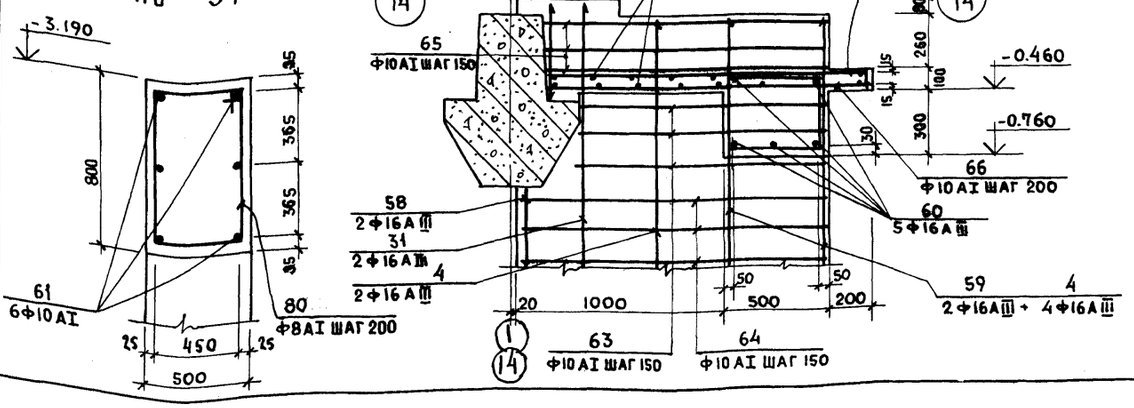

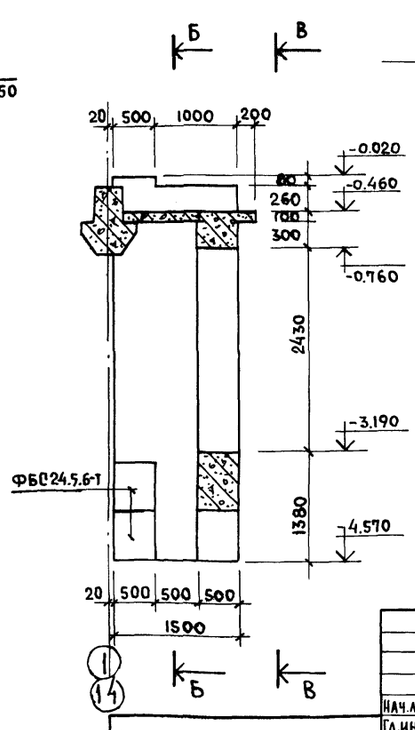

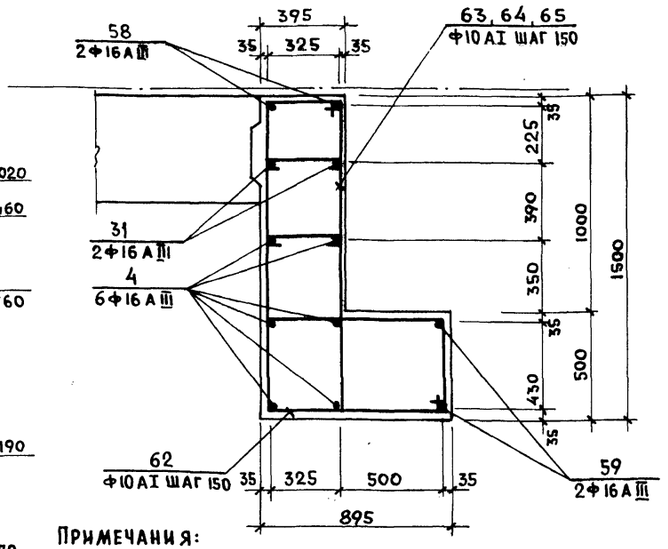

Примечания:

1. Расположение ФМВ-20; ФМВ-21 на плане см. черт. КС1-1; КС1-2.
2. Спецификацию арматуры на ФМВ-20; ФМВ-21 см. на черт. КС1-15.

Привязан

Инв. N

Нач. маст.	Шестопалов	
Гл. инж. м.	Кричевский	
ГАП	Шейнфейн	
ГАП	Зарецкий	
ГИП	Ленточников	
Провер.	Ленточников	
Разраб.	Голович	

ТП 262-21-37 КС1

Универсальное административное здание (в конструкциях ИИ-04) на 600 сотрудников

Вариант проекта со стоянкой на 36 легковых автомобилей.

Стадия	Лист	Листов
Р	КС1-12	

Монолитные железобетонные вставки ФМВ-20; ФМВ-21

ЦНИИЭП зрелищных зданий и спортивных сооружений им. Б.С. Мезенцева

Инв. N подл. | Подпись и дата | Взам. инв. N

Формат 22

Типовой проект 252-21-37 Альбом XI

ФМВ-18 (фасад)

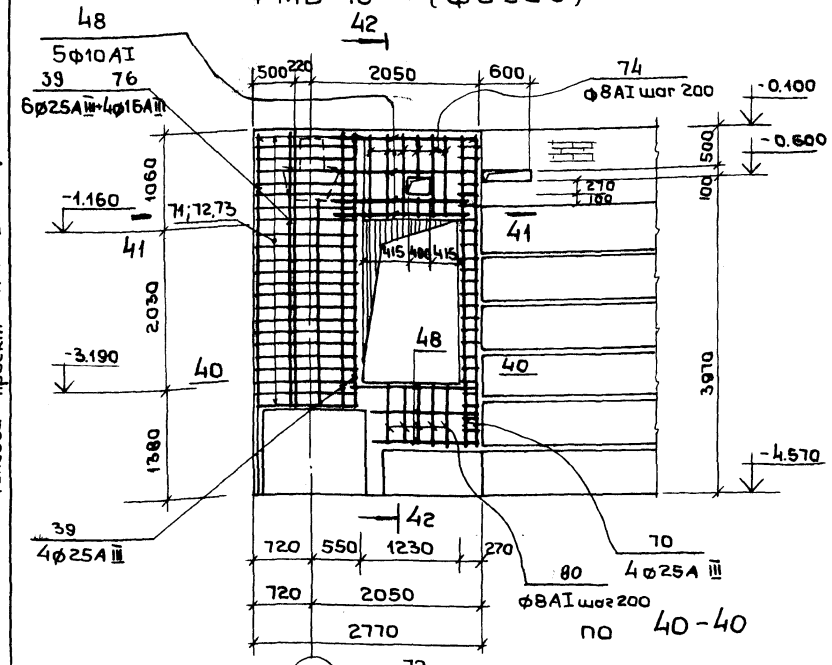

ФМВ-19 (фасад)

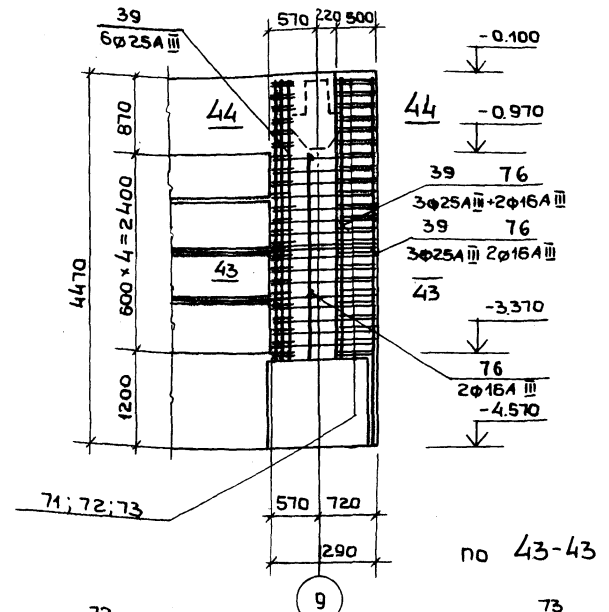

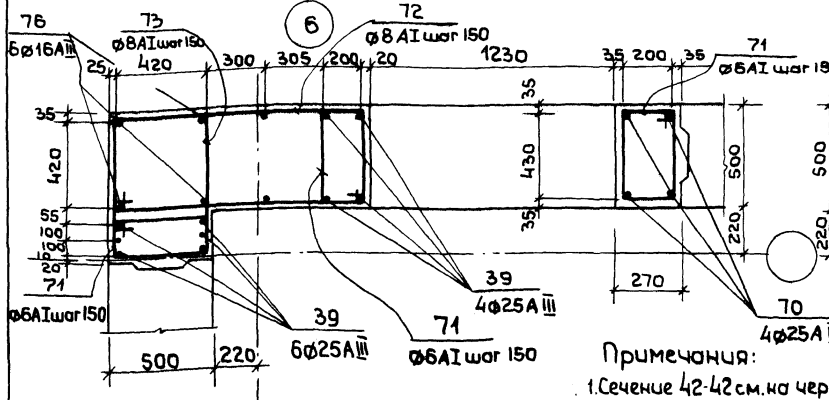

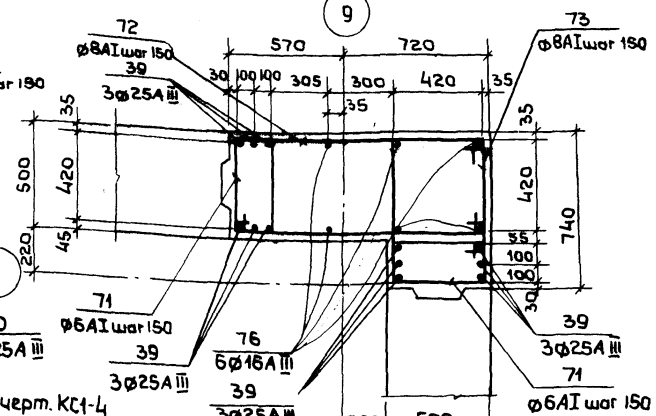

Примечания:

1. Сечение 42-42 см. на черт. КС1-4
2. Выборка стали составлена к черт. КС1-14; КС1-15;
3. Расположение ФМВ-18; ФМВ-19 см. на черт. КС1-1; КС1-2;
4. Спецификация арматуры дана на черт. КС1-15;

по 41-41

по 44-44

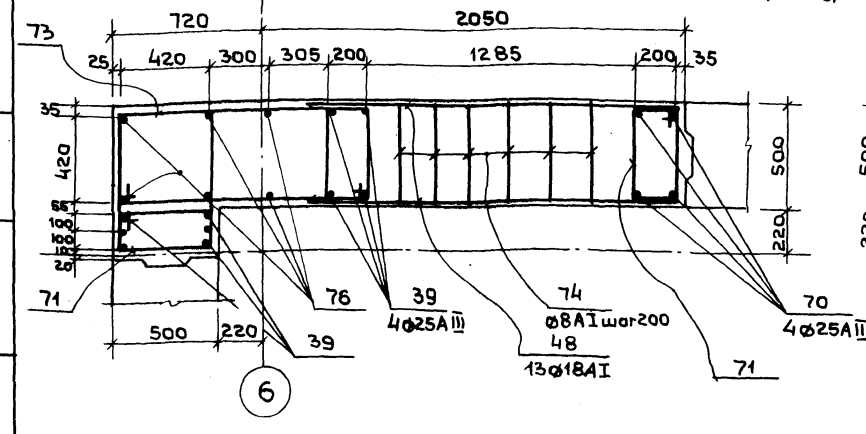

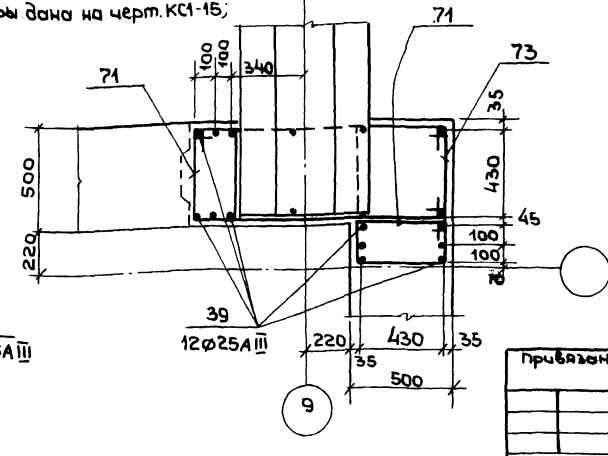

Выборка стали на 1 элемент, кгс

Марка	Арматурные изделия (в кгс)										Итого
	Сталь класса AI ГОСТ 5781-75			Сталь класса A III ГОСТ 5781-75				трубы стальные бесшовные горячекатаные ГОСТ 8732-70			
	ф6	ф8	ф10	ф16		ф25		ф133/4	ф245/11	L50×5	кгс
ФМВ-1	12.0					68.0					80.0
ФМВ-2	45,9	5,6	10,0	28.0		136.0					225,5
ФМВ-3	15,0					68.0					83.0
ФМВ-4	85,1	20,8	33,4	56.0		204.0				16.0	415.3
ФМВ-5	30,4		10,8			136.0					177,2
ФМВ-6т	12.0					68.0					80.0
ФМВ-6н	12.0					68.0					80,0
ФМВ-7	21.8		29,5	11,1		74.8					137,2
ФМВ-8	16,8			26,1		93,6					136,5
ФМВ-9	12,4					69,2					81,6
ФМВ-10т		78,9		82,6							161,5
ФМВ-10н		78,9		82,6							161,5
ФМВ-11	11,5					59,6					71,1
ФМВ-12	15,0					68,0					83.0
ФМВ-13	12.0					68.0					80.0
ФМВ-14	9,2					63.9					73.1
ФМВ-15	44,9	9,6	24,4	6,2		189,2					274.3
ФМВ-16т		36,0				157.7					193,7
ФМВ-16н		36.0				157.7					193,7
ФМВ-17т	2.3	25,3				97.9					125,5
ФМВ-17н	2.3	25,3				97.9					125,5
ФМВ-18	28,5	59,8	14,3	55,2		188,2					346.0
ФМВ-19	13.8	46.0		55.0		155.0					269.8
ФМВ-20	40,7		16.6	10.0		120.0					187.3
ФМВ-21	39,9	16,0	288,7	198,4							543,0
ФМВ-22	9.0					68.0					77.0
арматура в швах между фунд. блоками			1600,0								1600,0
Закладные детали в стенах подвала								49.0	90.5		139,5

Привязан

Инв. №

Инв. № подл. | Подпись и дата | Взам. инв. №

Нач. маст	Шестопалов		
Гл. инж. м.	Кричевский		
ГАП	Шейнфейн		
ГАП	Зарецкий		
ГИП	Ленточников		
Провер.	Ленточников		
Разраб	Головач		

ТП 252-21-37 КС1

Универсальное административное здание (8 конструкциях ИИ-04) на 600 сотрудников

Вариант проекта со стоянкой на 36 легковых автомобилей

Стадия	Лист	Листов
Р	КС1-13	

Монолитные железобетонные вставки ФМВ-18; ФМВ-19 Выборка стали.

ЦНИИЭП зрелищных зданий и спортивных сооружений им. Е.С. Незенцева

Формат 22

Типовой проект 262-21-37 Альбом XI

Перечень элементов

Поз. обознач.	Наименование эскиз: сечение	Кол. шт.	Масса ед.кгс	Примеч.
ФМВ-1	Фундаментная монолитная вставка	18		См. на чертеже КС1-8
1.	4420 ф25А III	4	17.0	
2	415 550 450 515 ф6АI ℓ=1930	30	0,4	
	Материалы Бетон М-200 м³	1.12		
ФМВ-3	Фундаментная монолитная вставка	1		См. на чертеже КС1-8
1.	4420 ф25А III	4	17.0	
3	415 670 570 515 ф6АI ℓ=2170	30	0,5	
	Материалы Бетон М-200 м³	1.39		
ФМВ-2	Фундаментная монолитная вставка	2		См. на чертеже КС1-8
1	4420 ф25А III	8	17.0	
2	см. ФМВ-1 ф6АI	30	0.4	
4	4420 ф16А III	4	7.0	
5	2200 ф10АI; ℓ=2350	4	1.4	
6	1750 ф10АI; ℓ=1900	4	1.1	
7	415 790 690 515 ф6АI ℓ=2410	60	0,5	
8	1010 490 405 1100 ф8АI ℓ=2005	7	0.8	
9	140 550 460 230 ф6АI ℓ=1380	13	0.3	
	Материалы Бетон М-200 м³	5.03		
ФМВ-6т	Фундаментная монолитная вставка	1		См. на чертеже КС1-9
ФМВ-6н		1		
1.	4420 ф25А III	4	17.0	
19	415 525 425 515 ф6АI ℓ=1880	30	0,4	
	Материалы Бетон М-200 м³	1.12		

Поз. обознач.	Наименование эскиз. сечение	Кол. шт.	Масса ед.кгс	Примеч.
ФМВ-4	Фундаментная монолитная вставка	1		См. на чертеже КС1-9
1	4420 ф25А III	12	17.0	
4	4420 ф16А III	8	7.0	
2	415 550 450 515 ф6АI ℓ=1930	30	0,4	
5	2200 ф10АI	12	1,4	
6	1750 ф10АI	6	1,1	
7	415 790 690 515 ф6АI ℓ=2410	60	0,5	
8	1010 490 405 1100 ф8АI ℓ=2005	6	0.8	
9	140 550 460 230 ф6АI ℓ=1380	13	0,3	
14	415 880 780 515 ф6АI ℓ=2590	60	0.8	
15	5000 ф10АI; ℓ=5150	5	2.0	
16	1350 490 405 1440 ф8АI ℓ=3685	4	1,5	
17	2000 530 440 2100 ф8АI ℓ=5070	5	2.0	
18	450 ф6АI; ℓ=600	10	0.1	
а	L 50×5, ℓ=4250		16.0	
б	50 200 200 ф6АI; ℓ=650	22	0.1	
	Материалы Бетон М-200 м³	9.60		
ФМВ-5	Фундаментная монолитная вставка	1		См. на чертеже КС1-8
1	4420 ф25А III	8	17.0	
2	См. ФМВ-1 ф6АI	60	0,4	
10	3000 ф10АI; ℓ=3150	4	1,9	
11	2400 ф10АI; ℓ=2550	2	1,6	
12	580 550 460 690 ф6АI; ℓ=2280	11	0,5	
13	265 550 460 345 ф6АI ℓ=1620	3	0,3	
	Материалы: Бетон М-200 м³	3.00		

Поз. обознач.	Наименование эскиз. сечение	Кол. шт.	Масса кгс	Примеч.
ФМВ-7	Фундаментная монолитная вставка	10		См. на чертеже КС1-9
20	3600 ф25А III	4	13.8	
21	2550 ф25А III	2	9.8	
22	2250 ф16А III	2	3,6	
23	200 530 310 ф16А III ℓ=810	3	1,3	
24	6000 ф10АI; ℓ=6150	5	3,8	
25	от 5350 до 5600 ф10АI ℓ=5625	3	3,5	
26	260 660 570 360 ф6АI ℓ=1850	18	0,4	
27	420 ф6АI; ℓ=570	36	0,1	
28	560 505 405 650 ф6АI ℓ=2120	22	0.5	
	Материалы Бетон М-200 м³	3.01		
Сеч. 19-19 79	1160 505 405 1260 ф8АI	45	1,3	См. на черт. КС1-6
ФМВ-8	Фундаментная монолитная вставка	4		См. на чертеже КС1-10
3	415 670 570 515 ф6АI ℓ=2170	24	0,5	
29	4510 ф25А III	3	17,3	
30	3620 ф25А III	3	13,9	
31	4510 ф16А III	3	7,1	
32	100 100 100 410 ф16А III ℓ=1000	3	1,6	
33	140 670 570 240 ф6АI ℓ=1620	6	0,4	
27	420 ф6АI; ℓ=570	24	0,1	
	Материалы Бетон М-200 м³	1.41		

Поз. обознач.	Наименование эскиз. Сечение	Кол. шт.	Масса кгс	Примеч.
ФМВ-9	Фундаментная монолитная вставка	2		См. на чертеже КС1-10
2	415 550 450 515 ф6АI ℓ=1930	31	0,4	
29	4510 ф25А III	4	17.3	
	Материалы Бетон М-200 м³	1.18		
ФМВ-10т	Фундаментная монолитная вставка	1		См. на чертеже КС1-10
ФМВ-10н		1		
31	4510 ф16А III	6	7,1	
34	3410 ф16А III	4	5,4	
35	415 1430 1330 515 ф8АI ℓ=3690	24	1,5	
36	415 775 675 515 ф8АI ℓ=2380	31	0.9	
37	2900 ф16А III	4	4.6	
38	560 540 540 660 ф8АI ℓ=2400	15	1.0	
	Материалы Бетон М-200 м³	3.16		
ФМВ-11	Фундаментная монолитная вставка	2		См. на чертеже КС1-10
1	4420 ф25А III	2	16.9	
39	3370 ф25А III	2	12.9	
40	530 540 440 630 ф6АI ℓ=2140	23	0,5	
	Материалы Бетон М-200	1.03		

Нач. маст.	Шестополов	
Гл. инж. м.	Кричевский	
ГАП	Шейнфейн	
ГАП	Зарецкий	
ГИП	Ленточников	
Проверил	Ленточников	
Разраб.	Голович	

Привязан

Инв. N

ТП 262-21-37 КС1

Универсальное административное здание (в конструкциях ИИ-04) на 600 сотрудников

Вариант проекта со стоянкой на 36 легковых автомобилей

Стадия	Лист	Листов
Р	КС1-14	

Монолитные железобетонные вставки. Перечень элементов на ФМВ-1 ÷ ФМВ-11

ЦНИЭП зрелищных зданий и спортивных сооружений им. Б.С. Мезенцева

Инв. N подл. | Подпись и дата | Взам. инв. N

Формат 22

Типовой проект 252-21-37 Альбом XI

Перечень элементов

Поз. Обознач	Наименование эскиз, сечение	Кол. шт.	Масса ед.кгс	Примеч
ФМВ-12	Фундаментная монолитная вставка	2		См. чертеж КС1-10
1.	4420 Ф25А III	4	17.0	
40	530 540 440 630 Ф6АI ℓ=2140	30	0,5	
	Материалы Бетон М-200 м3	1.34		
ФМВ-13	Фундаментная монолитная вставка	16		См. чертеж КС1-11
1	4420 Ф25А III	4	17.0	
41	430 540 440 530 Ф6АI ℓ=1940	30	0.4	
	Материалы Бетон М-200 м3	12		
ФМВ-14	Фундаментная монолитная вставка	4		КС1-11
1	4420 Ф25А III	3	17.0	
39	3370 Ф25А III	1	12,9	
41	430 540 440 530 Ф6АI ℓ=1940	23	0,4	
	Материалы Бетон М-200 м3	0.86		См. чертеж
ФМВ-16т	Фундаментная монолитная вставка	1		См. чертеж КС1-11
ФМВ-16м		1		
1	4420 Ф25А III	7	17.0	
39	3370 Ф25А III	3	12.9	
44	430 885 785 530 Ф8АI ℓ=2630	36	1.0	
	Материалы Бетон М-200 м3	3.60		
ФМВ-22	Фундаментная монолитная вставка	1		См. чертеж КС1-4
1	4420 Ф25А III	4	17.0	
77	430 360 250 530 Ф6АI ℓ=1560	30	0,3	
	Материалы Бетон М-200 м3	0.68		

Поз. Обознач	Наименование эскиз, сечение	Кол. шт.	Масса ед.кгс	Примеч
ФМВ-15	Фундаментная монолитная вставка	1		См. чертеж КС1-11
27	420 Ф6АI; ℓ=510	38	0,1	
29	4510 Ф25А III	4	17,3	
45	3920 Ф25А III	8	15.0	
46	3920 Ф16А III	1	6,2	
47	3500 Ф10АI ℓ=3650	5	2,3	
48	1050 Ф10АI ℓ=2100	6	1,3	
49	от 2800 до 2450 Ф10АI ℓср=2775	3	1,7	
50	1980 Ф6АI ℓ=2150	3	0,4	
51	260 740 640 360 Ф6АI ℓ=2000	27	0,4	
52	260 850 780 360 Ф6АI ℓ=2220	27	0,5	
53	560 535 435 660 Ф6АI ℓ=2190	6	0,5	
54	1620 500 436 1100 Ф8АI ℓ=4155	6	1,6	
55	670 545 245 770 Ф6АI ℓ=2030	7	0,5	
56	415 340 240 515 Ф6АI ℓ=1510	31	0,3	
	Материалы Бетон М-200 м3	3,75		
ФМВ-17т	Фундаментная монолитная вставка	1		См. чертеж КС1-11
ФМВ-17м		1		
1	4420 Ф25А III	5	17.0	
39	3370 Ф25А III	1	12.9	
42	430 900 800 530 Ф8АI ℓ=2660	23	1.1	
43	450 Ф6АI; ℓ=600	23	0,1	
	Материалы Бетон М-200 м3	3,42		
78	Ф10АI		1600.0	

Поз. обознач	Наименование эскиз, сечение	Кол. шт.	Масса ед.кгс	Примеч
ФМВ-20	Фундаментная монолитная вставка	1		См. чертеж КС1-12
45	3920 Ф25А III	8	15.0	
46	3920 Ф16А III	1	6,2	
47	3500 Ф10АI; ℓ=3650	5	2,3	
49	от 2800 до 2450 Ф10АI; ℓ=2775	3	1,7	
52	260 850 780 360 Ф6АI ℓ=2220	54	0,5	
53	560 535 435 660 Ф6АI ℓ=2190	15	0,5	
55	670 545 245 770 Ф6АI ℓ=2030	3	0,5	
27	420 Ф6АI, ℓ=570	47	0,1	
57	2400 Ф16А III	1	3,8	
	Материалы Бетон М-200 м3	2.32		
ФМВ-18	Фундаментная монолитная вставка	1		См. чертеж КС1-13
39	3370 Ф25А III	10	12,9	
80	730 555 455 830 Ф8АI ℓ=2570	6	1.0	
48	1950 Ф10АI; ℓ=2100	11	1,3	
70	3850 Ф25А III	4	14,8	
71	200 520 420 300 Ф6АI ℓ=1440	82	0,3	
72	420 1325 1225 520 Ф8АI ℓ=3490	23	1,4	
73	575 520 420 775 Ф8АI ℓ=2390	23	0,6	
74	1040 555 455 1200 Ф8АI ℓ=3220	6	1,3	
75	470 Ф6АI; ℓ=620	9	0,1	
76	от 3370 до 2470 Ф16А III	6	9,2	
	Материалы Бетон М-200 м3	5.70		

Поз. Обознач	Наименование эскиз, сечение	Кол. шт.	Масса ед.кгс	Примеч
ФМВ-21	Фундаментная монолитная вставка	2		См. чертеж КС1-12
4	4420 Ф16А III	12	7.0	
31	4510 Ф16А III	4	7,1	
58	3430 Ф16А III	4	5,4	
59	4190 Ф16А III	4	6,6	
60	4800 Ф16А III	5	7.6	
61	4800 Ф10АI; ℓ=4950	6	3,1	
62	430 925 825 530 Ф10АI ℓ=2710	60	1,7	
63	1430 1450 395 1530 Ф10АI ℓ=3850	48	2,4	
64	395 1315 1215 495 Ф10АI ℓ=3420	8	2,1	
65	395 1160 1060 495 Ф10АI ℓ=3110	6	1.9	
66	1500 Ф10АI; ℓ=1650	25	1.0	
67	85 1500 85 Ф6АI ℓ=1670	25	0,4	
68	340 480 400 420 Ф6АI ℓ=1640	32	0,4	
69	по месту 665 Ф8АI	–	17,1	
80	730 555 455 830 Ф8АI ℓ=2570	16	1.0	
	Материалы Бетон М-200 м3	9.11		
ФМВ-19	Фундаментная монолитная вставка	1		См. чертеж КС1-13
39	3370 Ф25А III	12	12.9	
71	200 520 420 300 Ф6АI ℓ=1440	46	0,3	
72	420 1325 1225 520 Ф8АI ℓ=3490	23	1,4	
73	575 520 420 775 Ф8АI ℓ=2390	23	0,6	
76	от 3370 до 2470 Ф16А III	6	9,2	
	Материалы Бетон М-200 м3	2,52		

Привязан

Инв. №

Инв. № подл. | Подпись и дата | Взам. инв. №

Нач. маст.	Шестопалов	
Гл. инж.	Крячевский	
ГАП	Шейнфейн	
ГАП	Зарецкий	
ГИП	Авточников	
Проверил	Авточников	
Разраб	Голович	

ТП 252-21-37 КС1

Универсальное административное здание (в конструкциях ИИ-04) на 600 сотрудников

Вариант проекта со стоянкой на 36 легковых автомобилей

Стадия	Лист	Листов
Р	КС1-15	

Монолитные железобетонные фундаменты. Перечень элементов на ФМВ-12÷ФМВ-22.

ЦНИИЭП зрелищных зданий и спортивных сооружений им. Б.С. Мезенцева

Формат А2

Типовой проект 262-21-37 Альбом XI

Разрез по осям 6,7,8,9.

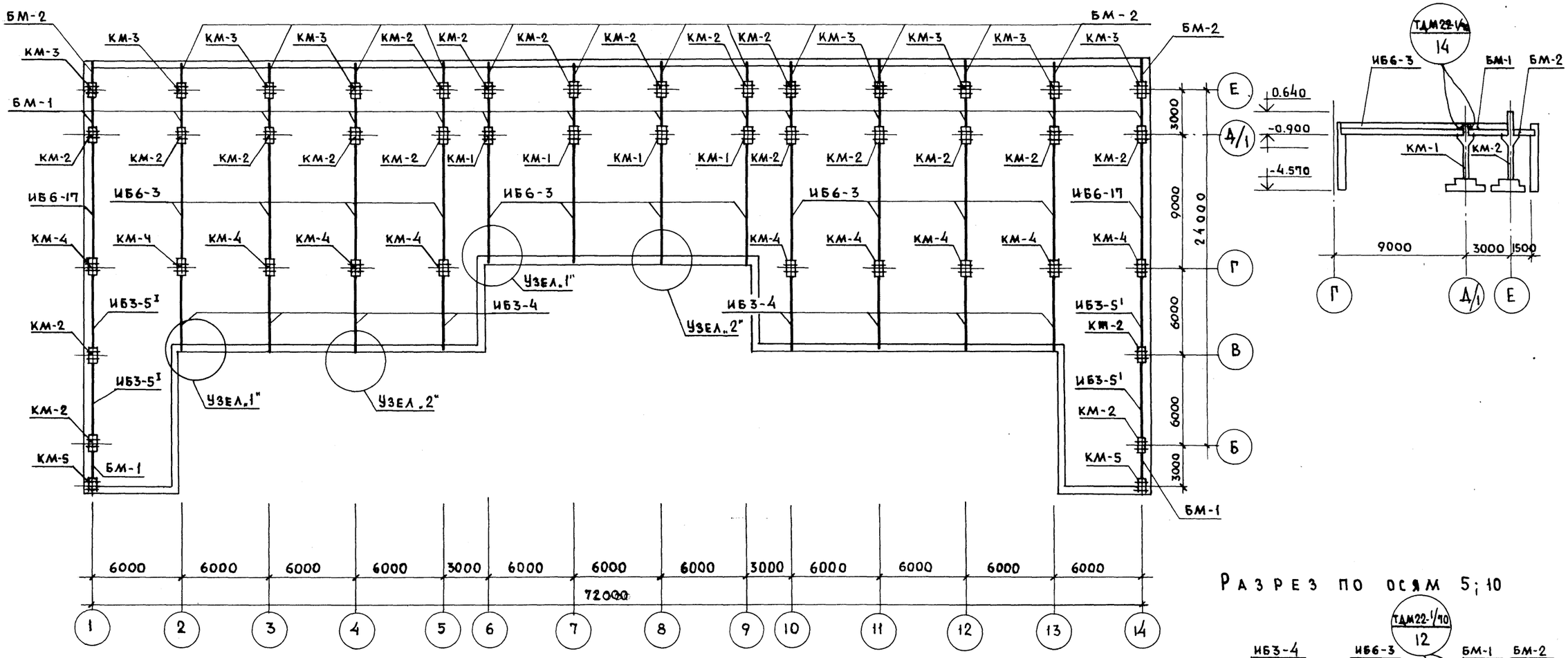

Разрез по осям 1; 14

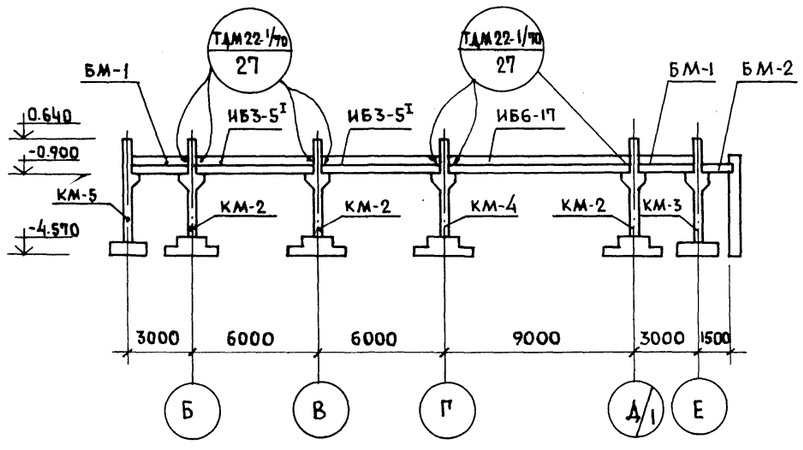

Разрез по осям 2;3;4;11;12;13

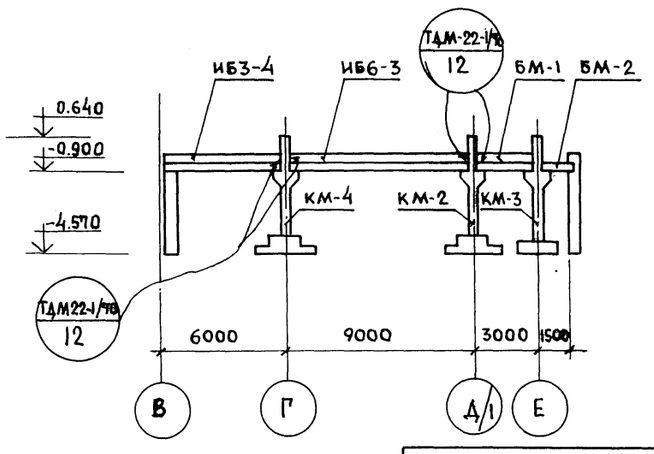

Разрез по осям 5;10

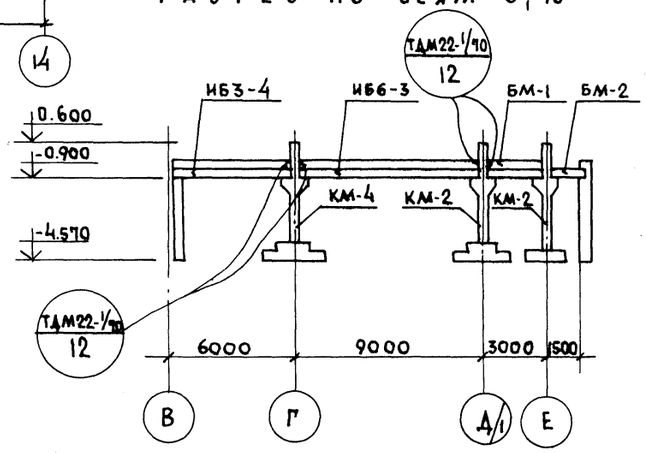

Узлы „1"; „2" см. на чертеже КС1-17

Нач. мас.	Шестопалов		
Гл. инж. м.	Кричевский		
ГАП	Шейнфейн		
ГАП	Зарецкий		
ГИП	Ленточников		
Провер.	Ленточников		
Разраб.	Головач		

Привязан

Инв. N

ТП 262-21-37 КС1

Универсальное административное здание (в конструкциях ИИ-04) на 600 сотрудников

Вариант проекта со стоянкой на 36 легковых автомобилей

Стадия	Лист	Листов
Р	КС1-16	

Перекрытие на отм. -0.100 м. План балок и колонн.

ЦНИИЭП зрелищных зданий и спортивных сооружений им. Б.С. Мезенцева

Инв. N подл. | Подпись и дата | Взам. инв. N

Формат 22

Типовой проект 262-21-37 Альбом XI

Узел „1"

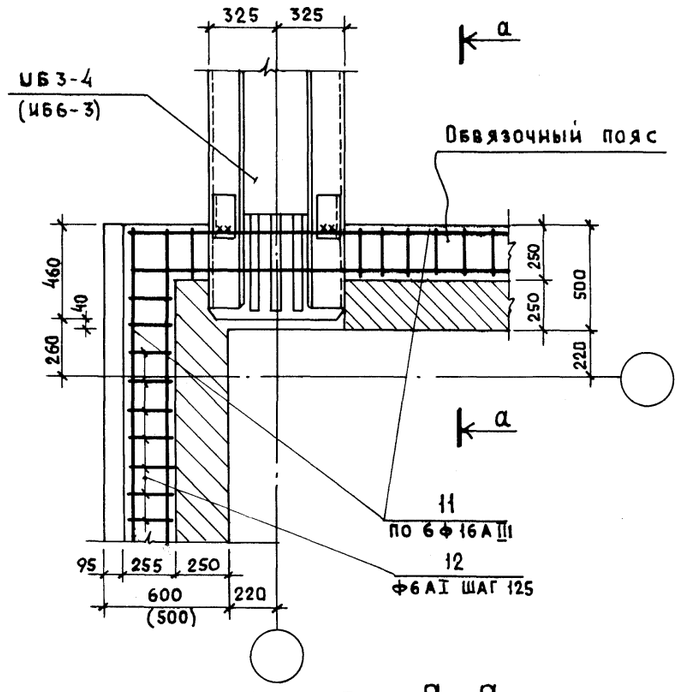

по а-а

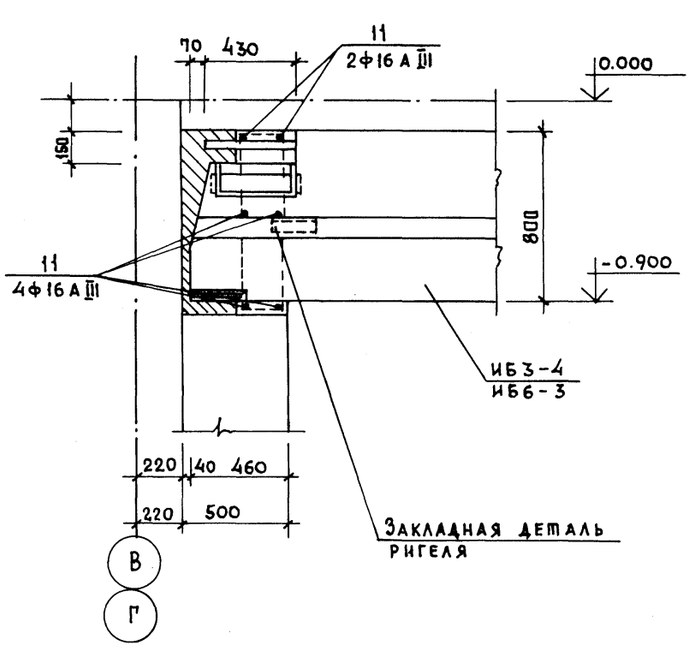

Узел „2"

Верхняя арматура обвязочного пояса, условно не показана

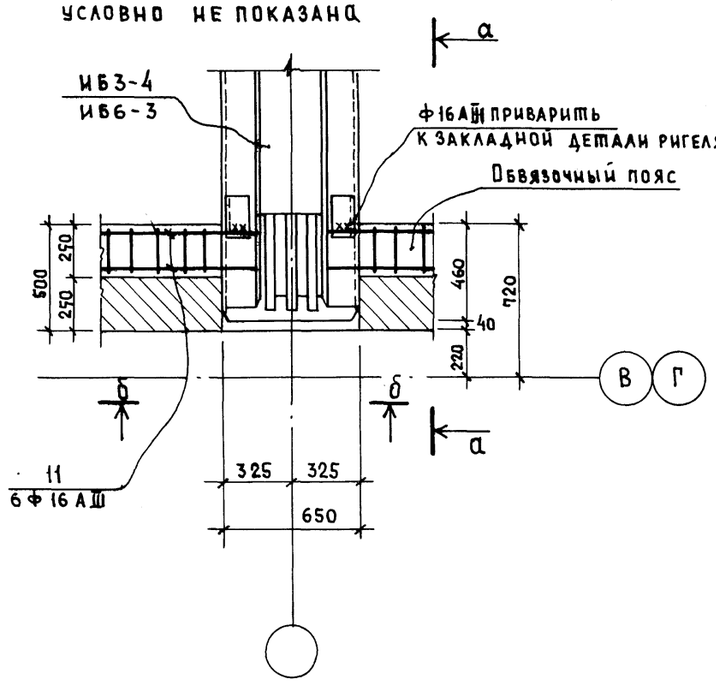

по б-б

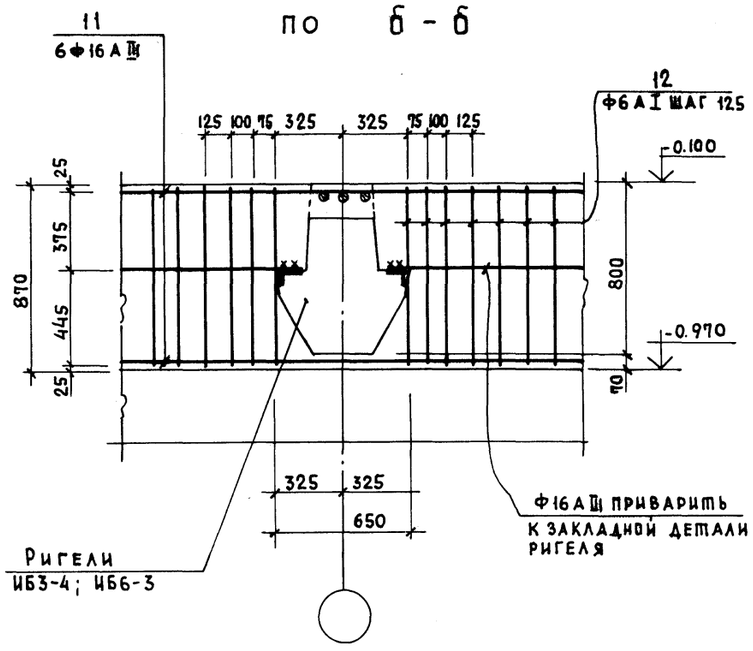

Деталь „Б"

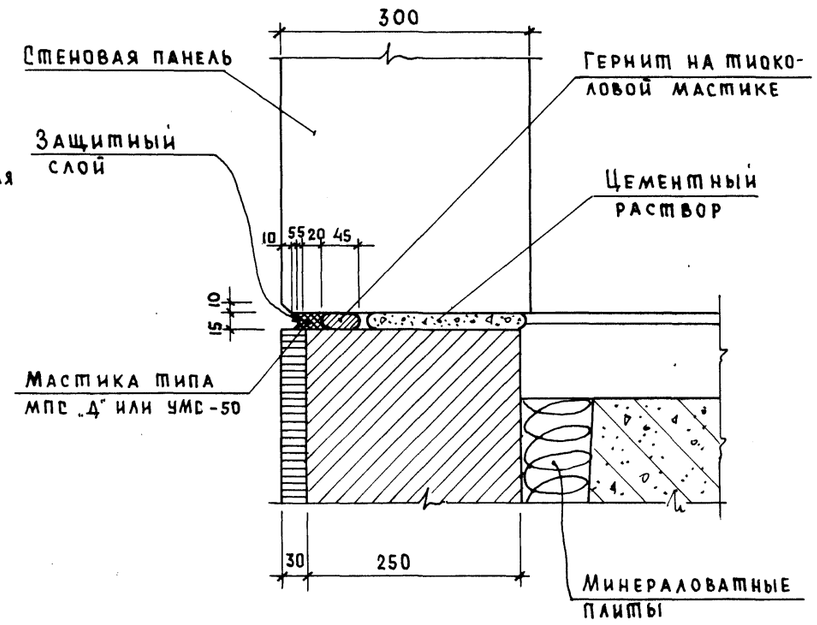

Примечания:

1. План балок и расположение узлов „1", „2" на плане см. чертеж КС1-16
2. Расположение детали „Б" см. на чертеже КС1-27

Нач.мас.	Шестопалов		
Гл.инж.м.	Кричевский		
ГАП	Шейнфейн		
ГАП	Зарецкий		
ГИП	Ленточников		
Провер.	Ленточников		
Разраб.	Головач		

Привязан

Инв. N

Инв.N подл. | Подпись и дата | Взам.инв.N

ТП 262-21-37 КС1			
Универсальное административное здание (в конструкциях ИИ-04) на 600 сотрудников			
Вариант проекта со стоянкой на 36 легковых автомобилей	Стадия	Лист	Листов
	Р	КС1-17	
План балок и колонн Узлы „1"; „2". Деталь „Б"	ЦНИИЭП зрелищных зданий и спортивных сооружений им. Б.С. Мезенцева		

Формат 22

Типовой проект 252-21-37 Альбом XI

АРМИРОВАНИЕ БАЛОК: БМ-1 БМ-2

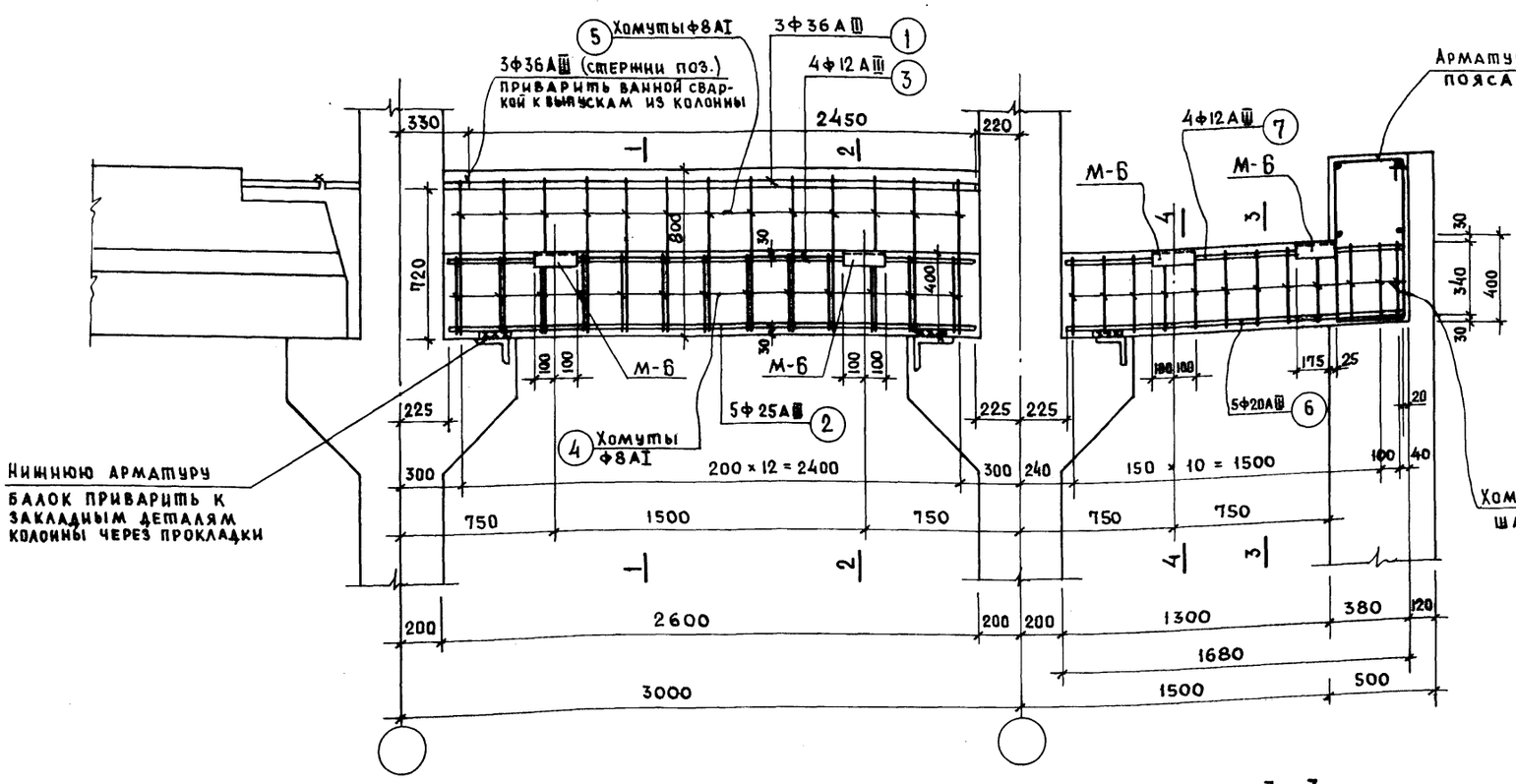

Узел „А"

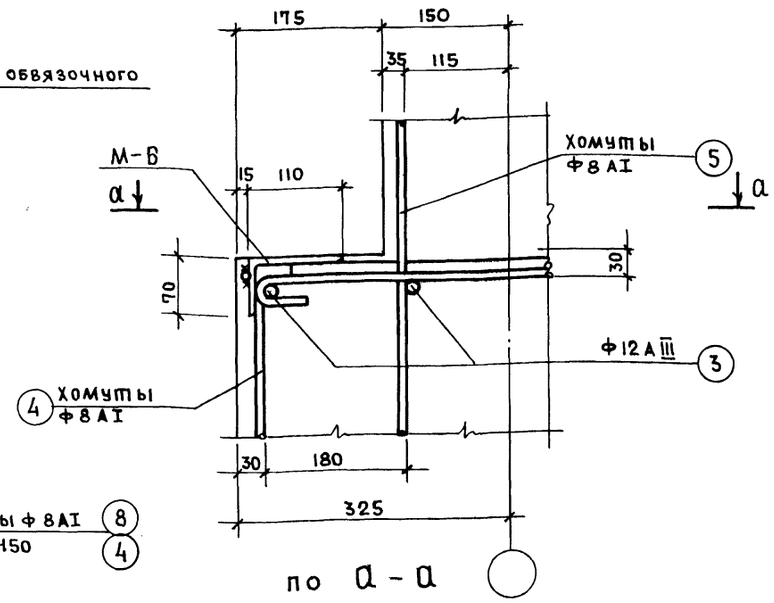

Сечение 1-1

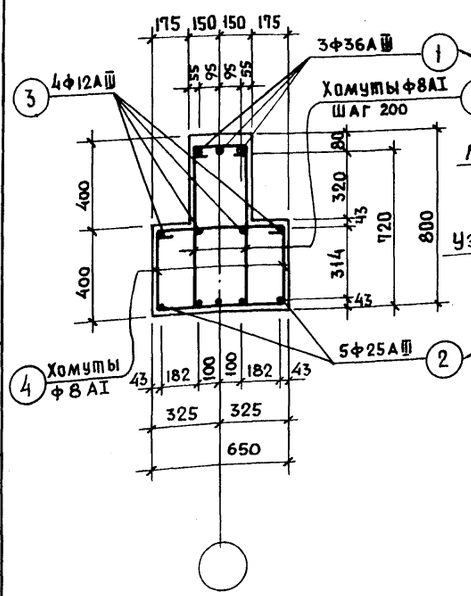

Сечение 2-2

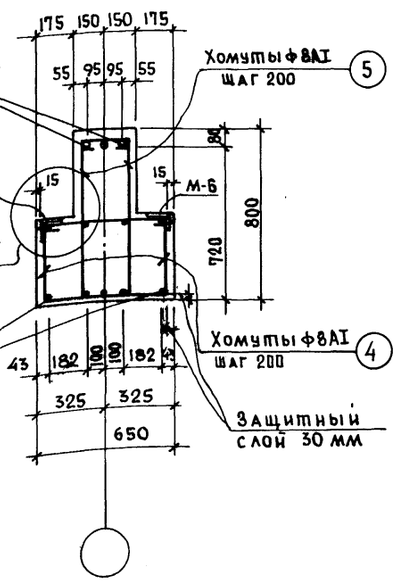

Сечение 3-3

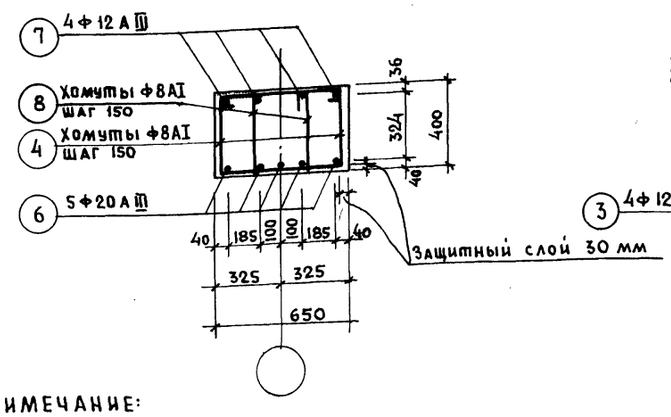

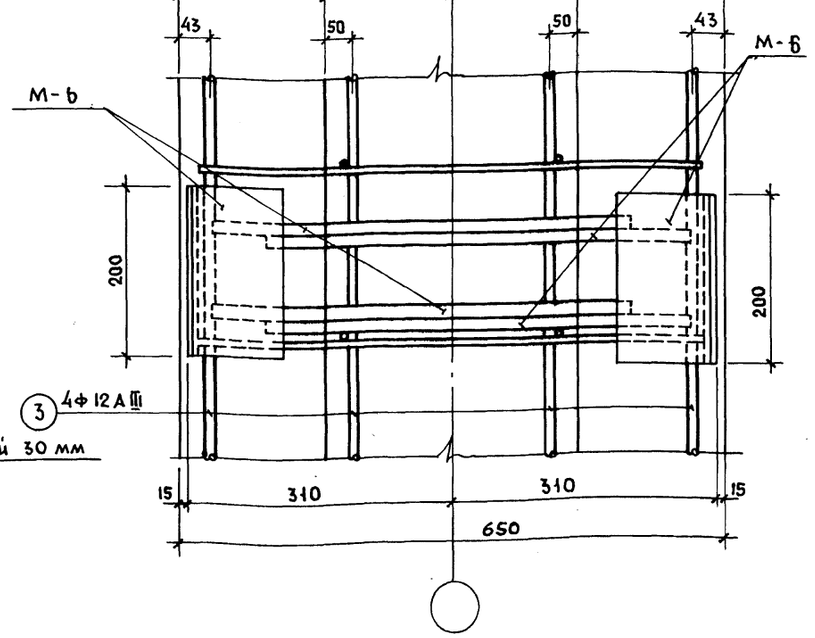

Примечание:

1. Сечение 4-4, закладную деталь М-6; спецификацию арматуры, расход материалов на монолитные железобетонные балки БМ-1; БМ-2 см. на чертеже КС-19

Нач.мас.	Шестопалов		
Гл.инж.м.	Кричевский		
ГАП	Шейнфейн		
ГАП	Зарецкий		
ГИП	Ленточников		
Провер.	Ленточников		
Разраб.	Головач		

Привязан

Инв.№

ТП 252-21-37 КС1

Универсальное административное здание (в конструкциях ИИ-04) на 600 сотрудников

Вариант проекта со стоянкой на 36 легковых автомобилей

Стадия	Лист	Листов
Р	КС1-18	

Перекрытие на отм.-0.100 м. Армирование балок БМ-1; БМ-2.

ЦНИИЭП зрелищных зданий и спортивных сооружений им. Б.С. Мезенцева

Инв.№ подл. | Подпись и дата | Взам.инв.№

Формат 22

Типовой проект 252-21-37 Альбом XI

Сечение 4-4

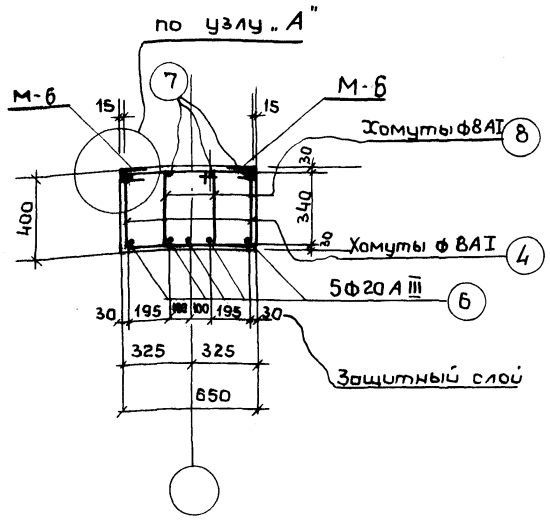

М-6

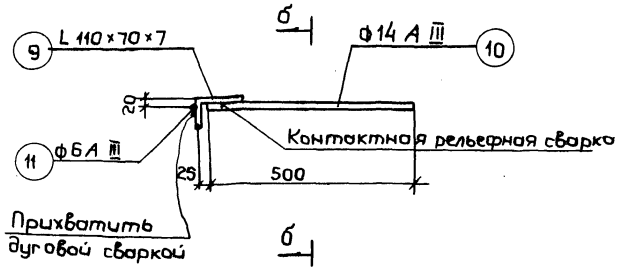

по б—б

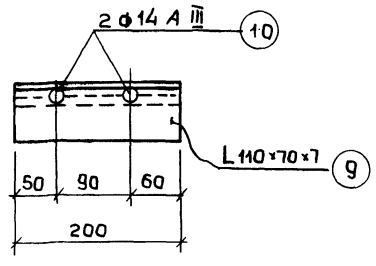

Спецификация стали на одну закладную деталь

Марка заклад. детали	N поз.	профиль	Марка стали проката	Длина одной поз. мм	Кол-во поз. шт.	Вес кг одной поз.	Вес кг всех поз.	Марки
М-6	9	L 110×70×7	ВСт.3	200	1	1.96	1.96	3,2
	10	Ф14 A III	—"—	500	2	0.6	1.2	
	11	Ф6A III	—"—	200	1	0.04	0.04	

Количество закладных деталей М-6 в железобетонных элементах

Марка ж. б. элемента	Кол-во заклад. дет. шт.	Вес одной з.д. кг	Вес всех з.д. в эл-те кг.	Примечания
БМ-1	4	3.2	12.8	
БМ-2	4	3.2	12.8	

Спецификация арматуры на один элемент

	NN поз.	Эскиз	ф мм и класс	Длина мм	Кол-во шт.	Общая длина м	Выборка арматуры на один элемент. ф мм и класс	Общая длина м	Вес кг
Балка БМ-1	1	2450	36A III	2450	3	7.35	36A III	7.35	58.8
	2	2550	25A III	2550	5	12.8	25A III	12.8	49.2
	3	2550	12A III	2550	4	10.2	12A III	10.2	9.1
	4	730; 340; 590; 110	8AI	2730	13	35.5	8AI	67.1	26.5
								Итого:	143.6
	5	374; 330; 1100; 226	8AI	2430	13	31.6			
Балка БМ-2	6	1635	20A III	1635	5	8.2	20A III	8.2	20.3
	7	1635	12A III	1635	4	6.5	12A III	6.5	5.8
	4	см. выше	8AI	2730	12	32.8	8AI	48.7	19.2
	8	320; 340; 440; 220	8AI	1320	12	15.9			
								Итого:	45.3

Расход материалов на один элемент

Наименование элемента	Марка элемента	Марка бетона	Объем бетона м³	Вес стали кг
Монолитные балки	БМ-1	300	1.00	156.4
	БМ-2	300	0.45	58.1

Примечания:

1. Расположение сечения 4-4 дано на чертеже КС1-18
2. Армирование и опалубка монолитных железобетонных балок БМ-1; БМ-2 дано на чертеже КС1-18
3. Изготовление закладных деталей М-6 производится в соответствии с „Указаниями по сварке соединений арматуры и закладных деталей железобетонных конструкций (СН 393-69)
4. Узел „А" см. на чертеже КС1-18

Нач.маст.	Шестополов	
Гл.инж.м.	Кричевский	
Гл.арх.пр.	Шейнфейн	
Гл.арх.пр.	Зарецкий	
Гл.инж.пр.	Ленточников	
Проверил	Ленточников	
Разраб.	Головач	

ТП 252-21-37 КС1

Универсальное здание административное (в конструкциях ин-04) на 600 сотрудников

Вариант проекта со стоянкой на 36 легковых автомобилей

Стадия	Лист	Листов
Р	КС1-19	

Перекрытие на отм. -0.100 м Балки БМ-1; БМ-2. Спецификация арматуры и расход материалов

ЦНИИЭП зрелищных зданий и спортивных сооружений им. В.С. Мезенцева

Привязан

Инв. N

Инв. N подл. | Подпись и дата | Взам. инв. N

Формат 22

Колонны КМ-2; КМ-4
Опалубка и армирование

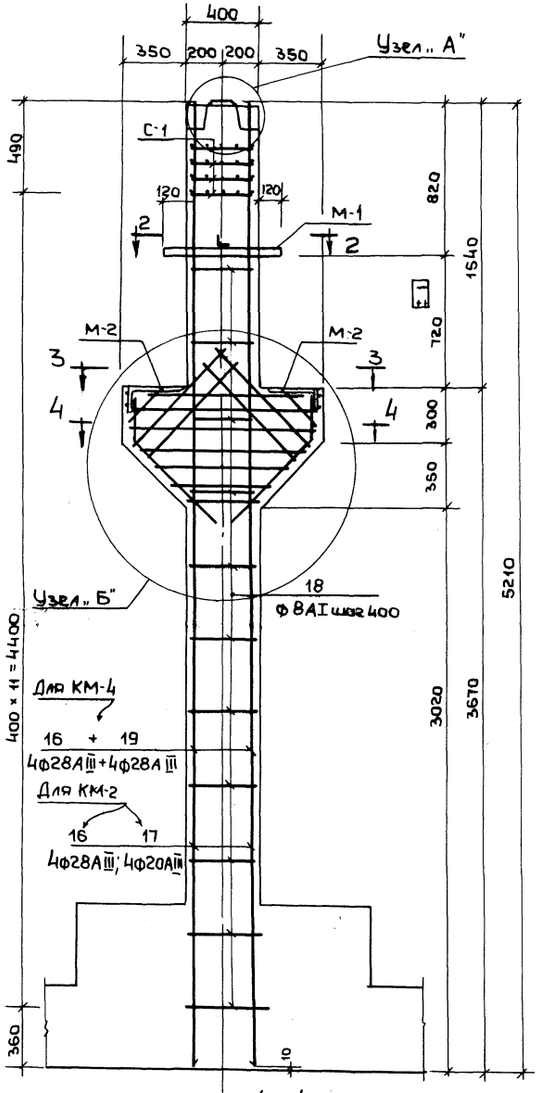

по 4-4

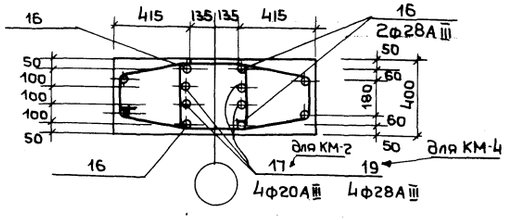

Узел „А"

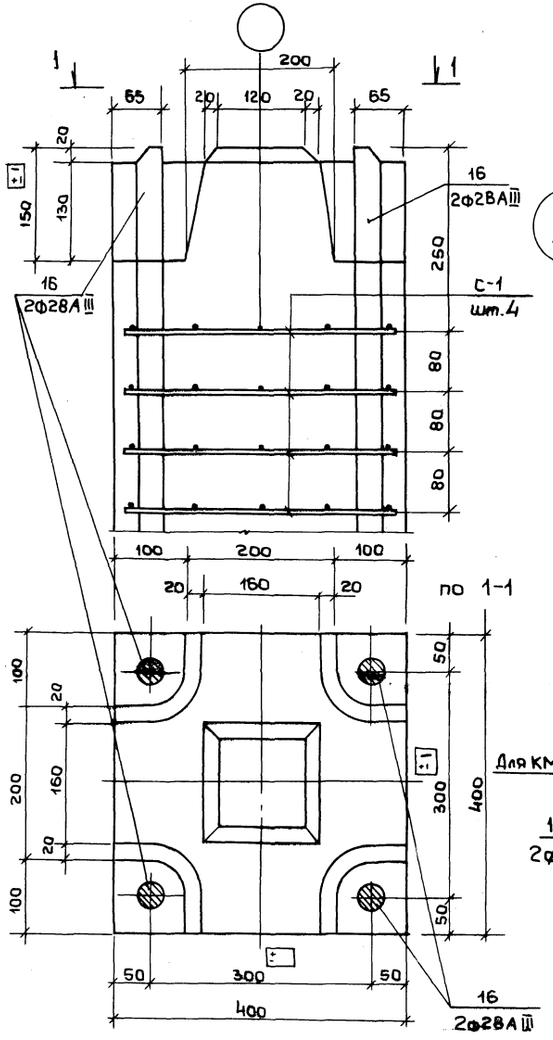

по 2-2

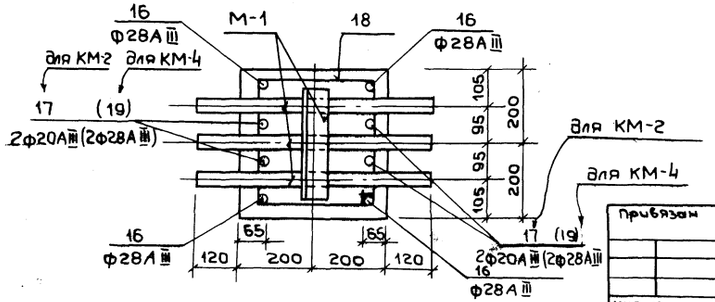

Узел „Б"

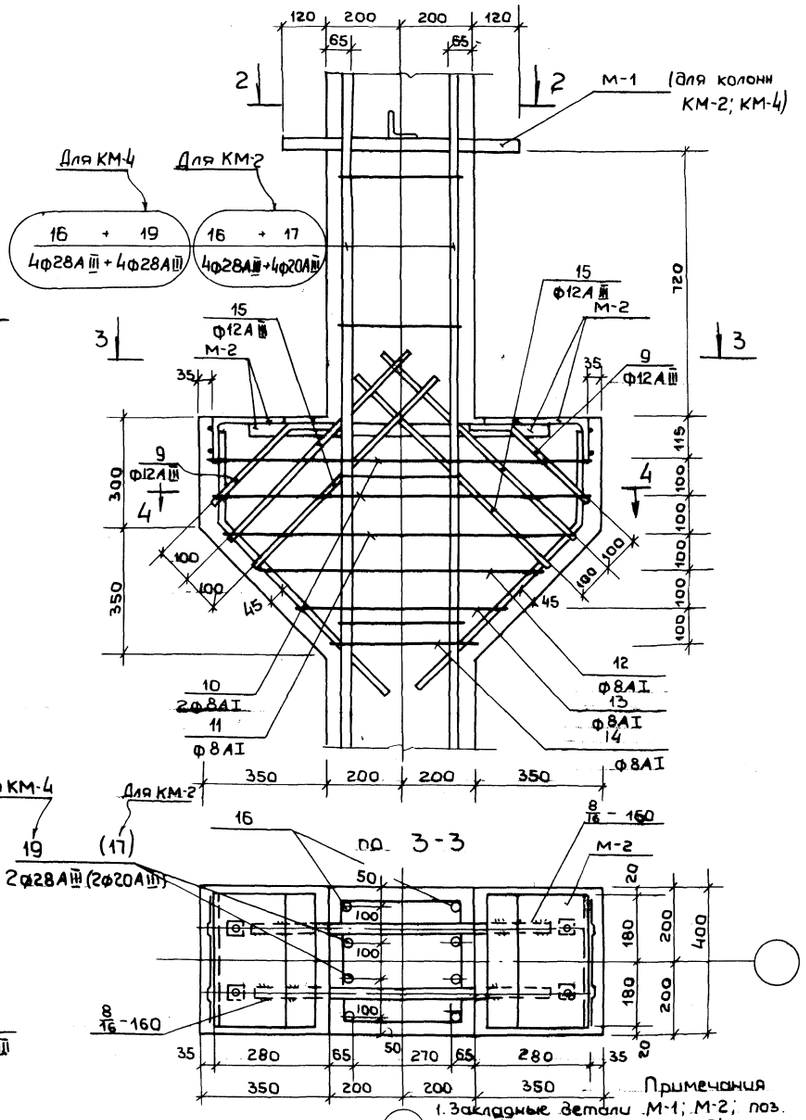

Примечания

1. Закладные детали М-1; М-2; поз. 9-15 см. на чертеже КС1-24.
2. Спецификацию стали и выборку материалов на колонны КМ-2; КМ-4 см. на чертеже КС1-23
3. Расположение колонн на плане см. на чертеже КС1-16

Нач.маст.	Шестопалов	
Гл.инж.п.	Кричевский	
ГАП	Шейнфейн	
ГАП	Заречкий	
ГИП	Ленточников	
Провер.	Ленточников	
Разраб.	Головин	

Привязан

Инв. №

Тип 262-21-37		КС1	
Универсальное административное здание (в конструкциях ИИ-04) на 600 сотрудников			
Вариант проекта со стоянкой на 36 легковых автомобилей	Стадия	Лист	Листов
	Р	КС1-20	
Колонны КМ-2; КМ-4 опалубка и армирование	ЦНИИЭП зрелищных зданий и спортивных сооружений им. Б.С. Мезенцева		

Инв. № подл. | Подпись и дата | Взам. инв. №

Формат 22

Типовой проект 262-21-37 Альбом XI

Колонна КМ-3

(Опалубка и армирование)

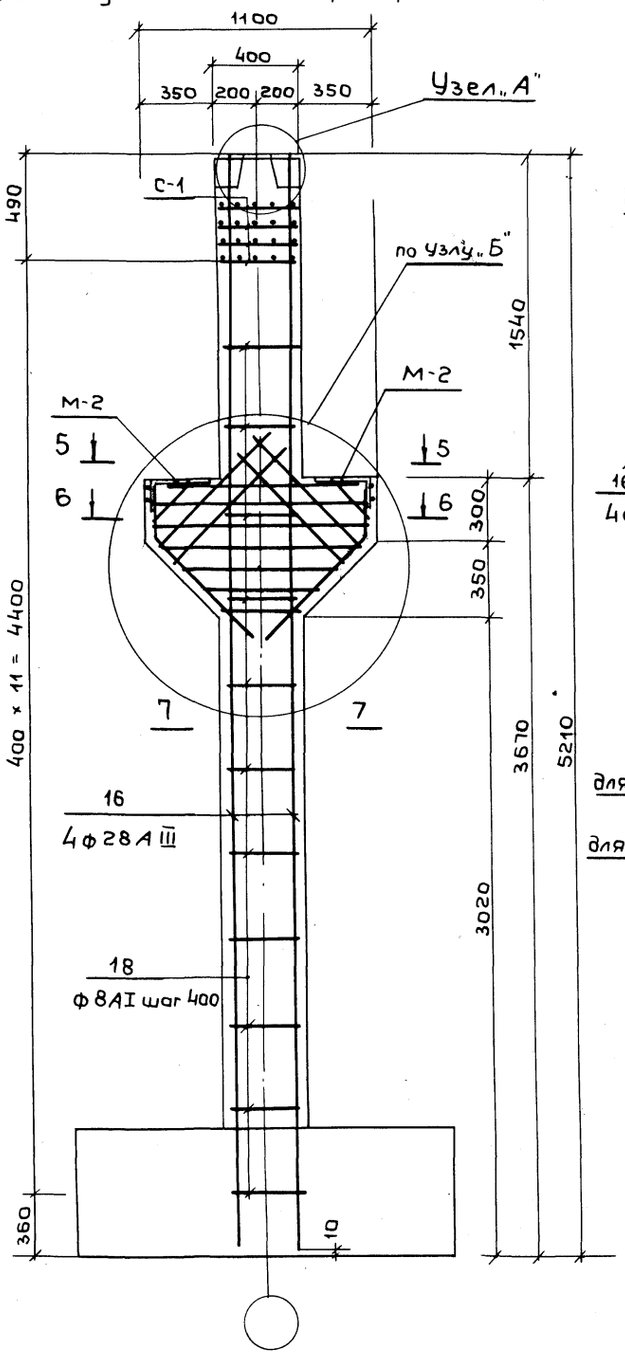

по 5-5

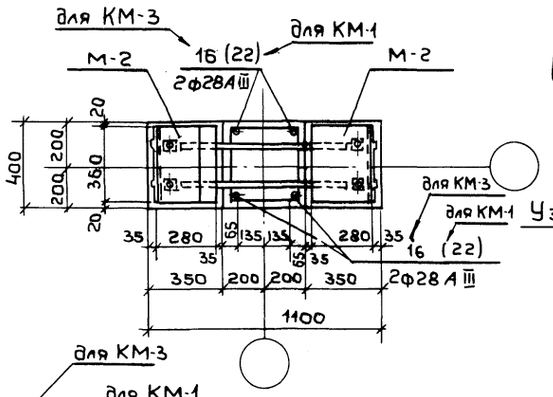

по 6-6

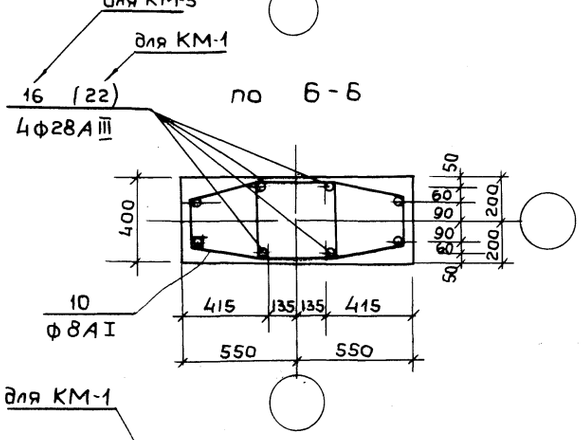

по 7-7

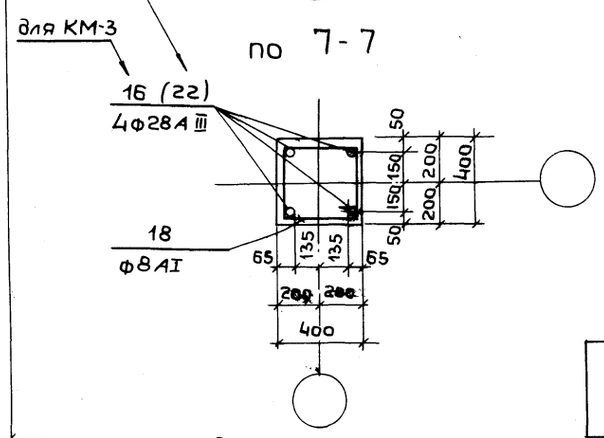

по 8-8

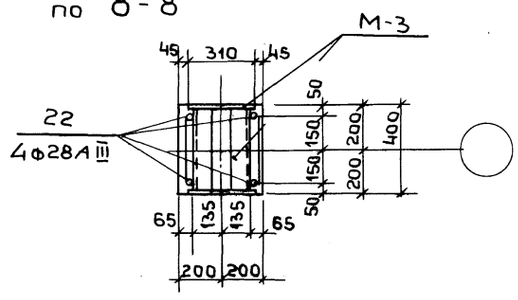

Колонна КМ-1

(Опалубка и армирование)

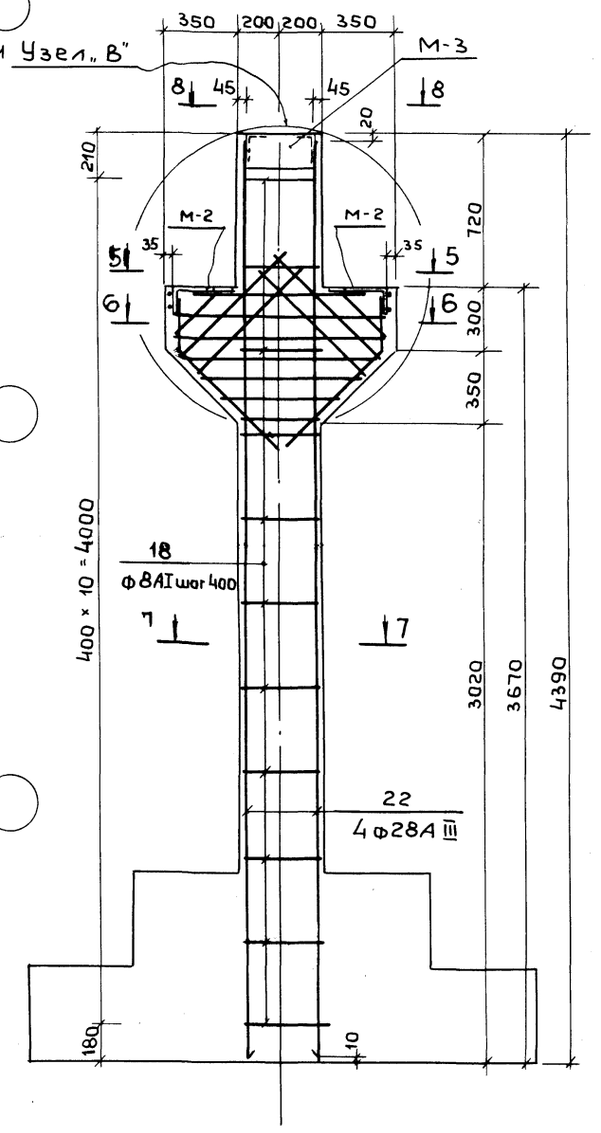

Узел „В"

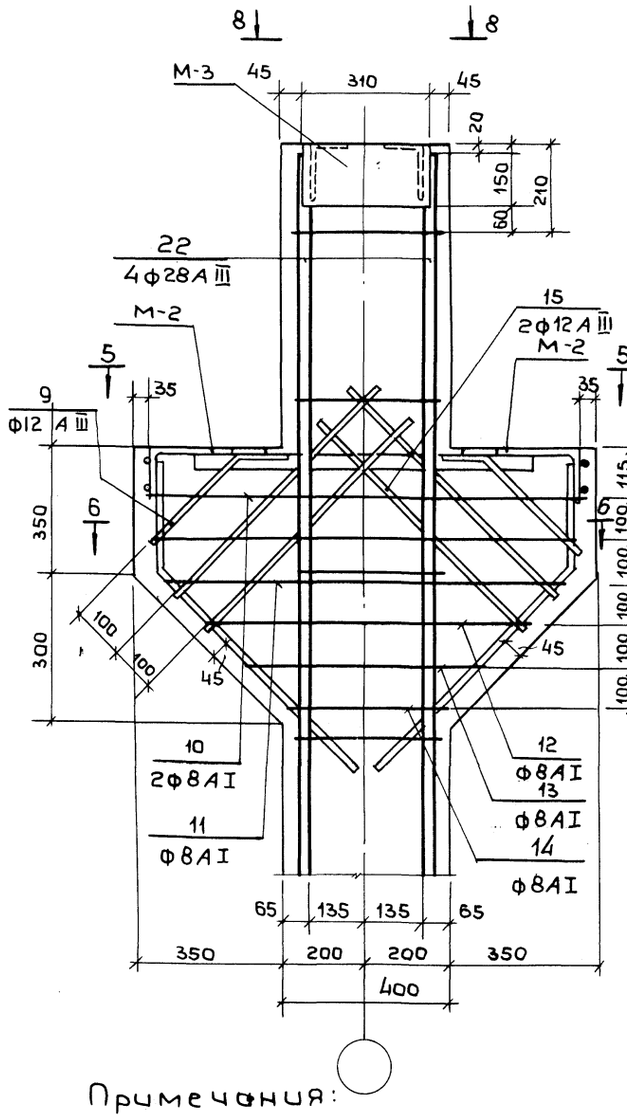

Примечания:

1. Узлы А и Б см. на чертеже КС 1-20
2. Закладные детали М-2; М-3; поз. 9÷15 см. на чертеже КС 1-24
3. Спецификацию стали и выборку материалов на колонны КМ-1; КМ-3 см. на черт. КС 1-23
4. Расположение колонн на плане см. на чертеже КС 1-16

				ТП 262-21-37		КС1
				Универсальное административное здание (в конструкциях ИИ-04) на 600 сотрудников		
Нач. маст.	Шестопалов			Вариант проекта со стоянкой на 36 легковых автомобилей	Стадия	Лист	Листов
Гл. инж. м.	Кричевский				Р	КС1-21	
ГАП	Шейнфейн						
ГАП	Зарецкий						
ГИП	Ленточников			Колонны КМ-1; КМ-3 опалубка и армирование	ЦНИИЭП зрелищных зданий и спортивных сооружений им. Б.С. Мезенцева		
Проверил	Ленточников						
Разраб.	Головач						

ПРИВЯЗАН

ИНВ. N

ИНВ. N подл. | Подпись и дата | Взам. инв. N

Формат 22

Типовой проект 262-21-37 Альбом XI

Колонна КМ-5
Опалубка и армирование

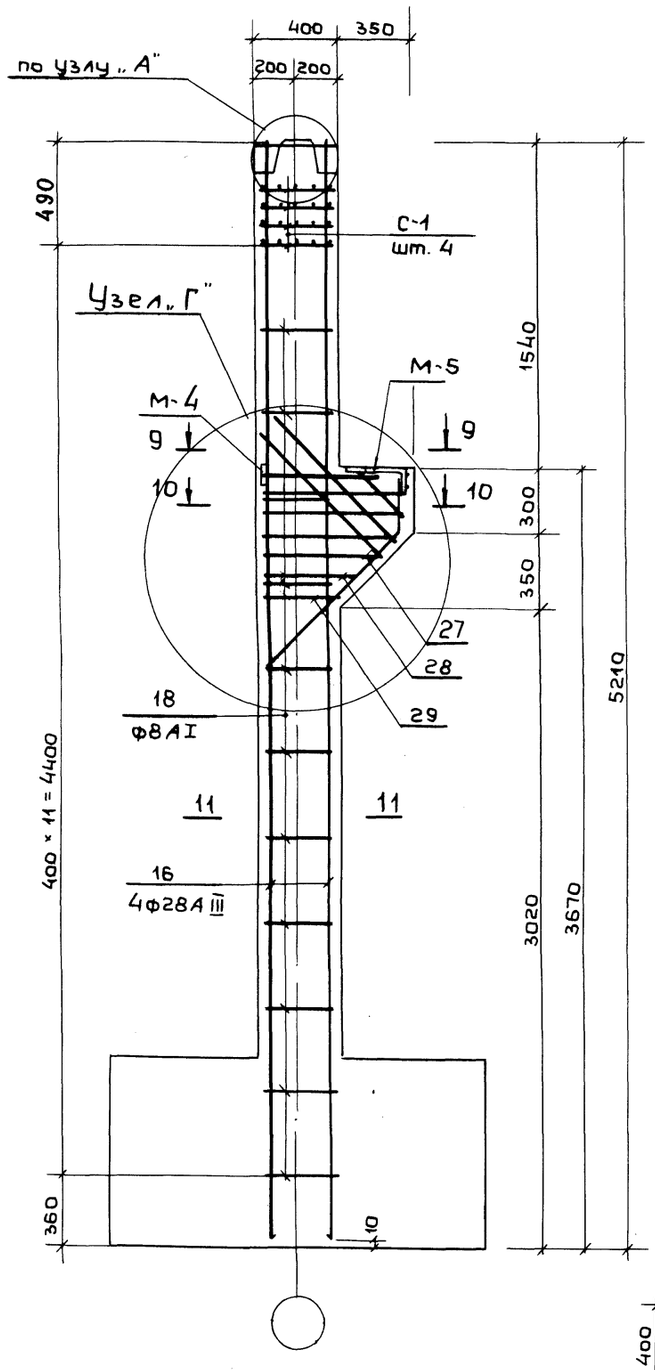

Узел „Г"

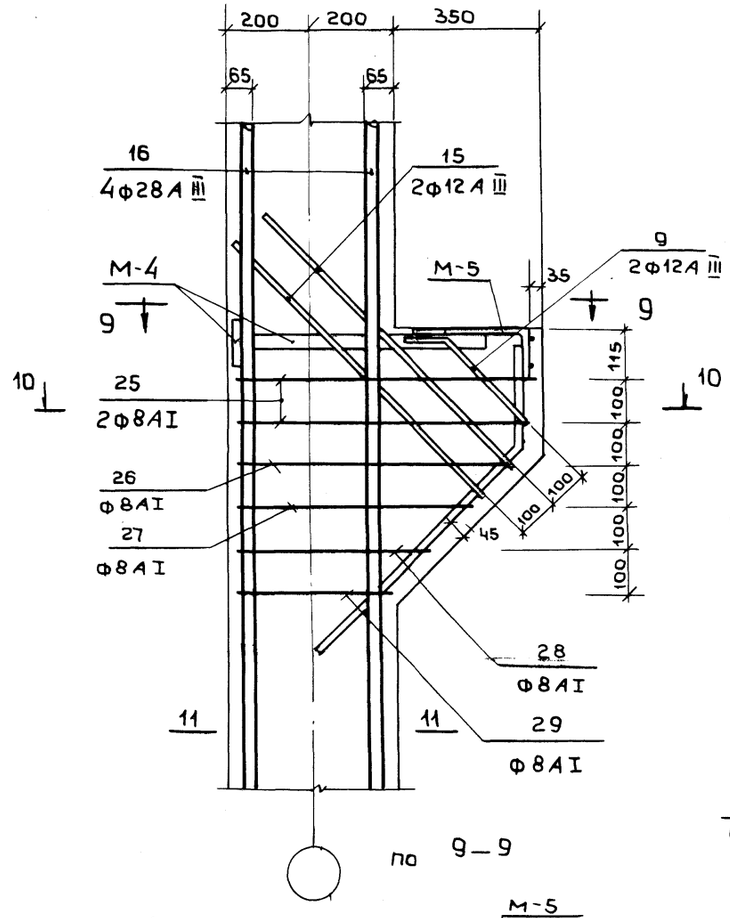

по 9–9

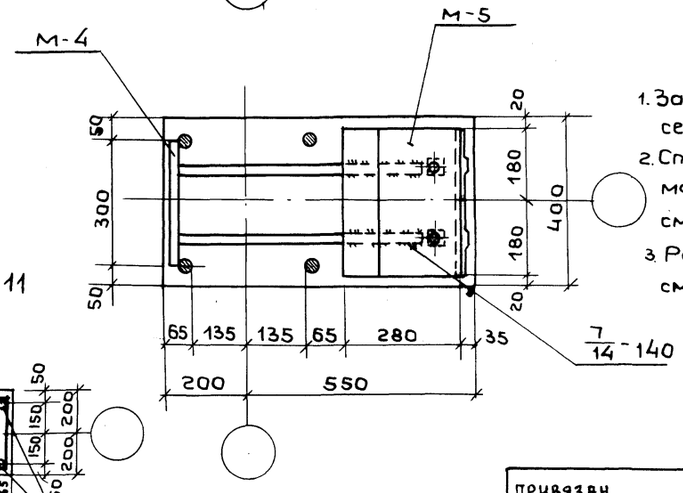

по 11–11

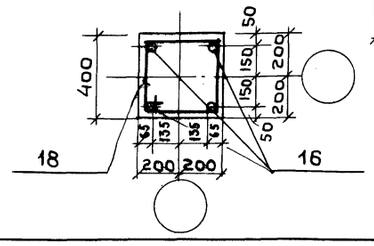

поз. 25

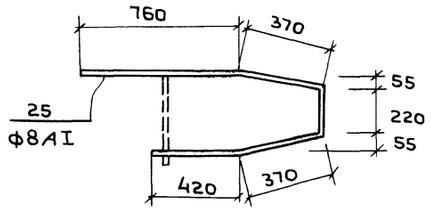

поз. 26

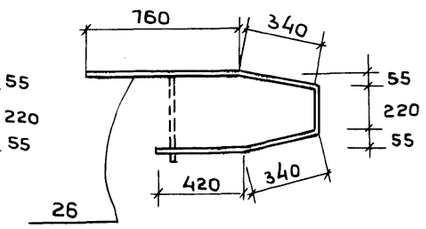

поз. 27

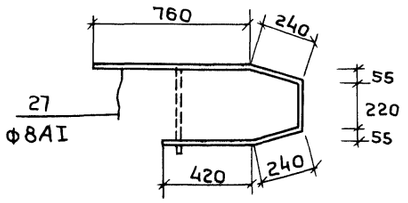

поз. 28

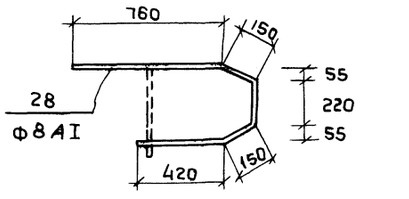

поз. 29

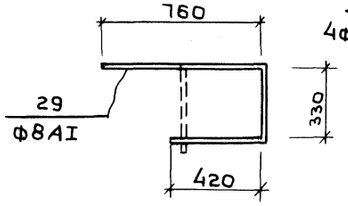

по 10–10

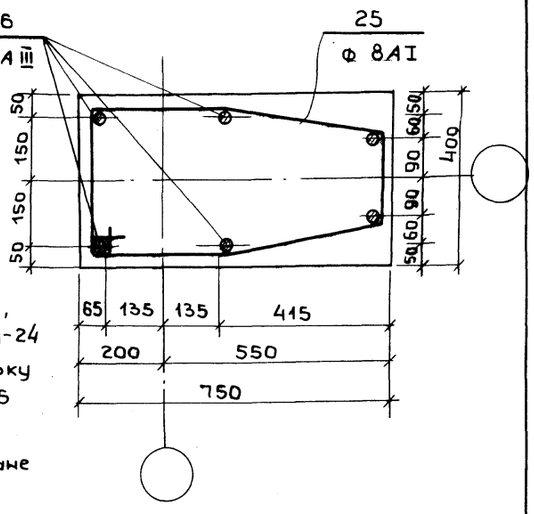

Примечания:

1. Закладные детали М-4; М-5, сетки С-1 см. на чертеже КС1-24
2. Спецификацию стали и выборку материалов на колонны КМ-5 см. на чертеже КС1-23
3. Расположение колонн на плане см. на чертеже КС1-16

Инв. N подл. | Подпись и дата | Взам. инв. N

Нач. маст.	Шестопалов		
Гл. инж. м.	Кричевский		
ГАП	Шейнфейн		
ГАП	Зарецкий		
ГИП	Ленточников		
Провер.	Ленточников		
Разраб.	Головач		

Привязан

Инв. N

ТП 262-21-37 КС1

Универсальное административное здание (в конструкциях ИИ-04) на 600 сотрудников

Вариант проекта со стоянкой на 36 легковых автомобилей

Стадия	Лист	Листов
Р	КС1-22	

Колонна КМ-5
Опалубка и армирование

ЦНИИЭП зрелищных зданий и спортивных сооружений им. Б.С. Мезенцева

Формат 22

Типовой проект 262-21-37 Альбом XI

Ведомость сеток, закладных деталей в колоннах

Марка эл-та	Сетка закл.дет.	Поз.	Эскиз или сечение	ø мм	Длина мм	Кол. шт.	Масса общая кгс
КМ-2; КМ-4	С-1	1	См. чертеж КС1-24	10А III	370	10	2,4
			ℓ=370				
	М-1 см. КС1-24	2	L 75 × 8; ℓ=290		290	1	17,9
		3	См. чертеж КС1-24	36А III	640	3	
			ℓ=640				
	М-2 см. КС1-24	4	L 200 × 125 × 12		360	1	22.2
		5	− 80 × 12		360	1	
		6	См. чертеж КС1-24	32А III	810	1	
		7		16А III	930	2	
		8		8АI	370	2	
			Гайка М16			2	
КМ-3	С-1	1	См. чертеж КС1-24	10А III	370	10	2,4
	М-2 см. КС1-24	4	L 200 × 125 × 12		360	1	22.2
		5	− 80 × 12		360	1	
		6	См. чертеж КС1-24	32А III	810	1	
		7		16А III	930	2	
		8		8АI	370	2	
			Гайка М16			2	
КМ-1	М-2 см. КС1-24	4	L 200 × 125 × 12		360	1	22.2
		5	− 80 × 12		360	1	
		6	см. чертеж КС1-24	32А III	810	1	
		7		16А III	930	2	
		8		8АI	370	2	
			Гайка М16			2	
	М-3 см. КС1-24	20	− 150 × 12		310	2	22.0
		21	L 140 × 90 × 10		376	2	

Перечень элементов

Поз. обознач.	Наименование	Кол. шт.	Масса ед.кгс	Примеч.
КМ-2	Колонна монолитная железобетонная	20		Опалубку и армирование колонны КМ-2 см. на чертеже КС1-20
С-1	Эскиз см. на черт. КС1-24	4	2,4	
М-1		1	17,9	
М-2		2	22.2	
9	ℓ=1070; ø12А III	2	0,9	
10	ℓ=2700 ø8АI	2	1,1	
11	ℓ=2580 ø8АI	1	1,0	
12	ℓ=2180 ø8АI	1	0,9	
13	ℓ=1820 ø8АI	1	0,7	
14	ℓ=1510 ø8АI	1	0,6	
15	ℓ=1900 ø12А III	4	1,7	
16	5200 ø28А III	4	25,1	
17	5170 ø20А III	4	12.8	
18	430 / 330 330 430 ø8АI	11	0,6	
	Материалы Бетон М-300 м³	0,85		
КМ-4	Колонна монолитная железобетонная	10		Опалубку и армирование колонны КМ-4 см. на чертеже КС1-20
С-1	Эскиз см. на черт. КС1-24	4	2,4	
М-1		1	17,9	
М-2		2	22.2	
9	ℓ=1070 ø12А III	2	0,9	
10	ℓ=2700 ø8АI	2	1,1	
11	ℓ=2580 ø8АI	1	1,0	
12	ℓ=2180 ø8АI	1	0,9	
13	ℓ=1820 ø8АI	1	0,7	
14	ℓ=1510 ø8АI	1	0,6	
15	ℓ=1900 ø12А III	4	1,7	
16	5200 ø28А III	4	25,1	
18	см. выше ø8АI	11	0,6	
19	5170 ø28А III	4	25,0	
	Материалы: Бетон М-300 м³	0,85		

Поз. Обознач.	Наименование	Кол. шт.	Масса ед.кгс	Примеч.
КМ-3	Колонна монолитная железобетонная	8		Опалубку и армирование колонны КМ-2 см. на чертеже КС1-21
С-1	Эскиз см. на черт. КС1-24	4	2.4	
М-2		2	22,2	
9	ℓ=1070; ø12А III	2	0,9	
10	ℓ=2700 ø8АI	2	1,1	
11	ℓ=2580 ø8АI	1	1,0	
12	ℓ=2180 ø8АI	1	0,9	
13	ℓ=1820 ø8АI	1	0,7	
14	ℓ=1510 ø8АI	1	0,6	
15	ℓ=1900 ø12А III	4	1,7	
16	5200 ø28А III	4	25,1	
18	430 / 330 330 430 ø8АI	11	0,6	
	Материалы Бетон М-300 м³	0,85		
КМ-1	Колонна монолитная железобетонная	4		Опалубку и армирование колонны КМ-1 см. на чертеже КС1-21
М-2	Эскиз см. на чертеже КС1-24	2	22,2	
М-3		1	22,0	
9	ℓ=1070 ø12А III	2	0,9	
10	ℓ=2700 ø8АI	2	1,1	
11	ℓ=2580 ø8АI	1	1,0	
12	ℓ=2180 ø8АI	1	0,9	
13	ℓ=1820 ø8АI	1	0,7	
14	ℓ=1510 ø8АI	1	0,6	
15	ℓ=1900 ø12А III	4	1,7	
18	430 / 330 330 430 ø8АI	11	0,6	
22	4360 ø28А III	4	21,0	
	Материалы Бетон М-300 м³	0,72		

Ведомость сеток, закладных деталей в колонне

Марка эл-та	Сетка закл.дет.	Поз.	Эскиз или сеч.	ø мм	Длина мм	Кол. шт.	Масса общая кг. с
КМ-5	С-1	1	См.чертеж КС1-24	10А III	370	10	2.4
	М-4 см. КС1-24	23	− 110 × 20		300	1	10.8
		24		28А III	590	2	
	М-5 см. КС1-24	4	L 200 × 125 × 12		360	1	17.1
		5	− 80 × 12		360	1	
		7		16А III	930	2	
		8		8АI	370	2	
			Гайка М16			2	

Перечень элементов

Поз. Обознач.	Наименование	Кол. шт.	Масса ед.кгс	Примеч.
КМ-5	Колонна монолитная железобетонная	2		Опалубку и армирование колонны КМ-5 см. на чертеже КС1-22
С-1	Эскиз см. на черт. КС1-24	4	2,4	
М-4		1	10,8	
М-5		1	17,1	
9	ℓ=1070 ø12А III	2	0,9	
15	ℓ=1900 ø12А III	2	1,7	
18	430 / 330 330 430 ø8АI	11	0,6	
25	ℓ=2140 ø8АI	2	0,8	
26	ℓ=2080 ø8АI	1	0,8	
27	ℓ=1880 ø8АI	1	0,7	
28	ℓ=1700 ø8АI	1	0,7	
29	ℓ=1510 ø8АI	1	0,6	
16	5200 ø28А III	4	25,1	
	Материалы Бетон М-300 м³	0,79		

Выборка стали на один элемент кгс

Марка	Арматурные изделия: Сталь AI ГОСТ 5781-61 ø8	Сталь A III ГОСТ 5781-61 ø10	ø12	ø16	ø20	ø28	ø32	ø36	L 200×125×12	L 200×90×10	L 75×8	−110×20	−80×12	−150×12	Гайка М16	Итого кгс
КМ-1	12,6		8.6	5.8		84.0	10.2		21,0	13,2			5,4	8,8	1,4	171.0
КМ-2	12,6	9,6	8.6	5,8	51,2	100.4	10.2	15,3	21.0		2,6		5,4		1,4	244.1
КМ-3	12,6	9,6	8.6	5.8		100.4	10.2		21.0				5,4		1,4	175.0
КМ-4	12,6	9,6	8.6	5.8		200.4	10.2	15,3	21.0		2,6		5,4		1,4	292.9
КМ-5	11,3	9,6	5,2	2.9		106.1			10.5			5,1	2,7		0,7	154.1

Привязан

Инв. №

Нач. маст.	Шестополов		
Гл.инж. м.	Кричевский		
ГАП	Шейнфейн		
ГАП	Заречкий		
ГИП	Ленточников		
Проверил	Ленточников		
Разраб	Голович		

ТП 262-21-37 КС1

Универсальное административное здание (в конструкциях ИИ-04) на 600 сотрудников

Вариант проекта со стоянкой на 36 легковых автомобилей

Стадия	Лист	Листов
	КС1-23	

Колонны КМ-1÷КМ-5 Ведомость стержней, перечень элементов, выборка стали

ЦНИЭП зрелищных зданий и спортивных сооружений им. Б.С. Мезенцева

Инв. № подл. | Подпись и дата | Взам. инв. №

Формат 22

Типовой проект 262-21-37 Альбом XI

Сетка С-1

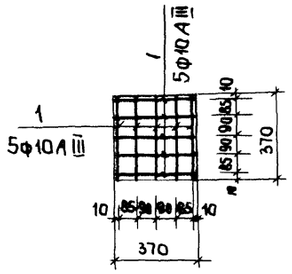

поз. 9

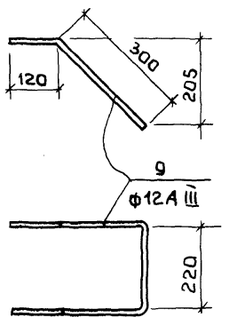

поз 10

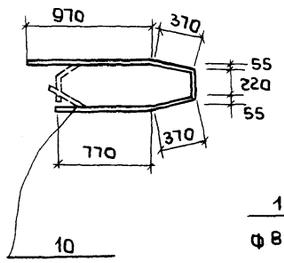

поз 11

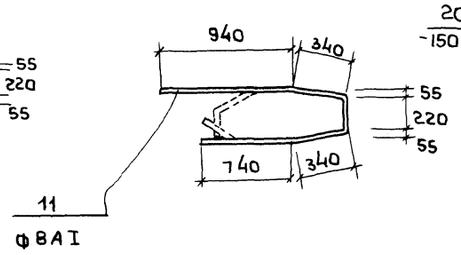

М-3

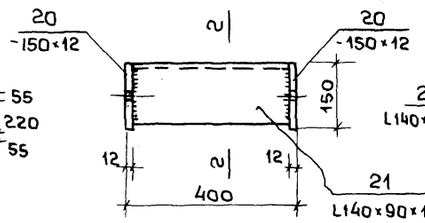

по 2-2

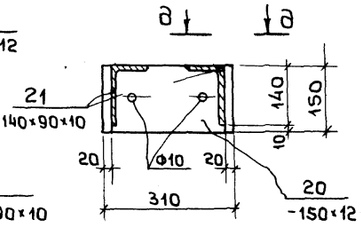

М-1

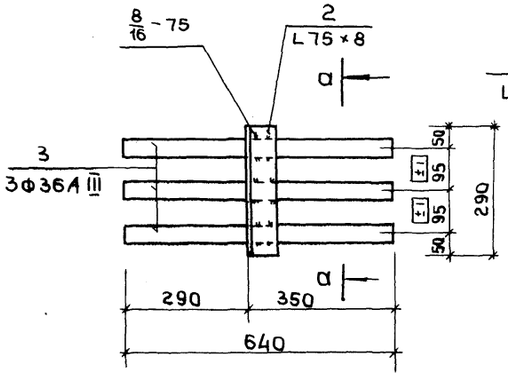

М-2

по а-а

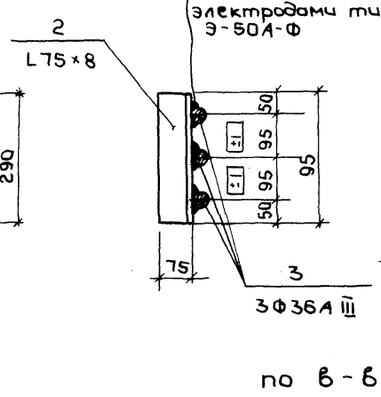

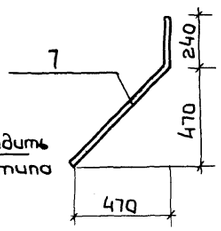

поз. 12

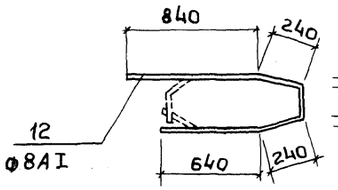

по д-д

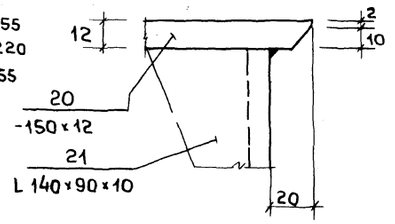

М-5

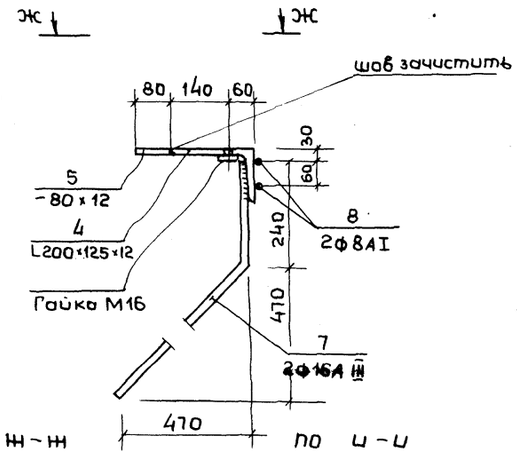

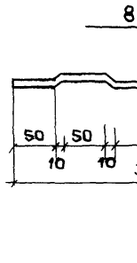

поз. 13

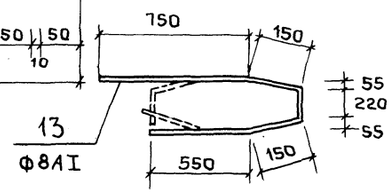

по Ж-Ж

по И-И

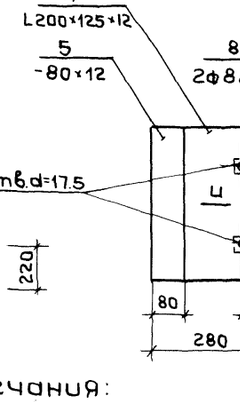

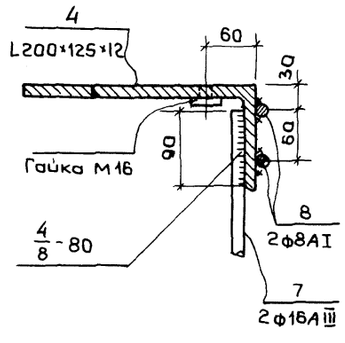

по Б-Б

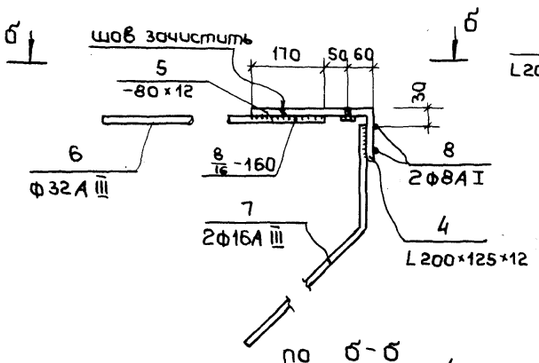

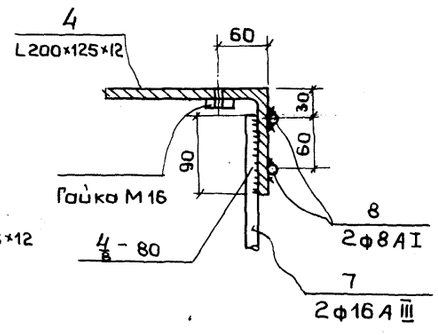

поз. 14

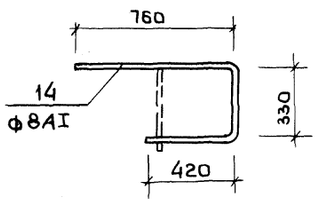

поз. 15

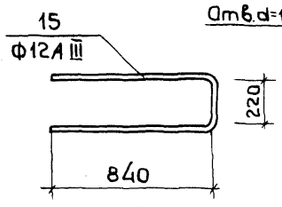

М-4

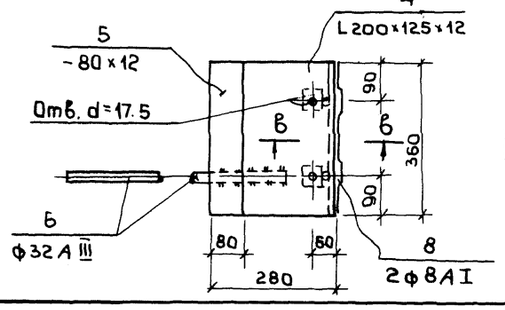

по В-В

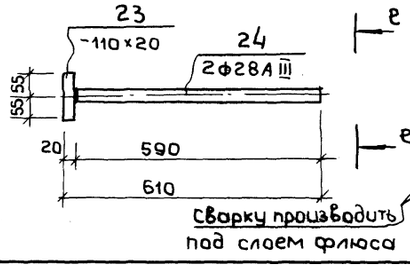

по Е-Е

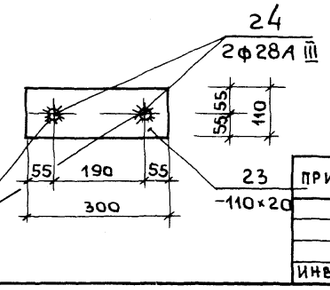

Примечания:

1. Сварка поз. 6; 7; 8 с сортовой сталью производится электродами типа Э 50А-Ф.
2. Гайки М16 служат для фиксации закладных деталей

Нач. маст.	Шестопалов		
Гл. инж. М.	Кричевский		
ГАП	Шейнфейн		
ГАП	Зарецкий		
ГИП	Ястрочников		
Провер.	Ленточников		
Разраб.	Голавич		

ТП 262-21-37 КС1

Универсальное административное здание (в конструкциях КИ-04) на 600 сотрудников

Вариант проекта со стоянкой на 36 легковых автомобилей

Стадия	Лист	Листов
Р	КС1-24	

Колонны КМ-1 ÷ КМ-5
С-1; М-1; М-2; М-3; М-4; М-5
поз. 9 ÷ 15

ЦНИИЭП зрелищных зданий и спортивных сооружений им. Б.С. Мезенцева

Привязан

Инв. N

Взам. инв. N | Подпись и дата | Инв. N подл.

Формат 22

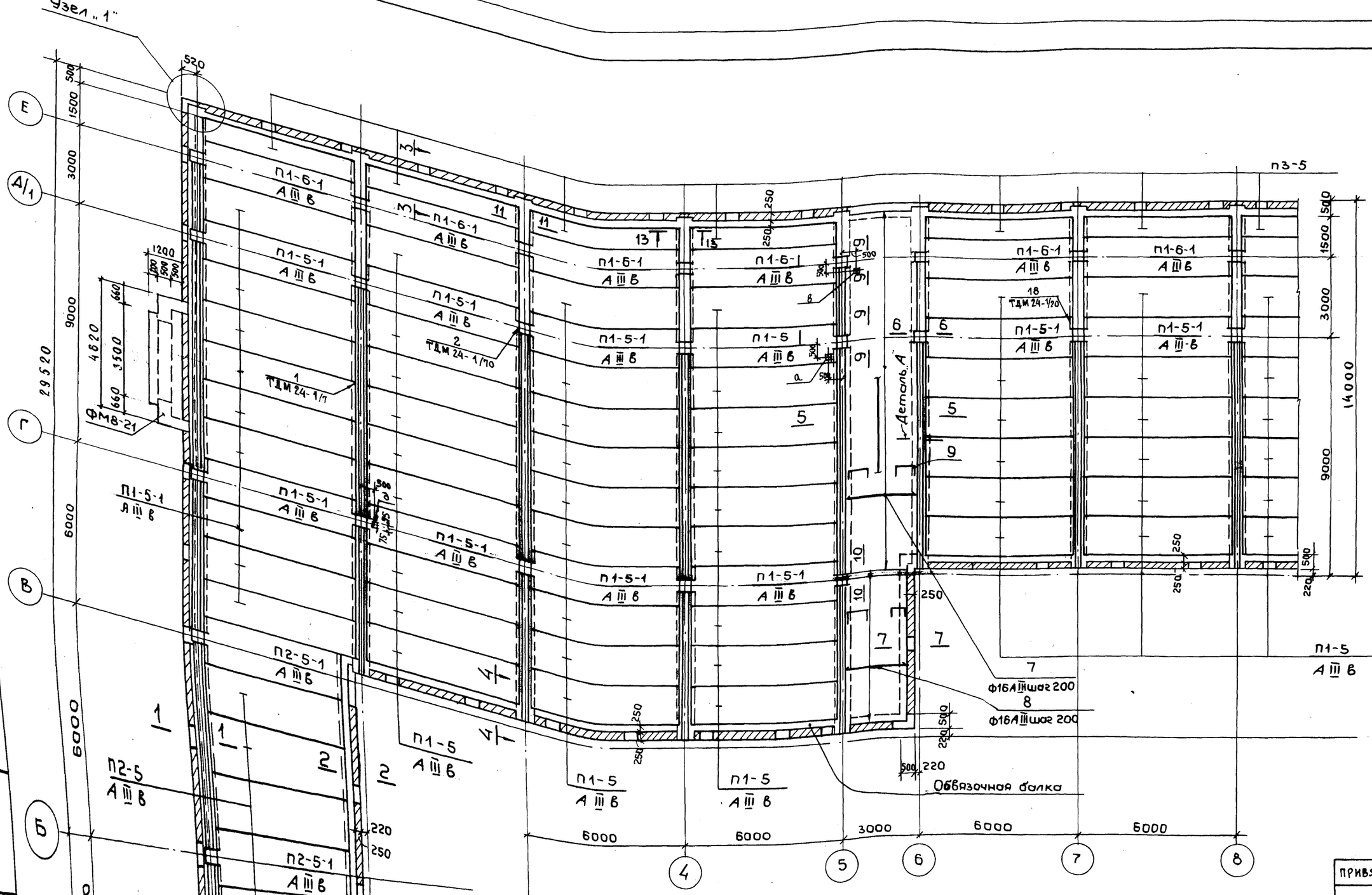

Примечания:

1. План перекрытия между осями 8÷14 и общие примечания см. на чертеже КС1-26
2. Сечения 1-1 ÷ 9-9, см. на чертеже КС1-27
3. Сечение 10-10; 11-11, деталь „А"; узел „1" спецификацию арматуры, расход материалов на монолитные участки по сечениям 5-5 ÷ 10-10 см. на чертеже КС1-28

Нач. маст.	Шестопалов	
Гл. инж. м.	Кричевский	
Гл. арх. пр.	Шейнфейн	
Гл. арх. пр.	Зарецкий	
Гл. инж. пр.	Ленточников	
Проверил	Ленточников	
Разраб.	Головин	

ТП 262-21-37 КС1

Универсальное административное здание (в конструкциях ИИ-04) на 600 сотрудников

Вариант проекта со стоянкой на 36 легковых автомобилей

Стадия	Лист	Листов
Р	КС1-25	

Перекрытие на отм. -0.100 м. План перекрытия м.о 1-8

ЦНИИЭП зрелищных зданий и спортивных сооружений им. Б.С. Мезениев

ПРИВЯЗАН

ИНВ. N

Формат 22

Инв. N подл. | Подпись и дата | Взам. инв. N | Отдел N3 | Согласовано | Сидоров

Типовой проект Альбом XI 262-21-37

Типовой проект 262-21-37 Альбом XI

Согласовано
Отдел № 2 Пуксто
Отдел № 3 Сидоров

Инв. № подл. | Подпись и дата | Взам. инв. №

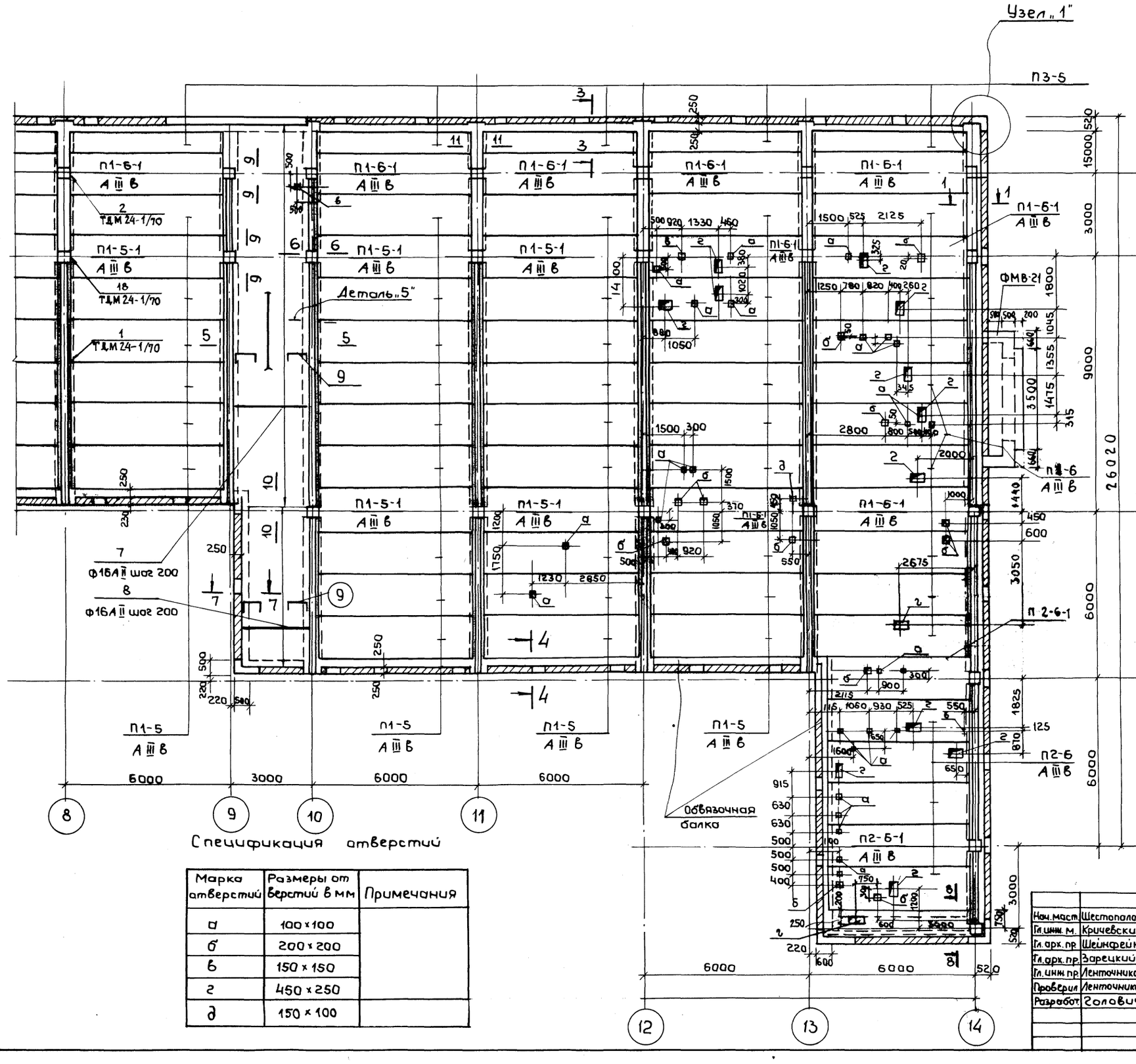

Примечания:

1. План перекрытия между осями 1÷8 см. на чертеже КС1-25
2. Сечения 1-1 ÷ 9-9 см. на чертеже КС1-27
3. Сечение 10-10; 11-11, деталь „А"; Узел „1" спецификацию арматуры и расход материалов на монолитные участки по сечениям 5-5 ÷ 7-7; 9-9, 10-10; 8-8 см. на чертеже КС1-28
4. Арматуру ф 16 А III (поз. 7; 8) приварить к закладным деталям ригелей через прокладку - ф 20 А III поз 10. (см. деталь „А" на чертеже КС1-28)
5. В первую очередь устанавливаются межколонные плиты $\frac{П1-6-1}{А III в}$; $\frac{П2-6-1}{А III в}$; $\frac{П1-5-1}{А III в}$, которые привариваются в четырех точках к закладным деталям ригелей и соединяются между собой накладками.

   Рядовые плиты, укладываемые между межколонных плит, привариваются к закладным деталям ригелей в двух точках на последующей одной плиты в каждом пролете (ввиду трудности наложения сварного шва).
6. Отверстия в плитах перекрытия пробивать не нарушая арматуры ребер плиты.

Спецификация отверстий

Марка отверстий	Размеры отверстий в мм	Примечания
а	100 × 100	
б	200 × 200	
в	150 × 150	
г	450 × 250	
д	150 × 100	

Привязан

Инв. №

Нач. маст.	Шестопалов		
Гл. инж. м.	Кричевский		
Гл. арх. пр.	Шейнфейн		
Гл. арх. пр.	Зарецкий		
Гл. инж. пр.	Ленточников		
Проверил	Ленточников		
Разработ.	Головач		

ТП 262-21-37 КС1

Универсальное административное здание (в конструкциях ИИ-04) на 600 сотрудников

Вариант проекта со стоянкой на 36 легковых автомобилей

Стадия	Лист	Листов
Р	КС1-28	

Перекрытие на отм. -0.100 м. План перекрытия м.о. 8-14

ЦНИИЭП зрелищных зданий и спортивных сооружений им. Б.С. Мезенцева

Формат 22

Типовой проект 262-21-37 Альбом XI

Сечение 1-1

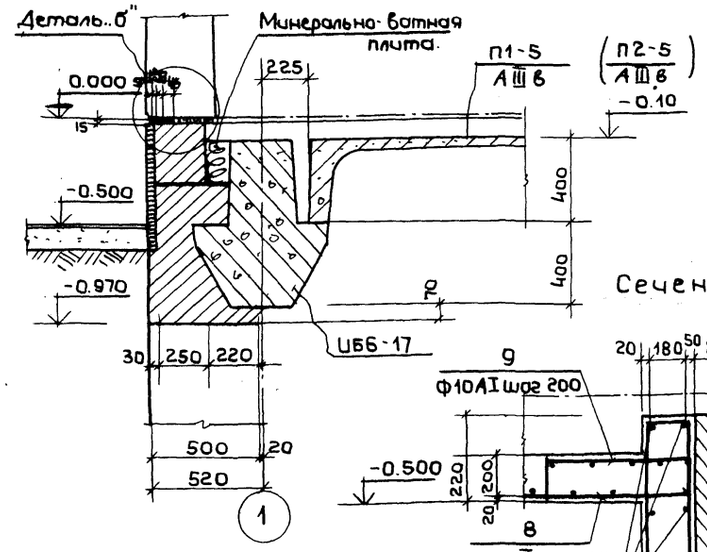

Сечение 2-2

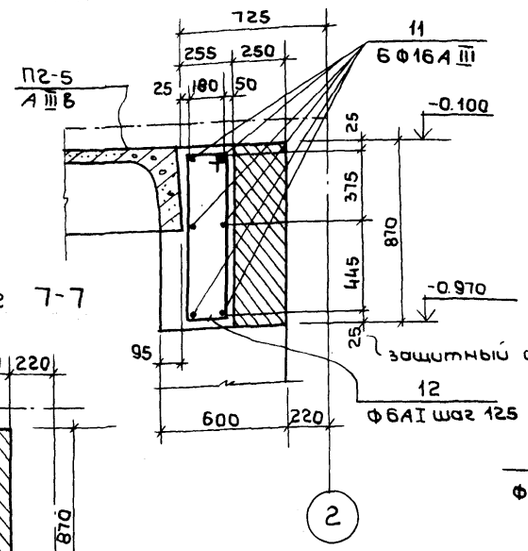

Сечение 3-3

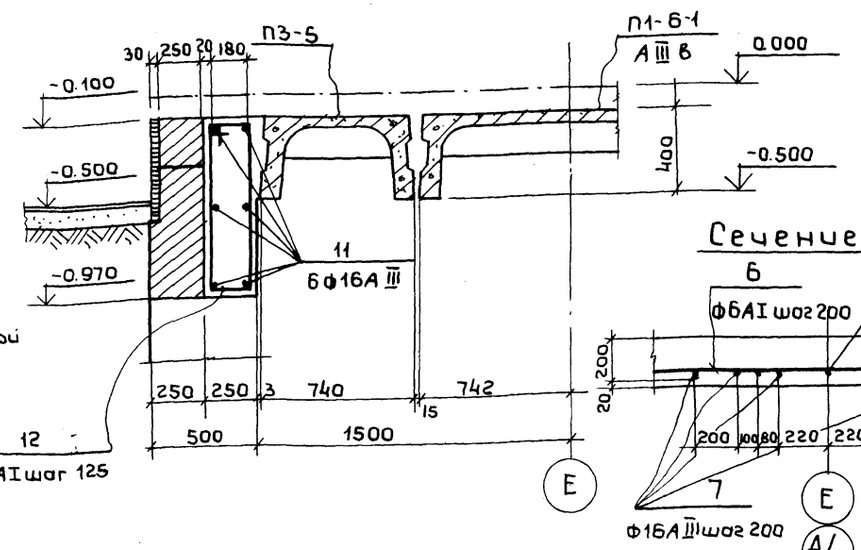

Сечение 4-4

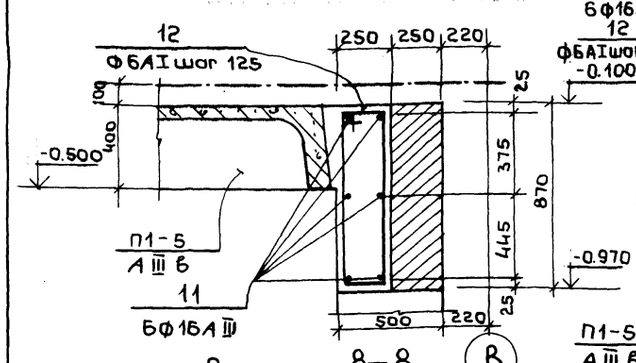

Сечение 5-5

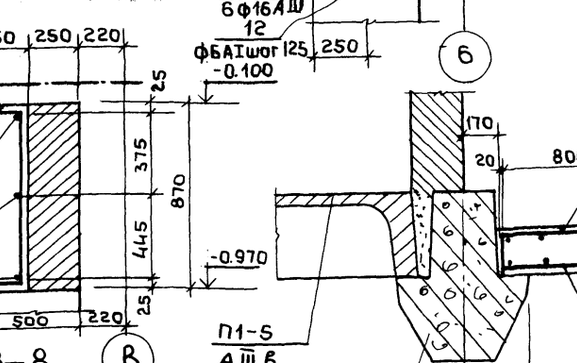

Сечение 6-6

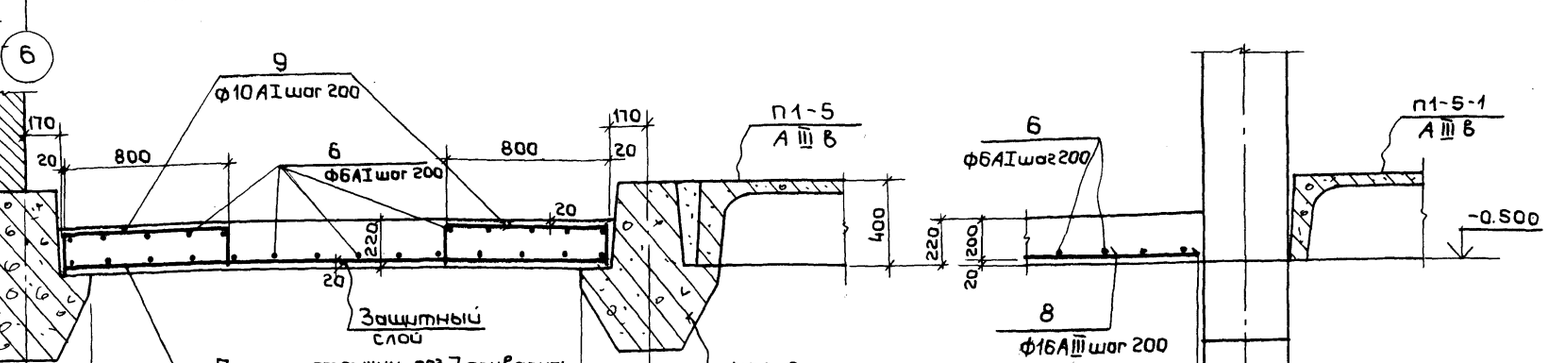

Сечение 7-7

Сечение 9-9

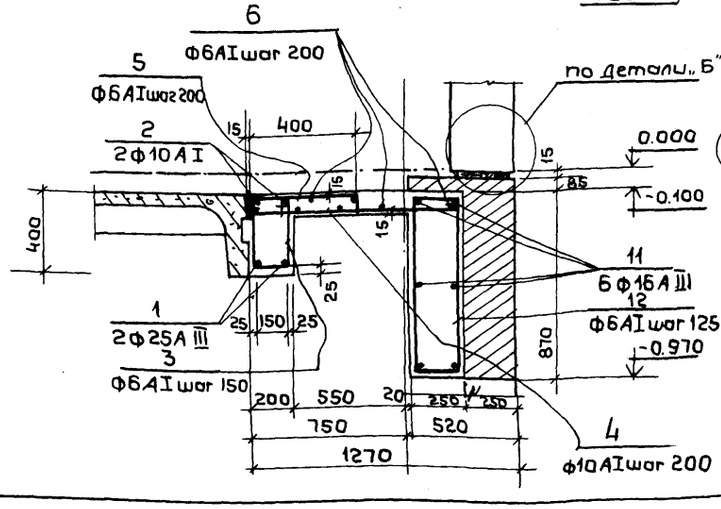

Примечания:

1. Расположение сечений 1-1 ÷ 9-9 на плане см. чертежи КС1-25; КС1-26
2. Спецификацию арматуры и расход материалов на монолитные участки по сечению 8-8 и 5-5; 6-6 7-7; 9-9 см. на чертеже КС1-28
3. Деталь „А" см. на чертеже КС1-28
4. Деталь „Б" см. на чертеже КС1-17

Привязан

Инв. N

Нач. маст.	Шестополов	
Гл. инж. м.	Кручевский	
Гл. арх. пр.	Шейнфеин	
Гл. арх. пр.	Зарецкий	
Гл. инж. пр.	Ленточников	
Проверил	Ленточников	
Разработ.	Голович	

ТП 262-21-37 КС1

Универсальное административное здание (в конструкциях ИИ-04) на 600 сотрудников

Вариант проекта со стоянкой на 36 легковых автомобилей

Стадия	Лист	Листов
Р	КС1-27	

Перекрытие на отм. -0.100 м Сечения 1-1 ÷ 9-9

ЦНИИЭП зрелищных зданий и спортивных сооружений им. Б.С. Мезенцева

Инв. N подл. | Подпись и дата | Взам. инв. N

Формат 22

Типовой проект 262-21-37 Альбом XI

Сечение 13–13

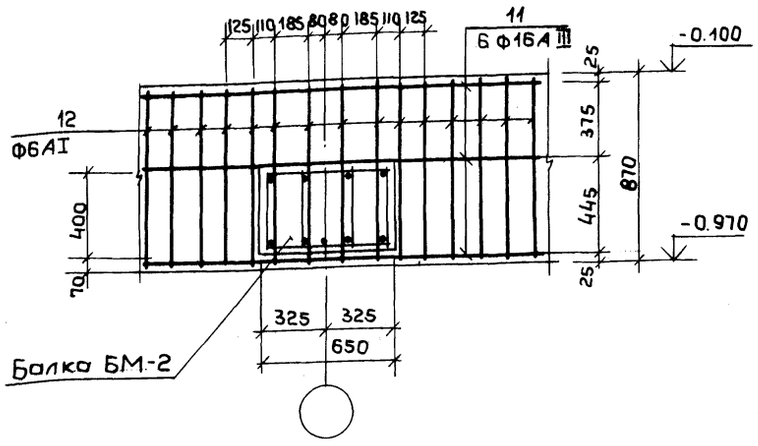

Расход материалов

Наименование элементов	Кол-во шт.	Марка бетона	На один элемент: Бетона м³	На один элемент: Стали кг	На все элементы: Бетона м³	На все элементы: Стали кг
Монолитный участок по сечению 8-8	2	300	1.1	97.0	2,2	194,0
Монолитный участок по сечениям 5-5, 6-6, 7-7, 9-9, 10-10	2	300	11.2	692.4	22,4	1384,8
Обвязочная балка	–	300	60.0	3690.0	60,0	3690,0

Спецификация арматуры на один элемент

Наимен. эл-та	NN поз	Эскиз	Ф мм и класс	Длина мм	Кол-во шт.	Общая длина м	Выборка арматуры на один элемент: Ф мм и класс	Общая длина м.	Вес кг	На все эл-ты: Вес кг.
МУ по сечению 8-8 (шт. 2)	1	5600	25АIII	5600	2	11.2	25АIII	11.2	43.0	86,0
	2	5600	10АI	5600	2	11.2	10АI	44.6	28.0	56,0
	3	250 / 355 / 150 / 455	6АI	1210	38	46.0	6АI	115.5	26.0	52,0
								Итого:	97.0	194,0
	4	1000	10АI	1150	29	33.4				
	5	400 / 85 / 85	6АI	570	29	16.5				
	6	по месту	6АI	—	—	53.0				
МУ по сеч. 5-5; 6-6; 7-7; 9-9; 10-10 (шт. 2)	6	по месту	6АI	—	—	480.0	20АIII	2.2	5.4	10,8
	7	2620	16АII	2620	76	199.0	16АIII	272.0	430.0	860,0
	8	2310	16АII	2310	32	74.0	10АI	243.0	150.0	300,0
	9	800 / 200 / 200	10АI	1200	202	243.0	6АI	480.0	107.0	214,0
								Итого	692.4	1384,8
	10	100	20АIII	100	22	2.2				
Обвязочная балка	11	по месту	16АIII	—	—	1650.0	16АIII	1650.0	2600.0	2600,0
	12	300 / 820 / 180 / 920	6АI	2240	2200	4920.0	6АI	4920.0	1090.0	1090,0
								Итого:	3690.0	3690,0

Деталь „А"

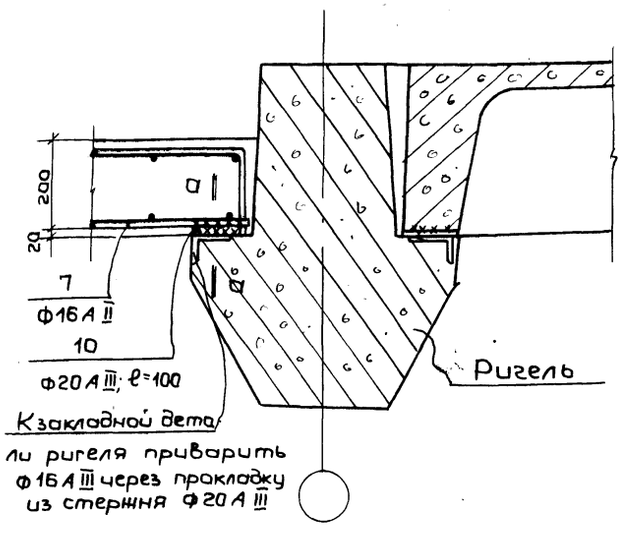

Сечение 11–11

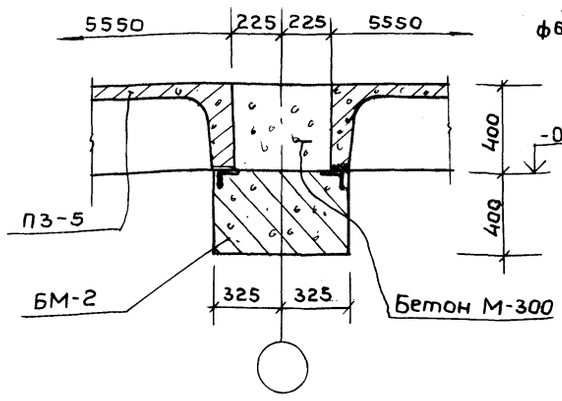

Сечение 10–10

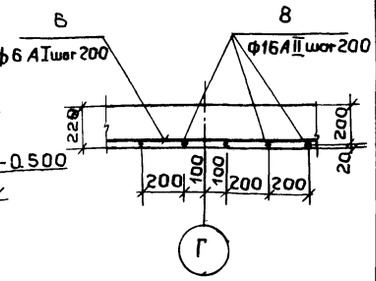

Узел „1"

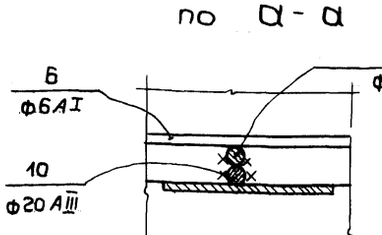

Сечение 12-12

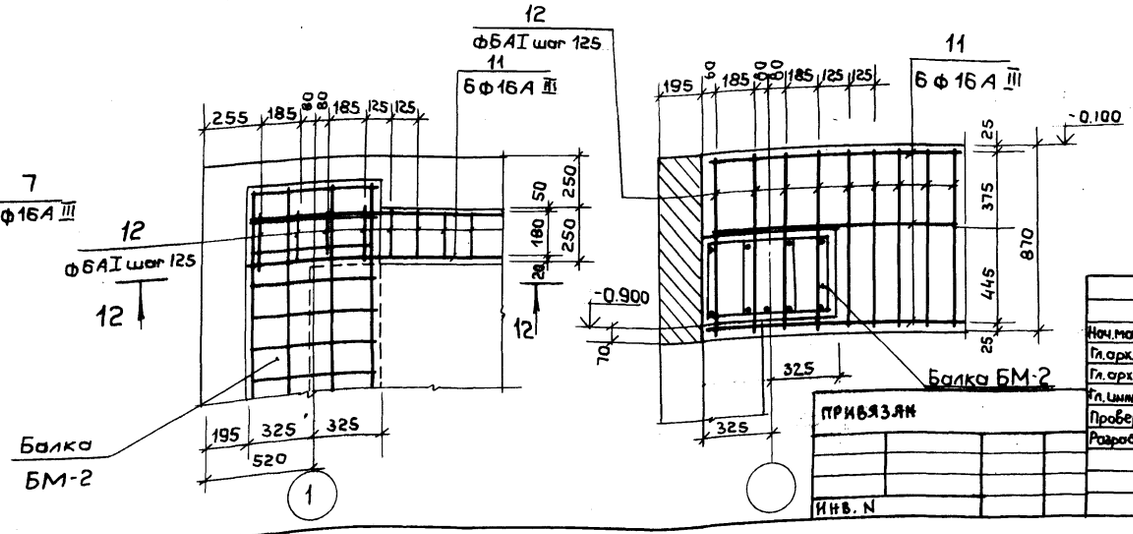

Примечания

1. Расположение сечений 10-10 ÷ 13-13 на плане см. чертежи КС1-25 КС1-26
2. Спецификация арматуры и расход материалов даны к чертежам КС1-25 ÷ КС1-28

Нач. маст.	Шестопалов	
Гл. арх. пр.	Шеинфеин	
Гл. арх. пр.	Зарецкий	
Гл. инж. пр.	Ленточников	
Проверил	Ленточников	
Разработ.	Голович	

ПРИВЯЗАН

ИНВ. N

ТП 262-21-37 КС1

Универсальное административное здание (в конструкциях ии-04) на 600 сотрудников

Вариант проекта со стоянкой на 36 легковых автомобилей

Стадия	Лист	Листов
Р	КС1-28	

Перекрытие на отм. -0.100 м
Сечения 10-10 ÷ 13-13
Узел „1", Деталь „А"

ЦНИИЭП зрелищных зданий и спортивных сооружений им. Б.С. Мезенцева

Инв. N подл. | Подпись и дата | Взам. инв. N

Формат 22

Альбом XI

Типовой проект 2Б2-21-37

СОГЛАСОВАНО

Инв. № подл. | Подпись и дата | Взам. инв. N

План фундаментов

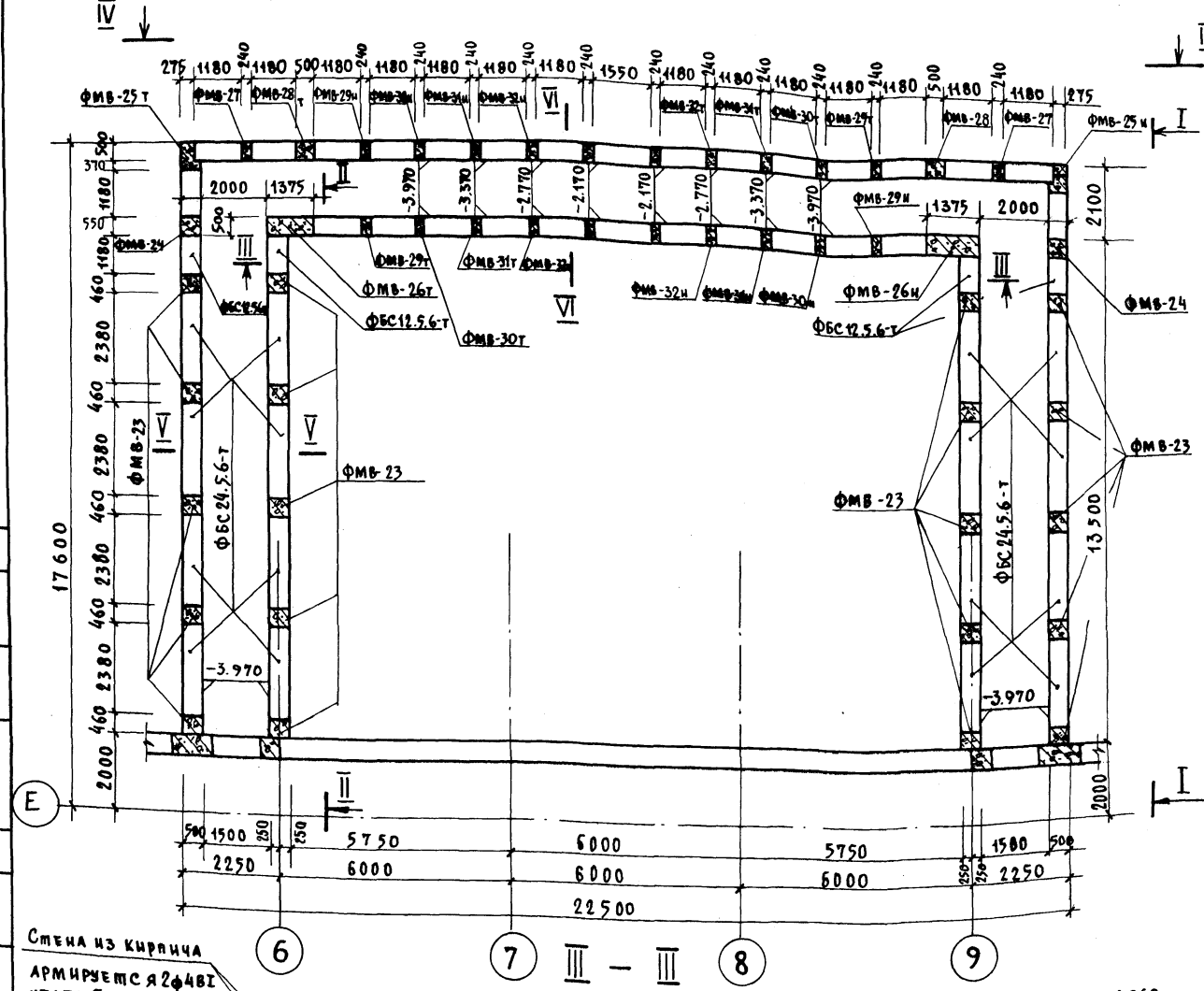

I — I

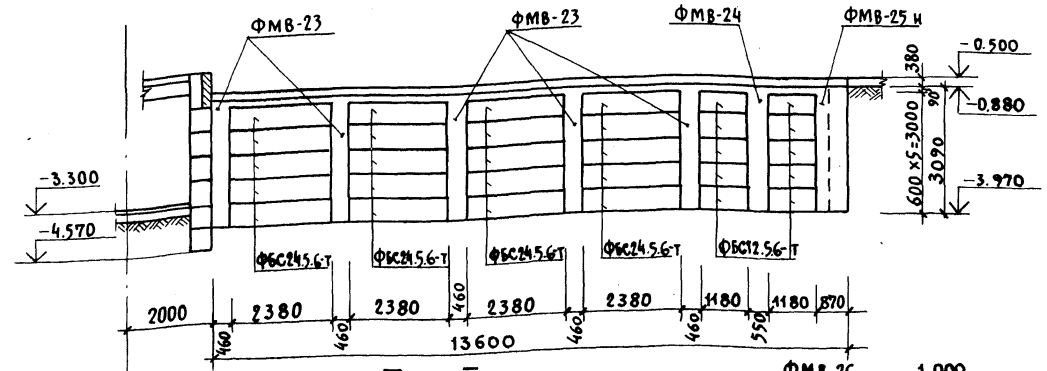

II — II

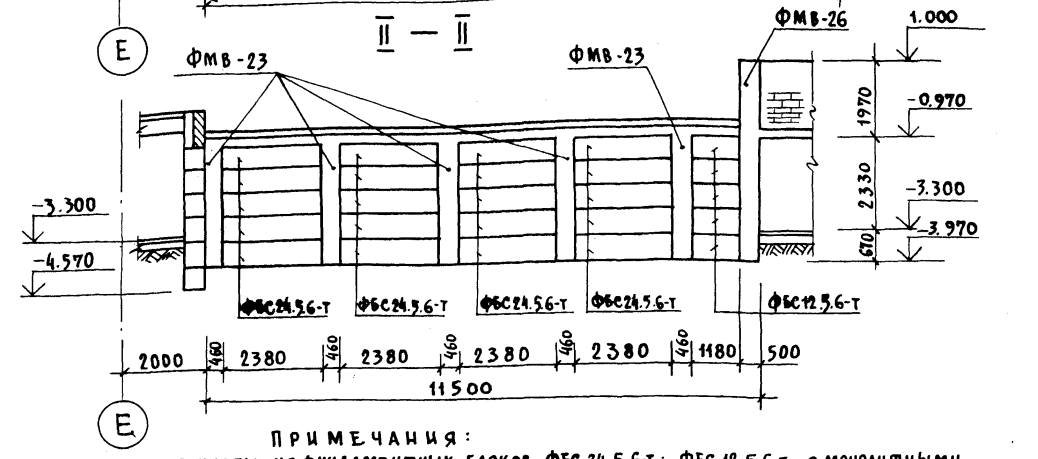

III — III

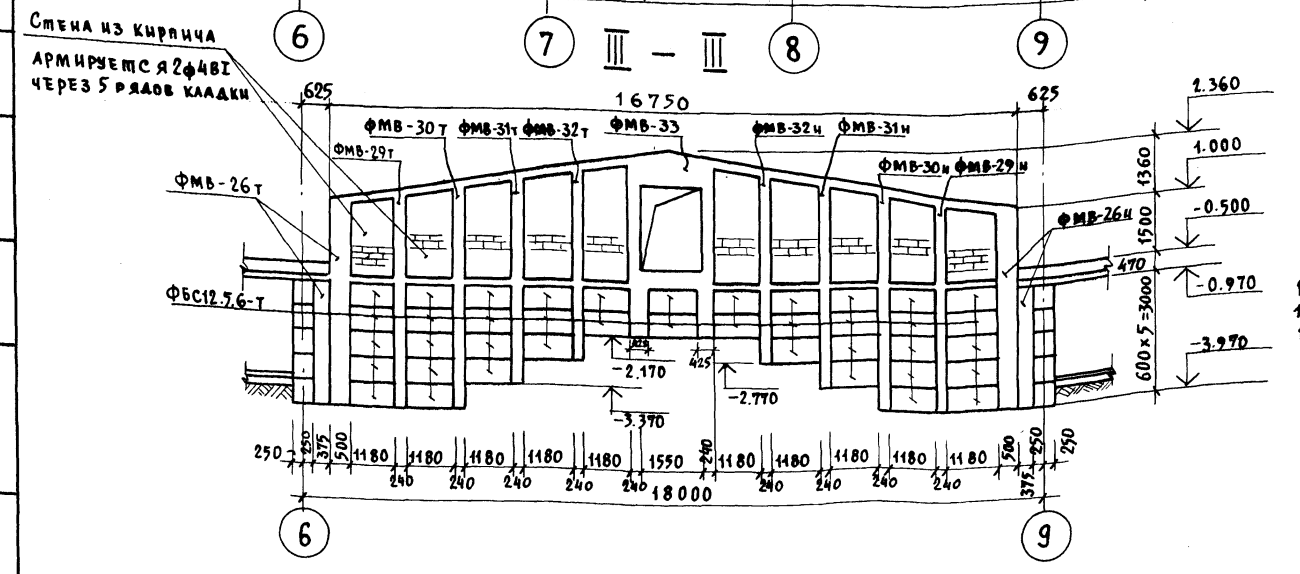

Примечания:

1. Стены подвала приняты из фундаментных блоков ФБС 24.5.6-т; ФБС 12.5.6-т с монолитными вставками из ж.б. ФМВ-23÷33 из бетона М-200. Фундаментные блоки укладываются на бетонную подготовку из бетона М100, толщиной 100 мм.
2. В горизонтальные швы ФБС24.5.6-т; ФБС12.5.6-т укладывается арматура поз. 63 (по 2ф10АI). Стержни поз. 63 необходимо пропустить через ФМВ.
3. Кирпичные стены армируются 2ф4ВI через 5 рядов кладки. Арматура проходит насквозь через ФМВ.
4. Горизонтальная гидроизоляция выполняется из цементно-песчаного раствора состава 1:2.
5. Вертикальная гидроизоляция стен подвала - двухкратная промазка битумом по холодной грунтовке.
6. Подготовку под полы выполнять из бетона М-100, толщиной 100мм, армированного сеткой 4/4/200/200.
7. В развертках по I-I ÷ IV-IV продольная арматура в швах между ФБС 24.5.6 т; ФБС12.5.6-т условно не показано.
8. Развертка по IV-IV, сечения V-V; VI-VI и армирование ФМВ-23÷25т(н); 27 даны на чертеже КС1-30.
9. Армирование ФМВ-26т(н); 28т(н) ÷ 32т(н) см. на чертеже КС1-31.
10. Спецификация арматуры дана на чертеже КС1-34.
11. Армирование ФМВ-33 и выборка стали см. на чертеже КС1-35.
12. Кладку кирпичных стен вести из полнотелого глиняного кирпича М-100 на растворе М-50.

Нач. маст.	Шестопалов		
Гл. инж. м.	Кричевский		
ГАП	Шейнфейн		
ГАП	Зарецкий		
ГИП	Ленточников		
Проверил	Ленточников		
Разраб.	Головин		

Привязан

Инв. N

ТП 2Б2-21-37 КС1

Универсальное административное здание (в конструкциях ИИ-04) на 600 сотрудников

Вариант проекта состоянкой на 36 легковых автомобилей

Стадия	Лист	Листов
Р	КС1-29	

Эвакуационные выходы. Фундаменты, план и развертки по I-I; II-II; III-III

ЦНИИЭП зрелищных зданий и спортивных сооружений им. Б.С. Мезенцева

Формат 22

Типовой проект 262-21-37 Альбом XI

IV – IV

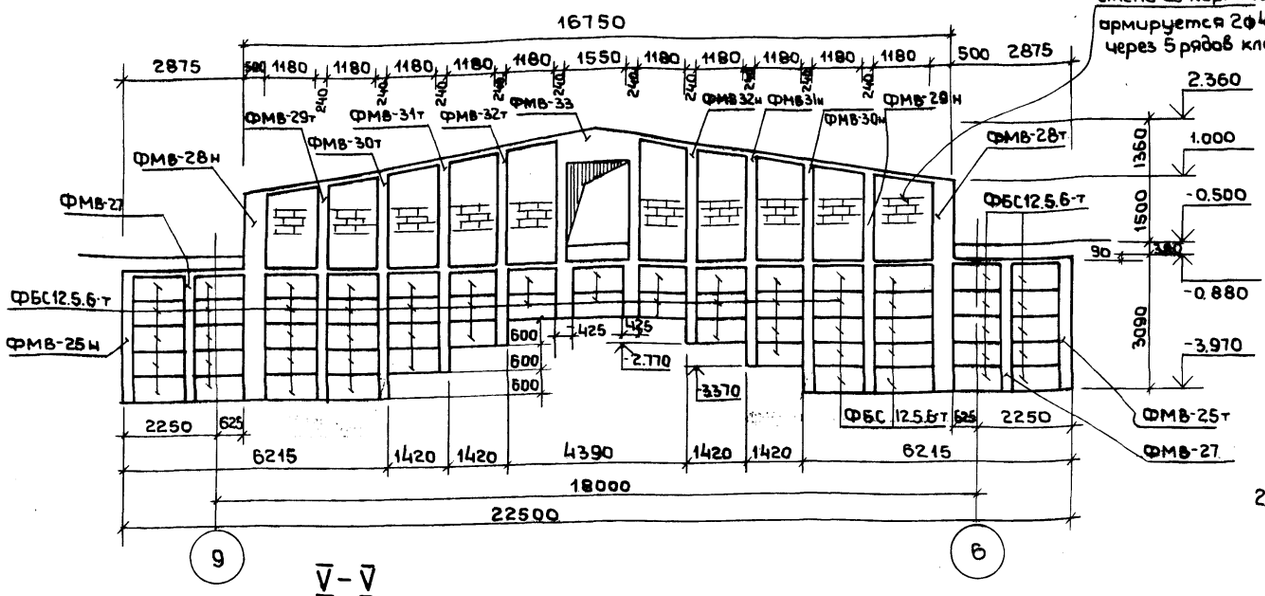

V – V

Асфальтовая стяжка – 40 мм
4 слоя рубероида на битумной мастике.
Стяжка из бетона М-100 – 30 мм
ж.б. плита покрытия П14-3-90мм

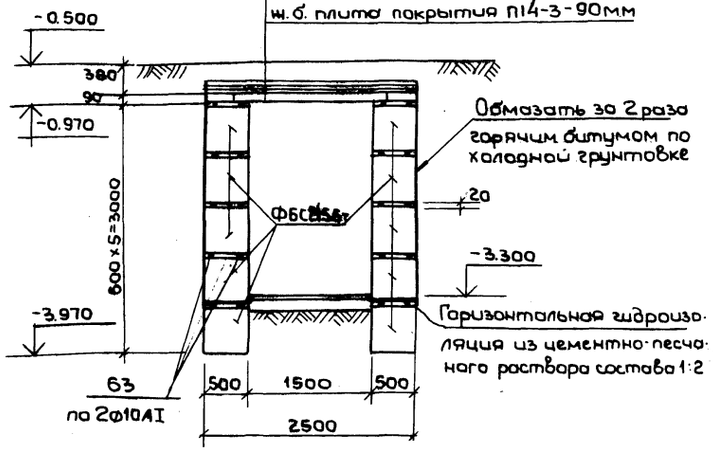

Сечение 1-1

VI – VI

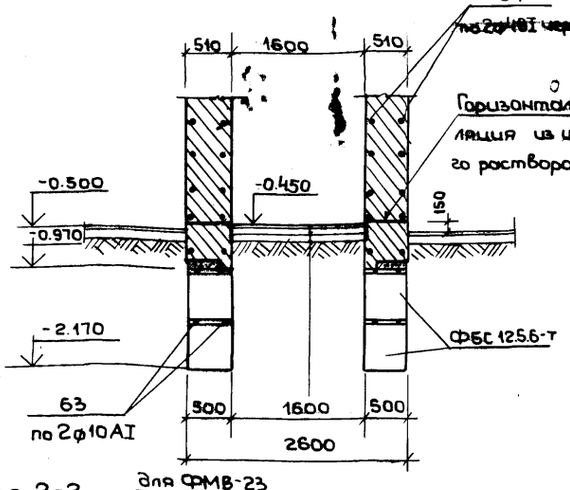

Сечение 2-2

ФМВ-23; ФМВ-24 (фасад)

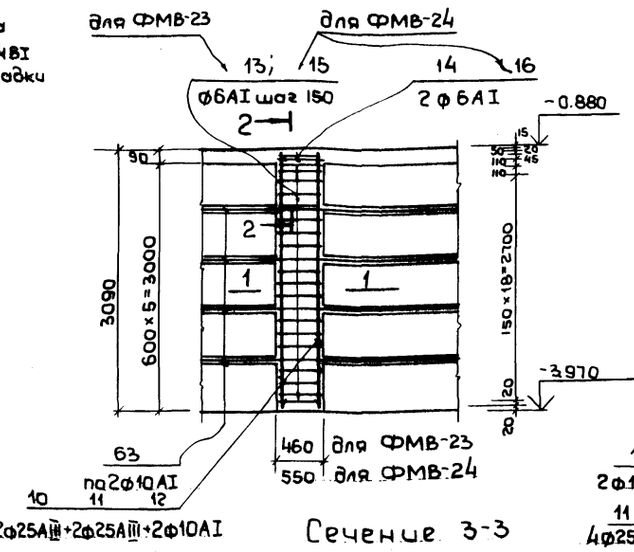

Сечение 3-3

ФМВ-25т; ФМВ-25н

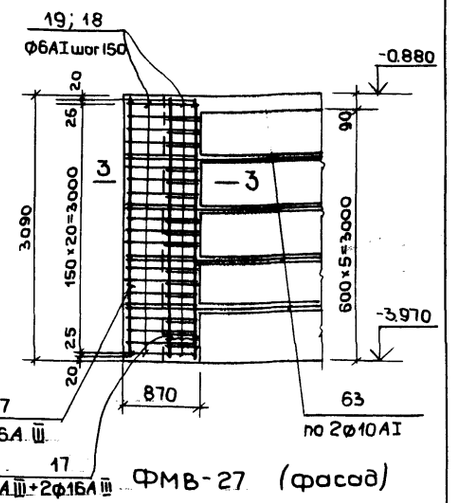

ФМВ-27 (фасад)

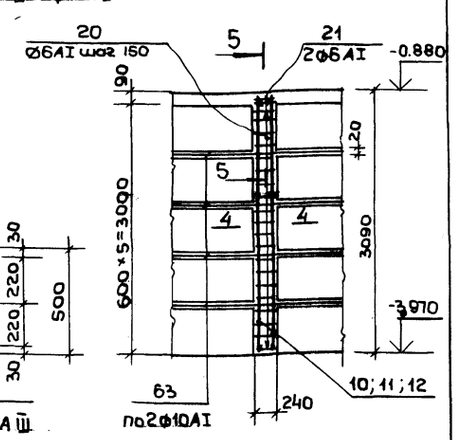

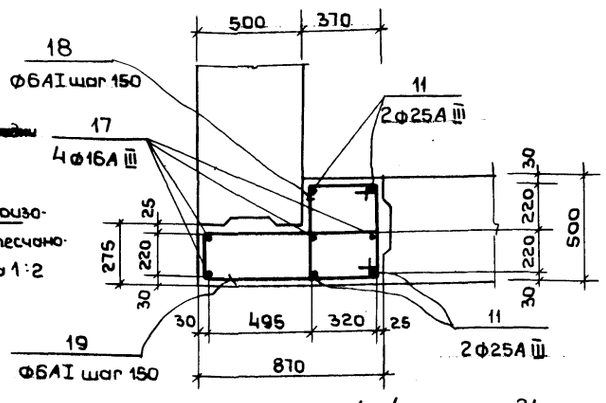

Сечение 4-4

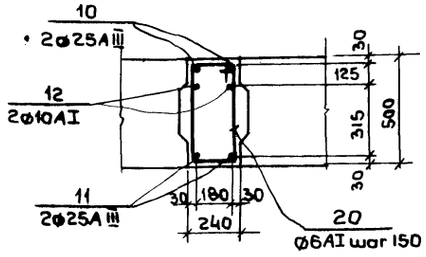

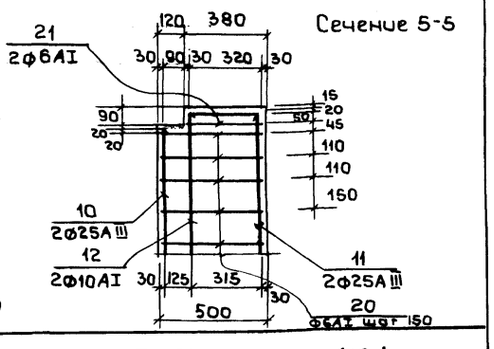

Сечение 5-5

Цементный пол –	40 мм
Стяжка из раствора –	50 мм
Подготовка из бетона М-100, армированная сетка 4/4	– 100 мм
Утрамбованный послойно песчаный грунт	

Примечания:
1. План фундаментов и общие примечания см. на чертеже КС1-29
2. Спецификация арматуры дана на чертеже КС1-34
3. Выборка стали дана на КС1-35

Привязан

Инв. N

Нач. маст.	Шестопалов	
Главн. м.	Кричевский	
ГАП	Шейнфейн	
ГАП	Зарецкий	
ГИП	Ленточников	
Проверил	Ленточников	
Разраб.	Головач	

ТП 262-21-37 КС1

Универсальное административное здание (в конструкциях НИ-04) на 600 сотрудников

Вариант проекта со стоянкой на 36 легковых автомобилей.

Стадия	Лист	Листов
Р	КС1-30	

Эвакуационные выходы – Фундаменты. Развертка по IV–IV Сечение V–V; VI–VI. ФМВ-23–25т.н 27.

ЦНИИЭП зрелищных зданий и спортивных сооружений им. Б.С. Мезенцева

Инв. N подл. | Подп. и дата | Взам. инв. N

Формат 22

Типовой проект 262-21-37 Альбом XI

ФМВ-26т (н) (фасад)

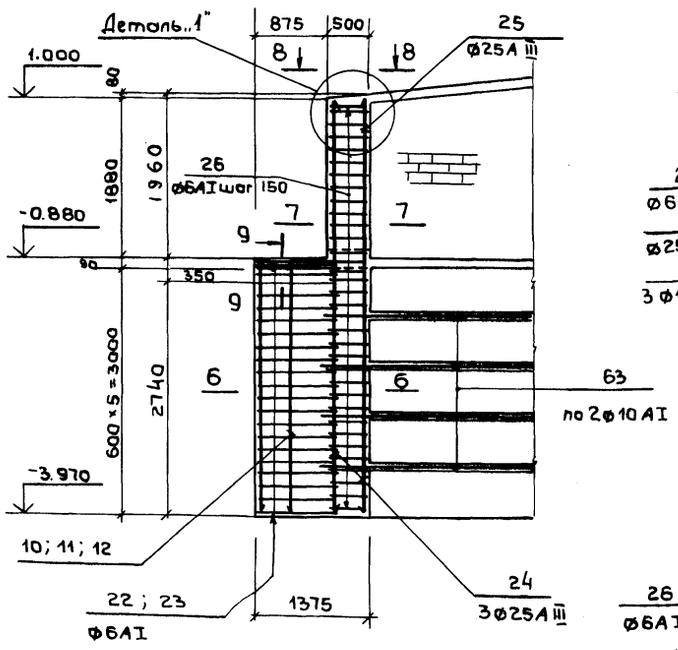

по 6-6

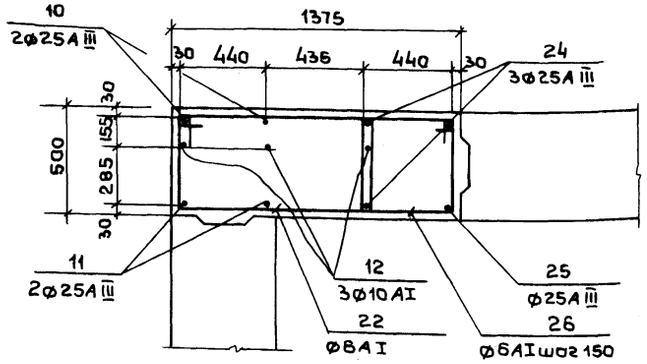

по 8-8

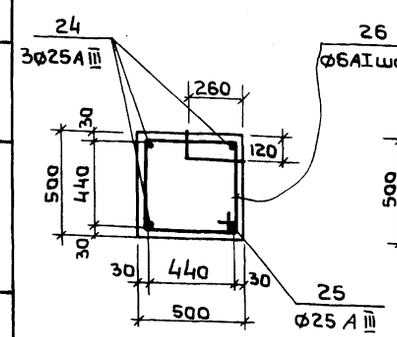

по 7-7

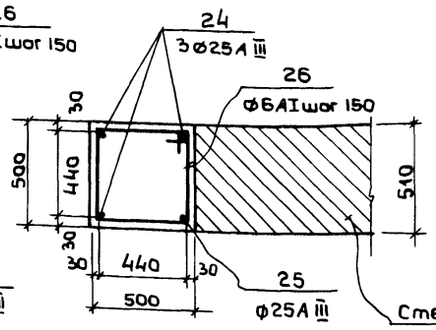

по 9-9

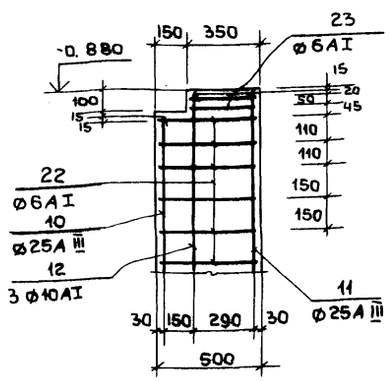

Деталь „1"

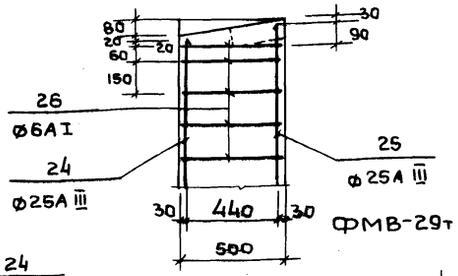

ФМВ-28т; ФМВ-28н (Фасад)

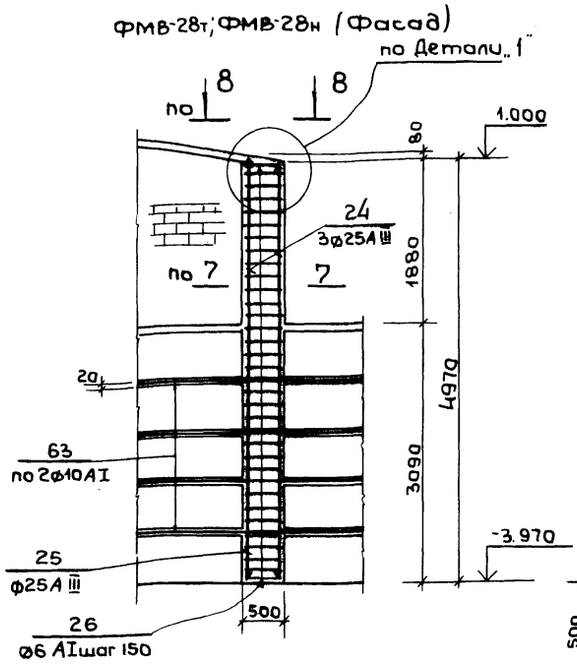

по 11—11

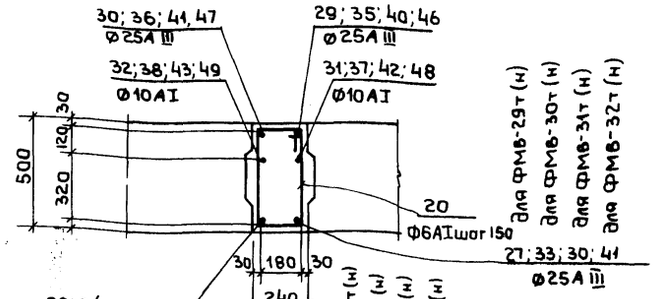

по 10—10

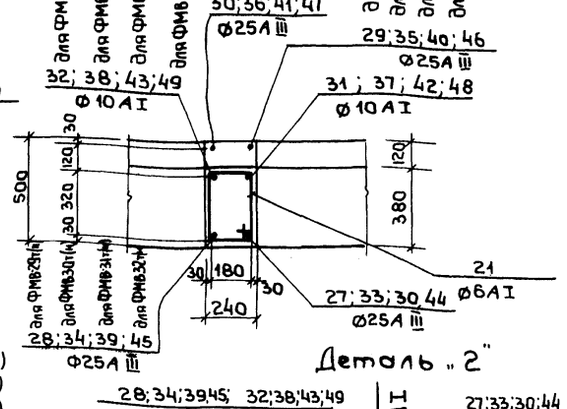

ФМВ-29т (н) ÷ ФМВ-32т (н)

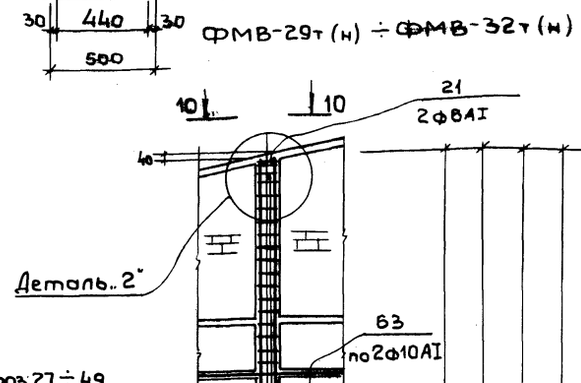

1.985	- для ФМВ-32т (н)
1.755	- для ФМВ-31т (н)
1.523	- для ФМВ-30т (н)
1.295	- для ФМВ-29т (н)

-2.770	- для ФМВ-32т (н)
-3.370	- для ФМВ-31т (н)
-3.970	- для ФМВ-29т (н) ФМВ-30т (н)

Примечания:

1. Расположение ФМВ и общие примечания см. на чертеже КС1-29
2. Спецификация арматуры дана на чертеже КС1-34
3. Выборка стали дана на чертеже КС1-35

Деталь „2"

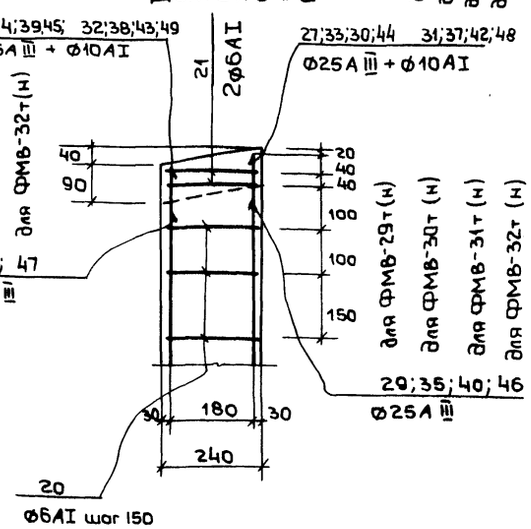

Стену из кирпича армировать 2ф4ВI через 5 рядов кладки.

Нач. маст.	Шестопалов		
Гл. инж. м.	Кричевский		
ГАП	Шейнфейн		
ГАП	Зарецкий		
ГИП	Ленточников		
Провер.	Ленточников		
Разраб.	Головач		

Привязан

Инв. №

Взам. инв. № | Подпись и дата | Инв. № подл.

ТП 262-21-37 КС1

Универсальное административное здание (в конструкциях ЦИ-04) на 600 сотрудников

Вариант проекта со стоянкой на 36 легковых автомобилей.

Стадия	Лист	Листов
Р	КС1-31	

Эвакуационные выходы, фундаменты: ФМВ-26т (н); ФМВ-28т (н) ÷ ФМВ-32т (н)

ЦНИИЭП зрелищных зданий и спортивных сооружений им. Б.С. Мезенцева

Формат 22

Типовой проект 252-21-37 Альбом XI

План раскладки плит на отм. -0.880 м. и с отм. 1.000 м. до 2.360 м

(даны отм. верха плит)

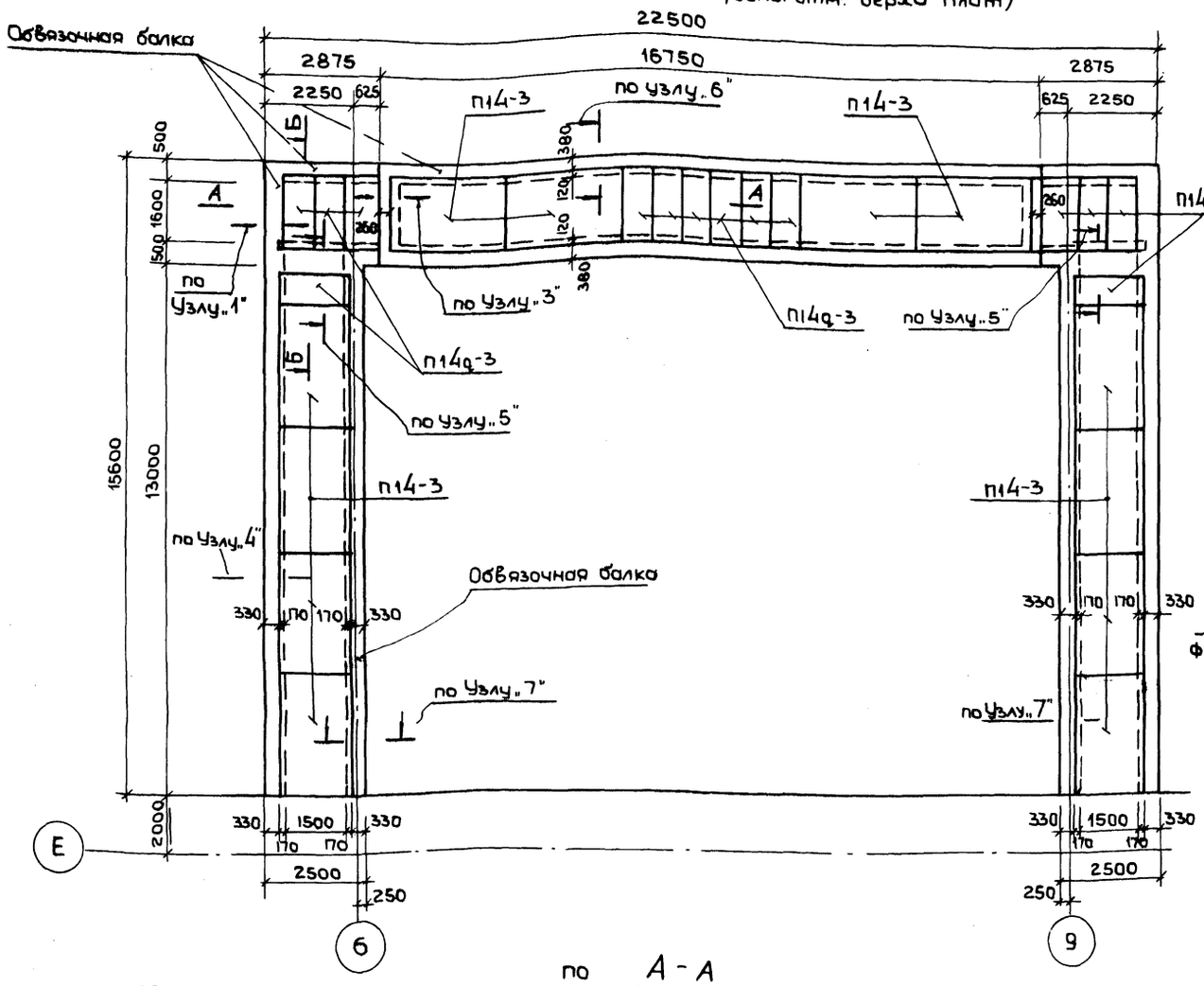

по Б-Б

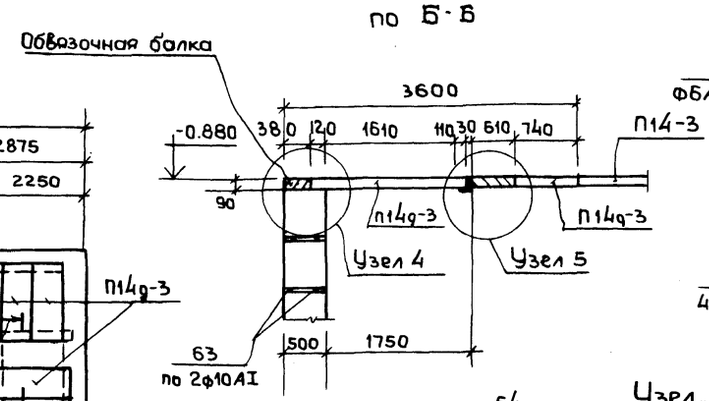

Узел „1"

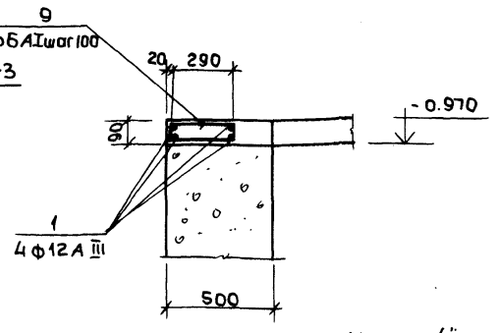

Узел „2"

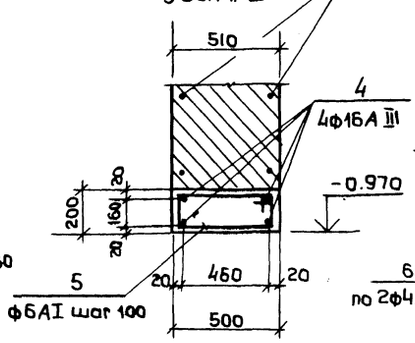

Узел „3"

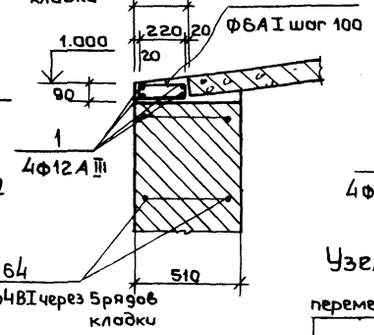

Узел „4"

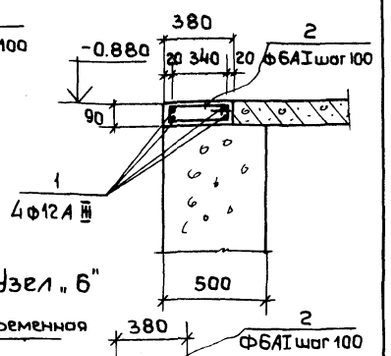

Узел „5"

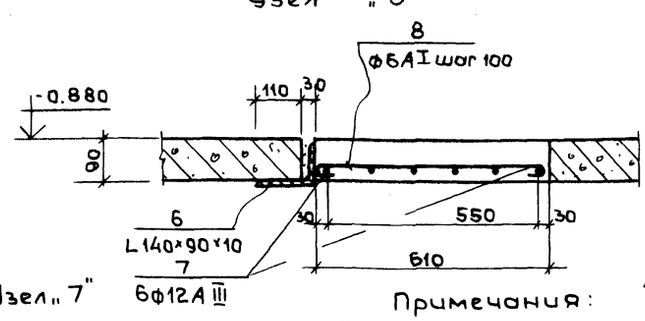

Узел „6"

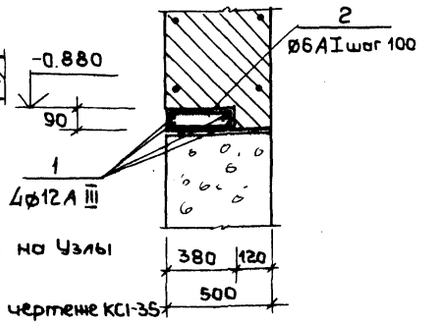

по А-А

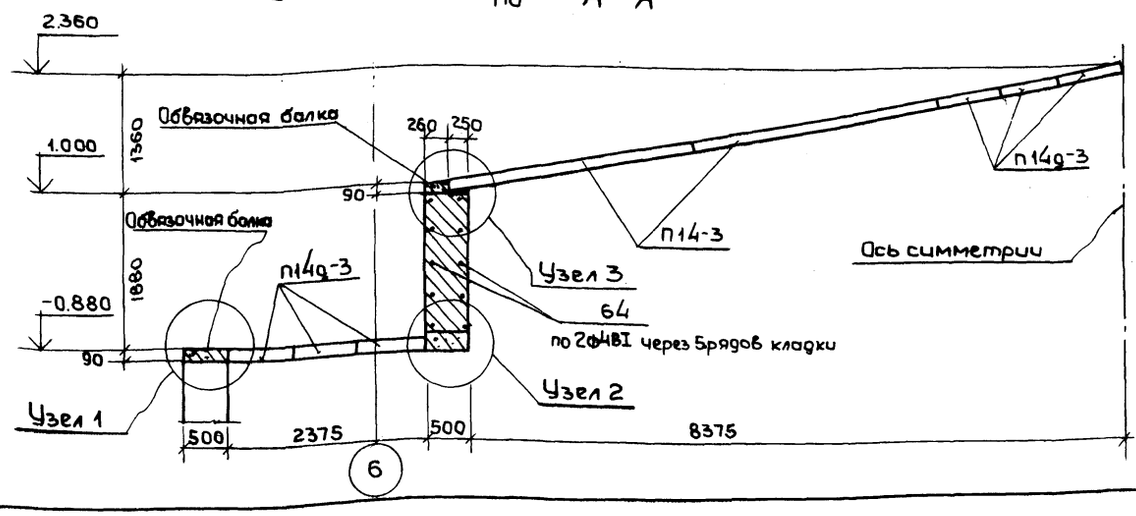

Узел „7"

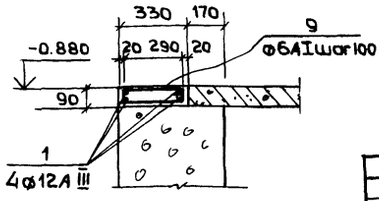

Примечания:

1. Спецификация арматуры на Узлы дана на чертеже КС1-34
2. Выборка стали дана на чертеже КС1-35

Нач. маст.	Шестопалов		ТП 252-21-37 КС1		
Гл. инж. м.	Кричевский		Универсальное административное здание (в конструкциях ИИ-04) на 600 сотрудников		
ГАП	Шейнфейн		Вариант проекта со стоянкой на 36 легковых автомобилей.	Стадия	Лист	Листов
ГАП	Зарецкий			Р	КС1-32	
ГИП	Ленточников		Эвакуационные выходы Перекрытие на отм: 0.880 м; 1.000 ÷ 2.360 м.	ЦНИИЭП зрелищных зданий и спортивных сооружений им. Б.С. Мезенцева		
Проверил	Ленточников					
Разработ	Головин					

Привязан

Инв. №

Инв. № подл. | Подпись и дата | Взам. инв. №

Формат 22

Альбом XI

Типовой проект

Лестница эвакуационного выхода. План

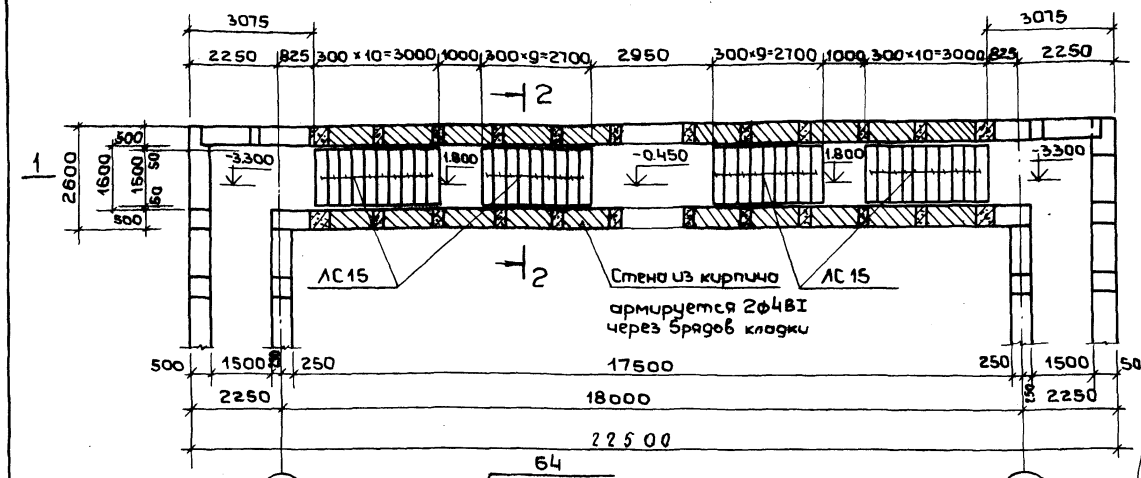

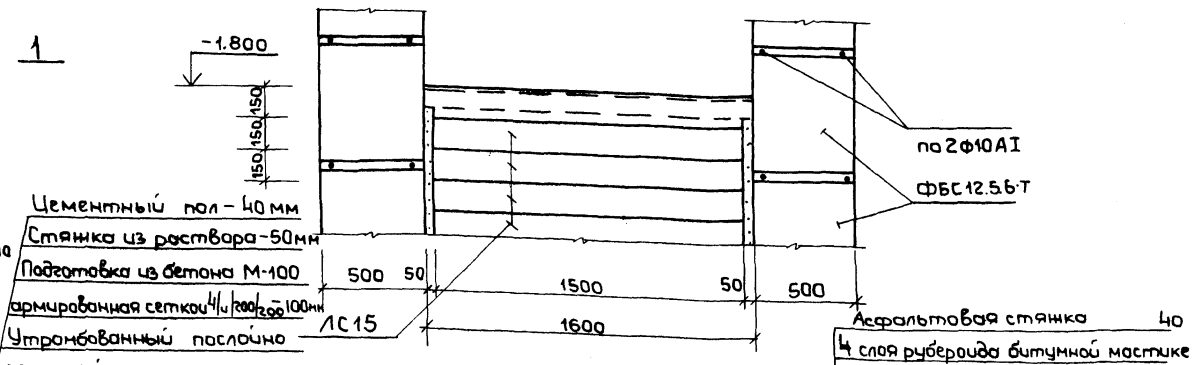

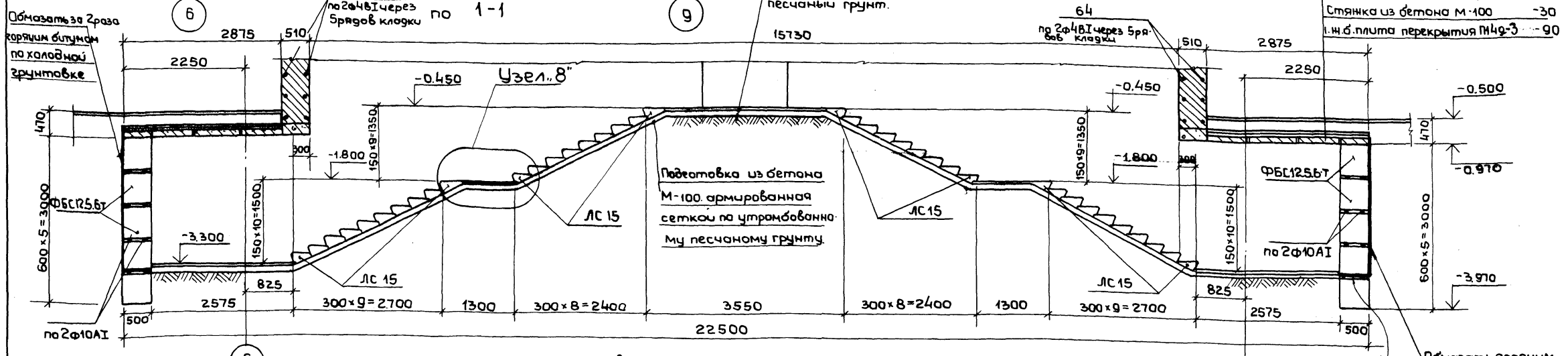

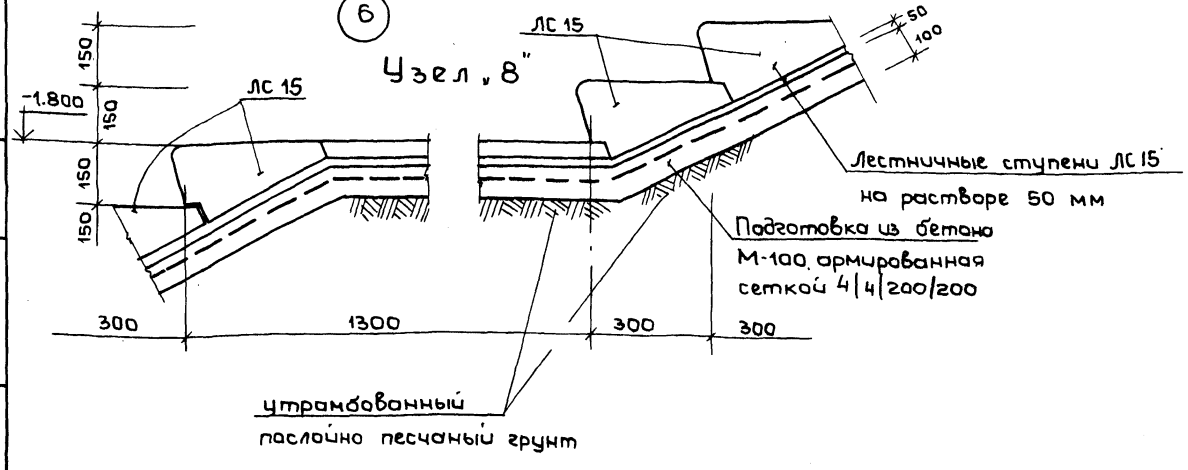

Примечания:

1. Лестничные ступени ЛС15 укладываются на растворе толщиной 50 мм по подготовке из бетона М-100, армированной сеткой 4/4/200/200. Под подготовкой, песчаный грунт послойно утрамбовать.

Взам. инв. №
Подпись и дата
Инв. № подл.

Нач. маст.	Шестополов		ТП 262-21-37 КС1
Гл. инж. м.	Кричевский		Универсальное административное здание (в конструкциях ИИ-04) на 600 сотрудников.
ГАП	Шейнфейн		Вариант проекта со стоянкой на 36 легковых автомобилей
ГАП	Зарецкий		Стадия Р · Лист КС1-33 · Листов
ГИП	Ленточников		Эвакуационные выходы Лестница
Провер.	Ленточников		ЦНИИЭП зрелищных зданий и спортивных сооружений им. Б.С. Мезенцева
Разраб	Головач		

Привязан

Инв. №

Формат 22

Альбом XI

Типовой проект 262-21-37

Перечень элементов

Поз. обознач.	Наименование	Кол. шт.	Масса ед.кгс	Примеч.
	Обвязочная балка			См. на чертеже КС1-32
2	440 / 50 340 150 ⌀6AI ℓ=980	735	0.22	
3	300 / 50 220 150 ⌀6AI ℓ=720	52	0.16	
9	370 / 50 290 150 ⌀6AI ℓ=860	570	0.22	
1.	по месту ⌀12A III	-	500,00	
	Материалы. Бетон М-200 м³	5.2		
	Узел „2"	4		См. на чертеже КС1-32
4	2460 ⌀16A III	4	3.90	
5	560 / 160 460 260 ⌀6AI ℓ=1440	25	0.32	
	Материалы:			
	Бетон М-200 м³	0.30		
	Узел „5"	2		См. на чертеже КС1-32
6	∟ 140×90×10; ℓ=2000	1	35.0	
7	2460 ⌀12A III	7	2.20	
8	520 ⌀6AI; ℓ=670	20	0.15	
	Материалы:			
	Бетон М-200 м³	0,15		
ФМВ-23	Фундаментная монолитная вставка	20		См. на чертеже КС1-30
10	2960 ⌀25A III	2	11.4	
11	3055 ⌀25A III	2	11.7	
12	3055 ⌀10AI ℓ=3200	2	2.0	
13	510 / 440 410 540 ⌀6AI ℓ=1900	20	0.4	
14	510 / 270 410 370 ⌀6AI ℓ=1560	2	0.3	
	Материалы			
	Бетон М-200 м³	0,71		
ФМВ-24	Фундаментная монолит. вставка	2		См. на чертеже КС1-30
10	2960 ⌀25A III	2	11.4	
11	3055 ⌀25A III	2	11.7	
12	3055 ⌀10AI ℓ=3200	2	2.0	
15	600 / 440 500 540 ⌀6AI ℓ=2080	20	0.5	
16	600 / 270 500 370; ⌀6AI ℓ=1740	2	0.4	
	Материалы: Бетон М-200 м³	0,85		

Поз. обознач.	Наименование	Кол. шт.	Масса ед.кгс	Примеч.
ФМВ-26т	Фундаментная монолитная вставка	1		См. на чертеже КС1-31
ФМВ-26н		1		
10	2960 ⌀25A III	2	11.4	
11	3055 ⌀25A III	2	11.7	
12	3055 ⌀10AI; ℓ=3200	3	2.0	
22	1000 / 440 900 540 ⌀6AI ℓ=2880	20	0,6	
23	1000 / 290 900 390 ⌀6AI ℓ=2580	2	0,6	
24	4930 ⌀25A III	3	18.9	
25	5010 ⌀25A III	1	19.2	
26	540 / 440 440 540 ⌀6AI ℓ=1960	34	0.4	
	Материалы: Бетон М-200м	2.08		
ФМВ-27	Фундаментная монолитная вставка	2		См. на чертеже КС1-30
10	2960 ⌀25A III	2	11,4	
11	3055 ⌀25A III	2	11,7	
12	3055 ⌀10AI; ℓ=3200	2	2.0	
20	280 / 440 180 540 ⌀6AI ℓ=1440	20	0.3	
21	280 / 320 180 420 ⌀6AI ℓ=1200	2	0.3	
	Материалы: Бетон М-200 м³	0.37		
ФМВ-28т	Фундаментная монолитная вставка	1		См. на чертеже КС1-31
ФМВ-28н		1		
24	4930 ⌀25A III	3	18,9	
25	5010 ⌀25A III	1	19,2	
26	540 / 440 440 540 ⌀6AI ℓ=1960	34	0,4	
	Материалы: Бетон М-200 м³	1.25		
	Арматура в швах фундаментных блоков ФБС 12.5.6-Т; ФБС24.5.6-Т			КС1-29÷КС1-35
63	⌀10AI	—	495.0	
	Армирование кирпичных стен			КС1-29÷КС1-35
64	⌀4BI	—	61.0	

Поз. обознач.	Наименование	Кол. шт.	Масса ед.кгс	Примеч.
ФМВ-29т	Фундаментная монолитная вставка	2		См. на чертеже КС1-31
ФМВ-29н		2		
27	5245 ⌀25A III	1	20.4	
28	5200 ⌀25A III	1	20.0	
29	5155 ⌀25A III	1	19.8	
30	5110 ⌀25A III	1	19.6	
31	5245 ⌀10AI; ℓ=5400	1	3.3	
32	5200 ⌀10AI; ℓ=5350	1	3.3	
20	440 280 180 540 ⌀6AI; ℓ=1440	35	0,3	
21	320 280 180 420; ⌀6AI; ℓ=1200	2	0,3	
	Материалы: бетон М200 м³	0,64		
ФМВ-30т	Фундаментная монолитная вставка	2		См. на чертеже КС1-31
ФМВ-30н		2		
33	5470 ⌀25A III	1	21.0	
34	5430 ⌀25A III	1	20.8	
35	5380 ⌀25A III	1	20,6	
36	5340 ⌀25A III	1	20,5	
37	5470 ⌀10AI; ℓ=5620	1	3,5	
38	5430 ⌀10AI; ℓ=5580	1	3,4	
20	440 280 180 540 ⌀6AI; ℓ=1440	37	0,3	
21	⌀6AI; 320 280 180 420 ℓ=1200	2	0,3	
	Материалы: Бетон М-200 м³	0.66		
ФМВ-31т	Фундаментная монолитная вставка	2		См. на чертеже КС1-31
ФМВ-31н		2		
30	5110 ⌀25A III	1	19.6	
39	5070 ⌀25A III	1	19,5	
40	5020 ⌀25A III	1	19,3	
41	4980 ⌀25A III	1	19,1	
42	5110 ⌀10AI; ℓ=5260	1	3,2	
43	5070 ⌀10AI; ℓ=5220	1	3,2	
20	440 280 180 540 ⌀6AI; ℓ=1440	34	0,3	
21	⌀6AI; 320 280 180 420 ℓ=1200	2	0,3	
	Материалы: Бетон М-200 м³	0,62		

Поз. Обознач.	Наименование	Кол. шт.	Масса ед.кгс	Примеч.
ФМВ-32т	Фундаментная монолитная вставка	2		См. на чертеже КС1-31
ФМВ-32н		2		
44	4730 ⌀25A III	1	18,2	
45	4690 ⌀25A III	1	18.0	
46	4640 ⌀25A III	1	17.8	
47	4600 ⌀25A III	1	17.7	
48	4730 ⌀10AI; ℓ=4880	1	3,1	
49	4690 ⌀10AI; ℓ=4840	1	3.00	
20	440 280 180 540 ⌀6AI; ℓ=1440	32	0,3	
21	⌀6AI; 320 280 180 420; ℓ=1200	2	0,3	
	Материалы: бетон М-200 м³	0,58		
ФМВ-33	Фундаментная монолитная вставка	2		См. на чертеже КС1-35
50	4370 ⌀25A III	2	16.8	
51	4330 ⌀25A III	2	16.6	
52	4280 ⌀25A III	2	16.4	
53	4240 ⌀25A III	2	16.2	
54	4330 ⌀10AI; ℓ=4400	2	2.8	
55	4370 ⌀10AI; ℓ=4520	2	2.8	
56	420 280 180 520 ⌀6AI ℓ=1400	38	0,3	
21	⌀6AI; 320 280 180 420; ℓ=1200	4	0,3	
58	2000 ⌀16A III	2	3,2	
59	2000 ⌀10AI; ℓ=2150	7	1,3	
60	550 / 500 460 600 ⌀6AI ℓ=2100	28	0,5	
61	от 50 до 130 430 330 от 150 до 230 ⌀6AI ℓср=1040	14	0,2	
62	1680 ⌀16A III	4	2,7	
57	420 925 325 520; ⌀6AI; ℓ=1690	18	0,4	
	Материалы: Бетон М-200 м³	2,26		

Перечень элементов дан к чертежам КС1-29÷КС1-35

Привязан

Инв. N

Нач. маст.	Шестопалов	
Гл. инж. м.	Кричевский	
ГАП	Шейнфейн	
ГАП	Зарецкий	
ГИП	Ленточников	
Провер.	Ленточников	
Разраб.	Головин	

ТП 262-21-37 КС1

Универсальное административное здание (в конструкциях ИИ-04) на 600 сотрудников.

Вариант проекта со стоянкой на 36 легковых автомобилей

Стадия	Лист	Листов
Р	КС1-34	

Эвакуационные выходы. Перечень элементов на узлы 2-5 на ФМВ-23; 24; 26÷33

ЦНИИЭП зрелищных зданий и спортивных сооружений им. Б.С. Мезенцева

Инв. N подл. | Подпись и дата | Взам. инв. N

Формат 22

Типовой проект 262-21-37 Альбом XI

ФМВ-33 (Фасад)

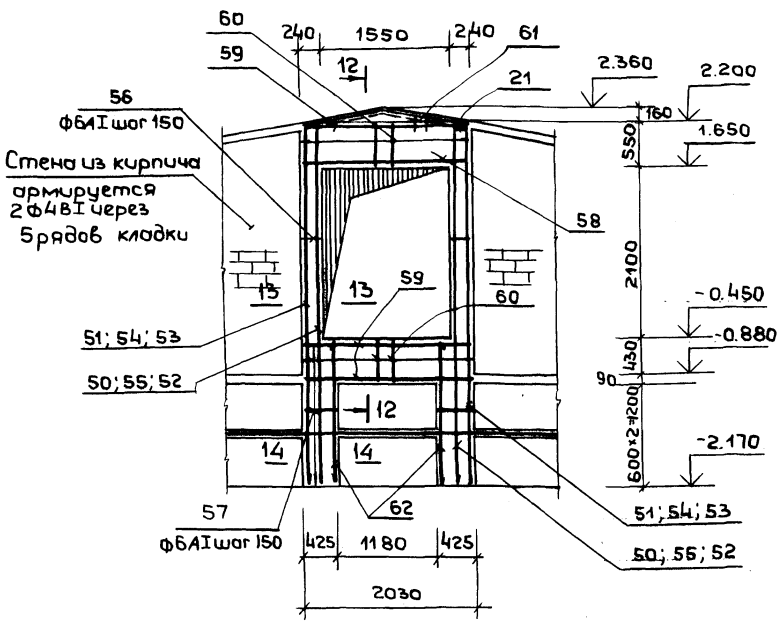

Поз. Обознач.	Наименование	Кол. шт.	Масса ед. кгс	Примеч.
ФМВ-25т	Фундаментная	1		см. на чертеже КС1-30
ФМВ-25н	монолитная вставка	1		
11	3055 ф25АIII; ℓ=3055	4	11,7	
17	3055 ф16АIII; ℓ=3055	4	4,8	
18	440 420 320 540 ф6АI; ℓ=1720	21	0,4	
19	220 915 815 320 ф6АI; ℓ=2270	21	0,5	
	Материалы:			
	Бетон М-200 м³	1.00		

по 12 – 12

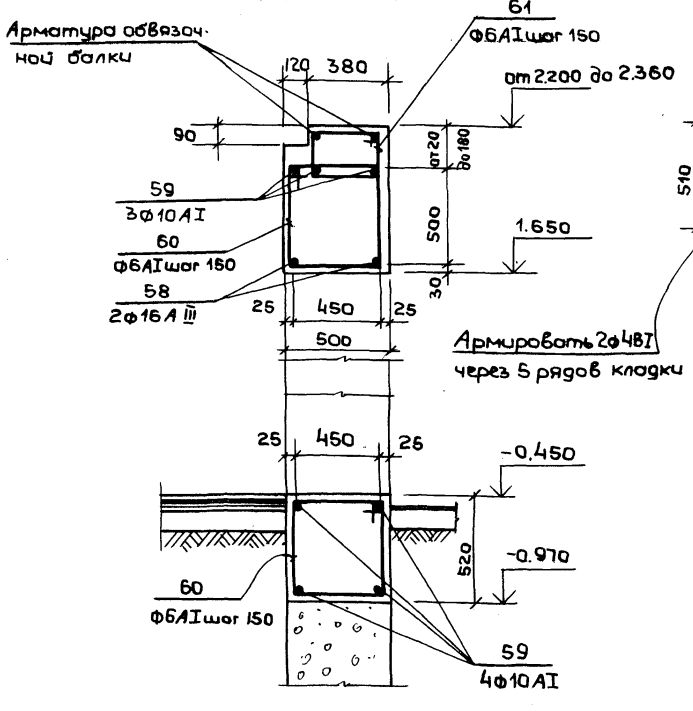

по 13 – 13

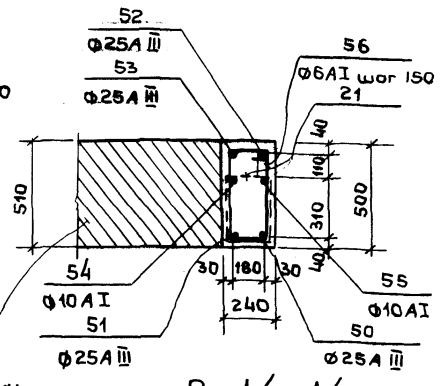

По 14 – 14

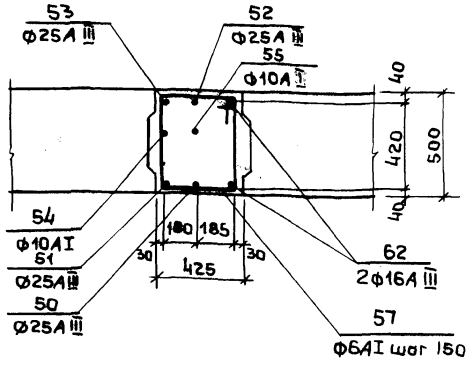

Примечания:

1. Расположение ФМВ-33 и общие примечания см. на чертеже КС1-29
2. ~~Спецификация арматуры~~ на ФМВ-33 дана на чертеже КС1-34
3. Армирование ФМВ-25т (н) дано на чертеже КС1-30
4. Выборка стали дана к чертежам КС1-30÷КС1-35

Выборка стали на один элемент кгс

Марка	Арматурные изделия									
	Сталь АI ГОСТ 5781-75		Сталь класса АIII ГОСТ 5781-75					Сталь ВI		Итого
	ø 6	ø 10	ø 12	ø 16	ø 25		L 140×90×10	ø 4		
Обвязочная балка	295,3		500,0							795,3
Узел „2"	8,0			15,6						23,6
Узел „5"	3,0		15,4				35,0			53,4
ФМВ-23	8,6	4,0			46,2					58,8
ФМВ-24	10,8	4,0			46,2					61,0
ФМВ-25т	18,9			19,2	46,8					84,9
ФМВ-25н	18,9			19,2	46,8					84,9
ФМВ-26т	26,8	6,0			122,1					154,9
ФМВ-26н	26,8	6,0			122,1					154,9
ФМВ-27	6,6	4,0			46,2					56,8
ФМВ-28т	13,6				75,9					89,5
ФМВ-28н	13,6				75,9					89,5
ФМВ-29т	11,1	6,6			79,8					97,5
ФМВ-29н	11,1	6,6			79,8					97,5
ФМВ-30т	11,7	6,9			82,9					101,5
ФМВ-30н	11,7	6,9			82,9					101,5
ФМВ-31т	10,8	6,4			77,5					94,7
ФМВ-31н	10,8	6,4			77,5					94,7
ФМВ-32т	10,2	6,1			71,7					88,0
ФМВ-32н	10,2	6,1			71,7					88,0
ФМВ-33	36,6	20,3		17,2	132,0					206,1
Арматура в швах ФБС 12,5, 8т; ФБС 24,5, 6т		495,0								
Армирование кирпичных стен								61,0		

Нач. маст.	Шестополов		
Гл. инж. м.	Кричевский		
ГАП	Шейнфеин		
ГАП	Зарецкий		
ГИП	Ленточников		
Провер.	Ленточников		
Разраб.	Головин		

Привязан

Инв. N

ТП 262-21-37 КС1

Универсальное административное здание (в конструкциях ИИ-04) на 600 сотрудников

Вариант проекта со стоянкой на 36 легковых автомобилей

Стадия	Лист	Листов
Р	КС1-35	

Эвакуационные выходы. ФМВ-33; Перечень элементов на ФМВ-25т(н) Выборка стали на 1 элем.

ЦНИЭП зрелищных зданий и спортивных сооружений им. Е.С. Мезенцева

Инв. N подл. | Подпись и дата | Взам. инв.

Формат 22

Типовой проект 262-21-37 Альбом XI

ФАСАД ПО ОСИ 2

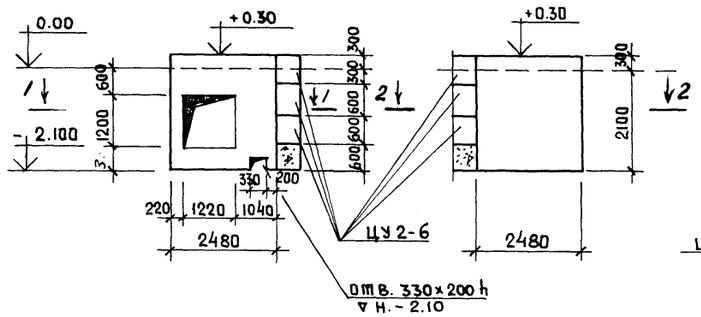

1-1

ФАСАД ПО ОСИ 13

2-2

ФАСАД ПО ОСИ А

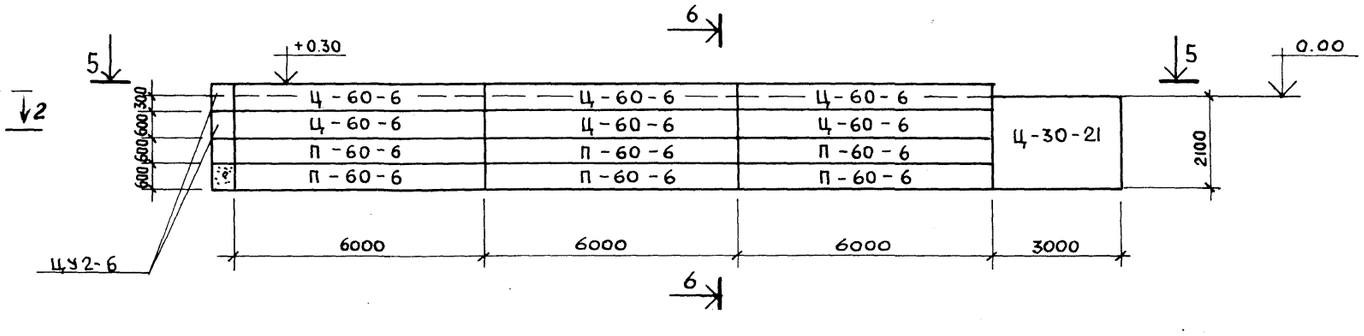

5-5

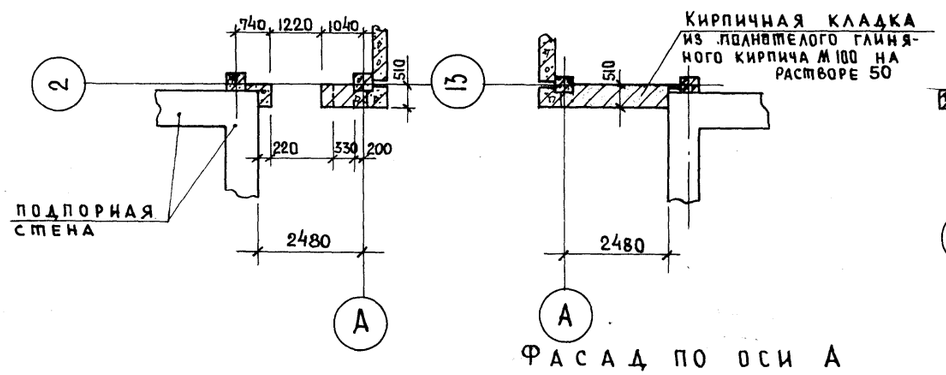

ФАСАД ПО ОСИ А

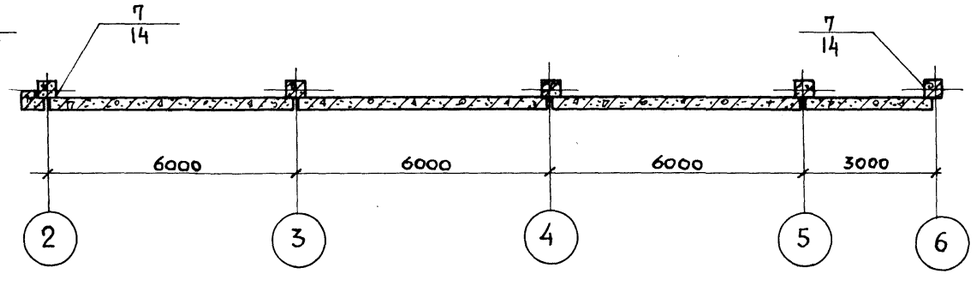

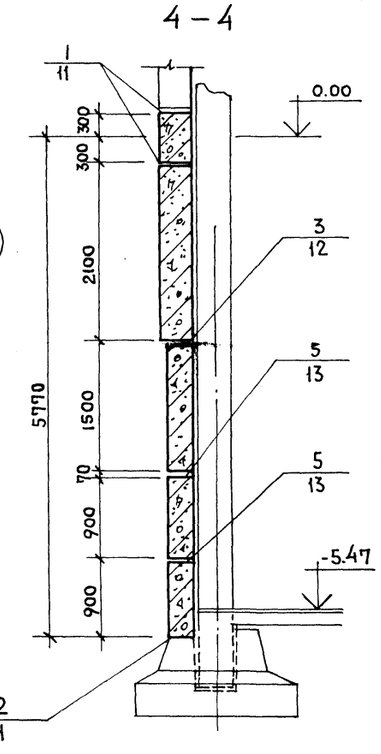

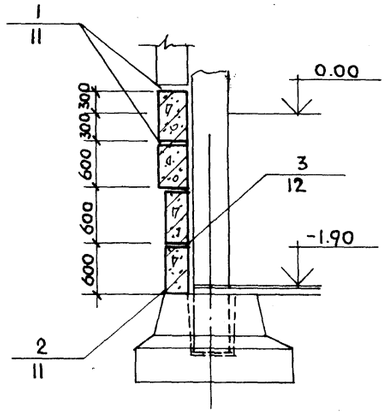

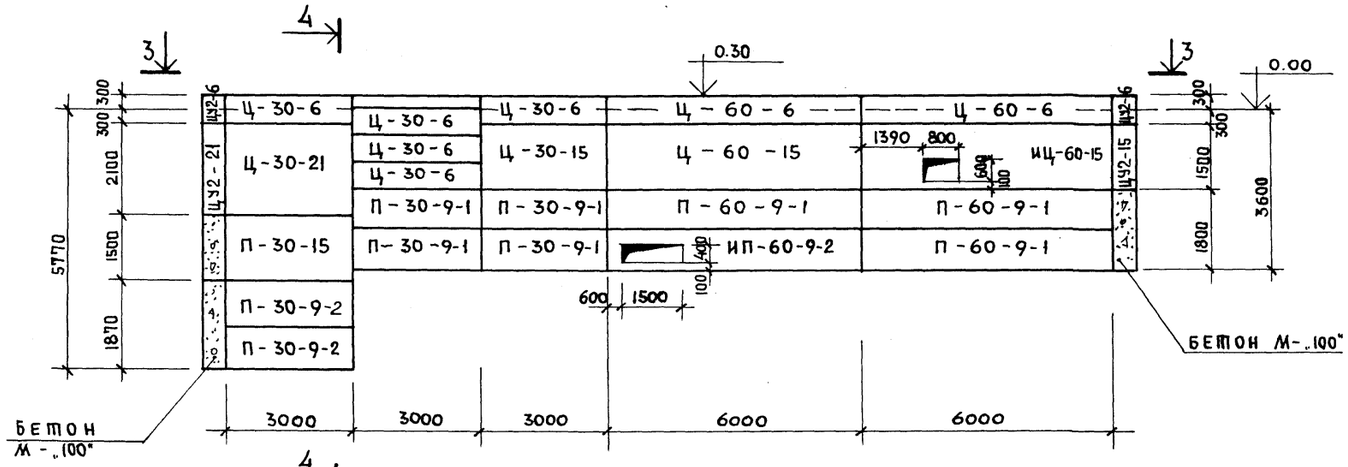

3-3

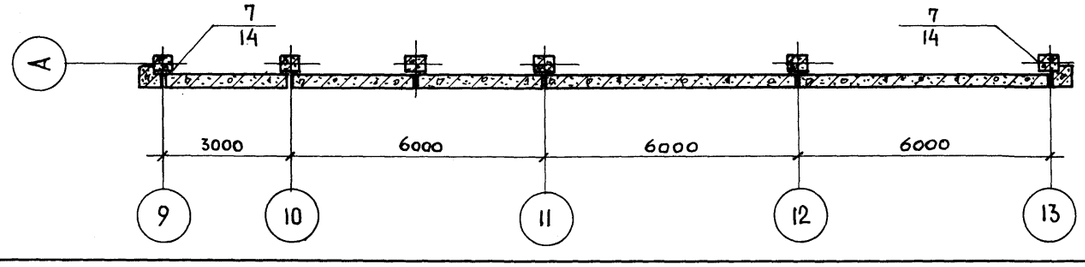

Нач. маст.	Шестопалов		
Гл. инж. м.	Кричевский		
ГАП	Зарецкий		
ГИП	Ленточников		
Вед. арх.	Полякова		
Провер.	Ленточников		
Разраб.	Саркисова		

Привязан

Инв. N

Инв. N подл. | Подпись и дата | Взам. инв. N

тп 262-21-37 КС1

Универсальное административное здание в конструкциях ИИ-04 на 600 сотрудников

Вариант проекта со стоянкой на 36 легковых автомобилей.

стадия	лист	листов
Р	КС1-36	

Фасад панелей по осям 2; 13; А, м/о 2÷6; 9÷13

ЦНИИЭП зрелищных зданий и спортивных сооружений им. Б.С. Мезенцева

Формат 22

Типовой проект 262-21-37 Альбом XI

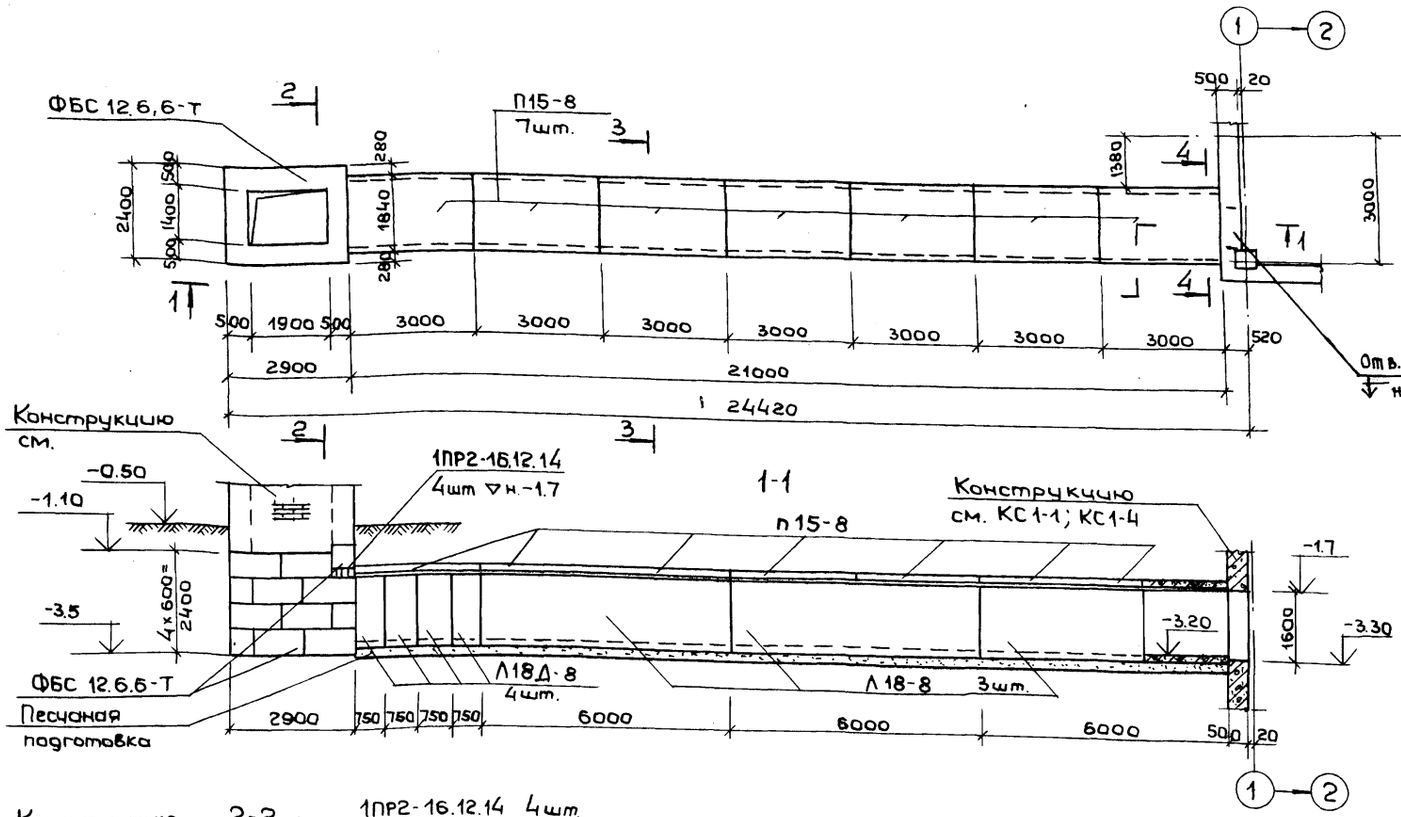

Примечания

1. Данный чертеж рассматривать совместно с чертежами КС1-1 ÷ КС1-4
2. Песчаная подготовка принята равной 100мм

Нач. маст.	Шестопалов		
Гл. ин. м.	Кричевский		
ГАП	Зарецкий		
ГИП	Ленточников		
Пров	Ленточников		
Разр.	Тимашов		

ТП 262-21-37 КС1

Универсальное административное здание (в конструкциях ИИ-04) на 600 сотрудников

Вариант со стоянкой на 36 автомобилей

Стадия	Лист	Листов
Р	КС1-37	

Конструкции воздухозаборного и выбросного каналов

ЦНИИЭП зрелищных зданий и спортивных сооружений им. Б.С. Мезенцева

ПРИВЯЗАН

ИНВ. N

Подпись и дата | Взам. инв. N | Инв. N подл.

Формат 22

Типовой проект 262-21-37 Альбом XI

Перечень элементов				
Поз. обозн.	Наименование	Кол.	Масса ед. кг	Прим.
	Перемычки			
ПР1	1ПР1-12.12.14	4	50	
ПР2	1ПР2-15.12.14	6	75	
		п.м.		
	L 50×5	12.5	47.2	
	L 63×5	3.0	14.4	

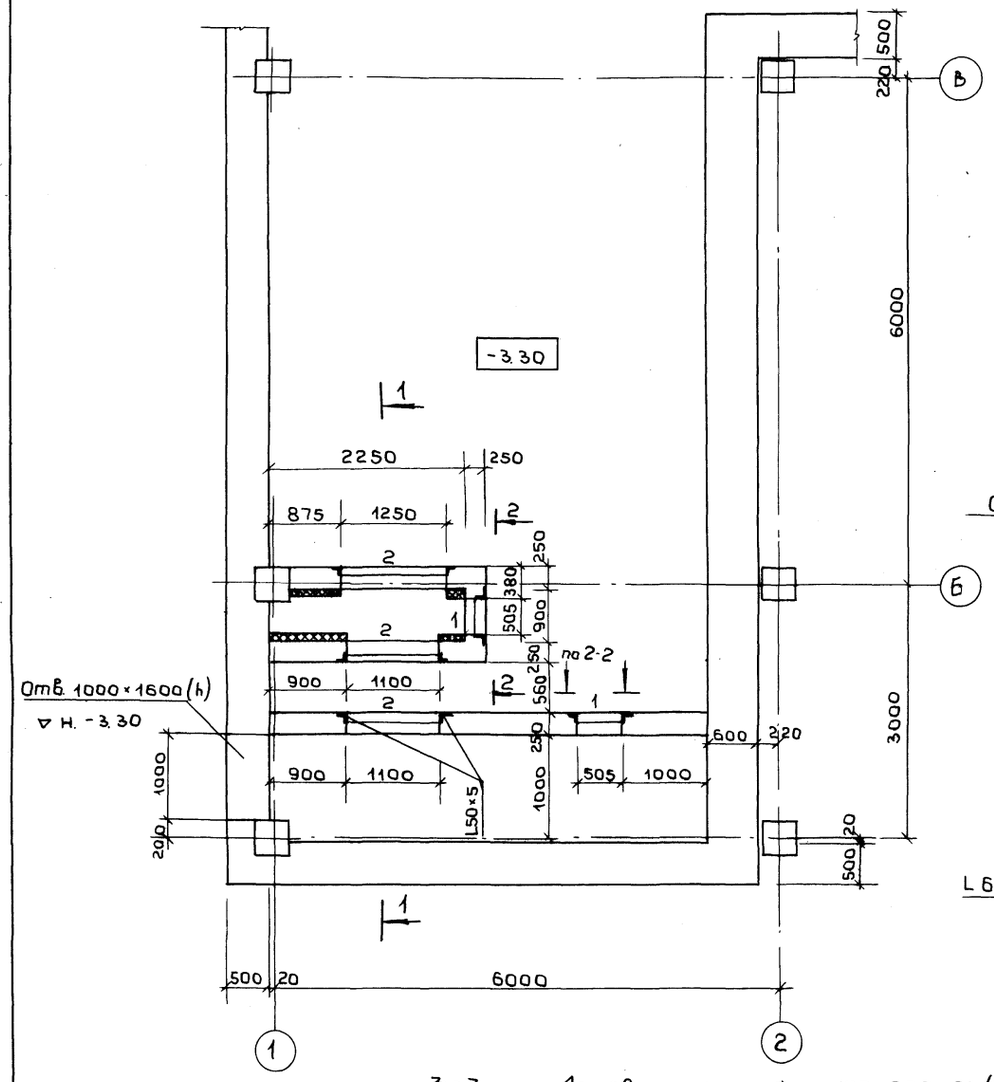

1-1

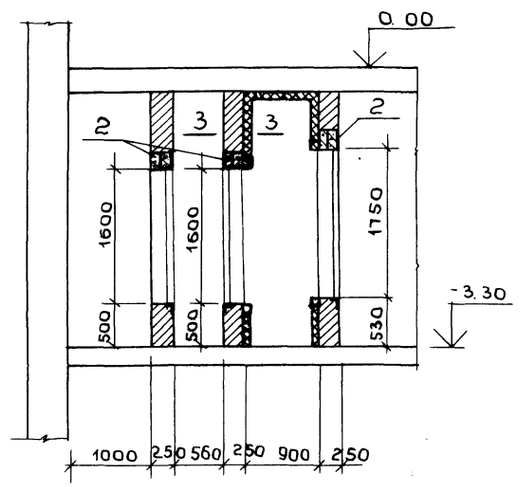

2-2

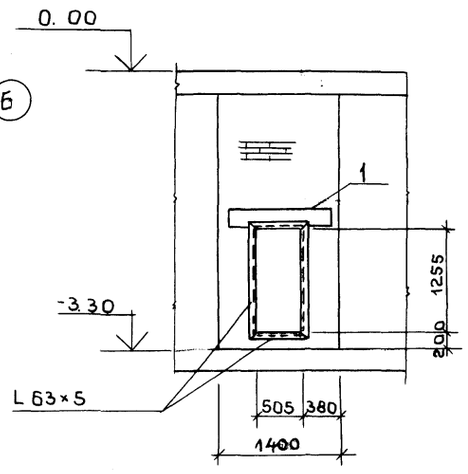

3-3

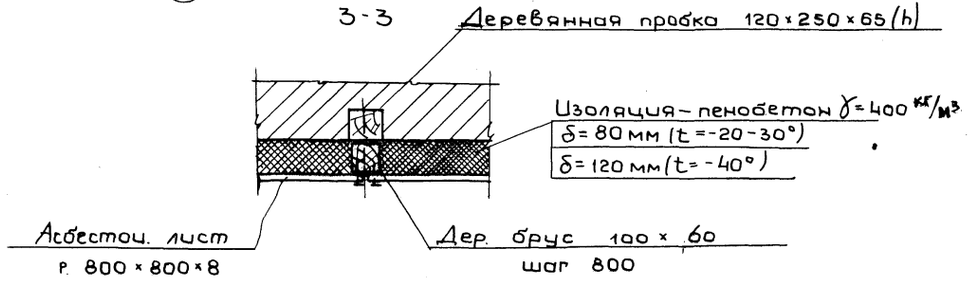

Условные обозначения

1 - 2ПР1

2 - 2ПР2

Примечания

1. Сварку производить электродами Э42
2. Для крепления уголков к кирпичной кладке предусмотреть деревянные антисептированные пробки 250×120×65(h)
3. Отверстия 1100×1600(h) и 1250×1750(h) обрамить L 50×5
4. Отверстие 50×5×1255(h) обрамить L 63×5
5. Уголки обрамления покрасить масляной краской за 2 раза
6. Стены камер глушения штукатурить.

Нач. маст.	Шестополов		
Гл. инж. м.	Кричевский		
ГАП	Зарецкий		
ГИП	Ленточников		
Пров.	Ленточников		
Разр	Тимошов		

ТП 262-21-37 КС1

Универсальное административное здание (в конструкциях ИИ-04) на 600 сотрудников

Вариант проекта со стоянкой на 36 легковых автомобилей

Стадия	Лист	Листов
Р	КС1-38	

Конструкция камеры глушения

ЦНИИЭП зрелищных зданий и спортивных сооружений им. Б.С. Мезенцева

ПРИВЯЗАН

ИНВ. N

Инв. N подл. | Подпись и дата | Взам. инв. N

Типовой проект 262-21-37 Альбом XI

Сечение 1-1

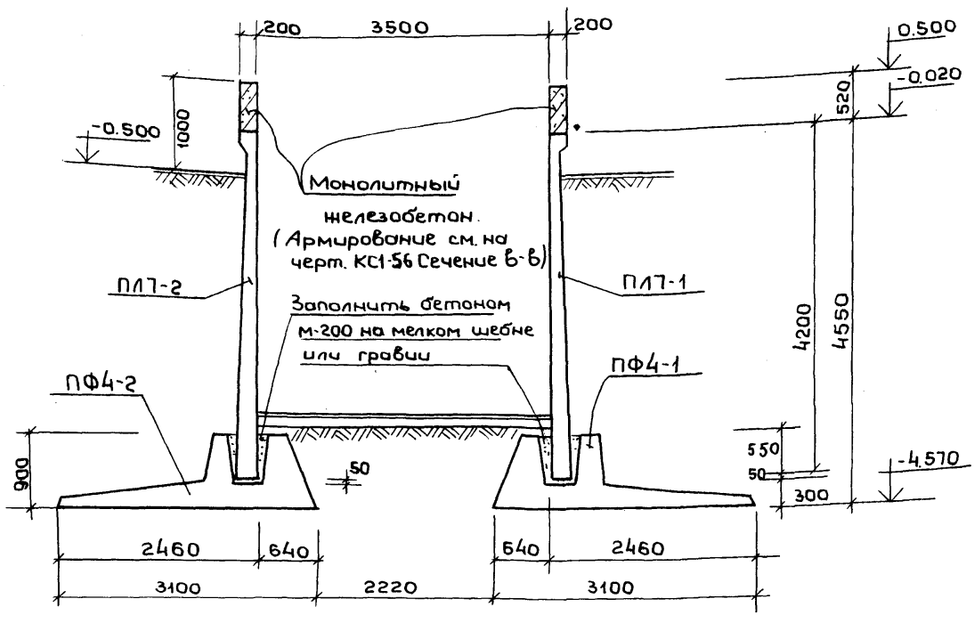

Сечение 2-2

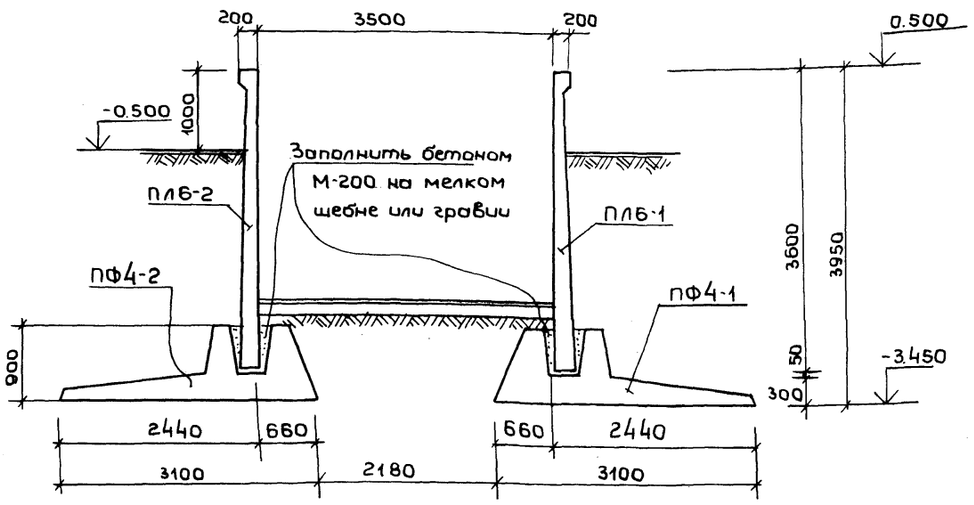

План фундаментов и подпорных стен.

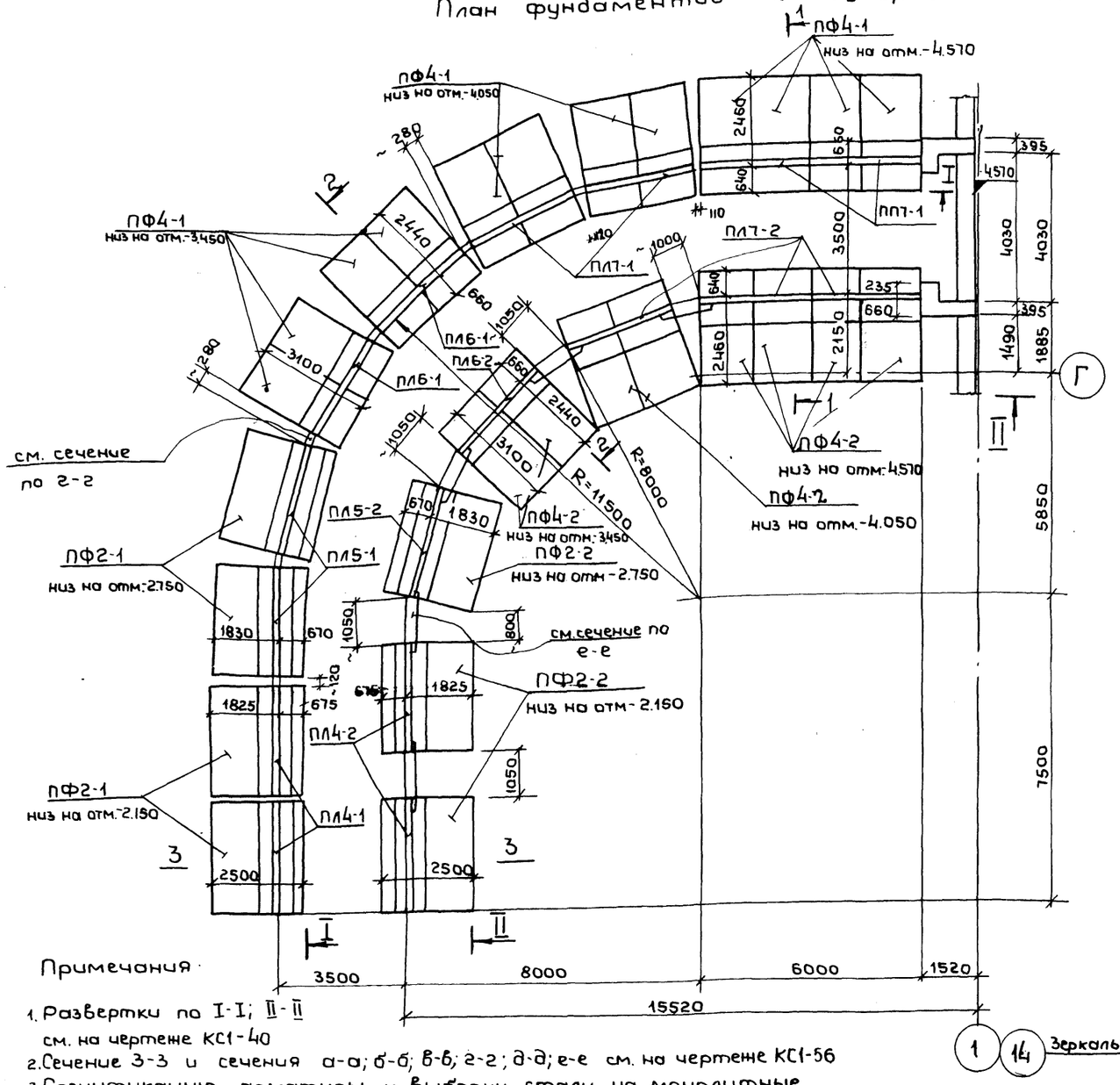

Примечания

1. Развертки по I-I; II-II см. на чертеже КС1-40
2. Сечение 3-3 и сечения а-а; б-б; в-в; г-г; д-д; е-е см. на чертеже КС1-56
3. Спецификацию арматуры и выборку стали на монолитные участки стен см. на чертеже КС1-56
4. Общие примечания см. в пояснительной записке альбома серия 3.400-3, выпуск 1 (Сборные железобетонные подпорные стенки межотраслевого применения, материалы для проектирования и рабочие чертежи конструкций подпорных стенок)

1 14 Зеркально

Нач. маст.	Шестопалов		
Гл. инж. м.	Кричевский		
ГАП	Шейнфейн		
ГАП	Зарецкий		
ГИП	Ленточников		
Провер.	Ленточников		
Разработ.	Головач		

ПРИВЯЗАН

ИНВ. N

ТП 262-21-37 КС1

Универсальное административное здание (в конструкциях ИИ-04) на 600 сотрудников

Вариант проекта со стоянкой на 36 легковых автомобилей

Стадия	Лист	Листов
Р	КС1-39	

Въезды
План подпорных стен

ЦНИИЭП зрелищных зданий и спортивных сооружений им. Б.С. Мезенцева

Инв. N подл. | Подпись и дата | Взам. инв. N

Формат 22

Типовой проект 262-21-37 Альбом XI

Развертка по I-I

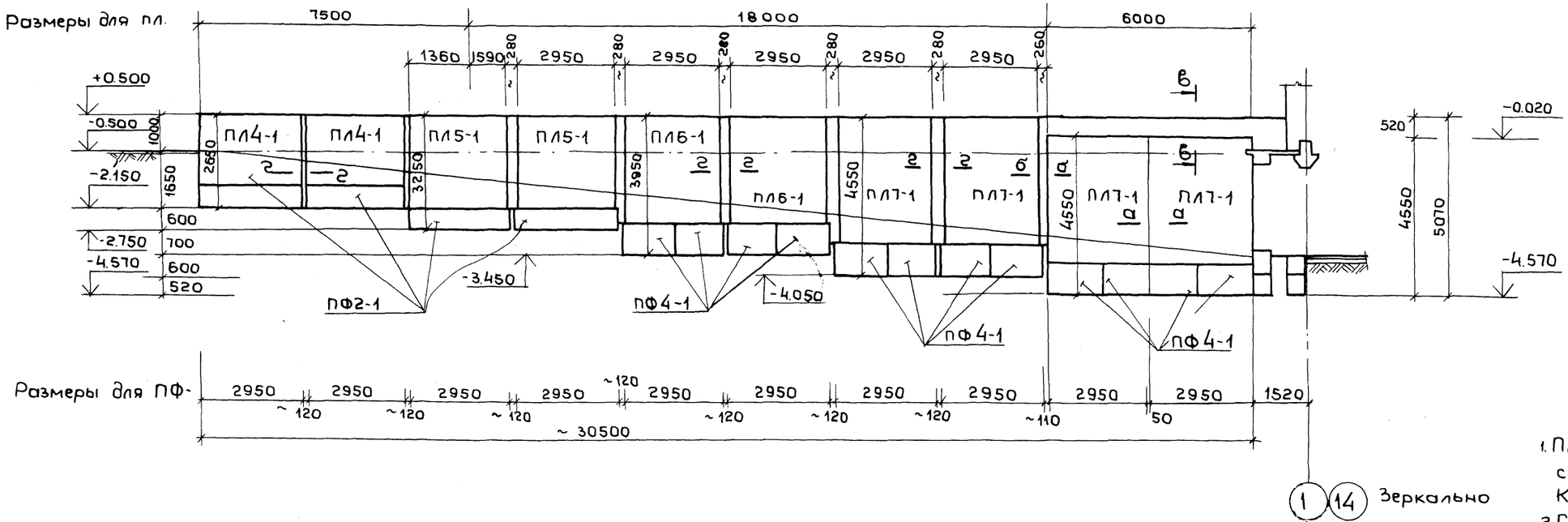

1 / 14 Зеркально

Развертка по II - II

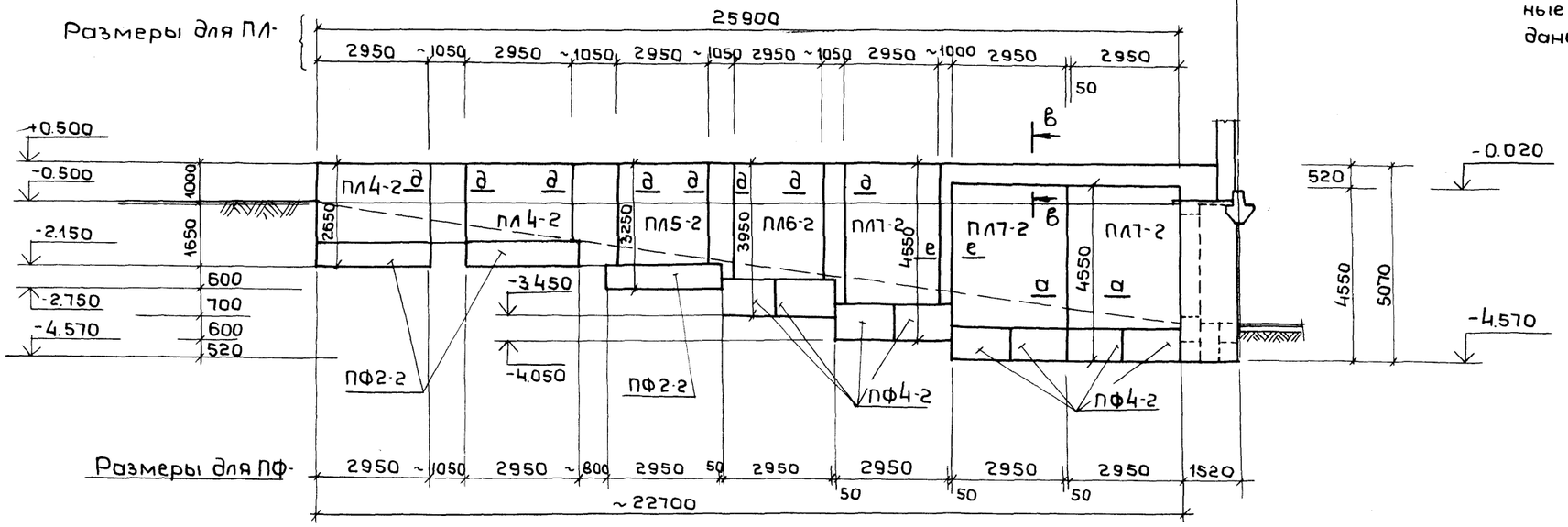

Примечания:

1. План фундаментов и подпорных стен въездов см. на чертеже КС1-39
2. Сечения а-а; б-б; в-в; г-г; д-д; е-е см. на чертеже КС1-56
3. Спецификация арматуры и выборка материалов на монолитные участки подпорных стен даны на чертеже КС1-56

Нач. маст.	Шестопалов		
Гл. инж. м.	Кричевский		
ГАП	Шейнфейн		
ГАП	Зарецкий		
ГИП	Ленточников		
Провер.	Ленточников		
Разраб	Головач		

Привязан

Инв. N

Инв. N подл. | Подпись и дата | Взам. инв. N

ТП 262-21-37 КС1			
Универсальное административное здание (в конструкциях ИИ-04) на 600 сотрудников			
Вариант проекта со стоянкой на 36 легковых автомобилей	Стадия	Лист	Листов
	Р	КС1-40	
Въезды Развертки подпорных стен	ЦНИИЭП зрелищных зданий и спортивных сооружений им. Б.С. Мезенцева		

Формат 22

Типовой проект 262-21-37 Альбом XI

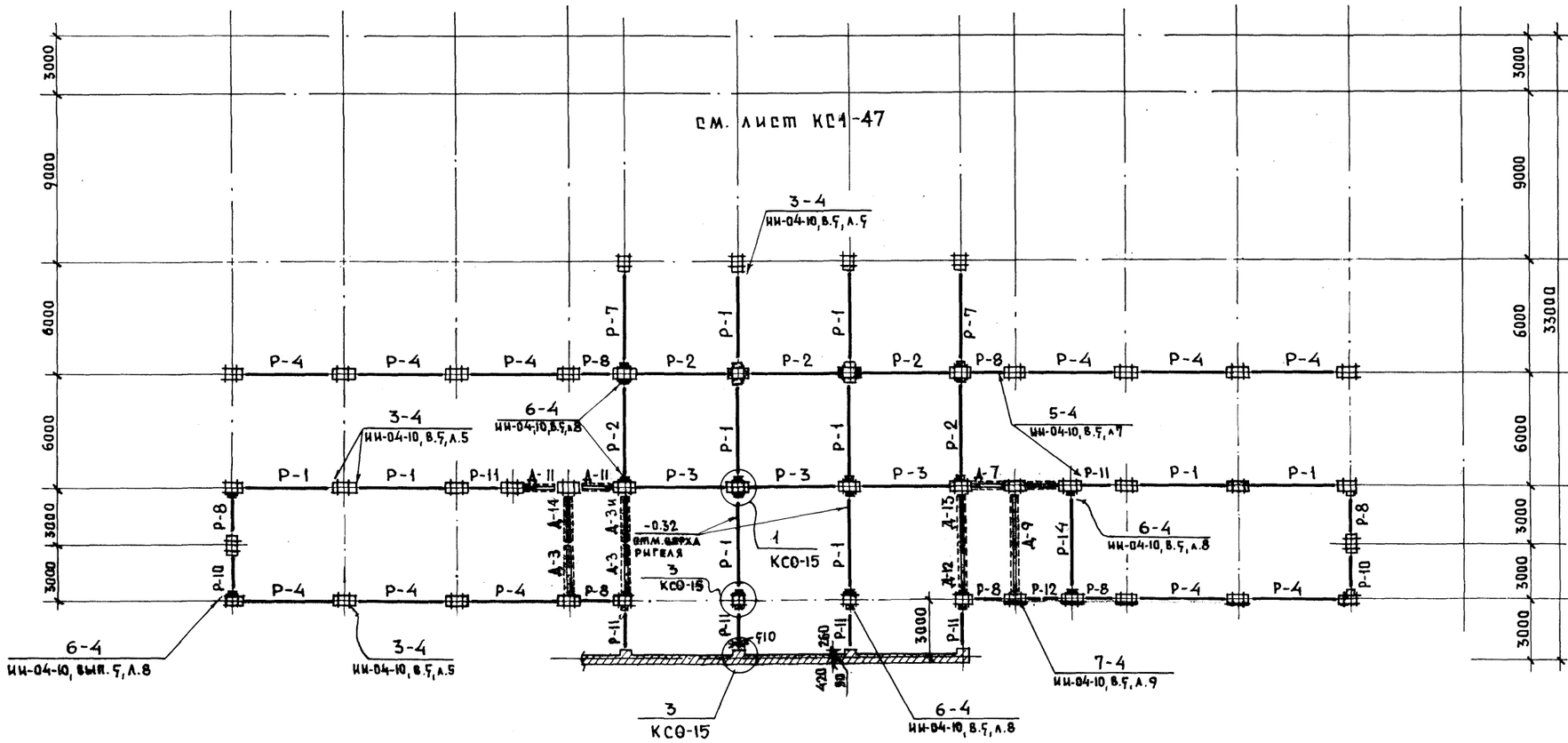

Перечень элементов

Поз. обознач.	Наименование	Кол. шт.	Масса ед. т.	Примечание
Р-1	Р2-90-56	10	1.95	ИИ-04-3, в.3
Р-2	Р2-72-56	5	1.95	ИИ-04-3, в.3
Р-3	Р2-52-56	3	1.95	ИИ-04-3, в.3
Р-4	Р2-52-56 т	11	1.95	ИИ-04-3, в.5
Р-8	Р2-72-26	7	0.83	ИИ-04-3, в.3
Р-7	Р2-72-56 т	2	1.95	К-50
Р-10	Р2-72-26 у	2	0.83	ИИ-04-3, в.5
Р-11	Р2-110-26	6	0.83	ИИ-04-3, в.3
Р-12	Р-40-26	1	0.70	ИИ-04-3, в.3
Р-14	Р-40-56	1	1.65	ИИ-04-3, в.3
Соединительные элементы				
МР-2	Монтажная деталь	78	2.67	ИИ-04-8, в.3

Примечания:

1. Узлы соединения элементов приведены в альбоме ИИ-04-10, выпуск 5.
2. Отметки верха консолей и узлы крепления диафрагм жесткости даны на развертках каркаса.
3. Промежуточный лестничный ригель показан на листе КС0-11.
4. В названии чертежа указана отметка верха ригелей.
5. Настоящий чертеж аннулирует чертеж КС0-30.

Условные обозначения:

Железобетонная консоль

Металлическая консоль ММД-4 (см. развертки каркаса)

N узла
NN серии, выпуск, лист

Диафрагма жесткости

Консоль диафрагмы

Сб. жел.бетон. ригель

Нач.маст.	Шестопалов		ТП 262-21-37 КС1
Гл.инж.м.	Кричевский		Универсальное административное здание (в конструкциях ИИ-04) на 600 сотрудников
ГАП	Шейнфейн		Вариант проекта со стоянкой на 36 легковых автомобилей. Стадия Р; Лист КС1-41; Листов
ГАП	Зарецкий		
ГИП	Аентюничков		Каркас. Монтажная схема на отм.-0.11; -032
Провер.	Аентюничков		ЦНИИЭП зрелищных зданий и спортивных сооружений им. Б.С. Мезенцеву
Разраб.	Коробова		

Привязан

Инв. N

Инв. N подл. | Подпись и дата | Взам. инв. N

Формат 22

Типовой проект 252-21-37 Альбом XI

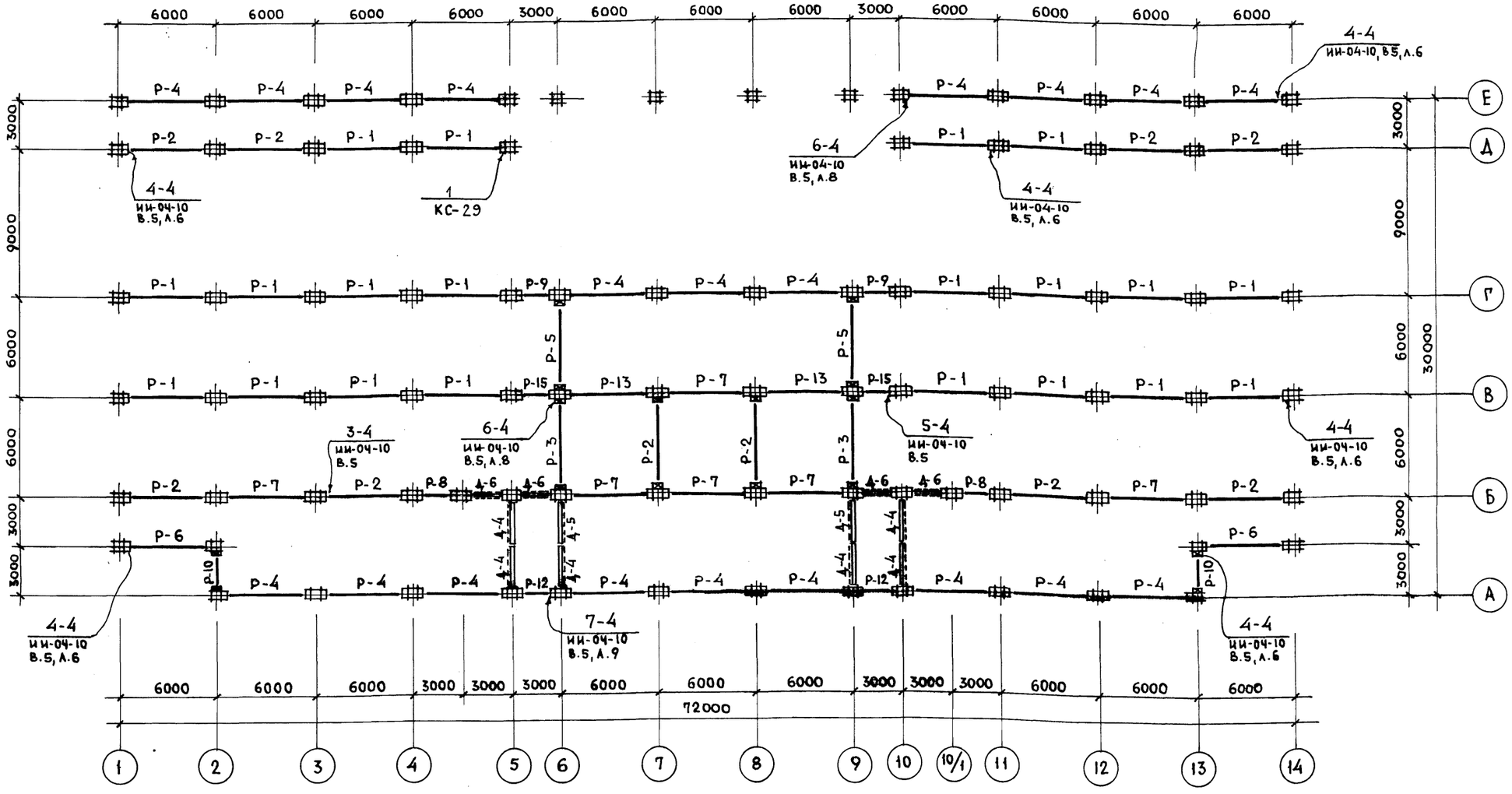

Перечень элементов

Поз. обозн.	Наименование	Кол. шт.	Масса ед. т.	Примечание
Р-1	Р2-90-56	20	1.95	ИИ-04-3, В.3
Р-2	Р2-72-56	10	1.95	ИИ-04-3, В.3
Р-3	Р2-52-56	2	1.95	ИИ-04-3, В.3
Р-4	Р2-52-56т	20	1.95	ИИ-04-3, В.5
Р-5	Р2-52-56у	2	1.95	ИИ-04-3, В.5
Р-6	Р2-52-56-У	2	1.95	ИИ-04-3, В.5
Р-7	Р2-72-56т	6	1.95	ИИ-04-3, В.5
Р-8	Р2-72-26	2	0.83	ИИ-04-3, В.3
Р-9	Р2-72-26-У	2	0.83	ИИ-04-3, В.5
Р-10	Р2-72-26у	2	0.83	ИИ-04-3, В.5

Перечень элементов

Поз. обозн.	Наименование	Кол. шт.	Масса ед. т.	Примечание
Р-12	Р-40-26	2	0.70	ИИ-04-3, В.3
Р-13	Р2-90-56т	2	1.95	К-50
Р-15	Р2-110-26у	2	0.83	ИИ-04-3, В.5
Соединительные элементы				
МР-2	Монтажная деталь	58	2.67кг	ИИ-04-8, В3,4
МР-6	Монтажная деталь	64	2.67кг	ИИ-04-8, В.3,4

Условные обозначения

Железобетонная консоль

Металлическая консоль ММД-4

N узла

NN серия, выпуск, лист.

Диафрагма жесткости консоль.

Примечания:

1. Отметки верха консолей, узлы крепления диафрагм жесткости даны на развертках каркаса.
2. В наименовании чертежа указана отметка верха ригеля.
3. Настоящий чертеж аннулирует чертеж КС-2

Привязан

Инв. N

Нач. маст.	Чистопалов	
Гл. инж. м.	Кричевский	
ГАП	Шейнфейн	
ГАП	Зарецкий	
ГИП	Авдочников	
Провер.	Авдочников	
Разраб.	Коробова	

ТП 252-21-37 КС1

Универсальное административное здание (в конструкциях ИИ-04) на 600 сотрудников

Вариант проекта со стоянкой на 36 легковых автомобилей

Стадия	Лист	Листов
Р	КС1-42	

Каркас. Монтажная схема на отм. 3.49.

ЦНИИЭП зрелищных зданий и спортивных сооружений им. Б.С. Мезенцева

Инв. N подл. | Подпись и дата | Взам. инв. N

Формат 22

Типовой проект 262-21-37 альбом XI

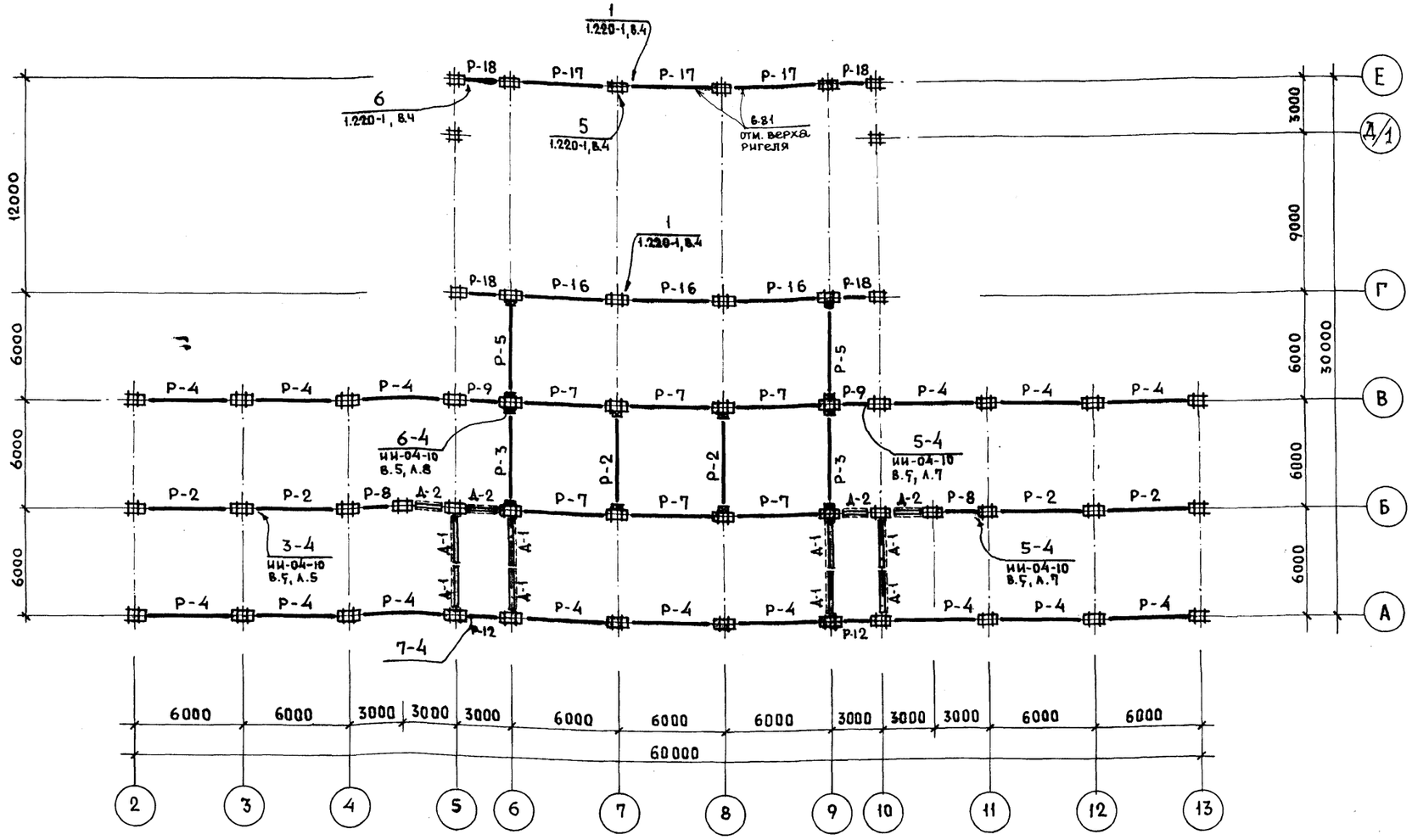

Перечень элементов

Поз. обозн.	Наименование	Кол. шт.	Масса ед., т.	Примечание
Р-2	Р2-72-56	6	1.95	ИИ-04-3, в.3
Р-3	Р2-52-56	2	1.95	ИИ-04-3, в.3
Р-4	Р2-52-56т	15	1.95	ИИ-04-3, в.5
Р-5	Р2-52-56у	2	1.95	ИИ-04-3, в.5
Р-8	Р2-72-26	2	0.83	ИИ-04-3, в.3
Р-7	Р2-72-56т	6	1.95	К-50
Р-9	Р2-72-26-у	2	0.83	ИИ-04-3, в.5
Р-12	Р-40-26	2	0.70	ИИ-04-3, в.3
Р-16	Р2-11-56	3	3.05	1.220-1, в.12
Р-17	Р-11-56	3	2.58	1.220-1, в.12
Р-18	Р-11-26-у	4	1.16	К-51
Соединительные элементы				
МР-2	Монтажная деталь	62	2.67кг	ИИ-04-8, в.3
МР-6	Монтажная деталь	12	2.67кг	ИИ-04-6, в.3
МД-6	Монтажная деталь	18	0.293кг	1.220-1, в.4
МД-7	Монтажная деталь	18	0.155кг	1.220-1, в.4

Условные обозначения:

- Железобетон. консоль колонны
- Металлич. приварная консоль колонны
- Сборный железобет. ригель
- Сборные железобет. диафрагмы жесткости
- Консоль

Примечания:

1. Узлы соединения элементов приведены в альбомах ИИ-04-10 выпуск 5 и 1.220-1 выпуск 4.
2. Отметки верха консолей и узлы крепления диафрагм жесткости см. разрезки каркаса.
3. В названии чертежа указаны отметки верха ригелей.
4. Настоящий чертеж аннулирует чертеж КС-3 (альбом I, часть II)

Нач. маст.	Шестопалов		ТП 262-21-37 КС1
Гл. инж. м.	Кричевский		Универсальное административное здание (в конструкциях ИИ-04) на 600 сотрудников
ГАП	Шейнфейн		Вариант проекта со стоянкой на 36 легковых автомобилей.
ГАП	Зарецкий		Стадия: Р; Лист: КС1-13; Листов:
ГИП	Ленточников		Каркас. Монтажная схема на отм. 6.79; 6.81.
Проверил	Ленточников		ЦНИИЭП зрелищных зданий и спортивных сооружений им. Б.С. Мезенцева
Разраб.	Коробова		

Привязан

Инв. №

Инв. № подл. | Подпись и дата | Взам. инв. №

Формат 22

Типовой проект 262-21-37 Альбом XI

Монтажная схема по оси „Б"

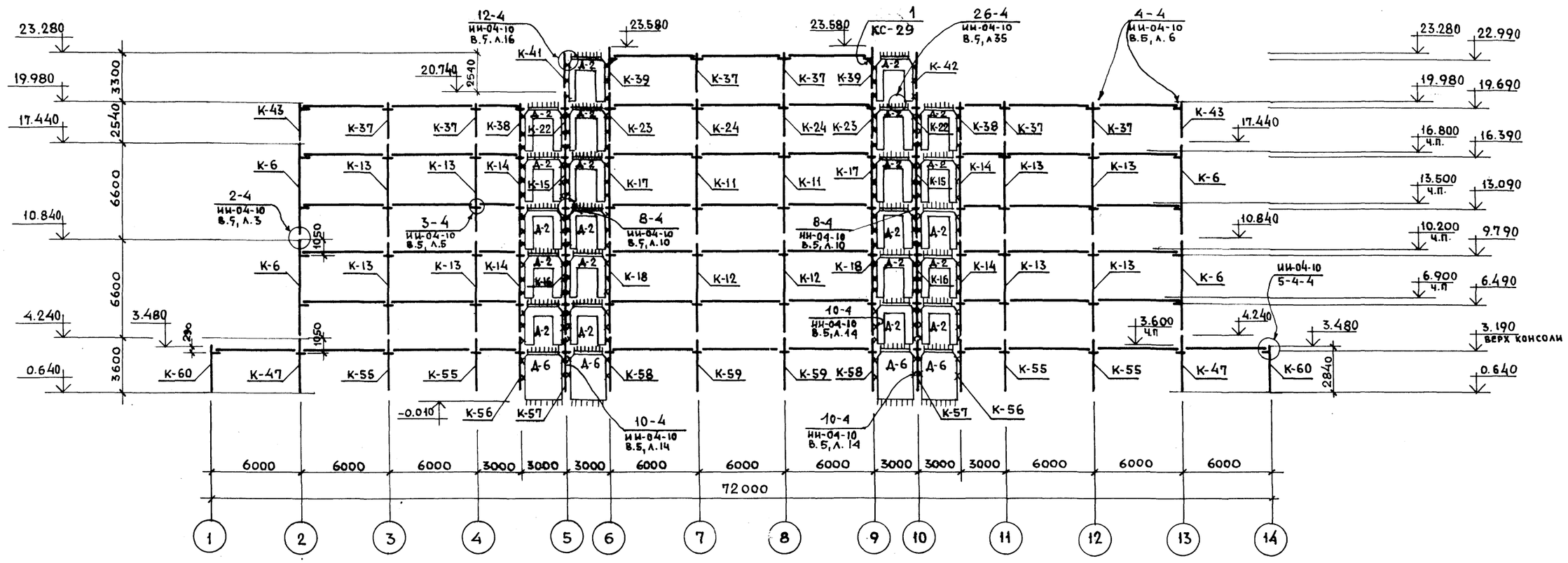

Перечень элементов

Поз. обозн.	Наименование	Кол. шт.	Масса ед. т.	Примечание
1	2	3	4	5
К-6	КСК-466-24-2	4	2.66	ИИ-04-2 в.11, ч.1
К-11	КСР-466-24-д	2	2.71	К-26
К-12	КСР-466-29-д	2	2.71	К-26
К-13	КСР-466-24	8	2.71	ИИ-04-2 вып.3
К-14	КСР-466-24-е	4	2.71	К-24
К-15	КСР-466-24-ж	2	2.71	К-24
К-16	КСР-466-29-ж	2	2.71	К-24
К-17	КСР-466-24-и	2	2.71	К-26
К-18	КСР-466-29-и	2	2.71	К-26
К-22	КСР-433-24-д	2	1.34	К-13
К-23	КСР-433-24-е	2	1.34	К-4
К-24	КСР-433-24-ж	2	1.34	К-5
К-37	КВР-433-24	6	1.05	ИИ-04-2 вып.4
К-38	КВР-433-24-а	2	1.05	К-10
К-39	КВК-436-24-в	2	1.05	К-11

1	2	3	4	5
К-41	КВК-433-24-6 у-в	1	1.03	К-11
К-42	КВК-433-24-6 у-2	1	1.03	К-12
К-43	КВК-433-24-2	2	1.03	ИИ-04-2 В.11, Ч.1
К-47	КСР-436-24-а	2	1.45	К-36
К-55	КСР-436-29	4	1.45	ИИ-04-2 Вып.4
К-56	КСР-436-24-и	2	1.45	К-41
К-57	КСР-436-29-к	2	1.45	К-44
К-58	КСР-436-29-л	2	1.45	К-44
К-59	КСР-436-29-м	2	1.45	К-45
К-60	КВК-436-24-3	2	1.15	ИИ-04-2 В.11, Ч.II
Диафрагмы жесткости				
Д-2	Д2-26-33п	22	2.05	ИИ-04-6 Вып.5
Д-6	Д2-26-36	4	3.30	ИИ-04-6 Вып.6
	Соединительные элементы			
ММД-3	Монтажная деталь	64	0.52кг	ИИ-04-10 Вып.5
ММД-4	Приварная консоль	34	8.50 кг	ИИ-04-10 Вып.5

Примечания:

1. Узлы соединения элементов и монтажные детали приведены в альбоме ИИ-04-10 выпуск 5.
2. Условные обозначения см. КС1-47
3. Монтажные детали ММД-5, ММД-15, ММД-27 учтены в перечне элементов на листе КС-6.
4. Настоящий чертеж аннулирует чертеж КС-7 (альбом I, часть II)

Взам. инв. N | Подпись и дата | Инв. N подл.

Нач. маст.	Шестопалов		
Гл. инж. м.	Кричевский		
ГАП	Шейнфейн		
ГАП	Зарецкий		
ГИП	Ленточников		
Проверил	Ленточников		
Разраб.	Коробова		

Привязан

Инв. N

ТП 262-21-37 КС1

Универсальное административное здание (в конструкциях ИИ-04) на 600 сотрудников

Вариант проекта со стоянкой на 36 легковых автомобилей.

Стадия	Лист	Листов
Р	КС1-44	

Каркас. Монтажная схема. По оси „Б"

ЦНИИЭП зрелищных зданий и спортивных сооружений им. Б.С. Мезенцева

Формат 22

Типовой проект 262-21-37 альбом XI

Монтажная схема по оси „В"

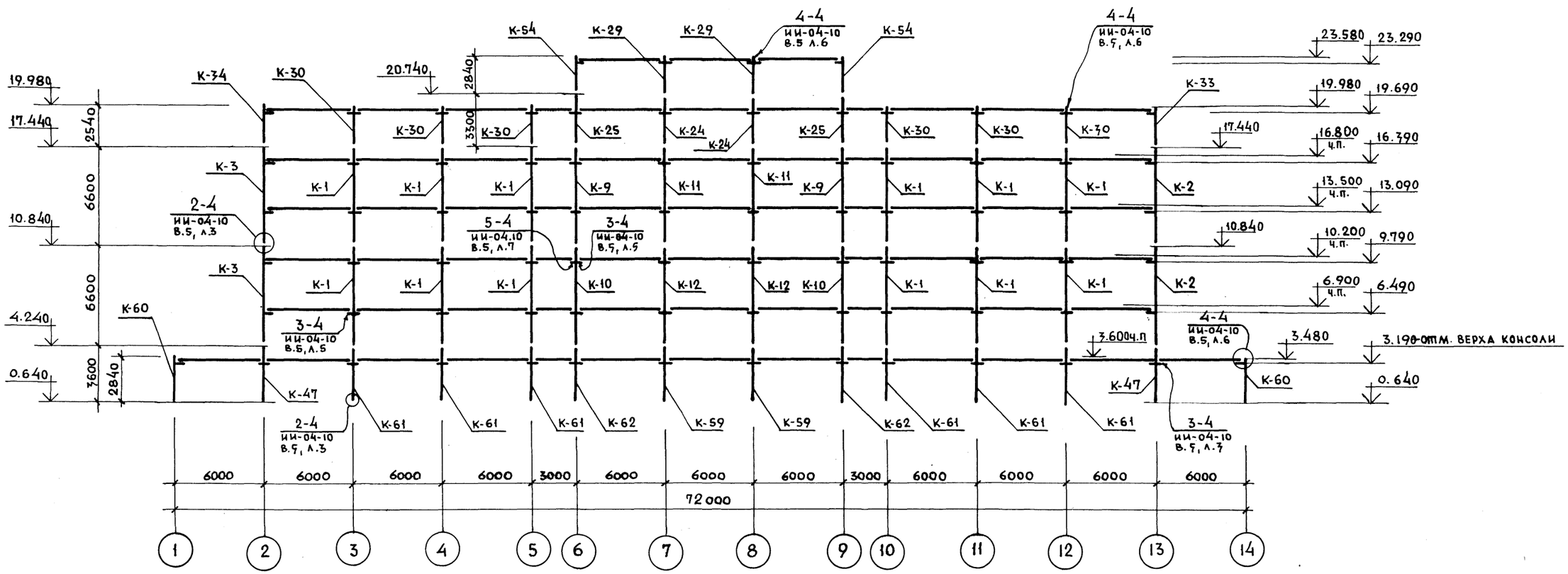

Перечень элементов

Поз. обозн.	Наименование	Кол. шт.	Масса т.	Примечание
К-1	КСР-466-24-1	12	2.71	ИИ-04-2 В.11, ч.1
К-2	КСК-466-24-2у	2	2.66	ИИ-04-2 В.11, ч.1
К-3	КСК-466-24-2у-а	2	2.66	К-27
К-9	КСР-466-24-2	2	2.71	К-25
К-10	КСР-466-29-2	2	2.71	К-25
К-11	КСР-466-24-д	2	2.71	К-25
К-12	КСР-466-29-д	2	2.77	К-25
К-29	КВР-436-24	2	1.18	ИИ-04-2 вып.4
К-24	КСР-433-24-Ж	2	1.34	К-5
К-25	КСР-433-24-И	2	1.34	К-5
К-30	КВР-436-24-1	6	1.18	ИИ-04-2 В.11,ч.II
К-33	КВК-433-24-2у	1	1.03	ИИ-04-2 В.11, ч.1
К-34	КВК-433-24-2у-а	1	1.03	К-9
К-54	КВК-436-24-д	2	1.03	К-20
К-60	КВК-436-24-3	2	1.15	ИИ-04-2 В.11, ч.II
К-61	КСР-436-24	6	1.45	ИИ-04-2 В.11, ч.II
К-62	КСР-436-29-Р	2	1.45	К-45
К-59	КСР-436-29-М	2	1.45	К-45
К-47	КСР-436-24-а	2	1.45	К-36
	Соединительные элементы			
ММД-3	монтажная деталь	54	0.52кг.	ИИ-04-10. В.5
ММД-4	приварная консоль	34	8.60 кг.	ИИ-04-10.В.5

Примечания:

1. Узлы соединения элементов и монтажные детали приведены в альбоме ИИ-04-10 выпуск 5.
2. Условные обозначения см. лист КС1-47
3. Во всех фасадных колоннах предусмотреть отверстия для пропуска стояков отопления. Привязку отверстий см. серию ИИ-04-10 выпуск 5, лист 43.
4. Настоящий чертеж аннулирует чертеж КС-8 (альбом I, часть II)

Инв.№ подл. | Подпись и дата | Взам.инв.№

			ТП 262-21-37 КС1
			Универсальное административное здание (в конструкциях ИИ-04) на 600 сотрудников
Привязан			Вариант проекта со стоянкой на 36 легковых автомобилей.
Инв. №			Каркас. Монтажная схема по оси „В"

			Стадия	Лист	Листов
Нач. маст.	Шестопалов		Р	КС1-45	
Гл.инж.м.	Кричевский				
ГАП	Шейнфейн				
ГАП	Зарецкий				
ГИП	Ленточников				
Проверил	Ленточников				
Разраб.	Коробова				

ЦНИИЭП зрелищных зданий и спортивных сооружений им. Б.С. Мезенцева

Формат 22

Типовой проект 262-21-37 альбом XI

Монтажная схема по оси Г

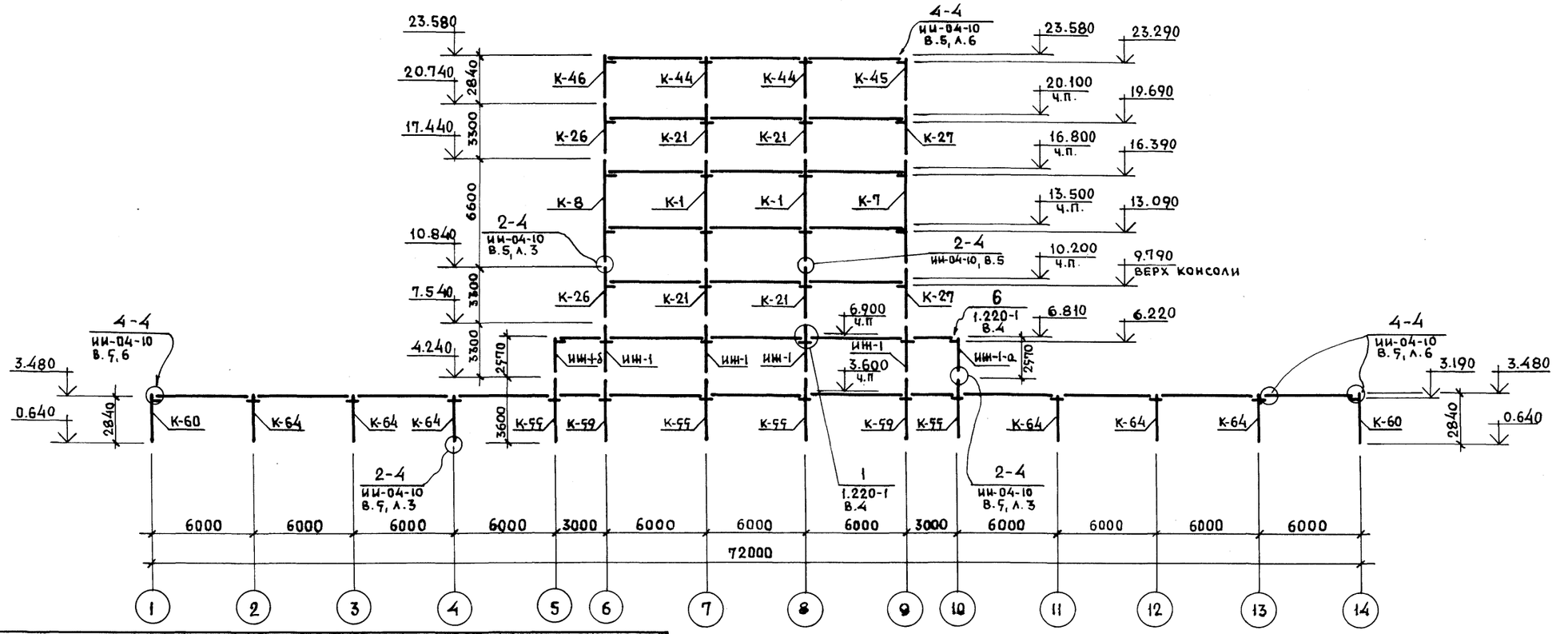

Перечень элементов

Поз. обозн.	Наименование	Кол. шт.	Масса ед.т.	Примечание
К-1	КСР-466-24-1	2	2.71	ИИ-04-2 вып.4,чI
К-7	КСК-466-24-2у-б	1	2.66	К-31
К-8	КСК-466-24-2у-в	1	2.66	К-28
К-21	КСР-433-24-1	4	1.34	ИИ-04-2 вып.4,чI
К-26	КСК-433-24-2у-в	2	1.32	К-7
К-27	КСК-433-24-2у-б	2	1.32	К-8
К-44	КВР-436-24-2	2	1.18	ИИ-04-2 В.11, ч.II
К-45	КВК-436-24-2у	1	1.15	ИИ-04-2 В.11, ч.II
К-46	КВК-436-24-2у-а	1	1.15	К-19
ИИ-1	ИНДИВИД. СБОРНАЯ	4	1.34	К-52
ИИ-1-а	ИНДИВИД. СБОРНАЯ	1	1.03	К-55
ИИ-1-б	ИНДИВИД. СБОРНАЯ	1	1.03	К-56
К-55	КСР-436-29	4	1.49	ИИ-04-2 вып.4.
К-59	КСР-436-29-М	2	1.49	К-45
К-60	КВК-436-24-3	2	1.15	ИИ-04-2 В.11. Ч.II
К-64	КВР-436-24	6	1.18	ИИ-04-2 вып.4
К-65	КВК-436-24-4у	1	1.15	ИИ-04-2 В.11, ч.II
К-66	КВК-436-24-4у-а	1	1.15	К-46
К-67	КВК-436-24-Т	2	1.15	К-42
Соединительные элементы				
ММД-4	ПРИВАРНАЯ КОНСОЛЬ	12	8.50кг	ИИ-04-8 вып.3
ММД-3	МОНТАЖНАЯ ДЕТАЛЬ	40	0.52кг	ИИ-04-10 вып.5

Монтажная схема между осями „А", „Б"

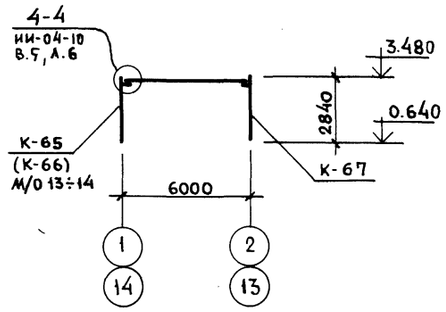

Примечания:

1. Узлы соединения элементов и монтажные детали приведены в альбомах серии ИИ-04-10 выпуск 5 и серии 1.220-1 выпуск 4.
2. Условные обозначения см. лист КС1-47
3. Во всех колоннах высотной части предусмотреть отверстия для пропуска стояков отопления. Привязку отверстий см. серию ИИ-04-10 выпуск 5, лист 43.
4. Настоящий лист аннулирует чертеж КС-9 (альбом I, ч. II)

Инв.№ подл. | Подпись и дата | Взам.инв.№

Нач.мас.	Шестопалов		ТП 262-21-37 КС1
Гл.инж.м.	Кричевский		Универсальное административное здание (в конструкциях ИИ-04) на 600 сотрудников
ГАП	Шейфейн		Вариант проекта со стоянкой на 36 легковых автомобилей — Стадия: Р; Лист: КС1-46; Листов:
ГАП	Зарецкий		
ГИП	Ленточников		Каркас. Разрез по оси Г и в осях 1÷2; 13÷14; А÷В
Провер.	Ленточников		ЦНИИЗС зрелищных зданий и спортивных сооружений им. Б.С. Мезенцева
Разраб.	Коробова		

Привязан

Инв.№

Формат 22

Типовой проект 262-21-37 Альбом XI

Монтажная схема по оси „Е"

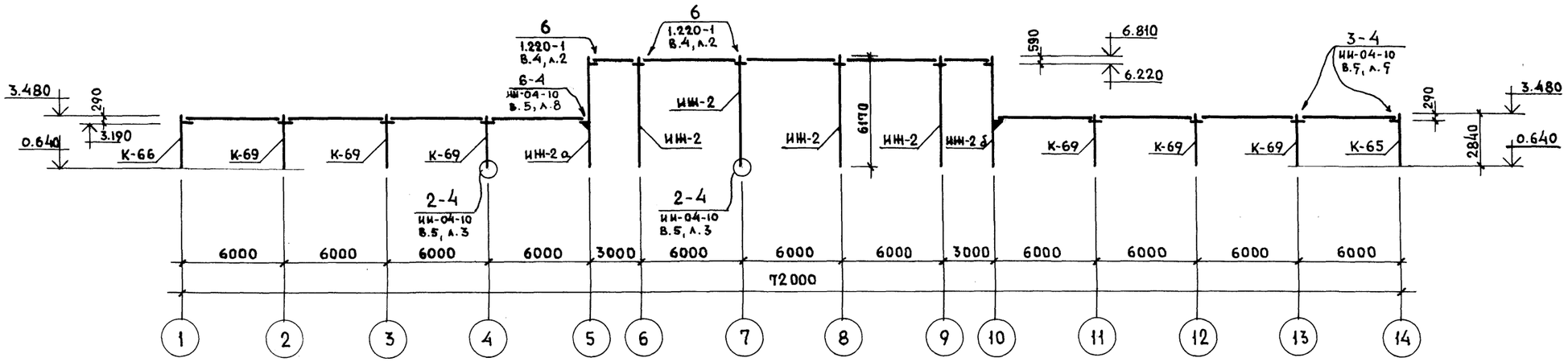

Монтажная схема по оси Д/1

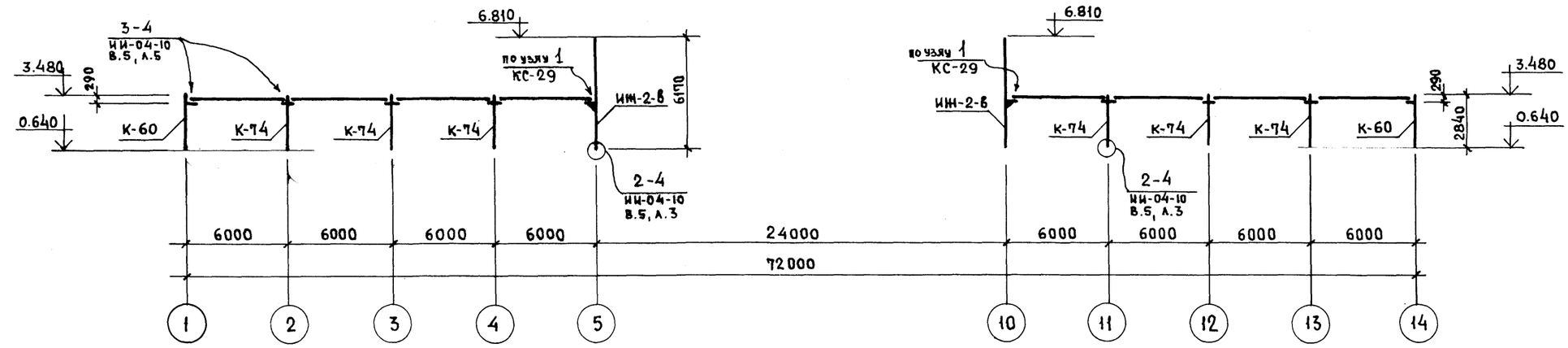

Перечень элементов

Поз. обозн.	Наименование	Кол. шт.	Масса ед.т.	Примечание
К-65	КВК-436-24-4у-а	1	1.15	К-46
К-66	КВК-436-24-4у	1	1.15	ИИ-04-2 В.11, ч.II
К-69	КВР-436-24-3	6	1.18	ИИ-04-2 В.11, ч.II
К-74	КВР-436-24	6	1.18	ИИ-04-2 вып.4
К-60	КВК-436-24-3	2	1.15	ИИ-04-2 В.11, ч.II
ИИ-2	ИНДИВ. СБОРНАЯ	4	2.51	К-59
ИИ-2а	ИНДИВ. СБОРНАЯ	1	2.49	К-62
ИИ-2б	ИНДИВ. СБОРНАЯ	1	2.49	К-63
ИИ-2в	ИНДИВ. СБОРНАЯ	2	2.47	К-66
Соединительные элементы				
ММД-3	Монтажная деталь	24	0.52кг	ИИ-04-10,в.5
ММД-4	Приварная консоль	6	8,50кг	ИИ-04-10,в.3

Условные обозначения:

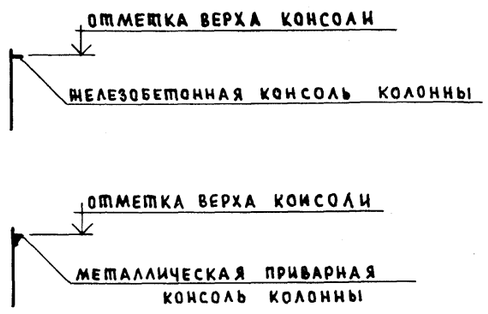

Примечания:

1. Узлы соединения элементов и монтажные детали приведены в альбомах ИИ-04-10 выпуск 5 и 1.220-1 выпуск 4.

Нач.мас.	Шестопалов		ТП 262-21-37 КС1
Гл.инж.м.	Кричевский		Универсальное административное здание (в конструкциях ИИ-04) на 600 сотрудников
ГАП	Шейнфейн		Вариант проекта со стоянкой на 36 легковых автомобилей. Стадия: Р; Лист: КС1-47; Листов:
ГАП	Зарецкий		
ГИП	Ленточников		Каркас. Монтажные схемы по осям Д/1; Е.
Провер.	Ленточников		ЦНИИЭП зрелищных зданий и спортивных сооружений им. Б.С. Мезенцева
Разраб.	Коробова		

Привязан

Инв. N

Инв. N подл. | Подпись и дата | Взам. инв. N

Формат 22

Типовой проект 262-21-37 Альбом XI

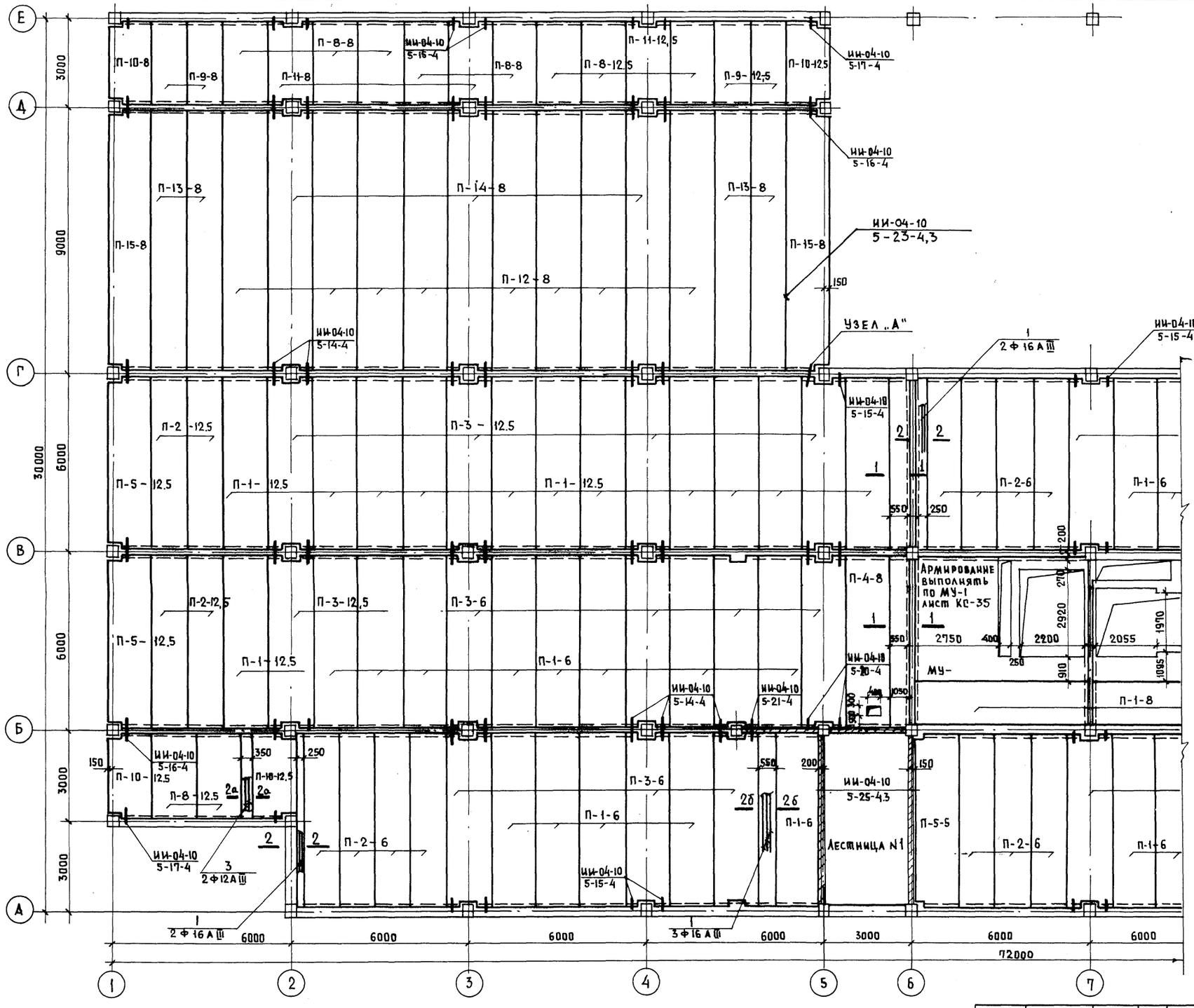

Примечания:

1. Примечания и условные обозначения см. КС-11 альбом I часть II.
2. Настоящий чертеж аннулирует КС-11 альбом I ч. II

Нач.мас.	Шестопалов		
Гл.инж.м.	Кричевский		
ГАП	Шейнфейн		
ГАП	Зарецкий		
ГИП	Ленточников		
Проверил	Ленточников		
Разраб.	Мостакова		

Привязан

Инв. N

Инв. N подл. | Подпись и дата | Взам. инв. N

ТП 262-21-37 КС1

Универсальное административное здание (в конструкциях ИИ-04) на 600 сотрудников

Вариант, проекта со стоянкой на 36 легковых автомобилей

Стадия	Лист	Листов
Р	КС1-48	

План перекрытия на отм. 3.52 м/о 1÷7

ЦНИИЭП зрелищных зданий и спортивных сооружений им. Б.С. Мезенцева

Формат 22

Типовой проект 262-21-37 Альбом XI

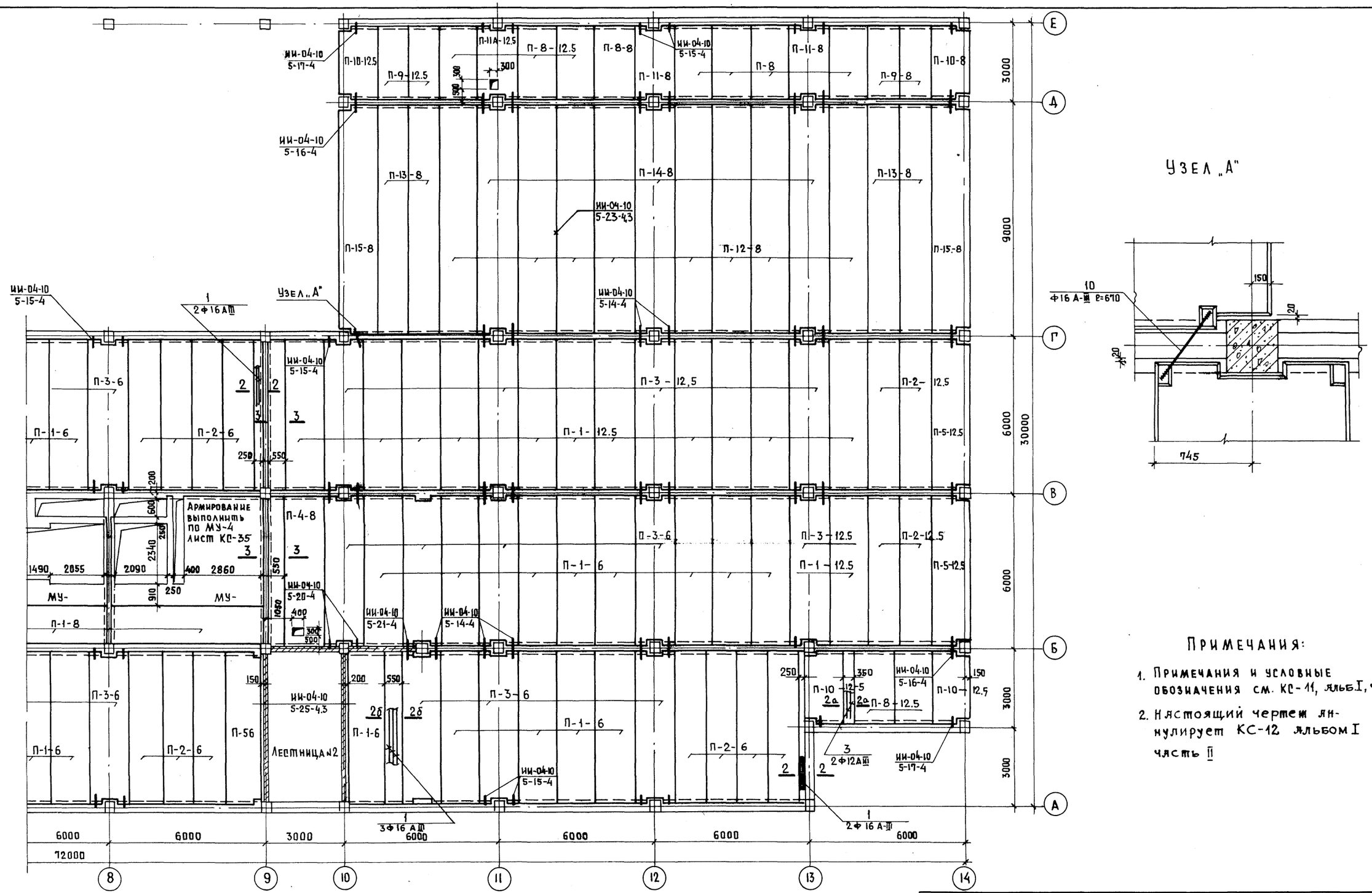

Примечания:

1. Примечания и условные обозначения см. КС-11, альб. I, ч. II.
2. Настоящий чертеж аннулирует КС-12 альбом I часть II

Нач.мас.	Шестопалов		
Гл.инж.м.	Кричевский		
ГАП	Шейнфейн		
ГАП	Зарецкий		
ГИП	Лепточников		
Проверил	Лепточников		
Разраб.	Мостакова		

Привязан

Инв. N

Инв.N подл. | Подпись и дата | Взам.инв.N

ТП 262-21-37 КС1

Универсальное административное здание (в конструкциях ИИ-04) на 600 сотрудников

Вариант проекта со стоянкой на 36 легковых автомобилей.

Стадия	Лист	Листов
Р	КС1-49	

План перекрытия на отм. 3.52 м/о 8÷14

ЦНИИЭП зрелищных зданий и спортивных сооружений им. Б.С. Мезенцева

Формат 22

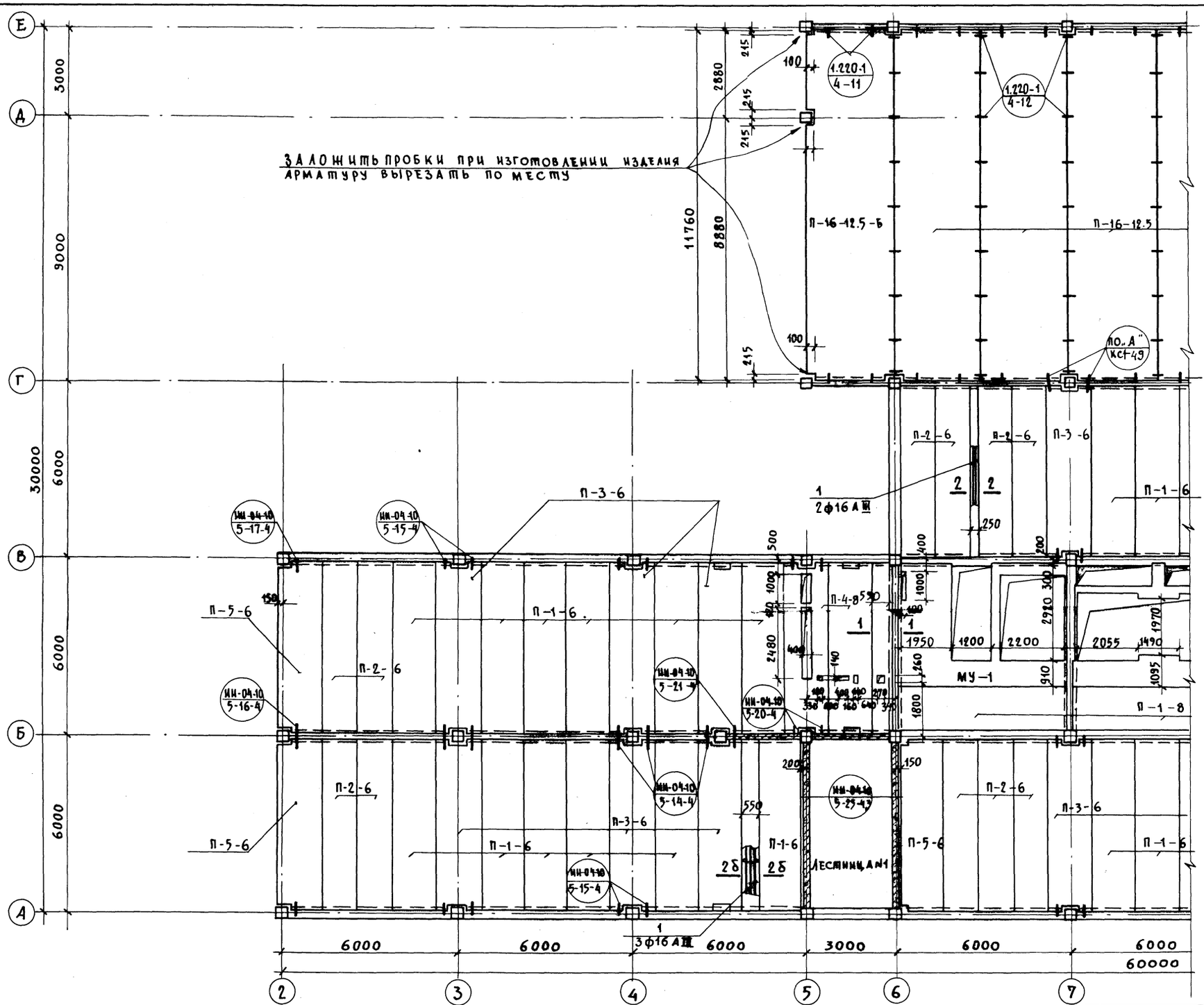

Примечания:

1. Общие примечания см. КС-11 альб. I ч. II
2. Настоящий чертеж аннулирует КС-13 альбом I, часть II.

Нач. маст.	Шестопалов		
Гл. инж. м.	Кричевский		
Гл. арх. пр.	Шейнфейн		
Гл. арх. пр.	Зарецкий		
Гл. инж. пр.	Ленточников		
Проверил	Ленточников		
Разраб.	Мостакова		

Привязан

Инв. №

ТП 2Б2-21-37 КС1

Универсальное административное здание (в конструкциях ИИ-04) на 600 сотрудников

Вариант со стоянкой на 36 легковых автомобилей

Стадия	Лист	Листов
Р	КС1-50	

План перекрытия на отм. 6.820 между осями „2-7"

ЦНИИЭП зрелищных зданий и спортивных сооружений им. Б.С. Мезенцева

Формат 22

Типовой проект 2Б2-21-37 Альбом XI

Согласовано

Инв. № подл. | Подпись и дата | Взам. инв. №

Типовой проект 252-21-37 Альбом XI

СОГЛАСОВАНО

Инв. № подл. | Подпись и дата | Взам. инв. №

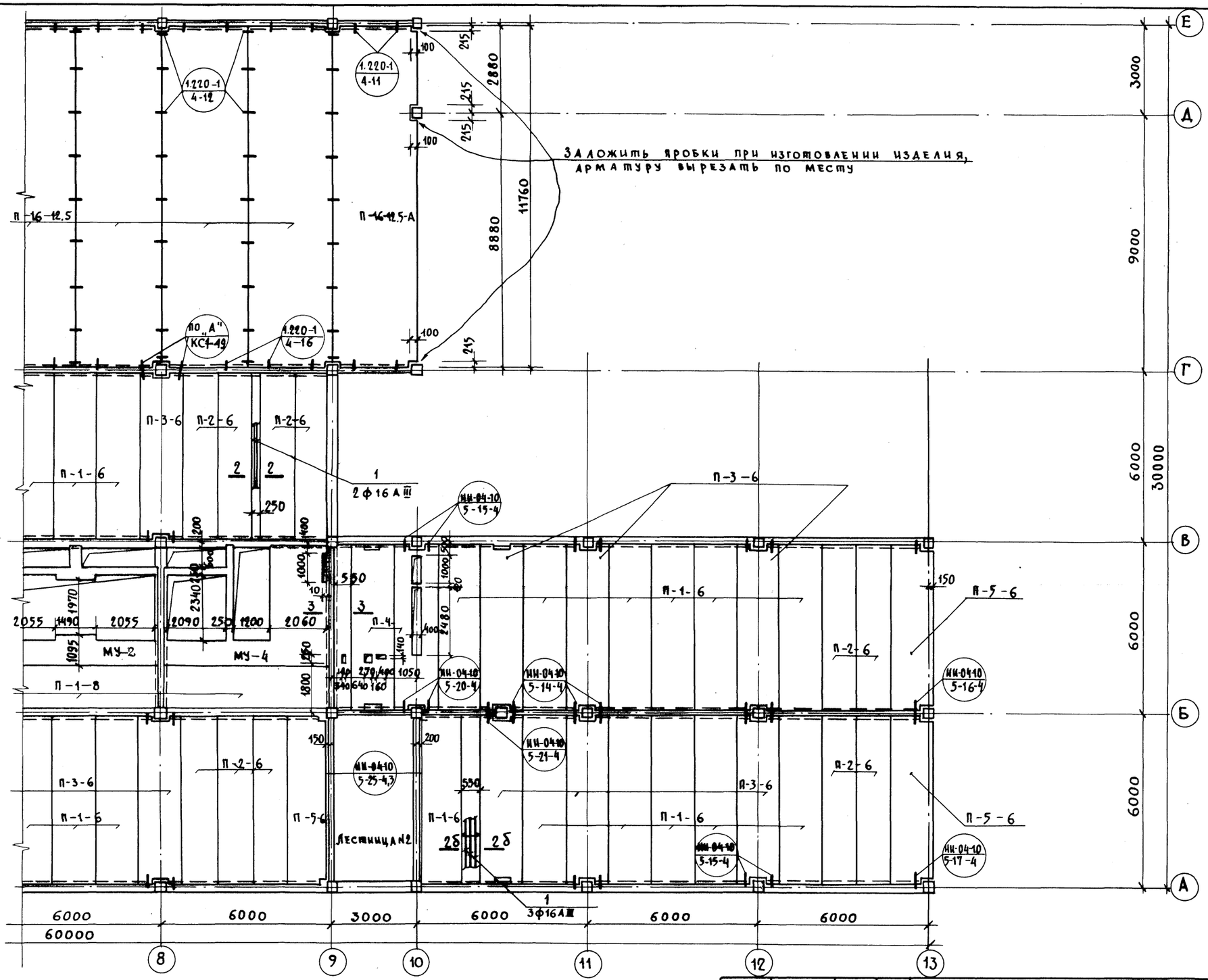

Примечания:

1. Общие примечания см. КС-11 альбом I ч. II
2. Настоящий чертеж аннулирует КС-14 альбом I, часть II.

Привязан			
Инв. N			
Нач. маст.	Шестовалов		
Гл. инж. м.	Кричевский		
Гл. арх. пр.	Шейнфейн		
Гл. арх. пр.	Зарецкий		
Гл. инж. пр.	Лепточников		
Проверил	Лепточников		
Разраб.	Мостакова		

ТП 252-21-37 КС1

Универсальное административное здание (в конструкциях ИИ-04) на 600 сотрудников

Вариант проекта со стоянкой на 36 легковых автомобилей.

План перекрытия на отм. 6.820 между осями 8-13

Стадия	Лист	Листов
Р	КС1-51	

ЦНИИЭП зрелищных зданий и спортивных сооружений им. Б.С. Мезенцева

Формат 22

Типовой проект 262-21-37 Альбом XI

Фасад по оси -1

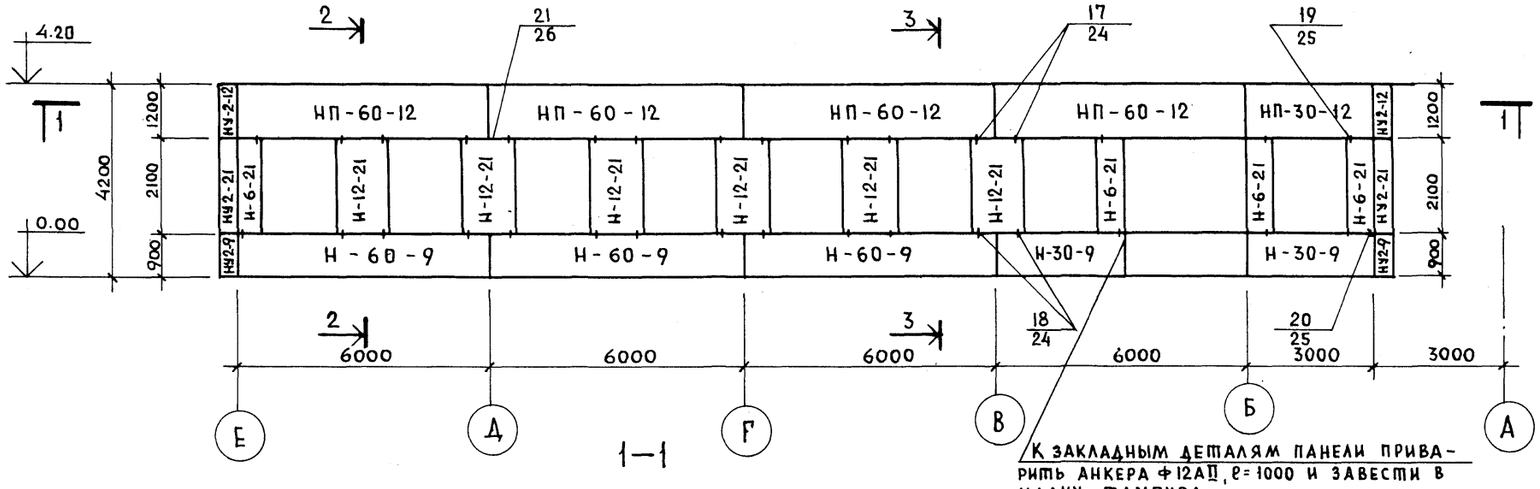

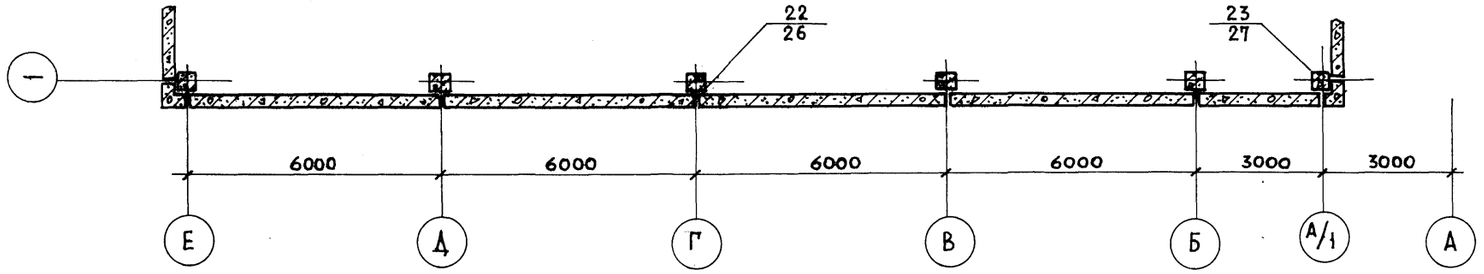

Фасад по оси А/1

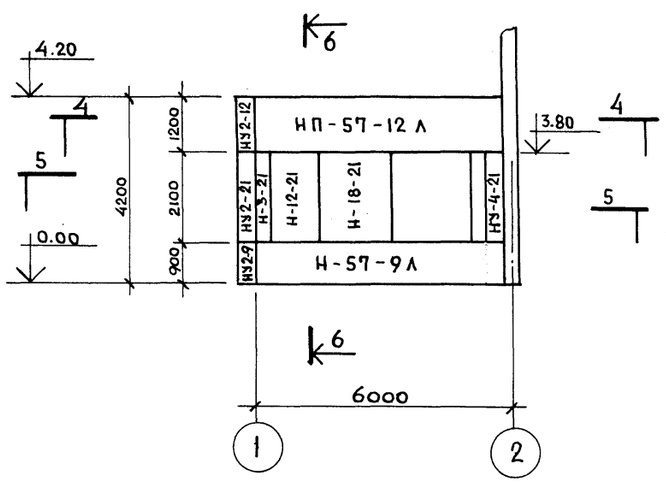

4-4

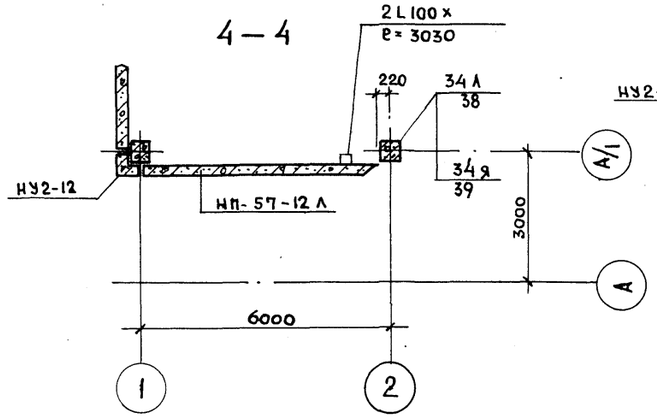

2-2

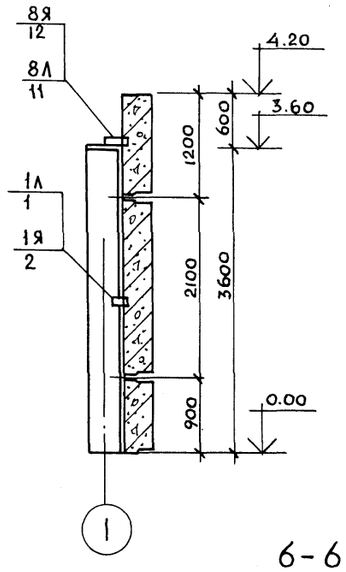

3-3

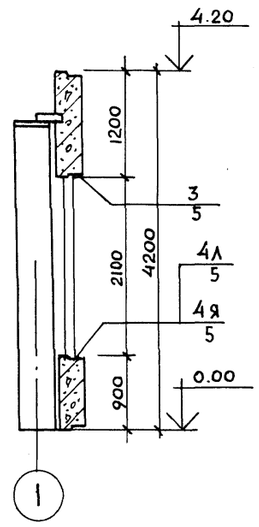

6-6

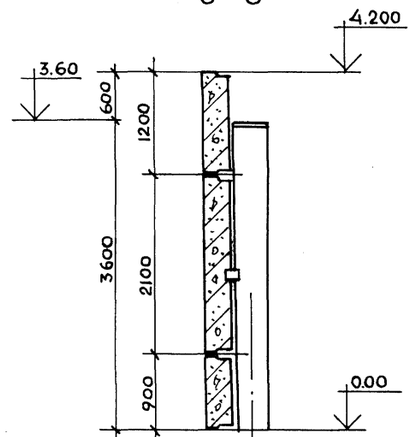

5-5

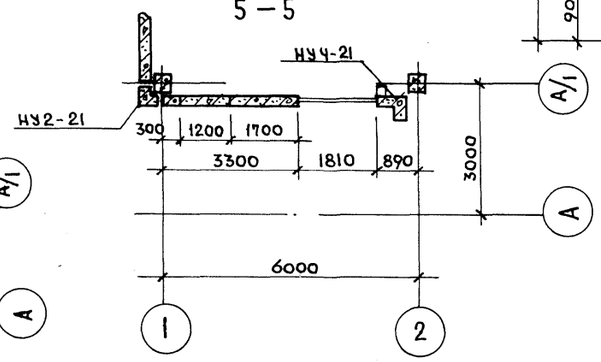

Нач.мас.	Шестопалов		
Гл.инж.м.	Кричевский		
ГАП	Зарецкий		
ГИП	Ленточников		
Вед.арх.	Полякова		
Провер.	Ленточников		
Разраб.	Саркисова		

Привязан

Инв. N

Инв.N подл. | Подпись и дата | Взам.инв.N

ТП 262-21-37 КС1

Универсальное административное здание (в конструкциях ИИ-04) на 600 сотрудников

Вариант проекта со стоянкой на 76 легковых автомобилей.

Стадия	Лист	Листов
Р	КС1-52	

Фасады панелей по осям 1; А/1 м/о 1-2.

ЦНИИЭП зрелищных зданий и спортивных сооружений им. Б.С. Мезенцева

Формат 22

Типовой проект 262-21-37 Альбом XI

Фасад по оси 14

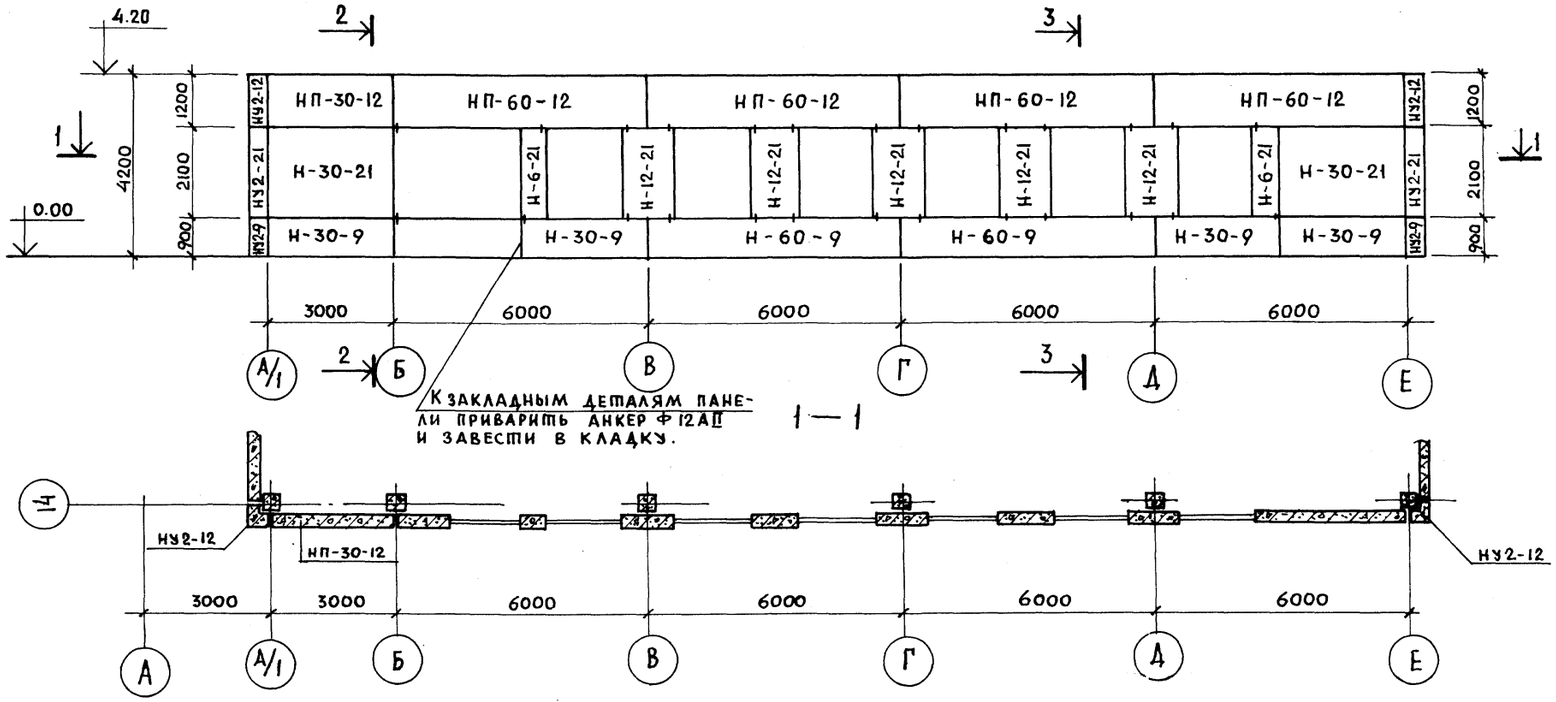

1—1

2—2

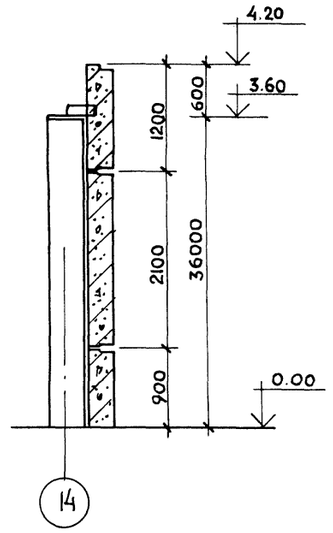

3—3

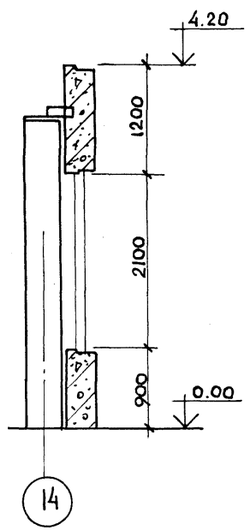

Фасад по оси А/1

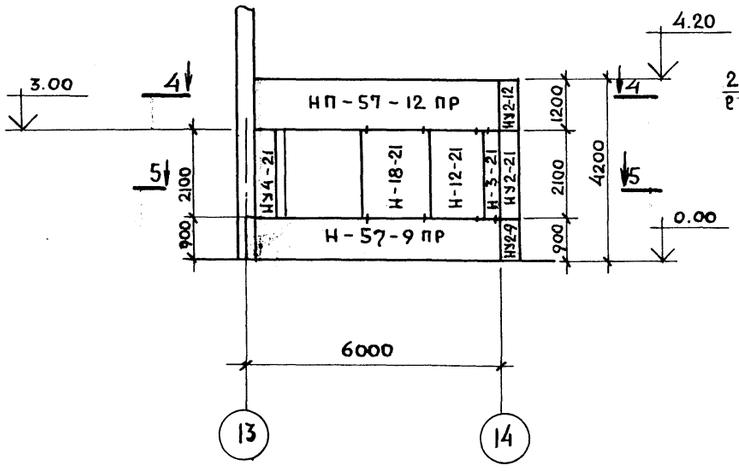

4—4

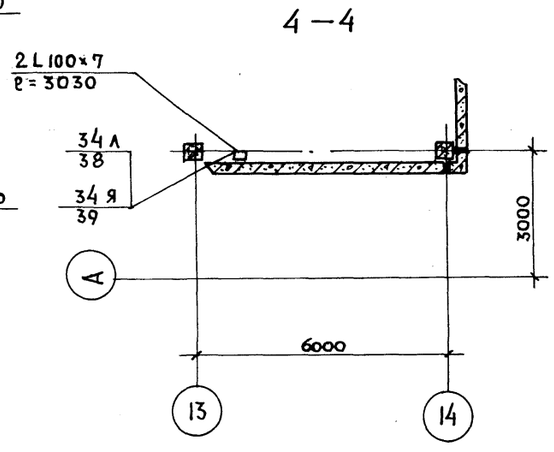

5—5

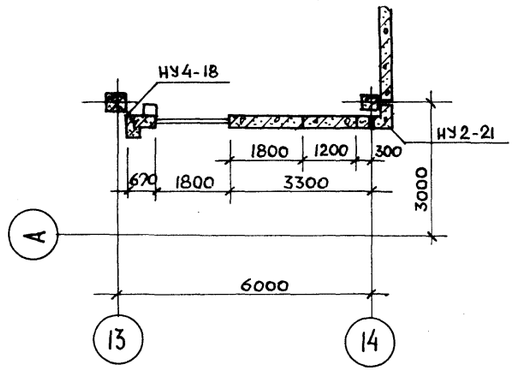

				ТП 262-21-37 КС1	
				Универсальное административное здание (в конструкциях ИИ-04) на 600 сотрудников	
		Нач.маст.	Шестопалов	Вариант проекта со стоянкой на 36 легковых автомобилей.	Стадия: Р; Лист: КС1-53; Листов:
Привязан		Гл.инж.м.	Кричевский		
		ГАП	Зарецкий		
		ГИП	Ленточников	Фасады панелей по осям 14 м/о А-Е; А/1 м/о 13-14.	ЦНИИЭП зрелищных зданий и спортивных сооружений им. Б.С. Мезенцева
Инв.N		Вед.арх.	Подякова		
		Провер.	Ленточников		
		Разраб.	Саркисова		

Формат 22

Инв.N подл. | Подпись и дата | Взам.инв.N

Типовой проект 262-21-37 Альбом XI

Фасад по оси 10

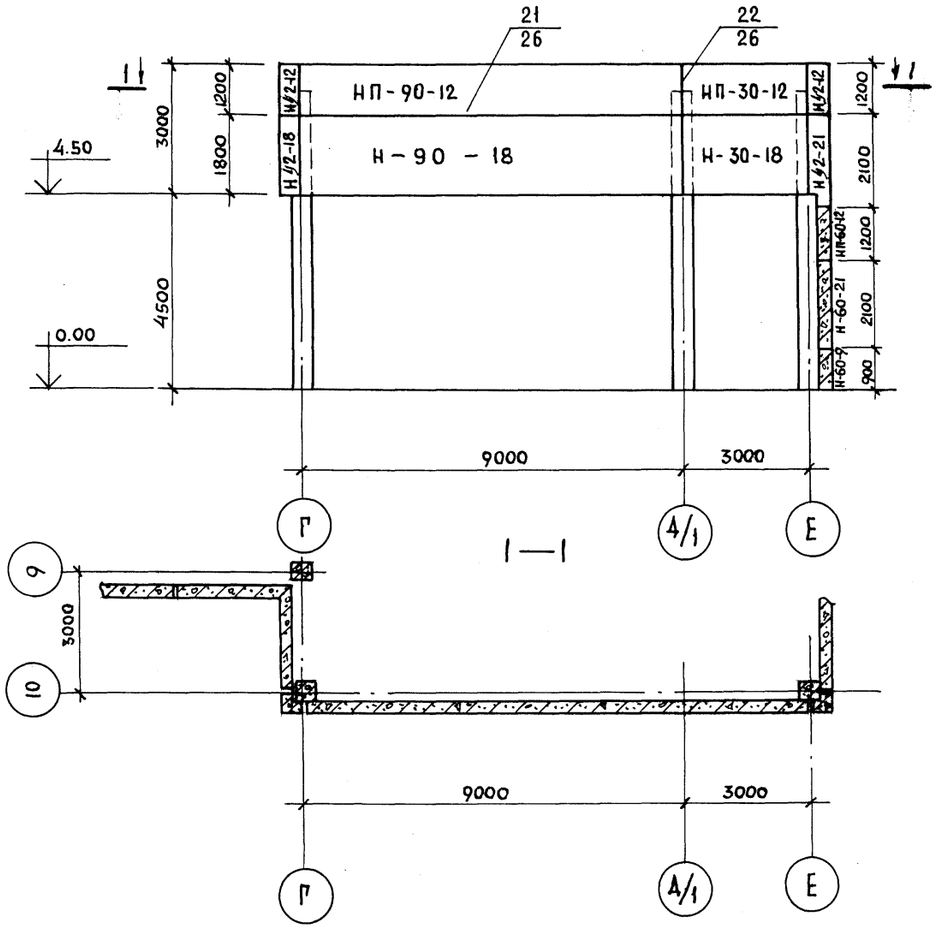

Фасад по оси 5

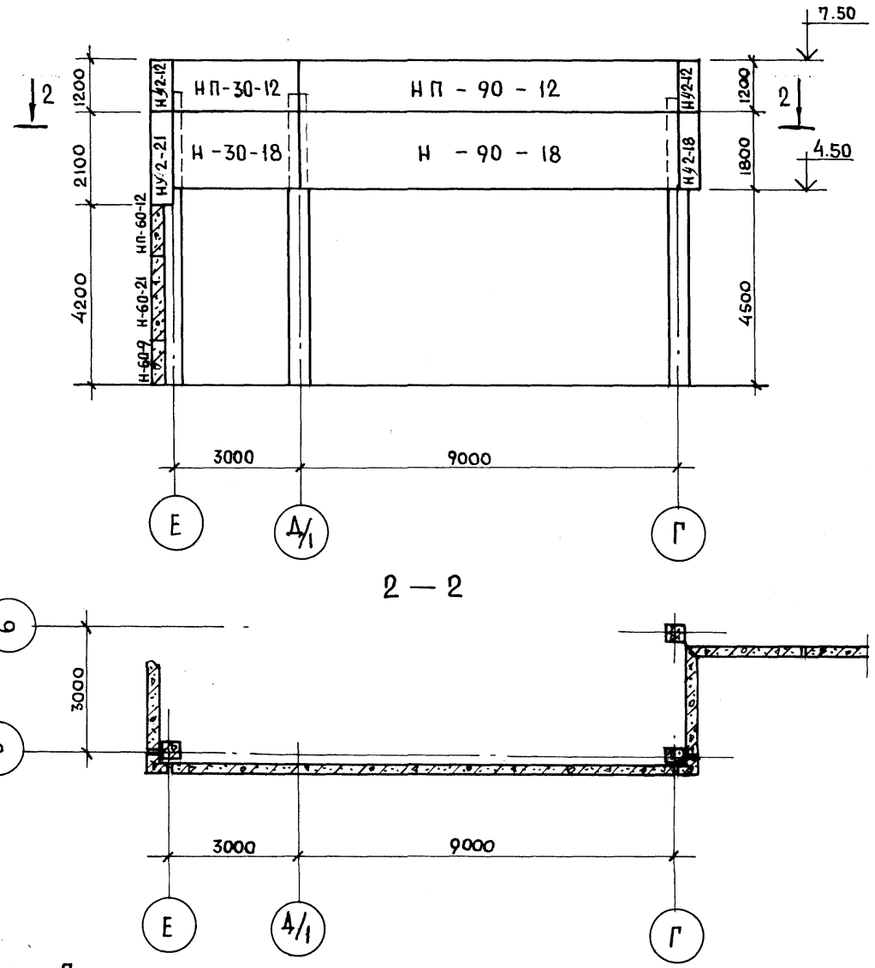

Фасад по оси „Г"

м/о 9-10

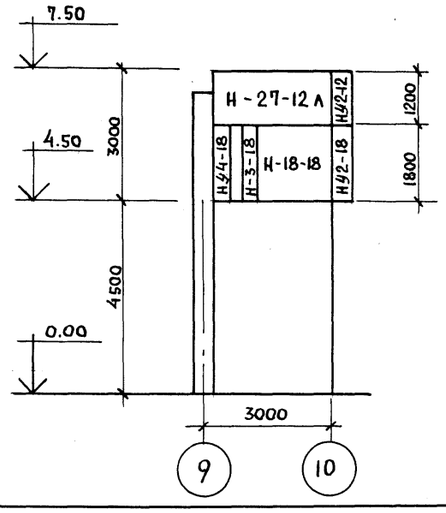

Фасад по оси Г

м/о 5-6

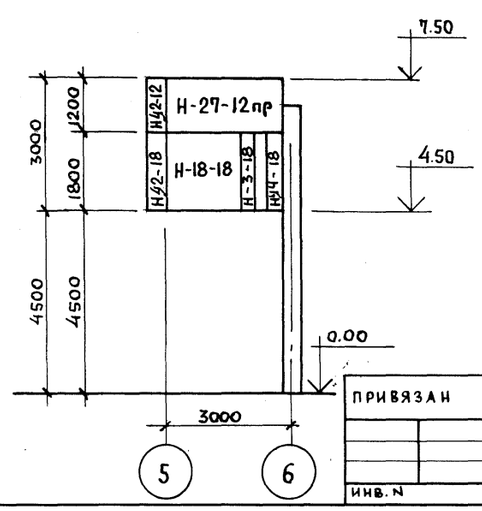

ПРИВЯЗАН

ИНВ. N

НАЧ. МАСТ.	Шестопалов	
ГЛ. ИНЖ. М.	Кричевский	
ГАП	Зарецкий	
ГИП	Леиточников	
ВЕД. АРХ.	Полякова	
ПРОВЕР.	Леиточников	
РАЗРАБ.	Саркисова	

ТП 262-21-37 КОГ

Универсальное административное здание в конструкции ИИ-04 на 600 сотрудников

Вариант проекта со стоянкой на 36 легковых автомобилей.

Стадия	Лист	Листов
Р	КОГ-54	

Фасады панелей по осям 5; 10; Г м/о 9-10 и 5-6

ЦНИИЭП зрелищных зданий и спортивных сооружений им. Б.С. Мезенцева

Формат 22

ИНВ.№ подл. | Подпись и дата | Взам. инв. №

Типовой проект 262-21-37 Альбом XI

ФАСАД ПО ОСИ Е

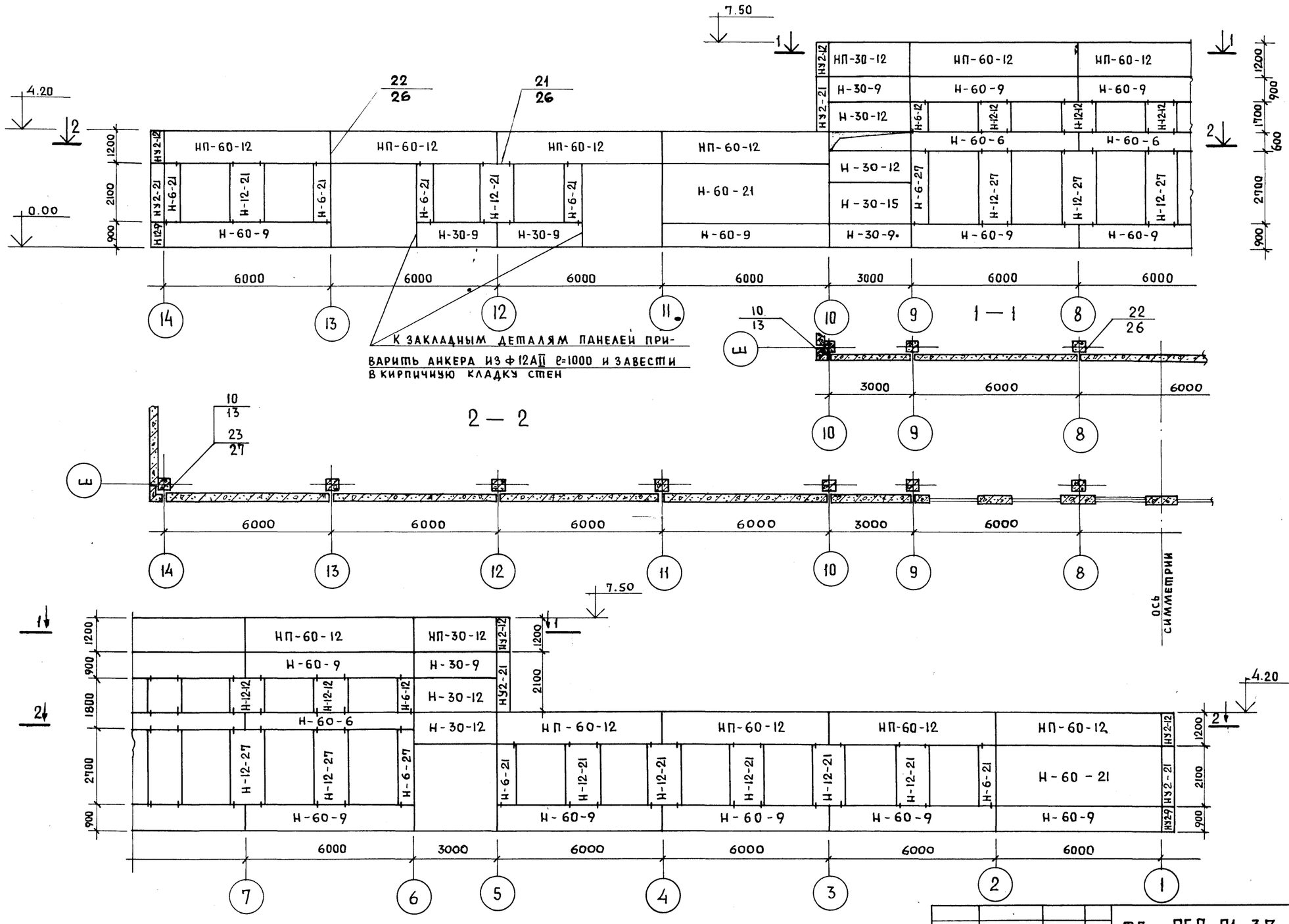

Нач.мас.	Шестопалов		
Гл.инж.м.	Кричевский		
ГАП	Зарецкий		
ГИП	Авточников		
Вед.арх.	Полякова		
Провер.	Авточников		
Разраб.	Саркисова		

ТП 262-21-37 КС1

Универсальное административное здание в конструкциях ИИ-04 на 600 сотрудников

Вариант проекта со стоянкой на 36 легковых автомобилей.

Стадия	Лист	Листов
Р	КС1-55	

Фасад панелей по оси „Е"

ЦНИИЭП зрелищных зданий и спортивных сооружений им. Б.С. Мезенцева

Привязан

Инв. N

Инв. N подл. | Подпись и дата | Взам. инв. N

gost.e-ecolog.ru

Формат 22