ТИПОВОЙ ПРОЕКТ

262-21-37

УНИВЕРСАЛЬНОЕ АДМИНИСТРАТИВНОЕ ЗДАНИЕ

В КОНСТРУКЦИЯХ ИИ-04

НА 600 СОТРУДНИКОВ

АЛЬБОМ - IX

СБОРНО-РАЗБОРНЫЕ ПЕРЕГОРОДКИ

				Привязан
Инв. №				

gost.e-ecolog.ru

ТИПОВОЙ ПРОЕКТ
262-21-37
УНИВЕРСАЛЬНОЕ АДМИНИСТРАТИВНОЕ ЗДАНИЕ
В КОНСТРУКЦИЯХ ИИ-04
НА 600 СОТРУДНИКОВ
АЛЬБОМ - IX
СОСТАВ ПРОЕКТА

Альбом О		Материал для привязки и чертежи нулевого цикла.
Альбом I	часть-1	Архитектурные и технологические чертежи.
	часть-2	Конструктивные чертежи.
Альбом-II		Чертежи санитарно-технических систем и устройств. Холодоснабжение.
Альбом-III		Автоматизация санитарно-технических устройств и автоматическая пожарная сигнализация.
Альбом-IV		Проект химического пожаротушения.
Альбом-V		Электротехнические чертежи.
Альбом-VI		Радио, связь, кинотехнология
Альбом-VII		Задание заводам-изготовителям.
Альбом-VIII		Изделия заводского изготовления
Альбом-IX		Сборно-разборные перегородки
Альбом-X		Сметы
Альбом-XI		Вариант проекта со стоянкой на 36 легковых автомобилей.
Альбом-XII		Сметы варианта проекта
Альбом-XIII		Проектная документация на перевод помещений стоянки автомобилей для использования под ПРУ.

Разработан КиевЗНИИЭП

Зам. директора, руководитель научного отделения — Ланько И.С.

Зав. отделом — Жоголь Л.И.

Зав. лабораторией — Самойлович В.В.

Альбом IX

Типовой проект 252-21-37

Содержание

NN п/п	Наименование	Обозначение	Стр.	Примеч.
1	Содержание		2	
2	Техническое описание		3;4	
3	Спецификация. Вариант 1.	В1.00.00	5	
4	Перегородка без подвесного потолка, с панелями шириной 600мм.	В1.00.00СБ	6	
5	Узлы 2;3	В1.00.00	7	
6	Узлы 4;6	В1.00.00	8	
7	Узлы 7;8	В1.00.00	9	
8	Узлы 5;9	В1.00.00	10	
9	Узлы доборных перегородок по этапам	В1.00.00	11	
10	Плинтус	В1.00.01	12	
11	Сухарь	В1.00.02	12	
12	Раскладка ПХВ	В1.00.03	13	
13	Шпонка	В1.00.04	14	
14	Пружина	В1.00.05	15	
15	Прикрывающий профиль	В1.00.06	15	
16	Спецификация	В1.01.00	16	
17	Спецификация	В1.01.00-01	16	
18	Спецификация	В1.02.00	17	
19	Спецификация	В1.02.00-01	17	
20	Спецификация	В1.02.00-02	18	
21	Панели стеновые	В1.01.00СБ	19	
22	Панели потолочные	В1.02.00СБ	19	
23	Верхняя и нижняя обвязки	В1.01.01	20	
24	Боковая обвязка	В1.01.02	21	
25	Листы сухой гипсовой штукатурки	В1.01.03	21	
26	Пластина металлическая	В1.01.04	22	
27	Стойка	В1.03.00СБ	23	
28	Винт-домкрат	В1.03.01	23	
29	Сухарь	В1.03.02	24	
30	Профиль алюминиевый	В1.03.03	24	
31	Спецификация. Вариант 2.	В2.00.00	25	
32	Перегородка с подвесным потолком, с панелями шириной 600мм.	В2.00.00СБ	6	
33	Узлы 1;10	В2.00.00	26	
34	Прикрывающий профиль ПВХ	В2.00.01	13	
35	Деревянный брусок	В2.00.02	22	
36	Спецификация. Вариант 3.	В3.00.00	27	
37	Перегородка без подвесного потолка, с панелями шириной 900мм и с примык. перегородок между собой.	В3.00.00СБ	28	
38	Узлы 11;12	В3.00.00	29	
39	Соединительный элемент	В3.01.00СБ	30	
40	Корпус	В3.01.01	30	
41	Нижний элемент раскладки	В3.01.02	31	
42	Фиксирующий элемент	В3.01.03	31	
43	Спецификация. Вариант 4	В4.00.00	32	
44	Перегородка с подвесным потолком, с панелями шириной 900мм.	В4.00.00СБ	28	
45	Спецификация. Вариант 5	В5.00.00	33	
46	Перегородка без подвесного потолка, с панелями шириной 600мм, с дверным проемом	В5.00.00СБ	34	
47	Профиль деревянный	В5.00.01	14	
48	Панель наддверная	В5.01.00СБ	20	
49	Спецификация. Вариант 6.	В6.00.00	35	
50	Перегородка с подвесным потолком, с панелями шириной 600мм, с дверным проемом	В6.00.00СБ	34	
51	Спецификация. Вариант 7.	В7.00.00	36	
52	Перегородка без подвесного потолка, с панелями шириной 900мм, с дверным проемом.	В7.00.00СБ	37	
53	Спецификация. Вариант 8.	В8.00.00	38	
54	Перегородка с подвесным потолком, с панелями шириной 900мм, с дверным проемом и пересечением перегородок между собой.	В8.00.00СБ	37	
55	Спецификация тип 9	В9.00.00	39	
56	Перегородка под ригелем с шириной панелей 600 мм, с двумя дверными проемами. Узел „13"	В9.00.00	40	
57	Панель наддверная	В9.01.00	41	
58	Лист сухой штукатурки	В9.01.01	41	
59	Стойка	В9.02.00	42	
60	Профиль алюминиевый	В9.02.01	42	
61	Импост дверной	В9.04.00	43	
62	Сухарь	В9.04.01	43	

Зав.отд.	Жоголь	
Зав.лаб.	Самойлович	
Вед.инж.	Бабич	
Разраб.	Онуфриюк	
Провер.	Бабич	

Содержание

Стадия	Лист	Листов
Р.Ч	1	1

КиевЗНИИЭП

Взам.инв.N | Подпись и дата | Инв.N подл.

Ф12

Техническое описание.

Настоящий альбом рабочих чертежей сборно-разборных перегородок для универсального административного здания разработан в соответствии с техническим заданием ЦНИИЭП зрелищных зданий и сооружений имени Б.С. Мезенцева.

Сборно-разборные перегородки разработаны для помещений высотой 3000 мм. Конструктивное решение перегородок позволяет их установку при наличии подвесных потолков, с высотой помещения от пола до потолка 2700 мм.

Перегородки состоят из основных панелей шириной 600 и 900 мм, высотой 2700 мм, толщиной 130 мм и доборных панелей по высоте. При отсутствии подвесного потолка проектом предусмотрено изготовление „по месту" нестандартных панелей в местах примыкания перегородок к стенам.

Панели перегородки представляют собой трехслойную конструкцию, включающую деревянный каркас из строганных брусков 130×50 мм, 2х листов улучшенной гипсовой штукатурки $\delta = 14$ мм и внутреннего слоя из полужестких минераловатных плит. Панели отделываются самоклеющимися поливинилхлоридными пленками ПДСО-12, „Изопленом" и др. материалами.

Звукоизолирующая способность перегородок по данным акустических испытаний, проведенных НИИСКом Госстроя СССР совместно с КиевЗНИИЭП, составляет 40 дб.

Перегородки панельной конструкции с обшивкой из листов сухой гипсовой штукатурки и заполнением среднего слоя из несгораемых материалов согласно п. 17 приложения 2 СНиП II-А.5-70 „Противопожарные нормы проектирования зданий и сооружений" отнесены к группе II-IV степени огнестойкости.

Сборно-разборные перегородки могут устанавливаться между рабочими помещениями зданий управлений и общественных организаций II-IV степени огнестойкости, а также между рабочими комнатами управлений и конструкторских бюро, кабинетами, помещениями общественных организаций вспомогательных зданий и помещений промышленных предприятий.

Монтаж перегородок в помещениях с подвесными потолками осуществляется в следующем порядке:

- согласно разметке в плитах подвесного потолка проделываются отверстия;
- устанавливается первая стойка у колонны, стены в рабочее положение с выверкой в вертикальной плоскости и закреплением ее при помощи винтов-домкатов, при этом в стойке срезать ус и штапики;
- на шпонку стойки надвигается панель перегородки;
- в паз панели устанавливается вторая стойка и закрепляется при помощи винтов-домкратов;
- вертикальные стыки перекрываются нащельниками, которые устанавливаются после выверки панелей;
- зазоры между панелями и строительными конструкциями закрываются специальными пластмассовыми нащельниками, которые нащелкиваются на перегородку после окончательной установки и выверки панелей. Пластмассовые нащельники могут быть заменены профильными деревянными рейками. Деревянные нащельники покрывают бесцветным лаком.

Для уплотнения зазора между перегородкой и строительными конструкциями применяется гернит Ф 40 ТУ 550.28 или минвата.

Демонтаж перегородок осуществляется в следующем порядке:

				00.000.Т.3.		
Зав.отд.	Жоголь			Техническое описание.	Стадия	Лист	Листов
Зав.лаб.	Самойлович				Р.Ч.	1	2
Вед.инж.	Бабич				КиевЗНИИЭП		
Разраб.	Онуфриюк						
Провер.	Бабич						

Инв.№ подл. | Подпись и дата | Взам.инв.№

ТИПОВОЙ ПРОЕКТ 262-21-37 АЛЬБОМ IX

Ф.12

– снимаются нащельники с мест примыкания перегородки к строительным конструкциям;
– с помощью винтов-домкратов со стойки снимается удерживающая нагрузка;
– стойка выводится из паза панели;
– панель освобождается и может быть использована для перестановки, ремонта и т.д.

В помещениях без подвесного потолка монтаж перегородок осуществляется в той же последовательности и использованием доборного припотолочного элемента, устанавливаемого в верхней части панелей.

Возможные варианты сопряжений перегородок со стенами (колоннами), перекрытиями, подвесными потолками, а также между собой показаны в альбоме на примере 8 ми вариантов перегородок в шаге колонн 6м.

Варианты включают в себя:
1 й вариант – перегородка без подвесного потолка, с панелями шириной 600мм;
2 й вариант – перегородка с подвесным потолком, с панелями шириной 600мм;
3 й вариант – перегородка без подвесного потолка, с панелями шириной 900мм и с примыканием перегородок между собой;
4 й вариант – перегородка с подвесным потолком и панелями шириной 600мм;
5 й вариант – перегородка без подвесного потолка с панелями шириной 600мм, с дверным проемом;
6 й вариант – перегородка с подвесным потолком, с панелями шириной 600мм, с дверным проемом;
7 й вариант – перегородка без подвесного потолка с панелями шириной 900мм, с дверным проемом;
8 й вариант – перегородка с подвесным потолком, с панелями шириной 900мм, с дверным проемом и пересечением перегородок между собой.

Инв. N подл. | Подпись и дата | Взам. инв. N

Формат	Зона	Позиция	Обозначение	Наименование	Кол-во	Примечан.
				Документация		
			В1.00.00СБ	Сборочный чертеж		
				Сборочные единицы		
		1	В1.01.00	Панель	9	
		2		Панель доборная	1	Выполнить „по месту"
		3	В1.02.00	Панель потолочная	9	
		4		Панель потолочная доборная	1	Выполнить „по месту"
		5	В1.04.00	Стойка		В примык. к колонне срезать ус и ипор.
				Детали		
		11	В1.00.01	Плинтус	12п.м.	
		12	В1.00.03	Раскладка ПХВ	54п.м.	
		13	В1.00.02	Сухарь	10шт.	
		14	В1.00.04	Шпонка	6шт.	
		16	В1.00.05	Пружина	52шт.	
		17	В1.00.06	Прикрывающий профиль	24п.м.	

Инв.№ подл. | Подпись и дата | Взам.инв.№

Зав.отд	Щеголь	
Зав.лаб.	Самойлович	
Ведущ.	Бабич	
Разраб.	Онуфрюк	
Пробер.	Бабич	

В1.00.00

Спецификация.
Вариант 1.

Стадия	Лист	Листов
Р.Ч.	1	2

КиевЗНИИЭП

Формат	Зона	Позиция	Обозначение	Наименование	Кол-во	Примечан.
				Стандартные изделия		
		20		Самонарезные винты	0.05кг	
		21	ГОСТ 4028-63*	Гвозди ℓ=50	0.08кг	
		22	ГОСТ 1145-70	Шурупы ℓ=20	2.9кг	
				Материалы		
		30		Резина ПРП-1	1.0кг	
		31	ГОСТ 9573-72	Минеральная вата	0.03м^3	
				Отделочный материал	37м^2	См. техническое описание

Инв.№ подл. | Подпись и дата | Взам.инв.№

Вариант 1

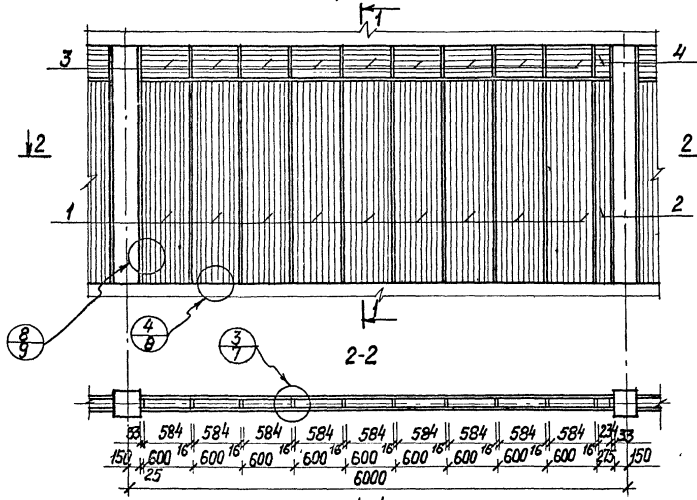
1
3
4
2
2
1
2
8/9
4/8
3/7
2-2
33 584 584 584

Инв.N подл. | Подпись и дата | Взам.инв.N

3

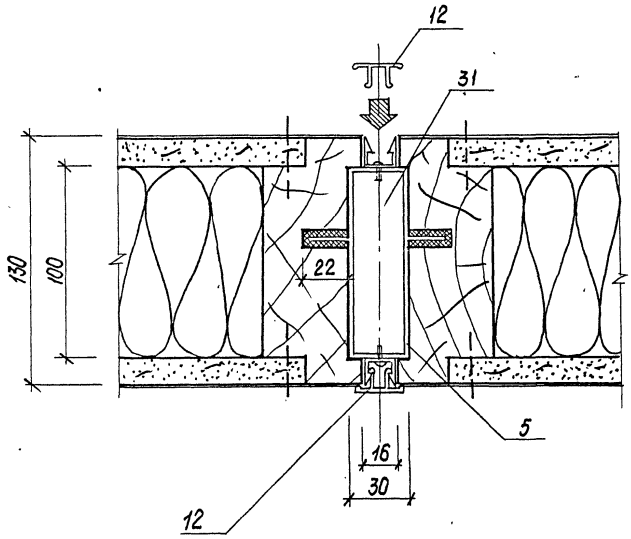

2

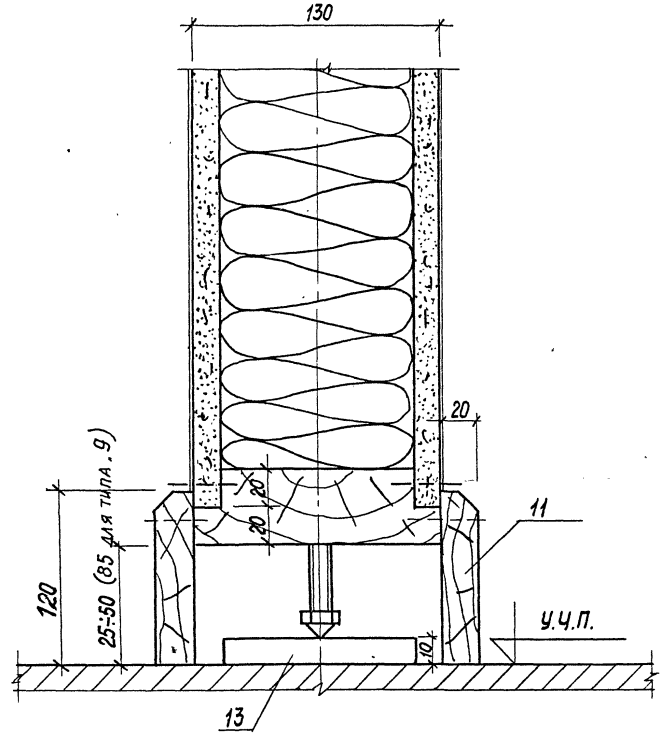

В 1.00.00

4

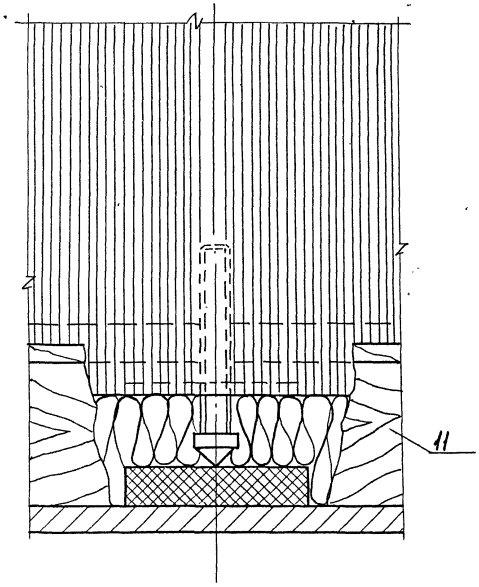

6

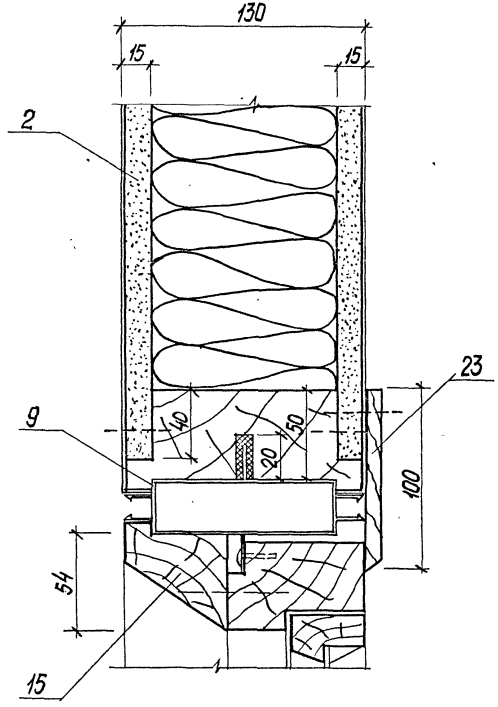

Инв.№подл. | Подпись и дата | Взам.инв.№

В 1.00.00

ТИПОВОЙ ПРОЕКТ 262-21-37 АЛЬБОМ IX

Инв.N подл. | Подпись и дата | Взам. инв.N

7

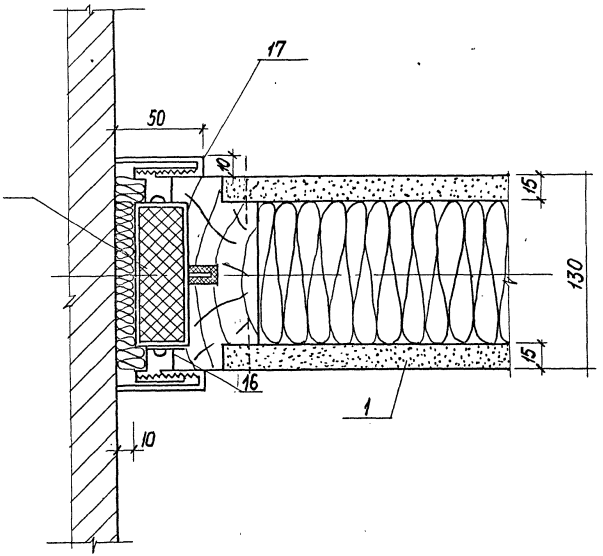

8

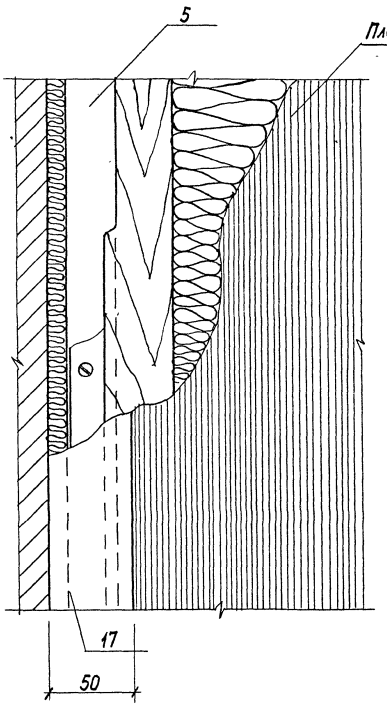

В1.00.00

ТИПОВОЙ ПРОЕКТ 262-21-37 АЛЬБОМ IX

5

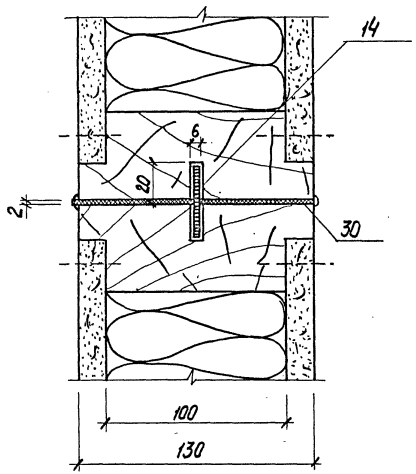

9

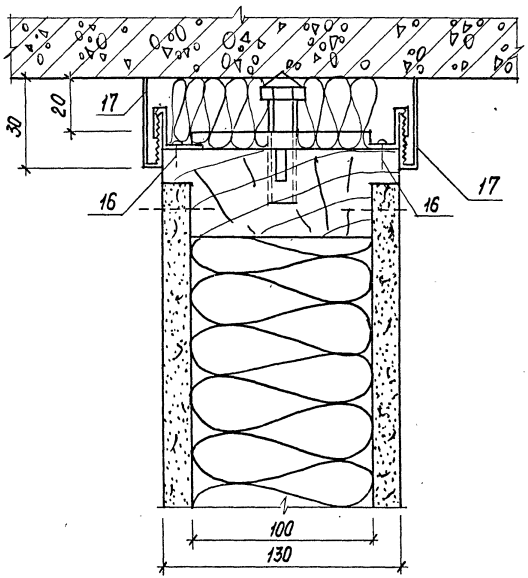

Инв. № подл.	Подпись и дата	Взам. инв. №

В 1.00.00

1 этап

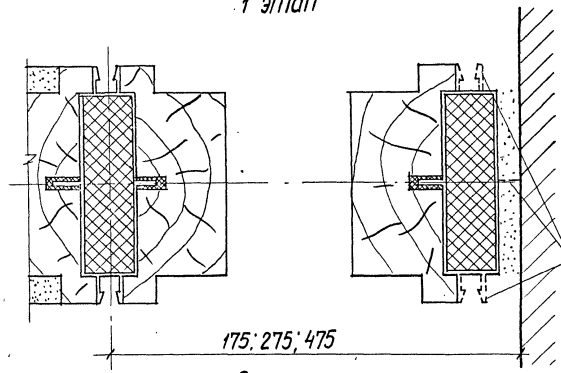

Перед установкой срезать (см. техническое описание).

3 этап

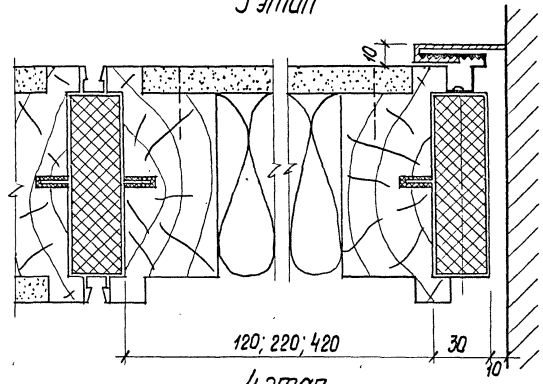

2 этап

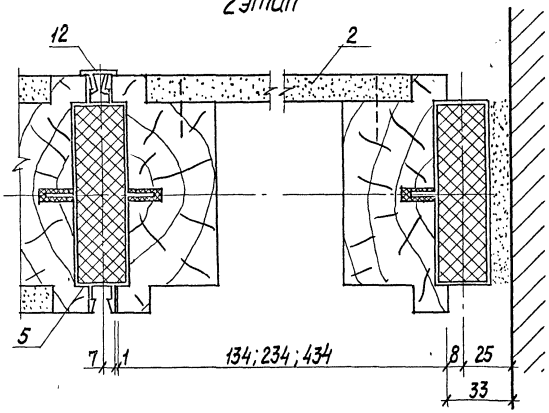

4 этап

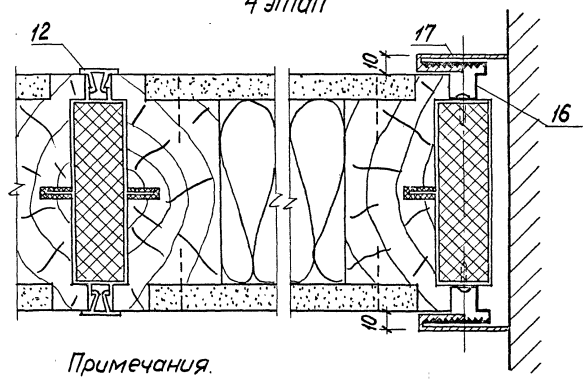

Примечания.

Данный лист рассматривать совместно с листами N

Инв. N подл. | Подпись и дата | Взам. инв. N

Типовой проект 262-21-37 Альбом IX

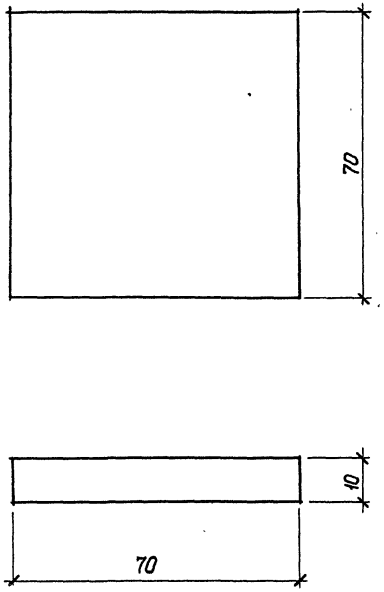

Материал: Ал 9

				В 1. 00. 02		
				Сухарь	Стадия: Р4	Масса: 0,3	Масштаб: 1:1
					Лист 1	Листов 1
Зав.отд.	Жоголь			Ал 9 ГОСТ 4784-74	КиевЗНИИЭП	
Зав.лаб.	Самойлович					
Вед.инж.	Бабич					
Разработ.	Онуфриюк					
Провери	Бабич					

Инв.№подл. | Подпись и дата | Взам.инв.№

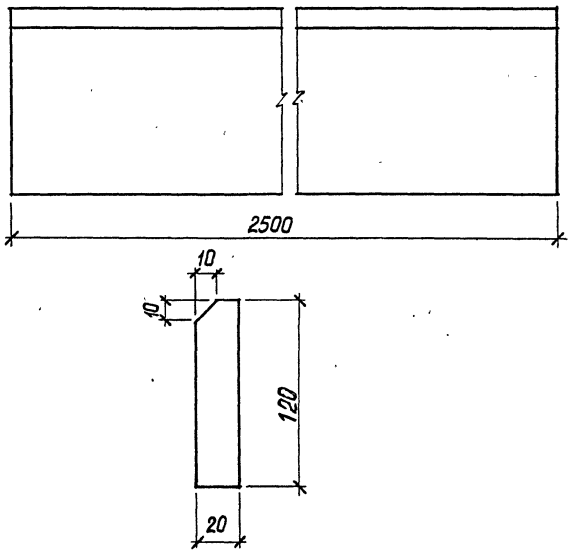

Материал: сосна

				В1. 00. 01		
				Плинтус	Стадия: Р4	Масса: 2,3	Масшт: 1:2
					Лист 1	Листов 1
Зав.отд.	Жоголь				КиевЗНИИЭП	
Зав.лаб.	Самойлович					
Вед.инж.	Бабич					
Разработ.	Онуфриюк					
Провери	Бабич					

Инв.№подл. | Подпись и дата | Взам.инв.№

ТИПОВОЙ ПРОЕКТ 262-21-37 АЛЬБОМ IX

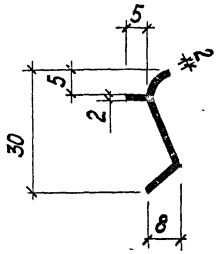

Инв.№ подл.	Подпись и дата	Взам. инв.№

Зав.отд.	Жоголь		
Зав.лаб.	Самойлович		
Вед.инж.	Бабич		
Разраб.	Онуфриюк		
Провер.	Бабич		

В 2.00.01

Прикрывающий профиль ПВХ

Стадия	Масса	Масштаб
РЧ	0,015	1:1
Лист 1	Листов 1	

Киев ЗНИИЭП

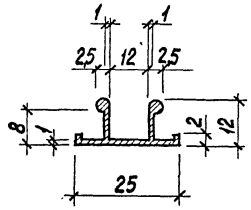

Инв.№ подл.	Подпись и дата	Взам. инв.№

Зав.отд.	Жоголь		
Зав.лаб.	Самойлович		
Вед.инж.	Бабич		
Разраб.	Онуфриюк		
Провери	Бабич		

В 1.00.03

Раскладка ПВХ

Стадия	Масса	Масш
РЧ	0,012	1:
Лист 1	Листов	

Киев ЗНИИЭ

Ф.12

ТИПОВОЙ ПРОЕКТ 262-21-37 АЛЬБОМ IX

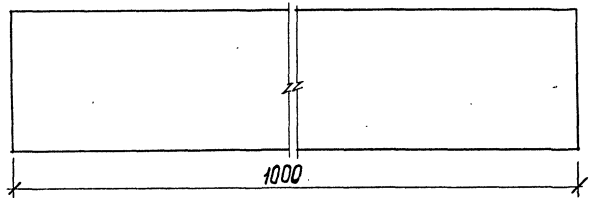

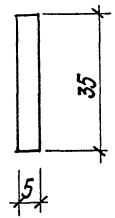

Материал: фанера

				В 1.00.04		
Зав.отд.	Жоголь			Шпонка	Стадия: Р4	Масса: 0,1	Масштаб: 1:1
Зав.лаб.	Самойлович				Лист 1	Листов 1
Вед.инж.	Бабич				КиевЗНИИЭП	
Разраб.	Онуфрионок					
Провер.	Бабич					

Инв.№ подл. | Подпись и дата | Взам.инв.№

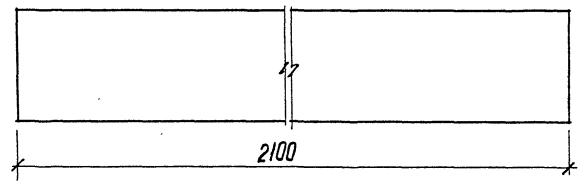

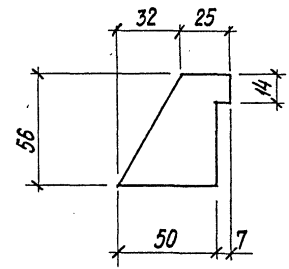

Материал: Сосна

				В 5.00.01		
Зав.отд.	Жоголь			Профиль деревянный	Стадия: Р4	Масса: 3,3	Масш: 1:2
Зав.лаб.	Самойлович				Лист 1	Листов 1
Вед.инж.	Бабич				КиевЗНИИЭП	
Разраб.	Онуфрионок					
Провер.	Бабич					

Инв.№ подл. | Подпись и дата | Взам.инв.№

ТИПОВОЙ ПРОЕКТ 262-21-37 АЛЬБОМ IX

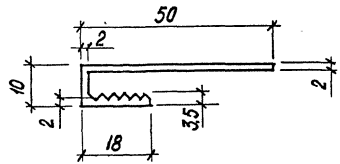

Зав.отд.	Жоголь		В1.00.06			
Зав.лаб.	Самойлович		Прикрывающий профиль	Стадия	Масса	Масштаб
Вед.инж.	Бабич			РЧ		1:1
Разраб.	Онуфриюк			Лист 1	Листов 1	
Провер.	Бабич		АД31 ГОСТ 4784-74	КиевЗНИИЭП		

Инв.N подл. | Подпись и дата | Взам.инв.N

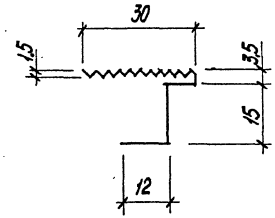

Зав.отд.	Жоголь		В1.00.05			
Зав.лаб.	Самойлович		Пружина	Стадия	Масса	Масшт
Вед.инж.	Бабич			РЧ		1:1
Разраб.	Онуфриюк			Лист 1	Листов 1	
Провер.	Бабич			КиевЗНИИЭП		

Инв.N подл. | Подпись и дата | Взам.инв.N

Формат	Зона	Позиция	Обозначение	Наименование	Кол-во	Примечан.
				Документация		
			В1.01.00 СБ	Сборочный чертеж		
				Детали		
		1	В1.01.01	Верхняя и нижняя обвязки	2	
		2	В1.01.02	Боковые обвязки	2	
		3	В1.01.03	Лист сухой штукатурки	2	
		4	В1.01.04	Металлическая пластина	1	
		5	В1.03.01	Винт-домкрат	1	
				Стандартные изделия		
		10	ГОСТ 1145-70	Шурупы l=20	84шт.	
		11	ГОСТ 9573-72	Минеральная вата	0,15м^3	

Инв.№подл. | Подпись и дата | Взам.инв.№

Зав.отд	Уголь	
Зав.лаб	Самойлович	
Ведущ.	Бабич	
Разраб.	Онуфринок	
Провер.	Бабич	

В1.01.00

Спецификация

Стадия	Лист	Листов
РЧ	1	1

КиевЗНИИЭП

Формат	Зона	Позиция	Обозначение	Наименование	Кол-во	Примечан.
				Документация		
			В1.01.00-01	Сборочный чертеж		
				Детали		
		1	В1.01.01-01	Верхняя и нижняя обвязка	2	
		2	В1.01.02	Боковые обвязки	2	
		3	В1.01.03-01	Лист сухой штукатурки	2	
		4	В1.01.04	Металлическая пластина	1	
		5	В1.03.01	Винт-домкрат	1	
				Стандартные изделия		
		10	ГОСТ 1145-70	Шурупы l=20	94шт.	
		11	ГОСТ 9573-72	Минеральная вата	0,20м^3	

Инв.№подл. | Подпись и дата | Взам.инв.№

Зав.отд	Уголь	
Зав.лаб	Самойлович	
Ведущ.	Бабич	
Разраб.	Онуфринок	
Провер.	Бабич	

В1.01.00-01

Спецификация.

Стадия	Лист	Листов
РЧ	1	1

КиевЗНИИЭП

Формат	Зона	Позиция	Обозначение	Наименование	Кол-во	Примечан.
				Документация		
			В1.02.00 СБ	Сборочный чертеж		
				Детали		
		1	В1.01.01	Верхняя и нижняя обвязки	2	
		2	В1.01.02-01	Боковые обвязки	2	
		3	В1.01.03-02	Лист сухой штукатурки	2	
				Стандартные изделия		
		10	ГОСТ 1145-70	Шурупы ℓ=20	24	
		11	ГОСТ 9573-72	Минераловатные плиты	0.02	

Инв.№ подл. | Подпись и дата | Взам.инв.№

Зав.отд.	Шоголь		
Зав.лаб.	Самойлович		
Вед.инж.	Бабич		
Разраб.	Онуфриюк		
Провер.	Бабич		

В1.02.00

Спецификация

Стадия	Лист	Листов
РЧ	1	2

КиевЗНИИЭП

Формат	Зона	Позиция	Обозначение	Наименование	Кол-во	Примечан.
				Документация		
			В1.02.00-01 СБ	Сборочный чертеж		
				Детали		
		1	В1.01.01-01	Верхняя и нижняя обвязки	2	
		2	В1.01.02-01	Боковые обвязки	2	
		3	В1.01.03-03	Лист сухой штукатурки	2	
				Стандартные изделия		
		10	ГОСТ 1145-70	Шурупы. ℓ=20	32	
		11	ГОСТ 9573-72	Минераловатная плита	0.023	

Инв.№ подл. | Подпись и дата | Взам.инв.№

Зав.отд.	Шоголь		
Зав.лаб.	Самойлович		
Вед.инж.	Бабич		
Разраб.	Онуфриюк		
Провер.	Бабич		

В1.02.00-01

Спецификация

Стадия	Лист	Листов
РЧ	2	2

КиевЗНИИЭП

Формат	Зона	Позиция	Обозначение	Наименование	Кол-во	Примечан.
				Документация		
			В1.02.00-02СБ	Сборочный чертеж		
				Детали		
		1	В1.01.01-02	Верхняя и нижняя обвязки	2	
		2	В1.01.02-01	Боковые обвязки	2	
		3	В1.01.03-05	Лист сухой штукатурки	2	
				Стандартные изделия		
		10		Шурупы $\ell=20$	32шт.	
		11		Минераловатная плита	0,023м³	

Зав.отд.	Жоголь		В1.02.00-02			
Зав.лаб.	Самойлович		Спецификация	Стадия	Лист	Листов
Вед.инж.	Бабич			Р4	1	1
Разраб.	Онуфриюк			КиевЗНИИЭП		
Провер.	Бабич					

Инв.N подл. | Подпись и дата | Взам.инв.N

АЛЬБОМ IX

ТИПОВОЙ ПРОЕКТ 262-21-37

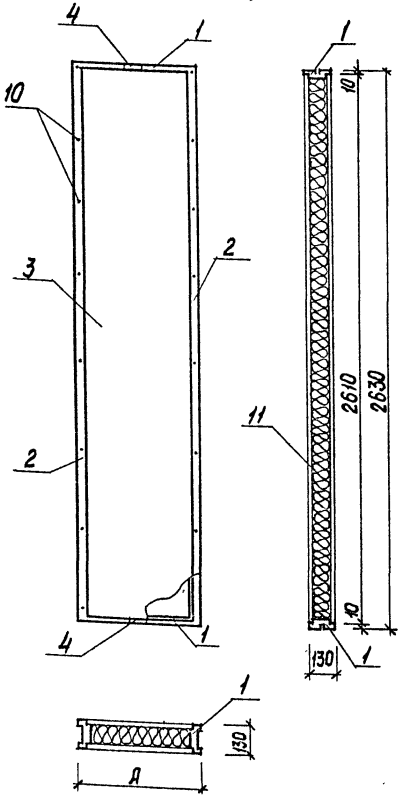

Обозначения	Амм	Масса конструк. кг
В1.01.00	584	48
В1.01.00-01	884	80

Зав. отд.	Шоголь	
Зав. лаб.	Самойлович	
Вед. инж.	Бабич	
Разработ.	Онуфрийок	
Провери	Бабич	

В1.01.00 СБ

Панели стеновые

Стадия	Масса	Масштаб
РЧ		б/м
Лист 1	Листов 1	

КиевЗНИИЭП

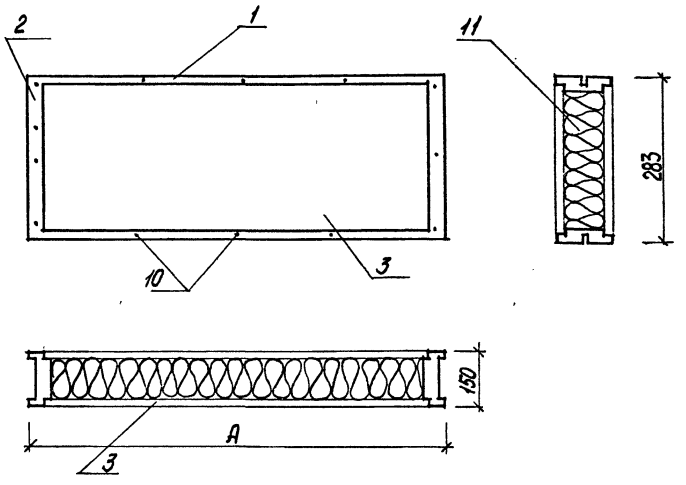

Обозначения	Амм	Масса констр. кг
В1.02.00	584	8
В1.02.00-01	884	9,2
В1.02.00-02	994	10,5

Зав. отд.	Шоголь	
Зав. лаб.	Самойлович	
Вед. инж.	Бабич	
Разраб.	Онуфрийок	
Провер.	Бабич	

В1.02.00 СБ

Панели потолочные

Стадия	Масса	Масштаб
РЧ		б/м
Лист 1	Листов 1	

КиевЗНИИЭП

Инв. N подл. | Подпись и дата | Взам. инв. N

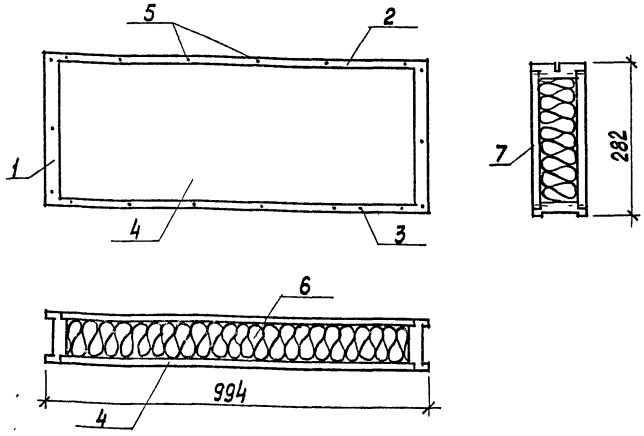

Формат	Зона	Поз.	Обозначение	Наименование	Кол.	Примеч.
				Детали		
		1	В1.01.02-01	Боковые обвязки	2	
		2	В1.01.01-01	Верхняя обвязка	1	
		3	В1.01.02-02	Нижняя обвязка	1	
		4	В1.01.03-04	Лист шт.	2	
				Стандартные изделия		
		5	ГОСТ 1145-70	Шурупы	28шт	
		6	ГОСТ 9573-72	Минераловатная плита	0,023м³	
		7		Отделочный материал		

Взам. инв. N | Подпись и дата | Инв. N подл.

Зав. отд.	Шоголь	
Зав. лаб.	Самойлович	
Вед. инж.	Бабич	
Разраб.	Онуфриюк	
Провер.	Бабич	

В5.01.00 СБ

Панель наддверная

Стадия	Масса	Масштаб
РЧ		б/м
Лист 1	Листов 1	

КиевЗНИИЭП

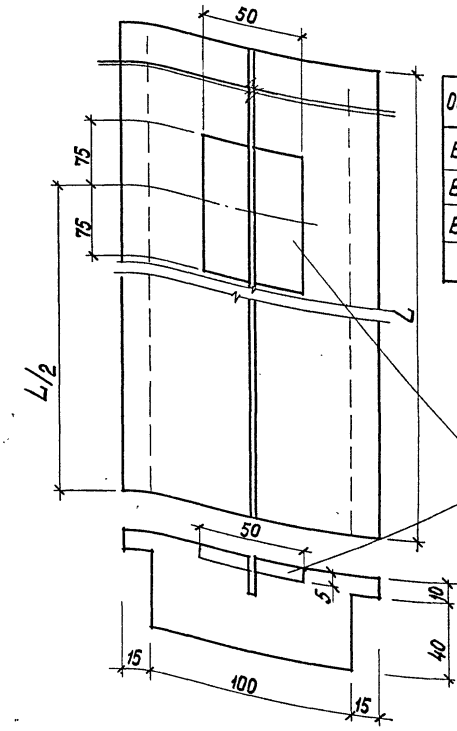

Обозначения	L мм	Масса констр. кг
В1.01.01	584	2.4
В1.01.01-01	884	3.3
В1.01.01-02	994	3.6

Взам. инв. N | Подпись и дата | Инв. N подл.

Зав. отд.	Шоголь	
Зав. лаб.	Самойлович	
Вед. инж.	Бабич	
Разработ.	Онуфриюк	
Проверил	Бабич	

В1.01.01

Верхняя и нижняя обвязки

Стадия	Масса	Масштаб
РЧ		1:2
Лист 1	Листов 1	

КиевЗНИИЭП

Ф.А2

Обозначения	L мм	Масса констр. кг
В1.01.02	2630	11.7
В1.01.02-01	283	1.2
В1.01.02-02	994	2.75

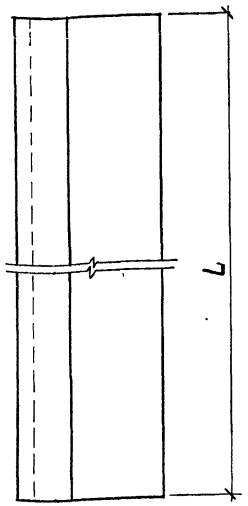

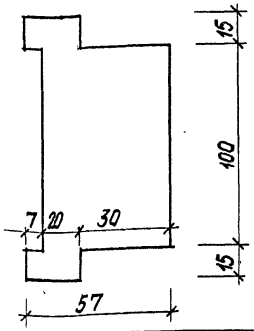

Инв.№ подл. | Подпись и дата | Взам. инв.№

Зав.отд.	Жоголь	
Зав.лаб.	Самойлович	
Вед.инж.	Бабич	
Разраб.	Онуфрийок	
Провер.	Бабич	

В1.01.02

Боковая обвязка

Стадия	Масса	Масштаб
РЧ		
Лист 1	Листов 1	

КиевЗНИИЭП

Обозначения	А мм	В мм	Масса констр. кг
В1.01.03	550	2610	16.3
В1.01.03-01	850	2610	16.6
В1.01.03-02	263	550	1.6
В1.01.03-03	263	850	2.6
В1.01.03-04	255	960	2.8
В1.01.03-05	263	960	2.9

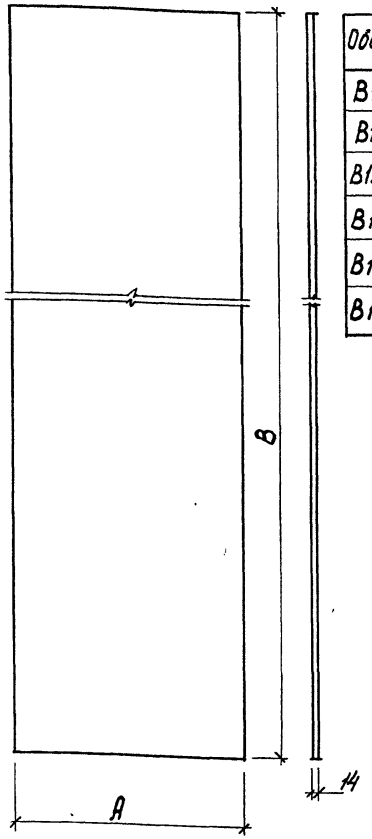

Инв.№ подл. | Подпись и дата | Взам. инв.№

Зав.отд.	Жоголь	
Зав.лаб.	Самойлович	
Вед.инж.	Бабич	
Разраб.	Онуфрийок	
Провер.	Бабич	

В1.01.03

Листы сухой гипсовой штукатурки

Стадия	Масса	Масштаб
РЧ		
Лист 1	Листов 1	

КиевЗНИИЭП

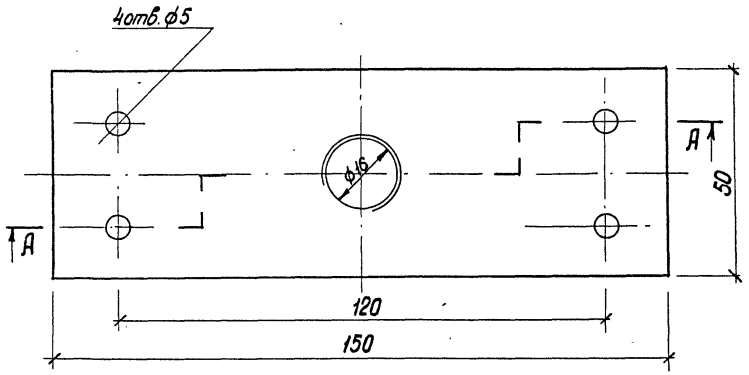

А-А

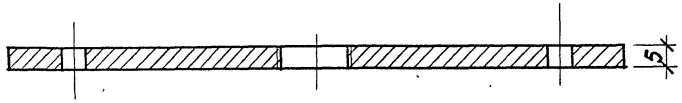

Зав.отд.	Жоголь		
Зав.лаб.	Самойлович		
Вед.инж.	Бабич		
Разраб.	Онуфриюк		
Провер.	Бабич		

В1.01.04

Пластина металлическая

Стадия	Масса	Масштаб
РЧ		1:1
Лист 1	Листов 1	

КиевЗНИИЭП

А-А

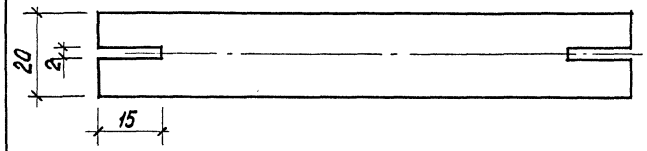

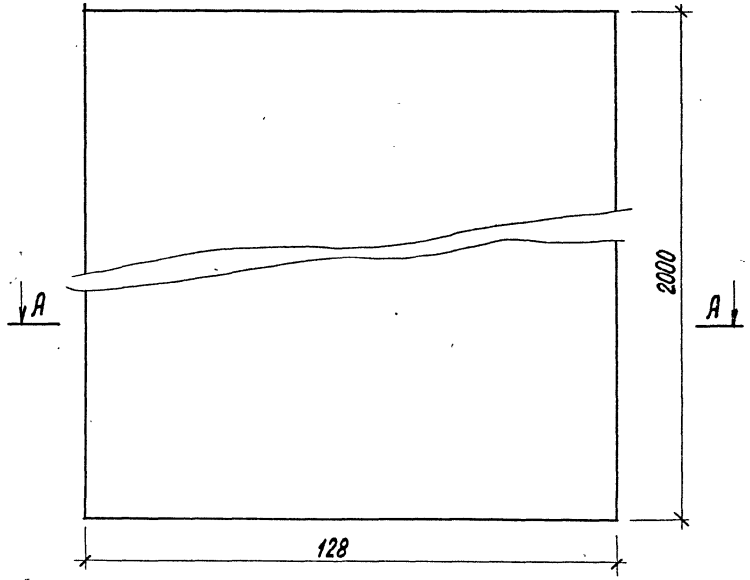

Зав.отд.	Жоголь		
Зав.лаб.	Самойлович		
Вед.инж.	Бабич		
Разраб.	Онуфриюк		
Провер.	Бабич		

В2.00.02

Деревянный брусок

Стадия	Масса	Масштаб
РЧ		1:1
Лист 1	Листов 1	

КиевЗНИИЭП

Инв.N подл. | Подпись и дата | Взам.инв.N

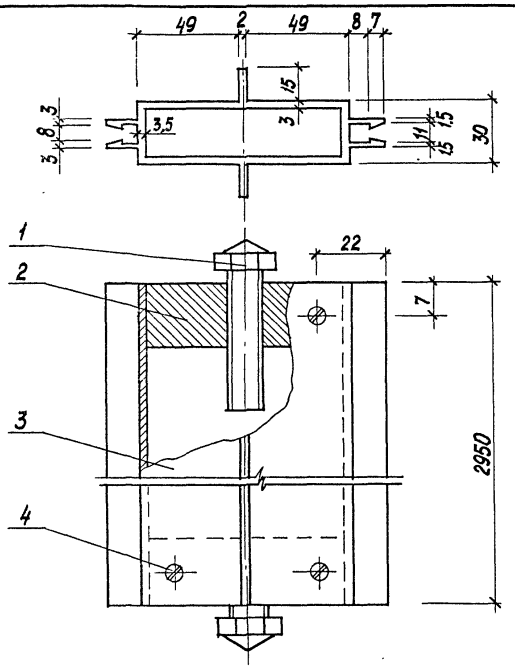

Формат	Зона	Поз.	Обозначение	Наименование	Кол-во	Примеч.
				Детали		
11		1	В 1.03.01	Винт домкрат	2	
		2	В 1.03.02	Сухарь 92×23×30	2	
		3	В 1.03.03	Профиль алюминиевый	1	
				Стандартные изделия		
		4		Винт самонарезной	8	

Зав.отд.	Жоголь		
Зав.лаб.	Самойлович		
Вед.инж.	Бабич		
Разработ.	Онуфриюк		
Проверил	Бабич		

В 1.03.00 СБ

Стойка

Стадия	Масса	Масштаб
РЧ		1:2
Лист 1	Листов 1	

КиевЗНИИЭП

Инв.№ подл. | Подпись и дата | Взам.инв.№

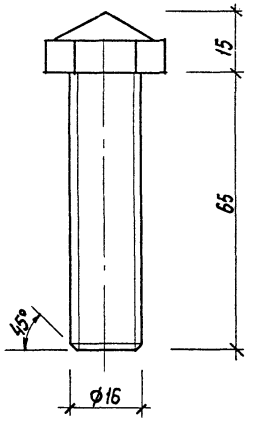

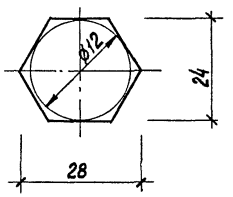

Зав.отд.	Жоголь		
Зав.лаб.	Самойлович		
Вед.инж.	Бабич		
Разработ.	Онуфриюк		
Проверил	Бабич		

В 1.03.01

Винт домкрат

Стадия	Масса	Масштаб
РЧ	0.65	1:1
Лист 1	Листов 1	

КиевЗНИИЭП

Инв.№ подл. | Подпись и дата | Взам.инв.№

ТИПОВОЙ ПРОЕКТ 262-21-37 АЛЬБОМ IX

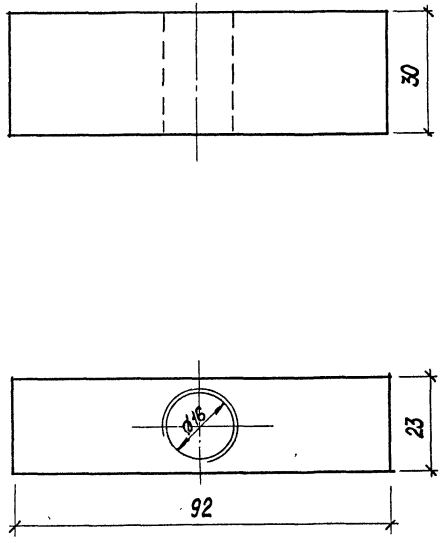

Зав.отд.	Жоголь		В1.03.02			
Зав.лаб.	Самойлович		Сухарь	Стадия	Масса	Масштаб
Вед.инж.	Бабич			РЧ	0,15	1:1
Разраб.	Онуфриюк			Лист 1	Листов 1	
Провер.	Бабич		АД31ГОСТ4784-74	Киев ЗНИИЭП		

Инв.N подл. | Подпись и дата | Взам.инв.N

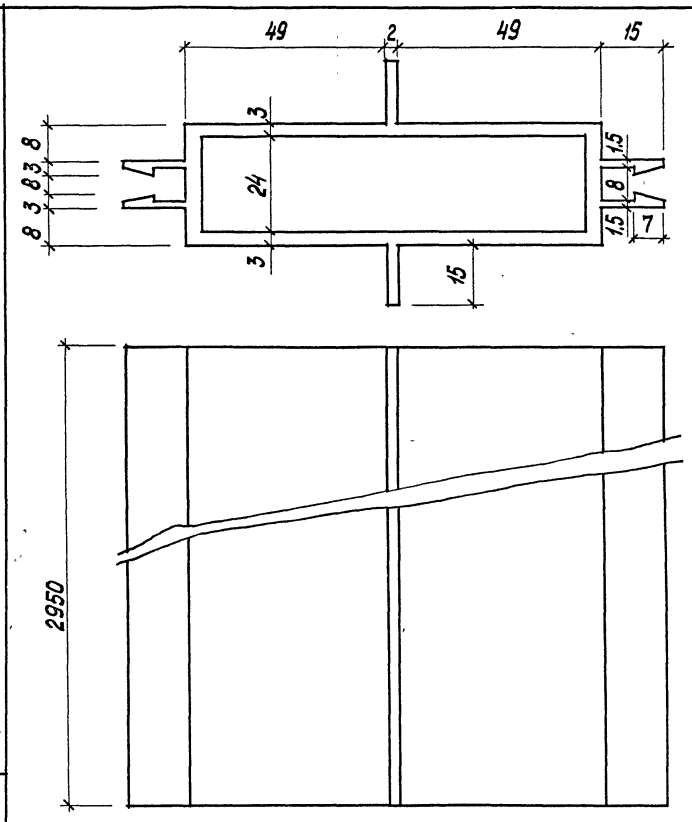

Зав.отд.	Жоголь		В1.03.03			
Зав.лаб.	Самойлович		Профиль алюминиевый	Стадия	Масса	Масштаб
Вед.инж.	Бабич			РЧ	2,24	1:1
Разраб.	Онуфриюк			Лист 1	Листов 1	
Проверил	Бабич		АД31 ГОСТ4784-74	КиевЗНИИЭП		

Инв.N подл. | Подпись и дата | Взам.инв.N

Формат	Зона	Позиция	Обозначение	Наименование	Кол-во	Примечан.
				Документация		
			В2.00.00 СБ	Сборочный чертеж		
				Сборочные единицы		
		1	В1.01.00 сб	Панель	9	
		2		Панель доборная	1	выполнить „по месту"
		3	В1.04.00	Стойка	11	См. техническое описание
				Детали		
		10	В2.00.01	Пластмассовый профиль	12 п.м.	
		11	В1.00.01	Плинтус	12 п.м.	
		12	В1.00.03	Раскладка ПХВ	44 п.м.	
		13	В1.00.02	Сухарь	10	
		14	В1.00.04	Шпонка	6 шт.	
		16	В1.00.05	Пружина	52 шт.	
		17	В1.00.06	Прикрывающий профиль	24 п.м.	
		18	В2.00.02	Деревянный брусок	6 п.м.	
		20		Самонарезные винты	0.05 кг	
		21	ГОСТ 4028-63*	Гвозди ℓ=50	0.08 кг	
		22	ГОСТ 1145-70	Шурупы ℓ=20	2.2 кг	
				Материалы		
		30		Резина ПРП-1	0.8 кг	
		31	ГОСТ 9573-72	Минеральная вата	0.02 м³	
				Отделочный материал	34 м²	См. техническое описание

Альбом IX

Типовой проект 2Б2-21-37

Инв. № подл. | Подпись и дата | Взам. инв. №

Зав. отд.	Чоголь		
Зав. лаб.	Самойлович		
Вед. инж.	Бабич		
Разраб.	Онуфрийчук		
Провер.	Бабич		

В2.00.00

Спецификация. Вариант 2.

Стадия	Лист	Листов
Р.Ч	1	2

КиевЗНИИЭП

Инв. № подл. | Подпись и дата | Взам. инв. №

В2.00.00

1

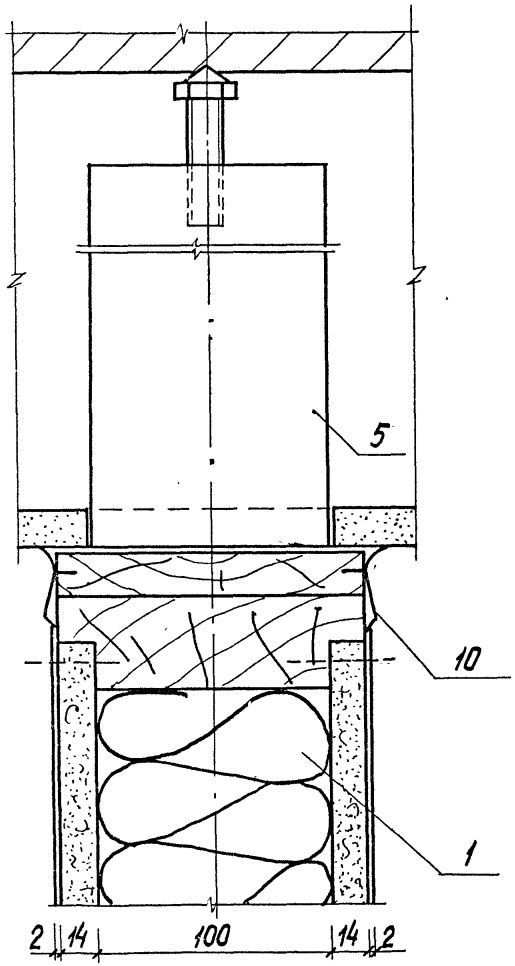

10

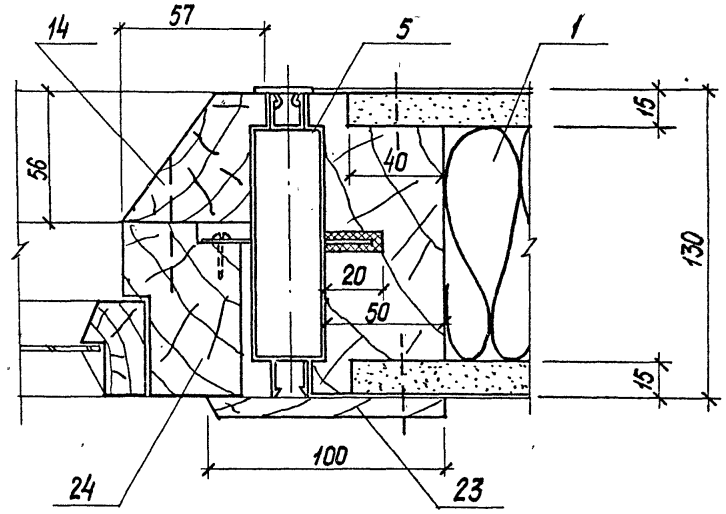

Альбом IX

Типовой проект 262-21-37

Формат	Зона	Позиция	Обозначение	Наименование	Кол-во	Примечан.
				Документация		
			В3.00.00СБ	Сборочный чертеж		
				Сборочные единицы		
		1	В1.01.00-01	Панель	6	
		2		Панель доборная	1	выполнить „по месту"
		3	В1.02.00-01	Панель потолочная	6	
		4		Панель потолочная доборная	1	выполнить „по месту"
		5	В1.04.00	Стойка	8	см. техническое описание
		6	В3.01.00	Соединяющий элемент	4	
				Детали		
		11	В1.00.01	Плинтус	12п.м.	
		12	В1.00.03	Раскладка ПХВ	49 м	
		13	В1.00.02	Сухарь	7	
		14	В1.00.04	Шпонка	6шт.	
		16	В1.00.05	Пружина	52шт.	

В3.00.00

Зав.отд.	Жоголь	
Зав.лаб.	Самойлович	
Вед.инж.	Бабич	
Разраб.	Онуфриюк	
Провер.	Бабич	

Спецификация. Вариант 3.

Стадия	Лист	Листов
Р.Ч	1	2

КиевЗНИИЭП

Взам.инв.N | Подпись и дата | Инв.N подл.

Формат	Зона	Позиция	Обозначение	Наименование	Кол-во	Примечан.
		17	В1.00.06	Прикрывающий профиль	24п.м	
				Стандартные изделия		
		20		Самонарезные винты	0,05кг	
		21	ГОСТ 4028-63*	Гвозди $\ell = 50$		
		22	ГОСТ 1145-70	Шурупы $\ell = 20$	2,2кг	
				Материалы		
		30		Резина ПРП-1	1,0кг	
		31	ГОСТ 9573-72	Минеральная вата	0,03м³	
				Отделочный материал	37м²	см. техническое описание

В3.00.00

Лист 2

Взам.инв.N | Подпись и дата | Инв.N подл.

Альбом IX

Типовой проект 262-21-31

Вариант 3

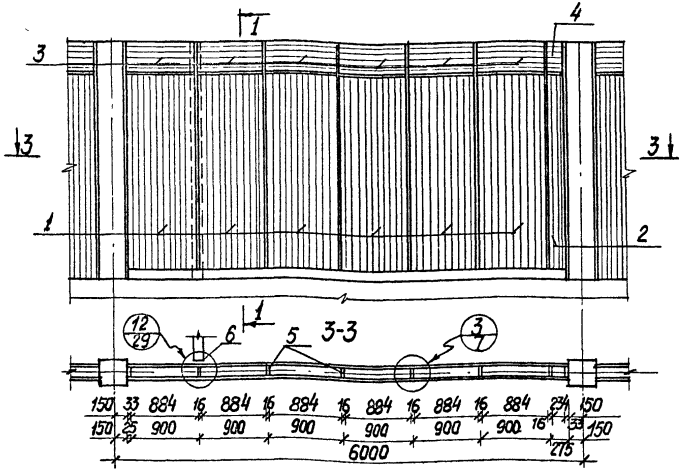

1-1

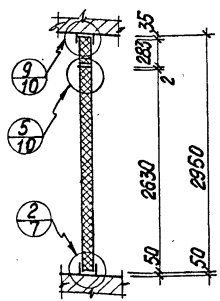

Зав.отд.	Жоголь		
Зав.лаб.	Самойлович		
Вед.инж.	Бабич		
Разраб.	Онуфриюк		
Провер.	Бабич		

Инв.N подл. | Подпись и дата | Взам.инв.N

В 3.00.00 СБ

Перегородка без подвесного потолка с панелями шириной 900 мм и с примыканием перегородок между собой

Стадия	Масса	Масштаб
РЧ		1:50
Лист 1	Листов 2	

Киев ЗНИИЭП

Вариант 4

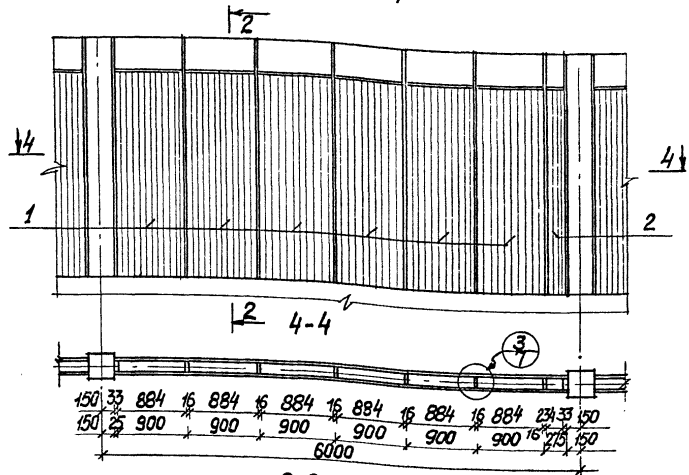

2-2

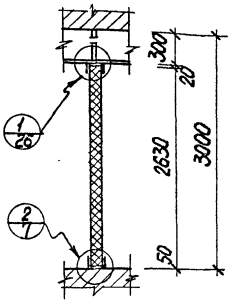

Зав.отд.	Жоголь		
Зав.лаб.	Самойлович		
Вед.инж.	Бабич		
Разраб.	Онуфриюк		
Провер.	Бабич		

Инв.N подл. | Подпись и дата | Взам.инв.N

В 4.00.00 СБ

Перегородка с подвесным потолком, с панелями шириной 900 мм.

Стадия	Масса	Масштаб
РЧ		1:50
Лист 1	Листов	

Киев ЗНИИЭП

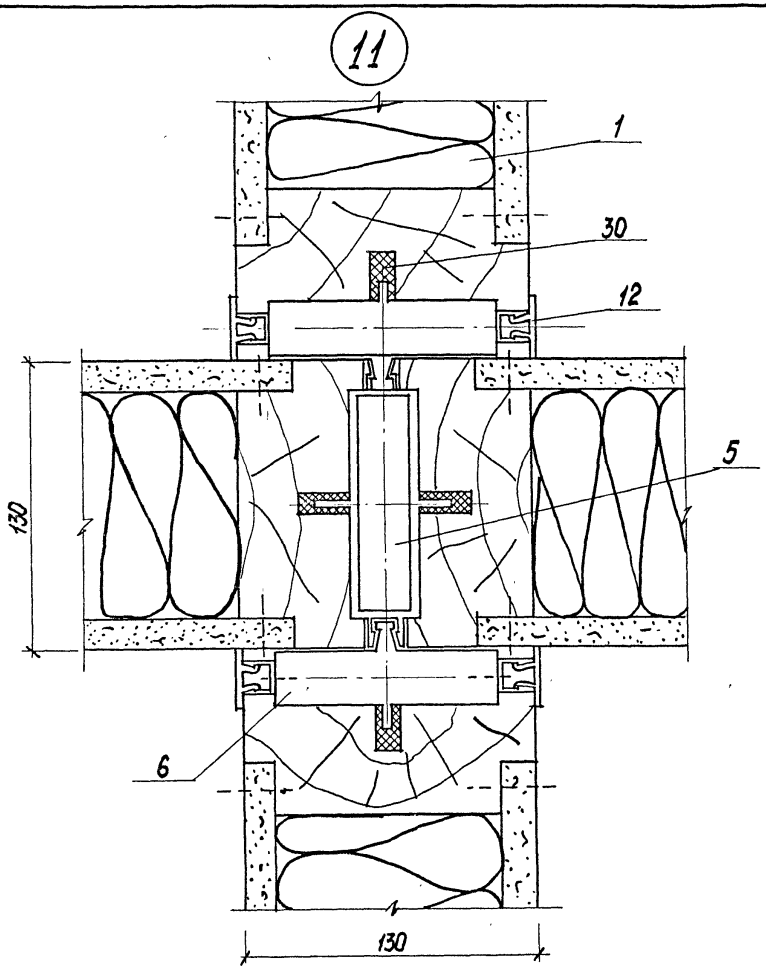

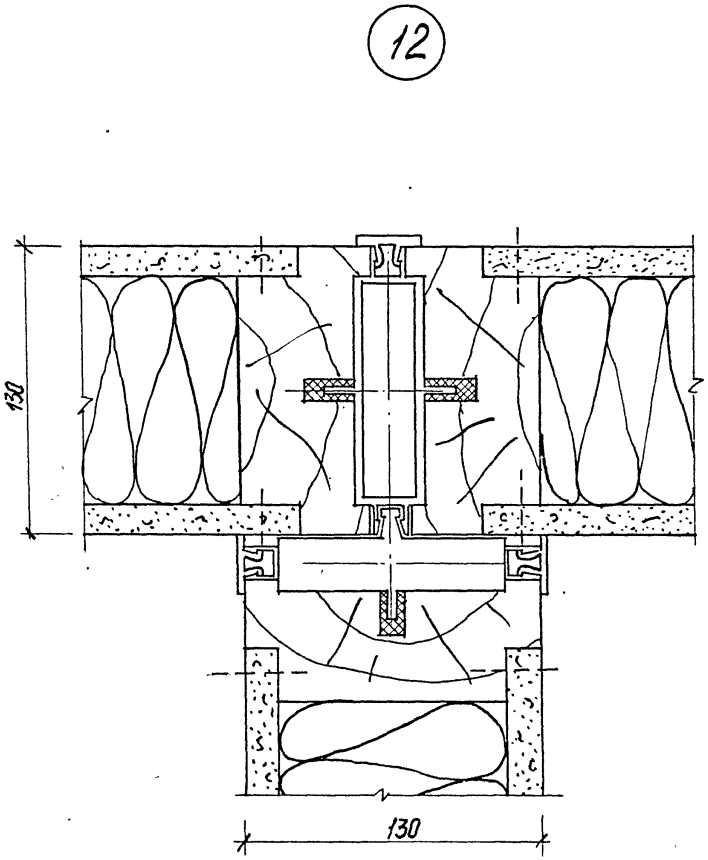

Инв. N подл. | Подпись и дата | Взам. инв. N

Альбом IX

Типовой проект 262-21-37

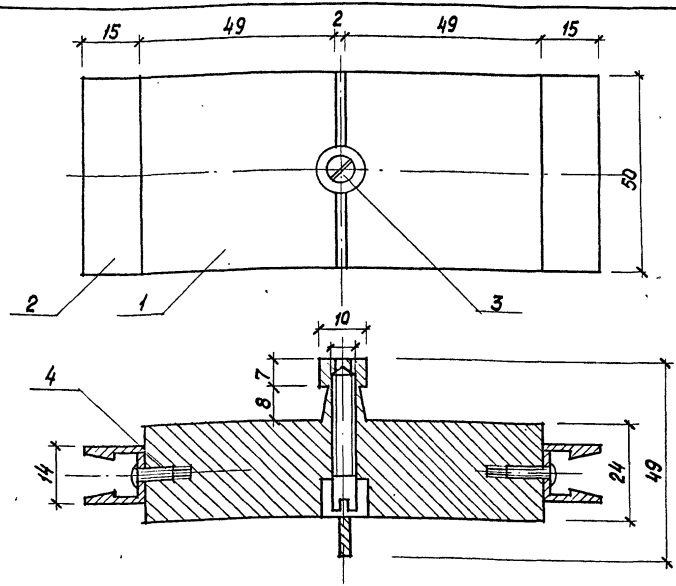

Формат	Зона	Поз.	Обозначение	Наименование	Кол.	Примечание
				Детали		
11		1	ВЗ.01.01	Корпус	1	
		2	ВЗ.01.02	Нижний элемент раскладки	2	
		3	ВЗ.01.03	Фиксирующий элемент	1	
				Стандартные изделия		
		4		Винт М4×10.5.6 ГОСТ 10975-64	2	

Инв. N подл. | Подпись и дата | Взам. инв. N

Зав. отд.	Жоголь	
Зав. лаб.	Самойлович	
Вед. инж.	Бабич	
Разработ.	Онуфриюк	
Проверил	Бабич	

ВЗ.01.00 СБ

Соединительный элемент

Стадия	Масса	Масштаб
РЧ		1:1
Лист 1	Листов 1	

КиевЗНИИЭП

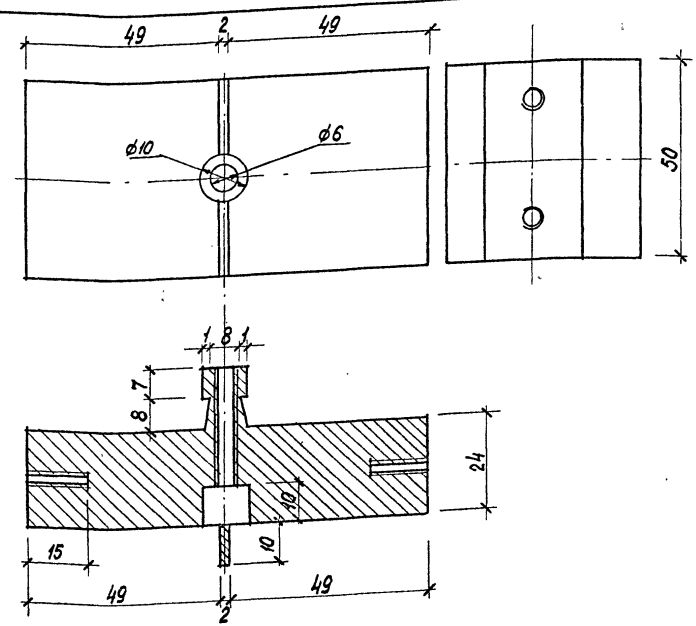

Инв. N подл. | Подпись и дата | Взам. инв. N

Зав. отд.	Жоголь	
Зав. лаб.	Самойлович	
Вед. инж.	Бабич	
Разраб.	Онуфриюк	
Провер.	Бабич	

ВЗ.01.01

Корпус

Стадия	Масса	Масштаб
РЧ		1:1
Лист 1	Листов 1	

АД31

КиевЗНИИЭП

Альбом IX

Типовой проект 262-21-37

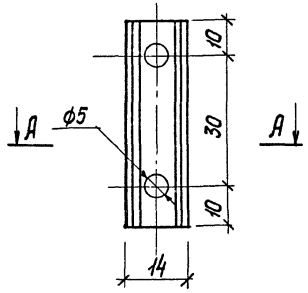

А-А

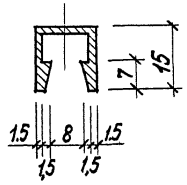

Инв. N подл.	Подпись и дата	Взам. инв. N		В3.01.02			
				Нижний элемент раскладки.	Стадия	Масса	Масштаб
					Р4	0,19	1:1
					Лист 1	Листов 1	
	Зав. отд.	Жоголь		АД31	КиевЗНИИЭП		
	Зав. лаб.	Самойлович					
	Вед. инж.	Бабич					
	Разраб.	Онуфриюк					
	Провер.	Бабич					

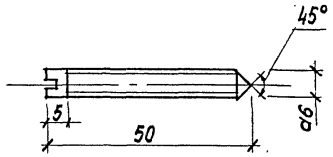

Инв. N подл.	Подпись и дата	Взам. инв. N		В3.01.03			
				Фиксирующий элемент	Стадия	Масса	Масштаб
					Р4	0,03	1:1
					Лист 1	Листов 1	
	Зав. отд.	Жоголь			КиевЗНИИЭП		
	Зав. лаб.	Самойлович					
	Вед. инж.	Бабич					
	Разраб.	Онуфриюк					
	Провер.	Бабич					

Альбом IX

Типовой проект 252-21-37

Формат	Зона	Позиция	Обозначение	Наименование	Кол-во	Примечан.
				Документация		
			В4.00.00 СБ	Сборочный чертеж		
				Сборочные единицы		
		1	В1.01.00-01	Панель	6шт.	
		2		Панель доборная	1	
		5	В1.04.00	Стойка	8	см. техническое описание
				Детали		
		10	В2.00.01	Пластмассовый профиль	12п.м.	
		11	В1.00.01	Плинтус	12п.м.	
		12	В1.00.03	Раскладка ПХВ	33п.м.	
		13	В1.00.02	Сухарь	7шт.	
		14	В1.00.04	Шпонка	6шт.	
		15	В1.00.05	Пружина	52шт.	
		17	В1.00.06	Прикрывающий профиль	24п.м.	
		18	В2.00.02	Деревянный брусок	6п.м.	

Инв.№ подл. | Подпись и дата | Взам.инв.№

Зав.отд	Жоголь	
Зав.лаб	Самойлович	
Ведущ.	Бабич	
Разраб.	Онуфрионок	
Провер.	Бабич	

В4.00.00

Спецификация. Вариант 4.

Стадия	Лист	Листов
РЧ	1	2

КиевЗНИИЭП

Формат	Зона	Позиция	Обозначение	Наименование	Кол-во	Примечан.
				Стандартные изделия		
		20		Самонарезные винты	0,05кг	
		21	ГОСТ 4028-63*	Гвозди l=50	0,08кг	
		22	ГОСТ 1145-70	Шурупы l=20	1,7кг	
				Материалы		
		30		Резина ПРП-1	0,8кг	
		31	ГОСТ 9573-72	Минеральная вата	0,02м³	
				Отделочный материал	34м²	см. техническое описание

Инв.№ подл. | Подпись и дата | Взам.инв.№

В4.00.00

Лист 2

Альбом IX

Типовой проект 262-21-37

Формат	Зона	Позиция	Обозначение	Наименование	Кол-во	Примечание
				Документация		
			В5.00.00СБ	Сборочный чертеж		
				Сборочные единицы		
		1	В1.01.00	Панель	7	
		2		Панель доборная	1	выполнить „по месту"
		3	В1.02.00	Панель потолочная	7	
		4		Панель потолочная доборная	1	выполнить „по месту"
		7	В5.01.00	Панель наддверная		
		8	В1.02.00-02	Панель потолочная наддверная		
		5	В1.04.00	Стойка	10	см. техническое описание
				Детали		
		11	В1.00.01	Плинтус	12 п.м.	
		12	В1.00.03	Раскладка ПХВ	36 п.м.	
		13	В1.00.02	Сухарь	8	

Инв.№ подл. | Подпись и дата | Взам.инв.№

Зав.отд.	Шоголь	
Зав.лаб.	Самойленко	
Ведущ.	Бабич	
Разраб.	Онуфриюк	
Провер.	Бабич	

В5.00.00

Спецификация. Вариант 5.

Стадия	Лист	Листов
Р.Ч	1	2

КиевЗНИИЭП

Формат	Зона	Позиция	Обозначение	Наименование	Кол-во	Примечание
		14	В1.00.04	Шпонка	6 шт.	
		15	В5.00.01	Профиль деревянный	6 п.м.	
		16	В1.00.05	Пружина	52 шт.	
		17	В1.00.06	Прикрывающий профиль	24 п.м.	
				Стандартные изделия		
		20		Самонарезные винты	0.05 кг	
		21	ГОСТ 4028-63*	Гвозди ℓ=50	0.08 кг	
		22	ГОСТ 1145-70	Шурупы ℓ=20	2.9 кг	
		23		Наличник деревянный	6 п.м	
		24	ГОСТ 6629-74*	Дверной блок	1 шт.	
				Материалы		
		30		Резина ПРП-1	1.0 кг	
		31	ГОСТ 9573-72	Минеральная вата	0.03 м³	
				Отделочный материал	37 м²	см. техническое описание

Инв.№ подл. | Подпись и дата | Взам.инв.№

В5.00.00

Альбом

Типовой проект 262-21-37

Вариант 5

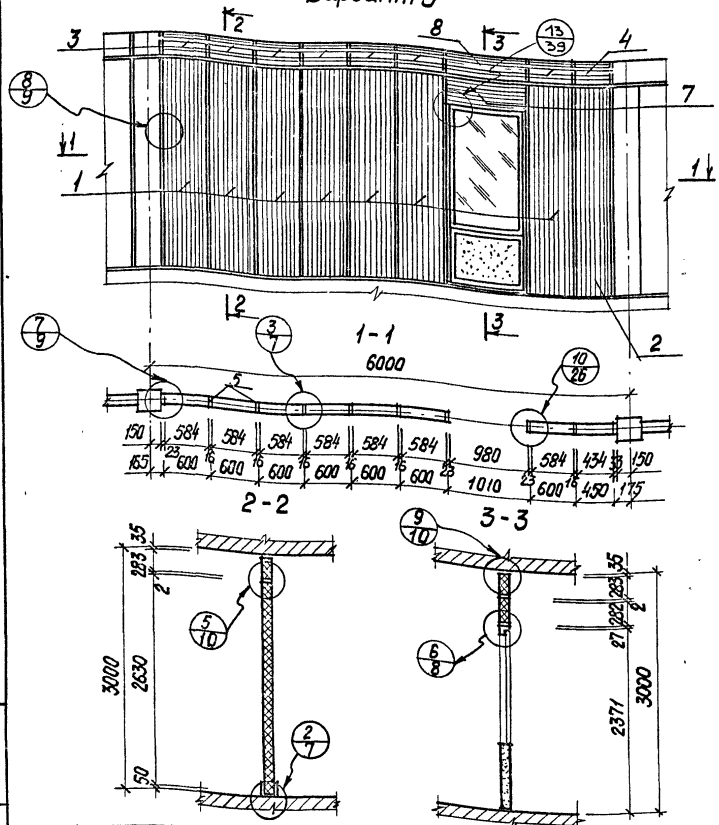

Инв. N подл.	Подпись и дата	Взам. инв. N

Зав. отд.	Жоголь	
Зав. лаб.	Самойлович	
Вед. инж.	Бабич	
Разраб.	Онуфриюк	
Провер.	Бабич	

В 5.00.00 СБ

Перегородка без подвесного потолка, с панелями шириной 600 мм, с дверным проемом.

Стадия	Масса	Масштаб
РЧ		1:50

Лист 1 Листов 1

КиевЗНИИЭП

Вариант 6

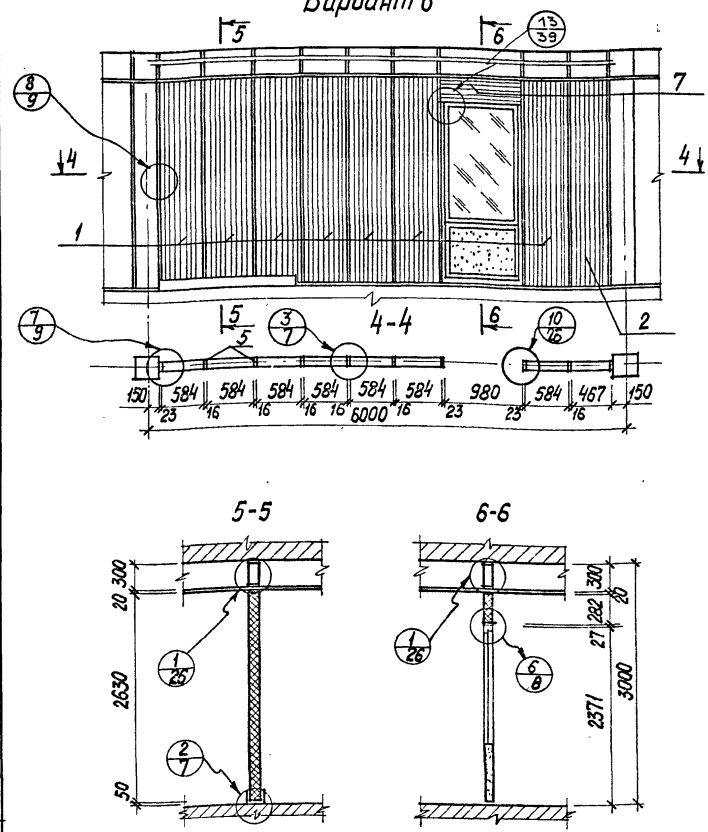

Инв. N подл.	Подпись и дата	Взам. инв. N

Зав. отд.	Жоголь	
Зав. лаб.	Самойлович	
Вед. инж.	Бабич	
Разраб.	Онуфриюк	
Проверил	Бабич	

В 6.00.00 СБ

Перегородка с подвесным потолком, с панелями шириной 600 мм, с дверным проемом.

Стадия	Масса	Масштаб
РЧ		1:50

Лист 1 Листов 1

КиевЗНИИЭП

Альбом IX

Типовой проект 2ДГ-21-37

Формат	Зона	Позиция	Обозначение	Наименование	Кол-во	Примечан.
				Документация		
			В6.00.00	Сборочный чертеж		
				Сборочные единицы		
		1	В1.01.00	Панель	7	
		2		Панель доборная	1	Выполнить "по месту"
		5	В1.02.00	Стойка	10	См. техническое описан.
		7	В5.01.00	Панель наддверная	1	
				Детали		
		10	В2.00.01	Пластмассовый профиль	12 п.м.	
		11	В1.00.01	Плинтус	12 п.м.	
		12	В1.00.03	Раскладка ПХВ	33 п.м.	
		13	В1.00.02	Сухарь	8	
		14	В1.00.04	Шпонка	8	
		15	В5.00.01	Профиль деревянный	6 п.м.	
		16	В1.00.05	Пружина	52 шт.	
		17	В1.00.06	Прикрывающий профиль	24 п.м.	

Инв. № подл. | Подпись и дата | Взам. инв. №

Зав. отд.	Жоголь		
Зав. лаб.	Самойлович		
Ведущ.	Бабич		
Разраб.	Онуфрийчук		
Провер.	Бабич		

В6.00.00

Спецификация. Вариант 6.

Стадия	Лист	Листов
Р.Ч.	1	4

КиевЗНИИЭП

Формат	Зона	Позиция	Обозначение	Наименование	Кол-во	Примечан.
		18	В2.00.02	Деревянный брусок	6 п.м.	
				Стандартные изделия		
		20		Самонарезные винты		
		21	ГОСТ 4028-63*	Гвозди l=50		
		22	ГОСТ 1145-70	Шурупы l=20		
		23		Наличник деревянный	6 п.м.	
		24	ГОСТ 6629-74*	Дверной блок	1 шт	
				Материалы		
		30		Резина ПРП-1		
		31	ГОСТ 9573-72	Минеральная вата		
				Отделочный материал	34 м²	См. техническое описан.

Инв. № подл. | Подпись и дата | Взам. инв. №

В6.00.00

Лист 2

Ф.12

Альбом IX

Типовой проект 262-21-37

Формат	Зона	Позиция	Обозначение	Наименование	Кол-во	Примечание
				Документация		
			В 7.00.00	Сборочный чертеж		
				Сборочные единицы		
		1	В1.01.00-01	Панель	5	
		2		Панель доборная	1	Выполнить „по месту"
		3	В1.02.00-01	Панель потолочная	5	
		4		Панель потолочная доборная	1	Выполнить „по месту"
		5	В1.04.00	Стойка	7	См. техническое описание
		7	В5.01.00	Панель наддверная	1	
		8	В1.02.00-02	Панель потолочная дверная	1	
				Детали		
		11	В1.00.01	Плинтус	12 п.м.	
		12	В1.00.03	Раскладка ПХВ	24	
		13	В1.00.02	Сухарь	6	
		14	В1.00.04	Шпонка	6 шт.	

Инв. N подл. | Подпись и дата | Взам. инв. N

Зав. отд.	Жоголь	
Зав. лаб.	Самойлович	
Вед. инж.	Бабич	
Разраб.	Онуфриюк	
Провер.	Бабич	

В 7.00.00

Спецификация. Вариант 7.

Стадия	Лист	Листов
Р.Ч	1	2

КиевЗНИИЭП

Формат	Зона	Позиция	Обозначение	Наименование	Кол-во	Примечание
		15	В5.00.01	Профиль деревянный	6 п.м.	
		16	В1.00.05	Пружина	52 шт.	
		17	В1.00.06	Прикрывающий профиль	24 п.м.	
				Стандартные изделия		
		20		Самонарезные винты	0.05	
		21	ГОСТ 4028-63*	Гвозди ℓ=50	0.08	
		22	ГОСТ 1145-70	Шурупы ℓ=20	2.2 кг	
		23		Наличник деревянный	6 п.м.	
		24	ГОСТ 6629-74*	Дверной блок	1	
				Материалы		
		30		Резина ПРП-1	1.0 кг	
		31	ГОСТ 9573-72	Минеральная вата	0.03 $м^3$	
				Отделочный материал	37 $м^2$	См. техническое описание

Инв. N подл. | Подпись и дата | Взам. инв. N

В 7.00.00

Лист 2

Альбом IX

Типовой проект 262-21-37

Вариант 7

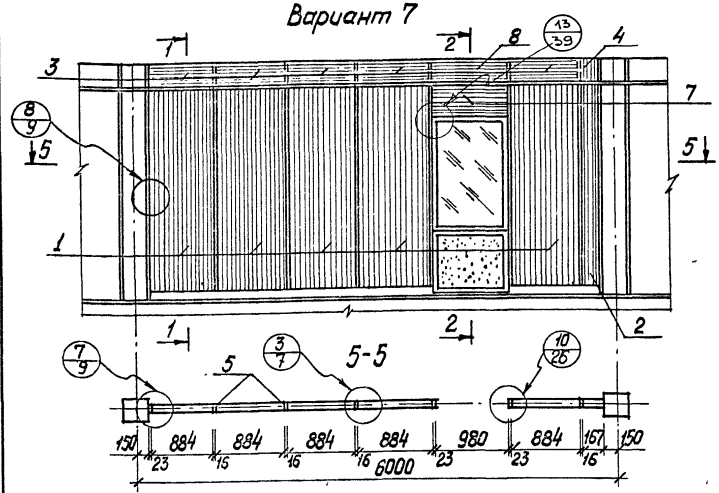

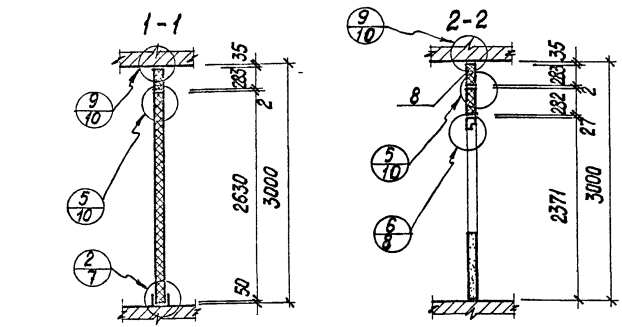

Зав.отд.	Жоголь		В 7.00.00 СБ		
Зав.лаб.	Самойлович		Перегородка без подвесного потолка, с панелями шириной 900 мм, с дверным проемом.	Стадия: РЧ	Масса:	Масштаб: 1:50
Вед.инж.	Бабич			Лист 1	Листов 2
Разраб.	Онуфриюк			КиевЗНИИЭП	
Проверил	Бабич				

Инв.N подл. | Подпись и дата | Взам.инв.N

Вариант 8

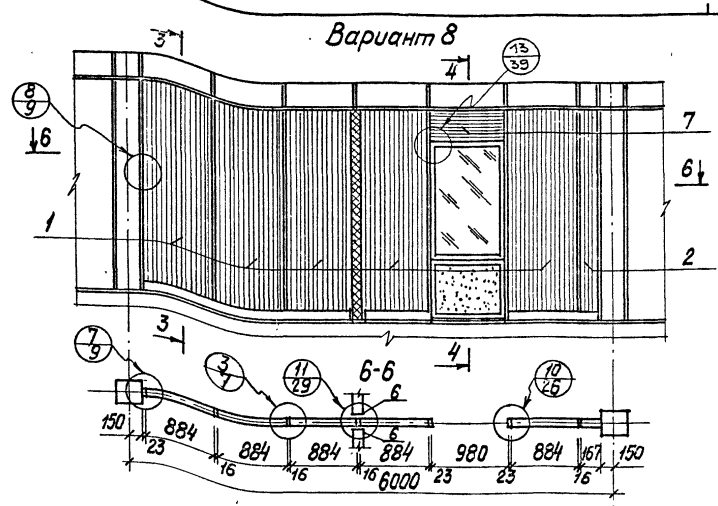

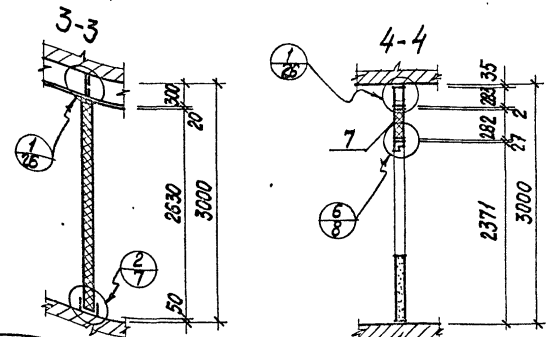

Зав.отд.	Жоголь		Перегородка с подвесным потолком, с панелями шириной 900 мм, с дверным проемом и пересечением перегородок между собой	Стадия: РЧ	Масса:	Масштаб: 1:50
Зав.лаб.	Самойлович			Лист —	Листов
Вед.инж.	Бабич			КиевЗНИИЭП	
Разработ.	Онуфриюк				
Проверил	Бабич				

Инв.N подл. | Подпись и дата | Взам.инв.N

Альбом IX

Типовой проект 262-21-37

Формат	Зона	Позиция	Обозначение	Наименование	Кол-во	Примечан.
				Документация		
			В 7.00.00 СБ	Сборочный чертеж		
				Сборочные единицы		
		1	В1.01.00-01	Панель	5	
				Панель доборная	1	
		7	В2.02.00-02	Панель наддверная	1	
		5	В1.04.00	Стойка	7	см. техническое описание
		6	В3.01.00	Соединяющий элемент	4	
				Детали		
		10	В2.00.01	Пластмассовый профиль	12 п.м.	
		11	В1.00.01	Плинтус	12 п.м.	
		12	В1.00.03	Раскладка ПХВ	33 п.м.	
		13	В1.00.02	Сухарь	6 шт.	
		14	В1.00.04	Шпонка	6 шт.	
		15	В5.00.01	Профиль деревянный	6 п.м.	

В 8.00.00

Зав.отд.	Жоголь	
Зав.лаб.	Самойлович	
Вед.инж.	Бабич	
Разраб.	Онуфриюк	
Провер.	Бабич	

Спецификация. Вариант 8.

Стадия	Лист	Листов
Р.Ч	1	2

КиевЗНИИЭП

Взам.инв.N | Подпись и дата | Инв.N подл.

Формат	Зона	Позиция	Обозначение	Наименование	Кол-во	Примечан.
		16	В1.00.05	Пружина	52 шт.	
		17	В1.00.06	Прикрывающий профиль	24 п.м.	
		18	В2.00.02	Деревянный брусок	6 п.м.	
				Стандартные изделия		
		20		Самонарезные винты	0.05	
		21	ГОСТ 4028-63*	Гвозди l=50	0.08 кг	
		22	ГОСТ 1145-70	Шурупы l=20	1,7 кг	
		23		Наличник деревянный	6 п.м.	
		24	ГОСТ 6629-74*	Дверной блок	1	
				Материалы		
		30		Резина ПРП-1	0.8 кг	
		31	ГОСТ 9573-72	Минеральная вата	0.02 м³	
				Отделочный материал	34 м²	см. техническое описан

В 8.00.00

Взам.инв.N | Подпись и дата | Инв.N подл.

Альбом IX

Типовой проект 262-91-37

Формат	Зона	Позиция	Обозначение	Наименование	Кол.	Примеч.
				Документация		
			В9.00.00СБ	Сборочный чертеж		
				Сборочные единицы		
		1	В9.01.00	Панель	6шт	
		2	В9.02.00	Панель наддверная	2шт	
		5	В9.03.00	Стойка	9	
		9	В9.04.00	Импост дверной	2	
		6	В3.01.00	Соединяющий элемент	2	
				Детали		
		11	В1.00.01	Плинтус	10пм	
		12	В1.00.03	Раскладка ПХВ	20пм.	
		13	В1.00.02	Сухарь	6	
		14	В1.00.04	Шпонка	3	
		15	В5.00.01	Профиль деревянн.	11пм	
		16	В1.00.05	Пружина	52шт	

Инв.№ подл. | Подпись и дата | Взам. инв.№

Зав.отд.	Жоголь		
Зав.лаб.	Сапожникович		
Вед.инж.	Бабич		
Разраб.	Онуфрийок		
Провер.	Бабич		

В9.00.00

Спецификация тип 9

Стадия	Лист	Листов
Р.Ч.	1	2

КиевЗНИИЭП

Формат	Зона	Позиц.	Обозначение	Наименование	Кол.	Примеч.
		17	В1.00.06	Прикрывающий проф.	24пм.	
				Стандартные изделия		
		20		Самонарезные винты		
		21	ГОСТ 4028-63*	Гвозди l=50		
		22	ГОСТ 1145-70	Шурупы l=20		
		23		Наличник деревянн.	12пм	
		24	ГОСТ 6629-74*	Дверной блок	2шт	
		25	ГОСТ 17475-72	Винты М8х20	12шт	
		26	ГОСТ 17475-72	Винты М8х60	12шт	
				Материалы		
		30				
		31	ГОСТ 9573-72	Резина ПРП-1	1кг	
				Минеральная вата	0,04м³	
				Отделочный материал	24м²	2 см. техническое описание

Инв.№ подл. | Подпись и дата | Взам. инв.№

В9.00.00

Лист 2

Ф.12

Альбом IX

Типовой проект 262-21-37

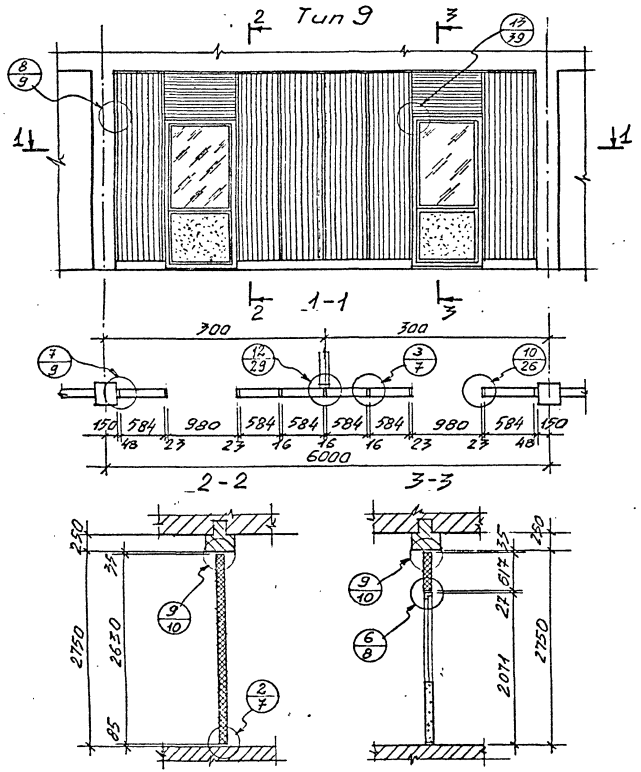

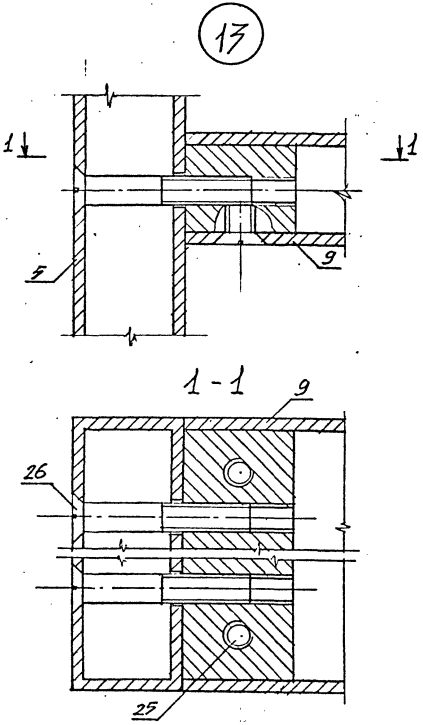

Зав. отд.	Жоголь		В9.00.00				
Зав. лаб	Самойлович		Перегородка под ригелем с шириной панелей 600 мм, с двумя дверными проёмами.	Стадия	Масса	Масшт.	
Вед. инж	Бабич			Р.Ч.		1:50	
Разработ	Онуфриюк			Лист 1	Листов 2		
Провер.	Бабич			КиевЗНИИЭП			

Зав. отд	Жоголь		В9.00.00				
Зав. лаб	Самойлович		Узел „13"	Стадия	Масса	Масштаб	
Вед. инж	Бабич			Р.Ч.		1:10	
Разработ	Онуфриюк			Лист 2	Листов 2		
Проверил	Бабич			КиевЗНИИЭП			

Инв. № подл. | Подпись и дата | Взамен инв. №

Ф.12

Альбом I

Типовой проект 2Б2-21-37

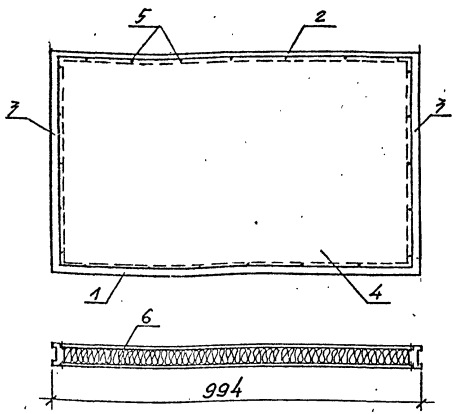

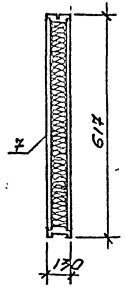

Форм.	Зона	Позиц.	Обозначение	Наименование	Кол.	Примеч.
				Детали		
		1	В1.01.02-02	Нижняя обвязка	1	
		2	В1.01.01-02	Верхняя обвязка	1	
		3	В1.01.02	Боковые обвязки	2	
		4	В9.01.01	Лист штукатурки	2	
				Стандартные издел.		
		5		Шурупы	52	
		6		Минераловатн. плиты	0.02	
		7		Отделочный материал	0.67	

Инв.№подл. | Подпись и дата | Взам.инв.№

Зав.отд.	Жоголь	
Зав.лаб.	Сатойлович	
Вед.инж.	Бабич	
Разраб.	Онуфрийок	
Провер.	Сатойлович	

В9.01.00

Панель наддверная

Стадия	Масса	Масштаб
Р.Ч	22.0	1:10
Лист 1	Листов 2	

КиевЗНИИЭП

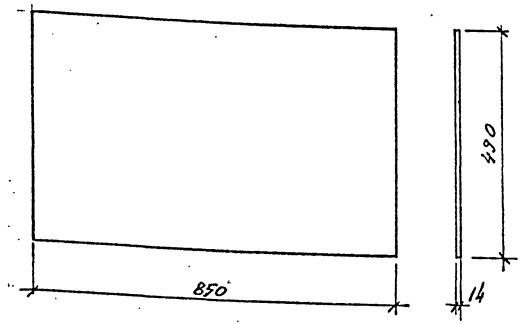

Инв.№подл. | Подпись и дата | Взам.инв.№

Зав.отд.	Жоголь	
Зав.лаб.	Сатойлович	
Вед.инж.	Бабич	
Разраб.	Онуфрийок	
Провер.	Сатойлович	

В9.01.01

Лист сухой штукатурки

Стадия	Масса	Масштаб
Р.Ч.	6.4	б/м
Лист 2	Листов 2	

КиевЗНИИЭП

Альбом IX

Типовой проект 262-21-37

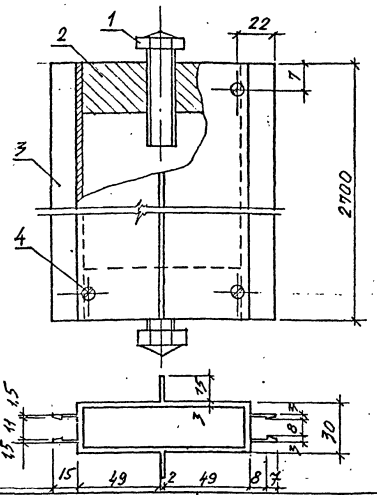

Формат	Зона	Позиц.	Обозначение	Наименование	Кол	Прим.
				Детали		
		1	В1.03.01	Винт домкрат	2	
		2	В1.03.02	Сухарь 92х23х30	2	
		3	В9.02.01	Профиль алюминиевый	1	
				Стандартные изделия		
		4		Винт самонарезной	8	

Инв.№ подл. | Подпись и дата | Взам. инв.№

Зав.отд	Жоголь		
Зав.лаб	Самойлович		
Ведущ.	Бабич		
Разраб	Онуфрикова		
Провер.	Бабич		

В9.02.00

Стойка

Стадия	Масса	Масштаб
Р.У.	8,10	1:2
Лист 1	Листов 2	

КиевЗНИИЭП

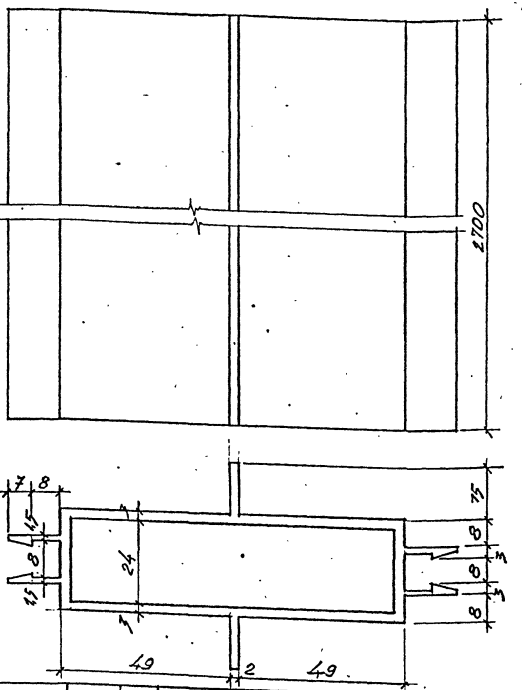

Инв.№ подл. | Подпись и дата | Взам. инв.№

Зав.отд	Жоголь		
Зав.лаб	Самойлович		
Ведущ.	Бабич		
Разраб	Онуфрикова		
Провер.	Бабич		

В9.02.01

Профиль алюминиевый

Стадия	Масса	Масштаб
Р.Ч	6.05	1:1
Лист 2	Листов 2	

КиевЗНИИЭП

Альбом IX

Типовой проект 262-21-37

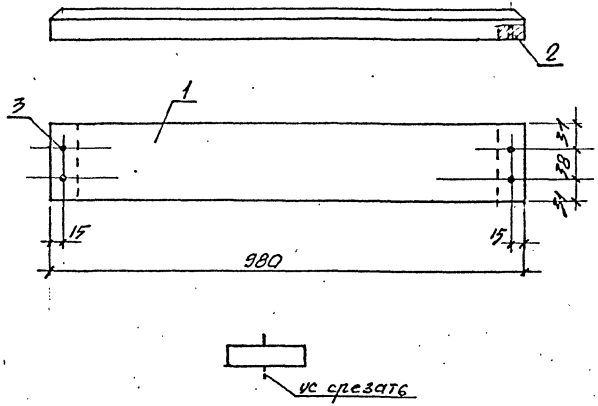

Форм.	Зона	Позиц	Обозначение	Наименование	Кол	Примеч
		1	В9.04.00	Алюминиевый проф.	1	
		2	В9.04.01	Сухарь	2	
				Стандартные издел.		
		3		Винт М8×20	4	

В9.04.00

Импост дверной

Стадия	Масса	Масштаб
Р.Ч.	2.24	б/м

Лист 1 | Листов 2

КиевЗНИИЭП

Вед.инж.	Бабич	
Разработ.	Онуфриюк	
Провер.	Самойлович	

Взам.инв.№ | Подпись и дата | Инв.№ подл.

gost.e-ecolog.ru

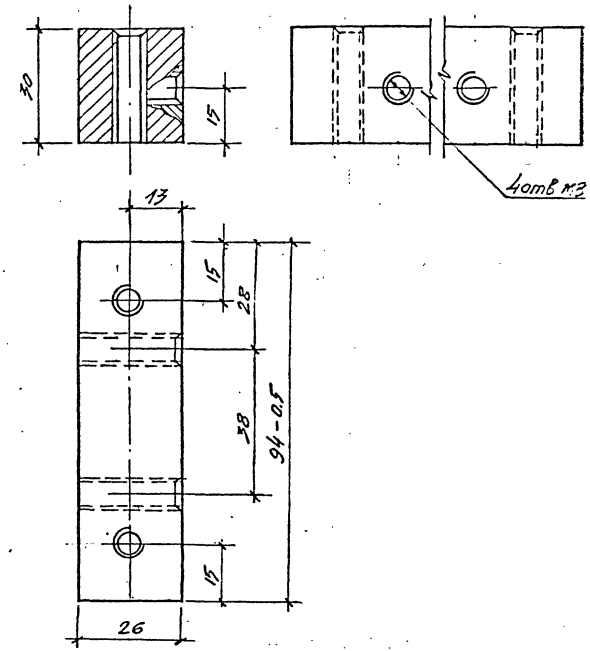

В9.04.01

Сухарь

Стадия	Масса	Масштаб
Р.Ч.	0.18	1:1

Лист 2 | Листов 2

КиевЗНИИЭП

Зав.отд.	Жоголь	
Зав.лаб.	Самойлович	
Вед.инж.	Бабич	
Разработ.	Онуфриюк	
Провер.	Самойлович	

Взам.инв.№ | Подпись и дата | Инв.№ подл.