ТИПОВОЙ ПРОЕКТ
262-21-37

УНИВЕРСАЛЬНОЕ АДМИНИСТРАТИВНОЕ ЗДАНИЕ

/В КОНСТРУКЦИЯХ ИИ-04/

НА 600 СОТРУДНИКОВ

АЛЬБОМ- VIII

ИЗДЕЛИЯ ЗАВОДСКОГО ИЗГОТОВЛЕНИЯ

				Привязан
Инв №				

gost.e-ecolog.ru

ТИПОВОЙ ПРОЕКТ
262-21-37
УНИВЕРСАЛЬНОЕ АДМИНИСТРАТИВНОЕ ЗДАНИЕ
/В КОНСТРУКЦИЯХ ИИ-04/
НА 600 СОТРУДНИКОВ
АЛЬБОМ-VIII

СОСТАВ ПРОЕКТА

АЛЬБОМ - О		МАТЕРИАЛ ДЛЯ ПРИВЯЗКИ И ЧЕРТЕЖИ НУЛЕВОГО ЦИКЛА.
АЛЬБОМ - I	ЧАСТЬ-1	АРХИТЕКТУРНЫЕ И ТЕХНОЛОГИЧЕСКИЕ ЧЕРТЕЖИ.
	ЧАСТЬ-2	КОНСТРУКТИВНЫЕ ЧЕРТЕЖИ.
АЛЬБОМ - II		ЧЕРТЕЖИ САНИТАРНО-ТЕХНИЧЕСКИХ СИСТЕМ И УСТРОЙСТВ ХОЛОДОСНАБЖЕНИЕ.
АЛЬБОМ - III		АВТОМАТИЗАЦИЯ САНИТАРНО-ТЕХНИЧЕСКИХ УСТРОЙСТВ И АВТОМАТИЧЕСКАЯ ПОЖАРНАЯ СИГНАЛИЗАЦИЯ.
АЛЬБОМ - IV		ПРОЕКТ ХИМИЧЕСКОГО ПОЖАРОТУШЕНИЯ.
АЛЬБОМ - V		ЭЛЕКТРОТЕХНИЧЕСКИЕ ЧЕРТЕЖИ.
АЛЬБОМ - VI		РАДИО, СВЯЗЬ, КИНОТЕХНОЛОГИЯ.
АЛЬБОМ - VII		ЗАДАНИЕ ЗАВОДАМ-ИЗГОТОВИТЕЛЯМ.
АЛЬБОМ - VIII		ИЗДЕЛИЯ ЗАВОДСКОГО ИЗГОТОВЛЕНИЯ.
АЛЬБОМ - IX		СБОРНО-РАЗБОРНЫЕ ПЕРЕГОРОДКИ.
АЛЬБОМ - X		СМЕТЫ.
АЛЬБОМ - XI		ВАРИАНТ ПРОЕКТА СО СТОЯНКОЙ НА 36 ЛЕГКОВЫХ АВТОМОБИЛЕЙ.
	ЧАСТЬ-1	АРХИТЕКТУРНЫЕ И КОНСТРУКТИВНЫЕ ЧЕРТЕЖИ.
	ЧАСТЬ-2	ИНЖЕНЕРНОЕ ОБОРУДОВАНИЕ.
АЛЬБОМ - XII		СМЕТЫ ВАРИАНТА ПРОЕКТА.
АЛЬБОМ - XIII		ПРОЕКТНАЯ ДОКУМЕНТАЦИЯ НА ПЕРЕВОД ПОМЕЩЕНИЙ СТОЯНКИ АВТОМОБИЛЕЙ ДЛЯ ИСПОЛЬЗОВАНИЯ ПОД ПРУ.

ТЕХНИЧЕСКИЙ ПРОЕКТ
УТВЕРЖДЕН
ГОСГРАЖДАНСТРОЕМ.
ПРИКАЗОМ №64 от 21.II.80
РАБОЧИЕ ЧЕРТЕЖИ
ВВЕДЕНЫ В ДЕЙСТВИЕ
ЦНИИЭП зрелищных зданий и спортивных сооружений им. Б.С. Мезенцева
ПРИКАЗОМ №48 от 6.IV-82

РАЗРАБОТАН
ЦНИИЭП зрелищных зданий и спортивных сооружений им. Б.С. МЕЗЕНЦЕВА
ГЛАВНЫЙ ИНЖЕНЕР ИНСТИТУТА М.В. ГЛИНКИН
ГЛАВНЫЙ АРХИТЕКТОР ПРОЕКТА А.Л. ЗАРЕЦКИЙ

				Привязан
Инв. №				

Типовой проект 262-21-37 Альбом VIII

ВЕДОМОСТЬ
рабочих чертежей альбома

Лист	Наименование	Примечания
I	2	3
1	Общие данные. Начало.	
2	Общие данные. Окончание.	
К-I	Колонна КВК-433-24-6у-а	
К-2	-"- КВК-433-24-6у-б	
К-3	-"- КСР-433-24-б	
К-4	-"- КСР-433-24-е	
К-5	-"- КСР-433-24-ж; КСР-433-24-И	
К-6	-"- КСР-433-24-в	
К-7	-"- КСК-433-24-2у-в	
К-8	-"- КСК-433-24-2у-б	
К-9	-"- КВК-433-24-2у-а	
К-I0	-"- КВР-433-24-а	
К-II	-"- КВК-433-24-6у-в	
К-I2	-"- КВК-433-24-6у-г	
К-I3	-"- КСР-433-24-д	
К-I4	-"- КНР-433-34-в	
К-I5	-"- КНК-433-40-у-б	
К-I6	-"- КНР-433-40-а	
К-I7	-"- КНК-433-40-б	
К-I8	-"- КВК-436-24-в	
К-I9	-"- КВК-436-24-2у-а	
К-20	-"- КВК-436-24-д	
К-2I	-"- КНР-442-29а	
К-22	-"- КНР-442-29б	
К-23	-"- КР-442-24а	
К-24	-"- КСР-466-24-е; КСР-466-24-ж; КСР-466-29-ж	
К-25	-Колонны КСР-466-24-г, КСР-466-29-Г; КСР-466-24-д; КСР-466-29-д	
К-26	Колонны КСР-466-24-и; КСР-466-29-и	
К-27	-"- КСК-466-24-2у-а;	
К-28	-"- КСК-466-24-2у-в	
К-29	Колонна КСР-466-24-в	
К-30	-"- КСР-466-24-б	
К-3I	-"- КСК-466-24-2у-б	
К-32	-"- КНК-433-40-у	
К-33	-"- КНК-433-40-у-а	
К-34	-"- КНК-433-40-у-б	
К-35	-"- КНР-433-34-в	
К-36	-"- КСР-436-24-а	
	-"- КСР-436-29-а	
К-37	-"- КСР-436-29-б	
К-38	-"- КСР-436-29-в	
К-39	-"- КСК-436-24-е	
К-40	-"- КСК-436-24-ж	
К-4I	-"- КСР-436-24-и	
К-42	-"- КВК-436-24-г	
К-43	-"- КСР-436-29-д	
К-44	-"- КСР-436-29-к	
	-"- КСР-436-29-л	
К-45	-"- КСР-436-29-м	
	КСР-436-29-р	
К-46	-"- КВК-436-24-4у-а	
К-47	Диафрагма Д-3и	
К-48	Плоские каркасы К-1, К-2, К-3	
К-49	Ригель Р2-72-56у	
К-50	Ригели Р2-72-56т; Р2-90-56т	
К-5I	Ригель Р-II-26 у	
К-52	Колонна ИЖ-I опалубка	
К-53	-"- армирование	
К-54	-"- объемный Каркас ОК-I	

Нач.маст.	Шестопалов		
Гл.инж.м.	Кричевский		
ГАП	Зарецкий		
ГАП	Шейнфейн		
ГИП	Ленточников		
Проверил	Ленточников		
Разраб.	Мостякова		

ТП 262-21-37 К

Общие данные. Начало

Стадия	Лист	Листов
Р	1	

ЦНИИЭП зрелищных зданий и спортивных сооружений им. Б.С. Мезенцева

Инв.№ подл. | Подпись и дата | Взам. инв.№

Формат 12

Типовой проект 252-21-37 Альбом VIII

I	2	3
К-55	Колонна ИЖ-1а .Опалубка	
К-56	Колонна ИЖ-1б Опалубка	
К-57	Колонны ИЖ-1а; ИЖ-1б. Армирование	
К-58	Колонны ИЖ-1а; ИЖ-1б. Объемный каркас ОК-1а	
К-59	Колонны ИЖ-2. Опалубка	
К-60	-"- Армирование	
К-61	-"- объемный каркас ОК-2	
К-62	Колонна ИЖ-2а. Опалубка	
К-63	Колонна ИЖ-2б. Опалубка	
К-64	Колонна ИЖ-2а; ИЖ-2б. Армирование	
К-65	Колонны ИЖ-2а; ИЖ-2б. Объемный каркас ОК-2а	
К-66	Колонна ИЖ-2в. Опалубка	
К-67	-"- армирование	
К-68	Колонна ИЖ-3 Опалубка	
К-69	-"- Армирование	
К-70	Колонна ИЖ-3а. Опалубка	
К-71	Колонна ИЖ-3б Опалубка	
К-72	Колонны ИЖ-3а; ИЖ-3б Армирование	
К-73	-"- —"— Объемный каркас ОК-3а	
К-74	Колонна ИЖ-3в. Опалубка	
К-75	-"- ИЖ-3л. Опалубка	
К-76	-"- ИЖ-3н. Опалубка	
К-77	Колонны ИЖ-3в; ИЖ-3л; ИЖ-3н. Армирование	
К-78	Колонны ИЖ-3в; ИЖ-3л; ИЖ-3н объемный каркас ОК-3в	
К-79	Колонна ИЖ-3д Опалубка	
К-80	-"- ИЖ-3к. Опалубка	
К-81	-"- ИЖ-3м Опалубка	
К-82	Колонны Иж-3д, ИЖ-3К, ИЖ-3М Армирование.	
К-83	Колонны ИЖ-3д, ИЖ-3К, ИЖ-3М объемный каркас ОК-3д	
К-84	Стеновая панель ИН-54-15	

I	2	3
К-85	Каркасы И5Т-30; ОС-4	
К-86	Пространственный каркас ИПК-26-30	
К-87	Панели ИЩ-60-15; ИЩ-60-21	
К-88	-"- ИЩ-60-21пр; ИЩ-60-21л	
К-89	-"- ИЩ-30-21; ИЩ-60-9-2	
К-90	-"- ИН-30-12; ИН-30-15; ИН-30-15а	
К-91	-"- ИН-60-12; ИН-60-18; ИН-60-9	
К-92	-"- ИН-60-15; ИН-60-15а; ИНП-60-12	
К-93	К.б.Наличник ИН-1. Опалубка	
К-94	-"- -"- -"- Армирование	
К-95	-"- -"- -"- Сетки С-1÷С-3	
К-96	Закладные детали НМ-1; НМ-2.	

Нач.маст.	Шестопалов		ТП 252-21-37 К
Гл.инж.м.	Кричевский		
ГАП	Эярецкий		Общие данные. Окончание.
ГАП	Шейнфейн		Стадия Р; Лист 2; Листов
ГИП	Ленточников		ЦНИИЭП зрелищных зданий и спортивных сооружений им. Б.С.Мезенцева
Проверил	Ленточников		
Разраб.	Маслякова		

Инв.№ подл. | Подпись и дата | Взам. инв. №

Формат 12

Типовой проект 262-21-37 Альбом VIII

КВК-433-24-6у-а

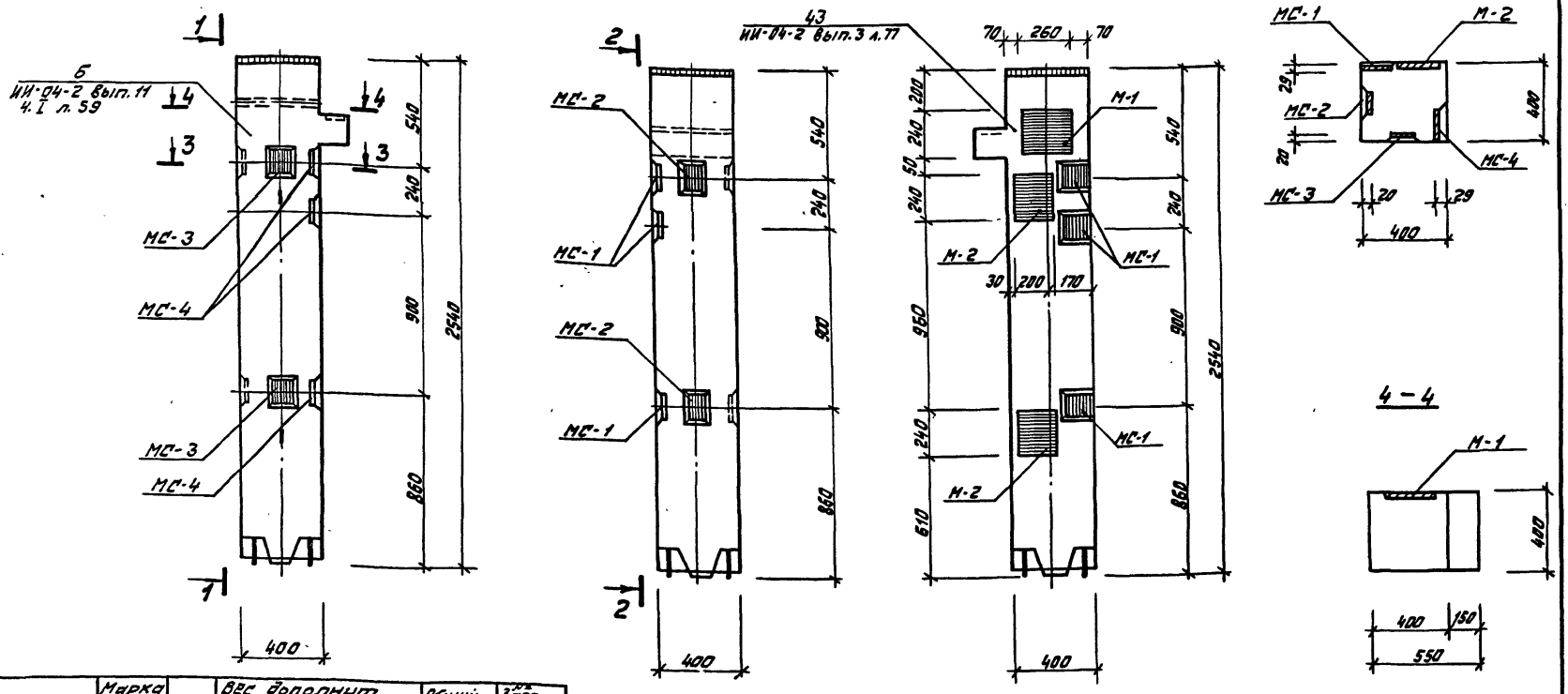

Марка колонны	Марка дополн. закл. дет.	Кол. шт.	Вес дополнит. закл. дет., кг: Одной дет.	Всех дет.	Итого на колонну	Общий расход стали на колонну	Заг. чертежа закл. дет.
КВК-433-24-6у-а	МС-1	3	3.09	9.27	51.04	124.94	ИИ-04-2 вып.11 часть I лист 53
	МС-2	2	2.31	4.62			
	МС-3	2	2.31	4.62			
	МС-4	3	3.09	9.27			
	М-1	1	8.54	8.54			ИИ-04-8 вып. 3 лист 1
	М-2	2	7.18	14.36			

Примечания:

1. Опалубка и армирование колонны аналогичны основной марке КВК-433-24, приведенной в альбоме ИИ-04-2 выпуск 3.
2. Дополнительные закладные детали заштрихованы.

Нач. маст.	Шестопалов	
Гл. инж. м.	Кричевский	
ГАП	Зарецкий	
ГИП	Ленточников	
Провер.	Коробова	
Разраб.	Мостакова	

Т.П. 262-21-37 К

Колонна КВК-433-24-6у-а

Стадия	Лист	Листов
Р	К-1	

ЦНИИЭП зрелищных зданий и спортивных сооружений им. Б.С. Мезенцева

Инв. № подл. | Подпись и дата | Взам. инв. №

Формат 12-

Типовой проект 262-21-37 Альбом VIII

КВК-433-24-6у-б

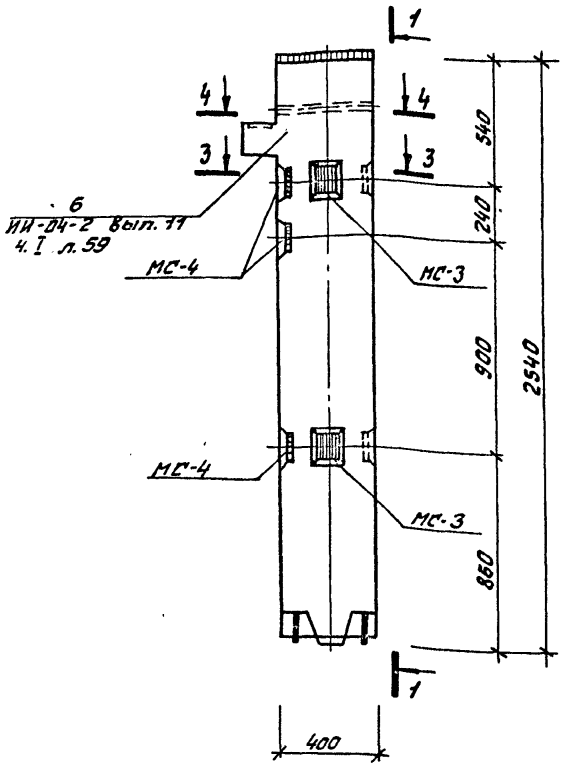

1 – 1

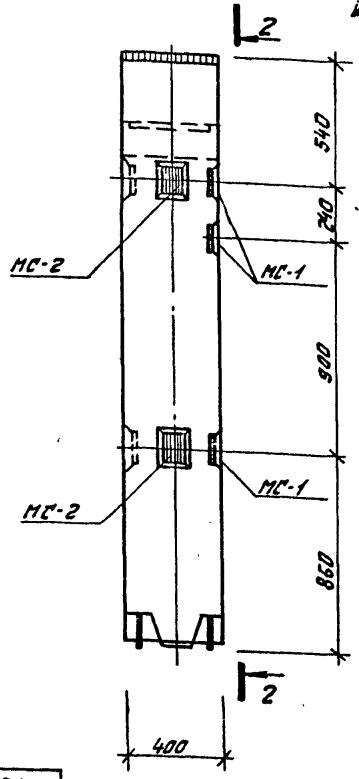

2 – 2

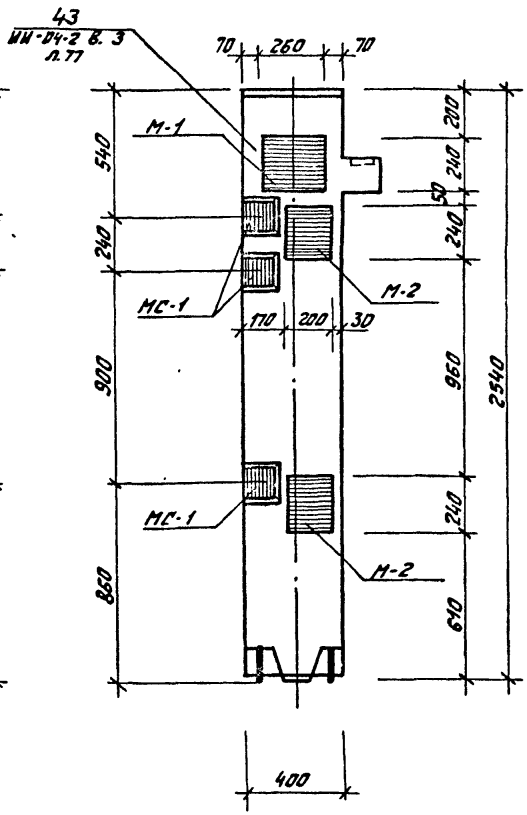

3 – 3

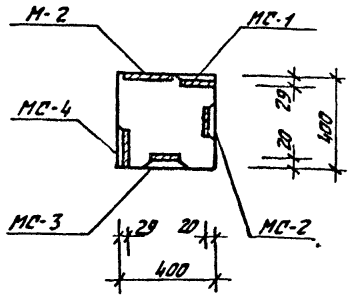

4 – 4

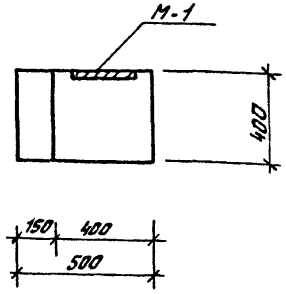

Марка колонны	Марка доп. закл. дет.	Кол. шт.	Вес дополнит. закл. дет., кг: одной дет.	Вес дополнит. закл. дет., кг: всех дет.	Вес дополнит. закл. дет., кг: итого на колонну	Общий расход стали на колонну	№ загот. чертежа закл. дет.
КВК-433-24-6у-б	МС-1	3	3.09	9.27	51.04	124.94	ИИ-04-2 вып. 11 ч. I лист 53
	МС-2	2	2.31	4.62			
	МС-3	2	2.31	4.62			
	МС-4	3	3.09	9.27			
	М-1	1	8.54	8.54			ИИ-04-8 вып. 3 лист 1
	М-2	2	7.18	14.36			

Примечания:

1. Опалубка и армирование колонны аналогичны основной и марке КВК-433-24, приведенной в альбоме ИИ-04-2 Выпуск 3.
2. Дополнительные закладные детали заштрихованы.

Нач. маст.	Шестопалов	
Гл. инж. м.	Кричевский	
ГАП	Заречкий	
ГИП	Ленточников	
Провер.	Коробова	
Разраб.	Мостакова	

тп 262-21-37 К

Колонна КВК-433-24-6у-б

Стадия	Лист	Листов
Р	К-2	

ЗРЕЛИЩНЫХ ЗДАНИЙ И СПОРТИВНЫХ СООРУЖЕНИЙ им. Е.С. Мезенцева

Инв. № подл. | Подпись и дата | Взам. инв. №

Формат 12

Типовой проект 262-21-37 Альбом VIII

КСР-433-24-б

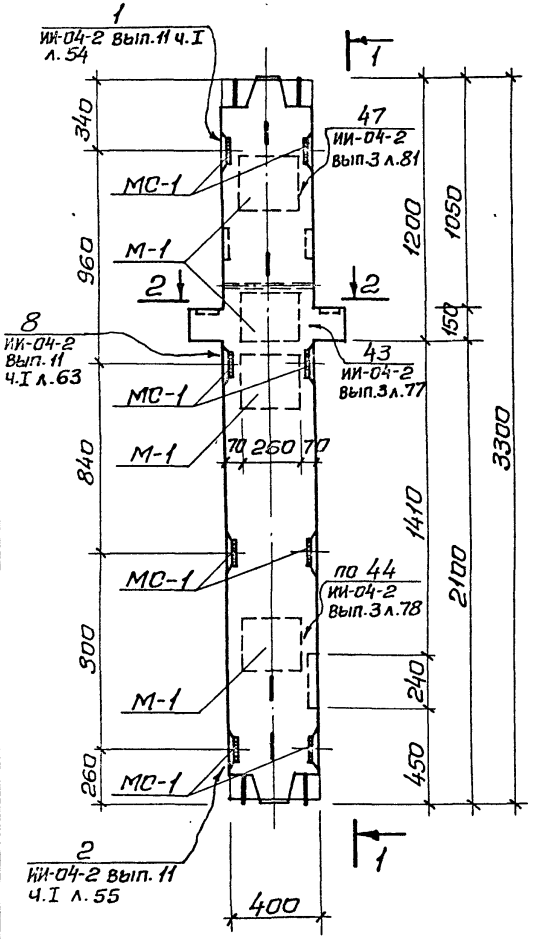

1-1

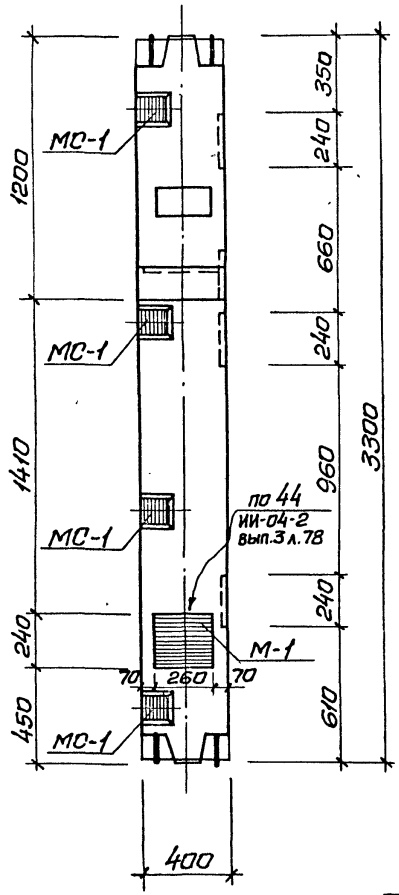

2-2

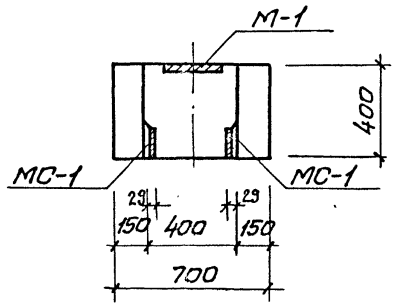

3-3

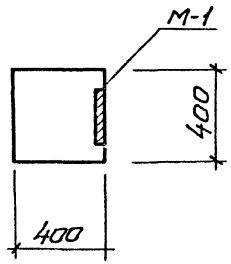

Марка колонны	Марка дополнит. закладн. детали	Кол. шт.	Масса дополнит. закл. дет., кг. одной дет.	Масса дополнит. закл. дет., кг. всех дет.	Итого на колонну	Общий расход стали на колонну	№ загот. чертежа дополн. закладн. детали
КСР-433-24-б	М-1	5	8,54	42,70	67,42	157,62	ИИ-04-8 Вып. 3 лист 1
	МС-1	8	3,09	24,72			ИИ-04-2 Вып. 11 часть I лист 53

Примечания:

1. Опалубка и армирование колонны аналогичны основной марке КСР-433-24, приведенной в альбоме ИИ-04-2 выпуск 3.
2. Дополнительные закладные детали заштрихованы.

Нач. маст.	Шестопалов		
Гл. инж. м	Кричевский		
ГАП	Зарецкий		
ГИП	Лепточников		
Проверил	Коробова		
Разраб.	Мостакова		

тп 262-21-37 К

Колонна КСР-433-24-б

Стадия	Лист	Листов
Р	К-3	

зрелищных зданий и спортивных сооружений им. Б.С. Мезенцева

Инв. № подл. | Подпись и дата | Взам. инв. №

формат 12

КСР-433-24-е

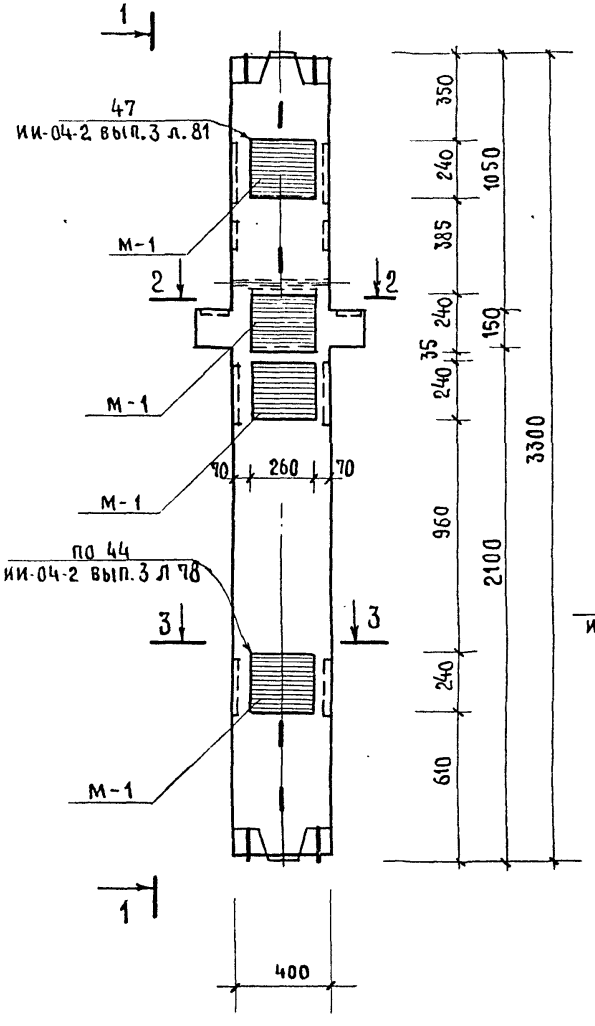

1–1

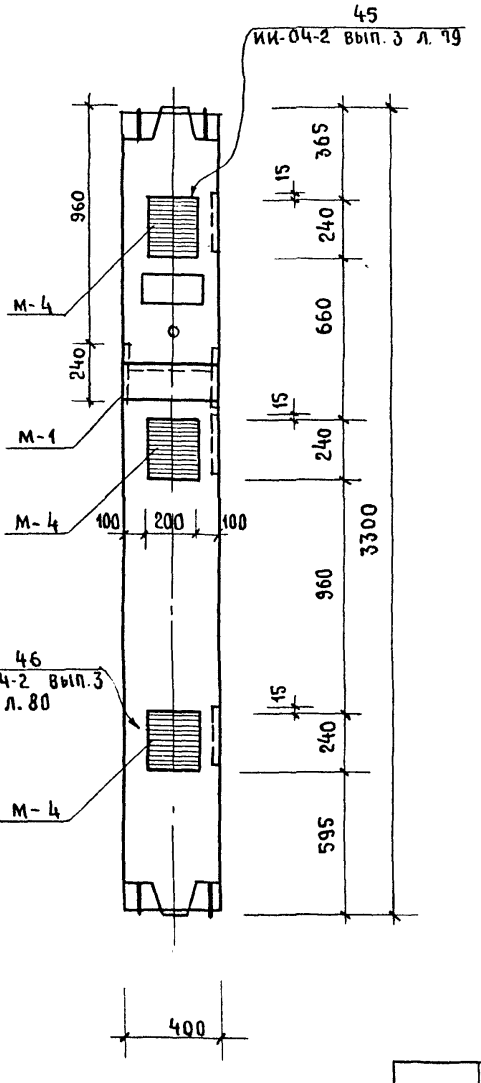

2–2

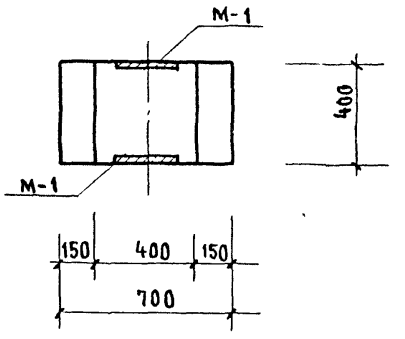

3–3

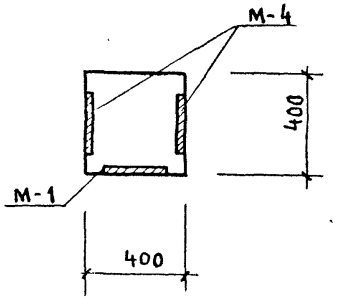

Марка колонны	Марка дополнит. закладн. детали	Кол. шт.	Масса дополнит. закл. дет., кг: одной дет.	Масса дополнит. закл. дет., кг: всех дет.	Масса дополнит. закл. дет., кг: итого на колонну	Общий расход стали на колонну	N загот. чертежа дополн. закладн. детали
КСР-433-24-е	М-1	5	8.54	42.70	79.87	179.07	Серия ИИ-04-8 вып. 3 лист 1.2
	М-4	3	12.39	37.17			

Примечания:

1. Опалубка и армирование колонны аналогичны основной марке КСР-433-24, приведенной в альбоме ИИ-04-2 выпуск 3.
2. Дополнительные закладные детали заштрихованы

Нач. маст.	Шестопалов		
ГА инж. м.	Кричевский		
ГАП	Шейнфейн		
ГАП	Зарецкий		
ГИП	Ленточников		
Проверил	Коробова		
Разраб.	Мостакова		

тп 262-21-37 К

Колонны КСР-433-24-е

Стадия	Лист	Листов
Р	К-4	

ЦНИИЭП зрелищных зданий и спортивных сооружений им. Б.С. Мезенцева

Инв. № подл. | Подпись и дата | Взам. инв. №

Формат 12

Типовой проект 262-21-37 Альбом VIII

КСР-433-24-Ш, КСР-433-24-И

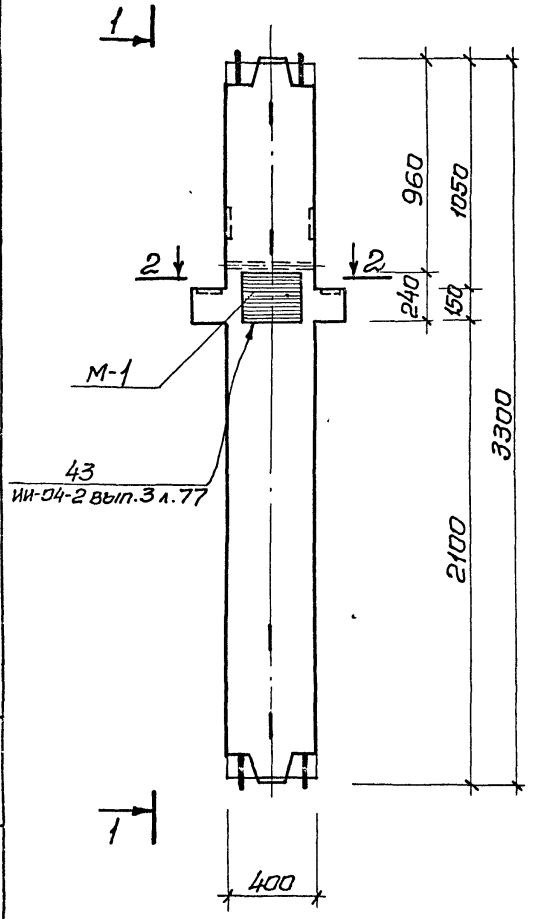

1-1

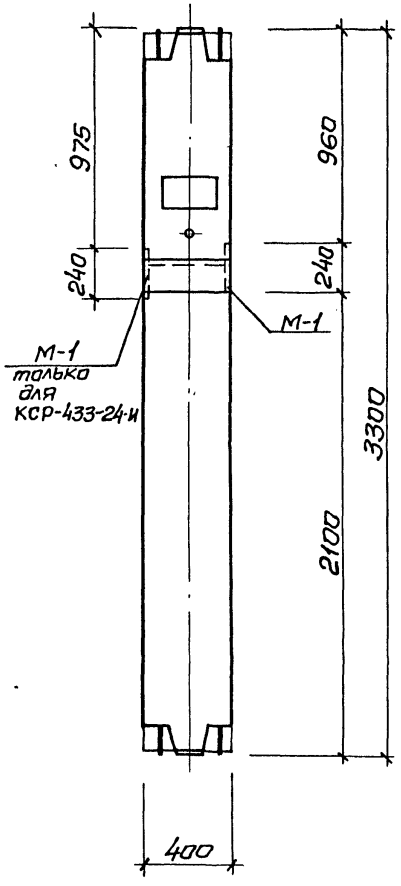

2-2

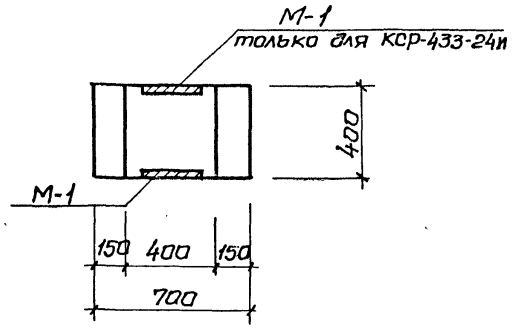

Марка колонны	Марка дополнит. закладн. детали	Кол. шт.	Масса дополнит. закл. дет., кг.			Общий расход стали на колонну	N загот. чертежа дополн. закладн. детали
			одной дет.	Всех дет.	Итого на колонну		
КСР-433-24-Ш	М-1	1	8,54	8,54	8,54	98,74	Серия ИИ-04-8 Вып.3 лист 1
КСР-433-24-И	М-1	2	8,54	17,08	17,08	107,28	

Примечания:

1. Опалубка и армирование колонн аналогичны основной марке КСР-433-24, приведенной в альбоме ИИ-04-2 выпуск 3.
2. Дополнительные закладные детали заштрихованы.

Нач.маст	Шестопалов		
Гл.инж.м.	Кричевский		
ГАП	Зарецкий		
ГИП	Ленточников		
Провер.	Коробова		
Разраб.	Мостакова		

т п 262-21-37 К

Колонны КСР-433-24-Ш, КСР-433-24-И

Стадия	Лист	Листов
Р	К-5	

ЦПИИЭП зрелищных зданий и спортивных сооружений им. Б.С. Мезенцева

Инв. № подл. | Подпись и дата | Взам. инв. №

формат 12

Типовой проект 262-21-37 Альбом VIII

Инв.№ подл. | Подпись и дата | Взам.инв.№

КСР-433-24-В

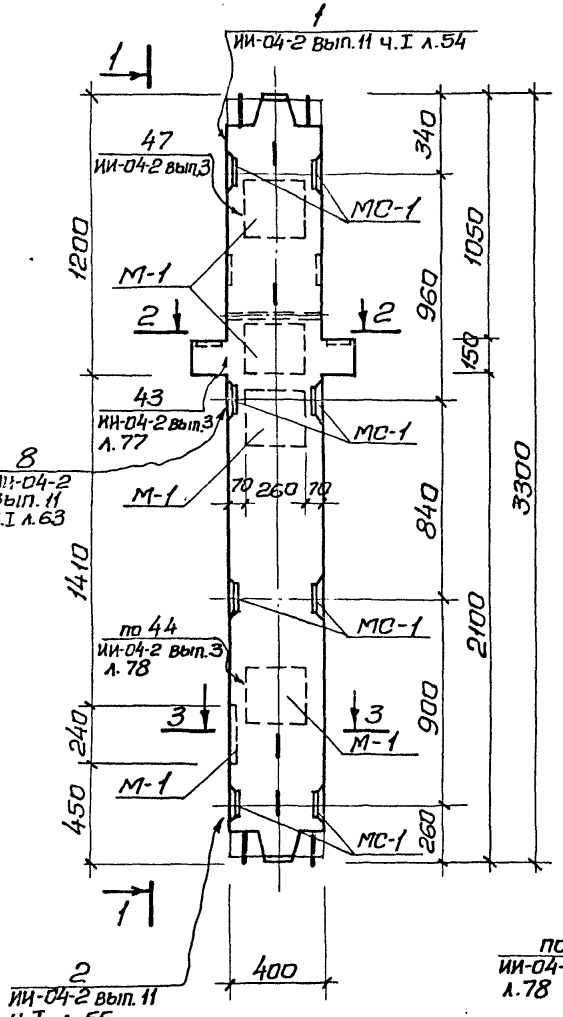

1-1

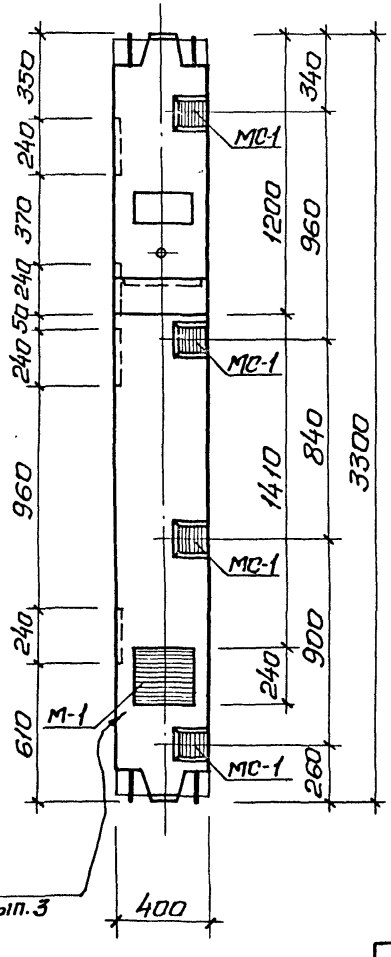

2-2

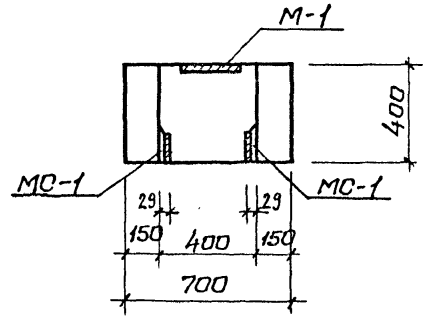

3-3

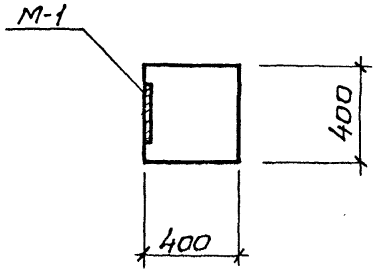

Марка колонны	Марка дополнит. закладн. детали	Кол. шт.	Масса дополнит. закл. дет., кг. одной дет.	Масса дополнит. закл. дет., кг. всех дет.	Масса дополнит. закл. дет., кг. итого на колонну	Общий расход стали на колонну	№ загот. чертежа дополн. закладн. детали.
КСР-433-24-В	М-1	5	8,54	42,70	67,42	157,62	ИИ-04-8 Вып.3 лист1
	МС-1	8	3,09	24,72			ИИ-04-2 Вып. 11 часть1 лист53

Примечания:

1. Опалубка и армирование колонны аналогичны основной марке КСР-433-24, приведенной в альбоме ИИ-04-2 вып.3
2. Дополнительные закладные детали заштрихованы.

Нач.маст	Шестопялов	
Гл.инж.м.	Кричевский	
ГАП	Зарецкий	
ГИП	Ленточников	
Проверил	Карабова	
Разраб.	Мастакова	

тп 262-21-37 К

Колонна КСР-433-24-В.

Стадия	Лист	Листов
Р	К-6	

ЦНИИЭП зрелищных зданий и спортивных сооружений им. Б.С. Мезенцева

формат 12

Типовой проект 262-21-37 Альбом VIII

Инв.№ подл. | Подпись и дата | Взам.инв.№

КСК-433-24-2у-в

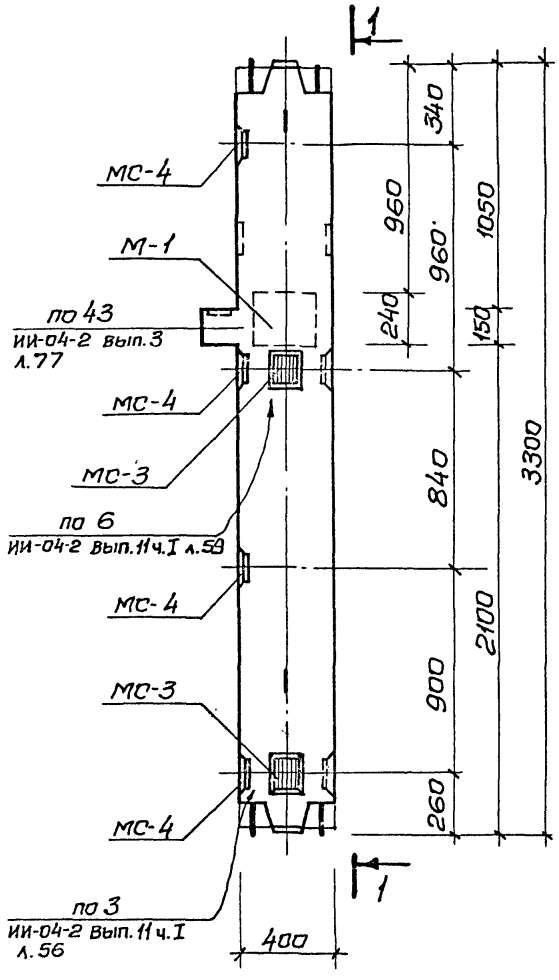

1-1

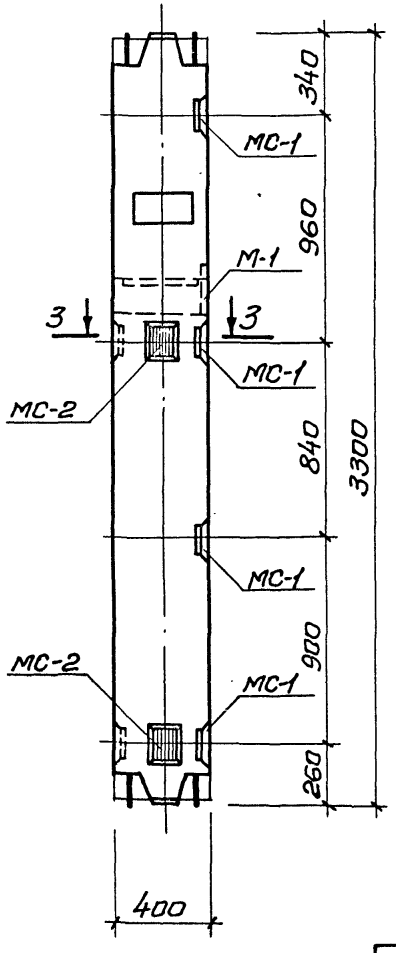

2-2

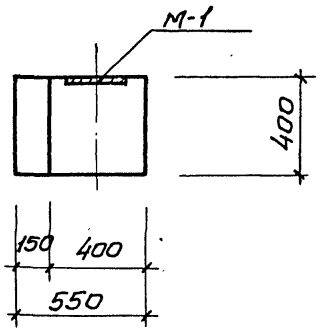

3-3

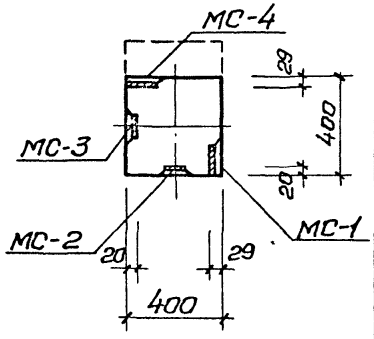

Марка колонны	Марка дополнит. закладн. детали	Кол. шт.	Масса дополнит. закл. дет., кг. одной дет.	Масса дополнит. закл. дет., кг. всех дет.	Масса дополнит. закл. дет., кг. Итого на колонну	Общий расход стали на колонну	N загот. чертежа дополн. закладн. детали
КСК-433-24-2у-в	МС-1	4	3,09	12,36	42,50	123,90	ИИ-04-2 Вып.11 часть I лист 53
	МС-2	2	2,31	4,62			
	МС-3	2	2,31	4,62			
	МС-4	4	3,09	12,36			
	М-1	1	8,54	8,54			Вып.3 лист 1

Примечания:

1. Опалубка и армирование колонны аналогично основной марке КСК-433-24, приведенной в альбоме ИИ-04-2 Выпуск 3.
2. Дополнительные закладные детали заштрихованы.

Нач.маст	Шестопалов	
Гл.инж.м	Кричевский	
ГАП	Зарецкий	
ГИП	Лепточников	
Провер.	Карабаева	
Разраб.	Мастакова	

т п 262-21-37 К

Колонна КСК-433-24-2у-в

Стадия	Лист	Листов
Р	К-7	

ЦНИИЭП зрелищных зданий и спортивных сооружений им. Б.С. Мезенцева

формат 12

Типовой проект 262-21-37 Альбом VIII

КСК-433-24-2у-б

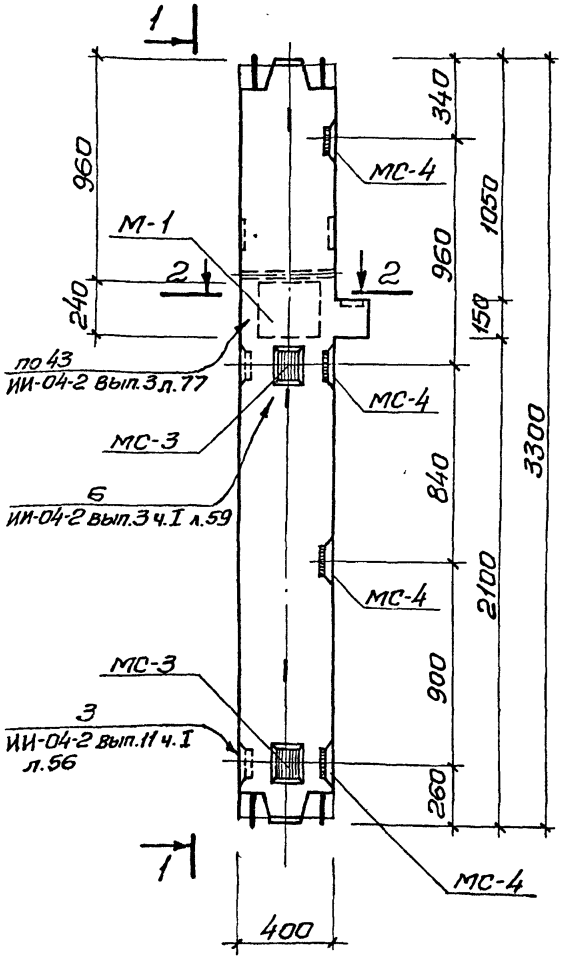

1-1

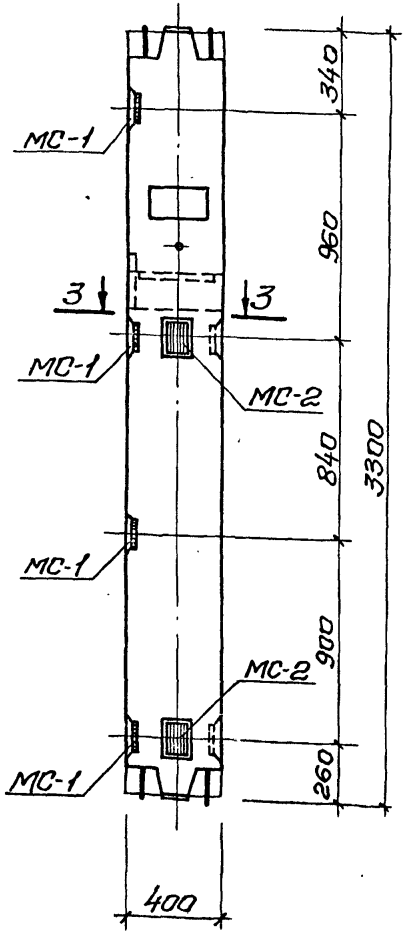

2-2

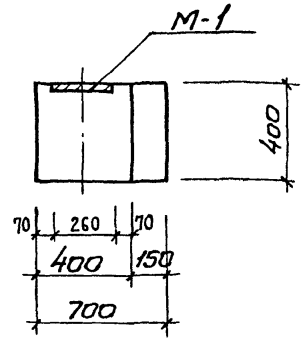

3-3

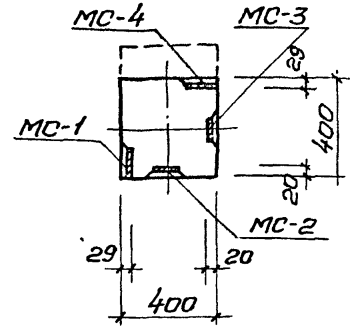

Марка колонны	Марка дополнит. закладн. детали	Кол. шт.	Масса дополнит. закл. дет., кг. одной дет.	Масса дополнит. закл. дет., кг. всех дет.	Масса дополнит. закл. дет., кг. итого на колонну	Общий расход стали на колонну	№ Загот. Чертежа дополн. закладн. детали.
КСК-433-24-2уб	МС-1	4	3,09	12,36	42,50	123,90	ИИ-04-2 Вып. 11 часть I лист 53
	МС-2	2	2,31	4,62			
	МС-3	2	2,31	4,62			
	МС-4	4	3,09	12,36			ИИ-04-8 Вып. 3 лист 1
	М-1	1	8,54	8,54			

Примечания:

1. Опалубка и армирование колонны аналогичны основной марке КСК-433-24; приведенной в альбоме ИИ-04-2 Выпуск 3.
2. Дополнительные закладные детали заштрихованы.

Нач. маст.	Шестопалов	
Гл. инж. м.	Кричевский	
ГИП	Ларецкий	
ГИП	Ленточников	
Проверил	Коробова	
Разраб.	Мастакова	

тп 262-21-37 К

Колонна КСК-433-24-2у-б.

Стадия	Лист	Листов
Р	К-8	

ЦНИИЭП зрелищных зданий и спортивных сооружений им. Б.С. Мезенцева

Формат 12

Инв. № подл. | Подпись и дата | Взам. инв. №

КВК-433-24-2у-а

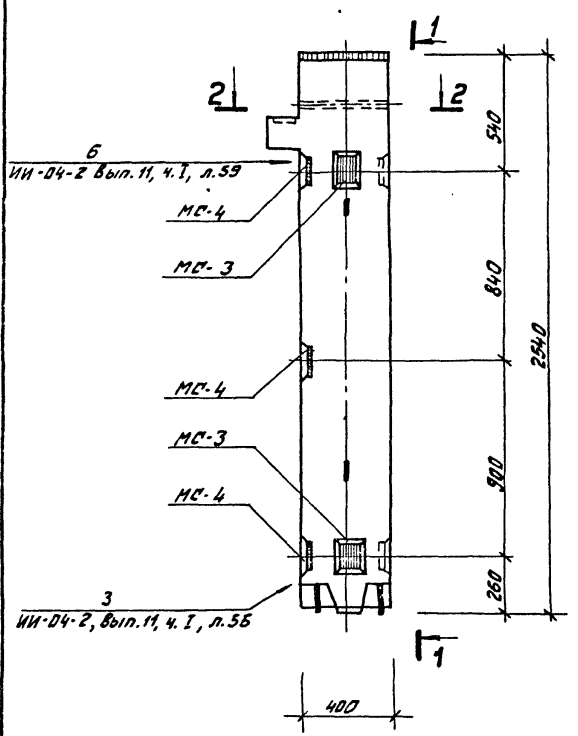

1—1

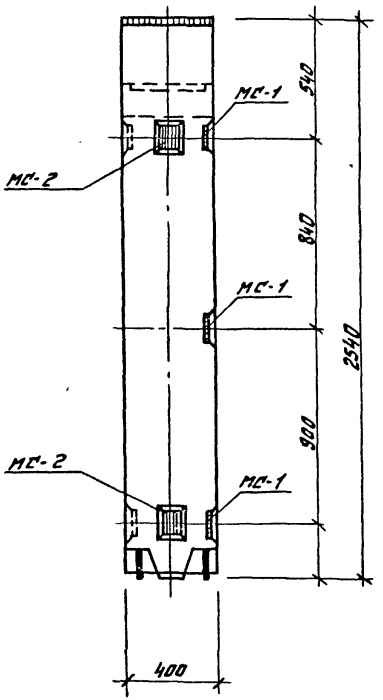

Марка колонны	Марка дополн. закладн. детали	Кол. шт.	Вес дополнительн. закладн. дет., кг			Общий расход стали на колонну	№ загот. чертежа закл. детали
			Одной дет.	Всех дет.	Итого на колонну		
КВК-433-24-2у-а	МС-1	3	3.09	9.27	27.78	101.68	ИИ-04-2 Выпуск 11 часть I лист 53
	МС-2	2	2.31	4.62			
	МС-3	2	2.31	4.62			
	МС-4	3	3.09	9.27			

2—2

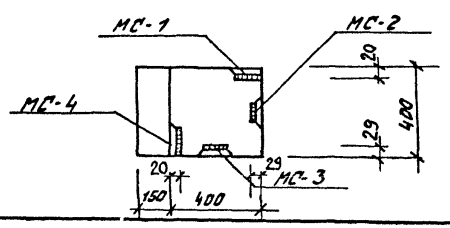

Примечания:

1. Опалубка и армирование колонны аналогичны основной марке КВК-433-24, приведенной в альбоме ИИ-04-2 выпуск 3.
2. Дополнительные закладные детали заштрихованы.

Нач. маст.	Шестопалов		т п 262-21-37 К		
Гл. инж. п.	Кричевский				
ГАП	Зарецкий		Колонна КВК-433-24-2у-а	Стадия	Лист	Листов
ГИП	Ленточников			Р	К-9	
Провер.	Коробова			ЦНИИЭП зрелищных зданий и спортивных сооружений им. Е.С. Мезенцева		
Разраб.	Мостакова					

Инв. № подл. | Подпись и дата | Взам. инв. №

КВР-433-24-а

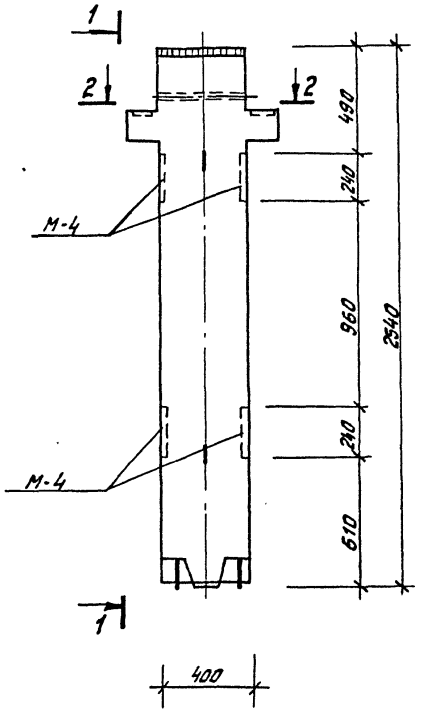

1—1

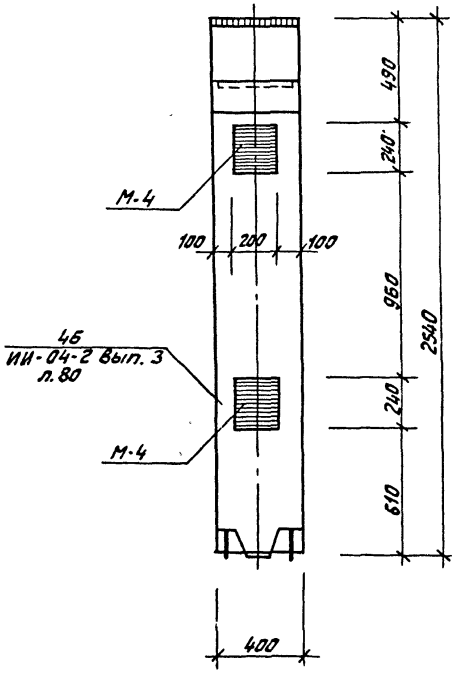

Марка колонны	Марка доп. закл. дет.	Кол. шт.	Вес дополнит. закл. дет., кГ: одной дет.	всех дет.	Итого на колонну	Общий расход стали на колонну	№ загот. чертежа закл. дет.
КВР-433-24-а	М-4	2	12.39	24.78	24.78	107.48	ИИ-04-8 Вып. 3 л. 2

2—2

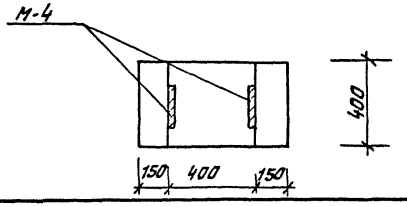

Примечания:

1. Опалубка и армирование колонны аналогичны основной марке КВР-433-24, приведенной в альбоме ИИ-04-2 выпуск 3.
2. Дополнительные закладные детали заштрихованы.

Нач. маст.	Шестопалов		тп 262-21-37	К
Гл. инж. м.	Кричевский			
ГАП	Зарецкий		Колонна КВР-433-24-а	Стадия: Р; Лист: К-10; Листов:
ГИП	Ленточников			ЦНИИЭП зрелищных зданий и спортивных сооружений им. Б.С. Мезенцева
Провер.	Коробова			
Разраб.	Мастакова			

Типовой проект 262-21-37 Альбом VIII

КВК-433-24-6у-в

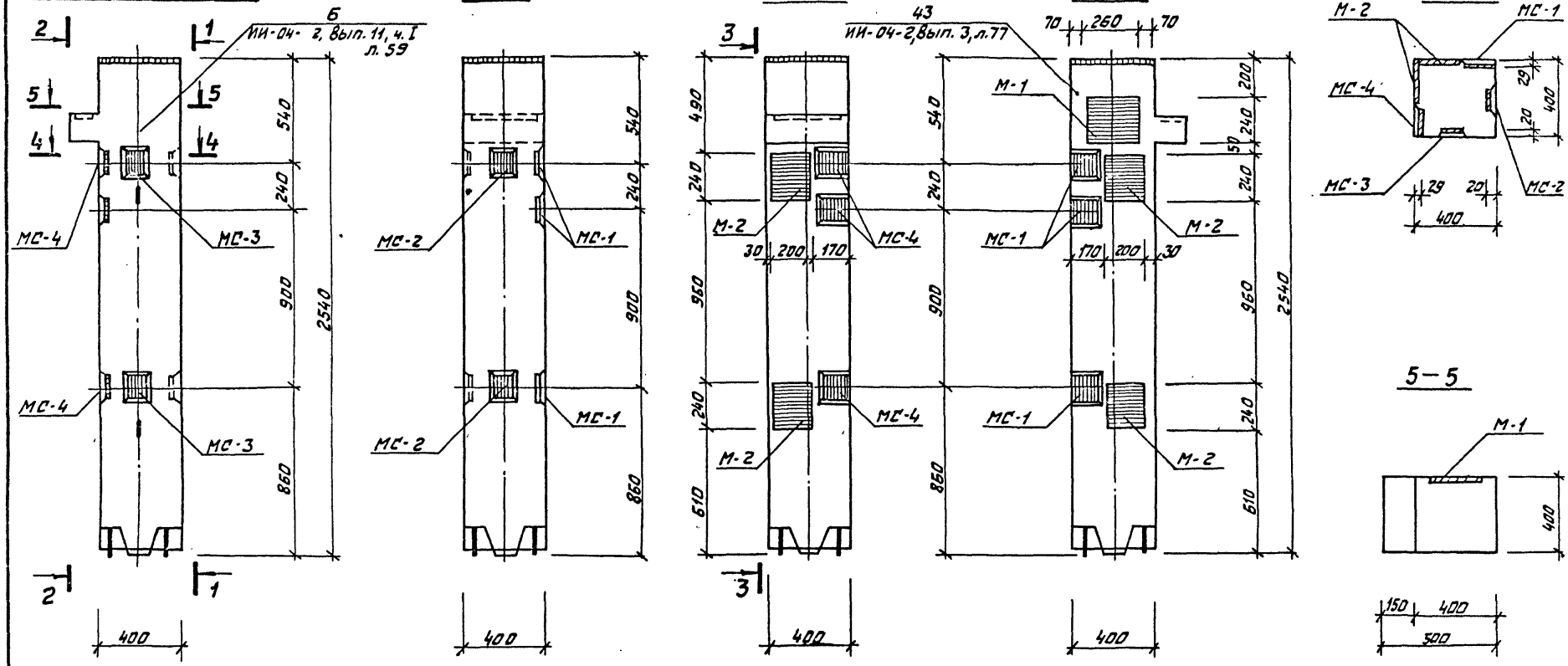

Марка колонны	Марка доп. закл. дет.	Кол. шт.	Вес дополнит. закл. дет., кГ: Одной дет.	Всех дет.	Итого на колонну	Общий расход стали на колонну	№ загот. чертежа закл. дет.
КВК-433-24-6у-в	МС-1	3	3.09	9.27	65.40	139.30	ИИ-04-2 Вып. 11 ч. I лист 53
	МС-2	2	2.31	4.62			
	МС-3	2	2.31	4.62			
	МС-4	3	3.09	9.27			
	М-1	1	8.54	8.54			ИИ-04-8 Вып. 3 Лист 1
	М-2	4	7.18	28.72			

Примечание:

Примечания см. лист К-19

Нач. мас.	Шестапалов		тп 262-21-37 К
Гл. инж. п.	Кричевский		
ГАП	Зарецкий		Колонна КВК-433-24-6у-в
ГИП	Летунников		Стадия Р; Лист К-11; Листов
Провер.	Коровова		ЦНИИЭП зрелищных зданий и спортивных сооружений им. Б.С. Мезенцева
Разраб.	Мостакова		

Инв. № подл. | Подпись и дата | Взам. инв. №

Формат 12

КВК-433-24-6у-2

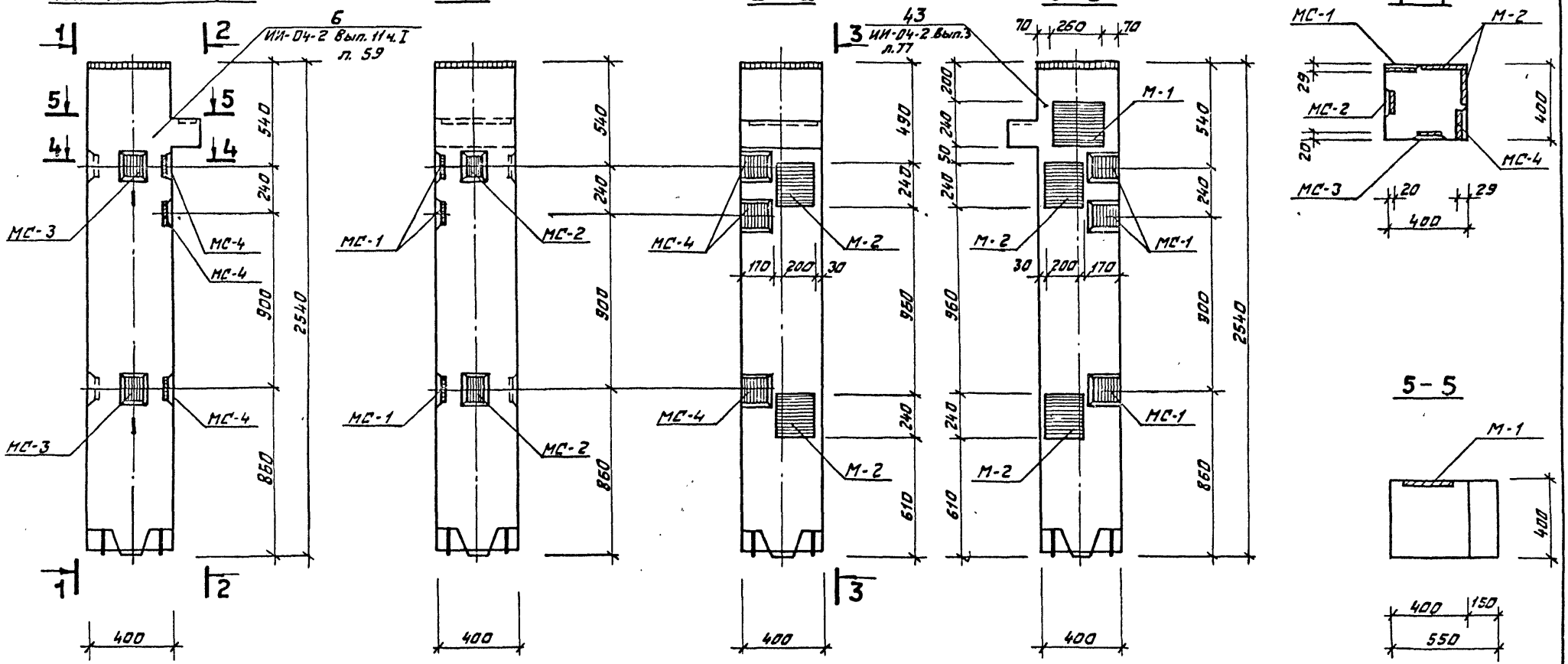

Марка колонны	Марка дополн. закл. детали	Кол. шт.	Вес дополнит. закл. дет., кГ: Одной дет.	Всех дет.	Итого на колонну	Общий расход стали на колонну	№ загот. чертежа закл. дет.
КВК-433-24-6у2	МС-1	3	3.09	9.27	65.40	139.30	ИИ-04-2 Вып. 11 часть I лист 53
	МС-2	2	2.31	4.62			
	МС-3	2	2.31	4.62			
	МС-4	3	3.09	9.27			
	М-1	1	8.54	8.54			ИИ-04-8 Вып. 3 лист 1
	М-2	4	7.18	28.72			

Примечание:

Примечания см. лист К-9

Нач. маст.	Шестопалов	
Гл. инж. м.	Кричевский	
ГАП	Зарецкий	
ГИП	Ленточников	
Провер.	Коробова	
Разраб.	Мостакова	

тп 262-21-37 К

Колонна КВК-433-24-6у-2

Стадия	Лист	Листов
Р	К-12	

ЦНИИЭП зрелищных зданий и спортивных сооружений им. Б.С. Мезенцева

Инв. № подл. | Подпись и дата | Взам. инв. №

Формат 12

Альбом VIII

Типовой проект 262-21-37

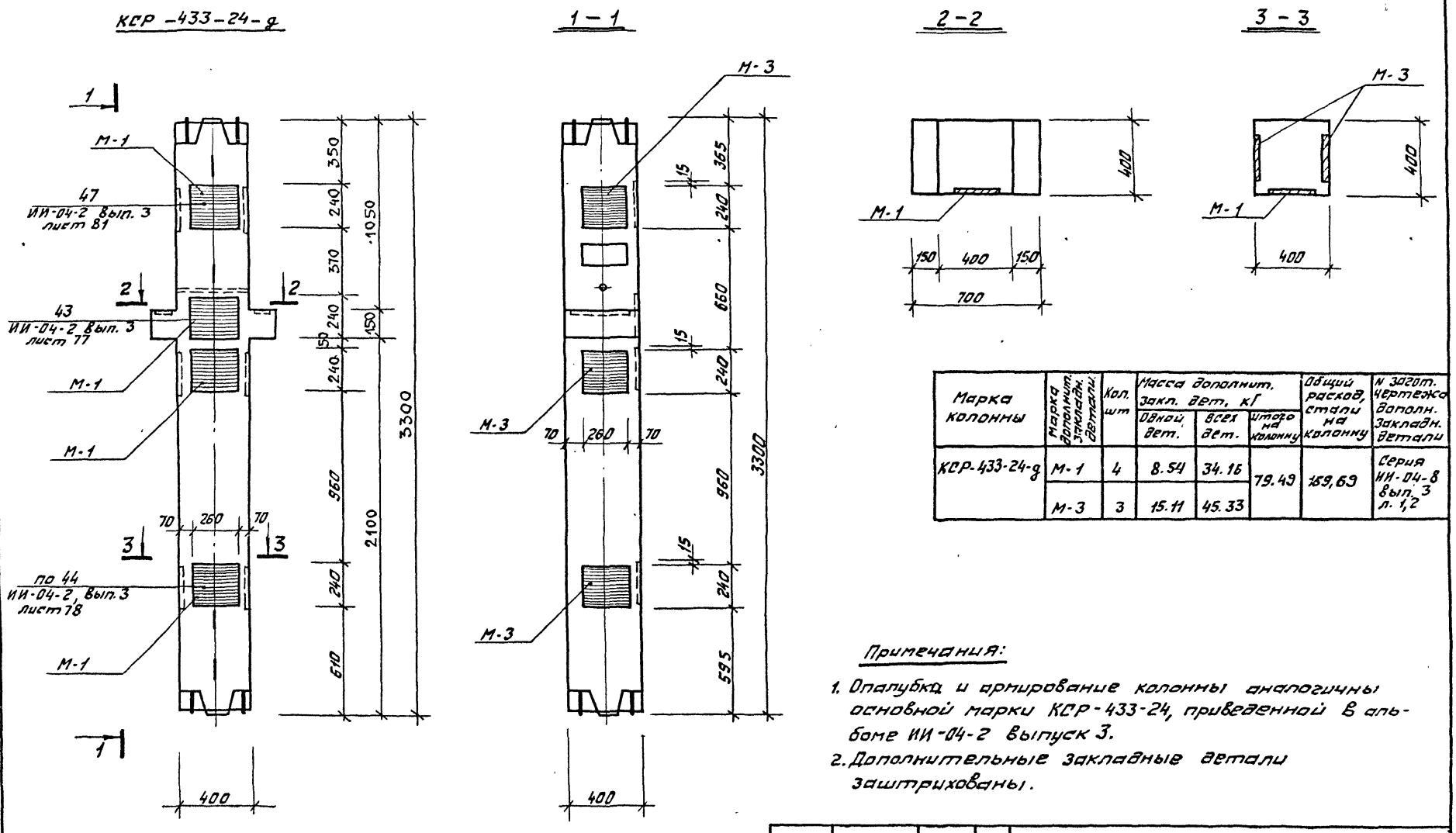

Марка колонны	Марка дополнит. закладн. детали	Кол. шт	Масса дополнит. закл. дет., кГ			Общий расход стали на колонну	N загот. чертежа дополн. закладн. детали
			Одной дет.	Всех дет.	Итого на колонну		
КСР-433-24-д	М-1	4	8.54	34.16	79.49	159,69	Серия ИИ-04-8 вып. 3 л. 1,2
	М-3	3	15.11	45.33			

Примечания:

1. Опалубка и армирование колонны аналогичны основной марки КСР-433-24, приведенной в альбоме ИИ-04-2 выпуск 3.
2. Дополнительные закладные детали заштрихованы.

Нач. мас.	Шестопалов		
Гл. инж. м	Кричевский		
ГАП	Зарецкий		
ГИП	Ленточников		
Провер.	Коробова		
Разраб.	Мостакова		

тп 262-21-37 К

Колонна КСР-433-24-д

Стадия	Лист	Листов
Р	К-13	

ЦНИИЭП Зрелищных зданий и спортивных сооружений им. Б.С. Мезенцева

Инв. № подл. | Подпись и дата | Взам. инв. №

Формат 12

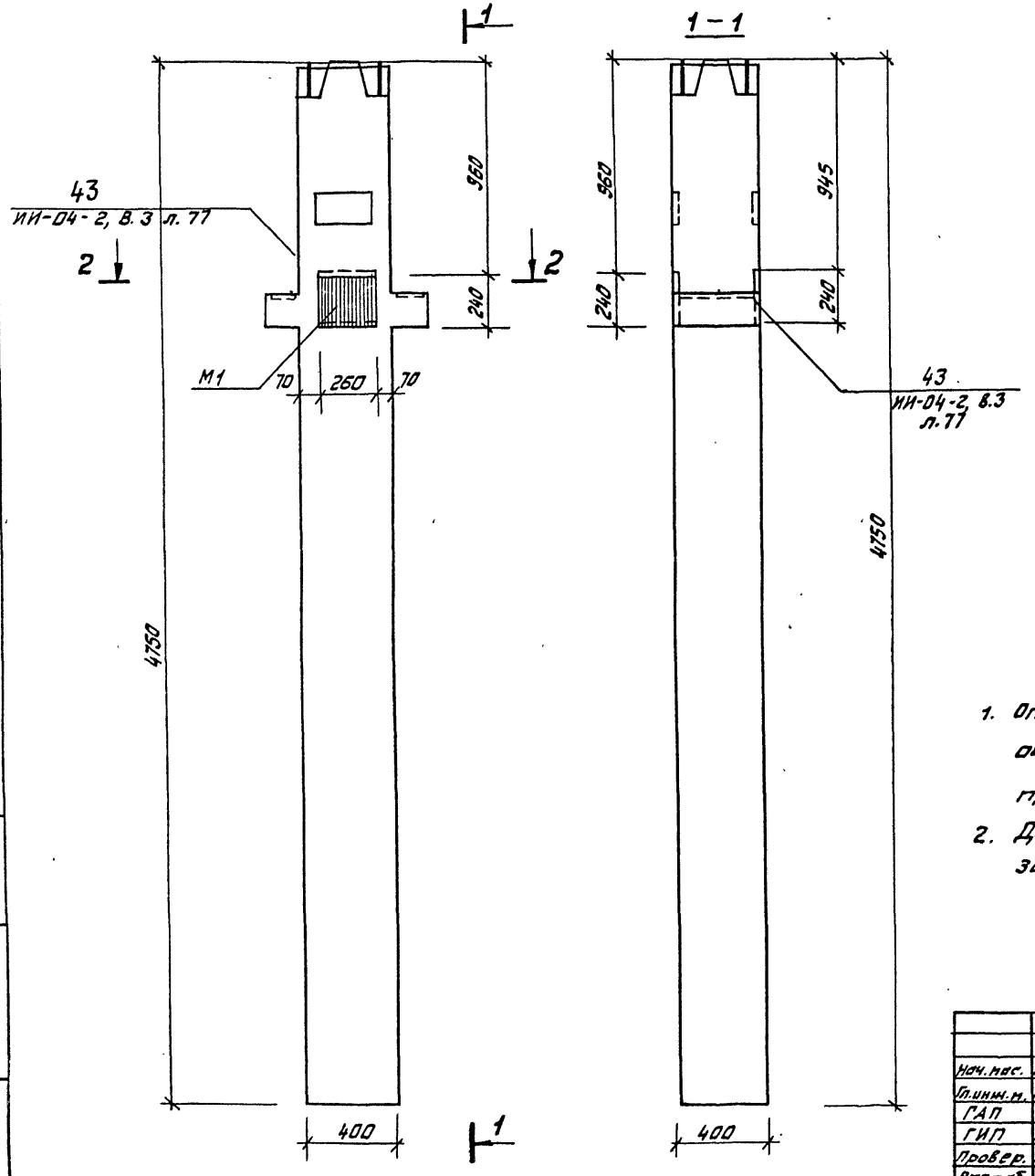

Марка колонны	Марка дополн. закладн. детали	Кол. шт.	Вес дополнит. закладных деталей, кг			Общий расход стали на колонну	NN серии, выпуск, лист
			одной детали	всех деталей	итого на колонну		
КНР-433-34-в	М-1	2	8,54	17,08	17,08	266,68	ИИ-04-8, вып.3 л.1

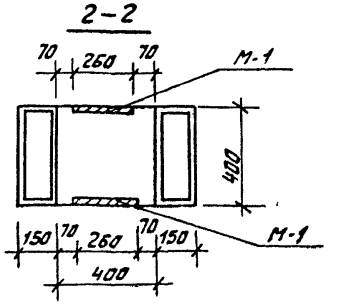

Примечания:

1. Опалубка и армирование аналогичны основной марке колонны КНР-433-34, приведенной в альбоме ИИ-04-2, Выпуск 3.
2. Дополнительные закладные детали заштрихованы.

Нач. мас.	Шестопалов		тп 262-21-37	К	
Гл. инж. м.	Кричевский		Колонна КНР-433-34-в	Стадия	Лист	Листов
ГАП	Зарецкий			Р	К-14	
ГИП	Ленточников			ЦНИИЭП зрелищных зданий и спортивных сооружений им. Б.С. Мезенцева	
Провер.	Коробова				
Разраб.	Мостакова				

Инв. № подл. | Подпись и дата | Взам. инв. №

Формат 12

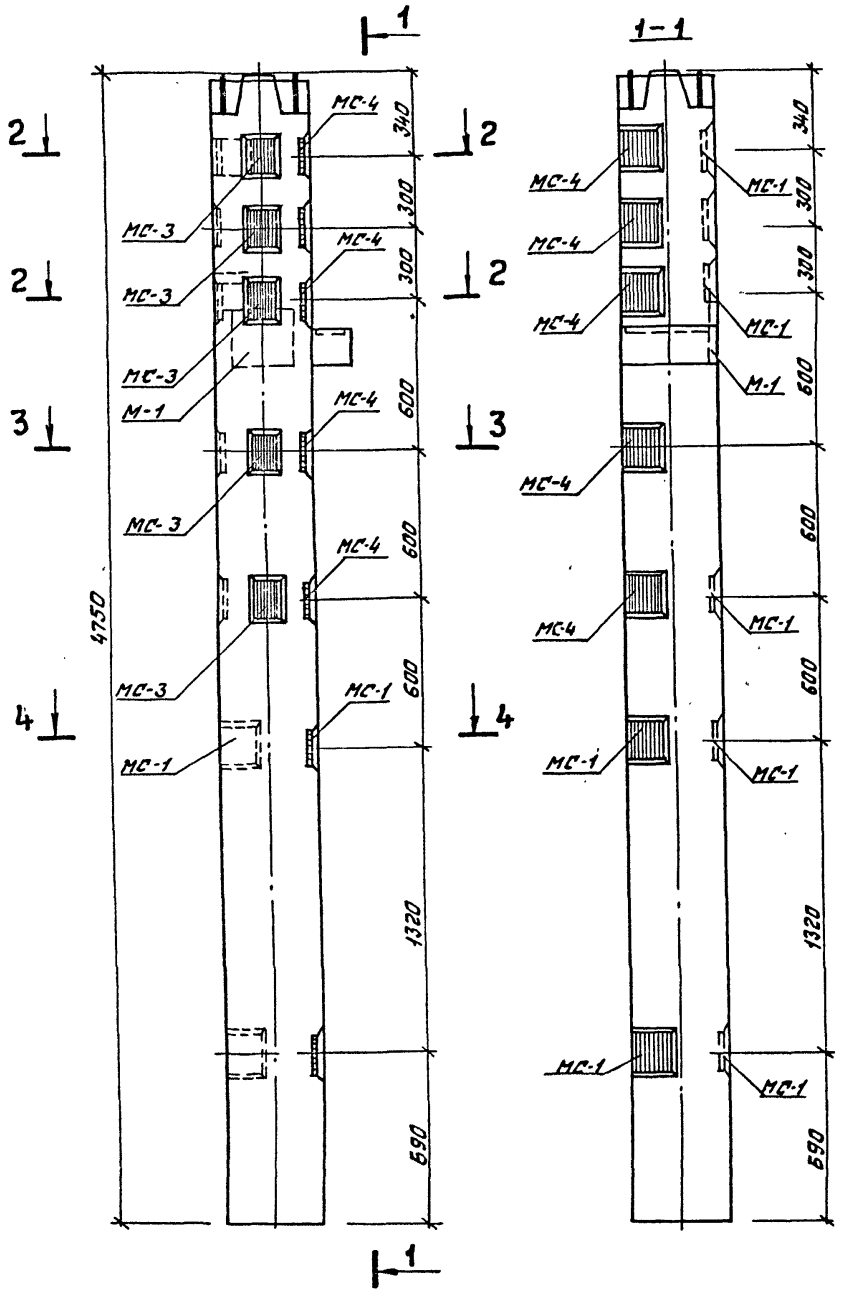

Марка колонны	Марка дополн. закладн. детали	Кол. шт.	Вес дополнит. закладн. деталей кг			Общий расход стали на колонну	NN серии Выпуск, лист
			Одной детали	Всех деталей	Итого на колонну		
КНК-433-40-у-б	М-1	1	8,54	8,54	68,72	309,52	ИИ-04-8,8.3.л.1
	МС-1	7	3,09	21,63			ИИ-04-2 Выпуск 11 часть 1 л. 53
	МС-2	5	2,31	11,55			
	МС-3	5	2,31	11,55			
	МС-4	5	3,09	15,45			

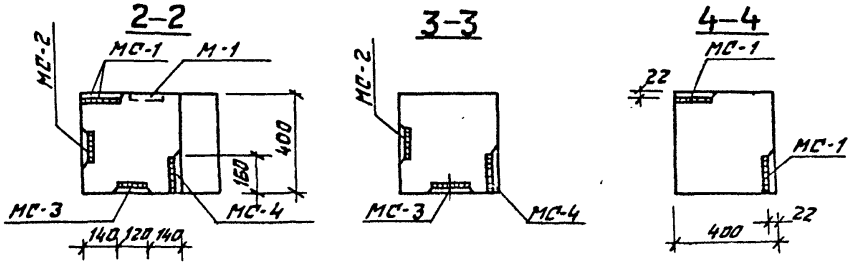

Примечания:

1. Опалубка и армирование аналогичны основной марке колонны КНК-433-40, приведенной в альбоме ИИ-04-2, Выпуск 3.
2. Дополнительные закладные детали заштрихованы.

Нач. маст.	Шестопалов		
Гл. инж. м.	Кричевский		
ГАП	Зарецкий		
ГИП	Ленточников		
Провер.	Коробова		
Разраб.	Мастакова		

тп 262-21-37 К

Колонна КНК-433-40-у-б

Стадия	Лист	Листов
Р	К-15	

ЦНИИЭП зрелищных зданий и спортивных сооружений им. Б.С. Мезенцева

Инв. № подл. | Подпись и дата | Взам. инв. №

Формат 12

Типовой проект 262-21-37 Альбом VIII

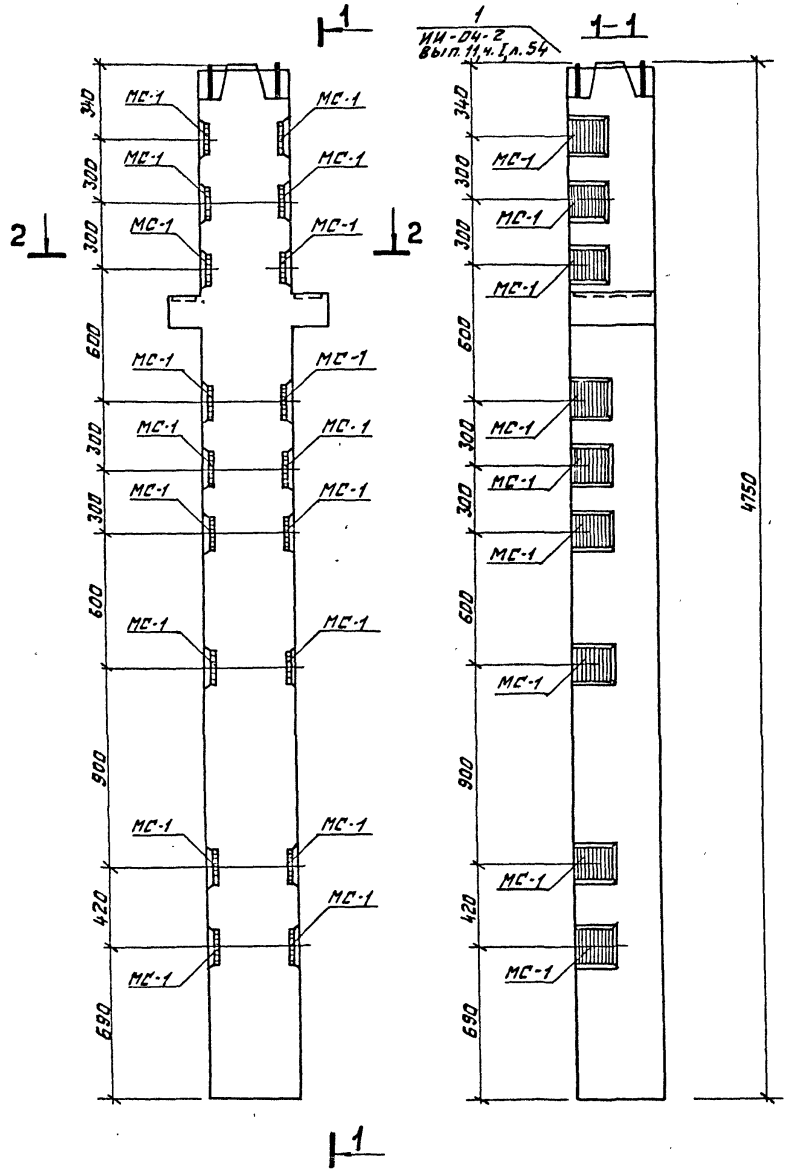

Марка колонны	Марка дополн. закладн. детали	Кол. шт.	Вес дополнит. закладных деталей, кг			Общий расход стали на колонну	N N серии, выпуск, лист
			одной детали	всех деталей	итого на колонну		
КНР-433-40а	МС-1	18	3,09	55,62	55,62	305,22	ИИ-04-2, вып. 11 ч. I л. 53

2-2

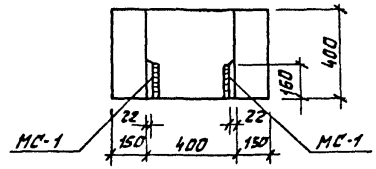

Примечания:

1. Опалубка и армирование аналогичны основной марке колонны КНР-433-40, приведенной в альбоме ИИ-04-2, выпуск 5.
2. Дополнительные закладные детали заштрихованы.

Нач. маст.	Шестопалов		
Гл. инж. п.	Кричевский		
ГАП	Зарецкий		
ГИП	Ленточников		
Провер.	Коробова		
Разраб.	Мостакова		

тп 262-21-37 К

Колонна КНР-433-40-а

Стадия	Лист	Листов
Р	К-15	

ЦНИИЭП зрелищных зданий и спортивных сооружений им. Б.С. Мезенцева

Формат 12

Инв. № подл. | Подпись и дата | Взам. инв. №

Типовой проект 262-21-37 Альбом VIII

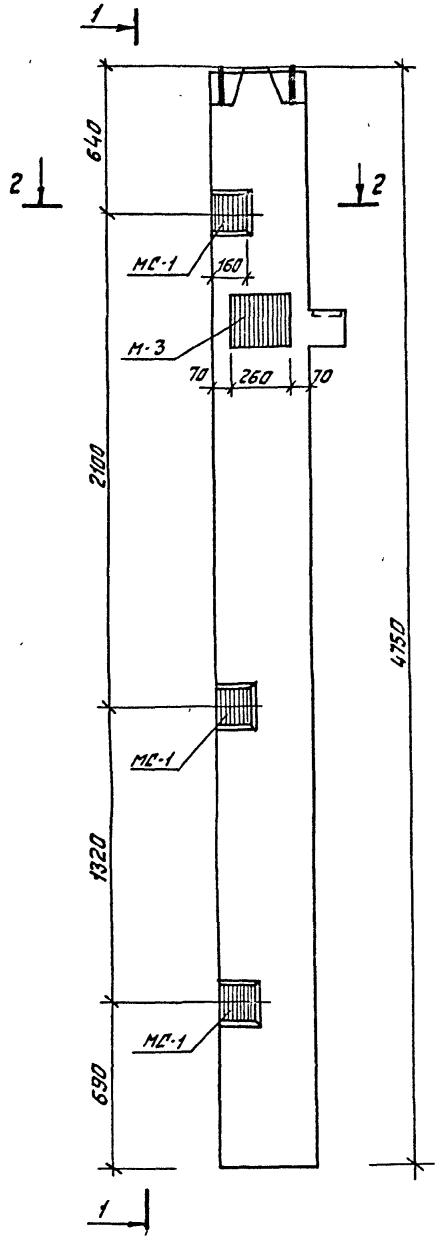

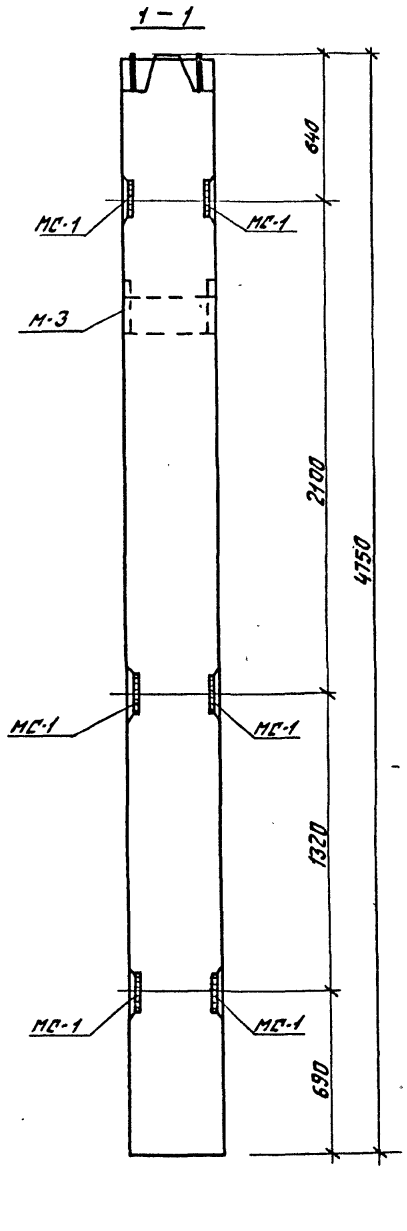

Марка колонны	Марка дополн. закладн. детали	Кол. шт.	Вес дополн. закладных деталей, кг			Общий расход стали на колонну	NN серии Выпуск Лист
			одной детали	всех деталей	Итого на колонну		
КНК-433-40-б	МС-1	6	3,09	18,54	33,65	274,45	ИИ-04-2, Вып. 11 ч. I, л. 53
	М-3	1	15,11	15,11			ИИ-04-8, Вып. 3 л. 2

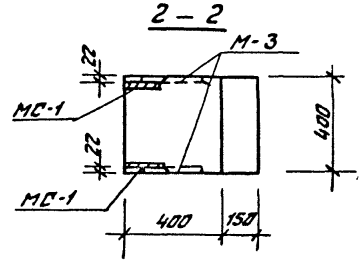

Примечания:

1. Опалубка и армирование аналогичны основной марке колонны КНК-433-40 приведенной в альбоме ИИ-04-2 выпуск 3.
2. Дополнительные закладные детали заштрихованы.

Нач. маст.	Шестопалов	
Гл. инж. м.	Кричевский	
ГАП	Зарецкий	
ГИП	Ленточников	
Провер.	Коровова	
Разраб.	Мостакова	

тп 262-21-37 К

Колонна КНК-433-40-б

Стадия	Лист	Листов
Р	К-17	

ЭРЕЛИЦНЫХ ЗДАНИЙ И СПОРТИВНЫХ СООРУЖЕНИЙ им. Б.С. Мезенцева

Формат 12

Инв. № подл. | Подпись и дата | Взам. инв. №

Типовой проект 262-21-37 Альбом VIII

КВК-436-24-в

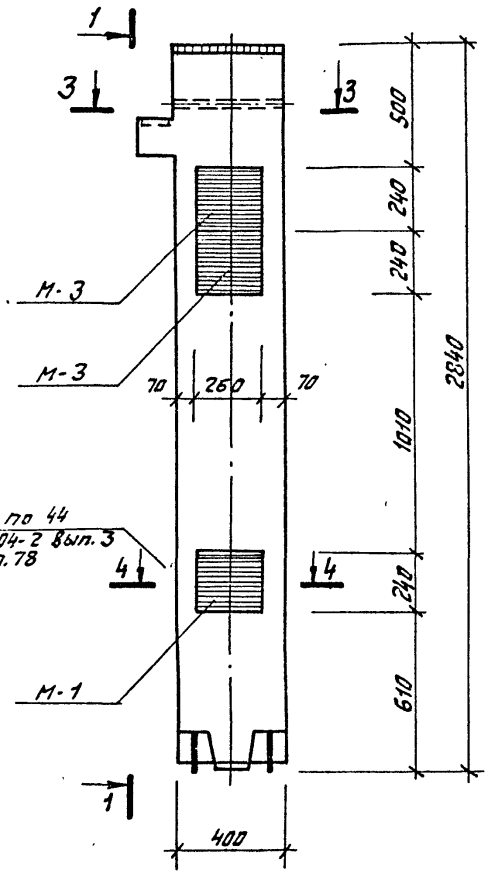

1 — 1

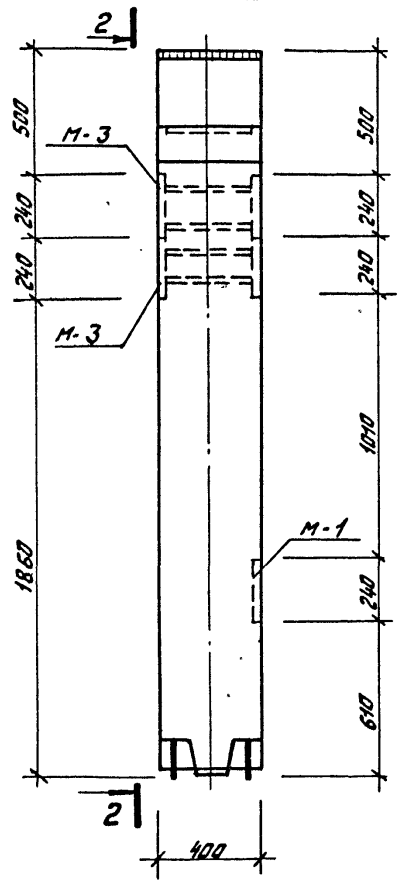

2 — 2

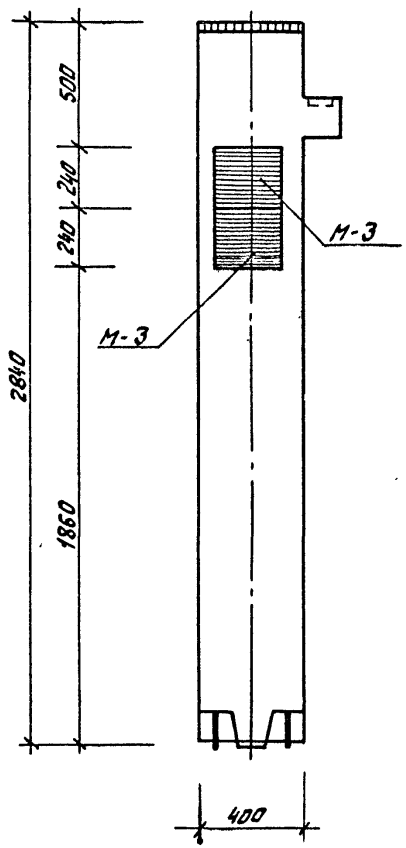

3 — 3

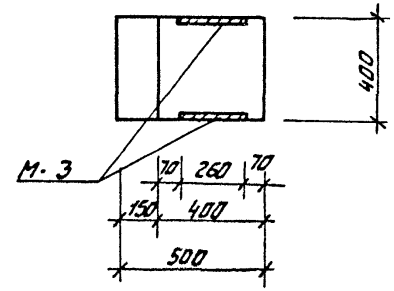

4 — 4

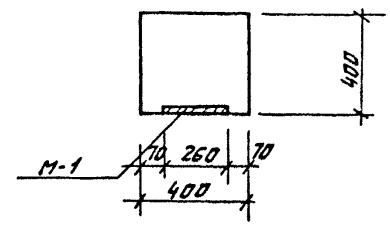

Примечание:

Примечания см. лист К-19

Марка колонны	Марка доп. закл. дет.	Кол. шт.	Вес дополнит. закл. дет., кг: одной дет.	Вес дополнит. закл. дет., кг: всех дет.	Вес дополнит. закл. дет., кг: Итого на колонну	Общий расход стали на колонну	N загот. чертежа закл. дет.
КВК-436-24-в	М-1	1	8,54	8.54	38.76	116.06	ИИ-04-8 Вып. 3 л. 1,2
	М-3	2	15.11	30.22			

Нач. маст.	Шестопалов	
Гл. инж. п.	Кричевский	
ГАП	Зарецкий	
ГИП	Ленточников	
Провер.	Кораблева	
Разраб.	Мостакова	

тп 262-21-37 К

Колонна КВК-436-24-в

Стадия	Лист	Листов
Р	К-18	

ЦНИИЭП зрелищных зданий и спортивных сооружений им. Б.С. Мезенцева

Инв. № подл. | Подпись и дата | Взам. инв. №

Формат 12

КВК-436-24-2у-а

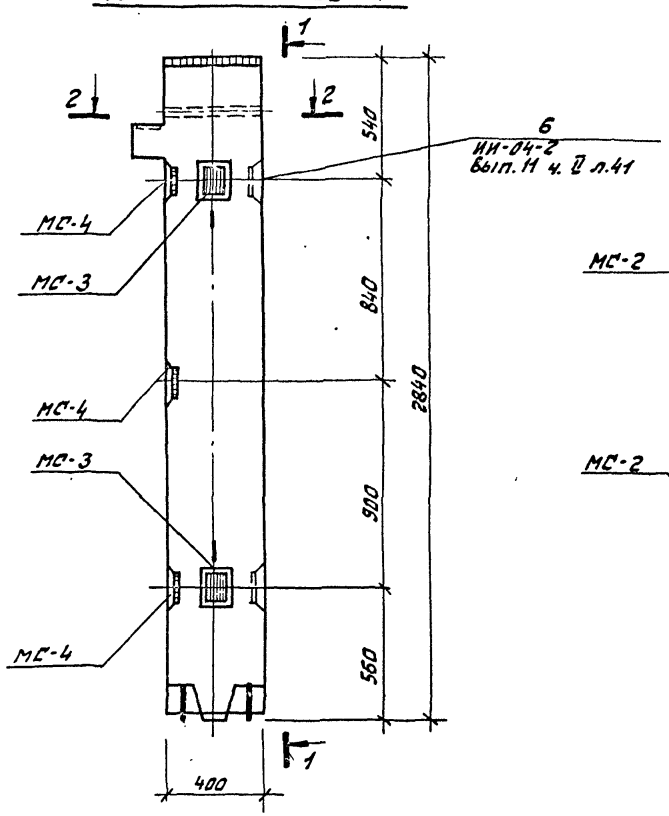

1 – 1

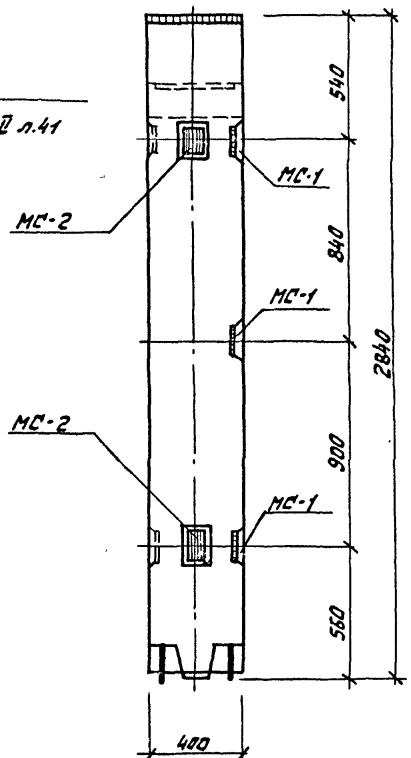

2 – 2

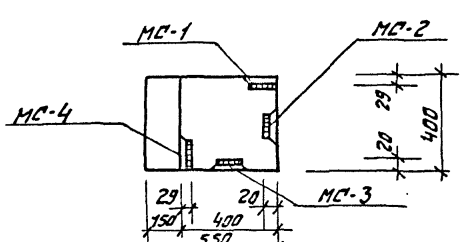

Марка колонны	Марка доп. закл. дет.	Кол. шт.	Вес дополнит. закладн. дет., кГ: одной дет.	Вес дополнит. закладн. дет., кГ: всех дет.	Вес дополнит. закладн. дет., кГ: итого на колонну	Общий расход стали на колонну	№ загот. чертежа закл. дет.
КВК-436-24-2у-а	МС-1	3	3.09	9.27	27.78	105.08	ИИ-04-2 Вып. 11 часть I п. 53
	МС-2	2	2.31	4.62			
	МС-3	2	2.31	4.62			
	МС-4	3	3.09	9.27			

Примечания:

1. Опалубка и армирование колонны аналогичны основной марке КВК-436-24, приведенной в альбоме ИИ-04-2 Вып. 4.
2. Дополнительные закладные детали заштрихованы.

Нач. маст.	Шестопалова	
Гл. инж. м.	Кричевский	
ГАП	Зарецкий	
ГИП	Ленточников	
Провер.	Коробова	
Разраб.	Мостакова	

тп 262-21-37 К

Колонна КВК-436-24-2у-а

Стадия	Лист	Листов
Р	К-19	

ЦНИИЭП зрелищных зданий и спортивных сооружений им. Б.С. Мезенцева

Формат 12

Инв. № подл. | Подпись и дата | Взам. инв. №

Альбом VIII

Типовой проект 262-21-35

КВК-435-24-д

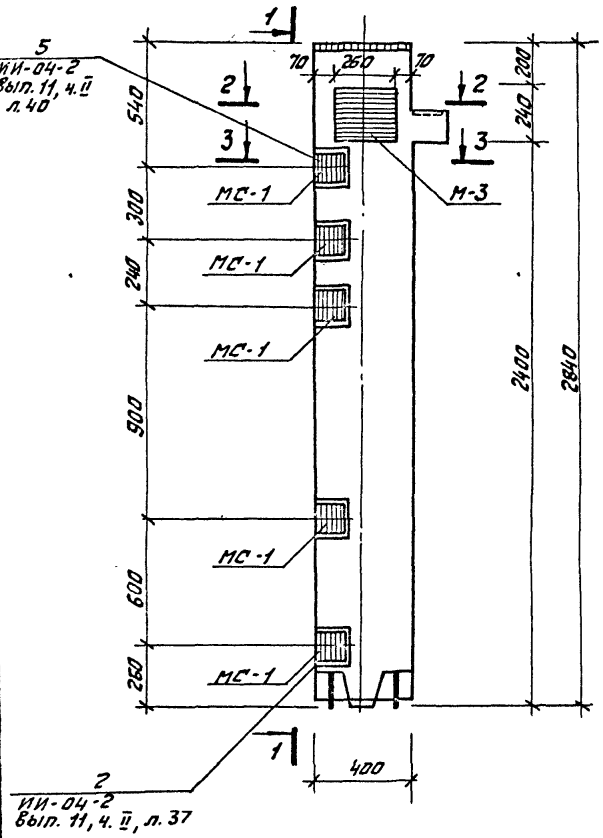

1 — 1

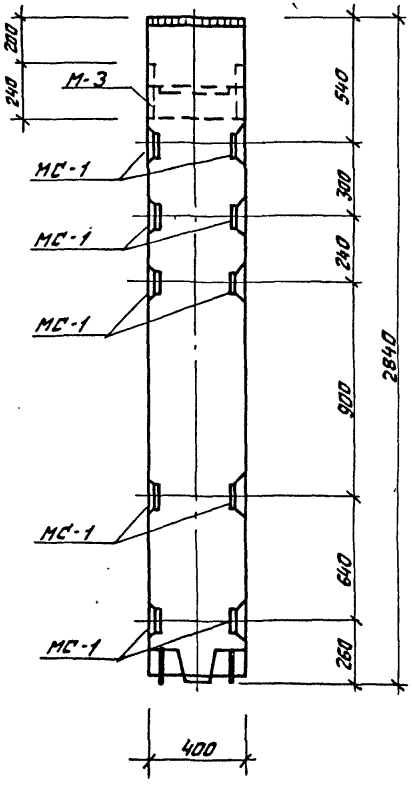

Марка колонны	Марка дополн. закл. дет.	Кол. шт.	Вес дополнит. закладн. дет., кГ			Общий расход стали на колонну	N загот. чертежа закл. дет.
			Одной дет.	Всех дет.	Итого на колонну		
КВК-436-24-д	МС-1	10	3.09	30.9	46.01	123.31	ИИ-04-2 в. 11 ч. 1 л. 53
	М-3	1	15.11	15.11			ИИ-04-6 вып. 3 л. 2

2 — 2

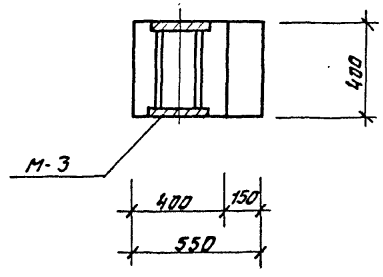

3 — 3

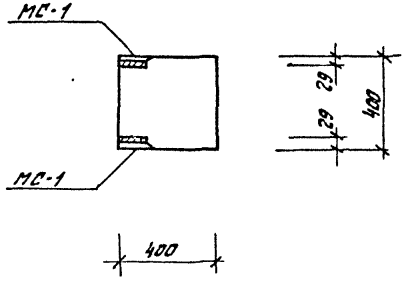

Примечание:

Примечания см. лист К-19.

Нач. маст.	Шестопалов		тп 262-21-37		К	
Гл. инж. м.	Кричевский					
ГАП	Зарецкий		Колонна КВК-436-24-д	Стадия	Лист	Листов
ГИП	Лепторников			Р	К-20	
Провер.	Коробова			ЦНИИЭП зрелищных зданий и спортивных сооружений им. Б.С. Мезенцева		
Разраб.	Мостакова					

Инв. № подл. | Подпись и дата | Взам. инв. №

Формат 12

Типовой проект 262-21-37 Альбом VIII

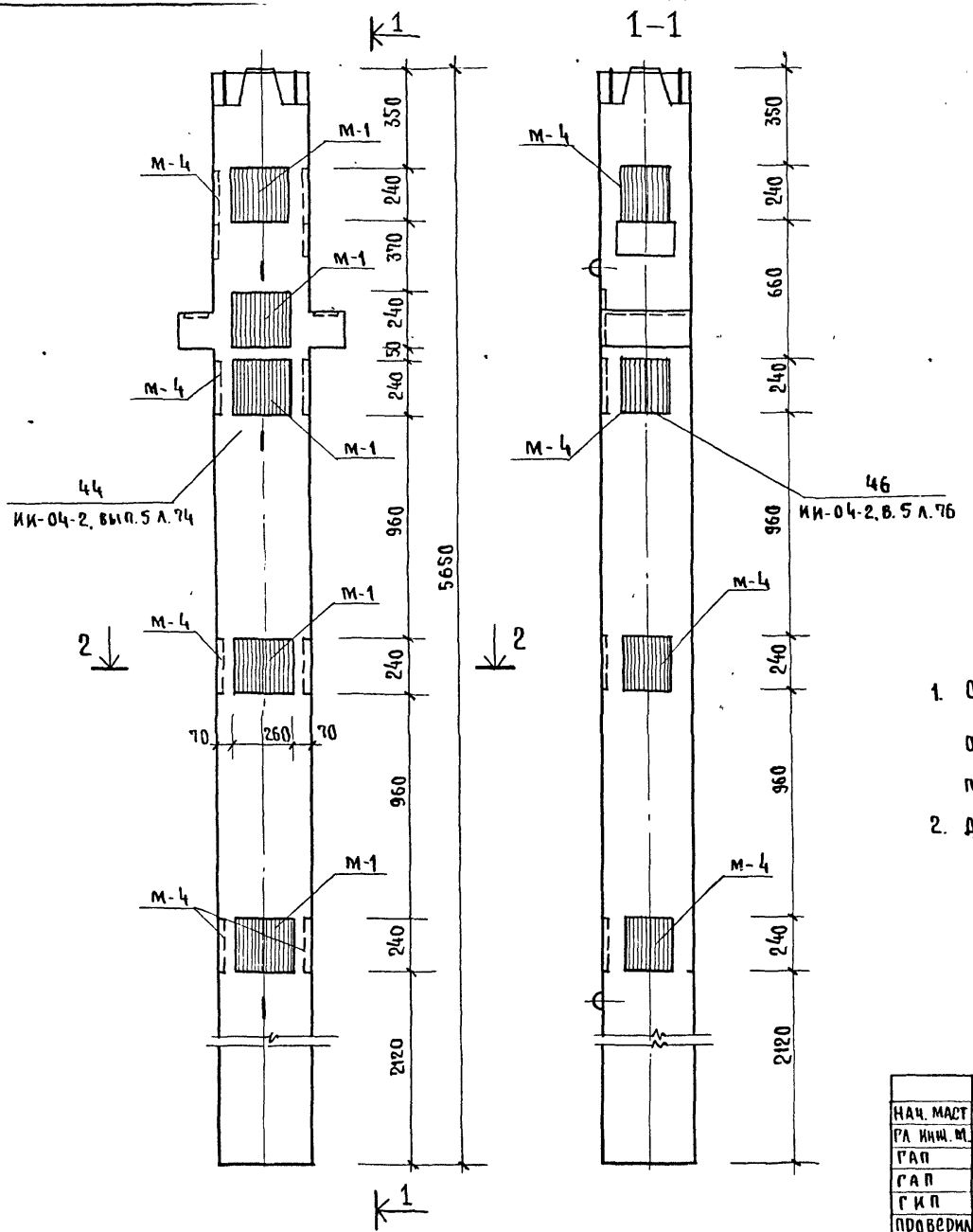

Марка колонны	Марка дополнит. закладн. детали	Кол.	Вес дополнит. закл. деталей кг: одной детали	всех детал.	итого на колонну	Общий расход стали на колонну	N серии выпуск лист
КНР-442-29а	М-1	5	8.54	42.70	92.26	206.46	ИИ-04-8 выпуск 3 л. 1
	М-4	4	12.39	49.56			

2 – 2

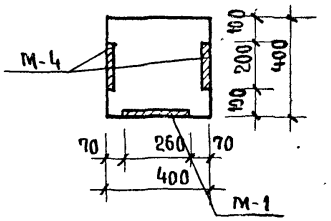

Примечания:

1. Опалубка и армирование аналогичны основной марке колонны КНР-442-29, приведенной в альбоме ИИ-04-2 выпуск 5.
2. Дополнительные закладные детали заштрихованы

Нач. маст	Шестопалов	
Рук. инж. гр.	Кричевский	
ГАП	Шейнфейн	
ГАП	Зарецкий	
ГИП	Ленточников	
Проверил	Коробова	
Разраб.	Мостакова	

ТП 262-21-37 К

Колонна КНР-442-29а

Стадия	Лист	Листов
Р	К-21	

ЦНИИЭП зрелищных зданий и спортивных сооружений им. Б.С. Мезенцева

Инв. № подл. | Подпись и дата | Взамен инв. №

Типовой проект 262-21-37 Альбом VIII

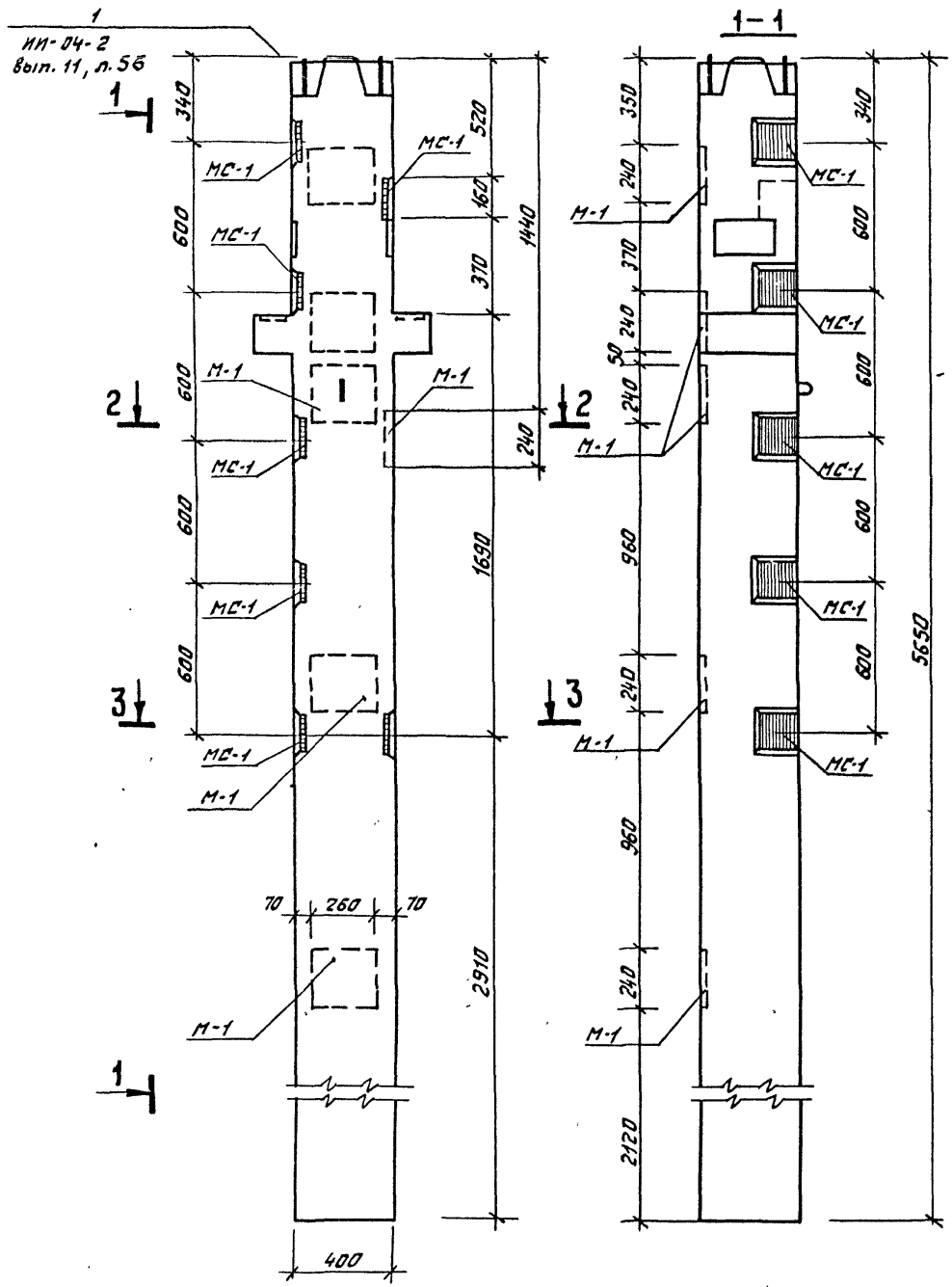

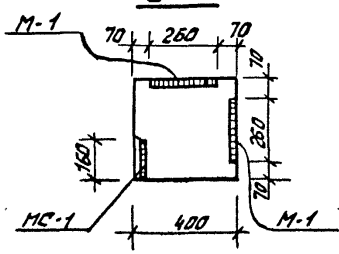

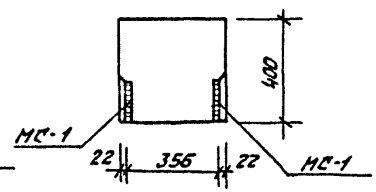

Марка колонны	Марка дополн. закладн. детали	Кол. шт.	Вес дополнит. закладных деталей, кГ: одной детали	всех детал.	итого на колонну	Общий расход стали на колонну	NN серии выпуск лист
КНР-442-29-б	МС-1	7	3,09	21,63	72,87	186,07	ИИ-04-2 Вып. 11 ч.1, л. 53
	М-1	6	8,54	51,24			ИИ-04-2 Вып. 3 л. 1

Примечания:

1. Опалубка и армирование аналогичны основной марке колонны КНР-442-29, приведенной в альбоме ИИ-04-2, выпуск 5.
2. Дополнительные закладные детали заштрихованы

Нач. маст.	Шестопалов	
Гл. инж. м.	Кричевский	
ГАП	Зарецкий	
ГИП	Ленточников	
Провер.	Коробова	
Разраб.	Мастакова	

тп 262-21-37 К

Колонна КНР-442-29б

Стадия	Лист	Листов
Р	К-22	

ЦНИИЭП зрелищных зданий и спортивных сооружений им. Б.С. Мезенцева

Инв. № подл. | Подпись и дата | Взам. инв. №

Формат 12

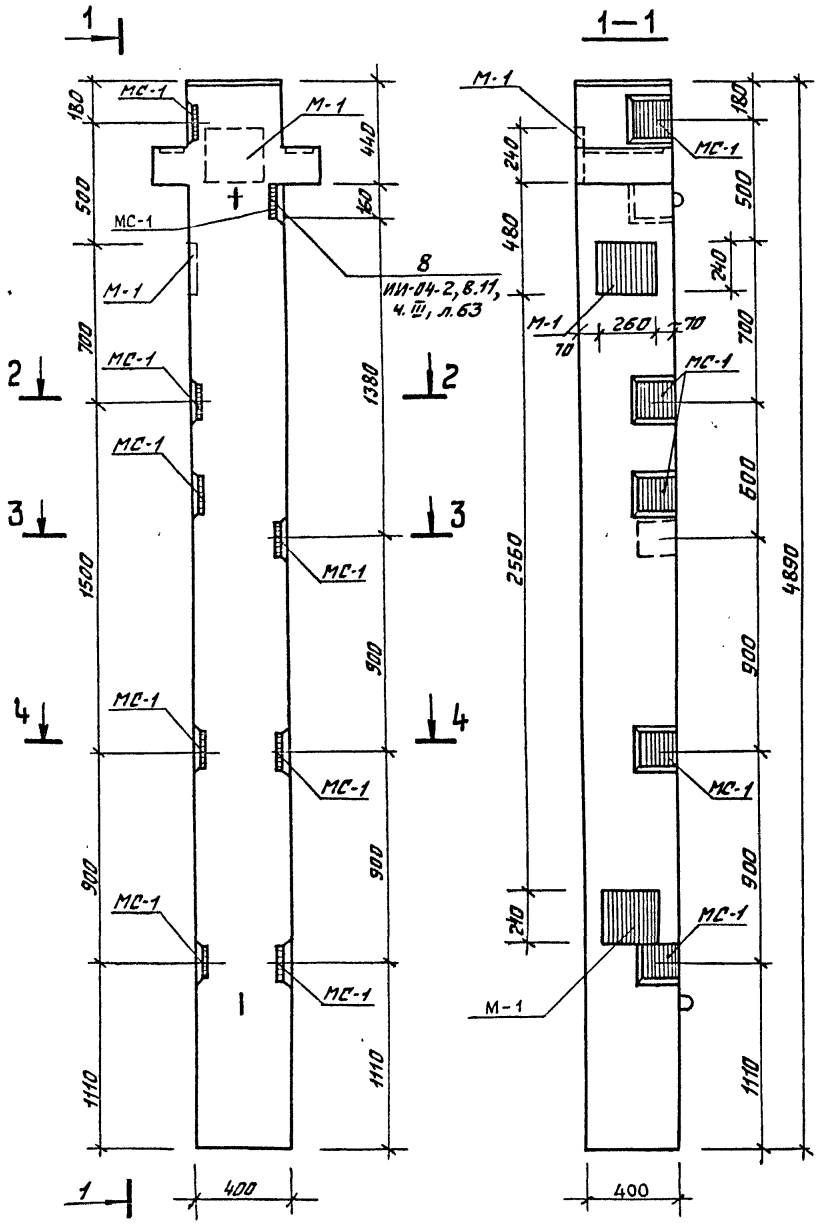

Марка колонны	Марка дополнит. закладн. детали	Кол. шт.	Вес дополнит. закладных деталей, кг: одной детали	всех деталей	Итого на колонну	Общий расход стали на колонну	№№ серии Выпуск лист
КР-442-24а	М-1	3	8,54	25,62	53,43	153,73	ИИ-04-8 Вып. 3
	МС-1	9	3,09	27,81			ИИ-04-2 в.11, 4.I, л. 53

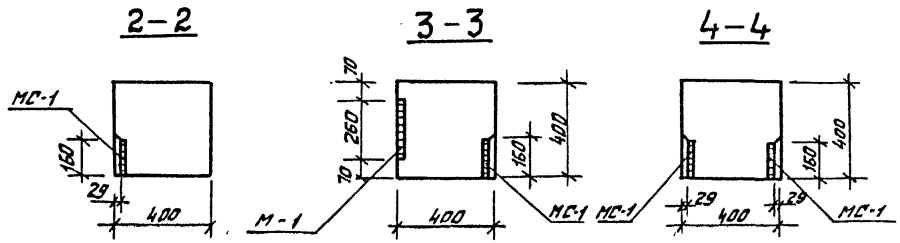

Примечания:

1. Опалубка и армирование аналогичны основной марке колонны, КР-442-24 приведенной в альбоме ИИ-04-2 выпуск 5.
2. Дополнительные закладочные детали заштрихованы.

Нач. мас.	Шестопалов		
Гл. инж. м.	Кончевский		
ГАП	Зарецкий		
ГИП	Лентачников		
Провер.	Коробова		
Разраб.	Простакова		

т п 262-21-37 К

Колонна КР-442-24а

Стадия	Лист	Листов
Р	К-23	

ЦНИИЭП зрелищных зданий и спортивных сооружений им. В.С. Мезенцева

Формат 12

Инв. № подл. | Подпись и дата | Взам. инв. №

Типовой проект 262-21-37 Альбом VIII

КСР-466-24-е; КСР-466-24-Ж; КСР-466-29-Ж

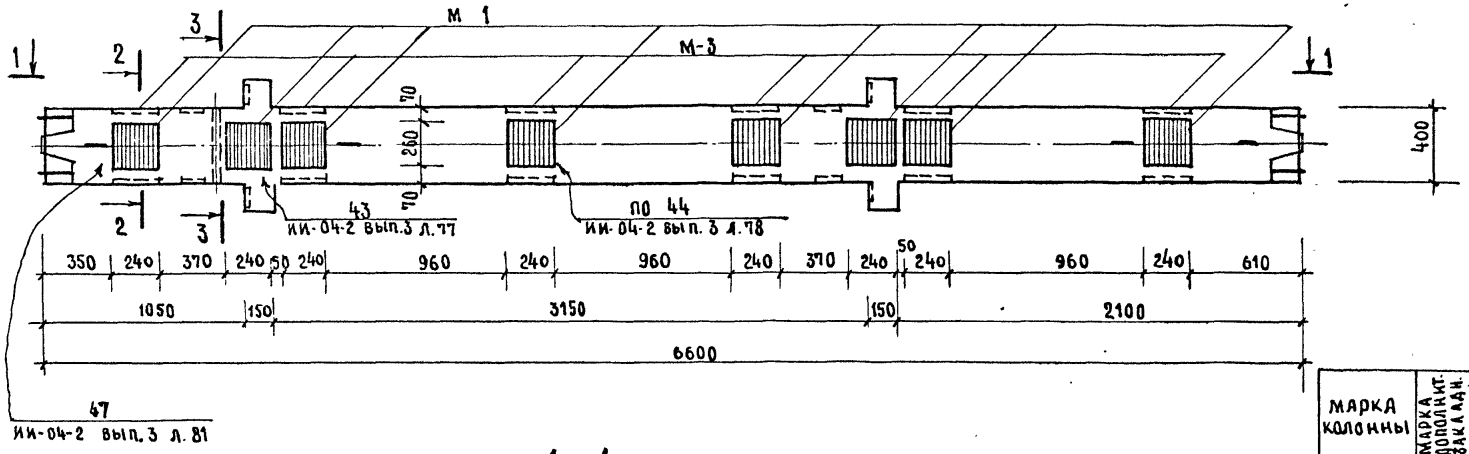

1—1

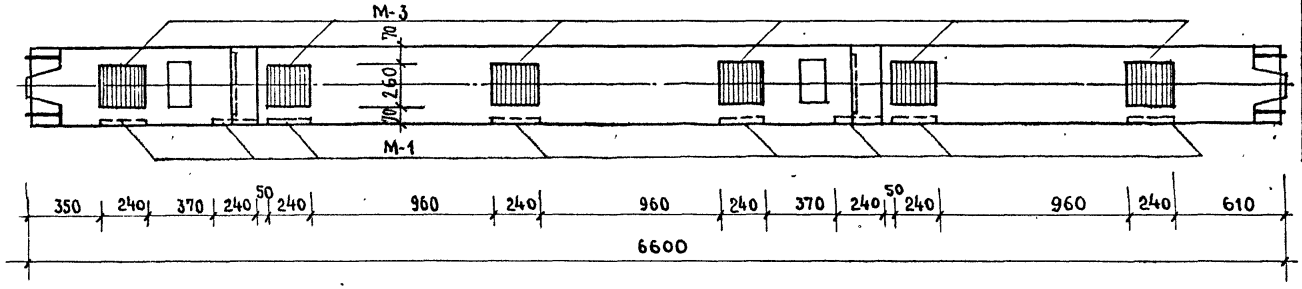

Марка колонны	Марка дополнит. закладн. детали	Кол. шт.	Масса дополнит. закл. дет. кг: одной дет.	всех дет.	итого на колонну	Общий расход стали на колонну	№ загот. чертежа закладн. детали
КСР-466-24-е	М-3	6	15.11	90.66	90.66	258.26	Серия ИИ-04, вып. 3 лист
КСР-466-24Ж	М-1	8	8.54	68.32	158.98	326.58	Серия ИИ-04, вып. 3 Лист 1.1
КСР-466-29-Ж	М-3	6	15.11	90.66			

2—2

для КСР-466-24-Ж, КСР-466-29Ж

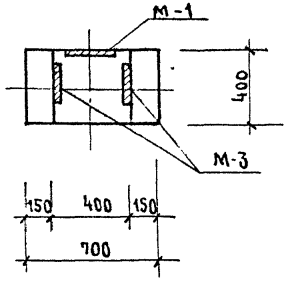

3—3

только для КСР-466-24-е

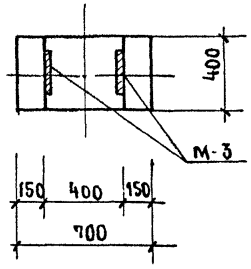

Примечания:

1. Опалубка и армирование колонн аналогичны основным маркам КСР-466-24; КСР-466-29, приведенным в альбоме ИИ-04-2 выпуск 3
2. Дополнительные закладные детали заштрихованы.

Нач. маст.	Шестопалов	
Гл. инж. м.	Кричевский	
ГАП	Шейнфейн	
ГАП	Зарецкий	
ГИП	Ленточников	
Проверил	Коробова	
Разраб.	Мостакова	

ТП 262-21-37 К

Колонны КСР-466-24-е; КСР-466-24-Ж; КСР-466-29-Ж

Стадия	Лист	Листов
Р	К-24	

Зрелищных зданий и спортивных сооружений им. Б.С. Мезенцева

Инв. № подл. | Подпись и дата | Взам. инв. №

Типовой проект 262-21-37 Альбом VIII

КСР-466-24-г, КСР-466-29-г, КСР-466-24-д, КСР-466-29-д

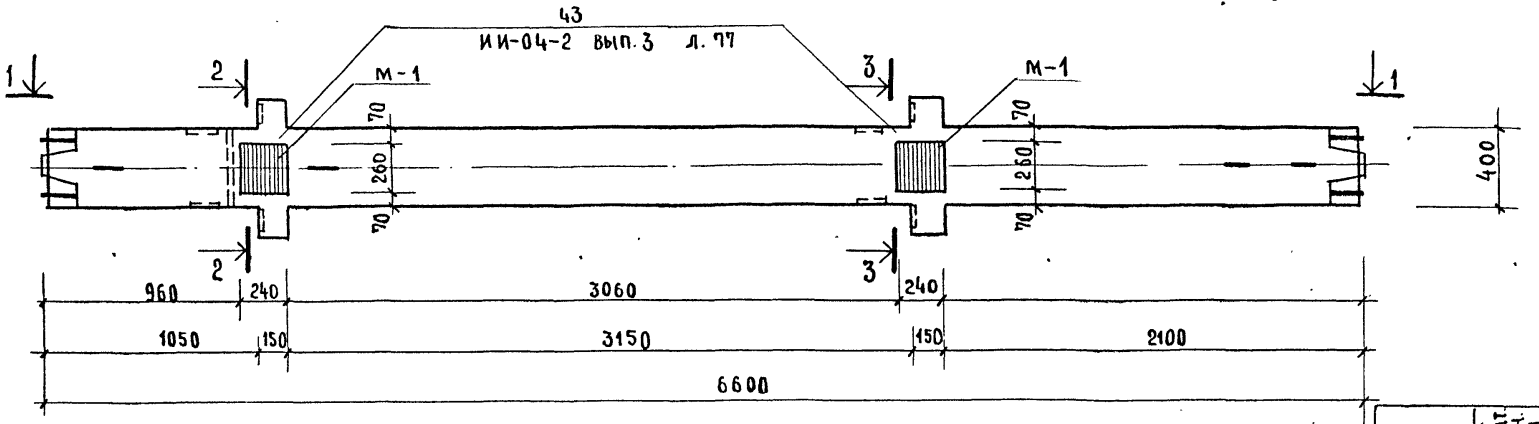

1 – 1

для КСР-466-24-г, КСР-466-29-г

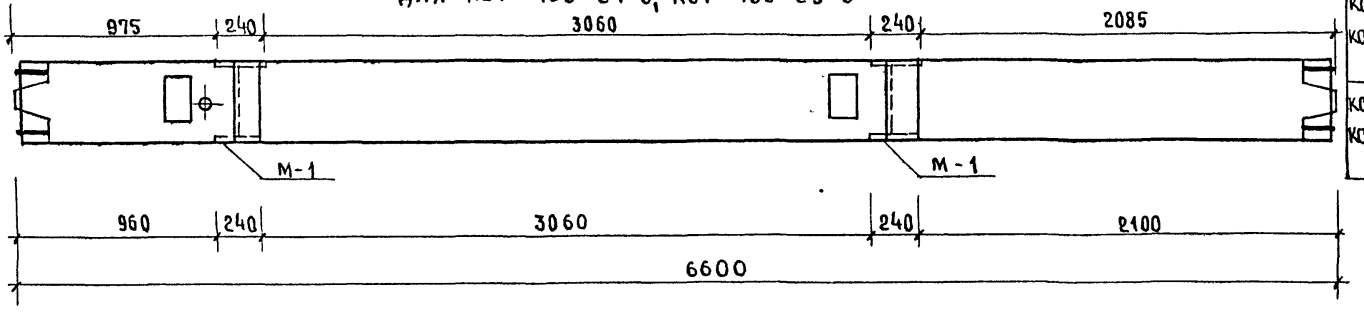

Марка колонны	Марка дополнит. закладн. детали	Кол. шт.	Масса дополнит. закладной дет., кг: одной дет.	всех дет.	итого на колонну	Общий расход стали на колонну	№ заводск. чертежа закладн. детали
КСР-466-24-г КСР-466-29-г	М-1	4	8.54	34.16	34.16	201.76	серия ИИ-04-8 вып.3
КСР-466-24-д КСР-466-29-д	М-1	2	8.54	17.08	17.08	184.68	

2 – 2

для КСР-466-24-г, КСР-466-29-г

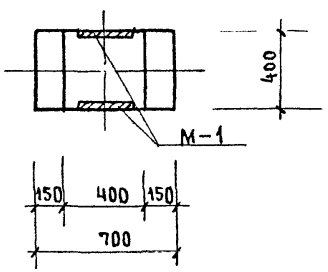

3 – 3

для КСР-466-24-д, КСР-466-29-д

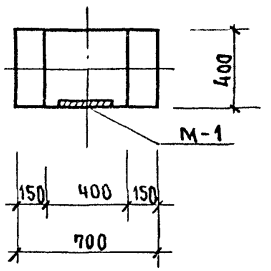

Примечания:

1. Опалубка и армирование колонн аналогичны основным маркам КСР-466-24, КСР-466-29, приведенным в альбоме ИИ-04-2 выпуск 3.
2. Дополнительные закладные детали заштрихованы.

Нач. маст.	Шестопалов		
Гл. инж. м.	Кричевский		
ГАП	Шейнфейн		
ГАП	Зарецкий		
ГИП	Ленточников		
Проверил	Коробова		
Разработ.	Мостакова		

ТП 262-21-37 К

Колонны КСР-466-24-г, КСР-466-29-г, КСР-466-24-д, КСР-466-29-д

Стадия	Лист	Листов
Р	К-25	

ЦНИИЭП зрелищных зданий и спортивных сооружений им. Б.С. Мезенцева

Инв. № подл. | Подпись и дата | Взамен инв. №

Формат 12

КСР-466-24-И; КСР-466-29-И

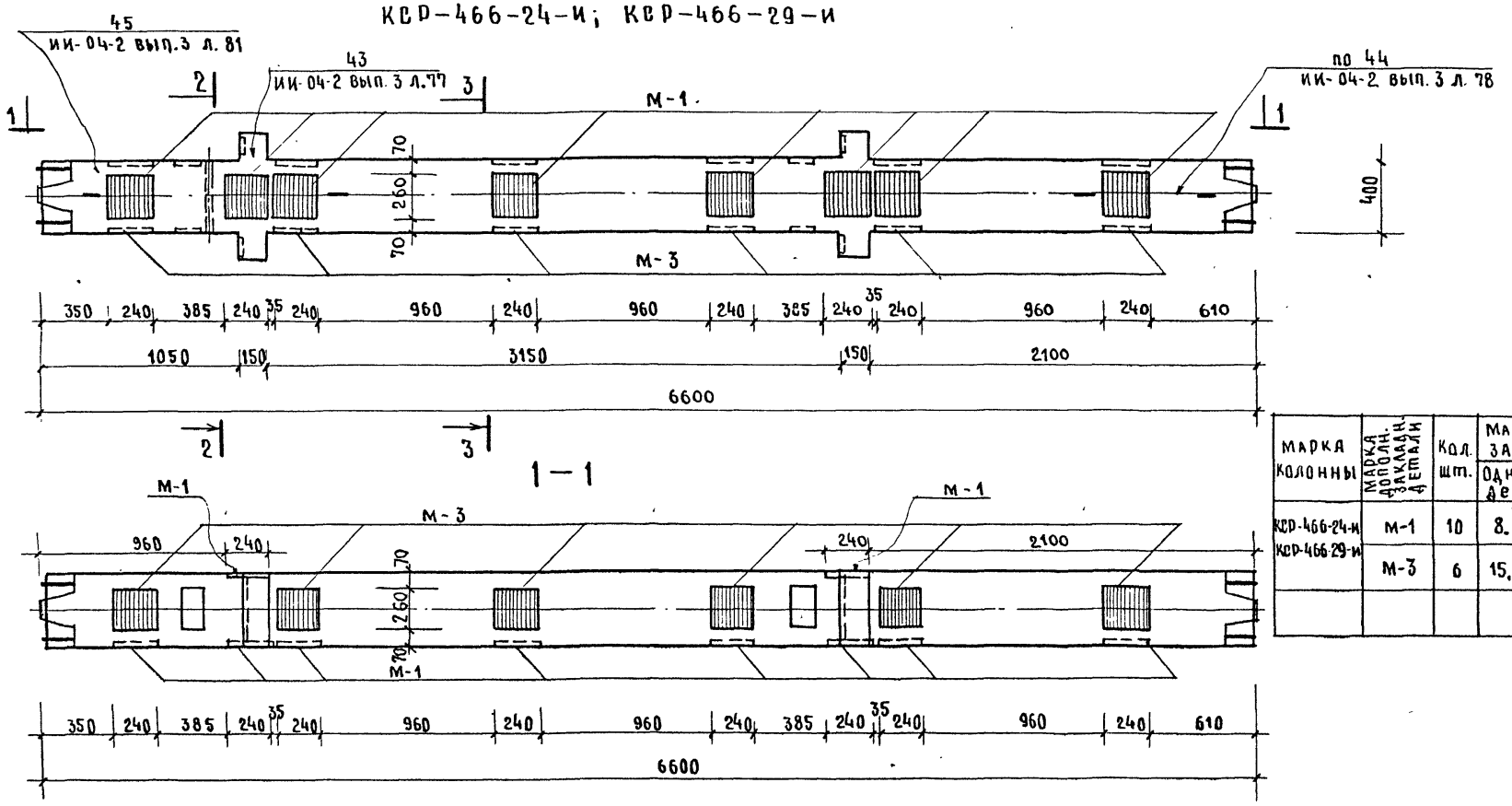

Марка колонны	Марка дополн. закладн. детали	Кол. шт.	Масса дополнит. закл. дет., кг: одной дет.	всех дет.	итого на колонну	Общий расход стали на колонну	№ заводов чертежа закладн. деталей
КСР-466-24-И КСР-466-29-И	М-1	10	8.54	85.40	176.06	343.66	Серия ИИ-04-8 вып. 3 лист 1,2
	М-3	6	15.11	90.66			

2 — 2

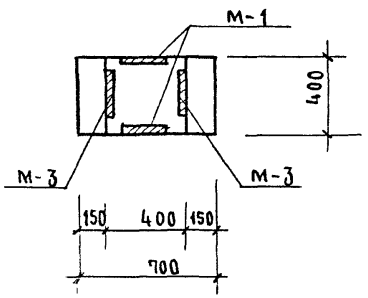

3 — 3

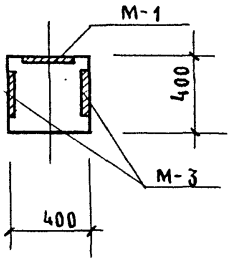

Примечания

1. Опалубка и армирование колонн аналогичны основным маркам КСР-466-24, КСР-466-29, приведенным в альбоме ИИ-04-2 выпуск 3
2. Дополнительные закладные детали заштрихованы

Рук. маст.	Шестопалов	
Гл. инж. м.	Крицевский	
ГАП	Шейнфейн	
ГАП	Зарецкий	
ГИП	Ленточников	
Проверил	Коробова	
Разраб.	Мостакова	

ТП 262-21-37 К

Колонны КСР-466-24-И
КСР-466-29-И

Стадия	Лист	Листов
Р	К-26	

ЦНИИЭП зрелищных зданий и спортивных сооружений им. Б.С. Мезенцева

КСК – 466 – 24 – 2у – а

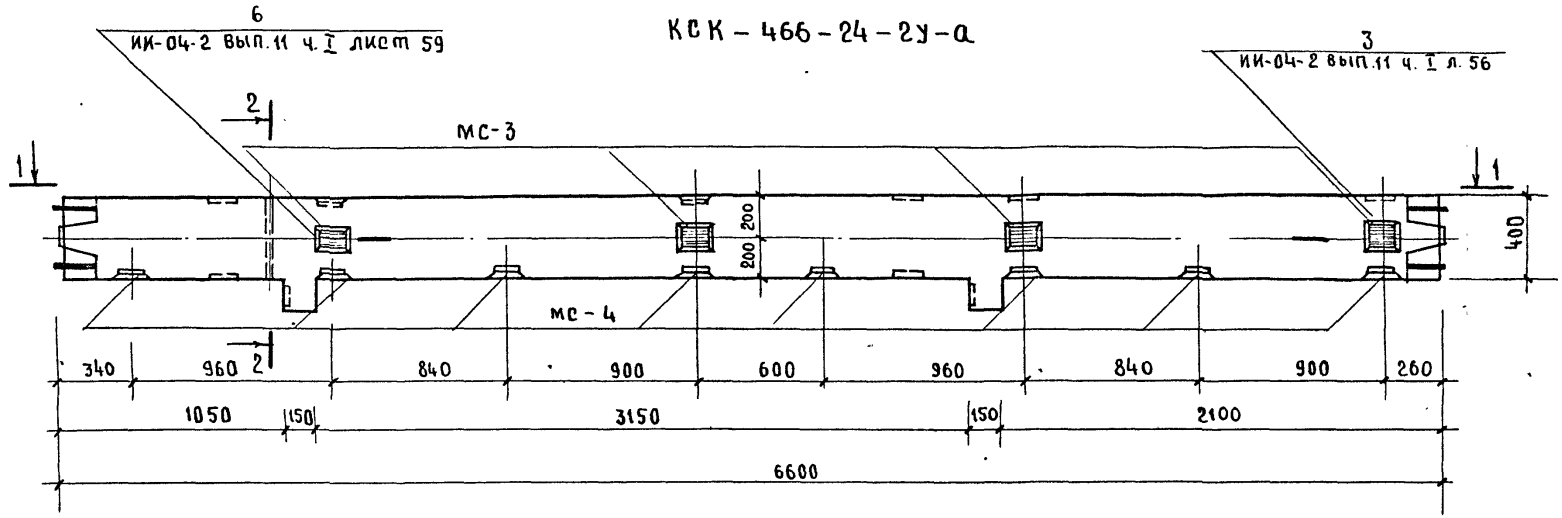

2 – 2

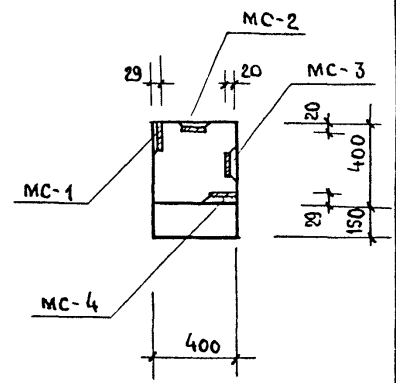

1 — 1

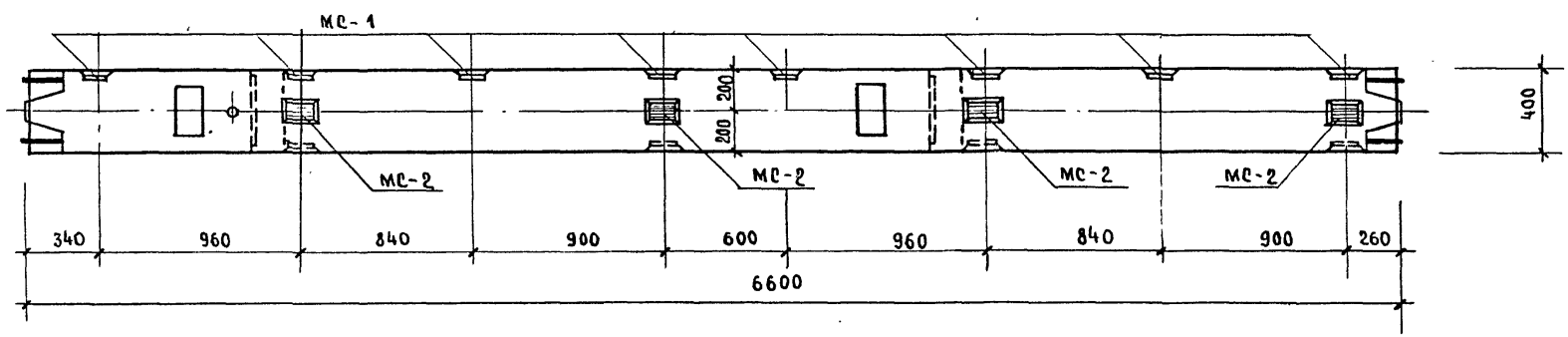

Марка колонны	Марка дополн. закладн. детали	Кол. шт.	Вес дополнительных закладных деталей, кг: одной детали	всех дет.	итого на кол.	Общий расход стали на колонну	№ загот. чертежа закл. деталей
КСК-466-24-2у-а	мс-1	8	3.09	24.72	67.92	217.92	ИИ-04-2 вып.11 часть I лист 53
	мс-2	4	2.31	9.24			
	мс-3	4	2.31	9.24			
	мс-4	8	3.09	24.72			

Примечания:

1. Опалубка и армирование колонны зеркальны основной марке КСК-466-24 приведенной в альбоме ИИ-04-2 выпуск 3
2. Дополнительные закладные детали заштрихованы.

Нач. маст.	Шестопалов	
Гл. инж. м.	Кричевский	
ГАП	Шейнфейн	
ГАП	Зарецкий	
ГИП	Лепточников	
проверил	Коробова	
разработ.	Мостакова	

ТП 262-21-37 К

Колонна КСК-466-24-2у-а

Стадия	Лист	Листов
Р	К-27	

ЦНИЭП зрелищных зданий и спортивных сооружений им. В.С. Мезенцева

Формат А2

Инв. № подл. | Подпись и дата | Взам. инв. №

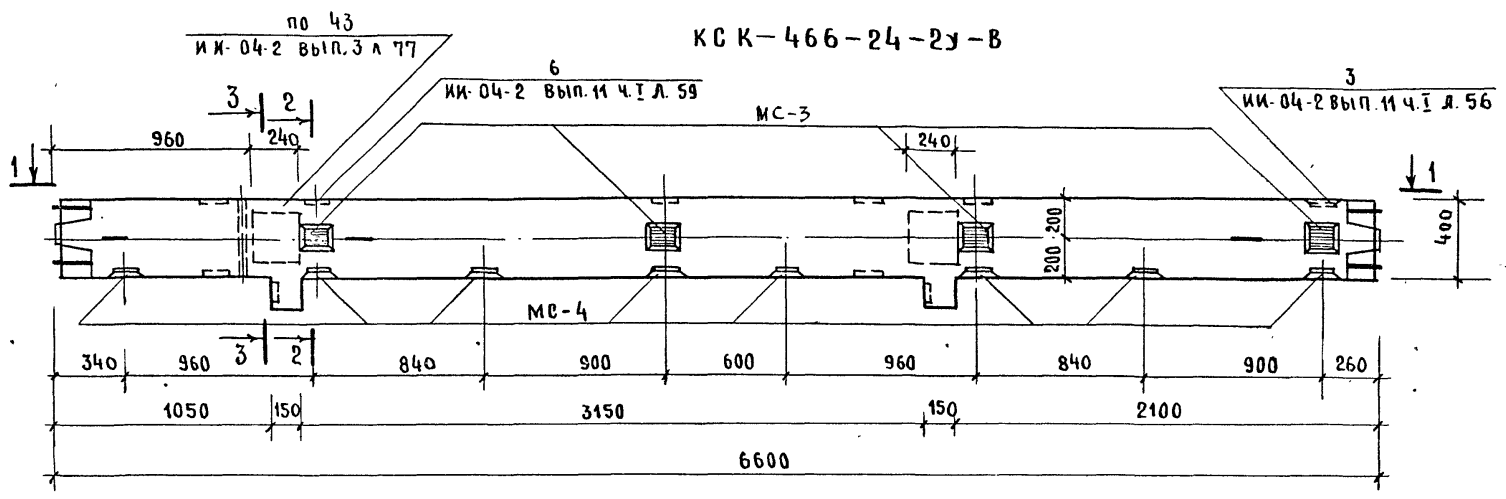

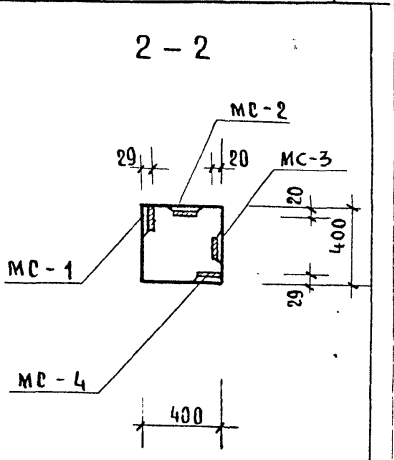

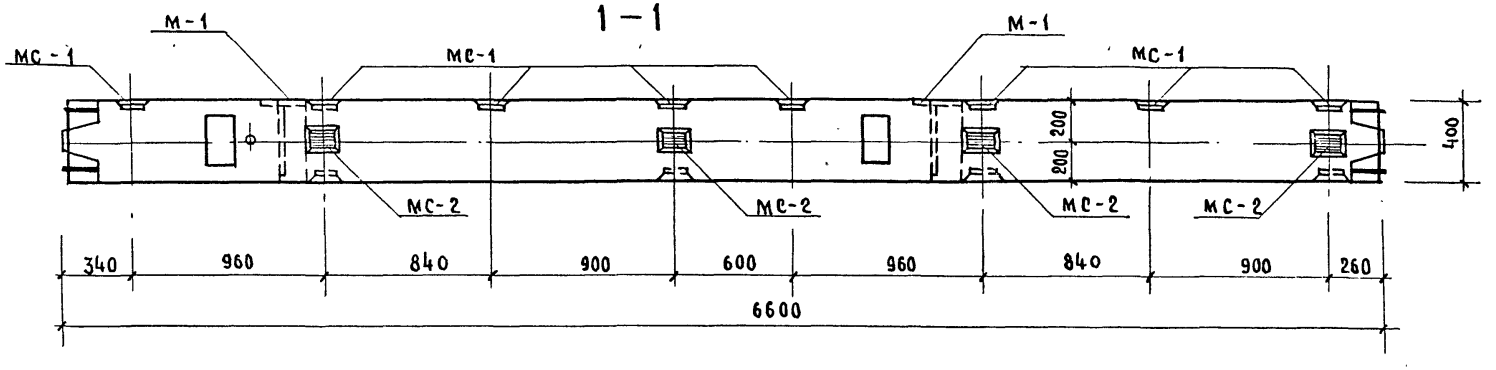

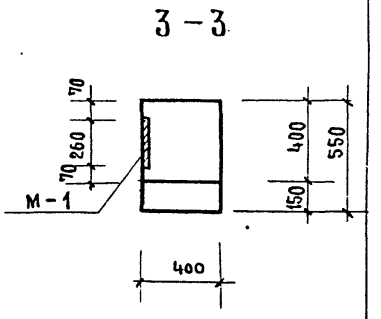

Марка колонны	Марка дополн. закладн. детали	Кол шт.	Вес дополнит. закл. детали, кг: одной дет.	Вес дополнит. закл. детали, кг: всех дет.	Вес дополнит. закл. детали, кг: итого на кол.	Общий расход стали на колонну	№ закл. черт. закл. дет.
КСК-466-24-2у-В	МС-1	8	3.09	24.72	85.00	235.00	ИИ-04-2 вып. 11 часть I лист 53
	МС-2	4	2.31	9.24			
	МС-3	4	2.31	9.24			
	МС-4	8	3.09	24.72			
	М-1	2	8.54	17.08			выпуск 3 лист 1

Примечания:

1. Опалубка и армирование колонны зеркальны основной марке КСК-466-24, приведенной в альбоме ИИ-04-2 выпуск 3.
2. Дополнительные закладные детали заштрихованы.

Нач. маст.	Шестопалов	
Гл. инж. м.	Крячевский	
ГАП	Шейнфейн	
ГАП	Зарецкий	
ГИП	Ленточников	
Проверил	Коробова	
Разработ	Мостакова	

тп 262-21-37 К

Колонна КСК-466-24-2у-В

Стадия	Лист	Листов
Р	К-28	

ЦНИИЭП зрелищных зданий и спортивных сооружений им. Б.С. Мезенцева

Инв. № подл. | Подпись и дата | Взам. инв. №

Формат 12

КСР-466-24-В

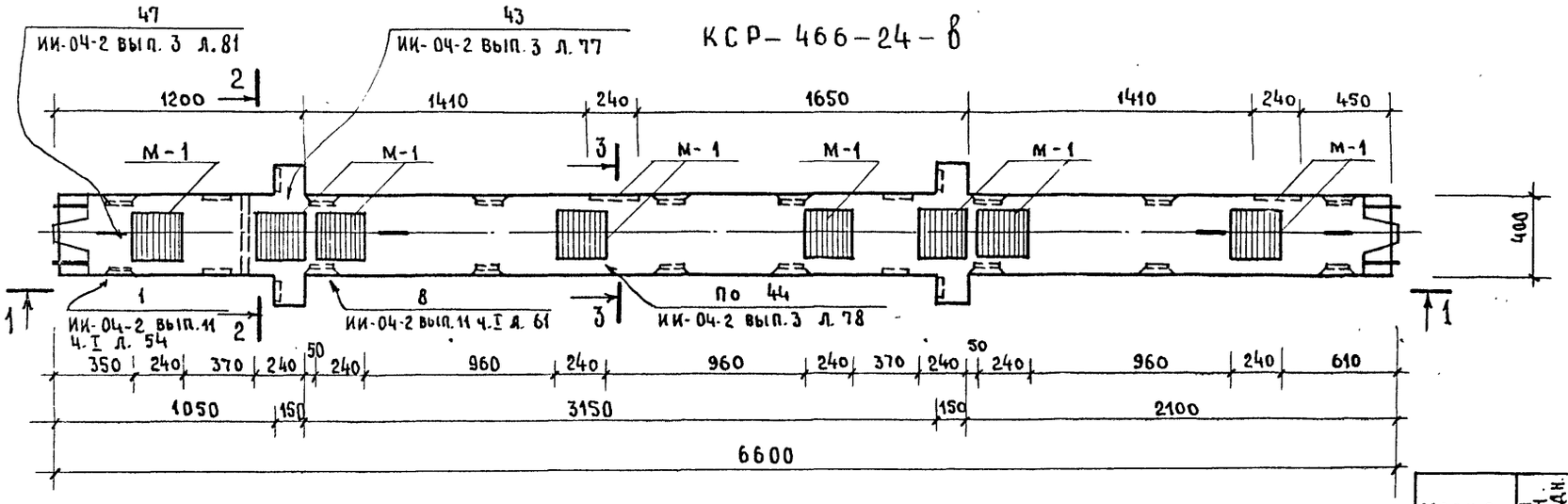

1—1

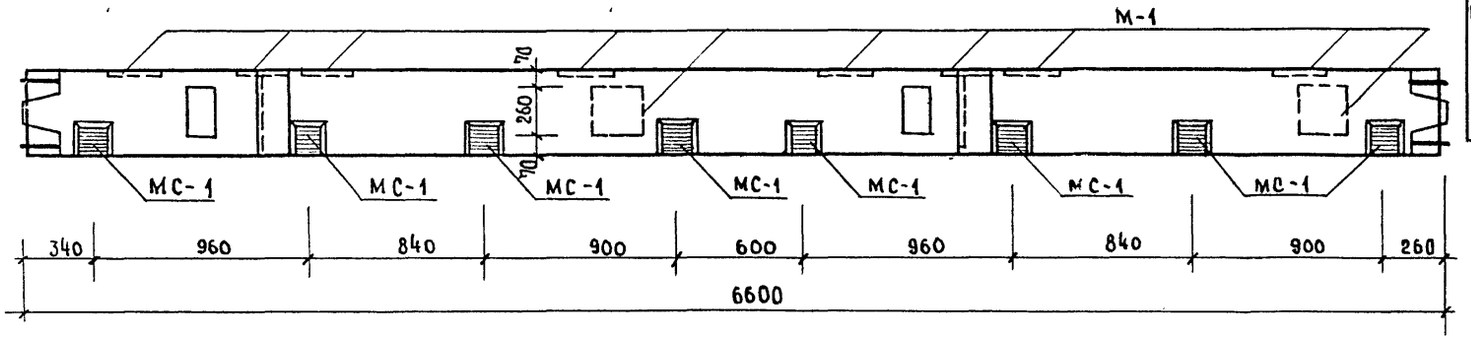

Марка колонны	Марка дополн. закладн. детали	Кол. шт.	Масса дополнит. закл. дет., кг			Общий расход стали на колонну	№ загот. чертежа закладн. детали
			одной дет.	всех дет.	итого на колонну		
КСР-466-24-В	М-1	10	8.54	85.4	134.84	302.44	ИИ-04-8 вып. 3 лист 1
	МС-1	16	3.09	49.44			ИИ-04-2 вып. 11 часть 1 лист 53

2—2

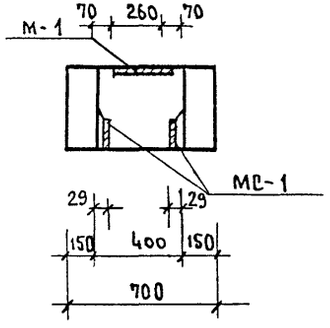

3—3

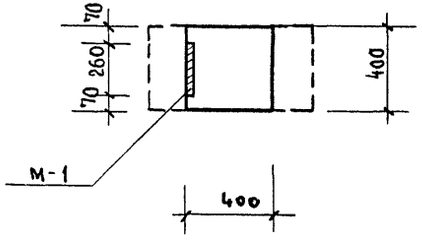

Примечание

Опалубка и армирование колонны аналогичны основной марке КСР-466-24, приведенной в альбоме ИИ-04-2 выпуск 3.

Нач. маст.	Шестопалов	
Гл. инж. м.	Крицевский	
ГАП	Шейнфейн	
ГАП	Зарецкий	
ГИП	Леночников	
Проверил	Коробова	
Разработ.	Мостакова	

ТП 252-21-37 К

Колонна КСР-466-24-В

Стадия	Лист	Листов
Р	К-29	

ЦНИИЭП зрелищных зданий и спортивных сооружений им. Б.С. Мезенцева

Типовой проект Альбом VIII 262-21-37

КСР-466-24-б

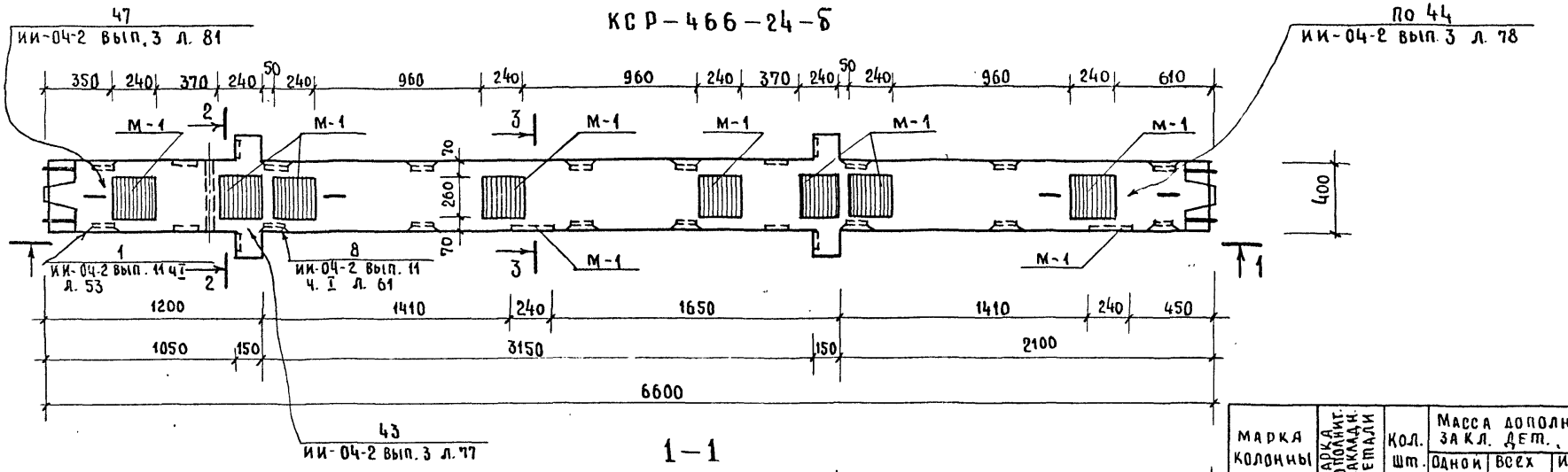

1-1

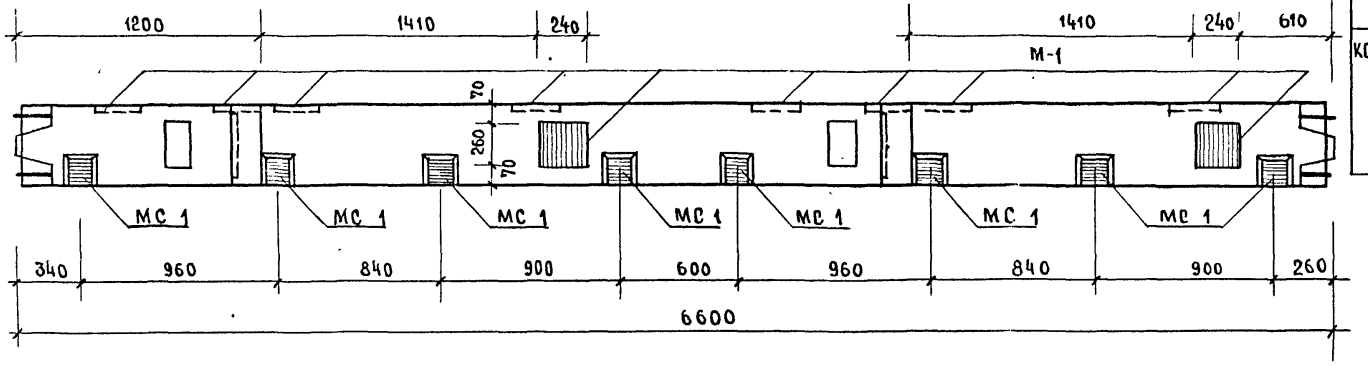

Марка колонны	Марка дополнит. закладн. детали	Кол. шт.	Масса дополнит. закл. дет., кг - одной дет.	Масса дополнит. закл. дет., кг - всех дет.	Масса дополнит. закл. дет., кг - итого на колонну	Общий расход стали на колонну	№ заготовочного чертежа закладных деталей
КСР-466-24б	М-1	10	8.54	85.4	134.84	302.44	ИИ-04-8 вып.3 лист 1
	МС-1	16	3.09	49.44			ИИ-04-2 вып.11 часть I лист 53

2-2

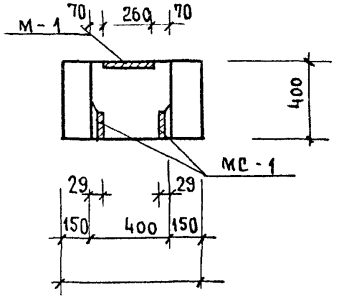

3-3

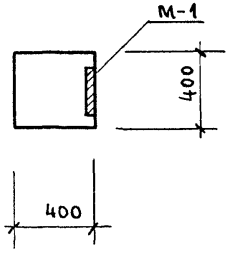

Примечания:

1. Опалубка и армирование колонны аналогичны основной марке КСР-466-24, приведенной в альбоме ИИ-04-2 выпуск 3.
2. Дополнительные закладные детали заштрихованы.

Нач. маст.	Шестопалов	
Гл. инж. м.	Кричевский	
ГАП	Шейнфейн	
ГАП	Зарецкий	
ГИП	Ленточников	
Проверил	Коробова	
Разработ.	Мостакова	

ТП 262-21-37 К-

Колонна КСР-466-24-б

Стадия	Лист	Листов
Р	К-30	

ЦНИИЭП зрелищных зданий и спортивных сооружений им. Б.С. Мезенцева

Инв. № подл. | Подпись и дата | Взам. инв. №

Формат 12

Типовой проект 262-21-37 Альбом VIII

КСК-466-24-24-б

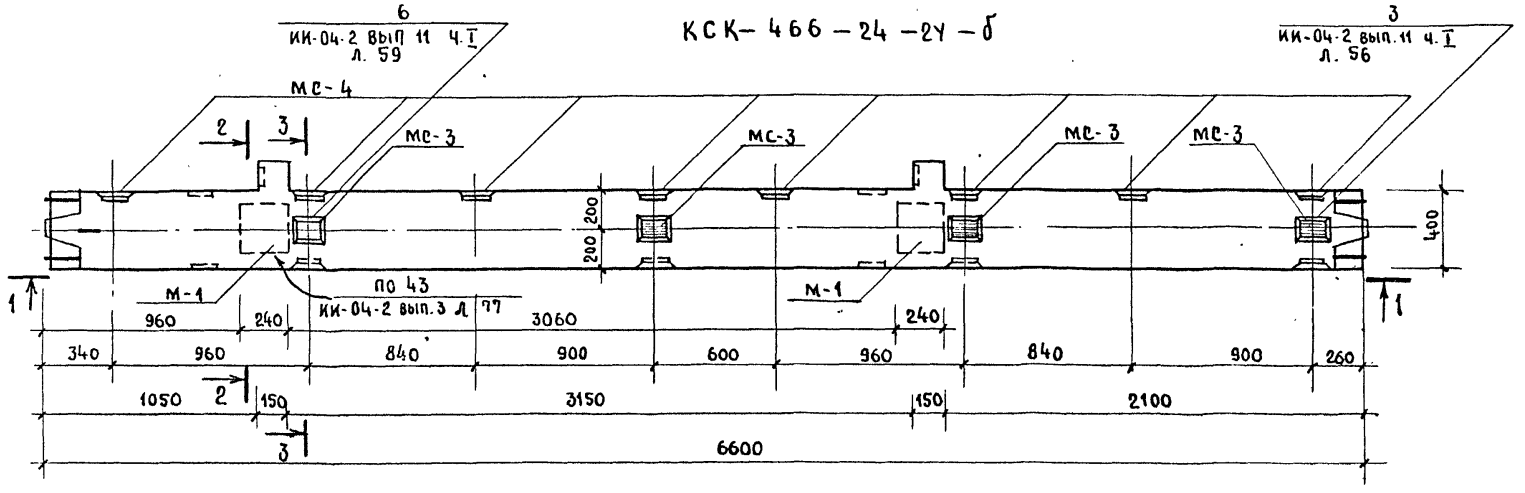

2 – 2

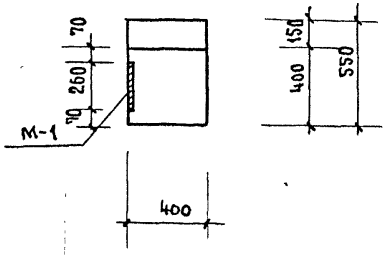

1 – 1

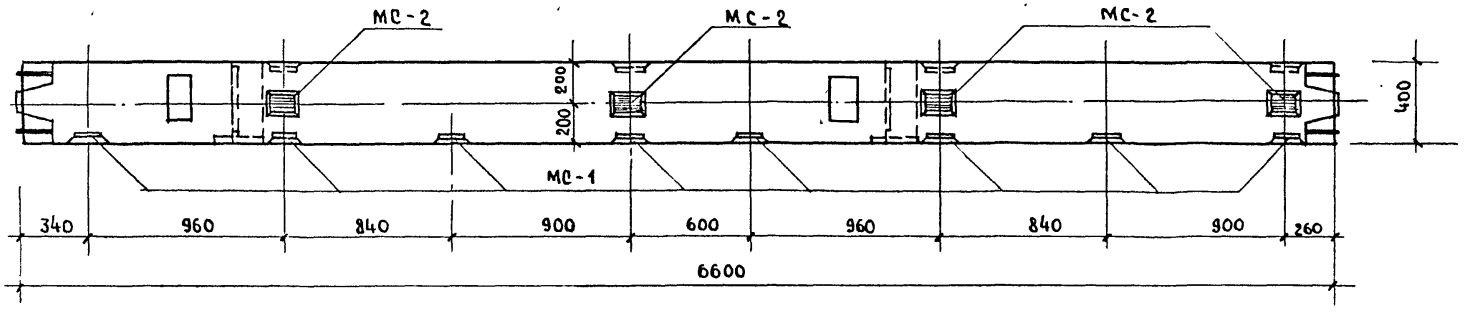

3 – 3

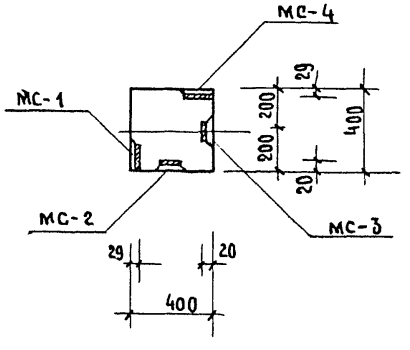

Марка колонны	Марка дополн. закладн. детали	Кол. шт.	Вес дополнит. закладной детали, кг: одной дет.	всех дет.	итого на колонну	Общий расход стали на колонну	№ загот. чертежа закл. дет.
КСК-466-24-24-б	мс-1	8	3.09	24.72	85.00	235.00	ИИ-04-2 вып. 11 часть I лист 53
	мс-2	4	2.31	9.24			
	мс-3	4	2.31	9.24			
	мс-4	8	3.09	24.72			
	м-1	2	8.54	17.08			вып. 3 лист 1

Примечания:

1. Опалубка и армирование колонны аналогичны основной марке КСК-466-24, приведенной в альбоме ИИ-04-2 выпуск 3
2. Дополнительные закладные детали заштрихованы

Нач. маст.	Шестопалов	
Гл. инж. м.	Кричевский	
ГАП	Шейнфейн	
ГАП	Зарецкий	
ГИП	Ленточников	
Проверил	Коробова	
Разработ.	Мостакова	

ТП 262-21-37 К

Колонна КСК-466-24-24-б

Стадия	Лист	Листов
Р	К-31	

ЦНИИЭП зрелищных зданий и спортивных сооружений им. Б.С. Мезенцева

Инв. № подл. | Подпись и дата | Взам. инв. №

Альбом VIII

Типовой проект 262-21-37

Инв. № подл. | Подпись и дата | Взам. инв. №

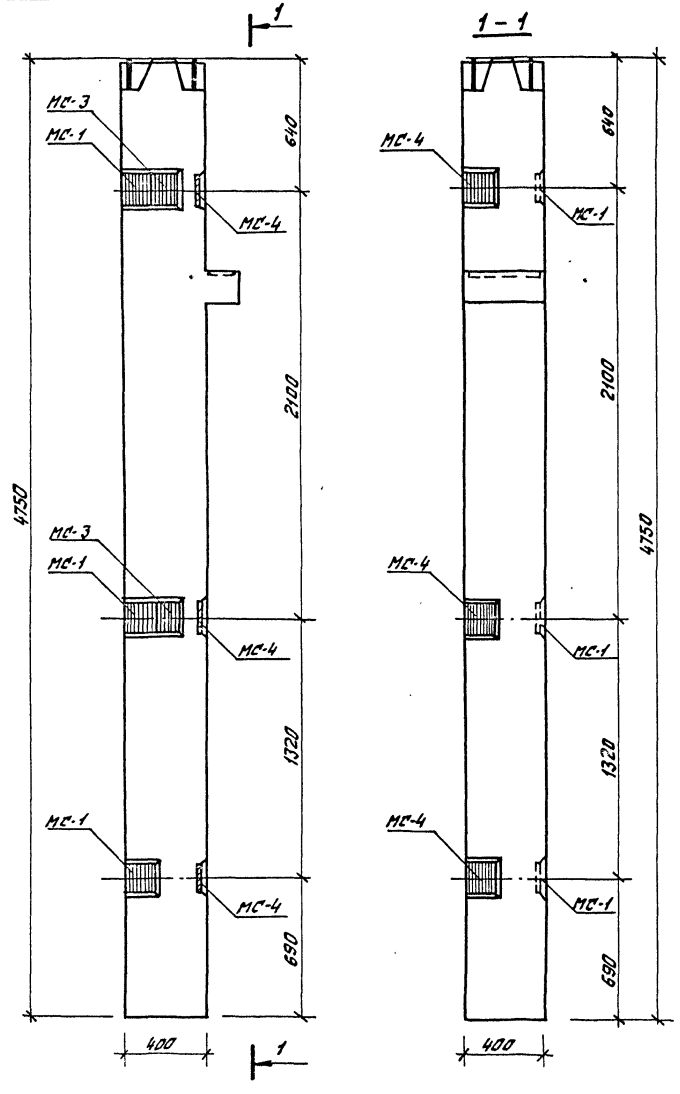

Марка колонны	Марка дополн. Закладн. детали	Кол. шт.	Вес дополнит. закладных деталей, кг			Общий расход стали на колонну	NN серии, выпуск, лист
			Одной детали	Всех деталей	Итого на колонну		
КНК-433-40-у	МС-1	6	3,09	18,54	37,05	277,85	ИИ-04-2 Выпуск 11 часть 1 лист 53
	МС-2	2	2,31	4,62			
	МС-3	2	2,31	4,62			
	МС-4	3	3,09	9,27			

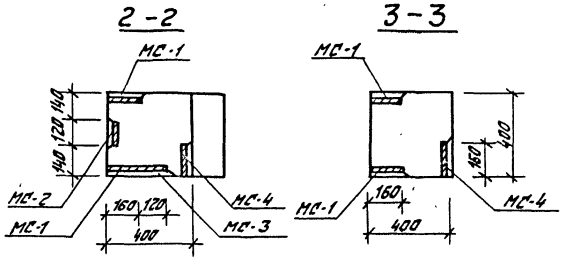

Примечания:

1. Опалубка и армирование аналогичны основной марке колонны КНК-433-40, приведенной в альбоме ИИ-04-2, выпуск 3.
2. Дополнительные закладные детали заштрихованы.

Нач. маст.	Шестопалов		
Гл. инж. м.	Кричевский		
ГАП	Зарецкий		
ГИП	Денисенников		
Провер.	Коробова		
Разраб.	Настакова		

ТП 262-21-37 К

Колонна КНК-433-40-у

Стадия	Лист	Листов
Р	К-32	

ЦНИИЭП зрелищных зданий и спортивных сооружений им. Б.С. Мезенцева

Формат 12

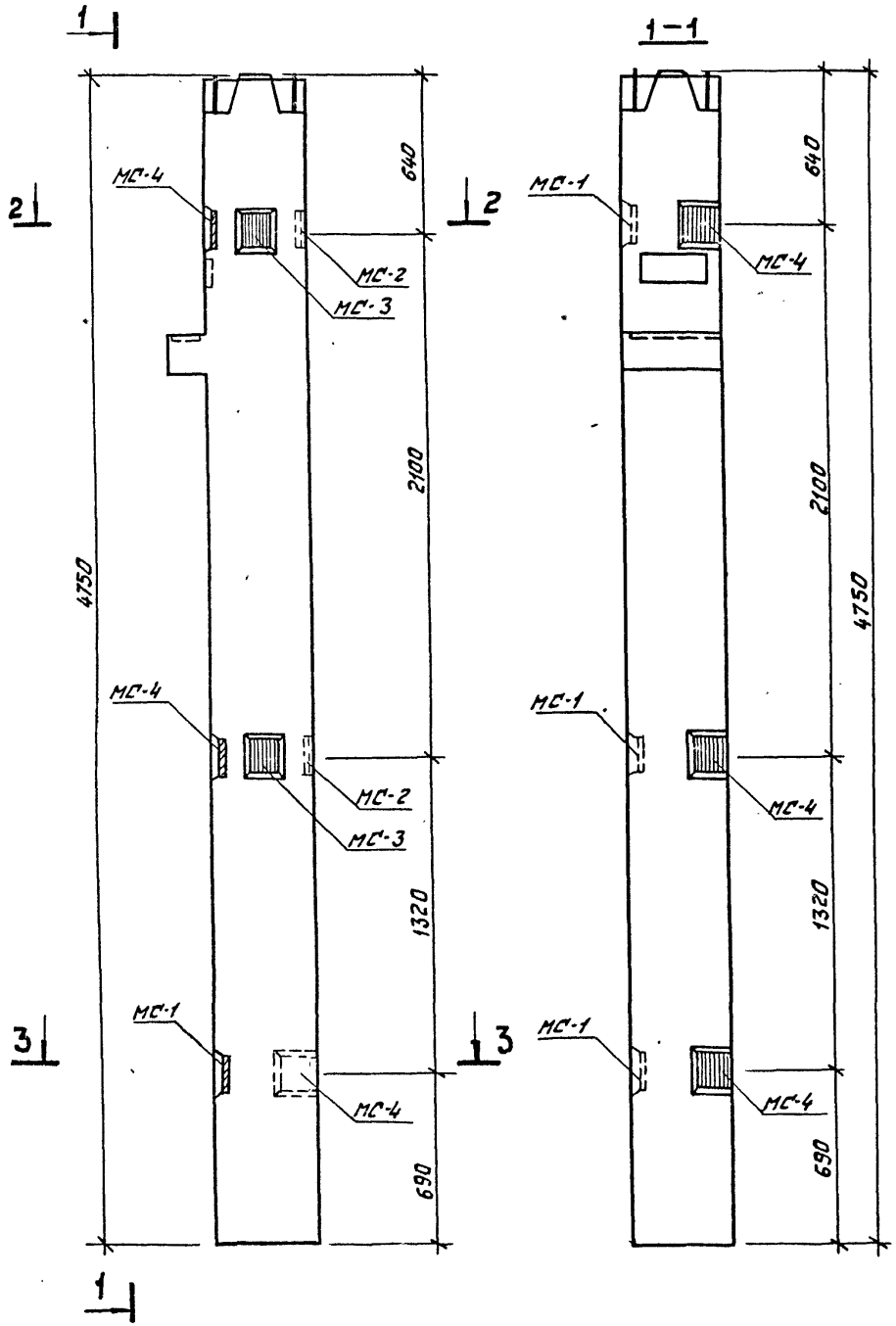

Марка колонны	Марка дополн. закладн. стали	Кол. шт.	Вес дополнительных закладных деталей: одной детали	Вес дополнительных закладных деталей: всех деталей	Вес дополнительных закладных деталей: итого на колонну	Общий расход стали на колонну	№№ серии, Выпуск, лист
КНК-433-40-у-а	МС-1	3	3,09	9,27	27,78	268,58	ИИ-04-2 Выпуск 11 часть 1 лист 53
	МС-2	2	2,31	4,62			
	МС-3	2	2,31	4,62			
	МС-4	3	3,09	9,27			

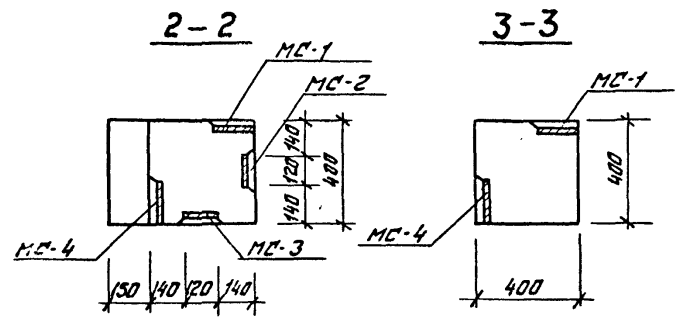

Примечания:

1. Опалубка и армирование аналогичны основной марке колонны КНК-433-40, приведенной в альбоме ИИ-04-2, выпуск 3.
2. Дополнительные закладные детали заштрихованы.

Нач.маст.	Шестопалов	
Гл.инж.м.	Кричевский	
ГАП	Зарецкий	
ГИП	Ленточников	
Провер.	Коробова	
Разраб.	Мостакова	

тп 262-21-37 К

Колонна КНК-433-40-у-а

Стадия	Лист	Листов
Р	К-33	

ЦНИИЭП зрелищных зданий и спортивных сооружений им. Б.С. Мезенцева

Инв.№ подл. | Подпись и дата | Взам. инв.№

Формат 12

Типовой проект 262-21-37

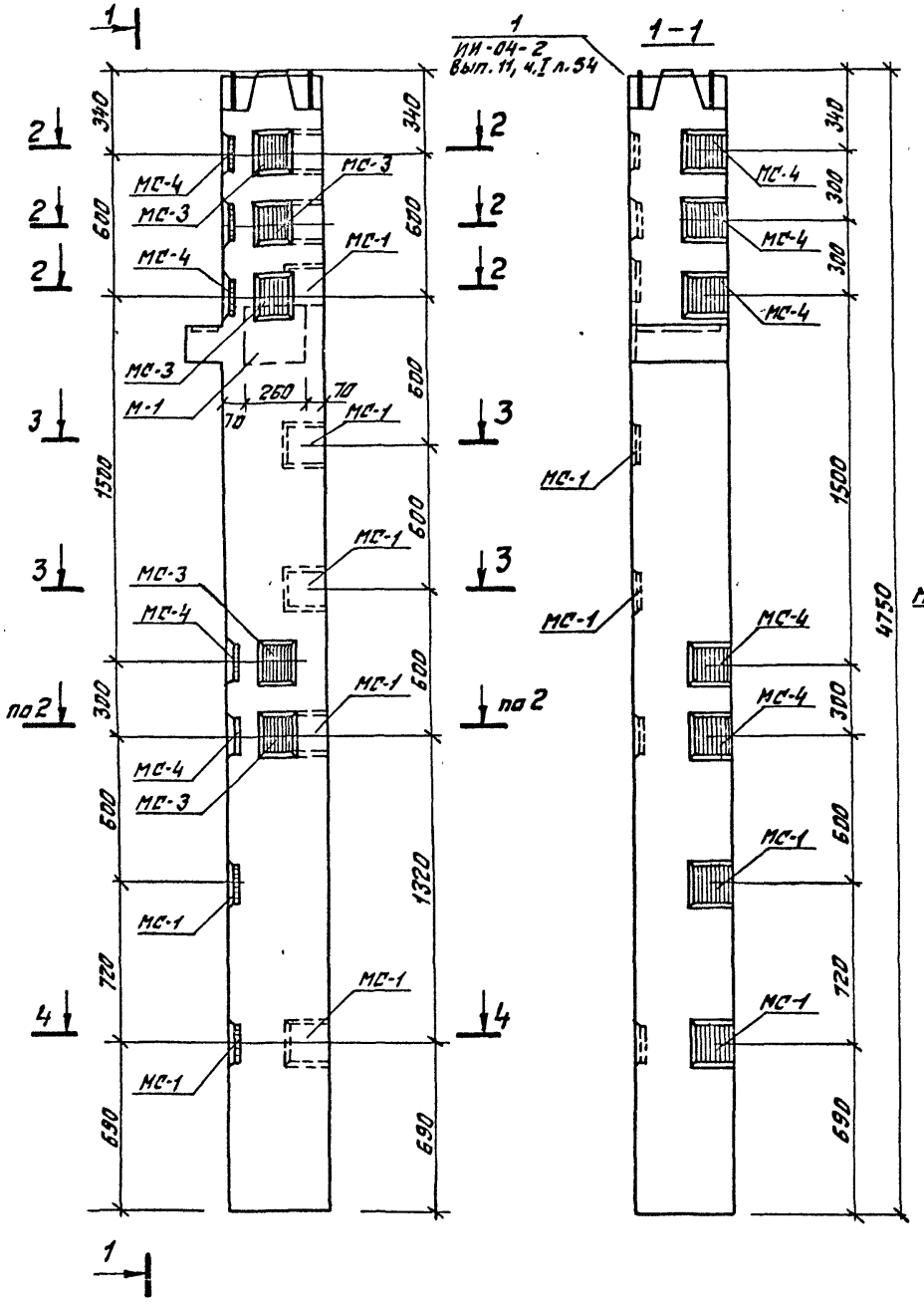

Марка колонны	Марка дополн. закладн. детали	Кол. шт.	Вес дополнит. закладных деталей, кг			Общий расход стали на колонну	МК серии, выпуск, лист
			одной детали	всех деталей	Итого на колонну		
КНК-433-40-у-б	М-1	1	8,54	8,54	74,90	315,7	ИИ-04-8 в.3 л.1
	МС-1	9	3,09	27,81			ИИ-04-2 выпуск 11 часть 1 лист 53
	МС-2	5	2,31	11,55			
	МС-3	5	2,31	11,55			
	МС-4	5	3,09	15,45			

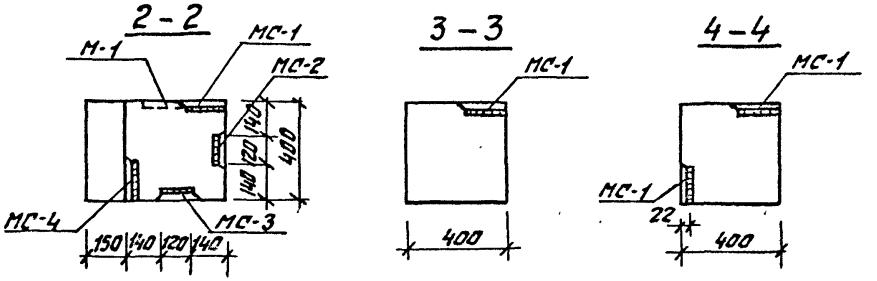

Примечания:

1. Опалубка и армирование аналогичны основной марке колонны, КНК-433-40 приведенной в альбоме ИИ-04-2 выпуск 3.
2. Дополнительные закладные детали заштрихованы.

Нач. маст.	Шестополов		тп 262-21-37	К
Гл. инж. пр.	Кричевский		Колонна КНК-433-40-у-б	Стадия: Р; Лист: К-34; Листов:
ГАП	Зарецкий			ЦНИИЭП зрелищных зданий и спортивных сооружений им. Б.С. Мезенцева
ГИП	Ленточников			
Провер.	Коробова			
Разраб.	Чистякова			

Инв. № подл. | Подпись и дата | Взам. инв. №

Формат 12

КНР-433-34-в

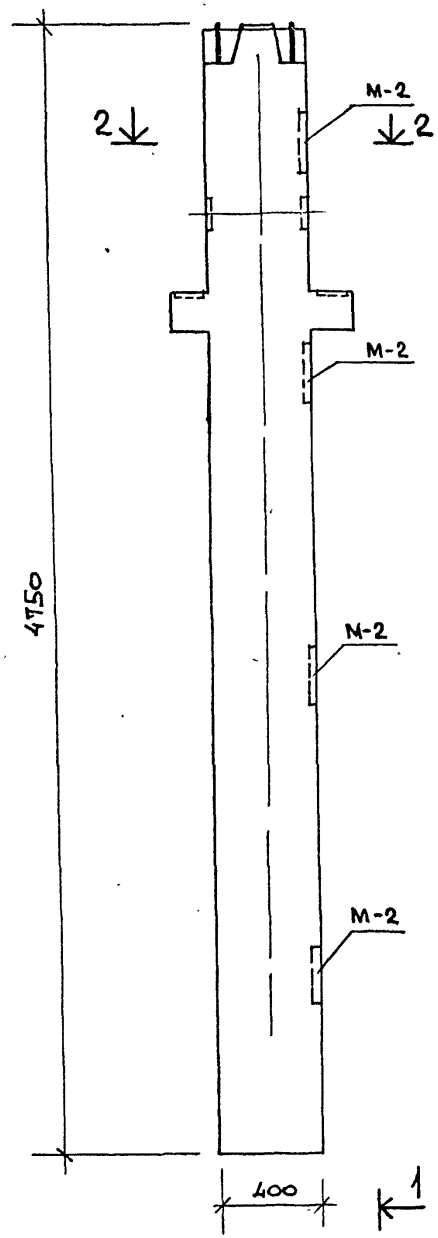

1-1

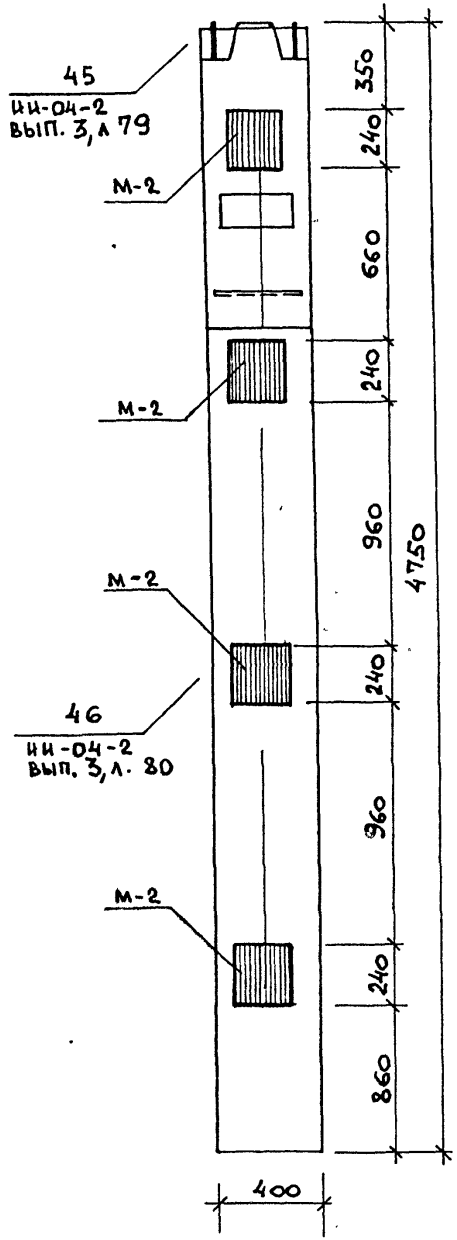

2-2

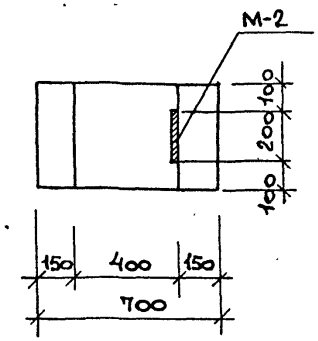

Марка колонны	Марка дополнит. закладн. деталей	Кол. шт.	Масса дополнит. закл. дет. кг: одной дет.	всех дет.	Итого на колон.	Общий расход стали на колонну	N заготов. чертежа дополнит. закладной детали
КНР-433-34-в	М-2	4	7.18	28.72	28.72	278,32	Серия ИИ-04-2 вып. 3 лист 1

Примечания:

1. Опалубка и армирование колонны аналогичны основной марке КНР-433-34, приведенной в альбоме ИИ-04-2 выпуск 3.
2. Дополнительные закладные детали заштрихованы.

Нач. маст.	Шестопалов	
Гл. инж. м.	Кричевский	
ГАП	Зарецкий	
ГИП	Ленточников	
Проверил	Ленточников	
Разраб.	Коровова	

ТП 262-21-37 К

Колонна КНР-433-348

Стадия	Лист	Листов
Р	К-35	

ЦНИИЭП зрелищных зданий и спортивных сооружений им. Б.С. Мезенцева

КСР-436-24-а, КСР-436-29-а

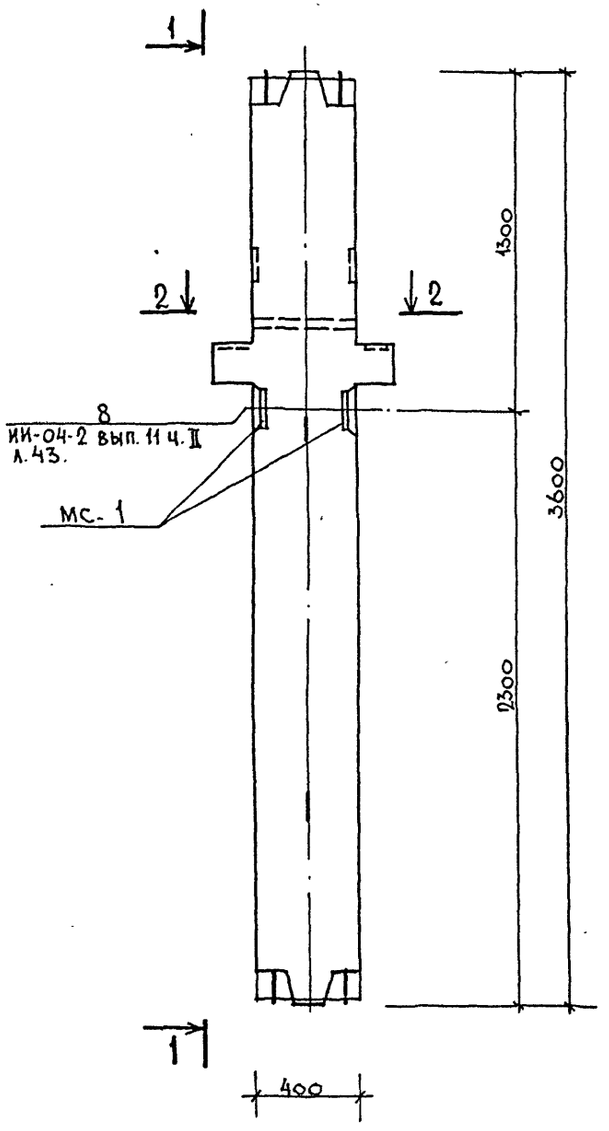

1 – 1

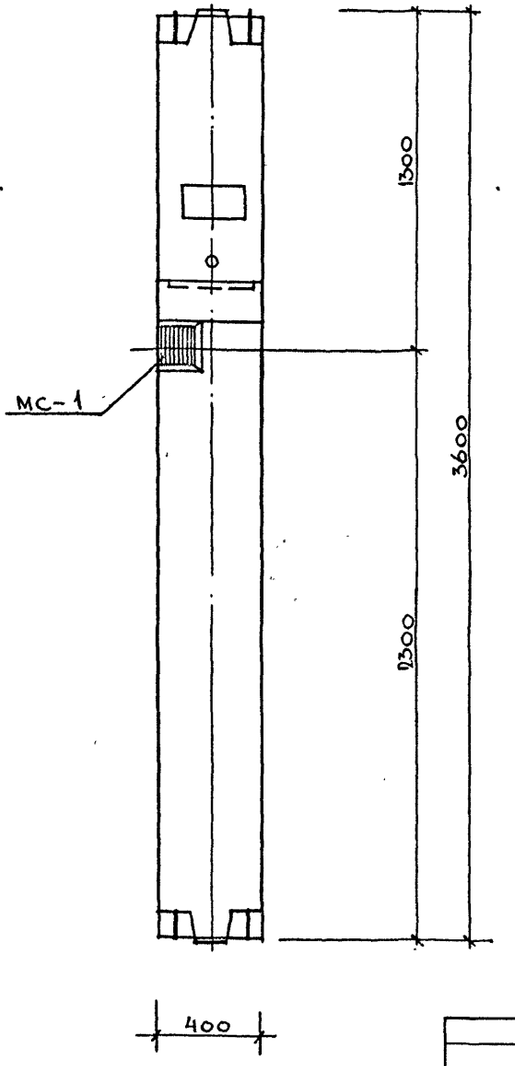

2 – 2

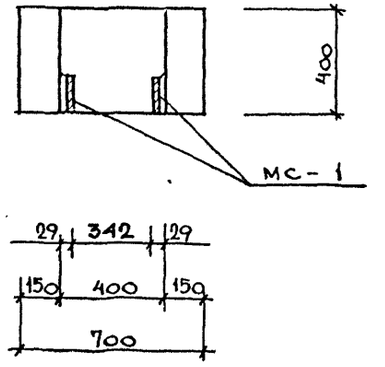

Марка колонны	Марка дополн. закл. детал.	Кол. шт.	Вес дополнит. закл. дет., кг.			Общий расход стали на колонну	№ загот. чертежа дополн. закл. дет.
			одной дет.	всех дет.	итого на колонну		
КСР-436-24-а	мс-1	2	3.09	6.18	6.18	99.78	ИИ-04-2 вып. 11 ч. I л. 53
КСР-436-29-а							

Примечания:

1. Опалубка и армирование аналогичны основным маркам, приведенным в альбоме ИИ-04-2 выпуск 4.
2. Дополнительные закладные детали заштрихованы.

Нач маст.	Шестопалов		
Гл инж. м.	Кричевский		
ГАП	Зарецкий		
ГИП	Ленточников		
Провер.	Коробова		
Разраб.	Мостакова		

ТП 262-21-37 К

Колонны КСР-436-24-а, КСР-436-29-а

Стадия	Лист	Листов
Р	К-36	

ЦНИИЭП зрелищных зданий и спортивных сооружений им. Б.С. Мезенцева

Типовой проект 262-21-37 Альбом VIII

КСР-436-29-б

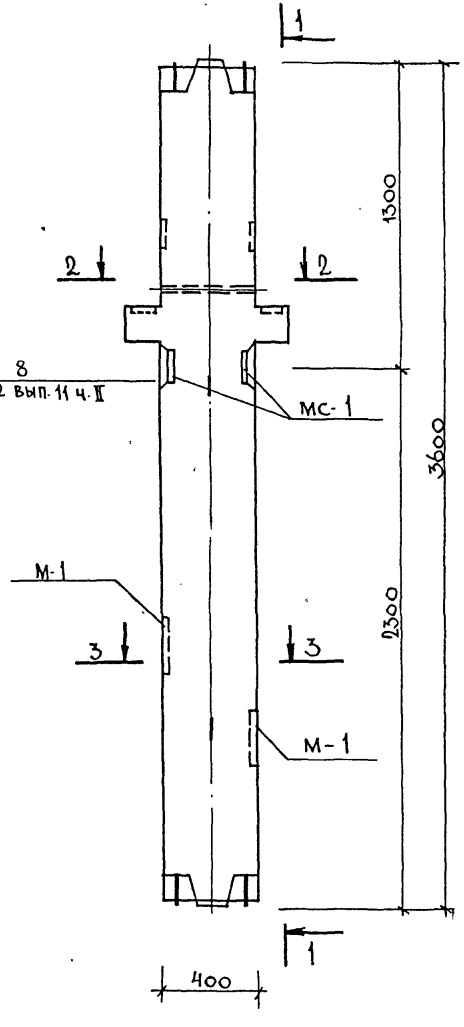

1 - 1

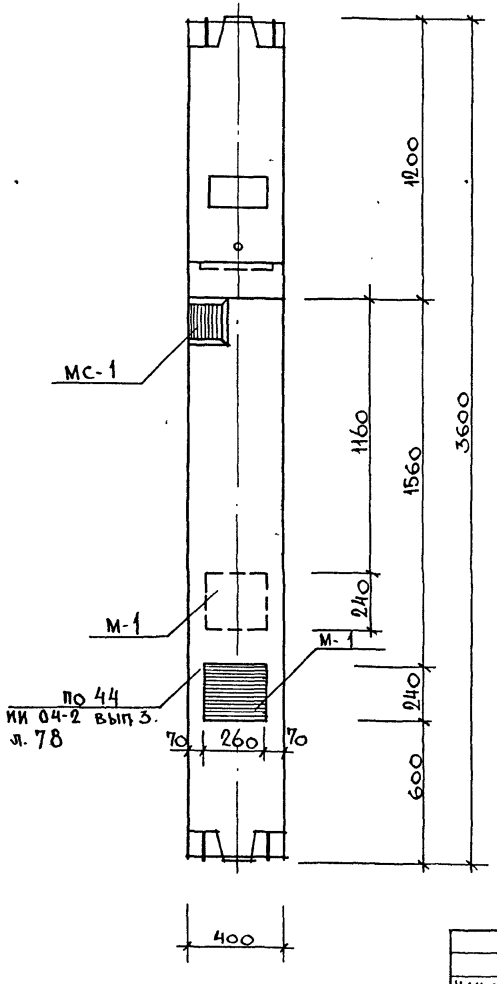

2 - 2

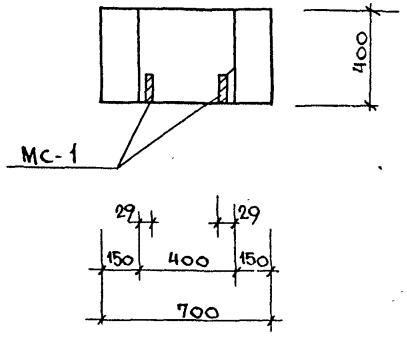

3 - 3

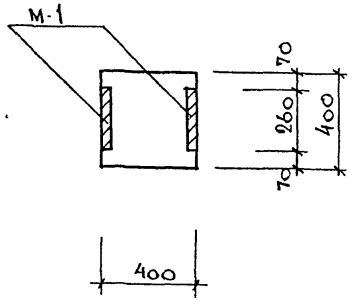

Марка колонны	Марка дополн. закл. дет.	Кол. шт.	Вес дополнит. закл. дет., кг. одной дет.	Вес дополнит. закл. дет., кг. всех дет.	Вес дополнит. закл. дет., кг. итого на колонну	Общий расход стали на колонну	№ загот. черт. Доп. закл. дет.
КСР-436-29-б	МС-1	2	3.09	6.18	23.26	116.86	ИИ-04-2 вып. 11 ч. I л. 53
	М-1	2	8.54	17.08			ИИ-04-8 вып. 3 л. 1

ПРИМЕЧАНИЕ

примечания см. Лист К-19

Нач. маст.	Шестопалов	
Гл. инж. м.	Кричевский	
ГАП	Зарецкий	
ГИП	Ленточников	
Провер.	Коробова	
Разраб.	Мостакова	

ТП К

Колонна КСР-436-29-б

Стадия	Лист	Листов
Р	К-37	

ЦНИИЭП зрелищных зданий и спортивных сооружений им. Б.С. Мезенцева

Инв. № подл. | Подпись и дата | Взам. инв. №

Формат 12

Типовой проект 262-21-37 Альбом VIII

КСР-436-29-В

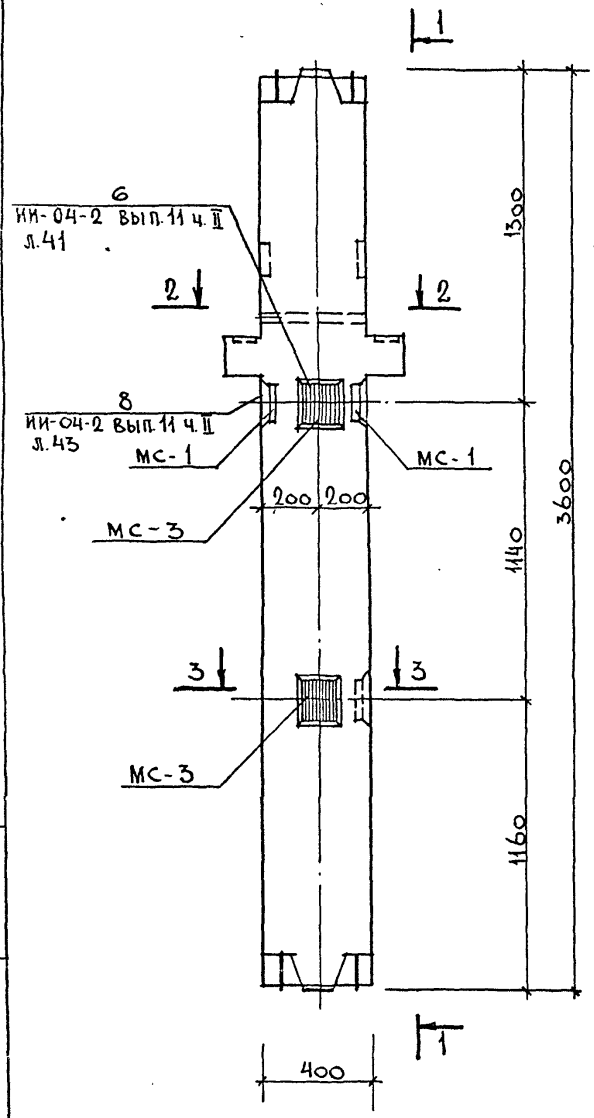

1 – 1

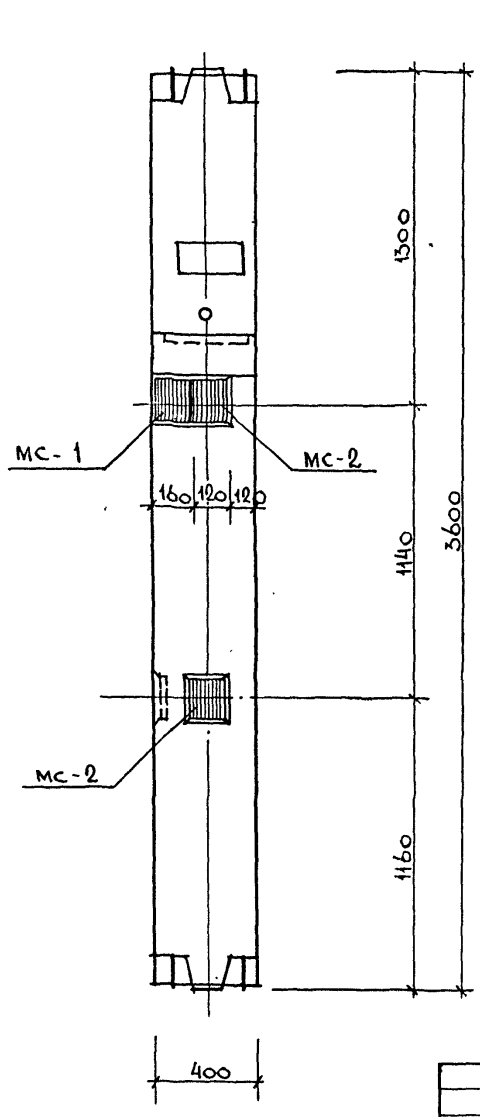

2 – 2

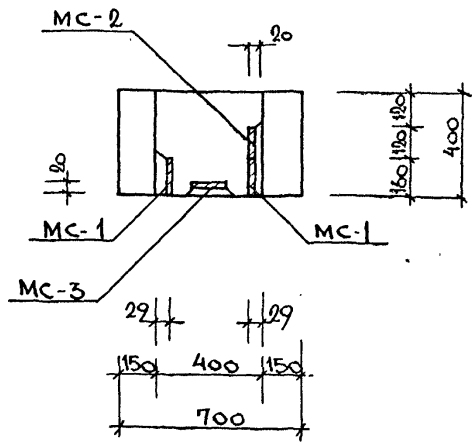

3 – 3

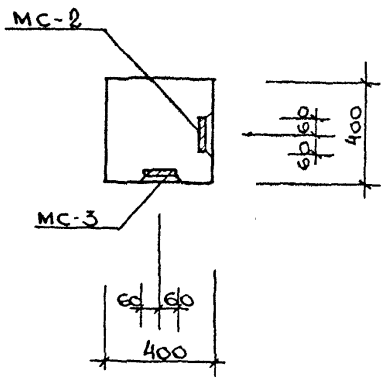

Марка колонны	Марка дополн. закл. дет.	Кол. шт.	Вес дополнит. закл. дет., кг			Общий расход стали на колонну	№№ тип. констр. дополн. закл. дет.
			одной дет.	всех дет.	итого на колонну		
КСР-436-29-В	МС-1	2	3.09	6.18	15.42	109.02	ИИ-04-2 вып. 11 ч.I л. 53
	МС-2	2	2.31	4.62			
	МС-3	2	2.31	4.62			

ПРИМЕЧАНИЕ

ПРИМЕЧАНИЯ СМ. ЛИСТ К-19

Нач. маст	Шестопалов	
Гл. инж. м.	Кричевский	
ГАП	Зарецкий	
ГИП	Ленточников	
Провер.	Коробова	
Разраб.	Мостакова	

ТП К

Колонна КСР-436-29-В

Стадия	Лист	Листов
Р	К-38	

ЦНИИЭП зрелищных зданий и спортивных сооружений им. Б.С. Мезенцева

Инв. № подл. | Подпись и дата | Взам. инв. №

Формат 12

Типовой проект 252-21-37 Альбом VIII

КСК-436-24-Е

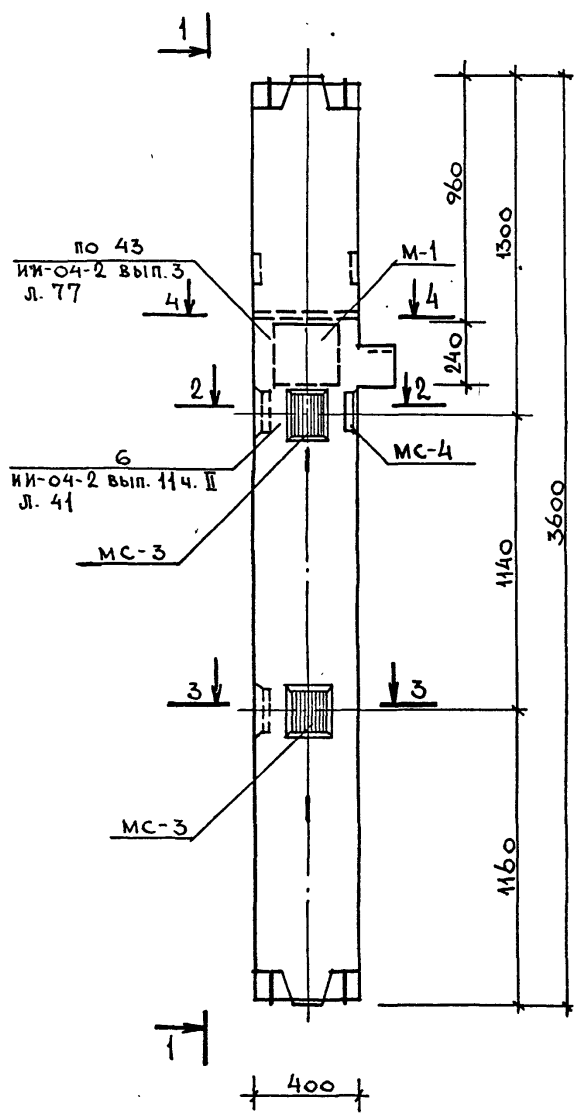

1 - 1

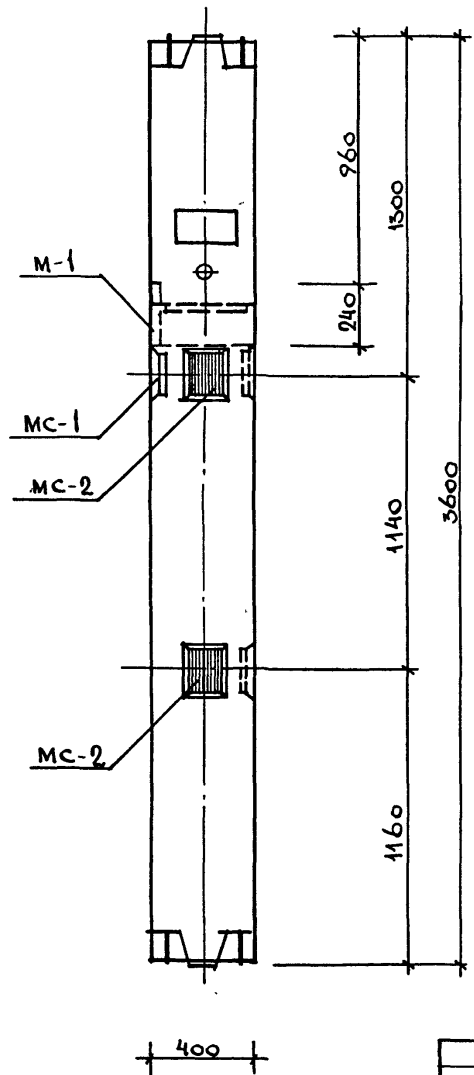

2 - 2

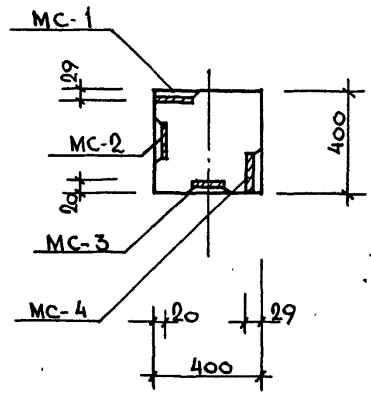

3 - 3

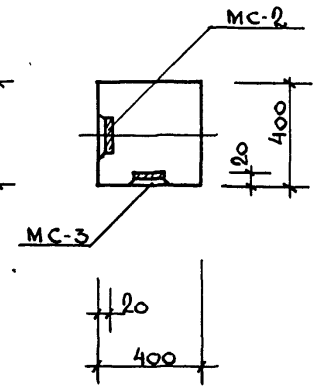

4 - 4

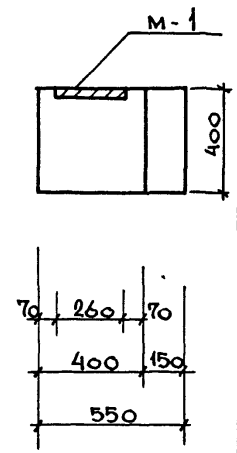

Марка колонны	Марка дополн. закл. дет.	Кол. шт.	Вес дополнит. закл. дет., кг: одной дет.	всех дет.	итого на колонну	Общий расход стали на колонну	№ загот. чертежа дополн. закл. дет.
КСК-436-24Е	МС-1	1	3.09	3.09	23.96	108.76	ИИ-04-2 вып. 11 ч. I л. 53
	МС-2	2	2.31	4.62			
	МС-3	2	2.31	4.62			
	МС-4	1	3.09	3.09			
	М-1	1	8.54	8.54			ИИ-04-8 вып. 3 л. 1

Примечания

1. Опалубка и армирование колонны аналогичны основной марке КСК-436-24, приведенной в альбоме ИИ-04-2 вып. 4
2. Дополнительные закладные детали заштрихованы.

Нач. маст.	Шестопалов	
Гл. инж. м.	Кричевский	
ГАП	Зарецкий	
ГИП	Лейточников	
Провер.	Коробова	
Разраб.	Мостакова	

ТП 252-21-37 К

Колонна КСК-436-24-Е

Стадия	Лист	Листов
Р	К-39	

ЦНИИЭП зрелищных зданий и спортивных сооружений им. Б.С. Мезенцева

Инв. № подл. | Подпись и дата | Взам. инв. №

Формат 12

КСК-436-24-Ж

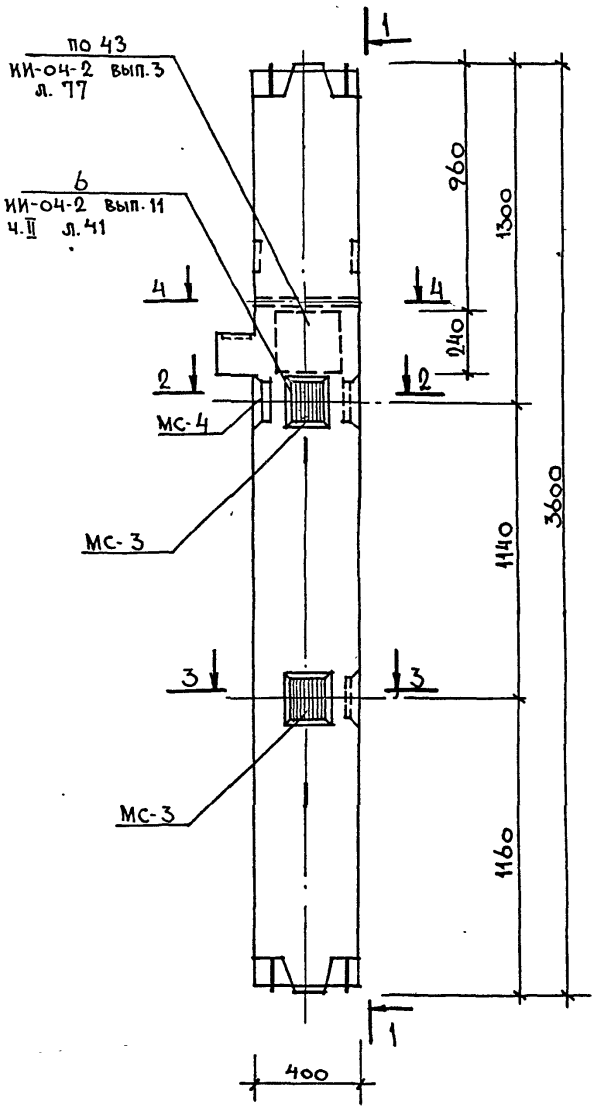

1 – 1

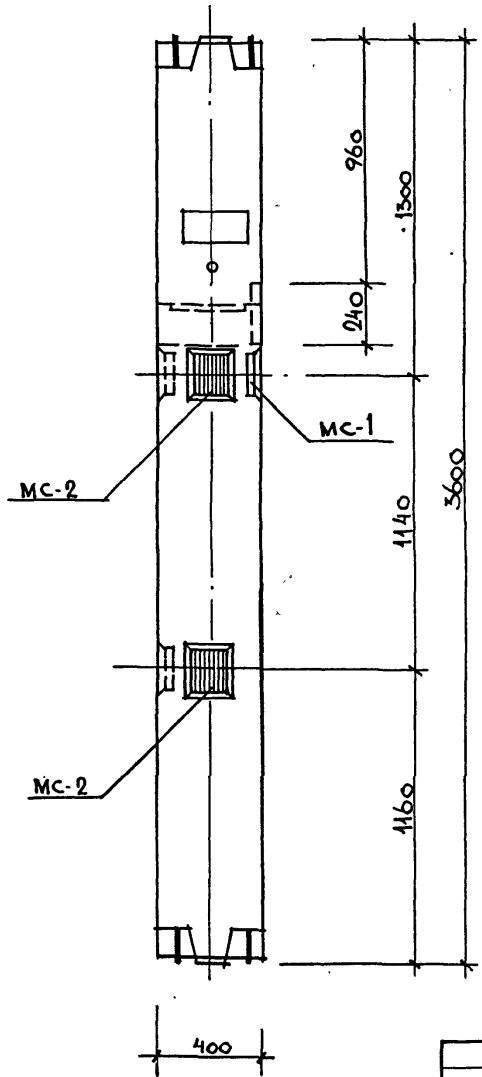

2 – 2

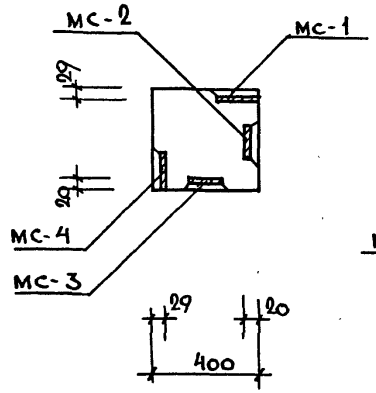

3 – 3

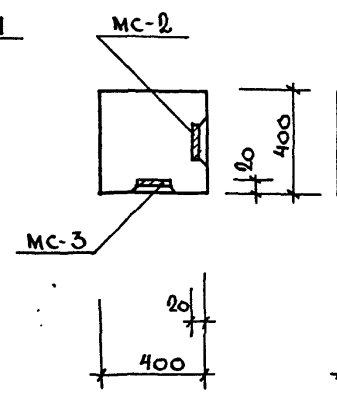

4 – 4

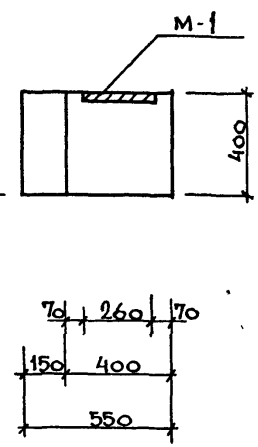

Марка колонны	Марка дополн. закл. дет.	Кол. шт.	Вес дополнит. закл. дет., кг: одной дет.	Вес дополнит. закл. дет., кг: всех дет.	Вес дополнит. закл. дет., кг: итого на колонну	Общий расход стали на колонну	№загот. чертеж. дополн. закл. дет.
КСК-436-24Ж	МС-1	1	3.09	3.09	23.96	108.76	ИИ-04-2 вып. 11 ч.I л.53
	МС-2	2	2.31	4.62			
	МС-3	2	2.31	4.62			
	МС-4	1	3.09	3.09			
	М-1	1	8.54	8.54			ИИ-04-3 вып.3 л.1

ПРИМЕЧАНИЕ

Примечания см. лист К-19

Нач. маст	Шестопалов	
Гл. инж. м.	Кричевский	
ГАП	Зарецкий	
ГИП	Ленточников	
Провер.	Коробова	
Разраб.	Мостакова	

ТП 262-21-37 К.

Колонна КСК-436-24-Ж.

Стадия	Лист	Листов
Р	К-40	

ЦНИИЭП зрелищных зданий и спортивных сооружений им. Б.С. Мезенцева

Формат 12

Типовой проект 262-21-37 Альбом VIII

КСР-436-24-и

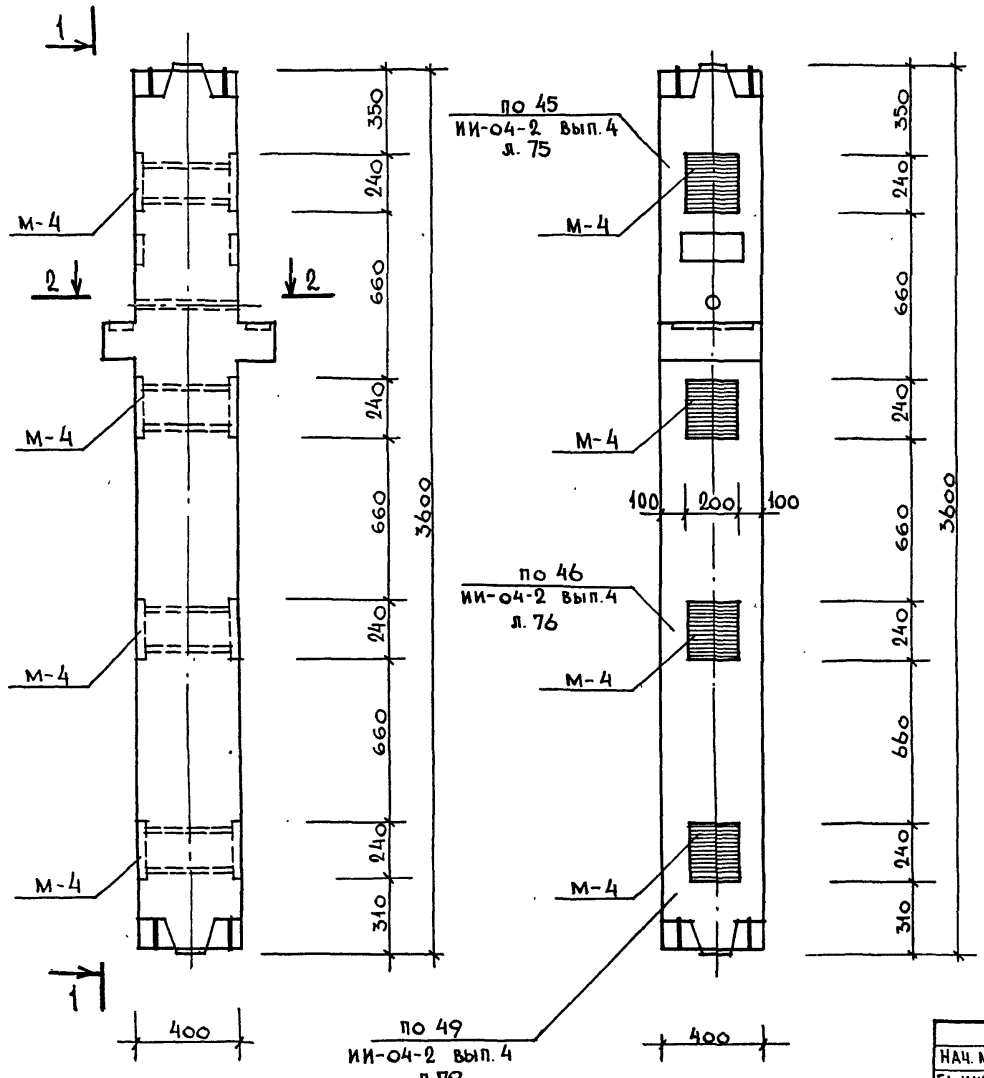

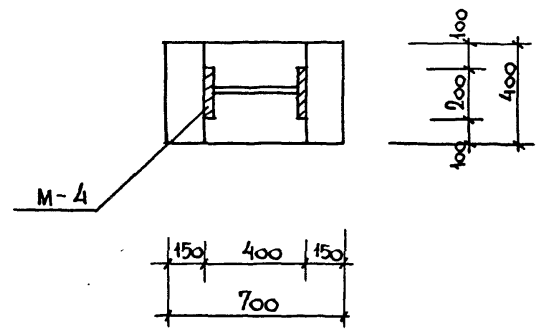

Марка колонны	Марка дополн. закл. дет.	Кол. шт.	Вес дополнит. закл. дет., кг: одной дет.	Вес дополнит. закл. дет., кг: всех дет.	Вес дополнит. закл. дет., кг: итого на колонну	Общий расход стали на колонну	N загот. черт. дополн. закл. дет.
КСР-436-24и	м-4	4	12.39	49.56	49.56	143.16	ИИ-04-8 вып. 3 л. 2

ПРИМЕЧАНИЕ

Примечания см. лист К-36

Нач. маст	Шестопалов		ТП 262-21-37 К
Гл. инж. м.	Кричевский		
ГАП	Шейнфейн		Колонна КСР-436-24-и
ГАП	Зарецкий		Стадия Р; Лист К-41; Листов
ГИП	Ленточников		ЦНИИЭП зрелищных зданий и спортивных сооружений им. Б.С. Мезенцева
Проверил	Коробова		
Разраб.	Мостакова		

Инв. № подл. | Подпись и дата | Взам. инв. №

Формат 12

Типовой проект 262-21-37 · Альбом VIII

КВК-436-24-Т

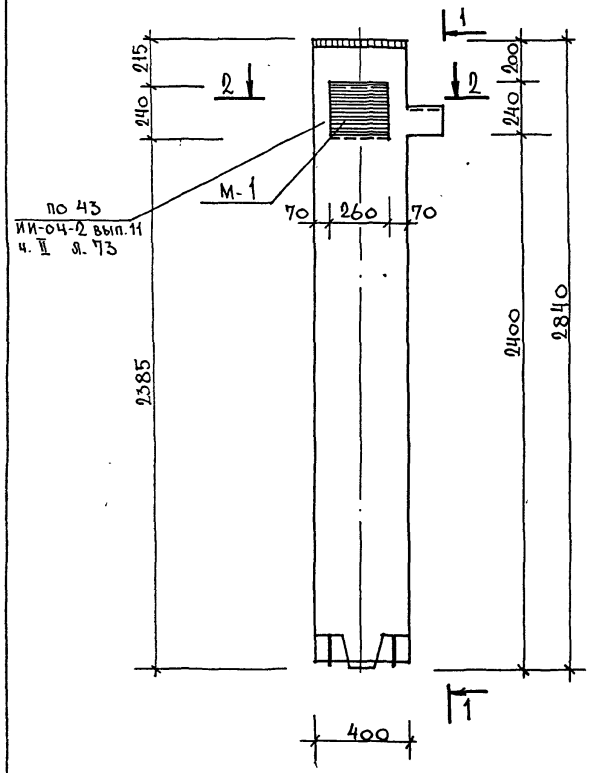

1 - 1

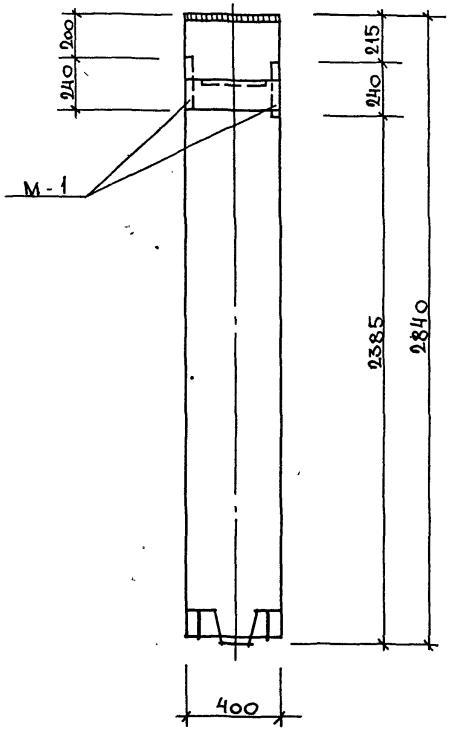

Марка колонны	Марка допол. закл. дет.	Кол. шт.	Вес дополн. закл. дет., кг.			Общий расход стали на колонну	№ загот. чертежа закл. дет.
			одной дет	всех дет.	итого на колонну		
КВК-436-24-Т	М-1	2	8.54	17.08	17.08	94.38	ИИ-04-8 вып.3 л.1

2 - 2

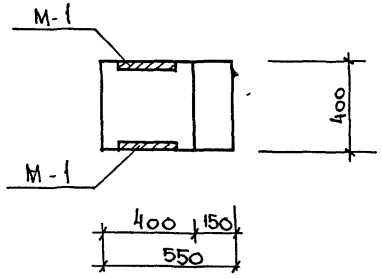

Примечание

Примечания см. лист К-19

Нач.маст.	Шестопалов		
Гл.инж.м.	Кричевский		
ГАП	Зарецкий		
ГИП	Лепточников		
Провер.	Коробова		
Разраб.	Мостакова		

тп 262-21-37 К

Колонна КВК-436-24-Т

Стадия	Лист	Листов
Р	К-42	

ЦНИИЭП зрелищных зданий и спортивных сооружений им. Б.С. Мезенцева

Инв. № подл. | Подпись и дата | Взам. инв. №

Формат 12

Типовой проект 262-21-37 Альбом VIII

Инв.№ подл. | Подпись и дата | Взам. инв.№

КСР-436-29-д

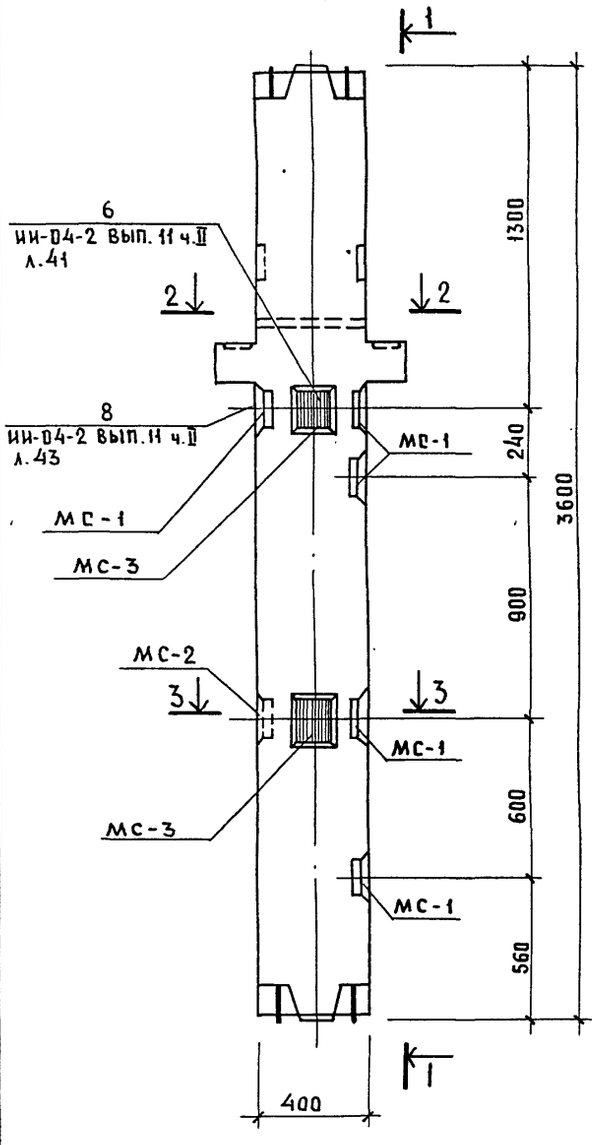

1 — 1

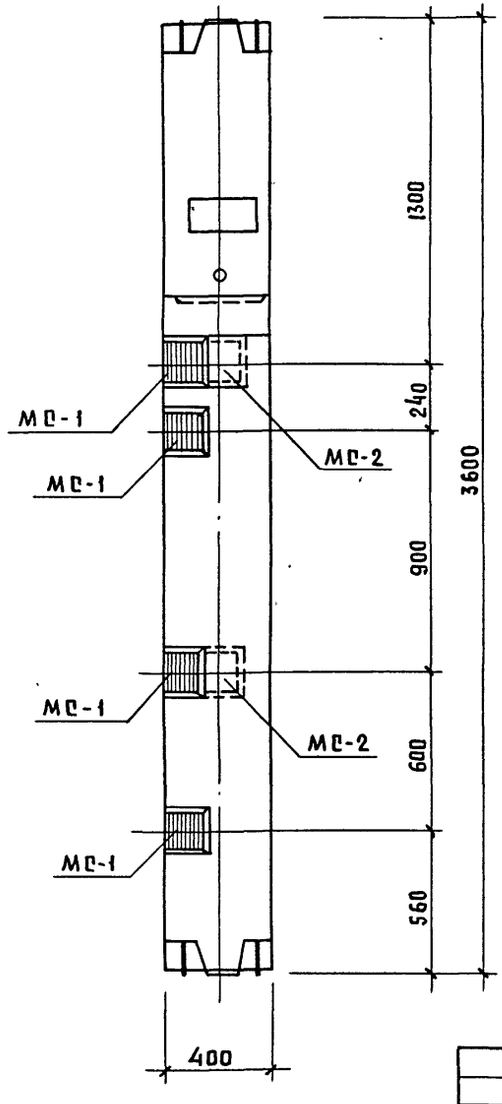

2 — 2

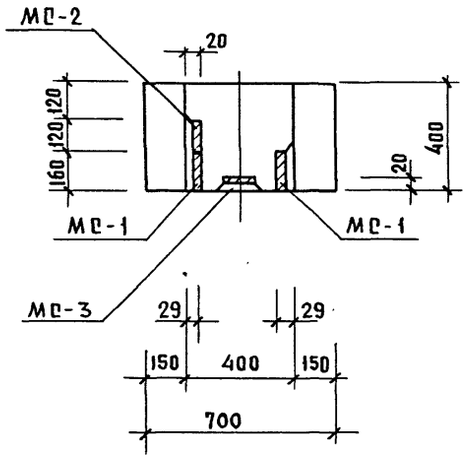

3 — 3

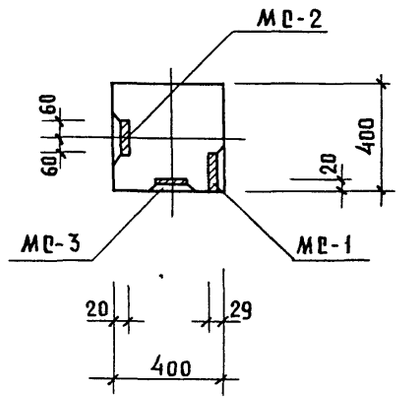

Марка колонны	Марка дополн. закл. дет.	Кол. шт.	Вес дополнит. закл. дет., кг.			Общий расход стали на колонну	N загот. черт. дополн. закладн. дет.
			одной дет.	всех дет.	итого на колон.		
КСР-436-29д	МС-1	5	3.09	15.45	24.69	118.29	ИИ-04-2 Вып. 11 ч.I л. 53
	МС-2	2	2.31	4.62			
	МС-3	2	2.31	4.62			

Примечания см. лист К-36

Нач мас.	Шестопалов	
Гл. инж. м.	Кричевский	
ГИП	Ленточников	
ГАП	Зарецкий	
Провер.	Коробова	
Разраб.	Мостакова	

ТП 262-21-37 К

Стадия	Лист	Листов
Р	К-43	

Колонна КСР-436-29-д

ЦНИИЭП зрелищных зданий и спортивных сооружений им. Б.С. Мезенцева

Формат 12

Типовой проект 262-21-37 Альбом VIII

КСР-436-29-К, КСР-436-29-Л

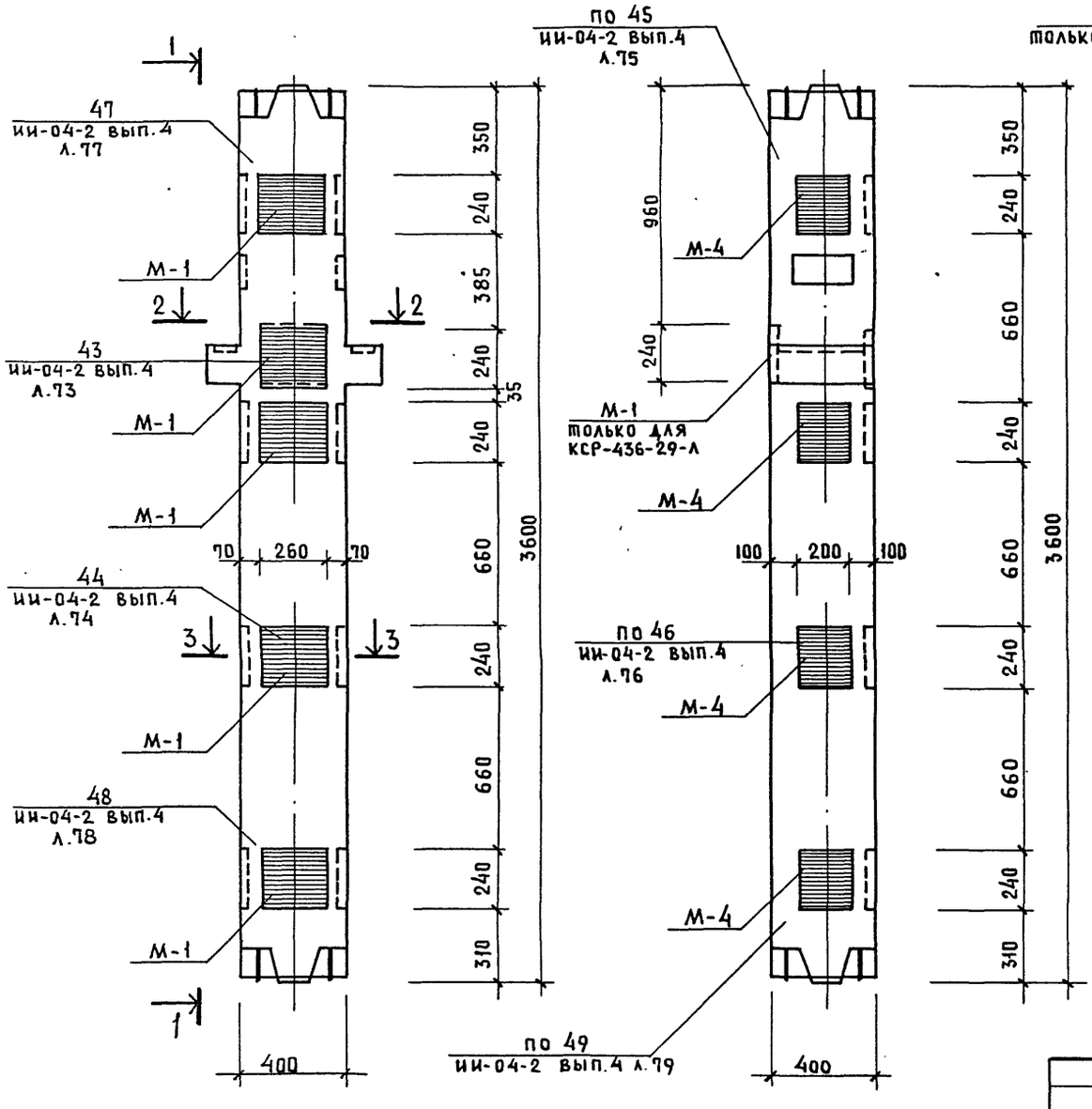

1—1

2—2

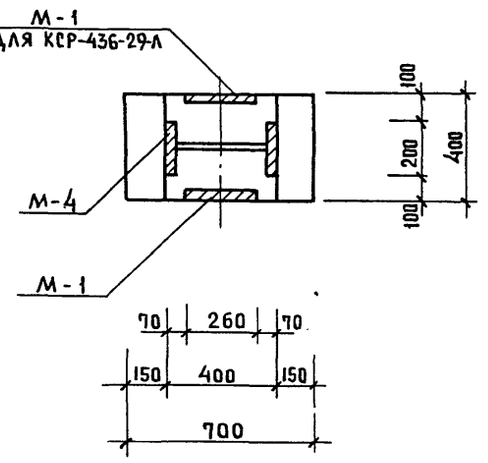

3—3

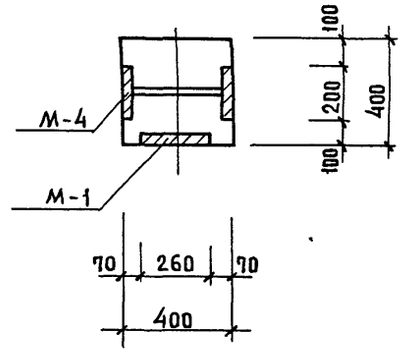

Марка колонны	Марка дополн. заклад. дет.	Кол. шт.	Вес дополнит. закл. детали, кг. одной дет.	Вес дополнит. закл. детали, кг. всех дет.	Вес дополнит. закл. детали, кг. итого на колонну	Общий расход стали на колонну	N загот. черт. дополн. закл. детали
КСР-436-29-К	М-1	5	8.54	42.70	92.26	185.86	ИИ-04-8 вып.3 л.1,2
	М-4	4	12.39	49.56			
КСР-436-29-Л	М-1	6	8.54	51.24	100.80	194.4	ИИ-04-8 вып.3 л.1,2
	М-4	4	12.39	49.56			

Примечания см. лист К-36

Нач мас.	Шестопалов	
Гл.инж.м.	Кричевский	
ГИП	Ленточников	
ГАП	Зарецкий	
Провер.	Коробова	
Разраб.	Мостакова	

ТП 262-21-37 К

Стадия	Лист	Листов
Р	К-44	

Колонны КСР-436-29-К
КСР-436-29-Л

ЦНИИЭП зрелищных зданий и спортивных сооружений им. Б.С. Мезенцева

Инв.N подл. | Подпись и дата | Взам. инв.N

Формат 12

КСР-436-29-м, КСР-436-29-р

1 – 1

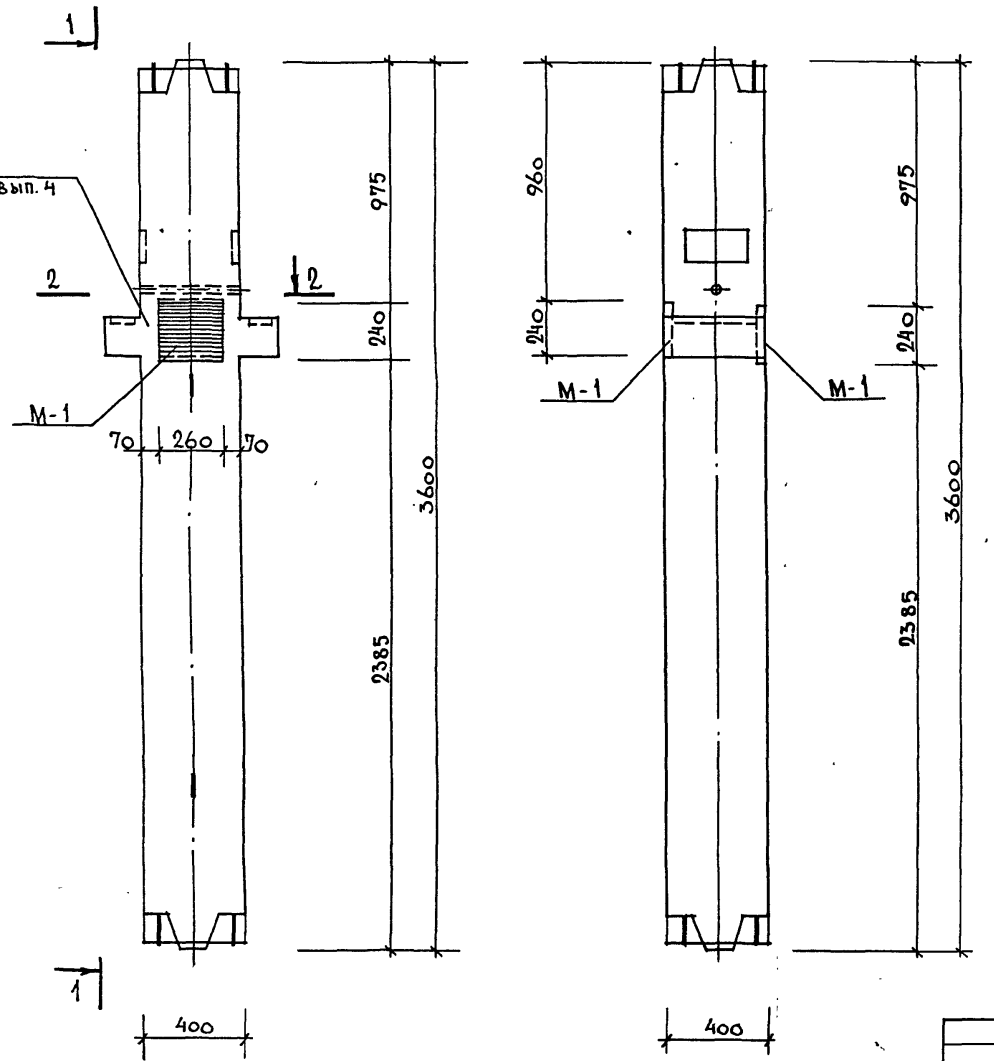

2 – 2

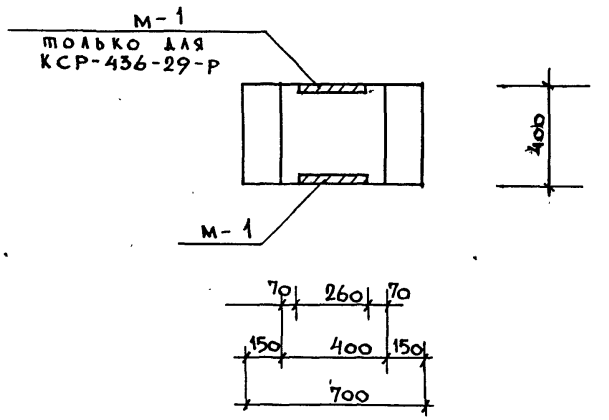

Марка колонны	Марка дополн. закл. дет.	Кол. шт.	Вес дополнит. закл. дет., кг.			Общий расход стали на колонну	№ загот. черт. дополн. закл. дет.
			одной дет.	всех дет.	итого на колонну		
КСР-436-29м	М-1	1	8.54	8.54	8.54	102.14	ИИ-04-8 вып. 3 л. 1
КСР-436-29р	М-1	2	8.54	17.08	17.08	110.68	ИИ-04-8 вып. 3 л. 1

ПРИМЕЧАНИЕ

примечания см. лист К-19

Нач. маст.	Шестопалов	
Гл. инж. м.	Кричевский	
ГАП	Зарецкий	
ГИП	Ленточников	
Провер.	Коробова	
Разраб.	Мостакова	

ТП 252-21-37 К

Колонны
КСР-436-29-м
КСР-436-29-р

Стадия	Лист	Листов
Р	К-45	

ЦНИИЭП зрелищных зданий и спортивных сооружений им. Б.С. Мезенцева

Альбом VIII

Инв. № подл. | Подпись и дата | Взам. инв. №

Формат 12

Типовой проект 262-21-37 Альбом VIII

КВК-436-24-4у-а

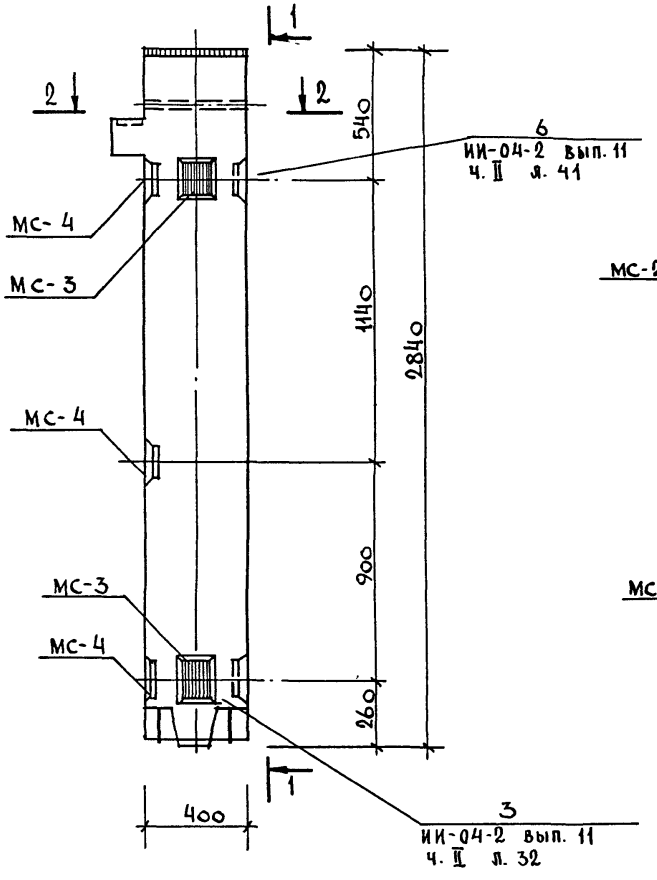

1 – 1

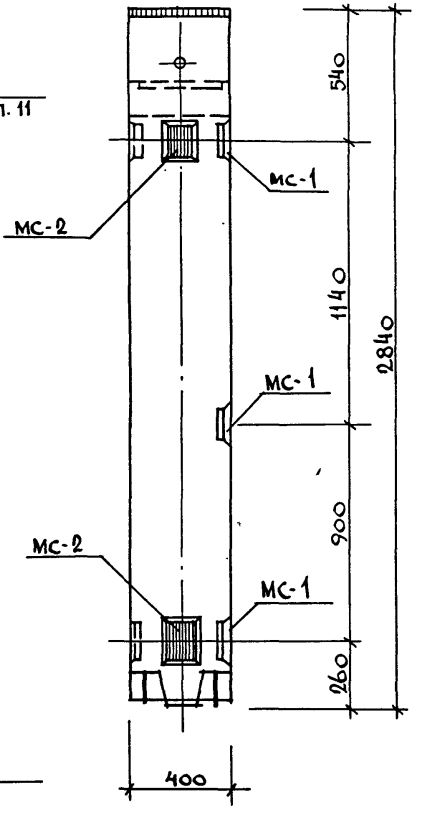

Марка колонны	Марка доп. закл. дет.	Кол. шт.	Вес дополнит. закладн. дет., кг: одной дет.	Всех дет.	Итого на колонну	Общий расход стали на колонну	№ загот. чертежа закл. дет.
СВК-436-24-4у-а	МС-1	3	3.09	9.27	27.78	105.08	ИИ-04-2 вып. 11 часть I л. 53
	МС-2	2	2.31	4.62			
	МС-3	2	2.31	4.62			
	МС-4	3	3.09	9.27			

2 – 2

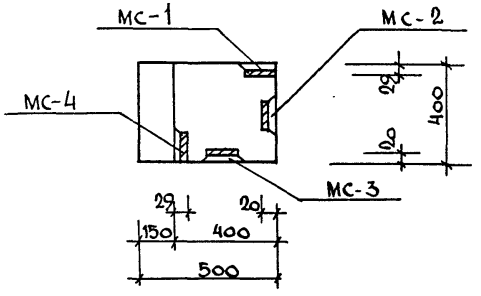

ПРИМЕЧАНИЕ

ПРИМЕЧАНИЯ см. лист К-19

Нач. маст	Шестопалов	
Гл. инж. м.	Кричевский	
ГАП	Зарецкий	
ГИП	Ленточников	
Провер.	Коробова	
Разраб.	Мостакова	

ТП 262-21-37 К

Колонна КВК-436-24-4у-а

Стадия	Лист	Листов
Р	К-46	

ЦНИИЭП зрелищных зданий и спортивных сооружений им. Б.С. Мезенцева

Инв. № подл. | Подпись и дата | Взам. инв. №

Типовой проект 262-21-37 Альбом VIII

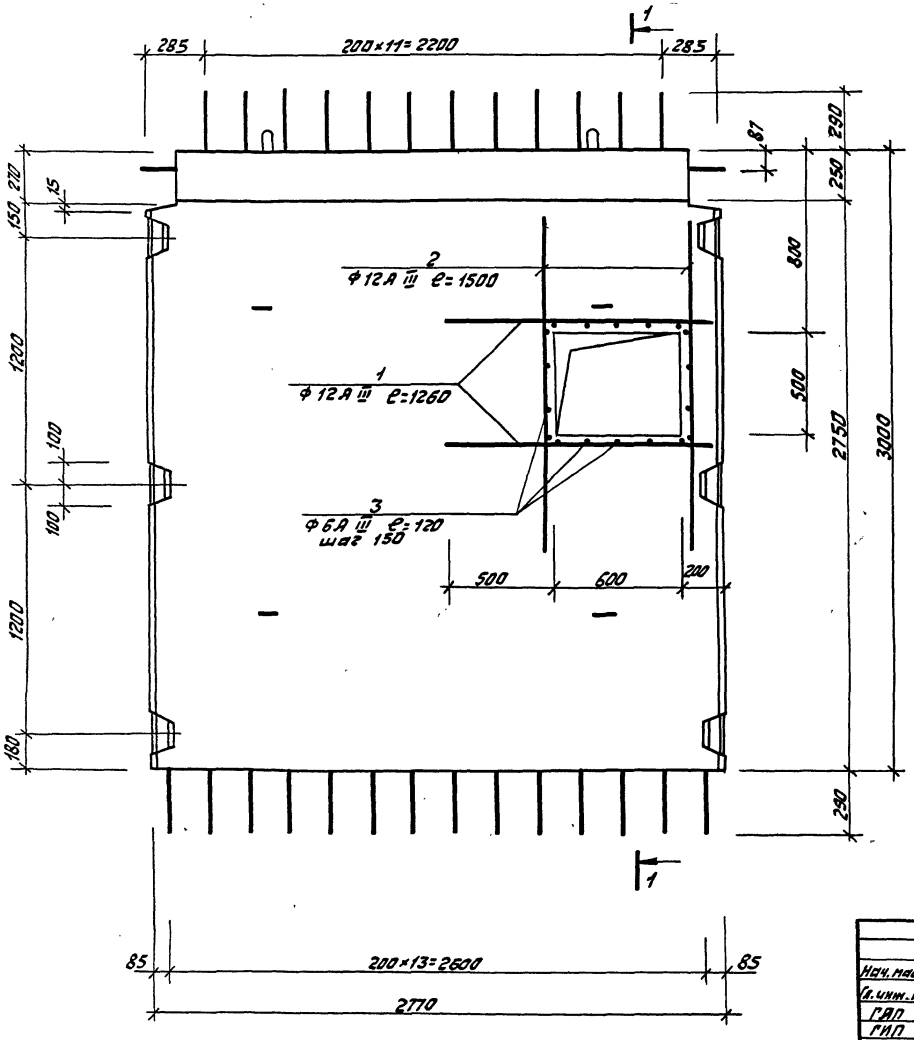

1-1

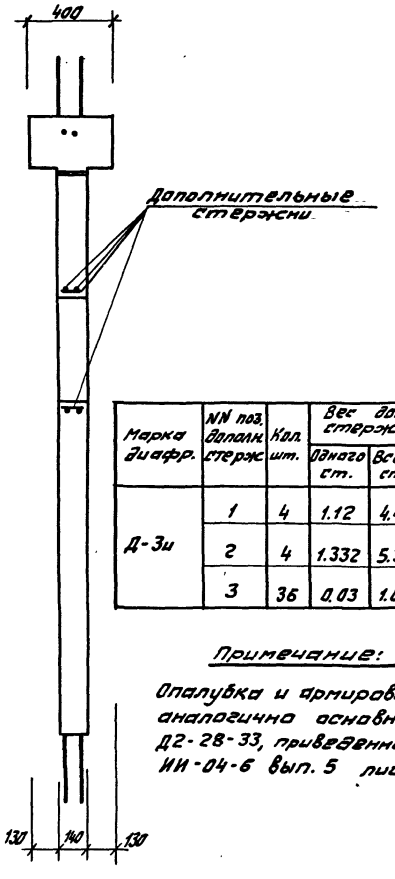

Марка диафр.	NN поз. дополн. стерж	Кол. шт.	Вес дополн. стержней, кГ			Общий расход стали на диафр.	Прим.
			Одного ст.	Всех ст.	Итого на диафр.		
Д-3и	1	4	1.12	4.48	10.888	148.738	
	2	4	1.332	5.328			
	3	36	0.03	1.08			

Примечание:

Опалубка и армирование диафрагмы аналогично основной марке Д2-28-33, привязанной в альбоме ИИ-04-6 вып. 5 лист 37.

Нач. мас.	Шестопалов	
Гл. инж. М.	Кричевский	
ГАП	Зарецкий	
ГИП	Лемпицкий	
Провер.	Коробова	
Разраб.	Мостакова	

тп 262-21-37 К

Диафрагма жесткости Д-3и

Стадия	Лист	Листов
Р	К-47	

ЦНИИЭП зрелищных зданий и спортивных сооружений им. Б.С. Мезенцева

Инв. № подл. | Подпись и дата | Взам. инв. №

Формат 12

Каркас К-1

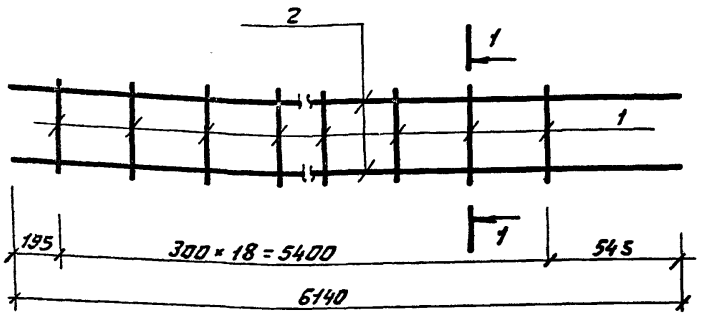

1 — 1

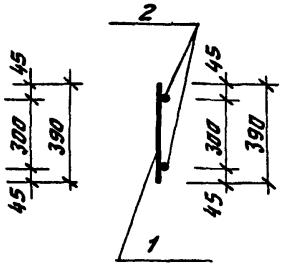

Каркас К-2

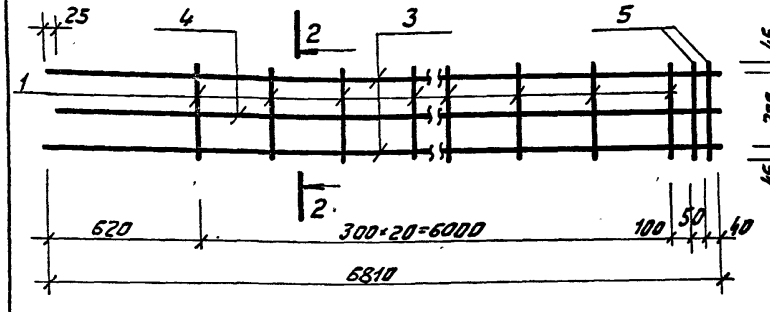

2-2

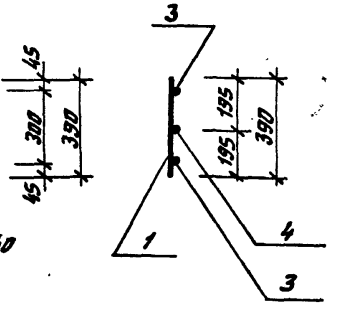

Каркас К-3

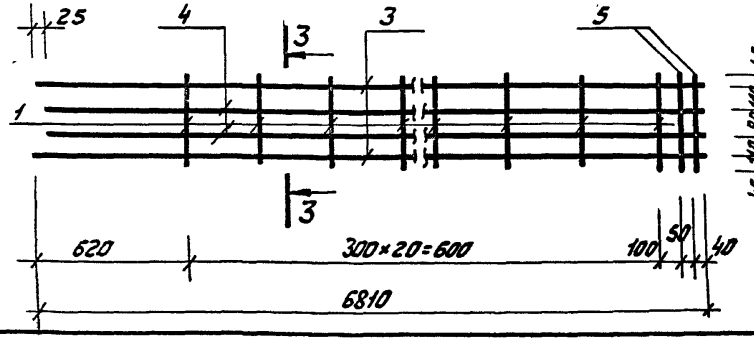

3-3

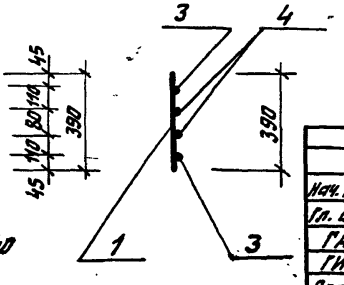

Ведомость стержней

Марка эл-та	Каркас или сетка	Поз.	Эскиз или сечение	Ø мм	Длина мм	Кол.	Масса общая кг
ИЖ-2	К-1	1	См. данный лист	10 А I	390	19	82.25
		2		32 А III	6140	2	
ИЖ-3а, ИЖ-3б	К-2	1	См. данный лист	10 А I	390	21	135.35
		3		32 А III	6810	2	
		4		32 А III	6785	1	
		5		16 А I	390	2	
ИЖ-3г, ИЖ-3к; ИЖ-3м	К-3	1	См. данный лист	10 А I	390	21	176.85
		3		32 А III	6810	2	
		4		32 А III	6785	2	
		5		16 А I	390	2	

Примечание:

Выборку стали см. листы К-60, 64, 67, 69, 72, 77, 82.

Нач. маст.	Шестопалов		тп 262-21-37 К
Гл. инж.	Кричевский		
ГАП	Зарецкий		Плоские каркасы К-1; К-2; К-3
ГИП	Лепточников		
Проверр.	Коровова		
Разраб.	Мостакова		

Стадия	Лист	Листов
Р	К-48	

ЦНИИЭП зрелищных зданий и спортивных сооружений им. Б.С. Мезенцева

Подпись и дата | Взам. инв. № | Инв. № подл.

Формат 12

Типовой проект 262-21-37 Альбом VIII

Р2-72-56у

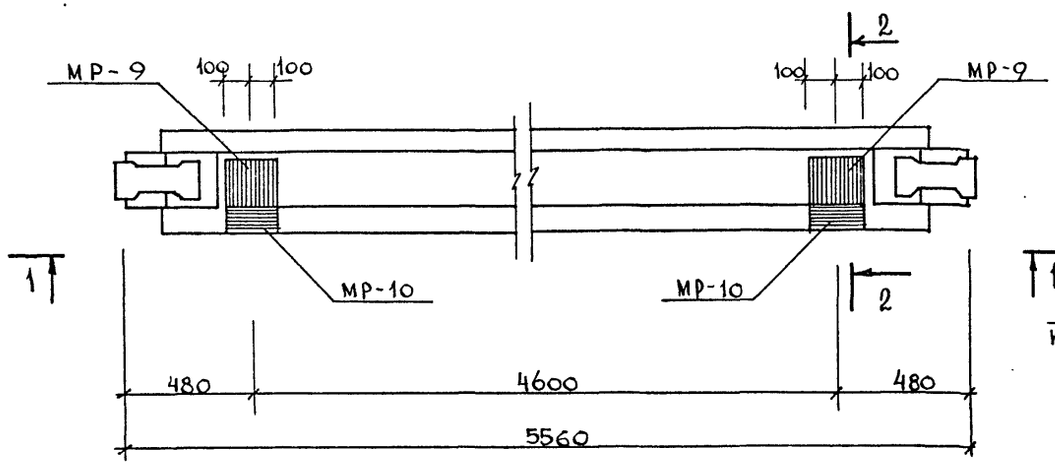

2 - 2

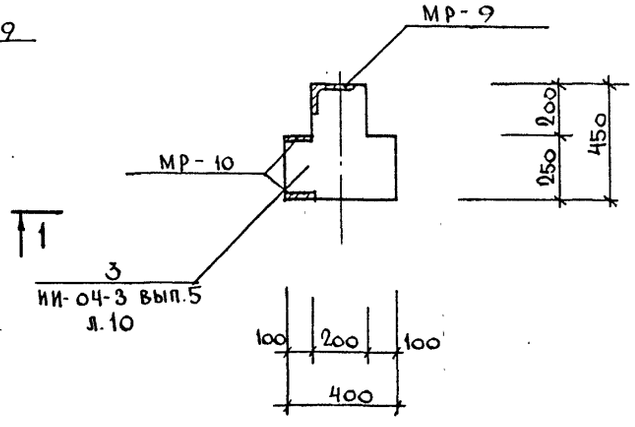

1 - 1

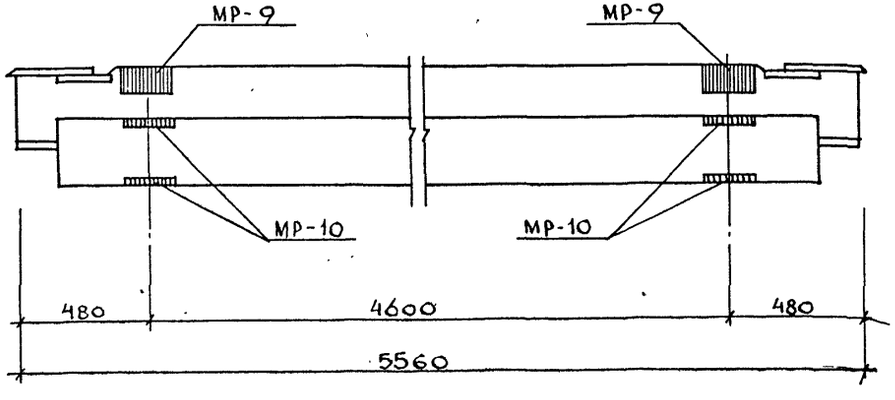

Марка ригеля	Марка дополн. закл. дет.	Кол. шт.	Вес закл. дополн. дет., кг. одной дет.	Вес закл. дополн. дет., кг. всех дет.	Вес закл. дополн. дет., кг. итого на риг.	Общий расход стали на риг	№ загот. чертежа дополн. закл. дет.
Р2-72-56у	МР-9	2	4.54	9.08	16,52	182.07	ИИ-04-3 вып. 5 л. 35
	МР-10	2	3.72	7.44			

Примечание

Примечания см. лист К-19

Нач. маст.	Шестопалов		
Гл. инж. м.	Кричевский		
ГАП	Зарецкий		
ГИП	Ленточников		
Провер.	Коробова		
Разраб.	Мостакова		

тп 262-21-37 К

Ригель Р2-72-56у

Стадия	Лист	Листов
Р	К-49	

ЦНИИЭП зрелищных зданий и спортивных сооружений им. Б.С. Мезенцева

Инв. № подл. | Подпись и дата | Взам. инв. №

Р2-72-56т, Р2-90-56т

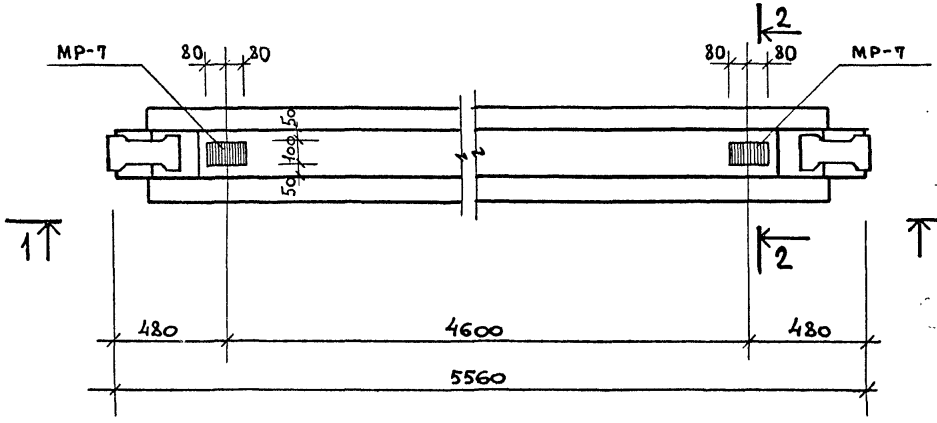

1 – 1

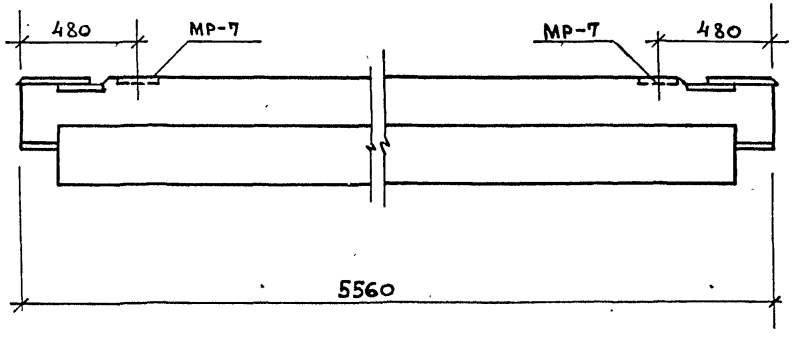

2 – 2

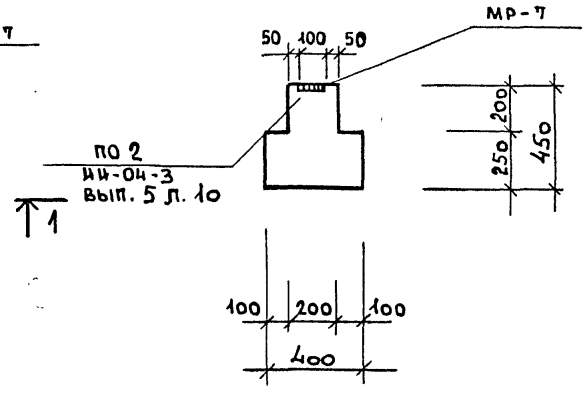

Марка ригеля	Марка дополн. закл. дет.	Кол. шт.	Вес дополнит. закл. дет., кг			Общий расход стали на риг.	№ загот. чертежа дополн. закл. дет.
			одной дет.	всех дет.	итого на риг.		
Р2-72-56т	МР-7	2	2.66	5.32	5.32	170.87	ИИ-04-3 вып. 5 л. 34
Р2-90-56т	МР-7	2	2.66	5.32	5.32	347.42	

Примечания:

1. Опалубка и армирование ригелей Р-72-56т и Р2-90-56т аналогичны Р2-72-56 и Р2-90-56*, приведенным в альбоме ИИ-04-3 вып. 3.
2. Дополнительные закладные детали заштрихованы.

			ТП 262-21-37	К
Нач маст.	Шестопалов			
Гл. инж. м.	Кричевский		Ригели Р2-72-56т, Р2-90-56т	Стадия: Р; Лист: К-50; Листов:
ГАП	Зарецкий			
ГИП	Ленточников			
Проверил	Коробова			ЦНИИЭП зрелищных зданий и спортивных сооружений им. Б.С. Мезенцева
Разраб.	Мостакова			

Инв. № подл. | Подпись и дата | Взам. инв. №

Р-11-26у

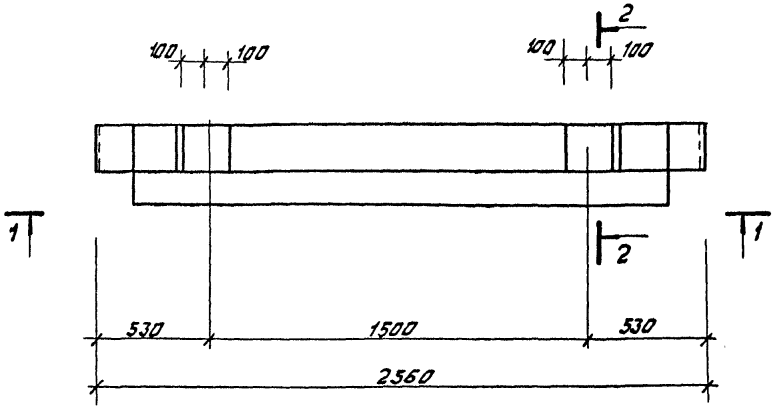

2 – 2

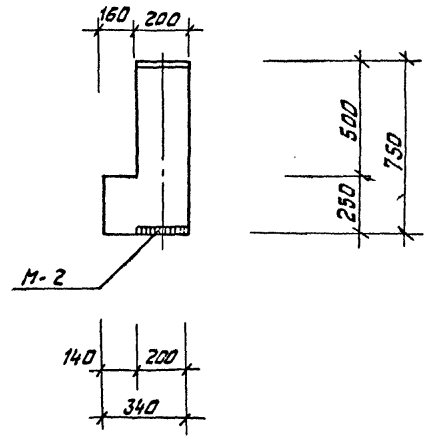

1 – 1

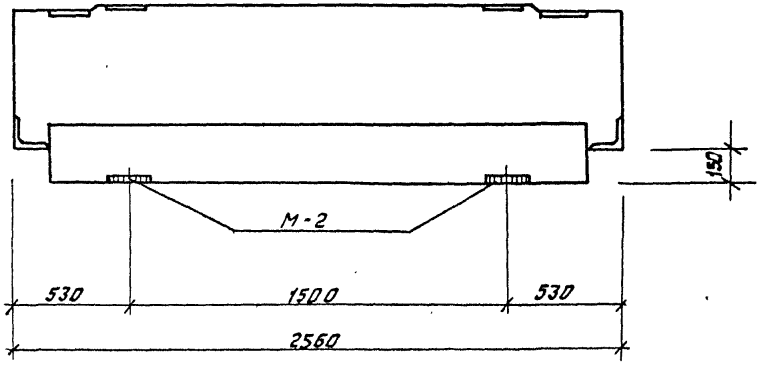

Марка ригеля	Марка дополн. закл. дет.	Кол. шт.	Вес дополн. закл. дет., кГ: одной дет.	всех дет.	итого на риг.	Общий расход стали на риг.	№ заг. чертежа дополн. закл. дет.
Р-11-26у	М-2	2	5.66	11.32	11.32	148.49	1.220-1 вып. 2 л. 16

Примечания:

1. Опалубка и армирование ригеля аналогичны основной марке Р11-26, приведенной в альбоме 1.220-1 выпуск 2.
2. Дополнительные закладные детали заштрихованы.

Нач. мас.	Шестопалов	
Гл. инж. м.	Кручевский	
ГАП	Зарецкий	
ГИП	Ленточников	
Провер.	Коробова	
Разраб.	Мостакова	

тп 262-21-37 К

Ригель Р-11-26у

Стадия	Лист	Листов
Р	К-51	

ЦНИИЭП зрелищных зданий и спортивных сооружений им. Б.С. Мезенцева

Инв. № подл. | Подпись и дата | Взам. инв. №

Формат 12

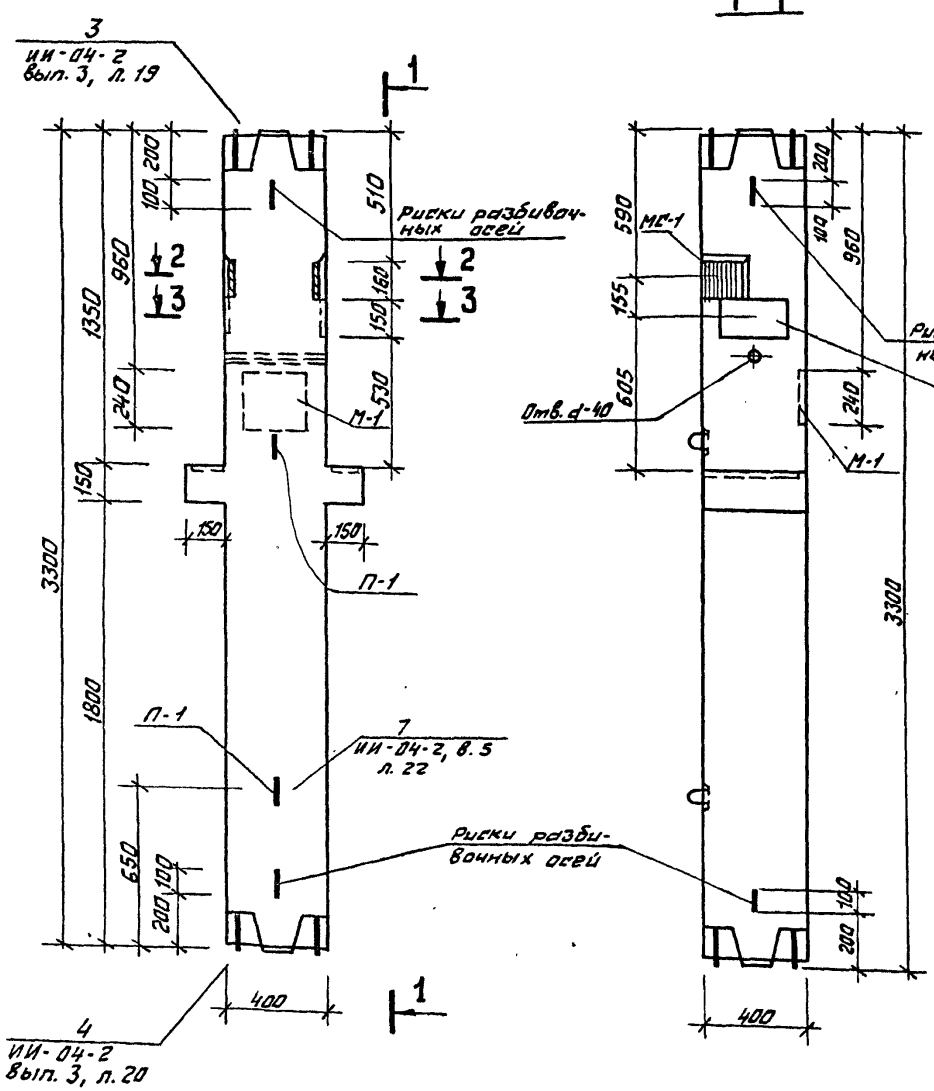

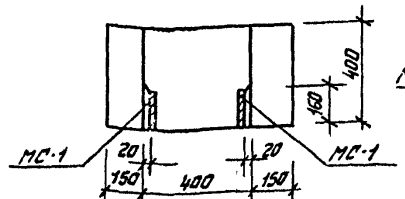

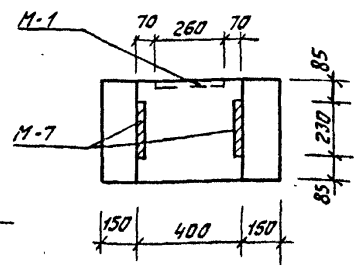

Показатели на 1 колонну				
Марка колонны	Вес т	Марка бетона	Объем бетона	Расход стали кГ
ИЖ-1	1,34	300	0,534	229,39

Примечания:

1. Армирование колонны см. лист К-53.
2. Общие указания по изготовлению колонн см. серию ИИ-04-2, Выпуск 3.

Нач. маст.	Шестопалов		
Гл. инж. м.	Кричевский		
ГАП	Зарецкий		
ГИП	Ленточников		
Провер.	Коробова		
Разраб.	Мостакова		

тп 262-21-37 К

Колонна ИЖ-1
Опалубка

Стадия	Лист	Листов
Р	К-52	

ЦНИИЭП зрелищных зданий и спортивных сооружений им. Б.С. Мезенцева

Инв. № подл. | Подпись и дата | Взам. инв. №

Формат 12

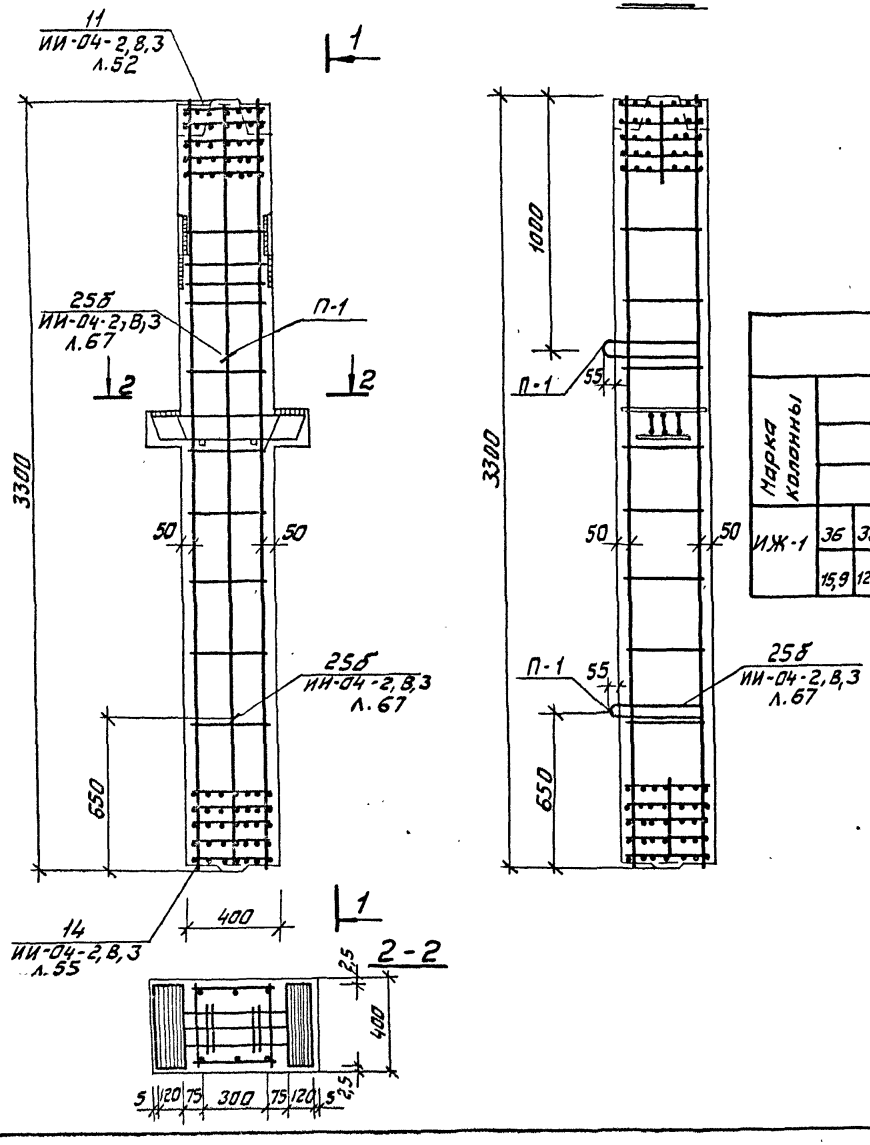

Спецификация марок арматурных изделий на одну колонну

Марка колонны	Марка изделия	Кол. шт.	Масса, кг 1шт.	Масса, кг Всех	N серии выпуск лист
ИЖ-1	ОК-1	1	202.21	202,67	К-54
	С-7	2	0,3	0,6	ИИ-04-2,8.6,4.II, л.19
	П-1	2	2,2	4,4	ИИ-04-2,8.6,4.II, л.20
	МС-1	2	3,09	6,18	ИИ-04-2,8.11,4.I, л.53
	М-1	1	8,54	8,54	ИИ-04-8, 8.3, л.1

Итого: 222,39

Выборка стали на одну колонну, КГ

Марка колонны	Горячекатная арматурная сталь ГОСТ 57-81-75														Сталь В.I ГОСТ 6727-53*		Прокат Вст 3пс ГОСТ 380-41*						Всего
	A III								Итого:	A I			Итого		ф мм	Итого	δ					Итого	
	ф мм									ф мм													
	36	32	28	20	18	16	12	6		16	10	3			4		10	2	16	20	40		
ИЖ-1	15,9	124,8	8,13	3,6	2,48	2,16	0,20	12,4	169,67	44	8,5	0,4	13,3		0,6	0,6	11,42	5,86	8,06	7,2	6,28	38,36	222,39

Примечания:

1. Опалубку колонны см. лист К-52.
2. Сетки С-7 в консолях условно не показаны, см. ИИ-04-2 выпуск 3, лист №64.

Нач. мас.	Шестопалов		
Гл. инж. м.	Кричевский		
ГАП	Зарецкий		
ГИП	Ленточников		
Провер.	Коробова		
Разраб.	Мастакова		

тп 262-21-37 К

Колонна ИЖ-1
Армирование

Стадия	Лист	Листов
Р	К-53	

ЦНИИЭП зрелищных зданий и спортивных сооружений им. Б.С. Мезенцева

Инв. № подл. | Подпись и дата | Взам. инв. №

Формат 12

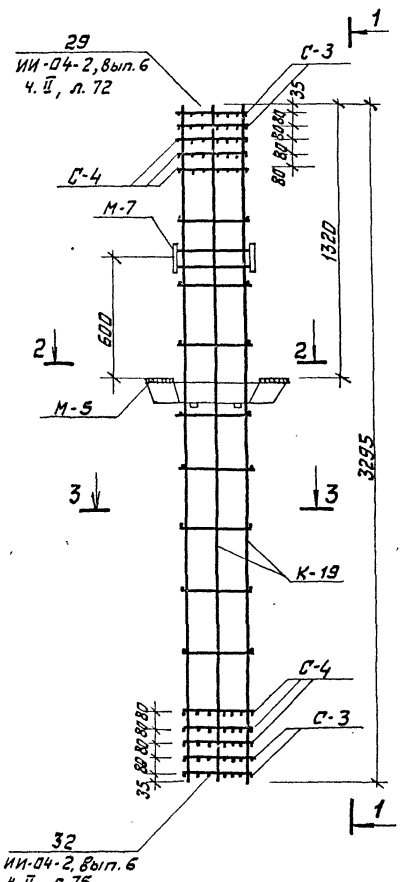

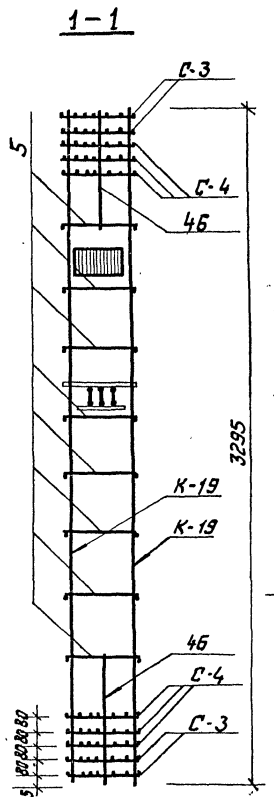

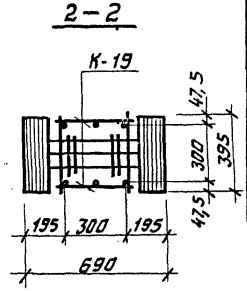

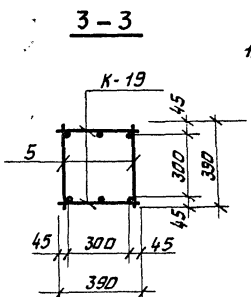

Спецификация марок изделий на объемный каркас ОК-1

Марка объемн. каркаса	Марка армат. каркас	Кол. шт.	Масса, кг одного издел.	Масса, кг всех издел.	NN серии Выпуск лист
ОК-1	К-19	2	64,40	128,8	ИИ-04-2, в.6, ч. II,
	С-3	4	1,0	4,0	ИИ-04-2
	С-4	6	1,4	8,4	вып.6, ч. II, лист 18
	М-5	1	44,91	44,91	1.2.20-1 вып. 1, лист 55
	М-7	1	11,66	11,66	1.2.20-1 вып. 1, лист 57
	поз.5	18	0,25	4,50	ИИ-04-2
	поз.46	4	0,10	0,40	вып. 6, ч. II, л. 17
	Итого: 202,67				

Примечания:

1. Армирование колонны ИЖ-1 выполнено в виде пространственного каркаса ОК-1, собираемого из плоских каркасов К-19 с помощью контактной точечной сварки в соответствии с СН-393-64 и ГОСТ 14098-68.
2. Опалубку колонны ИЖ-1 см. на листе К-52.
3. Армирование колонны ИЖ-1 см на листе К-53.

Нач.маст.	Шестопалов	
Гл.инж.м.	Кричевский	
ГАП	Зарецкий	
ГИП	Пентюников	
Провер.	Коробова	
Разраб	Хистакова	

тп 262-21-37 К

Колонна ИЖ-1 объемный каркас ОК-1

Стадия	Лист	Листов
Р	К-54	

ЦНИИЭП зрелищных зданий и спортивных сооружений им. Б.С. Мезенцева

Формат 12

Инв.№ подл. | Подпись и дата | Взам.инв.№

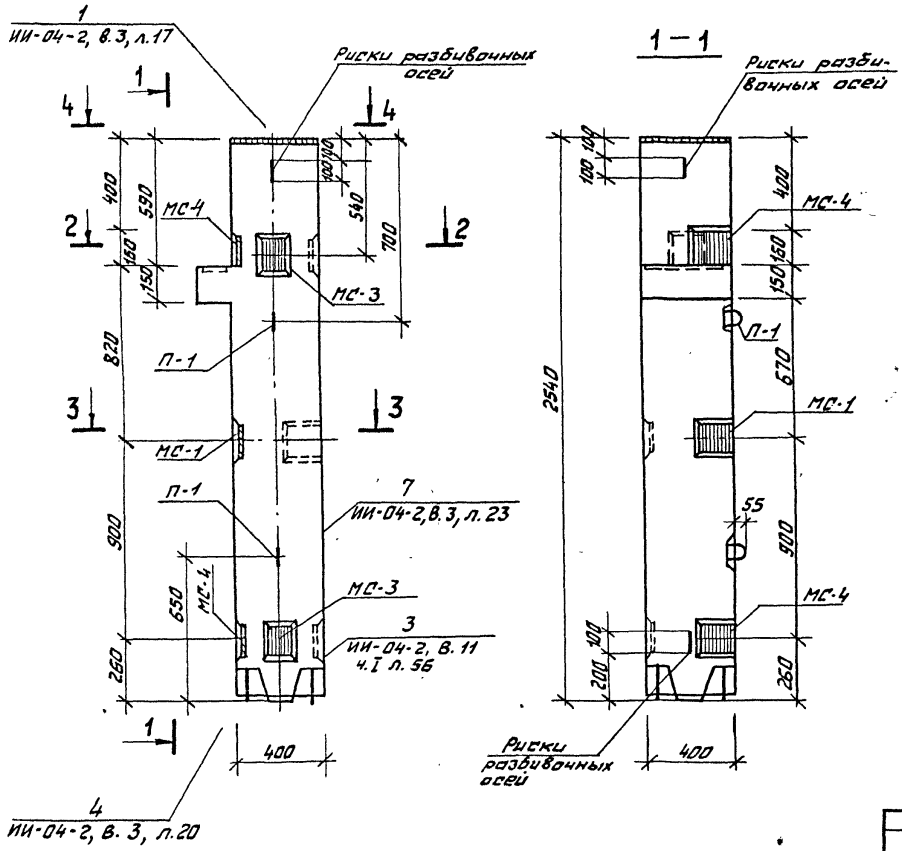

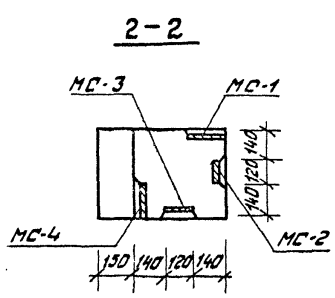

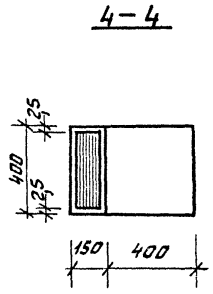

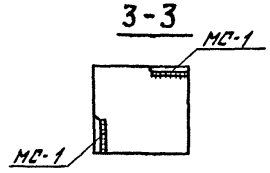

Показатели на 1 колонну				
Марка колонны	Вес т	Марка бетона	Объем бетона	Расход стали кг
ИЖ-1а	1,03	300	0,41	117,14

Примечания:

1. Армирование колонны см. лист К-57.
2. Общие указания по изготовлению колонн см. серию ИИ-04-2, выпуск 3

Нач.мас.	Шестопалов	
Гл.инж.м.	Хричевский	
ГАП	Зарецкий	
ГИП	Лепачников	
Провер.	Коробова	
Разраб.	Третякова	

ТП 262-21-37 К

Колонна ИЖ-1а
Опалубка

Стадия	Лист	Листов
Р	К-55	

ЦНИИЭП зрелищных зданий и спортивных сооружений им. Б.С. Мезенцева

Формат 12

Инв. № подл. | Подпись и дата | Взам. инв. №

Типовой проект 262-21-37 Альбом VIII

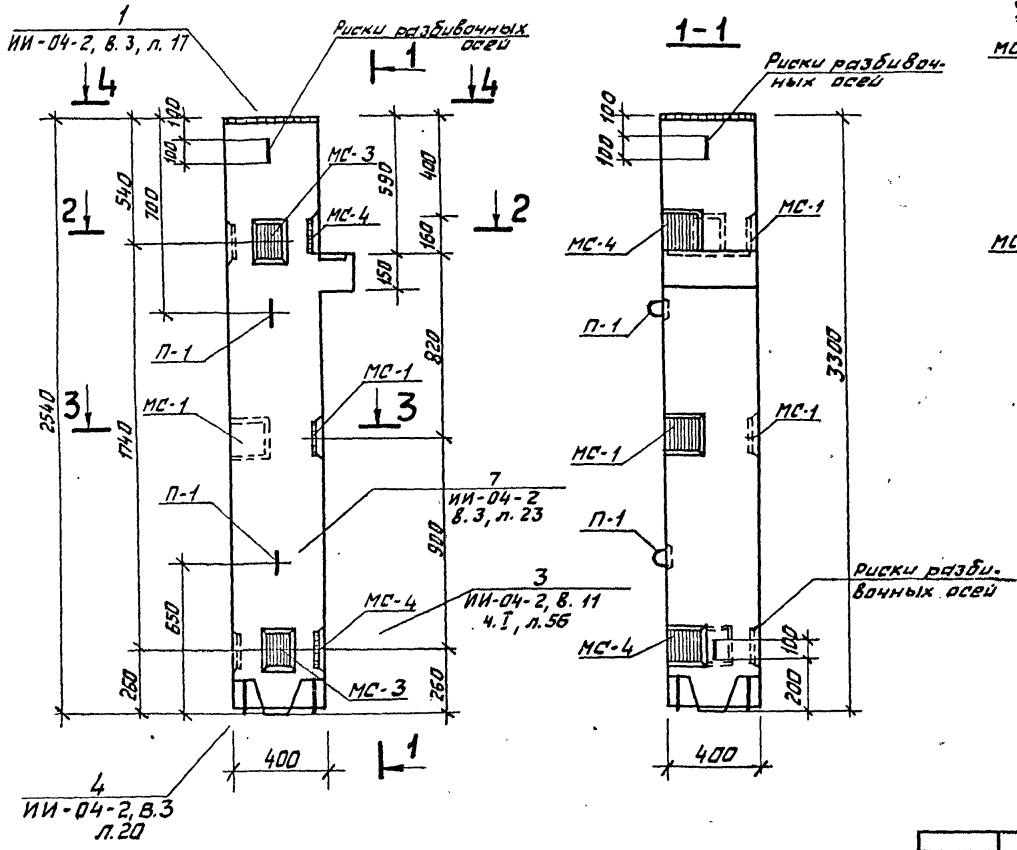

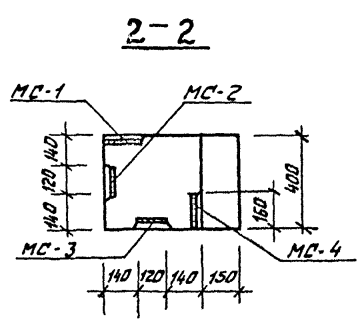

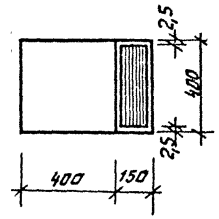

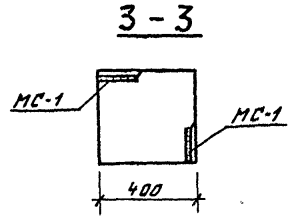

Показатели на 1 колонну				
Марка колонны	Вес т	Марка бетона	Объем бетона	Расход стали кГ
ИЖ-1б	1,03	300	0,41	117,14

Примечания:

1. Армирование колонны см. лист К-57.
2. Общие указания по изготовлению колонн см. серию ИИ-04-2, выпуск 3.

Нач. маст.	Шестопалов		
Гл. инж. м.	Кричевский		
ГАП	Зарецкий		
ГИП	Ленточников		
Провер.	Коробова		
Разраб.	Мостакова		

т п 262-21-37 К.

Колонна ИЖ-1б
Опалубка

Стадия	Лист	Листов
Р	К-56	

ЦНИИЭП зрелищных зданий и спортивных сооружений им. Б.С. Мезенцева

Инв. № подл. | Подпись и дата | Взам. инв. №

Формат 12

Типовой проект 262-21-37 Альбом VIII

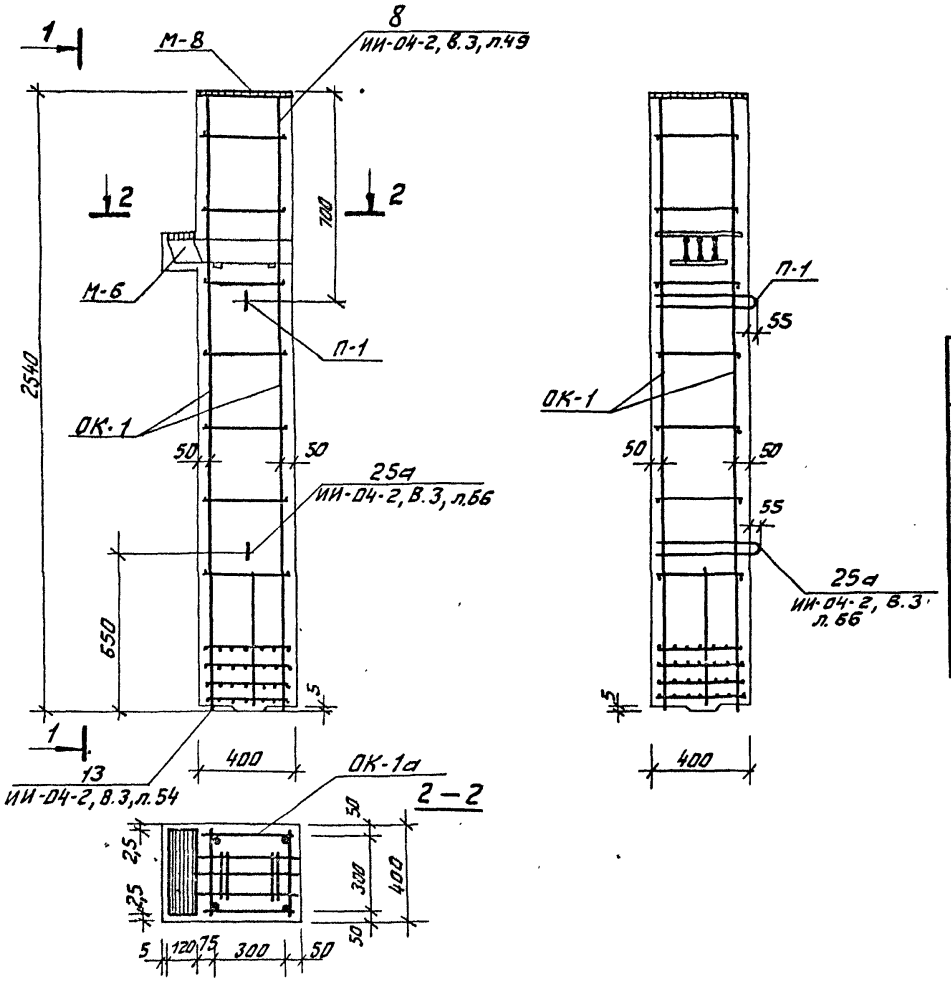

Спецификация марок арматурных изделий на одну колонну

Марка колонны	Марка изделия	Кол. шт.	Масса, кг 1 шт.	Масса, кг всех	NN серии Выпуск; лист
ИЖ-1а ИЖ-1б	ОК-1а	1	84,56	84,56	К-58
	С-8	2	0,20	0,40	ИИ-04-2, В.6, ч.II, л.19
	П-1	2	2,20	4,40	ИИ-04-2, В.6, ч.II, л.20
	МС-1	4	3,09	12,36	ИИ-04-2, В.11, ч.I, л.53
	МС-2	2	2,31	4,62	ИИ-04-2, В.11, ч.I, л.53
	МС-3	2	2,31	4,62	ИИ-04-2, В.11, ч.I, л.53
	МС-4	2	3,09	6,18	ИИ-04-2, В.11, ч.I, л.53
	Итого: 117,14				

Выборка стали на одну колонну, кг

Марка колонны	Горячекатанная арматурная сталь ГОСТ 5781-75 A III ф мм 36	28	20	16	10	6	Итого	A I ф мм 16		6	Итого	Сталь Вст ГОСТ 6727-53* ф мм 4	Итого	Прокат Вст 3пс ГОСТ 380-71* δ 10	12	20	40	Итого	Всего
ИЖ-1а	36	28	20	16	10	6		16		6		4		10	12	20	40		
ИЖ-1б	12.45	6.96	27.1	6.48	3.04	4.0	60.03	4.4		3.0	7.4	0.4	0.4	21.96	15.07	6.0	6.28	49.31	117.14

Примечания:

1. Опалубку колонн см. лист К-55,56.
2. Сетки С-8 в консолях и закладные детали „МС" условно не показаны, см. ИИ-04-2 Вып. 3, л. 64 и опалубку колонны.

Нач. мас.	Шестопалов	
Гл. инж. м.	Кричевский	
ГАП	Зарецкий	
ГИП	Лемочников	
Провер.	Коробова	
Разраб.	Мостакова	

тп 262-21-37 К

Колонны ИЖ-1а; ИЖ-1б Армирование

Стадия	Лист	Листов
Р	К-57	

ЦНИИЭП зрелищных зданий и спортивных сооружений им. Б.С. Мезенцева

Инв. № подл. | Подпись и дата | Взам. инв. №

Формат 12

Объемный каркас ОК-1а

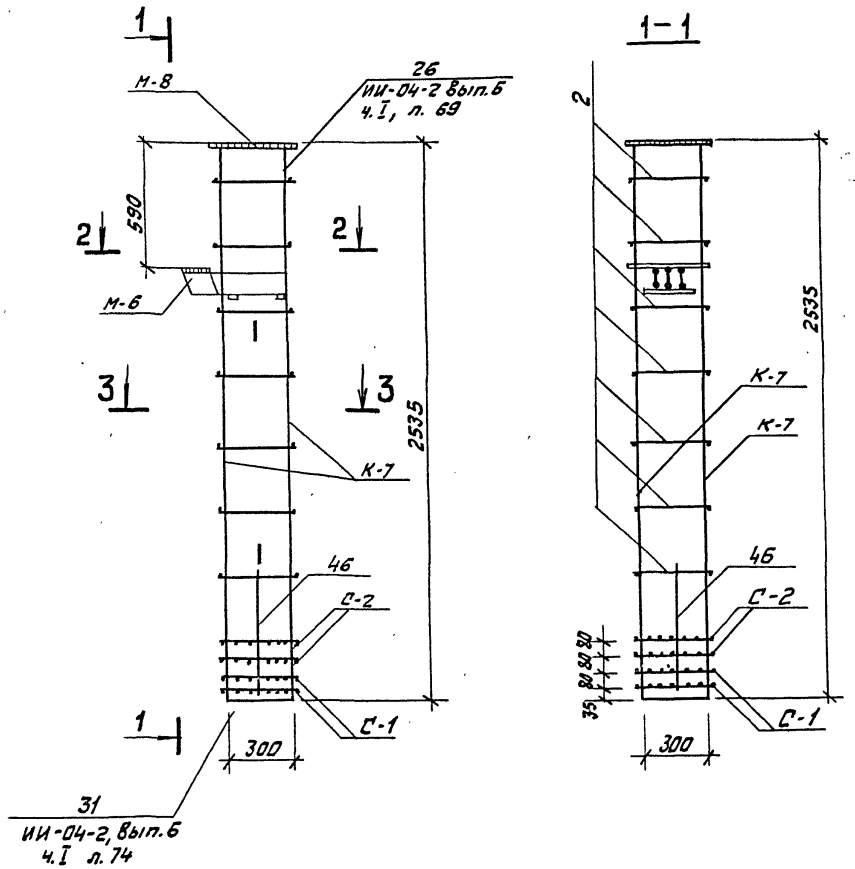

Спецификация марок изделий на объемный каркас ОК-1а

Марка объемн. каркаса	Марка армат. каркаса	Кол. шт.	Масса, кг одного издел.	Масса, кг всех издел.	NN серии, Выпуск, лист
ОК-1а	К-7	2	13,2	26,4	ИИ-04-2, в.6, ч.II, л.4
	С-1	2	0,8	1,6	ИИ-04-2 вып.6, ч.II, лист 18
	С-2	2	1,2	2,4	
	М-6	1	35,39	35,39	1.220-1, в.1, л. 56
	М-8	1	16,97	16,97	ИИ-04-8 вып. 3, л.7
	поз. 2	14	0,1	1,4	ИИ-04-2 вып. 6, ч. II, л. 17
	поз. 46	4	0,4	0,4	
	Итого: 84,56				

Примечания:

1. Армирование колонн ИЖ-1а, ИЖ-1б выполнено в виде пространственного каркаса ОК-1а, собираемого из плоских каркасов К-7, с помощью контактной точечной сварки в соответствии с СН-393-69 и ГОСТ 14098-68.
2. Опалубку колонны ИЖ-1а см. на л. К-55.
3. Армирование колонны ИЖ-1а см. на л. К-56.

Нач. мас.	Шестопалов	
Гл. инж. п.	Кричевский	
ГАП	Зарецкий	
ГИП	Лапочников	
Провер.	Коробова	
Разраб.	Мастакова	

тп 262-21-37 К

Колонны ИЖ-1а; ИЖ-1б. Объемный каркас ОК-1а

Стадия	Лист	Листов
Р	К-58	

ЦНИИЭП зрелищных зданий и спортивных сооружений им. Б.С. Мезенцева

Инв. № подл. | Подпись и дата | Взам. инв. №

Формат 12

Типовой проект 262-21-37 Альбом VIII

1 – 1

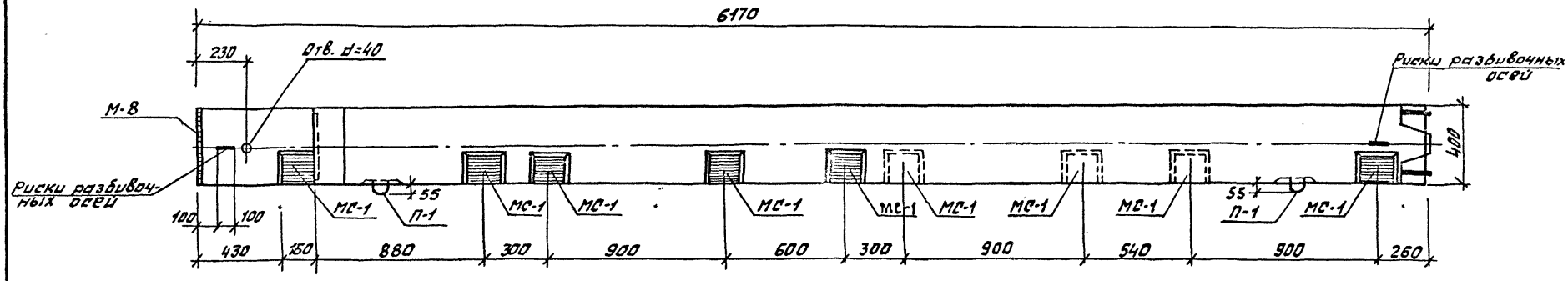

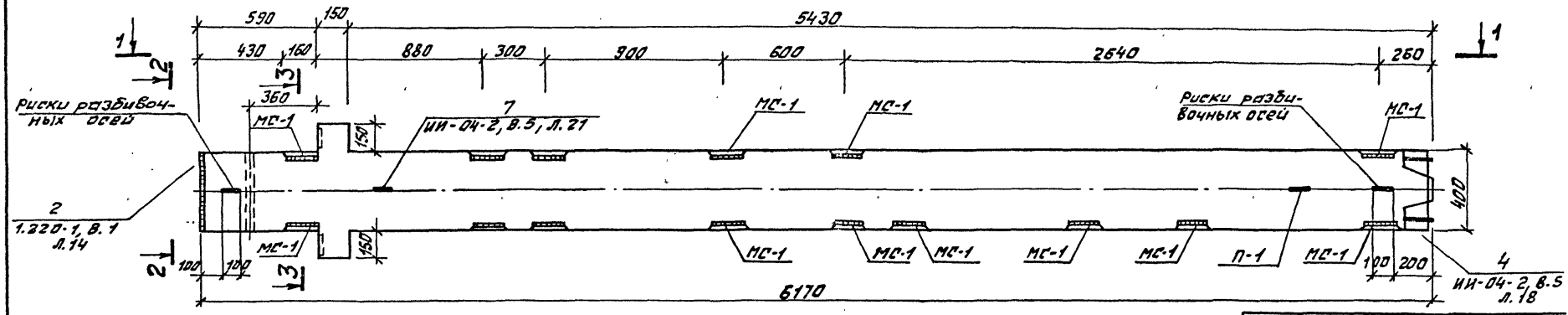

2 – 2

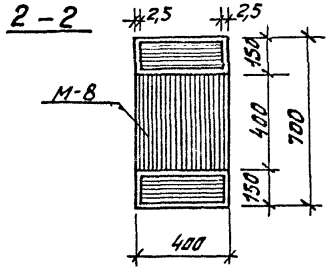

3 – 3

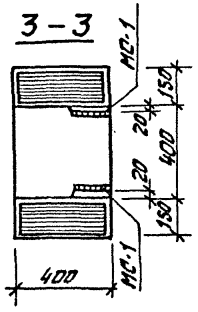

Примечание:

1. Армирование колонны см. лист К-60.

Показатели на 1 колонну				
Марка колонны	Масса т	Марка бетона	Объем бетона м³	Расхо[illegible] стали кг
ИЖ-2	2,51	300	1,005	291,6[illegible]

Нач. маст.	Шестопалов	
Гл. инж. м.	Кричевский	
ГАП	Зарецкий	
ГИП	Ленточников	
Провер.	Коробова	
Разраб.	Мостакова	

т п 262-21-37 К

Колонна ИЖ-2
Опалубка

Стадия	Лист	Листов
Р	К-59	

ЦНИИЭП зрелищных зданий и спортивных сооружений им. Б.С. Мезенцева

Формат 12

Инв. № подл. | Подпись и дата | Взам. инв. №

1 – 1

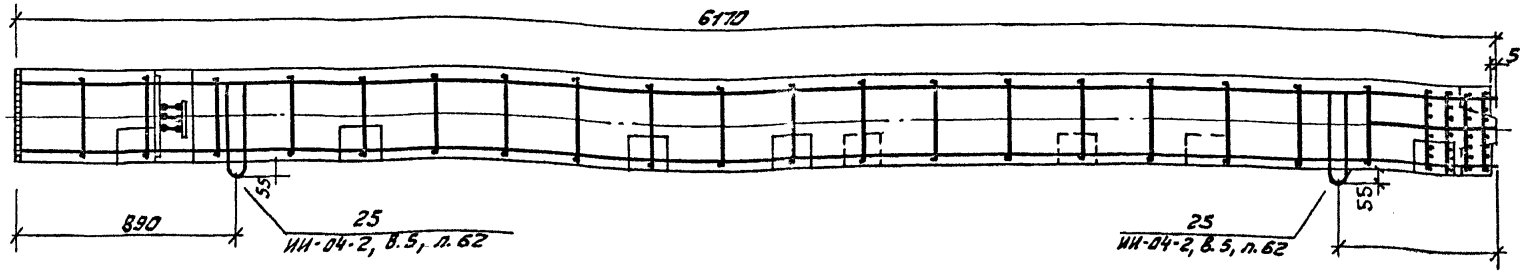

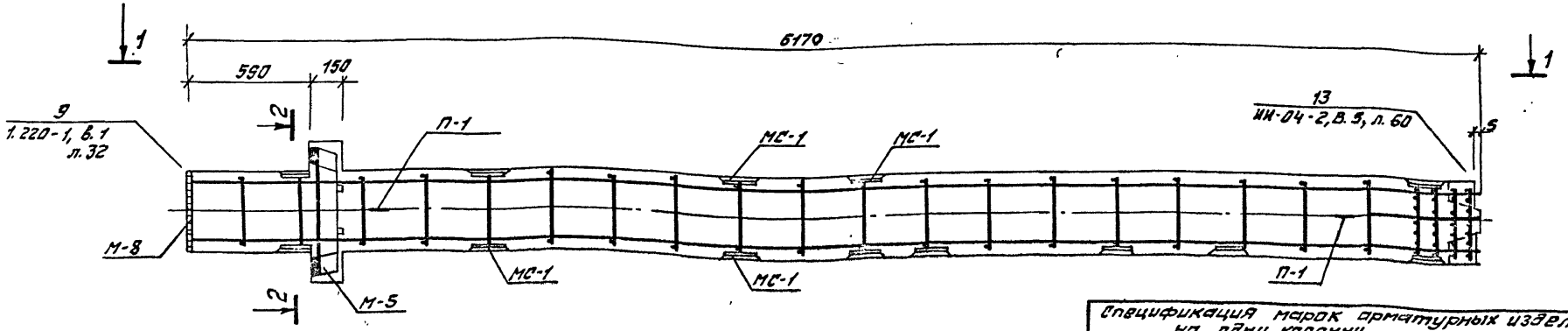

Примечания:

1. Опалубку колонны см. лист К-59
2. Сетки С-8 в консолях колонны условно не показаны, см. 1.220-1 в.1 узел 9. Сечение 2-2 см. серию 1.220-1, в.1, л.17

Спецификация марок арматурных изделий на одну колонну

Марка колонны	Марка изделия	Кол. шт.	Масса, кг 1 шт.	Масса, кг Всех	№ серии, выпуск, лист №
ИЖ-2	ОК-2	1	240,28	240,28	К-61
	С-7	2	0,3	0,6	ИИ-04-2.8.6, ч.II, л.19
	П-1	2	2,2	4,4	ИИ-04-2.8.6, ч.II, л.20
	МС-1	15	3,09	46,35	ИИ-04-2.6.11, ч.1, ж.53
			Итого:	291,63	

Выборка стали на одну колонну, кг

Марка колонны	Горячекатанная арматурная сталь ГОСТ 5781-75 AII фмм 36	32	28	20	16	6	Итого	AI фмм 16	10	6	Итого	Сталь BI ГОСТ 6727-53* фмм 4	Итого	Прокат Вст3 пс6 ГОСТ 380-71* δ 10		20	40	Итого	Всего
ИЖ-2		155,0	8,13	1,9	16,2	4,0	201,13	4,4	19,0	0,4	23,8	0,6	0,6	37,53		22,27	6,28	66,10	291,63
	13,9																		

Нач.маст.	Шестопалов		
Гл.инж.п.	Кричевский		
ГАП	Зарецкий		
ГИП	Лекочников		
Провер.	Коробова		
Разраб.	Настакова		

т.п. 262-21-37 К

Колонна ИЖ-2
Армирование

Стадия	Лист	Листов
Р	К-60	

ЦНИИЭП зрелищных зданий и спортивных сооружений им. Б.С. Мезенцева

Формат 12

Инв. № подл. | Подпись и дата | Взам. инв. №

Типовой проект 262-21-37 Альбом VIII

1 – 1

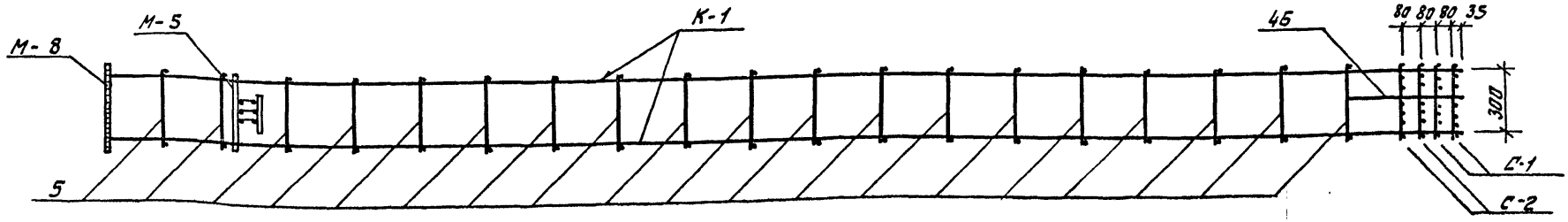

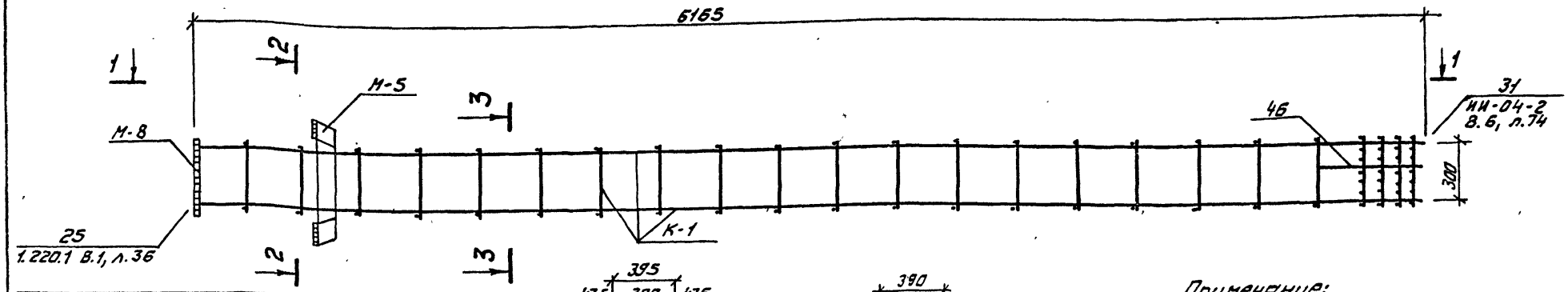

Марка объемного каркаса	Марка арматурного изделия	Кол. шт.	Масса, кг одного издел.	Масса, кг всех издел.	NN серии Выпуск лист
ОК-2	К-1	2	82,25	164,50	К-48
	С-1	2	0,80	1,60	ИИ-04-2, В.6 ч.II л.18
	С-2	2	1,20	2,40	ИИ-04-2, В.6 ч.II л.18
	М-5	1	44,91	44,91	1.220-1 В.1 л.55
	М-8	1	16,97	16,97	ИИ-04-8 Вып. 3
	поз. 5	38	0,25	9,50	ИИ-04-2
	поз. 46	4	0,10	0,40	Вып. 6 ч.II л.17
			Итого	240,28	

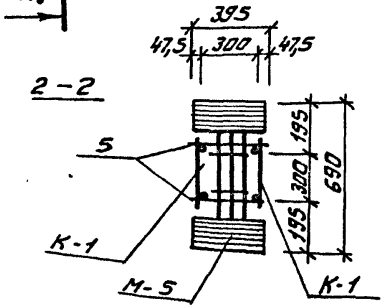

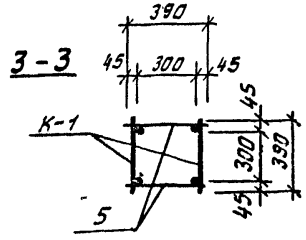

Примечание:

1. Армирование колонны выполнено в виде пространственного каркаса, собираемого из отдельных плоских каркасов К-1 с применением контактной точечной сварки в соответствии с СН-393-69 и ГОСТ 14098-68.

Нач. маст.	Шестопалов		
Гл. инж. пр.	Кричевский		
ГАП	Заверецкий		
ГИП	Ленточников		
Провер.	Коробова		
Разраб.	Мостакова		

Т.П. 262-21-37 К

Колонна ИЖ-2 Объемный каркас ОК-2

Стадия	Лист	Листов
Р	К-61	

ЦНИИЭП зрелищных зданий и спортивных сооружений им. Б.С. Мезенцева

Формат 12

Инв. № подл. | Подпись и дата | Взам. инв. №

1 – 1

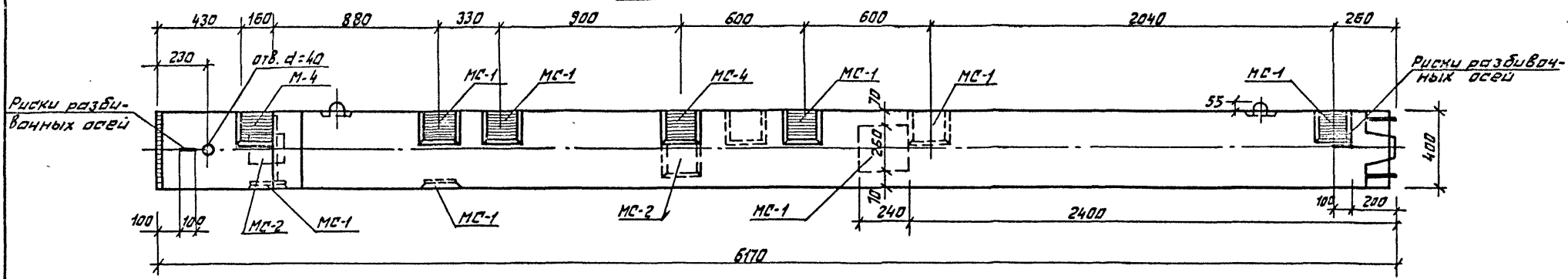

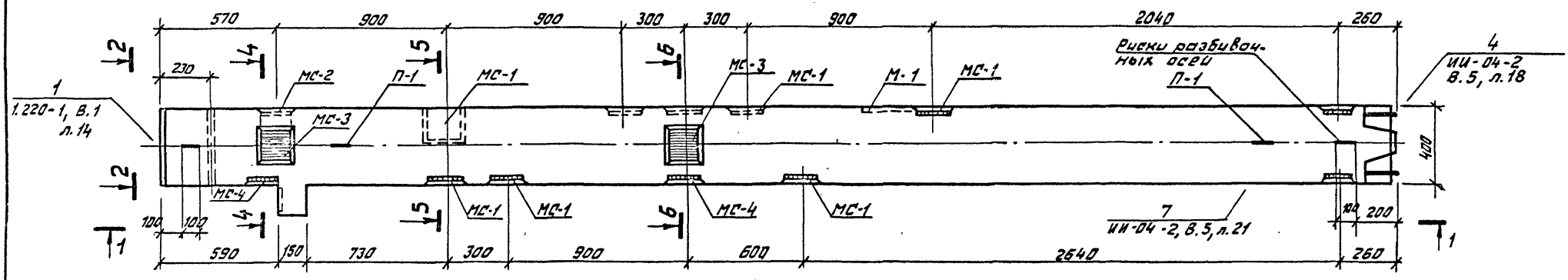

2 – 2

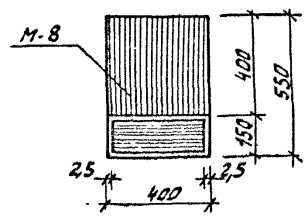

4 – 4

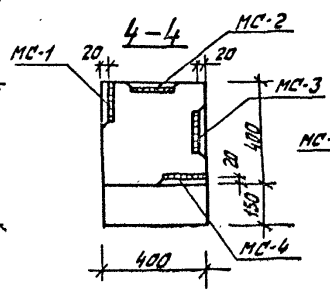

6 – 6

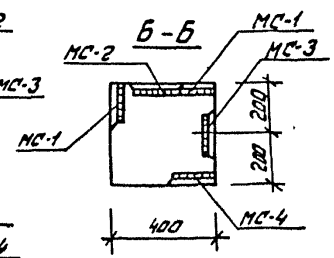

5 – 5

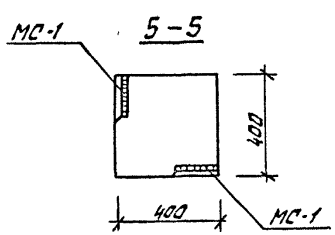

Примечание:

Армирование колонны см. лист К-64

Показатели на 1 колонну				
Марка колонны	Масса т	Марка бетона	Объем бетона м³	Расход стали кГ
ИЖ-2а	2,49	300	0,996	295,6

Нач. мас.	Шерташов	
Гл. инж. м.	Крючевский	
ГАП	Зарецкий	
ГИП	Ленточников	
Провер.	Коробова	
Разраб.	Мастакова	

ТП 262-21-37 К

Колонна ИЖ-2а
Опалубка

Стадия	Лист	Листов
Р	К-62	

ЦНИИЭП зрелищных зданий и спортивных сооружений им. Б.С. Мезенцева

Инв. № подл. | Подпись и дата | Взам. инв. №

Формат 12

1-1

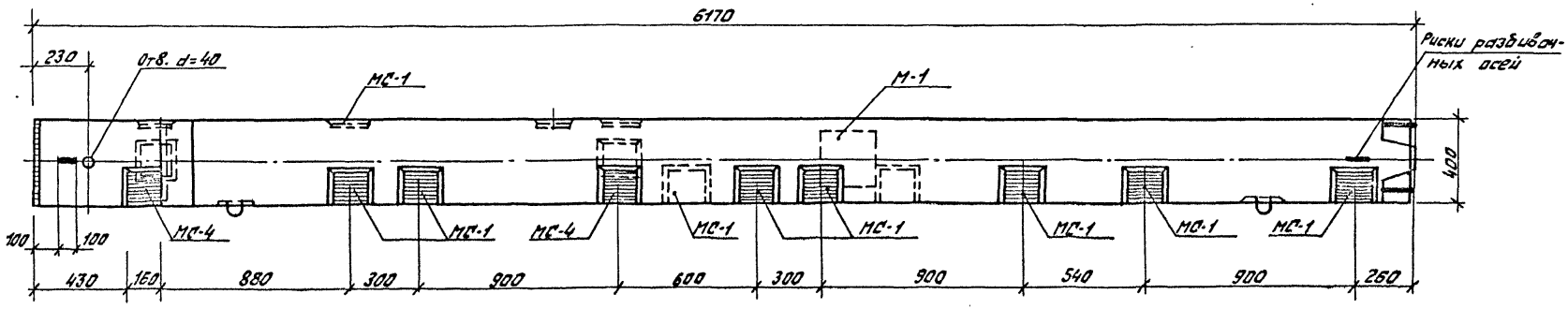

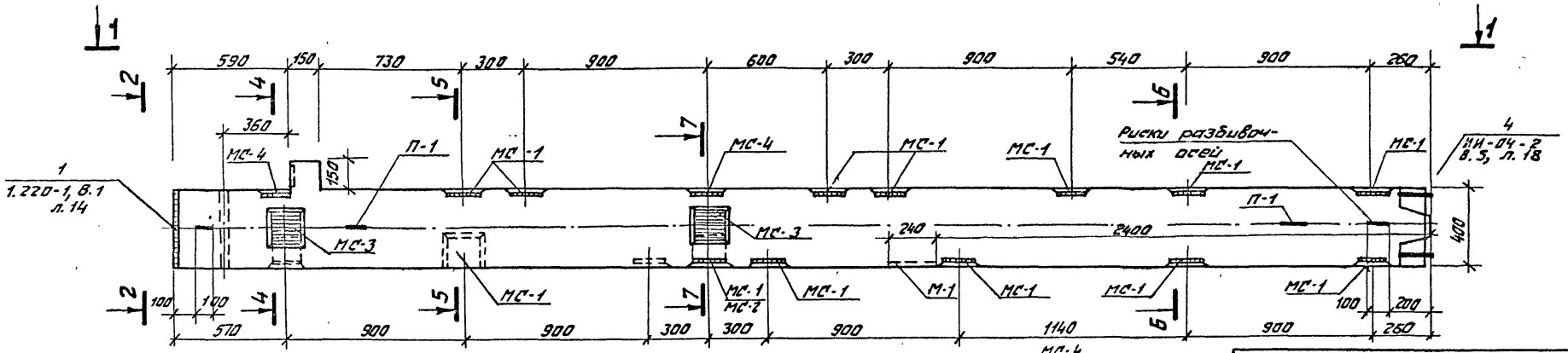

2-2

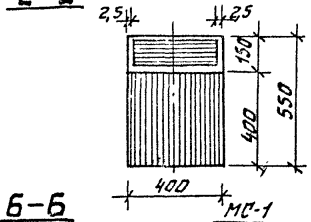

4-4

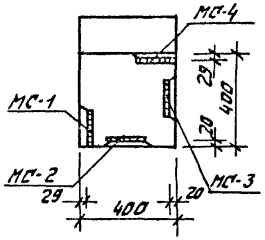

5-5

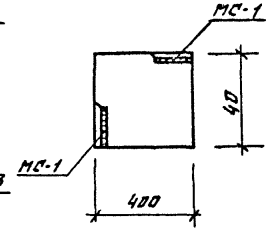

7-7

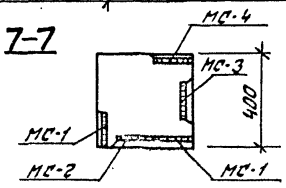

6-6

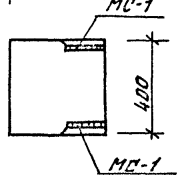

Показатели на 1 колонну

Марка колонны	Масса т	Марка бетона	Объем бетона м3	Расход стали кг
ИЖ-26	2,49	300	0,996	312,05

Примечание:

Армирование колонны см. лист К-64

Нач. маст.	Шевстопалов	
Гл. инж. п.	Кричевский	
ГАП	Зарецкий	
ГИП	Ленточников	
Провер.	Коробова	
Разраб.	Мостакова	

т.п. 262-21-37 К

Колонна ИЖ-26
Опалубка

Стадия	Лист	Листов
Р	К-63	

ЦНИИЭП зрелищных зданий и спортивных сооружений им. Б.С. Мезенцева

Формат А2

Инв. № подл. | Подпись и дата | Взам. инв. №

Альбом VIII

Типовой проект 262-21-37

1-1

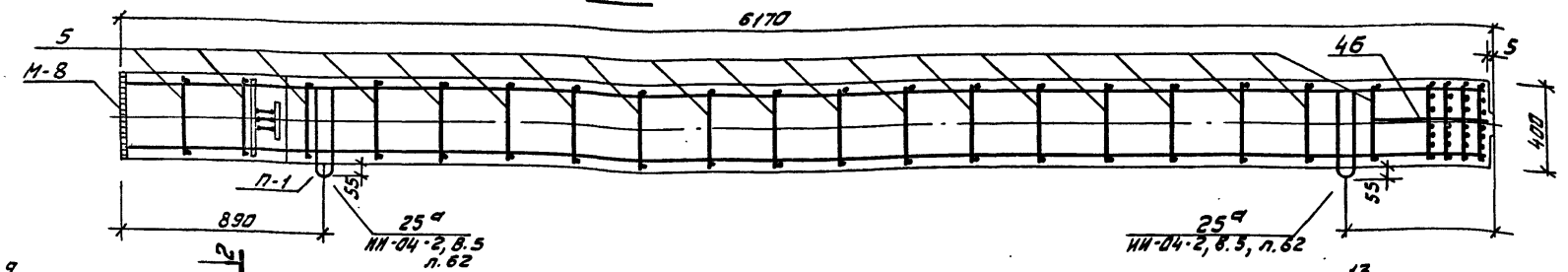

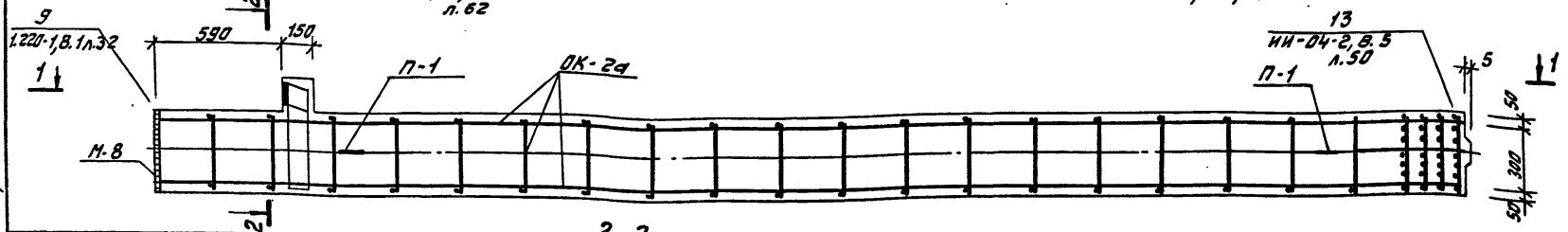

2-2

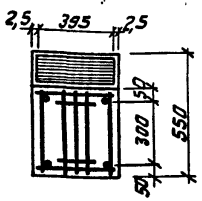

Спецификация марок арматурных изделий на одну колонну

Марка колонны	Марка изделия	Кол. шт.	Масса, кГ 1шт.	Масса, кГ Всех	N серии выпуск, лист
ИЖ-2б	ОК-2а	1	230,76	230,76	К-65
	С-8	2	0,20	0,40	ИИ-04-2, В.6, ч.II, л.19
	П-1	2	2,20	4,40	ИИ-04-2, В.6, ч.II, л.20
	М-1	1	8,54	8,54	ИИ-04-8, вып. 3
	МС-1	17	3,09	52,53	ИИ-04-2, В.11, ч.1, л.53
	МС-2	2	2,31	4.62	ИИ-04-2, В.11, ч.1, л.53
	МС-3	2	2.31	4.62	ИИ-04-2, В.11, ч.1, л.53
	МС-4	2	3.09	6.18	ИИ-04-2, В.11, ч.1, л.53
			Итого:	312.05	
ИЖ-2а	ОК-2а	1	230,76	230.76	К-65
	С-8	2	0,20	0,40	ИИ-04-2, В.6, ч.II, л.19
	П-1	2	2,20	4,40	ИИ-04-2, В.6, ч.II, л.20
	М-1	1	8,54	8,54	ИИ-04-8 вып. 3
	МС-1	12	3,09	37,08	ИИ-04-2, В.11. ч.1, л.53
	МС-2	2	2,31	4,62	ИИ-04-2, В.11, ч.1, л.53
	МС-3	2	2,31	4,62	ИИ-04-2, В.11, ч.1, л.53
	МС-4	2	3,09	6,18	ИИ-04-2, В.11, ч.1, л.53
			Итого	296,60	

Выборка стали на одну колонну, кГ

Марка колонны	Горячекатанная арматурная сталь ГОСТ 5781-75 А-III ф мм 36	32	28	20	18	16	12	10	6	Итого	А-I ф мм 16	10	6	Итого	Сталь В-I ГОСТ 6727-53* ф мм 4	Итого	Прокат Вст 3 пс 6 ГОСТ 380-71* δ 10	12	20	40	Итого	Всего
ИЖ-2а	12,45	155,0	6,96	1,90	2,48	15,12	0,20	3,04	4,0	201,15	4,4	19,00	0,4	23,8	0,4	0,4	38,04	5,86	21,07	6,28	71,25	296,60
ИЖ-2б	12,45	155,0	6,96	1,90	2,48	20,52	0,20	3,04	4,0	206,5	4,4	19,00	0,4	23,8	0,4	0,4	48,09	5,86	21,07	6,28	81,30	312,05

Примения:

1. Опалубку колонн см. листы К-62, 63.
2. Сетки С-8 в консолях колонны, а также закладные детали условно не показаны, см. серию 1.220-1 В.1 узел 9 и опалубку.

Нач. маст.	Шестопалов	
Гл. инж. м.	Кричевский	
ГАП	Зарецкий	
ГИП	Лепешников	
Провер.	Коробова	
Разраб.	Мостакова	

Т.П. 262-21-37 К

Колонны ИЖ-2а; ИЖ-2б
Армирование

Стадия	Лист	Листов
Р	К-64	

ЦНИИЭП зрелищных зданий и спортивных сооружений им. Б.С. Мезенцева

Инв. № подл. | Подпись и дата | Взам. инв. №

Формат 12

1 — 1

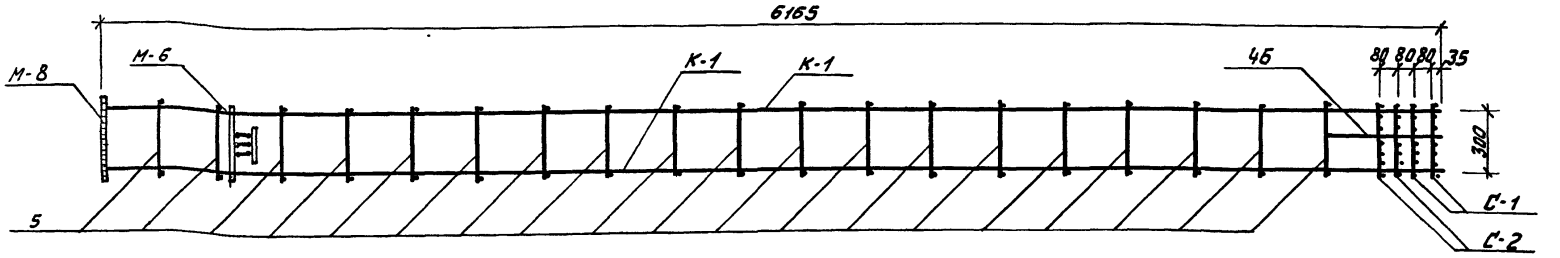

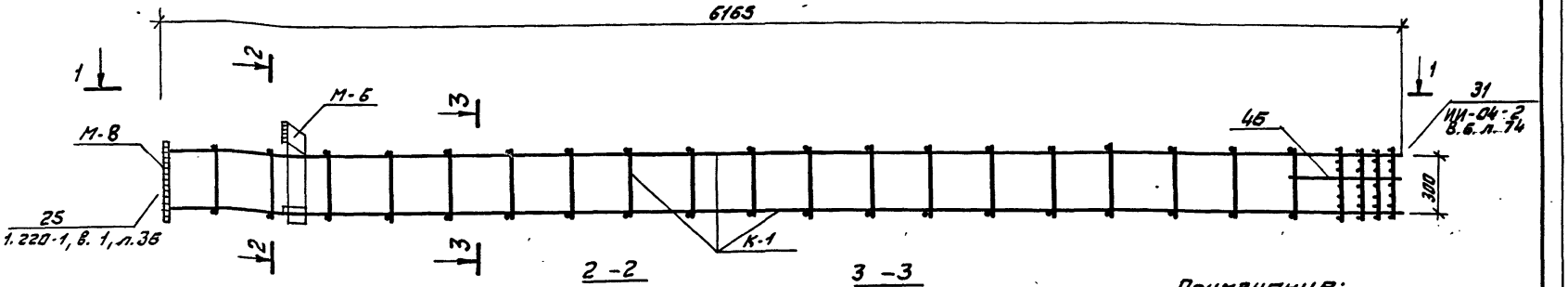

2 — 2

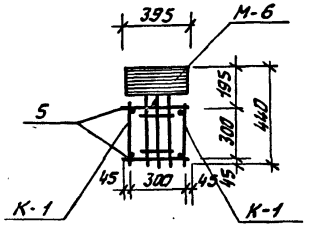

3 — 3

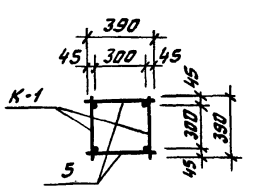

Марка объемного каркаса	Марка арматурного изделия	Кол. шт.	Масса, кг одного издел.	Масса, кг всех издел.	№№ серии, выпуска лист
ОК-2а	К-1	2	82,25	164,5	К-48
	С-1	2	0,80	1,60	ИИ-04-2, в.6 ч.II, л.18
	С-2	2	1,20	2,40	ИИ-04-2, в.6 ч.II, л.18
	М-6	1	35,39	35,39	1.220-1 в.1, л.55
	М-8	1	16,97	16,97	ИИ-04-8 Вып. 3
	Поз.5	38	0.25	9,50	ИИ-04-2 в.6, ч.II, л. 17
	Поз.46	4	0.10	0,40	ИИ-04-2, в.6 ч.II, л.17
			Итого:	230,76	

Примечание:

1. Армирование колонны выполнено в виде пространственного каркаса собираемого из отдельных плоских каркасов К-1 с применением контактной точечной сварки в соответствии с СН-393-69 и ГОСТ 14098-68.

Нач. тех.	Шестопалов		
Гл. инж. пр.	Кричевский		
ГАП	Зарецкий		
ГИП	Ленточников		
Провер.	Коробова		
Разраб.	Чистякова		

тп 262-21-37 К

Колонна ИЖ-2а; ИЖ-2б объемный каркас ОК-2а

Стадия	Лист	Листов
Р	К-65	

ЦНИИЭП зрелищных зданий и спортивных сооружений им. Б.С. Мезенцева

Формат 12

1–1

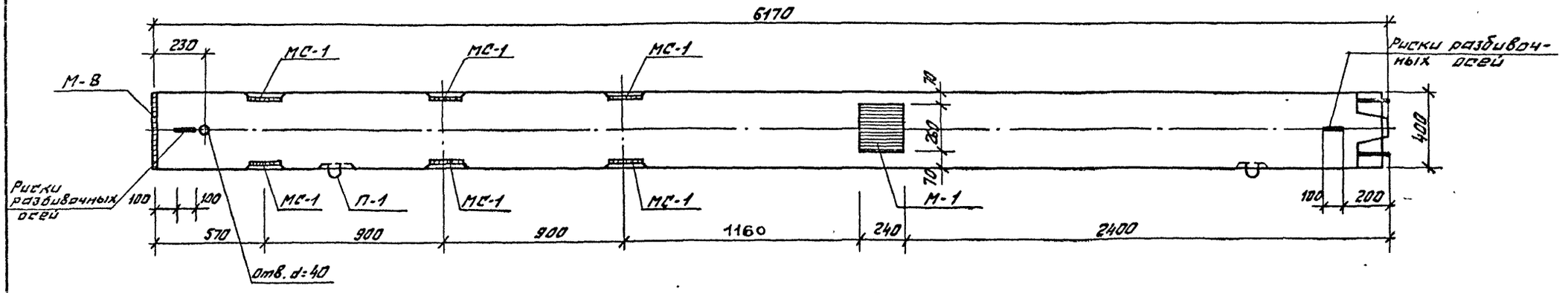

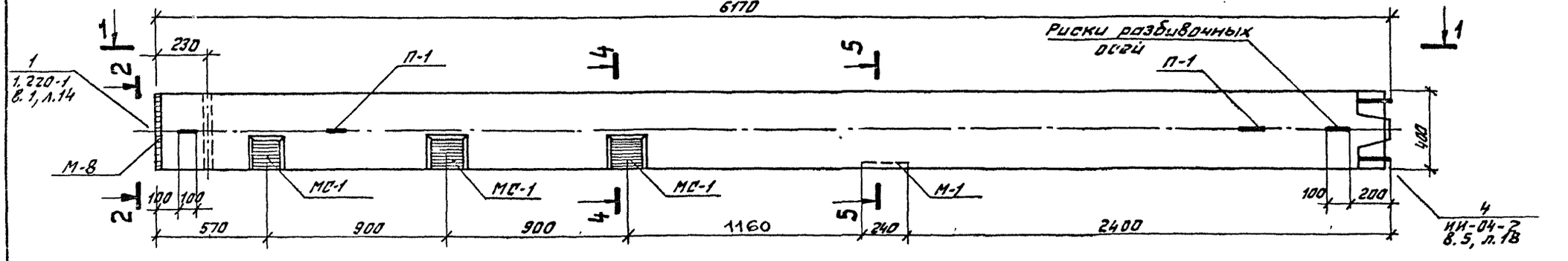

2–2

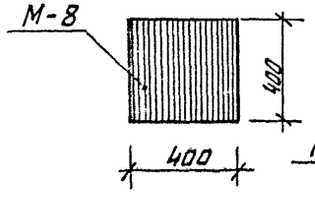

4–4

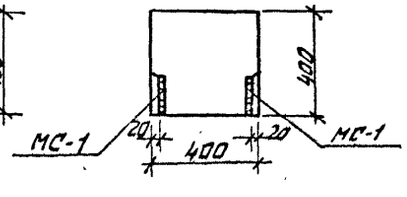

5–5

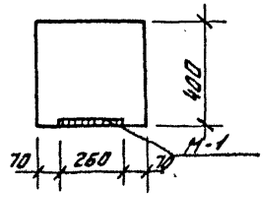

Показатели на 1 колонну				
Марка колонны	Масса т	Марка бетона	Объем бетона м3	Расход стали кг
ИЖ-28	2,47	300	0,987	233,03

Примечание:

Армирование колонны см. лист К-61.

Нач. мас.	Шестопалов		ТП 262-21-37 К
Гл. инж. м.	Кричевский		
ГАП	Зарецкий		Колонна ИЖ-28 Опалубка
ГИП	Ленточников		Стадия Р; Лист К-66; Листов
Провер.	Карабаева		ЦНИИЭП зрелищных зданий и спортивных сооружений им. В.С. Мезенцева
Разраб.	Мастакова		

Формат 12

Инв. № подл. | Подпись и дата | Взам. инв. №

Альбом VIII

Типовой проект

ОК — 28

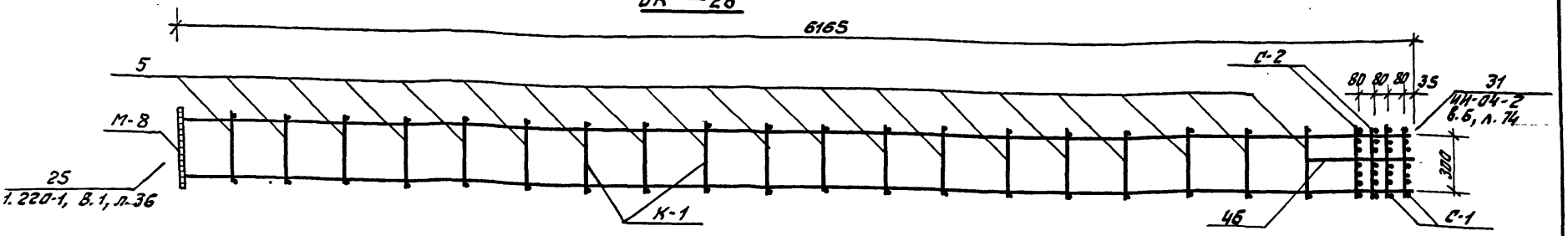

Армирование колонны ИЖ-28

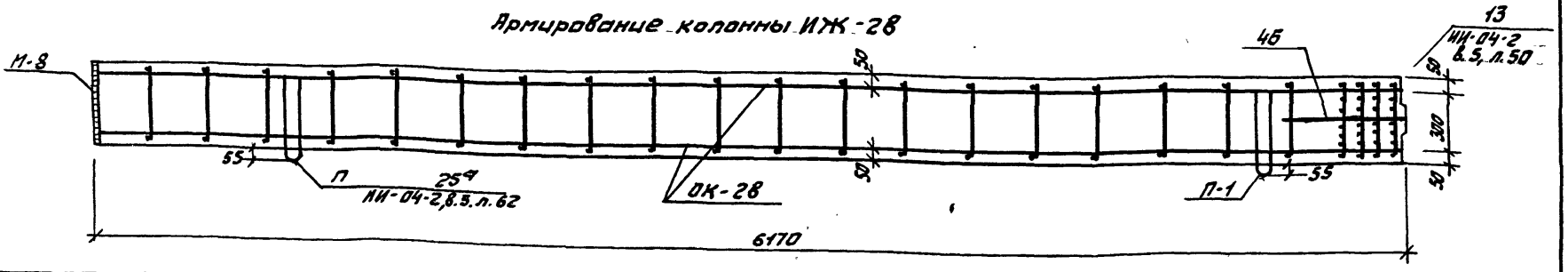

Выборка стали на одну колонну, кГ

Марка колонны	Горячекатанная арматурная сталь ГОСТ 5781-75											Прокат Вст 3 ПС6 ГОСТ 380-71*					Всего
	А III							А I									
	Ф мм						Итого	Ф мм			Итого	δ				Итого	
	32	20	18	16	12	6		16	10	6		10	12	20	—		
ИЖ-28	155,0	1,9	24,8	8,64	0,20	4,0	172,22	4,4	19,00	0,4	23,8	16,08	5,86	15,07	—	37,01	233,03

Спецификация марок арматурных изделий на одну колонну

Марка колонны	Марка изделия	Кол. шт.	Масса, кГ 1шт.	Масса, кГ Всех	NN серии выпуск, лист N
ИЖ-28	ОК-28	1	195,37	195,37	
	П-1	2	2,20	4,40	ИИ-04-2, в.6, ч.II, л.20
	МС-1	8	3,09	24,72	ИИ-04-2, в.11, ч.1, л.53
	М-1	1	8,54	8,54	ИИ-04-8, в.3, л.1

Итого: 233,03

Примечания:

1. Опалубку колонны см. К-66.
2. Армирование колонны выполнено ввиде пространственного каркаса, собираемого из плоских каркасов К-1, с помощью контактной сварки в соответствии с СН-393-69 и ГОСТ 14098-69.

Марка объемного каркаса	Марка арматурного изделия	Кол. шт.	Масса, кГ Одного издел.	Масса, кГ Всех издел.	NN серии, выпуск, лист
ОК-28	К-1	2	82,25	164,5	К-48
	С-1	2	0,8	1,6	ИИ-04-2, в.6 ч.II, л.18
	С-2	2	1,2	2,4	ИИ-04-2, в.6 ч.II, л.18
	М-8	1	16,97	16,97	ИИ-04-8 вып. 3
	поз. 5	38	0,25	9,5	ИИ-04-2
	поз. 46	4	0,1	0,4	ИИ-04-2, в.6 ч.II, л.17
			Итого	195,37	

Нач. маст.	Шестопалов	
Гл. инж. м.	Кричевский	
ГАП	Зарецкий	
ГИП	Ленточников	
Провер.	Коробова	
Разраб.	Мостакова	

тп 262-21-37 К

Колонна ИЖ-28 Армирование

Стадия	Лист	Листов
Р	К-67	

ЦНИИЭП Зрелищных зданий и спортивных сооружений им. Б.С. Мезенцева

Инв. № подл. | Подпись и дата | Взам. инв. №

Формат 12

Типовой проект 262-21-37 Альбом VIII

1-1

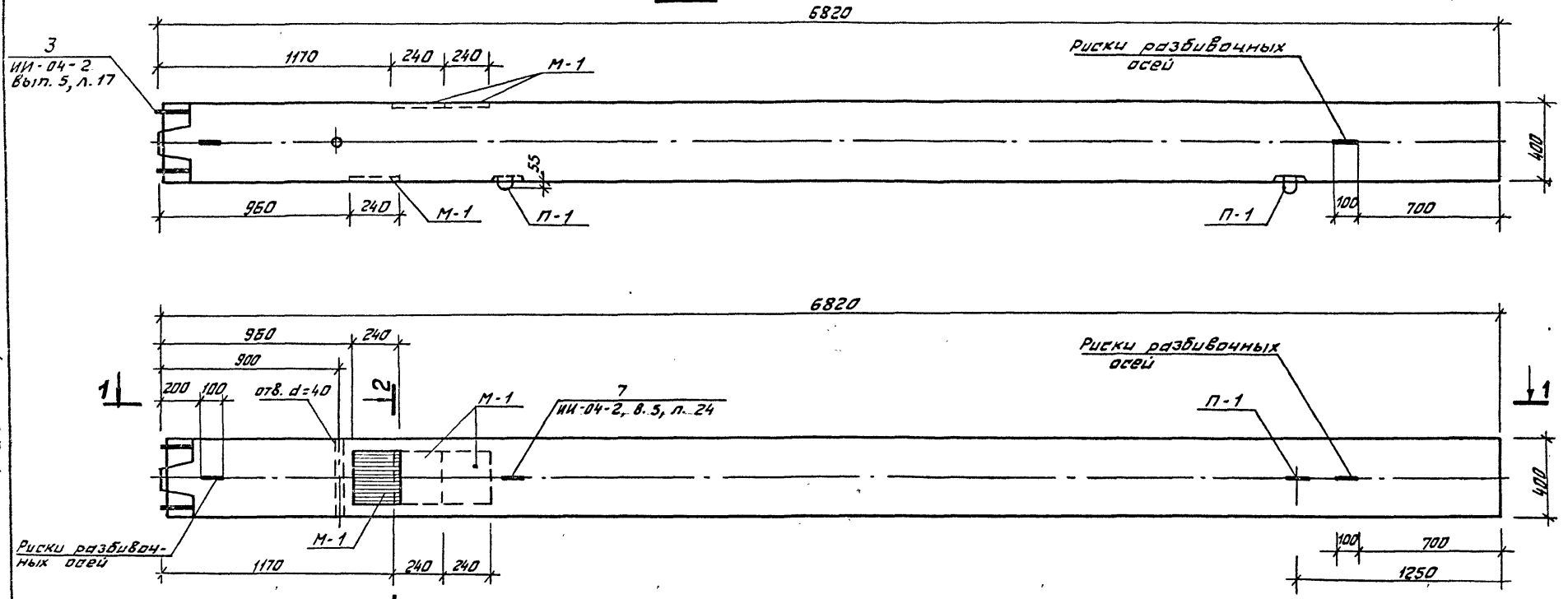

2-2

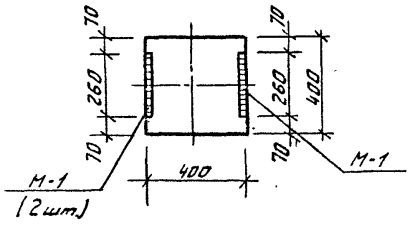

Примечание:

1. Армирование колонны см. лист К-69.

Показатели на 1 колонну				
Марка колонны	Масса т	Марка бетона	Объем бетона м3	Расход стали кг
ИЖ-3	2,72	300	1,09	404,22

Нач. маст.	Шестопалов		
Гл. инж. м.	Кричевский		
ГАП	Зарецкий		
ГИП	Ленточников		
Провер.	Коробова		
Разраб.	Мостакова		

тп 262-21-37 К

Колонна ИЖ-3
Опалубка

Стадия	Лист	Листов
Р	К-68	

ЗНИИЭП зрелищных зданий и спортивных сооружений им. Б.С. Мезенцева

Инв. № подл. | Подпись и дата | Взам. инв. №

Формат 12

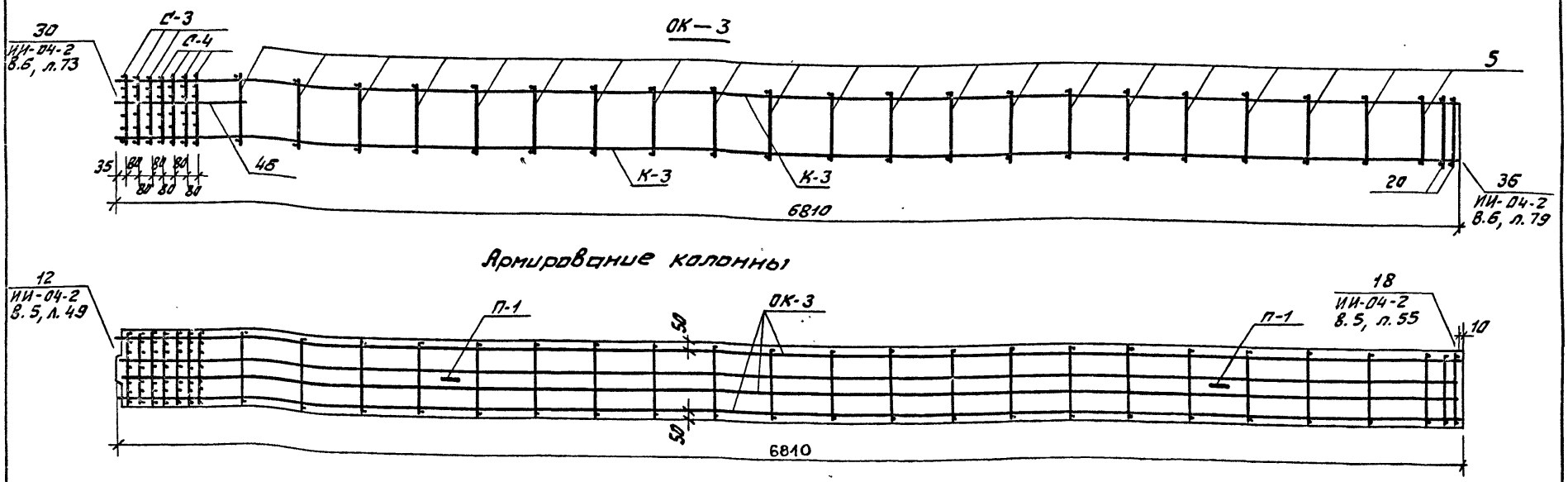

Армирование колонны

Спецификация марок изделий на ОК-3

Марка объемн. каркаса	Марка армат. издел.	Кол. шт.	Масса, кг 1шт	Масса, кг всех	N N серии выпуск, лист
ОК-3	К-3	2	176,85	353,7	К-48
	С-3	3	1,0	3,0	ИИ-04-2 вып. 6 часть II, л. 18
	С-4	4	1,4	5,6	
	поз. 5	42	0,25	10,5	ИИ-04-2 вып. 6 часть II, л. 17
	поз. 20	2	0,6	1,2	
	поз. 46	2	0,1	0,2	
			Итого:	374,2	

Спецификация марок арматурных изделий на одну колонну

Марка колонны	Марка изделия	Кол. шт.	Масса, кг 1шт.	Масса, кг всех	N N серии выпуск, лист
ИЖ-3	ОК-3	1	378,2	374,2	
	П-1	2	2,2	4,4	ИИ-04-2, в.6, ч. II
	М-1	3	8,54	25,62	ИИ-04-2, в.3, л.1
			Итого	404,22	

Выборка стали на одну колонну, кг

Марка колонны	Горячекатанная арматурная сталь ГОСТ AIII ф мм				Итого	AI ф мм					Итого	Прокат Вст3 пс6 ГОСТ 380-71* Ø		Итого	Всего
	32	18	12	6		16	12	6	—	—		12	—		
ИЖ-3	343,2	7,44	0,60	8,6	359,84	5,6	21,0	0,2	—	—	26,8	17,58	—	17,58	404,22

Примечания:

1. Опалубку см. лист К-68.
2. Армирование колонны выполнено в виде пространственного каркаса, собираемого из плоских каркасов с помощью контактной сварки в соответствии с СН-393-69 и ГОСТ 14098-68.

Нач. маст.	Шестопалов	
Гл. инж. пр.	Кричевский	
ГАП	Зарецкий	
ГИП	Ленточников	
Провер.	Коробова	
Разраб.	Мастакова	

тп 262-21-37 К

Колонна ИЖ-3
Армирование

Стадия	Лист	Листов
Р	К-69	

ЦНИИЭП зрелищных зданий и спортивных сооружений им. Б.С. Мезенцева

Инв. № подл. | Подпись и дата | Взам. инв. №

Формат 12

Альбом VIII

Типовой проект

1–1

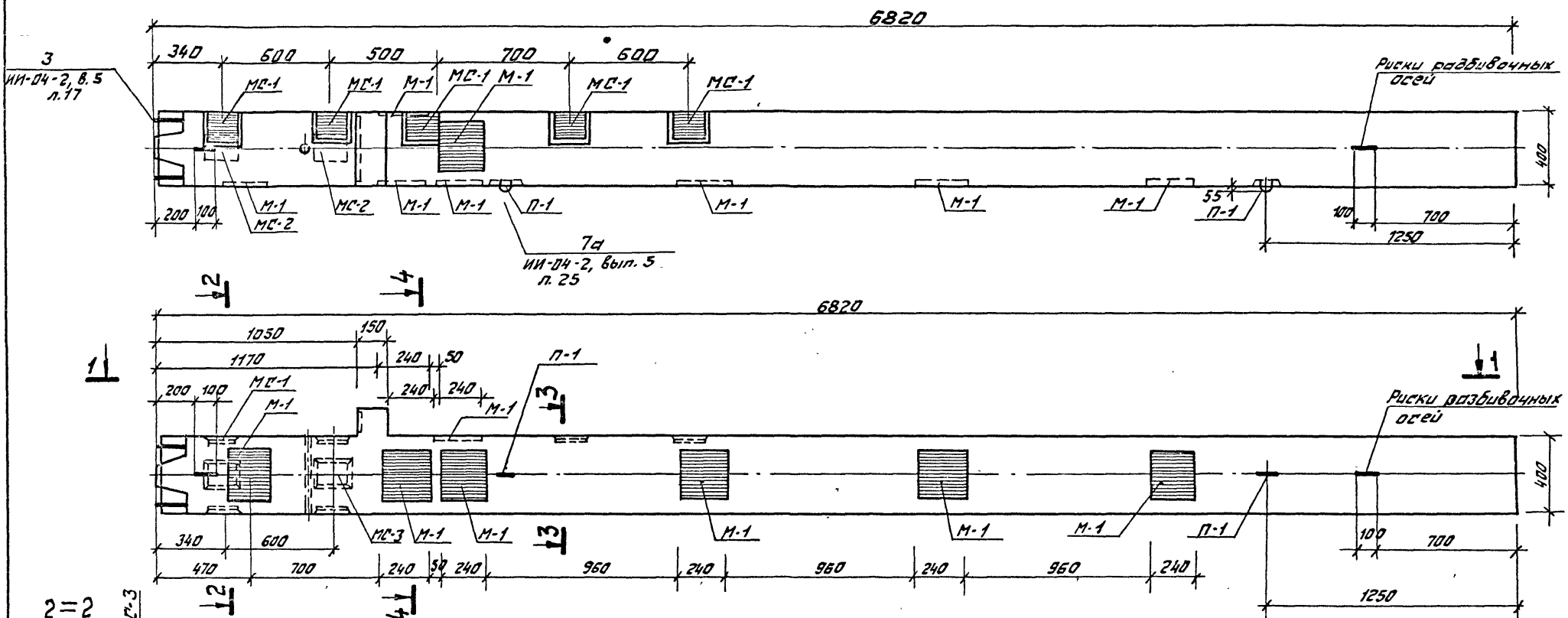

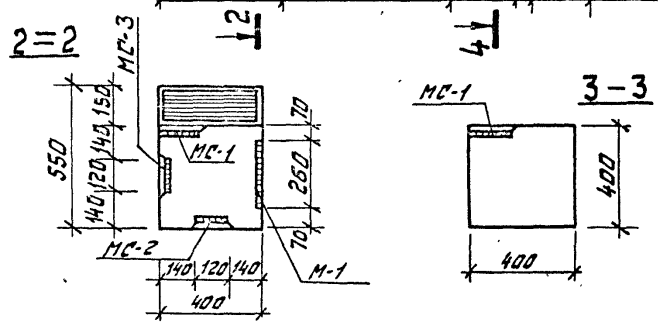

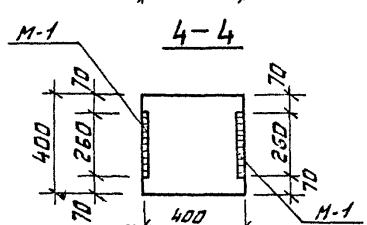

Примечание:

1. Армирование колонны см. лист К-72.

Показатели на 1 колонну				
Марка колонны	Масса т	Марка бетона	Объем бетона м3	Расход стали кг
ИЖ-3а	2,75	300	1,10	398,07

Нач. маст.	Шестопалов			
Гл. инж. п.	Кочевский			
ГАП	Ленточников			
ГИП	Ленточников			
Провер.	Коробова			
Разраб.	Мастакова			

тп 262-21-37 К

Колонна ИЖ-3а
Опалубка

Стадия	Лист	Листов
Р	К-70	

Зрелищных зданий и спортивных сооружений им. Б.С. Мезенцева

Инв. № подл. | Подпись и дата | Взам. инв. №

Формат 12

1–1

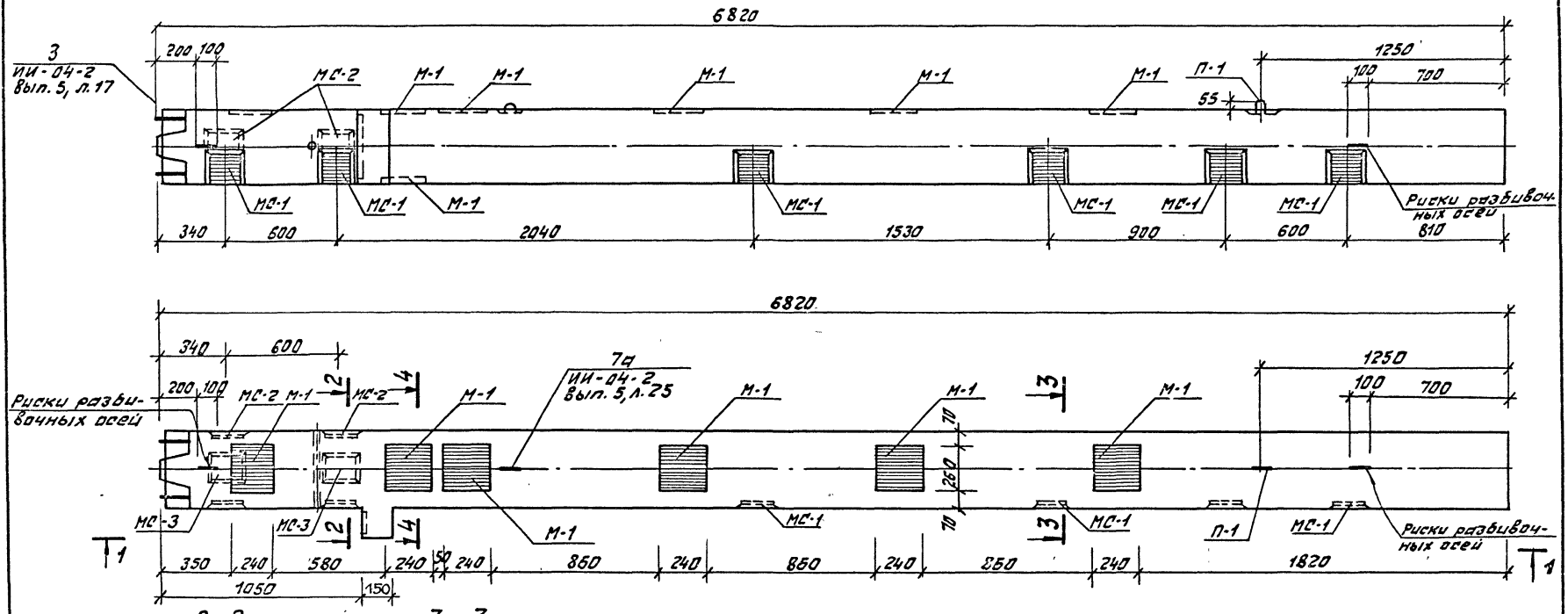

2–2

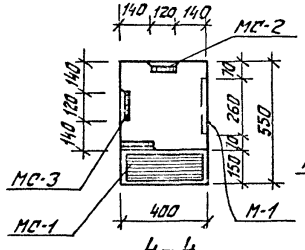

3–3

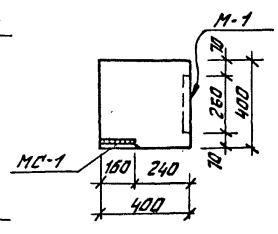

4–4

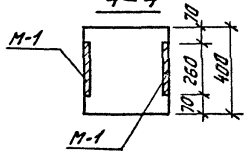

Примечание:

Армирование колонны см. лист К-72

Показатели на 1 колонну				
Марка колонны	Масса т	Марка бетона	Объем бетона м3	Расход стали кг
ИЖ-36	2,75	300	1,10	392,62

Нач. мас.	Шестопалов		
Гл. инж. п.	Кричевский		
ГАП	Зарецкий		
ГИП	Ленточников		
Провер.	Коробова		
Разраб.	Мастакова		

тп 262-21-37 К

Колонна ИЖ-36
Опалубка

Стадия	Лист	Листов
Р	К-71	

ЦНИИЭП зрелищных зданий и спортивных сооружений им. Б.С. Мезенцева

Формат 12

Инв. № подл. | Подпись и дата | Взам. инв. №

Альбом VIII

Типовой проект 262-21-37

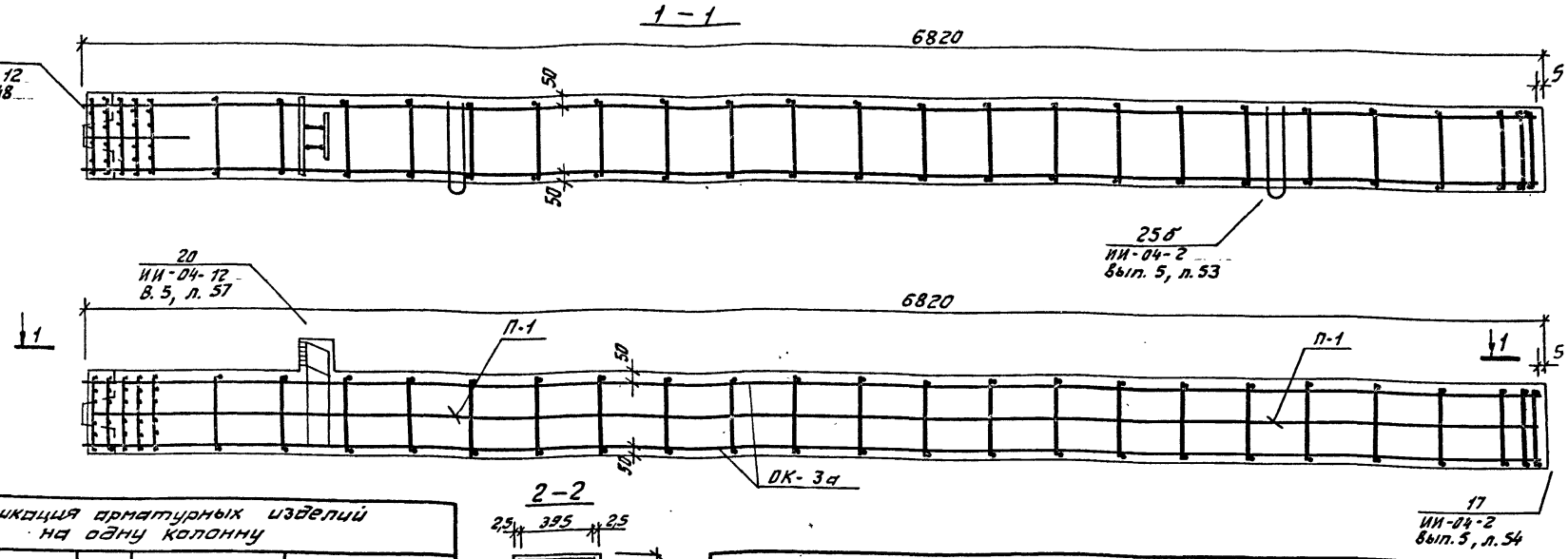

2 – 2

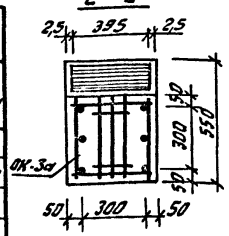

Спецификация арматурных изделий на одну колонну

Марка колонны	Марка изделия	Кол. шт.	Масса, кг 1шт.	Масса, кг Всех	N серии выпуск, лист N1
ИЖ-3а	ОК-3а	1	308,8	308,8	К-73
	С-В	2	0,20	0,40	ИИ-04-2, В.6, ч.II, л.19
	П-1	2	2,20	4,40	ИИ-04-2, В.6, ч.II л.20
	М-1	7	8,54	59,78	ИИ-04-8, В.3, л.1
	МС-1	5	3,09	15,45	ИИ-04-2, В.11, ч.1, л.53
	МС-2	2	2,31	4,62	ИИ-04-2, В.11, ч.1, л.53
	МС-3	2	2,31	4,62	ИИ-04-2, В.11, ч.1, л.53
			Итого:	398,07	
ИЖ-3б	ОК-3а	1	308,8	308,8	К-73
	С-В	2	0,20	0,40	ИИ-04-2, В.6, ч.II, л.19
	П-1	2	2,20	4,40	ИИ-04-2, В.6, ч.II, л.20
	М-1	6	8,54	51,24	ИИ-04-8, В.3 л.1
	МС-1	6	3,09	18,54	ИИ-04-2, В.11, ч.1, л.53
	МС-2	2	2,31	4,62	ИИ-04-2, В.11, ч.1, л.53
	МС-3	2	2,31	4,62	ИИ-04-2, В.11, ч.1, л.53
			Итого:	392,62	

Выборка стали на одну колонну

Марка колонны	Горячекатанная арматурная сталь ГОСТ 5781-75												Сталь В I ГОСТ 6727-53*		Прокат ВСТ 3 ПС6 ГОСТ 380-71*					Всего
	А III								А I											
	Ф мм							Итого	Ф мм			Итого	Ф мм	Итого	δ				Итого	
	32	28	18	16	12	10	6		16	10	6		4		10	12	16	—		
ИЖ-3а	264,4	5,8	17.36	5,4	1,4	3,04	6,2	303,6	9,4	21,0	0,2	30,6	0,4	0,4	19,95	41,02	2,5	—	63,47	398,07
ИЖ-3б	264,4	5,8	14,88	6,48	1,2	3,04	6,2	302,0	9,4	21,0	0,2	30,6	0,4	0,4	21,96	35,16	2,5	—	59,62	392,62

Примечания:

1. Сетки С-8 в консолях условно не показаны, см. ИИ-04-2 вып.5, узел. 20, л. 57
2. Опалубку колонн см. листы К-70, 71.

Нач. маст.	Шестопалов	
Гл. инж. м.	Кричевский	
ГАП	Зарецкий	
ГИП	Ленточников	
Провер.	Коробова	
Разраб.	Мостакова	

ТП 262-21-37 К

Колонны ИЖ-3а; ИЖ-3б

Армирование

Стадия	Лист	Листов
Р	К-72	

ЦНИИЭП Зрелищных зданий и спортивных сооружений им. Б.С. Мезенцева

Инв. № подл. | Подпись и дата | Инв. № подл.

Формат 12

Типовой проект 252-21-37 Альбом VIII

Инв. № подлин. | Подпись и дата | Взам. инв. №

1 – 1

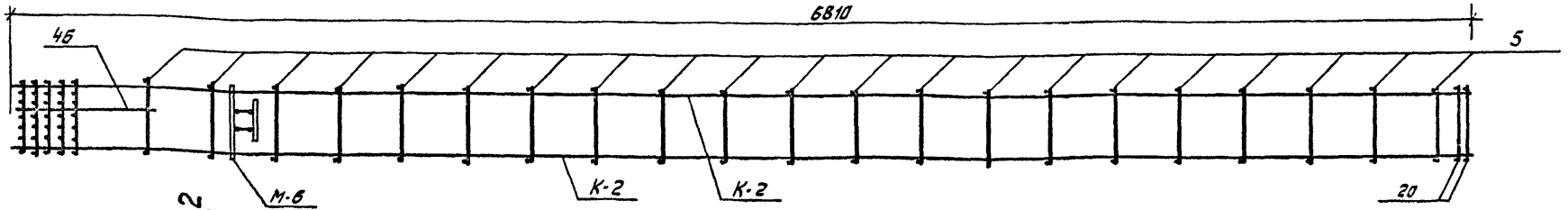

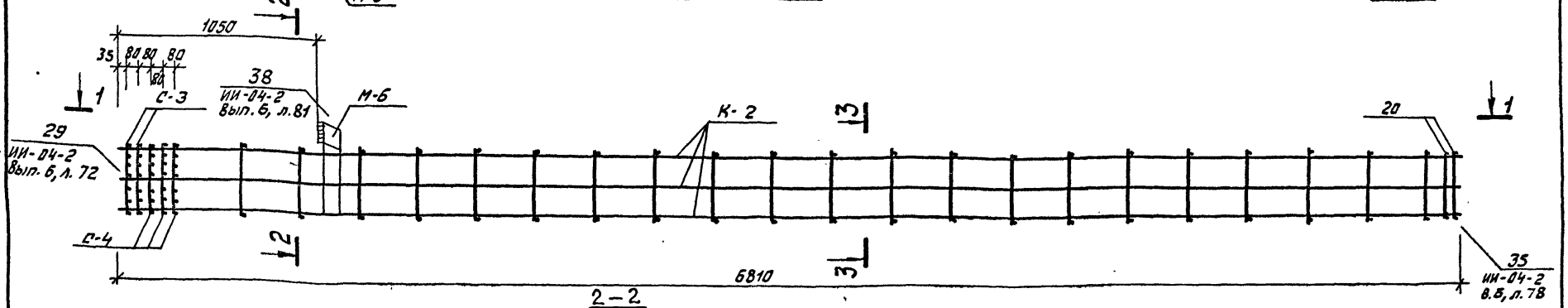

2 – 2

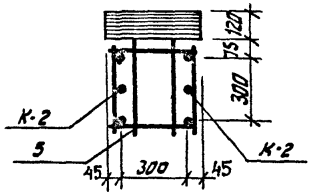

3 – 3

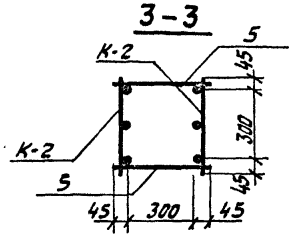

Спецификация марок изделий на ОК

Марка объема каркаса	Марка армат. изделия	Кол. шт.	Масса, кг одного изд.	Масса, кг всех изд.	NN серии, выпуск лист
ОК-3а	К-2	2	135,35	270,7	К-48
	С-3	2	1,0	2,0	ИИ-04-2 Вып. 6, ч. II лист. 18
	С-4	3	1,4	4,2	
	М-6	1	20,0	20,0	ИИ-04-8 Вып. 3, л. 4
	поз. 5	42	0,25	10,5	ИИ-04-2 Вып. 6, ч. II лист 17
	поз. 20	2	0,6	1,2	
	поз. 46	2	0,1	0,2	
			Итого: 308,8		

Примечание

1. Армирование колонны выполнено в виде пространственного каркаса, собираемого из плоских каркасов К-2 с помощью контактной сварки в соответствии с СН-393-69 и ГОСТ 14098-68.

Нач. маст.	Шестопалов	
Гл. инж. м.	Кричевский	
ГАП	Зарецкий	
ГИП	Лентячникова	
Провер.	Карабова	
Разраб.	Мастакова	

ТП 252-21-37 К

Колонны ИЖ-3а ИЖ-3б. Объемный каркас ОК-3а.

Стадия	Лист	Листов
Р	К-73	

ЦНИИЭП зрелищных зданий и спортивных сооружений им. Б.С. Мезенцева

Формат 12

Типовой проект 262-21-37 Альбом VIII

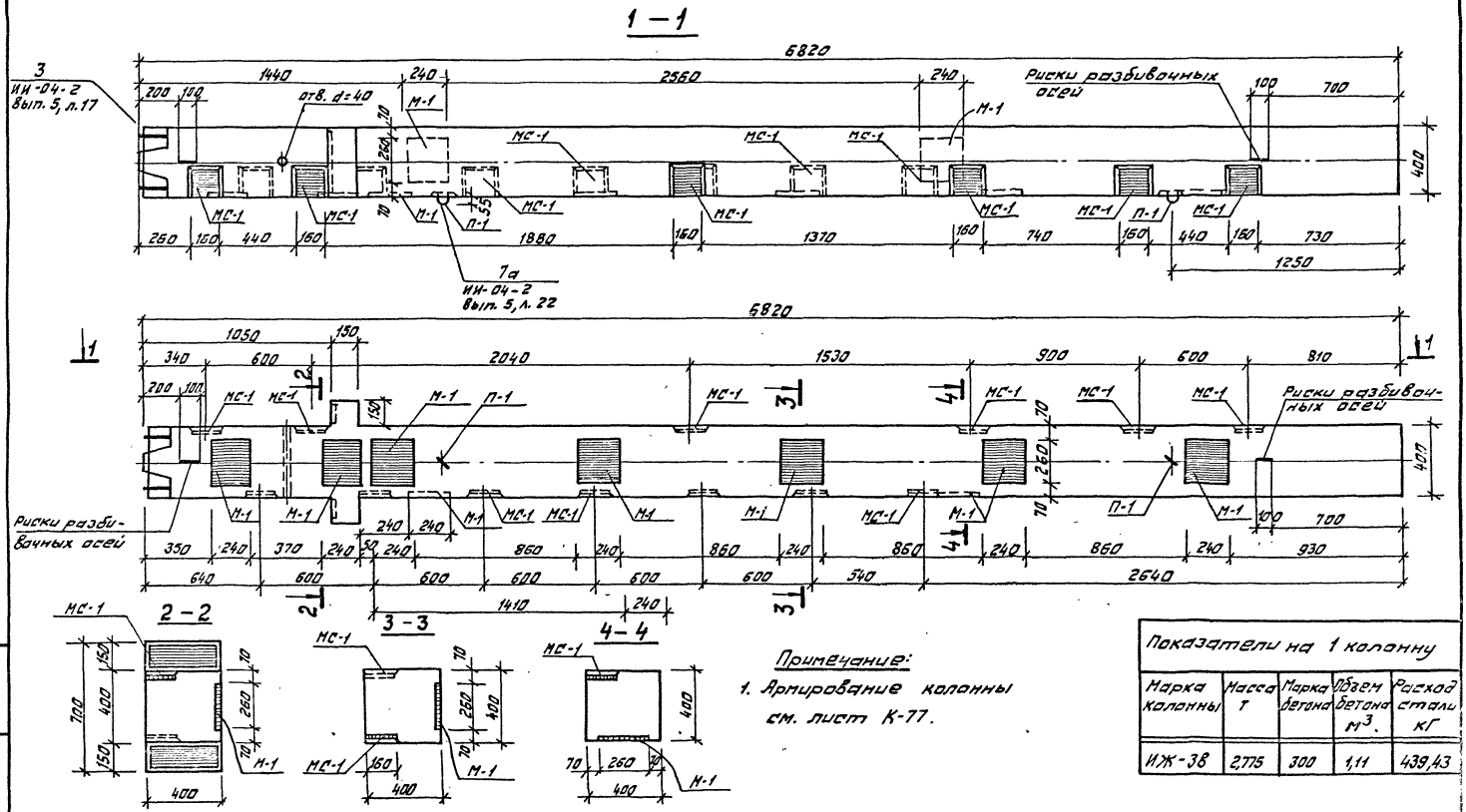

Примечание:

1. Армирование колонны см. лист К-77.

Показатели на 1 колонну				
Марка колонны	Масса т	Марка бетона	Объем бетона $м^3$.	Расход стали кГ
ИЖ-38	2,775	300	1,11	439,43

Нач. мас.	Шестопалов	
Гл. инж. м.	Кричевский	
ГАП	Зарецкий	
ГИП	Ленточников	
Провер.	Коробова	
Разраб.	Мостакова	

Т.П. 262-21-37 К

Колонна ИЖ-38
Опалубка

Стадия	Лист	Листов
Р	К-74	

ЦНИИЭП Зрелищных зданий и спортивных сооружений им. Б.С. Мезенцева

Инв. № подл. | Подпись и дата | Взам. инв. №

Формат 12

Альбом VIII

Типовой проект 262-21-37

1 – 1

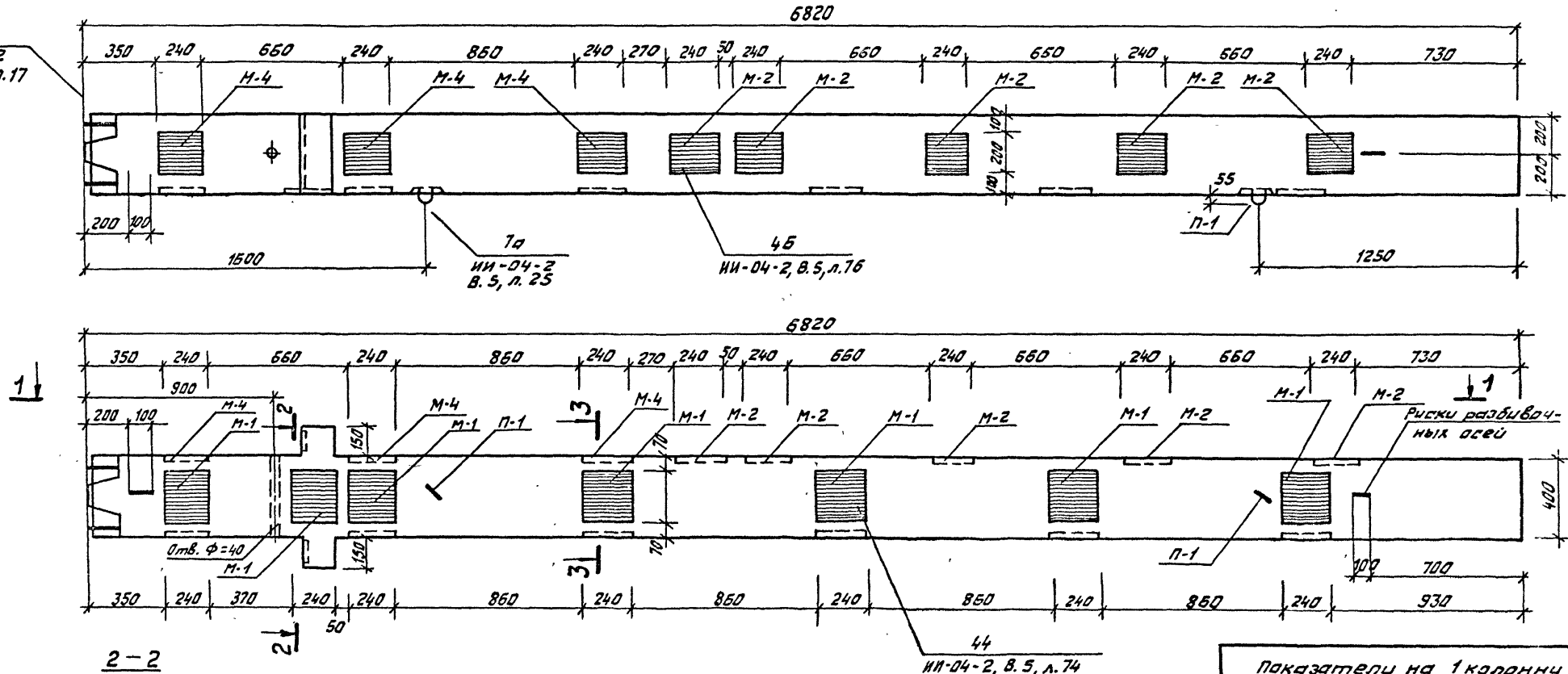

2 – 2

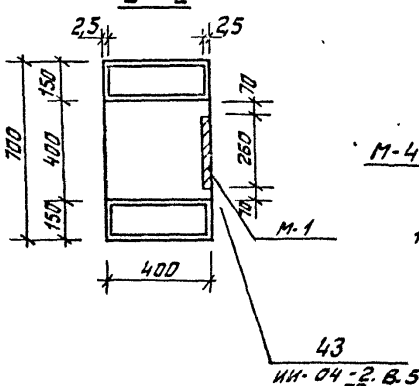

3 – 3

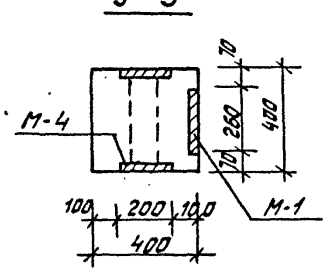

Примечание:

1. Армирование колонны см. лист К-77.

Показатели на 1 колонну				
Марка колонны	Масса т	Марка бетона	Объем бетона м³	Расход стали кг
ИЖ-3л	2,775	300	1,11	455,25

Нач. маст.	Шестопалов		
Гл. инж. м.	Кричевский		
ГАП	Зарецкий		
ГИП	Ленточников		
Провер.	Коровава		
Разраб.	Мостакова		

ТП 262-21-37 К

Колонна ИЖ-3л
Опалубка

Стадия	Лист	Листов
Р	К-75	

ЦНИИЭП зрелищных зданий и спортивных сооружений им. Б.С. Мезенцева

Инв. № подл. | Подпись и дата | Взам. инв. №

Формат 12

Альбом VIII

Типовой проект 262-21-37

1 – 1

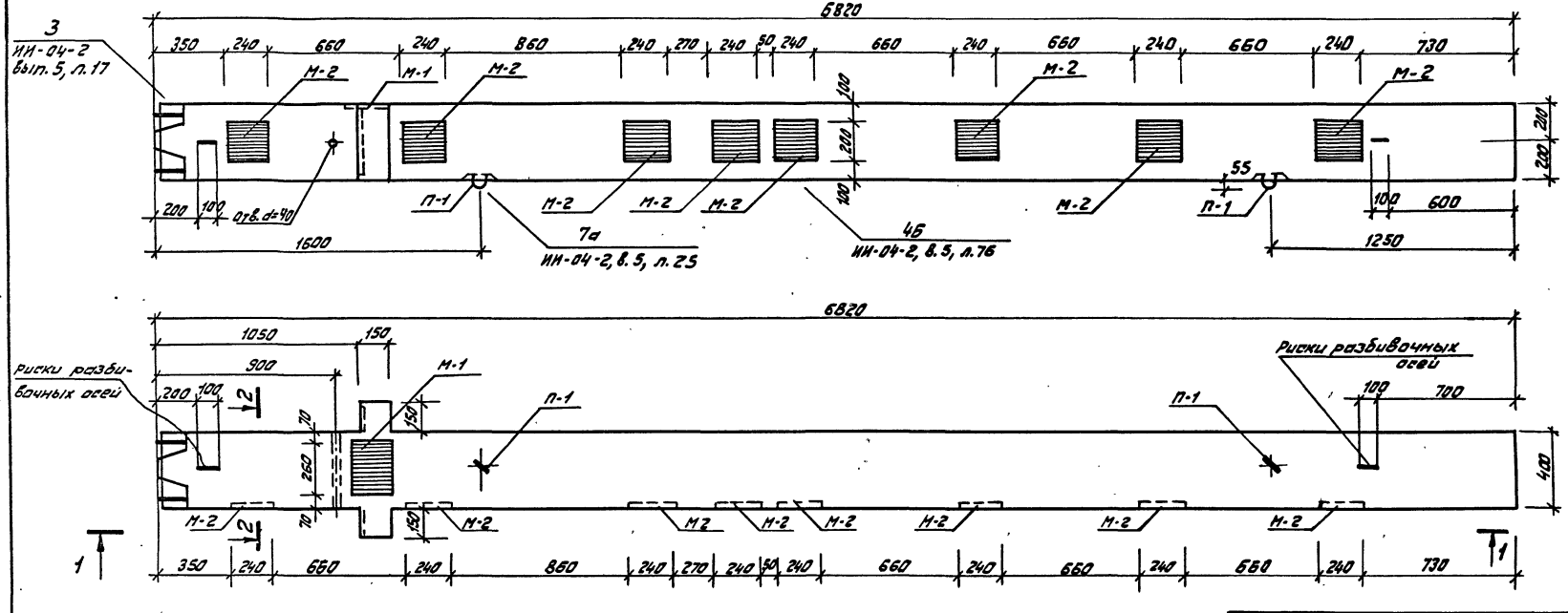

2 – 2

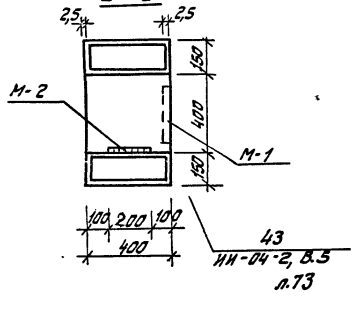

Примечание:

1. Армирование колонны см. лист К-77.

Показатели на 1 колонну				
Марка колонны	Масса Т	Марка бетона	Объем бетона м3	Расход стали кГ
ИЖ-3Н	2,775	300	1,11	388,38

Нач. маст.	Шестопалов	
Гл. инж. м.	Кричевский	
ГАП	Зарецкий	
ГИП	Ленточников	
Провер.	Коробова	
Разраб.	Мастакова	

Т.П. 262-21-37 К

Колонна ИЖ-3н
Опалубка

Стадия	Лист	Листов
Р	К-76	

ЦНИИЭП зрелищных зданий и спортивных сооружений им. Б.С. Мезенцева

Формат 12

Инв. № подл. | Подпись и дата | Взам. инв. №

Типовой проект 262-21-37 Альбом VIII

1-1

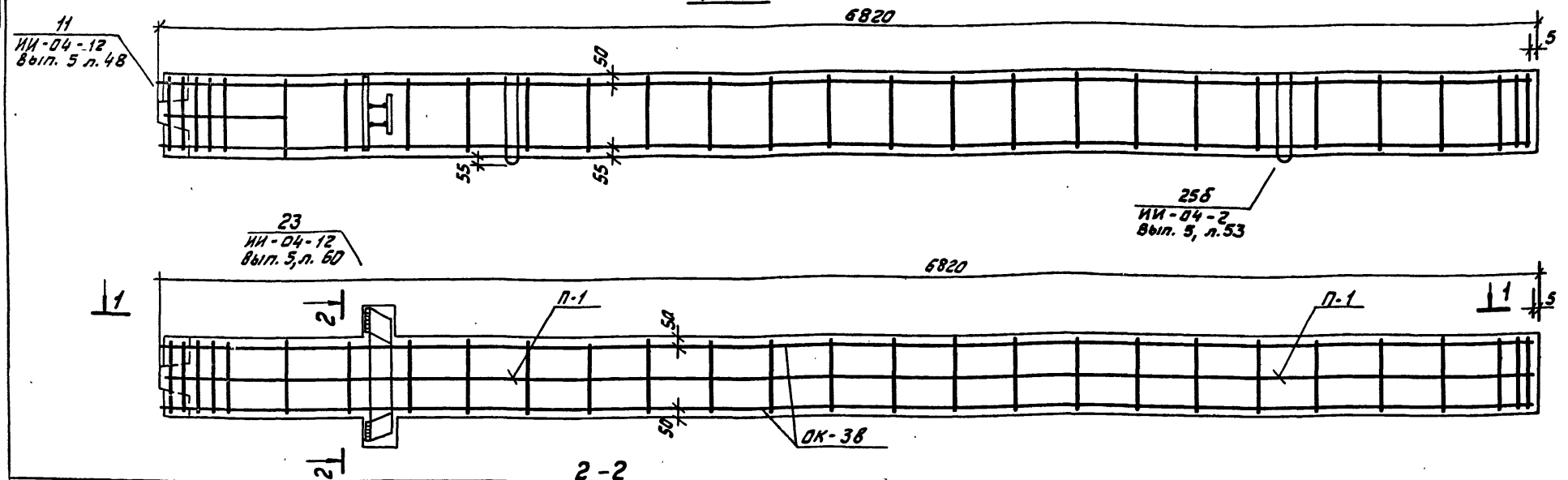

2-2

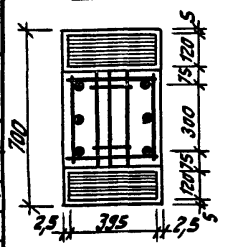

Спецификация марок арматурных изделий на одну колонну

Марка колонны	Марка изделия	Кол. шт.	Масса, кГ 1шт.	Масса, кГ Всех	№ серии выпуск, лист
ИЖ-3в	ОК-3в	1	317,4	317,4	К-78
	С-7	2	0,3	0,6	ИИ-04-2, В.6, ч.II, л.19
	П-1	2	2,2	4,4	ИИ-04-2, В.6, ч.II, л.20
	М-1	9	8,54	76,86	ИИ-04-8, В.3, л.1
	МС-1	13	3,09	40,17	ИИ-04-2, В.11, л.53
			Итого	439,43	
ИЖ-3л	ОК-3в	1	317,4	317,4	К-78
	С-7	2	0,3	0,6	ИИ-04-2, В.6, ч.II, л.19
	П-1	2	2,2	4,4	ИИ-04-2, В.6, ч.II, л.20
	М-1	7	8,5	59,78	ИИ-04-8, В.3. л.1
	М-2	5	7,18	35,9	
	М-4	3	12,39	37,17	ИИ-04-8, В.3, л.2
			Итого	455,25	
ИЖ-3н	ОК-3в	1	317,4	317,4	К-78
	С-7	2	0,3	0,6	ИИ-04-2, В.6, ч.II, л.19
	П-1	2	2,2	4,4	ИИ-04-2, В.6, ч.II, л.20
	М-1	1	8,54	8,54	ИИ-04-8, В.3, л.1
	М-2	8	7,18	57,44	
			Итого	388,38	

Выборка стали на одну колонну

Марка колонны	Горячекатанная арматурная сталь ГОСТ 5781-75											Сталь ВI ГОСТ 5727-53*		Прокат Вст 3 ПС 6 ГОСТ 380-71*					Всего
	AIII							AI											
	Φмм						Итого	Φмм			Итого	Φмм	Итого	δ				Итого	
	32	28	18	16	12	6		16	10	6		4		10	12	16	—		
ИЖ-3в	266,0	7,8	22,32	14,04	1,8	6,2	318,16	8,2	21,0	0,2	29,4	0,6	0,6	33,53	52,74	5,0	—	101,27	439,43
ИЖ-3л	266,0	7,8	39,0	—	3,38	6,2	322,38	8,2	21,0	0,2	29,4	0,6	0,6	7,4	90,47	5,0	—	102,87	455,25
ИЖ-3н	266,0	7,8	22,32	—	1,64	6,2	303,96	8,2	21,0	0,2	29,4	0,6	0,6	7,4	42,02	5,0	—	54,42	388,38

Примечания:

1. Сетки С-7 в консолях условно не показаны см. ИИ-04-2, Вып. 5 Узел. 23, л. 60.
2. Опалубку колонн см. листы К-74, 75, 76.

Нач. маст.	Шестопалов	
Гл. инж. м.	Кричевский	
ГАП	Зарецкий	
ГИП	Ленточников	
Провер.	Коробова	
Разраб.	Мостакова	

Т.П. 262-21-37 К

Колонны ИЖ-3в; ИЖ-3л; ИЖ-3н. Армирование

Стадия	Лист	Листов
Р	К-77	

ЦНИИЭП зрелищных зданий и спортивных сооружений им. Б.С. Мезенцева

Формат 12

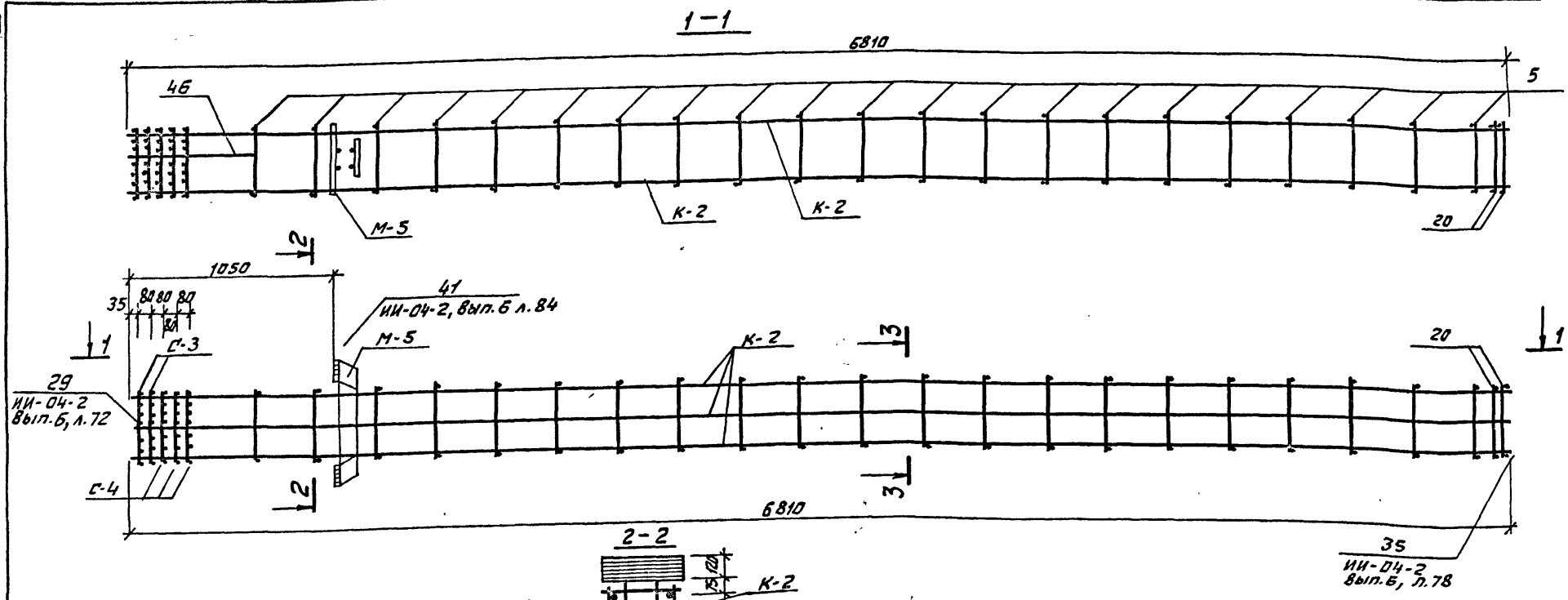

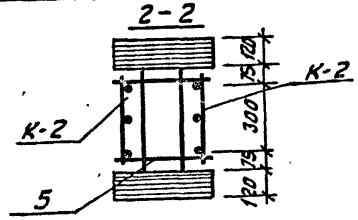

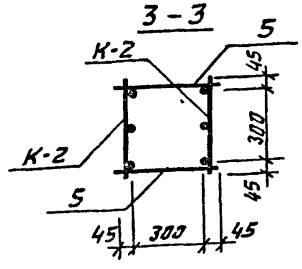

Спецификация марок арматурных изделий на ОК

Марка обозн. каркаса	Марка армат. изделия	Кол. шт.	Масса, кг одного изд.	Масса, кг всех изд.	№ серии, выпуск, лист
ОК-3В	К-2	2	135,35	270,7	К-48
	С-3	2	1,0	2,0	ИИ-04-2 вып. 6, ч. II лист 18
	С-4	3	1,4	4,2	
	М-5	1	28,6	28,6	ИИ-04-8 вып. 3
	поз. 5	12	0,25	10,5	ИИ-04-2 вып. 6, ч. II лист 17
	поз. 20	2	0,6	1,2	
	поз. 46	2	0,1	0,2	
	Итого: 317,4				

Примечание:

1. Армирование колонны выполнено в виде пространственного каркаса, собираемого из плоских каркасов, с помощью контактной сварки в соответствии с СН-393-69 и ГОСТ 14098-68

Нач. маст.	Шестопалов	
Гл. инж. м.	Кричевский	
ГАП	Зарецкий	
ГИП	Ленточников	
Провер.	Коробова	
Разраб.	Мостакова	

Т.П. 262-21-37 К

Колонны ИЖ-3В; ИЖ-3Л, ИЖ-3Н
Обвязочный каркас ОК-3В

Стадия	Лист	Листов
Р	К-78	

ЦНИИЭП зрелищных зданий и спортивных сооружений им. Б.С. Мезенцева

Инв. № подлин. | Подпись и дата | Взам. инв. №

Формат 12

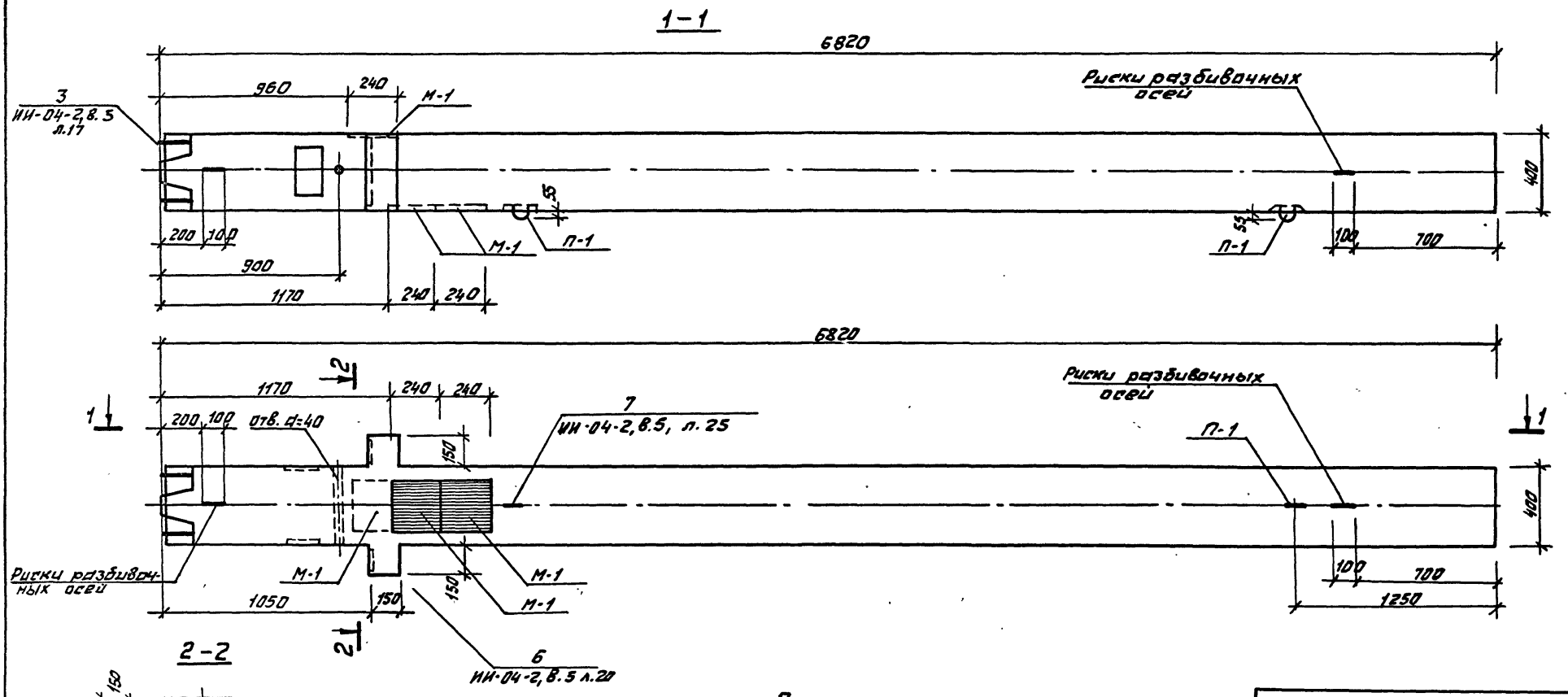

Примечание:

1. Армирование колонны см. лист К-82

Показатели на 1 колонну				
Марка колонны	Масса т	Марка бетона	Объем бетона м3	Расход стали кг
ИЖ-3д	2,775	300	1,11	444,62

Нач. маст.	Шестопалов	
Гл. инж. м.	Кричевский	
ГАП	Зарецкий	
ГИП	Лепточников	
Провер.	Коробова	
Разраб.	Настакова	

Т.П. 262-21-37 К

Колонна ИЖ-3д
Опалубка

Стадия	Лист	Листов
Р	К-79	

ЦНИИЭП зрелищных зданий и спортивных сооружений им. Б.С. Мезенцева

Инв. № подлин. | Подпись и дата | Взам. инв. №

Формат 12

Типовой проект 252-21-37 Альбом VIII

1 — 1

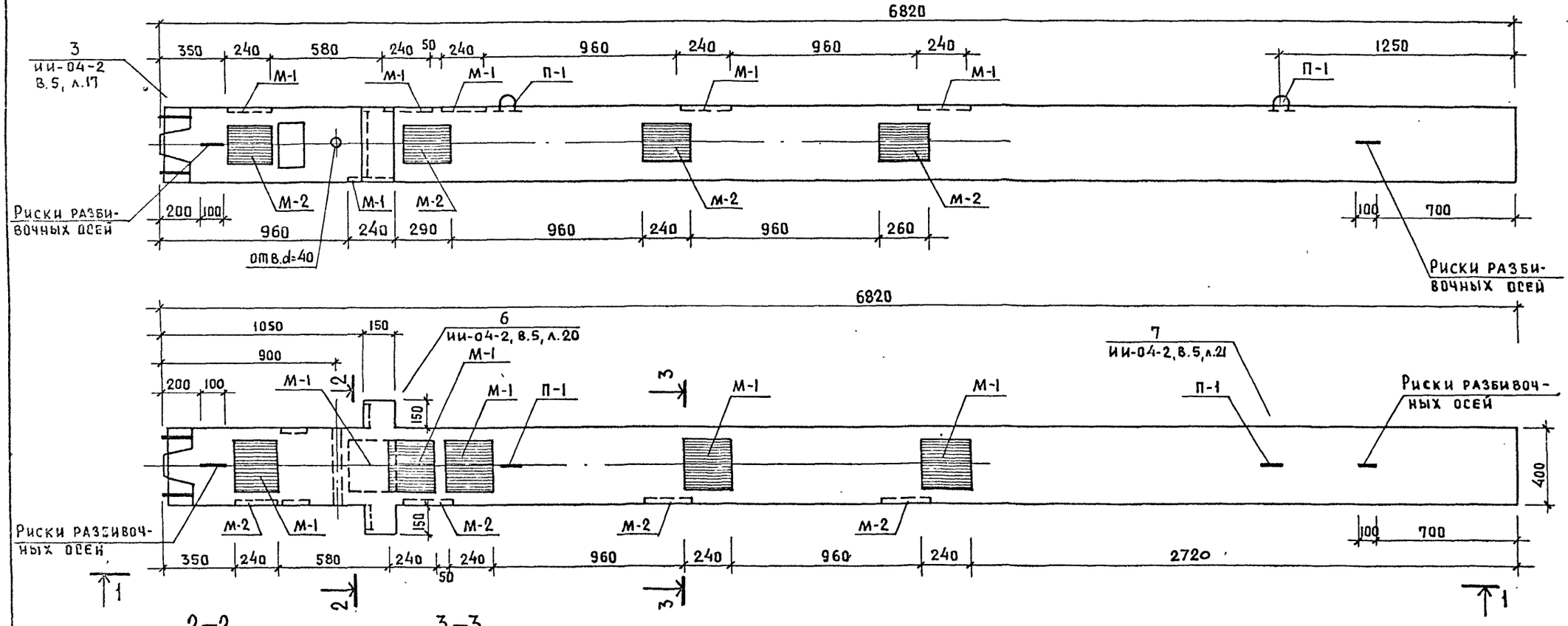

2—2

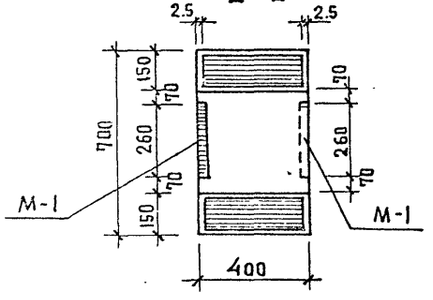

3—3

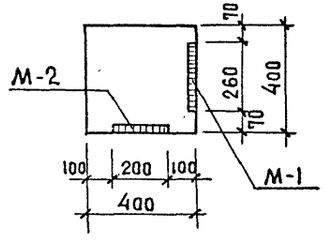

Примечание:

1. Армирование колонны см. лист К-82.

Показатели на 1 колонну				
Марка колонны	Масса т:	Марка бетона	Объем бетона м³	Расход стали кг
ИЖ-3К	2.775	300	1.11	498.96

Нач маст	Шестопалов	
Гл инж.м	Кричевский	
ГИП	Ленточников	
ГАП	Зарецкий	
Провер.	Ленточников	
Разраб	Коробова	

ТП 252-21-37 К

Колонна ИЖ-3К
Опалубка

Стадия	Лист	Листов
Р	К-80	

ЦНИИЭП зрелищных зданий и спортивных сооружений им Б.С. Мезенцева

Формат 12

Инв № подл. | Подпись и дата | Взам инв №

Типовой проект 262-21-37 Альбом VIII

Инв.№ подл. | Подпись и дата | Взам. инв.№

1—1

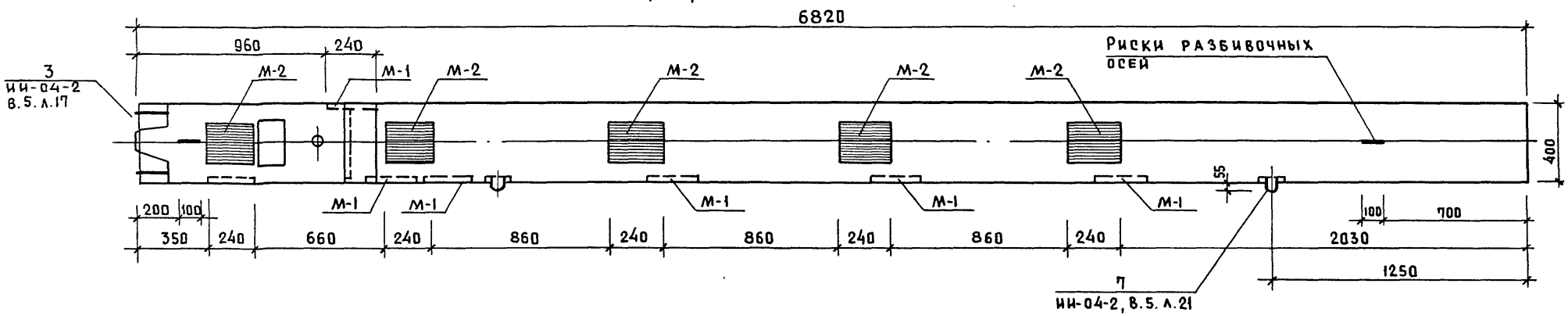

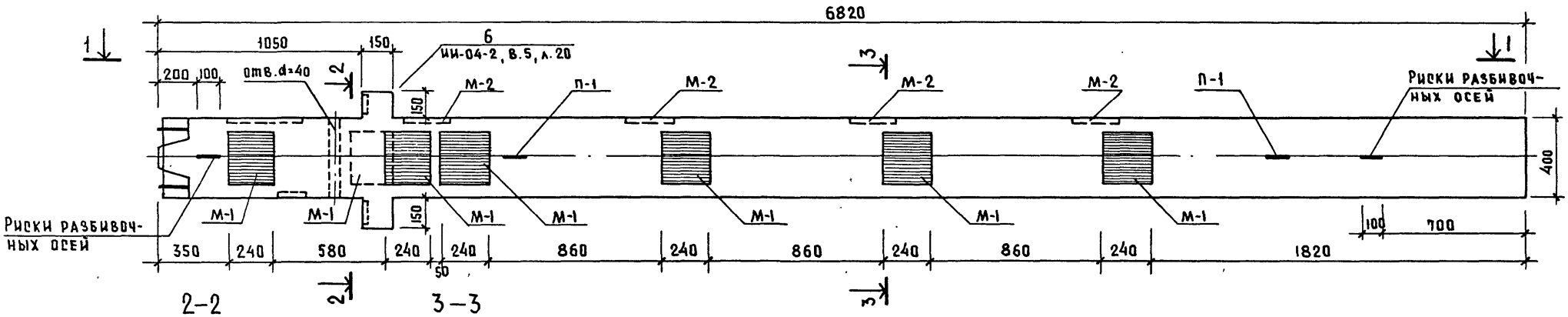

2—2

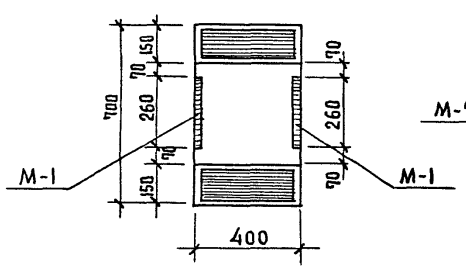

3—3

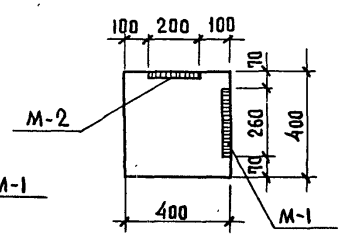

Примечание:

1. Армирование колонны см. лист К-82

Показатели на 1 колонну				
Марка колонны	Масса т.	Марка бетона	Объем бетона $м^3$	Расход стали кг.
ИЖ-3 м	2.775	300	1.11	514,68

Нач.мас.	Шестопалов	
Гл.инж.м.	Кричевский	
ГИП	Ленточников	
ГАП	Зарецкий	
Провер.	Ленточников	
Разраб.	Коробова	

ТП 262-21-37 К

Стадия	Лист	Листов
Р	К-81	

Колонна ИЖ-3м
Опалубка

ЦНИИЭП зрелищных зданий и спортивных сооружений им. Б.С. Мезенцева

Формат 12

Типовой проект 262-21-37 Альбом VIII

1—1

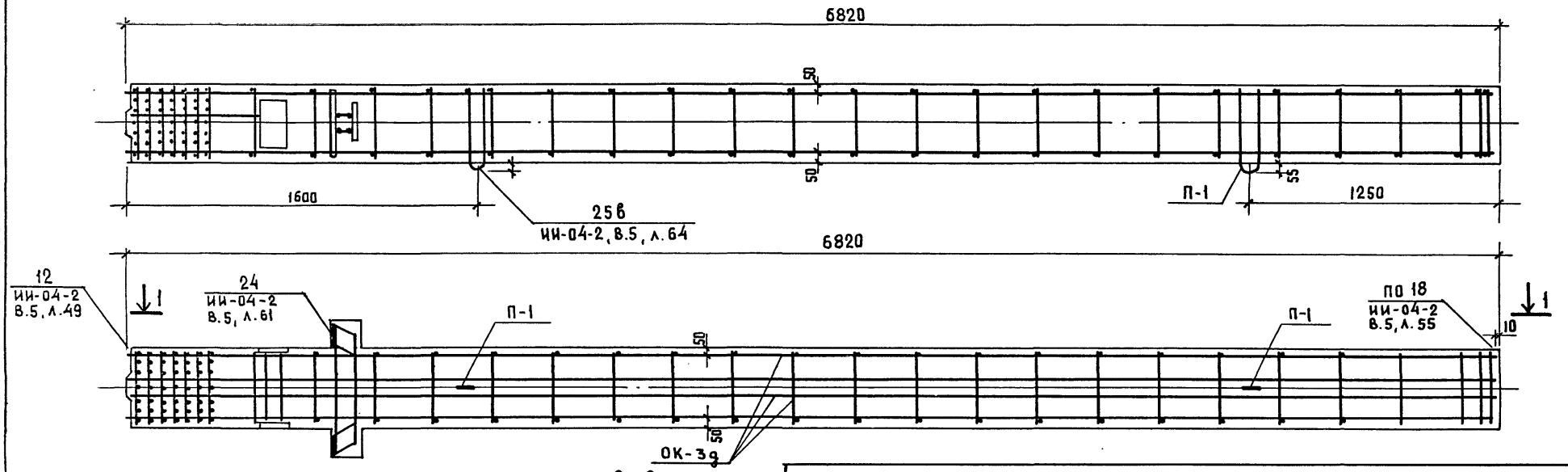

2—2

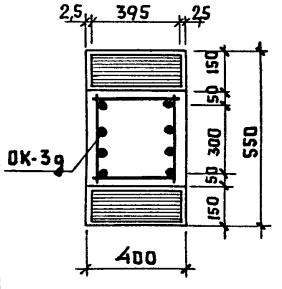

Спецификация марок арматурных изделий на одну колонну

Марка колонны	Марка изделия	Кол. шт.	Масса, кг 1 шт	Масса, кг Всех	N серии выпуск, лист N
ИЖ-3g	ОК-3g	1	414.0	414.0	К-83
	С-7	2	0.3	0.6	ИИ-04-2.В.6, ч.II, л.19
	П-1	2	2.2	4.4	ИИ-04-2.В.6.ч.II
	М-1	3	8.54	25.62	ИИ-04-2, вып.3, л1.
			Итого:	444.62	
ИЖ-3К	ОК-3g	1	414.0	414.0	К-83
	С-7	2	0.30	0.60	ИИ-04-2.В.6.ч.II, л.19
	П-1	2	2.20	4.40	ИИ-04-2.В.6.ч.II
	М-1	6	8.54	51.24	ИИ-04-2, В.3 л1
	М-2	4	7.18	28.72	ИИ-04-2, В.3 л.1
			итого:	498.96	
ИЖ-3М	ОК-3g	1	414.0	414.0	К-83
	С-7	2	0.30	0.60	ИИ-04-2.В.6.ч.II, л.19
	П-1	2	2.20	4.40	ИИ-04-2.В.6.ч.II
	М-1	7	8.54	59.78	ИИ-04-2, В.3, л.1
	М-2	5	7.18	35.90	ИИ-04-2, В.3, л.1
			Итого:	514.68	

Выборка стали на одну колонну, кг

Марка колонны	Горячекатанная арматурная сталь ГОСТ 5781-75 А-III ф мм 32	28	20	18	12	6	Итого	А-I ф мм 16	10	6	Итого	Сталь ВI ГОСТ 6727-53* ф мм 4	Итого	Прокат Вст 3пс ГОСТ 380-71* δ 10	12	16		Итого	Всего
ИЖ-3g	351.6	7.8	3.6	7.44	0.6	8.6	379.64	5.6	21.0	0.2	26.8	0.6	0.6	7.4	17.58	12.6		37.58	444.62
ИЖ-3К	351.6	7.8	3.6	24.8	1.92	8.6	398.32	5.6	21.0	0.2	26.8	0.6	0.6	7.4	53.24	12.6		73.24	498.96
ИЖ-3М	351.6	7.8	3.6	29.76	2.3	8.6	403.66	5.6	21.0	0.2	26.8	0.6	0.6	7.4	63.62	12.6		83.62	514.68

Примечания:

1. Сетки С-8 в консолях условно не показаны, см. ИИ-04-2 вып. 5 узел 24, л.61.
2. Опалубки колонн см. листы К-79, К-80, К-81.

Нач.мас.	Шестопалов	
Гл.инж.м.	Кричевский	
ГИП	Ленточников	
ГАП	Зарецкий	
Провер.	Ленточников	
Разраб.	Коробова	

ТП 262-21-37 К

Стадия	Лист	Листов
Р	К-82	

Колонны ИЖ-3g, ИЖ-3к, ИЖ-3м. Армирование

ЦНИИЭП зрелищных зданий и спортивных сооружений им. Б.С. Мезенцева

Формат 12

Инв. N подл. | Подпись и дата | Взам. инв. N

Типовой проект 262-21-37 Альбом VIII

1-1

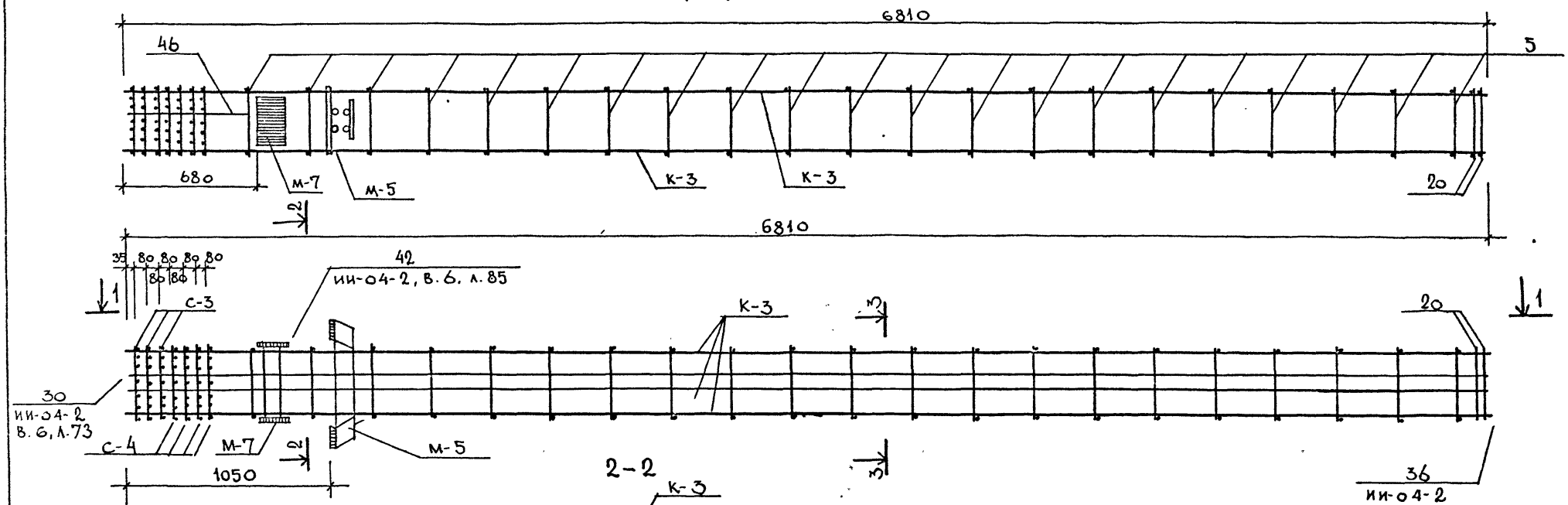

2-2

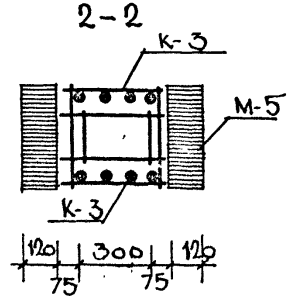

3-3.

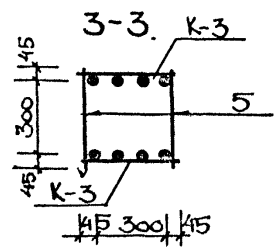

Спецификация марок изделий на ОК

Марка объем. каркаса	Марка армат. изделия	Кол. шт.	Масса, кг одного изд.	Масса, кг всех изд.	NN серии выпуск лист
ОК-3g	К-3	2	176.85	353.7	К-48
	С-3	3	1.0	3.0	ИИ-04-2 в.6,ч.II л.18
	С-4	4	1.4	5.6	ИИ-04-2 вып.6,чII. л.18
	М-5	1	28,6	28.6	ИИ-04-8 вып.3. л.3
	М-7	1	11.2	11.2	ИИ-04-8 вып. 3. л.5
	Поз.5	42	0.25	10.5	ИИ-04-2 в.6.ч. II, л.17
	Поз.20	2	0.6	1.2	ИИ-04-2 в.6.ч.II. л.17
	Поз.46	2	0.1	0.2	ИИ-04-2 в.6.ч.II. л.17
			Итого	414.0	

Примечание

1. Армирование колонны выполнено в виде пространственного каркаса, собираемого из плоских каркасов с помощью контактной сварки в соответствии с СН-393-69 и ГОСТ 14098-68

Нач. маст	Шестопалов	
ГА инж. м	Кричевский	
ГАП	Зарецкий	
ГИП	Ленточников	
Провер.	Ленточников	
Разраб.	Коровова	

ТП 262-21-37 К

Колонны ИЖ-3g, ИЖ-3к, ИЖ-3м объемный каркас ОК-3g

Стадия	Лист	Листов
Р	К-83	

ЦНИИЭП зрелищных зданий и спортивных сооружений им. Б.С. Мезенцева

Инв. № подл. | Подпись и дата | Взам. инв. №

ИН-54-15

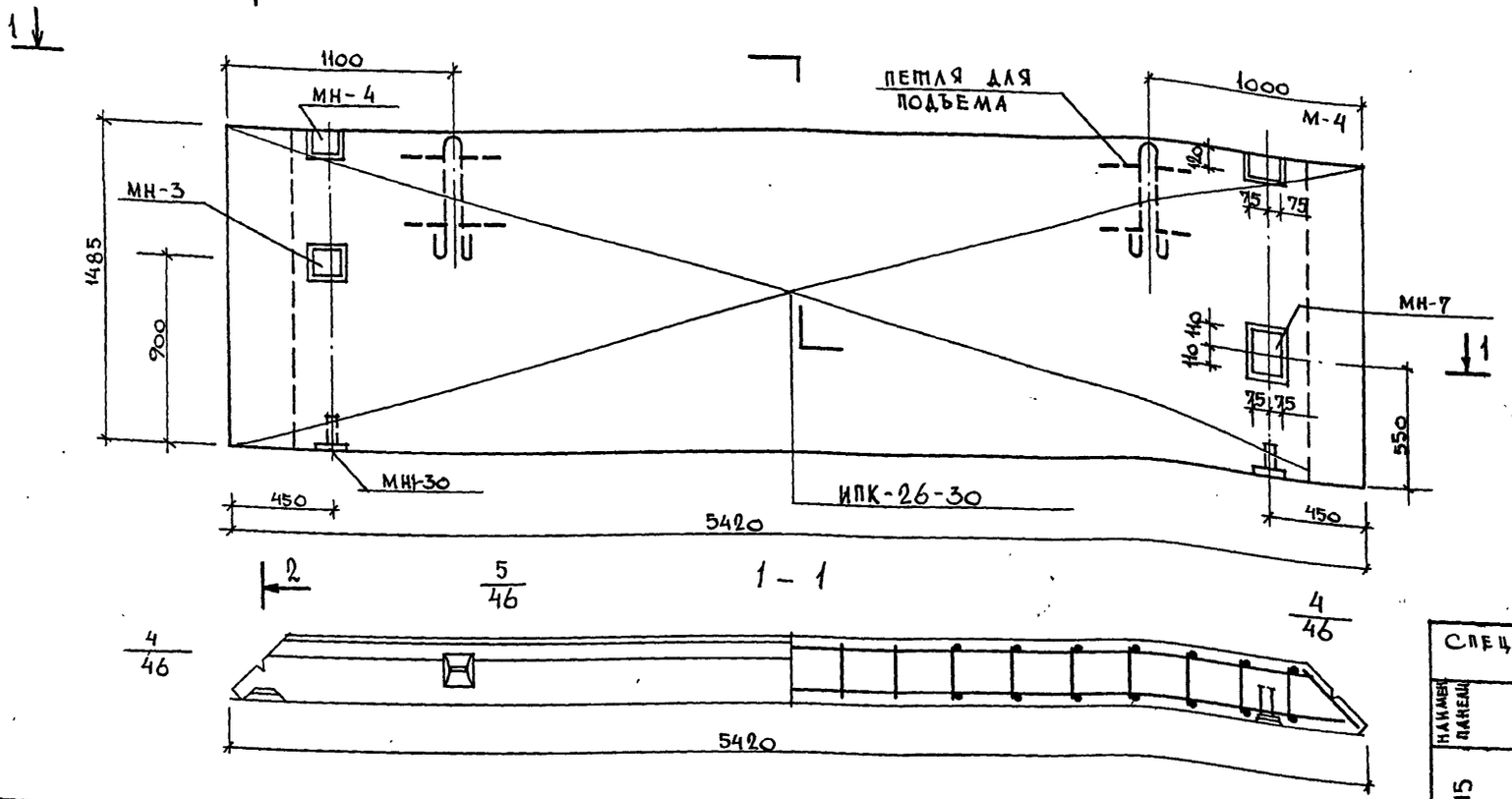

ХАРАКТЕРИСТИКА ПАНЕЛИ

МАРКА ПАНЕЛИ			ИН-54-15
ВЕС ПАНЕЛИ		т	2.60
ОБЪЕМ ПАНЕЛИ			2.44
РАСХОД МАТЕРИАЛОВ	ЛЕККОГО БЕТОНА	м³	2.15
	ОТДЕЛОЧНОГО СЛОЯ		0.29
	СТАЛИ ВСЕГО	кг	57.97
	СТАЛИ НА 1м² ИЗДЕЛ.	кг	7.6
	СТАЛИ НА 1м³ ИЗДЕЛ.	кг	23.8

ПРОЕКТНАЯ МАРКА ЛЕГКОГО БЕТОНА	кг/см²	50.0
ОТПУСКНАЯ ПРОЧНОСТЬ ЛЕГКОГО БЕТОНА	кг/см²	40.0
ОБЪЕМНЫЙ ВЕС ЛЕГКОГО БЕТОНА	кг/м³	900
ПРОЕКТНАЯ МАРКА ОТДЕЛОЧ. СЛОЯ	кг/см²	10.0
ОБЪЕМНЫЙ ВЕС ОТДЕЛОЧН. СЛОЯ	кг/м³	800

СПЕЦИФИКАЦИЯ АРМАТУРНЫХ ИЗДЕЛИЙ НА ПАНЕЛЬ

НАИМЕН. ПАНЕЛИ	НАИМЕНОВ. ИЗДЕЛИЙ	МАРКА ИЗДЕЛ.	Кол. шт.	ВЕС кг	ПРИМЕЧ.
ИН-54-15	ПРОСТР. К-С	ИПК26-30	1	42.54	К-86
	ЗАКЛ. ДЕТ.	ИН1-30	2	2.46	В.10 Л.55
	"	МН3	1	3.67	"
	"	МН4	2	4.79	В.10 Л.56
	"	МН7	1	4.60	В.10 Л.57
		ИТОГО		57.97	

ПРИМЕЧАНИЯ

1. ОПАЛУБКА И АРМИРОВАНИЕ АНАЛОГИЧНЫ ОСНОВНОЙ МАРКЕ ПРИВЕДЕННОЙ В АЛЬБОМЕ ИН-0458.-6

ВЫБОРКА СТАЛИ НА ОДНУ ПАНЕЛЬ

	СТАЛЬ ПО ГОСТ 5781-75							ГОСТ-6727-53			СТАЛЬ В СТ.3 ГОСТ 380-72	ТРУБА СТАЛЬН. В СТ.3 ГОСТ	ВСЕГО
	КЛАСС А-I			КЛАСС А-III				КЛАСС В-I					
	⌀10	⌀18	ИТОГО	⌀8	⌀10	⌀12	ИТОГО	⌀4	⌀5	ИТОГО	Л-8	20×2	
ИН-54-15	3.80	7.04	10,84	23,94	2.42	0.80	27.16	3.48	6.44	9.92	9.75	0.3	57.97

НАЧ. МАСТ.	ШЕСТОПАЛОВ	
ГЛ. ИНЖ. М.	КРИЦЕВСКИЙ	
ГАП	ЗАРЕЦКИЙ	
ГИП	ЛЕНТОЧНИКОВ	
ПРОВЕР.	ЛЕНТОЧНИКОВ	
РАЗРАБ.	САРКИСОВА	

ТП 252-21-37 К

СТЕНОВАЯ ПАНЕЛЬ ИН-54-15

СТАДИЯ	ЛИСТ	ЛИСТОВ
Р	К-87	

ЦНИИЭП ЗРЕЛИЩНЫХ ЗДАНИЙ И СПОРТИВНЫХ СООРУЖЕНИЙ ИМ. В.С. МЕЗЕНЦЕВА

ИНВ.№ ПОДЛ. | ПОДПИСЬ И ДАТА | ВЗАМ. ИНВ.№

ФОРМАТ 12

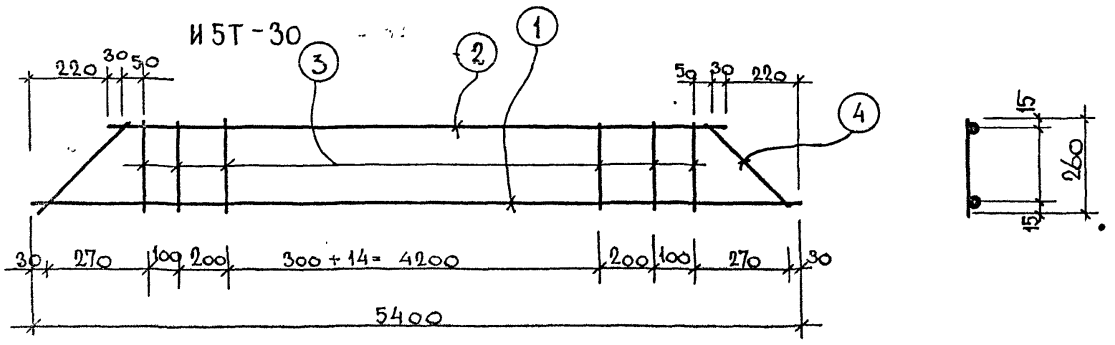

ос-4

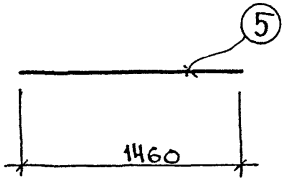

Спецификация арматуры

Марка каркаса	N поз.	ø мм и класс	Длина мм.	Кол. шт.	Вес кг. поз.	Вес кг. всех	Вес кг. издел.
И5Т-30	1	8AIII	5400	1	2.13	2.13	4.57
	2	8AIII	4960	1	1.86	1.86	
	3	4BI	260	19	0,026	0,50	
	4	4BI	360	2	0,04	0,08	
ос4	5	5BI	1460	1	0.23	0.23	0.23
h2-30		10AI	670	2	0.41	0.82	
		18AI	1760	1	3.52	3.52	4.34

Примечания

1. Пространственный каркас ИПК 26-30 см. на листе К-86
2. Конструкцию П2-30 см. выпуск-10. лист 63.
3. Указания по сварке и изготовлению каркаса см. пояснительную записку.

Нач. маст	Шестопалов	
Гл. инж. м	Кричевский	
ГАП	Зарецкий	
ГИП	Ленточников	
Провер.	Ленточников	
Разраб	Саркисова	

ТП 252-21-37 К

Каркасы И5Т-30, ос-4

Стадия	Лист	Листов
Р	К-85	

ЦНИИЭП зрелищных зданий и спортивных сооружений им Б.С. Мезенцева

Инв. № подл. | Подпись и дата | Взам. инв. №

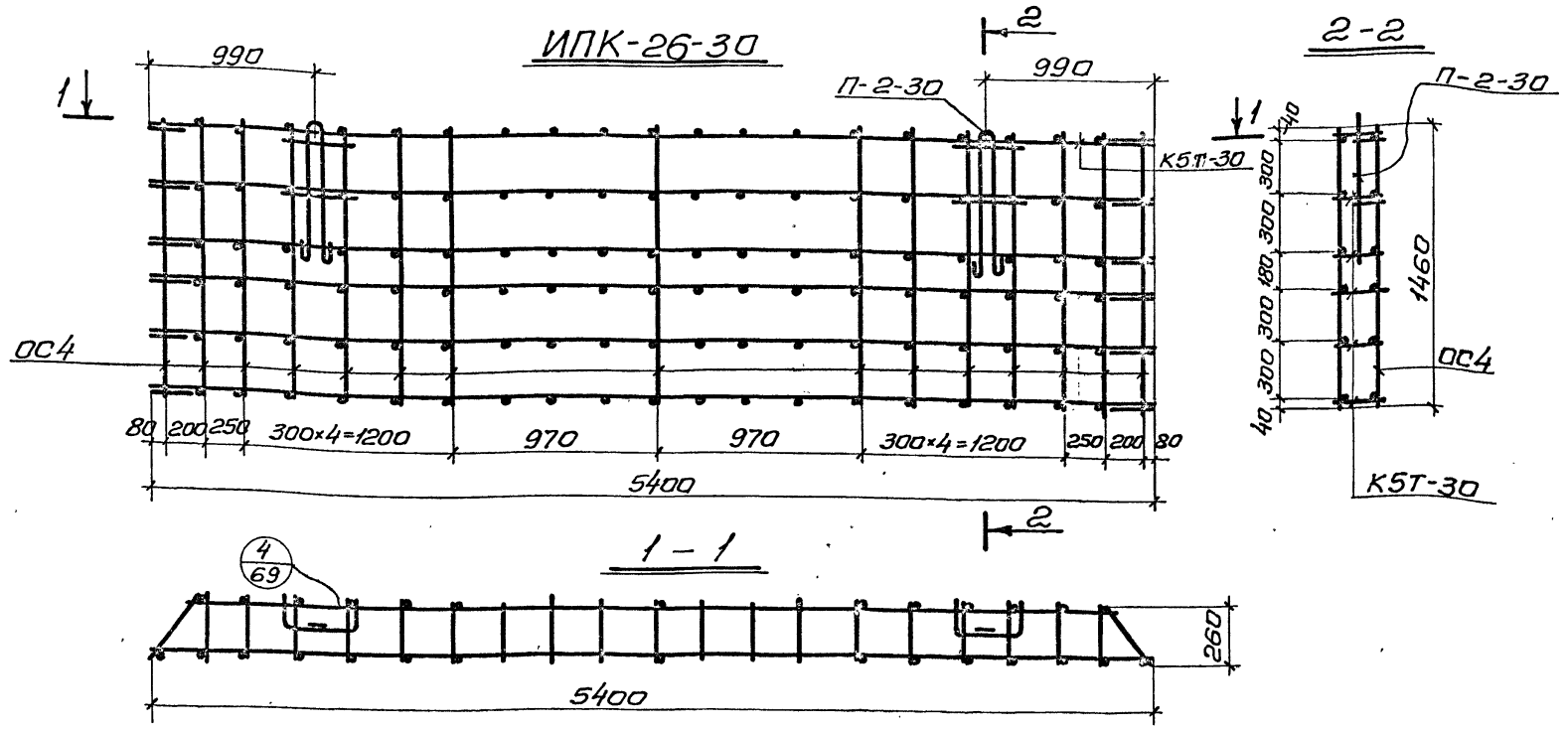

Примечания:

1. Конструкция пространственного каркаса НПК 26-30 аналогична основного каркаса ПК26пр-30 приведенного в альбоме серии НН-04-5 В-10 лист 17.

Спецификация арматурных изделий на пространст. каркас

Марка каркаса	Марка изделий.	Кол. шт.	Вес, кг. одного изд.	Вес, кг. Всех	Вес, кг. общий	Примечания
ИПК 26-30	К5Т-30	6	4,57	22,85	42,54	К-85
	ос4	28	0,23	6,44		
	П2-30	2	4,34	8,68		Серия ИН-04-5 В 10 лист-63

Нач. м.ст.	Шестопалов	
Гл. инж. м.	Кричевский	
ГАП	Зярецкий	
ГИП	Ленточников	
Проверил	Ленточников	
Разраб.	Саркисова	

тп 262-21-37 К

Пространственный каркас ИПК 26-30.

Стадия	Лист	Листов
Р	К-86	

ЦНИИЭП зрелищных зданий и спортивных сооружений им. Б.С. Мезенцева

Инв. № подл. | Подпись и дата | Взам. инв. №

Типовой проект 262-21-37 Альбом VIII

ИЦ-60-15

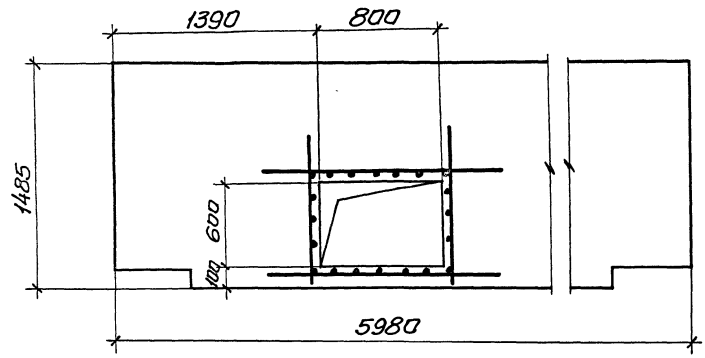

ИЦ-60-21.

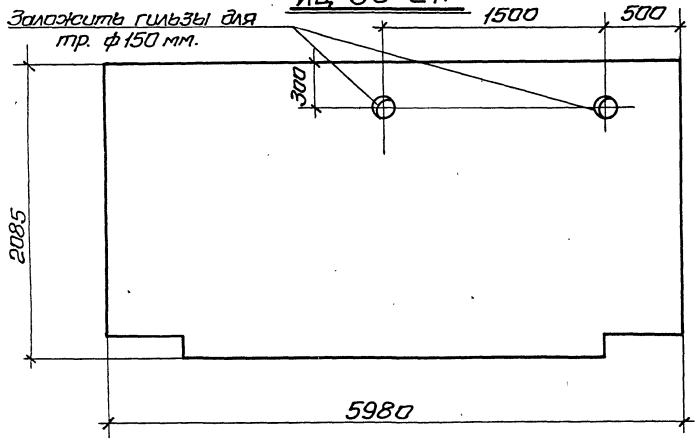

Спецификация дополнительной арматуры.

Марка эл-та	№ поз.	Эскиз	ф мм. и класс	Длина мм.	Кол. шт.	Вес кг.
ИЦ-60-15	1	1300	22 AIII	1300	4	15,5
	2	900	12 AIII	900	20	16,0
				Итого:		31,5

Примечания:

1. Опалубка и армирование аналогичны основных марок панели Ц-60-15, ИЦ-60-60-21, приведенной в альбоме ИИ-04-4 Вып. 6
2. См. примечания на черт. К-92

Выборка стали на одну панель.

Марка эл-та	A-I	A-III	B-I	сталь Вст3	Трубы из стали Вст.3	Итого	доп. сталь Кг. A-III	доп. сталь Кг. тр. ф168	Всего
ИЦ-60-15	10,84	86,28	9,92	5,22	0,3	112,56	31,5	—	144,06
ИЦ-60-21	16,8	128,69	17,0	5,22	0,3	168,01	—	10,0	178,01

Нач. маст.	Шестопалов	
Гл. инж. м.	Кричевский	
ГАП	Зарецкий	
ГИП	Лепточников	
Провер.	Лепточников	
Разраб.	Саркисова	

тп 262-21-37 К

Панели: ИЦ-60-15, ИЦ-60-21.

Стадия	Лист.	Листов
Р	К-87	

ЦНИИЭП зрелищных зданий и спортивных сооружений им. Б.С. Мезенцева

формат 12

Инв. № подл. | Подпись и дата | Взам. инв. №

Типовой проект 262-21-37 Альбом VIII

ИЦ-60-21пр.

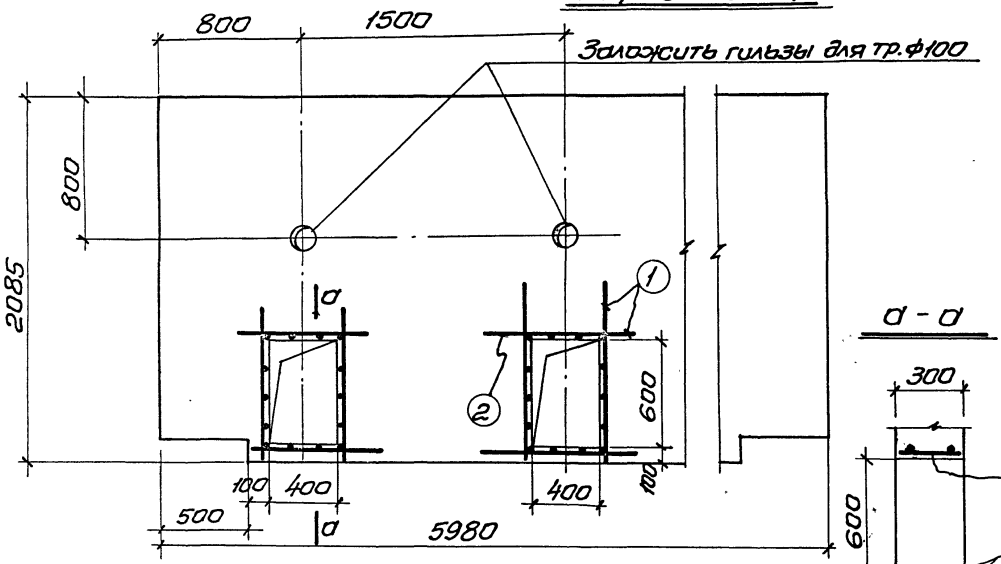

а - а

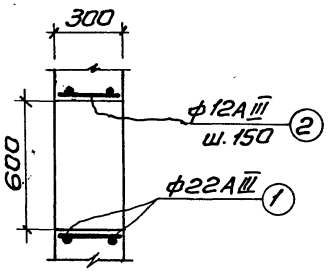

ИЦ-60-21л

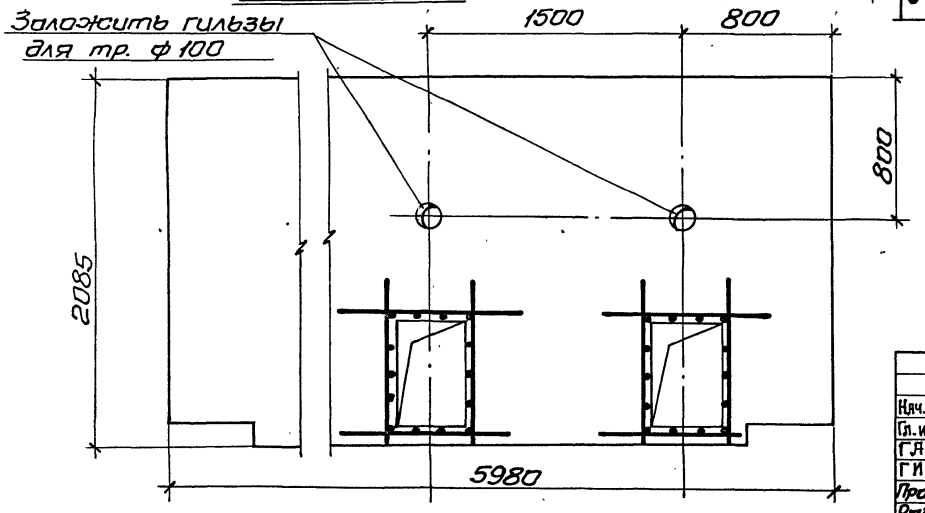

Спецификация дополнительной арматуры

Марка эл-та	№ поз	Эскиз	ф мм. класс	Длина мм.	Кол. шт.	Вес кг.
ИЦ-60-21пр	1	900	22AIII	900	8	21.5
	2	280	12AIII	280	28	7.0
	3					28.5
НЦ-60-21л	1	см. выше	22AIII	900	8	21,5
	2		12AIII	280	28	7.0
						28.5

Примечания

1. Опалубка и армирование аналогичны основной марке панели Ц-60-21, приведенной в альбоме ИИ-04-5 Вып. 13.
2. См. примечание на черт. К-89

Выборка стали на одну панель.

Марка эл-та	A-I	A-III	B-I	ст.3	Тр. ст. ст.3	Итого кг.	Доп. сталь A-III		Всего
ИЦ-60-21пр.	16,8	128,69	17.0	5,22	0,3	168,01	28,5		196,5
ИЦ-60-21л	16,8	128,69	17.0	5,22	0,3	168,01	28,5		196,5

Нач. маст.	Шестопялов	
Гл. инж. м.	Кричевский	
ГАП	Зарецкий	
ГИП	Ленточников	
Провер.	Ленточников	
Разраб	Саркисова	

ТП 262-21-37 К

ИЦ-60-21пр.
ИЦ-60-21л.

стадия	лист	листов
Р	К-88	

ЦНИИЭП зрелищных зданий и спортивных сооружений им. Б.С. Мезенцева

Инв. № подл. | Подпись и дата | Взам. инв. №

формат А4

ИЦ-30-21.

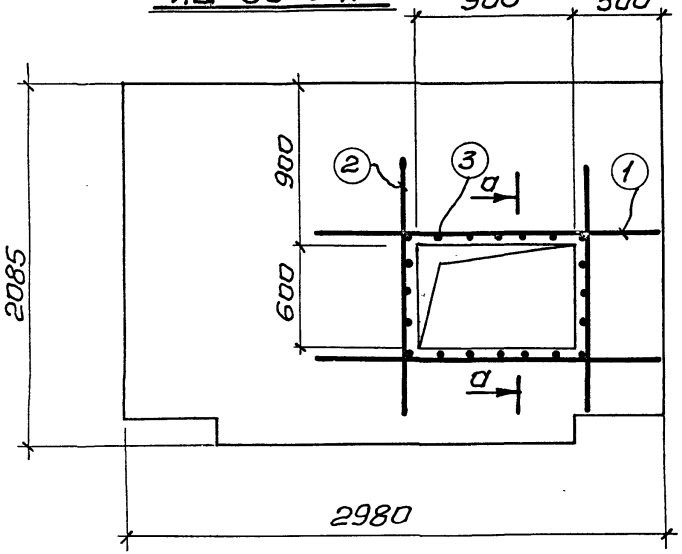

а-а

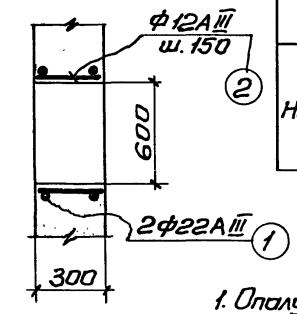

ИП-60-9-2

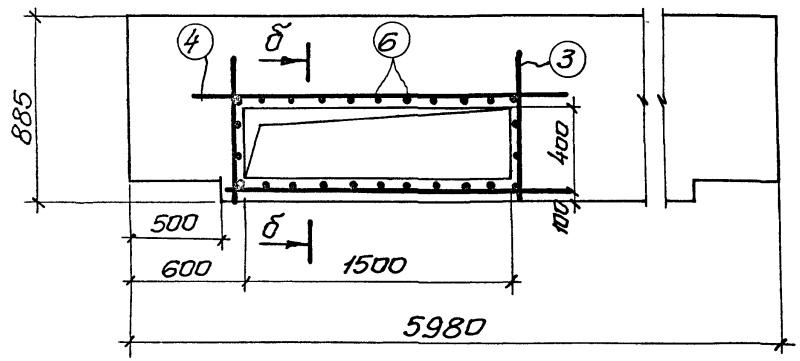

б-б

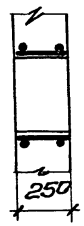

Спецификация дополнительной ар-ры.

Марка эл-та	N поз.	Эскиз	ф мм. и класс	Длина мм.	Кол. шт.	Вес кг.
ИЦ-30-21	1	1400	22AIII	1400	2	8.3
	2	1000	22AIII	1000	2	5.9
	3	280	12AIII	280	20	5.0
НП-60-9-2	4	2000	22AIII	2000	2	11.9
	5	700	22AIII	700	2	4.2
	6	230	12AIII	230	26	5.3

Примечания.

1. Опалубка и армирование аналогичны основных марок панели Ц-30-21, приведенной в альбоме ИН-04-5 В-6 и панели П-60-9-2, приведенной в альбоме НН-04-5 Вып. 15.
2. В местах проемов половину перерезаемых каркасов сдвинуть вверх, половину - вниз, если количество каркасов нечетное, то его разместить с нижней стороны.

Выборка стали на одну панель.

Марка эл-та	A-I	A-III	B-I	Сталь Вст3 Гост	Трубы из стали Вст.3	итого	Доп. сталь A-III		Всего
ИЦ-30-21	10.84	33.2	8.10	5.22	0.3	57.66	19.2	—	76.86
ИП-60-9-2	8.56	271.3	15.59	10.44	—	305.89	21.4	—	327.29

Нач. маст.	Шестопалов		
Гл. инж. м.	Кричевский		
ГАП	Зарецкий		
ГИП	Ленточников		
Провер.	Ленточников		
Разраб.	Саркисова		

тп 262-21-37 К

Панели: ИЦ-30-21, ИП-60-9-2.

стадия	лист	листов
Р	К-89	

ЦНИИЭП зрелищных зданий и спортивных сооружений им. Б.С. Мезенцева

ИН-30-12

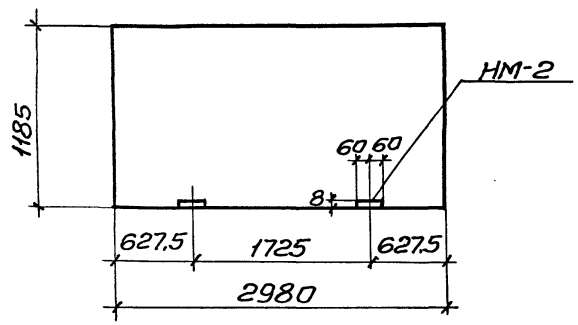

ИН-30-15

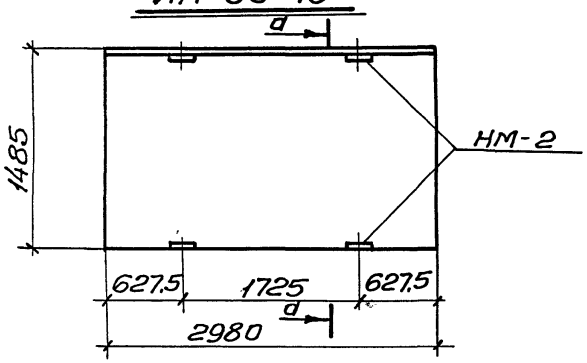

ИН-30-15а

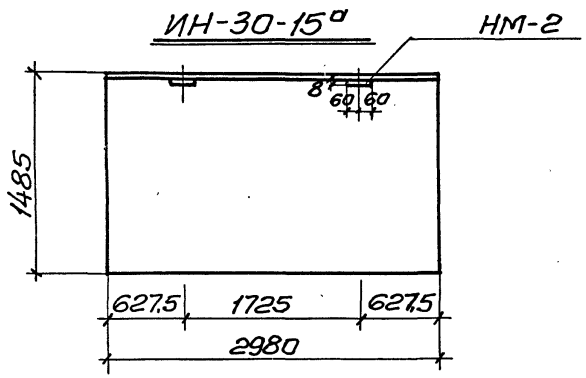

а-а

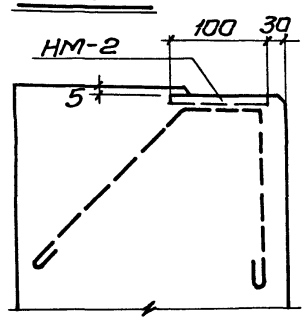

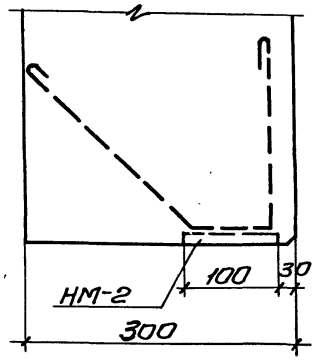

Марка панели	Марка доп. Закл. дет.	Кол. шт.	Вес дополнительн. Закладной дет. одной дет.	Всех дет.	Итого на панель	Общ. расход стали на панель	N загот. черт. Закл. дет.
ИН-30-12	НМ-2	2	2,03	4,06	4,06	31,23	
ИН-30-15	НМ-2	4	2,03	8,12	8,12	37,40	
ИН-30-15а	НМ-2	2	2,03	4,06	4,06	33,34	

Примечания:

1. Опалубка и армирование панелей аналогичны панелям: Н-30-12, Н-30-15, приведенным в альбоме ИИ-04-5 Вып.6
2. Закладную деталь НМ-2 см. на черт. К-96.

Нач. маст.	Шестопалов	
Гл. инж. м.	Кричевский	
ГАП	Зарецкий	
ГИП	Ленточников	
Проверил	Ленточников	
Разраб.	Саркисова	

тп 252-21-37 К

Панели ИН-30-12, ИН-30-15, ИН-30-15а

Стадия	Лист	Листов
Р	К-90	

ЦНИИЗ зрелищных зданий и спортивных сооружений им. Б.С. Мезенцева

ИН-60-12

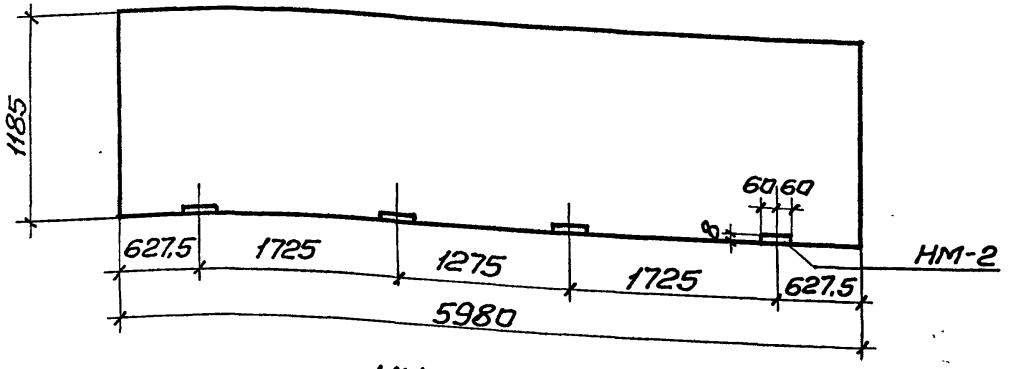

ИН-60-18

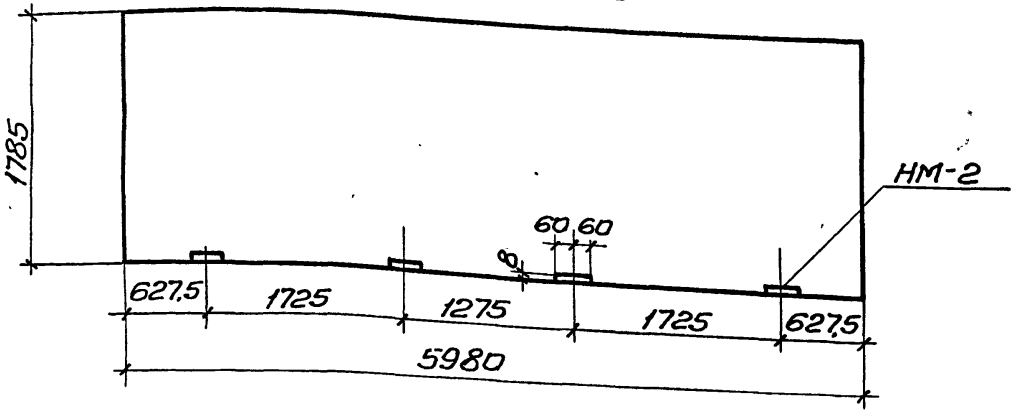

ИН-60-9

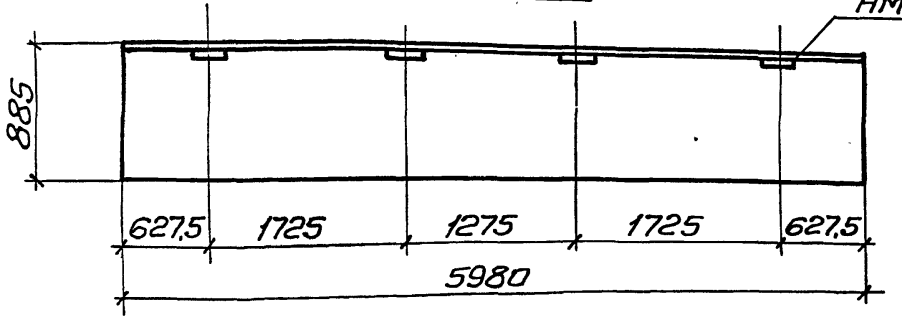

Марка панели..	Марка доп. Закл. дет.	Кол. шт.	Вес дополнительн. закладной дет. одной дет.	Всех дет.	Итого на панель	Общ. расход стали на панель	№ Загот. черт. Закл. дет.
ИН-60-12	НМ-2	4	2,03	8,12	8,12	61.33	
ИН-60-18	НМ-2	4	2,03	8,12	8,12	88.54	
ИН-60-9	НМ-2	4	2,03	8,12	8,12	50.16	

Примечания:

1. Опалубка и армирование панелей аналогичны панелям. Н-60-12, Н-60-18, Н-60-9, приведенным в альбоме ИИ-04-5 Вып.6
2. Закладную деталь НМ-2 см. на черт. К-96.

Нач.маст.	Шестопалов		
Гл.инж.м.	Кричевский		
ГАП	Зарецкий		
ГИП	Лепточников		
Провери	Лепточников		
Разраб.	Саркисова		

тп 262-21-37 К

Панели ИН-60-12, ИН-60-18, ИН-60-9

Стадия	Лист	Листов
Р	К-91	

НИИЗС зрелищных зданий и спортивных сооружений им. Б.С. Мезенцева

Инв.№ подл. | Подпись и дата | Взам.инв.№

Типовой проект 252-21-37 Альбом VIII

ИНП-60-12

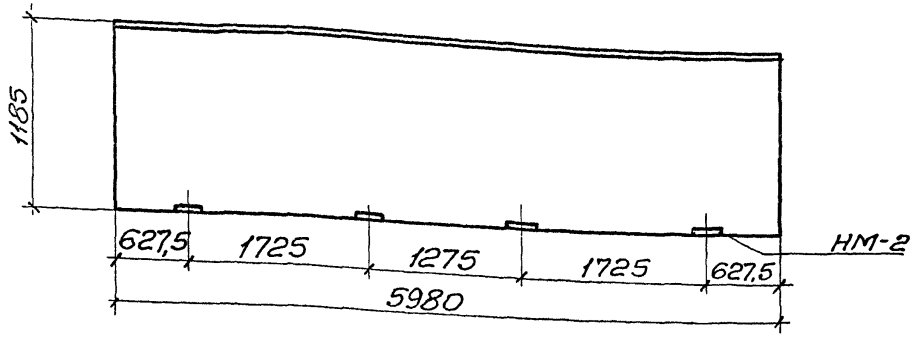

ИН-60-15

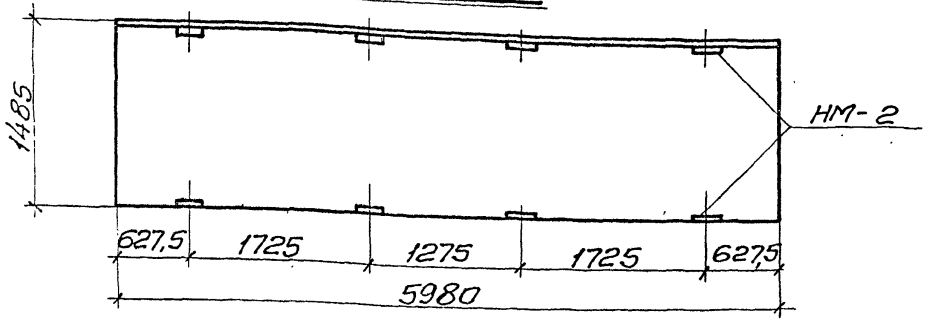

ИН-60-15а

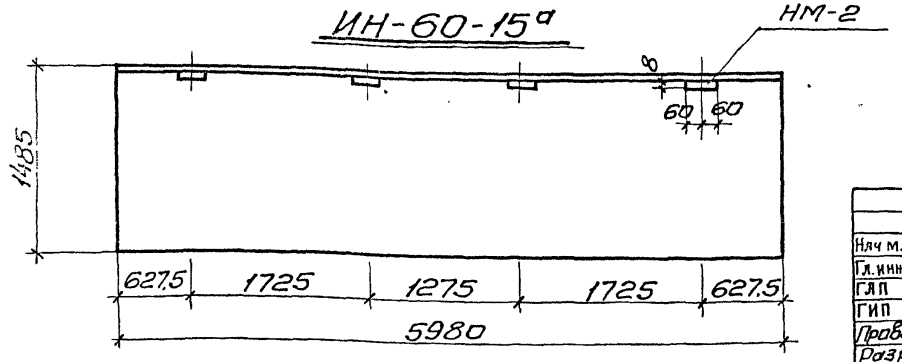

Марка панели.	Марка допол. Закл. дет.	Кол. шт.	Вес дополнительн. Закл. дет., кг: одной дет.	Всех дет.	Итого на панель	Общ. расход стали на панель	№ Загот. черт. Закл. дет.
ИНП-60-12	НМ-2	4	2,03	8,12	8,12	56,63	К-96
ИН-60-15	НМ-2	8	2,03	16,24	16,24	76,56	К-96
ИН-60-15а	НМ-2	4	2,03	8,12	8,12	68,44	К-96

Примечания:

1. Опалубка и армирование панелей аналогичны панелям. НП-60-12, Н-60-15 приведенным в альбоме ИИ-04-5. Выпуск-6.
2. Закладную деталь НМ-2 см. на черт. К-96

Нач маст	Шестопалов		
Гл. инж. м.	Кричевский		
ГАП	Зярецкий		
ГИП	Ленточников		
Провер.	Ленточников		
Разраб	Саркисова		

ТП 252-21-37 К

Панели: ИНП-60-12, ИН-60-15, ИН-60-15а

Стадия	Лист	Листов
Р	К-92	

ЦНИИЭП зрелищных зданий и спортивных сооружений им. Б.С. Мезенцева

Инв. № подл. | Подпись и дата | Взам. инв. №

формат 12

Типовой проект 262-21-37 Альбом VIII

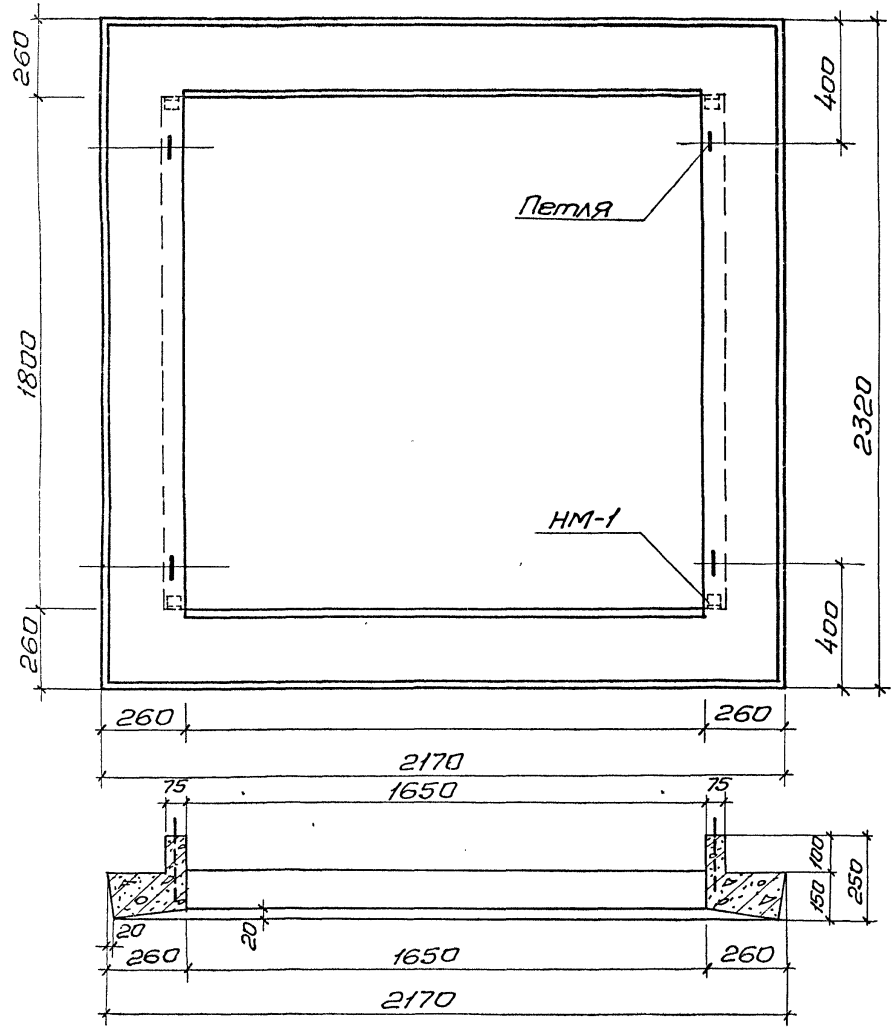

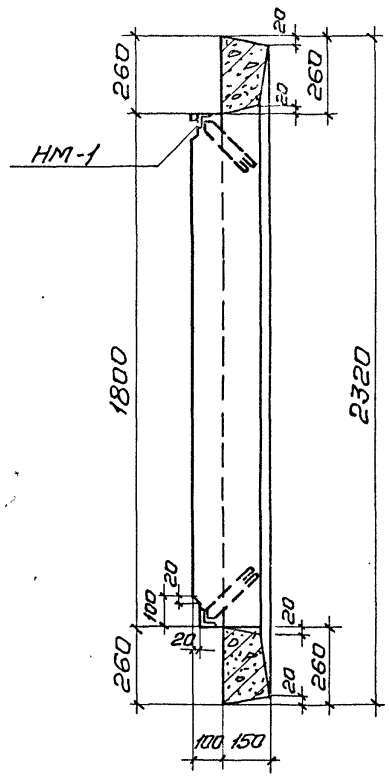

Примечания:

1. Армирование наличника ИН-1 см. черт. К-94.
2. Закладную деталь НМ-1 см. черт. К-96.
3. Монтажную накладку ИНМ-1 см. черт. КС-40

Нач.маст	Шестопалов			
Гл.инж.м.	Кричевский			
ГАП	Зарецкий			
ГИП	Лепточников			
Провер.	Лепточников			
Разраб.	Саркисова			

тп 262-21-37 К

Жел. бет. наличник ИН-1. Опалубка.

Стадия	Лист	Листов
Р	К-93	

ЦНИИЭП зрелищных зданий и спортивных сооружений им. Б.С. Мезенцева

формат 12

Инв. № подл. | Подпись и дата | Взам. инв. №

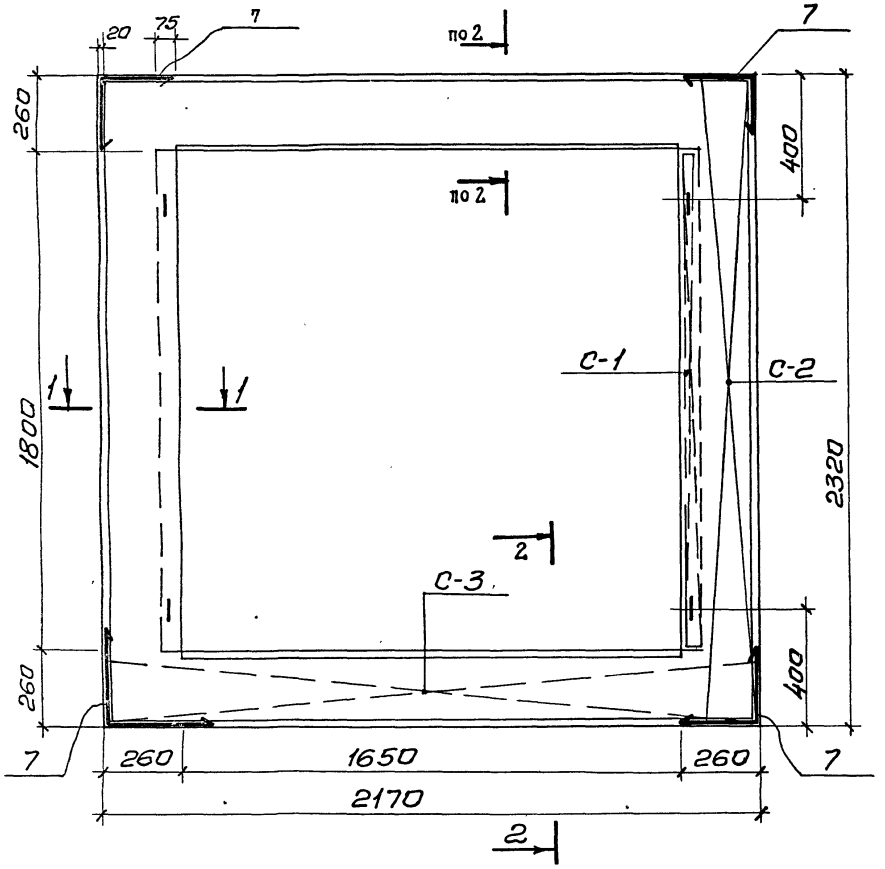

1 - 1

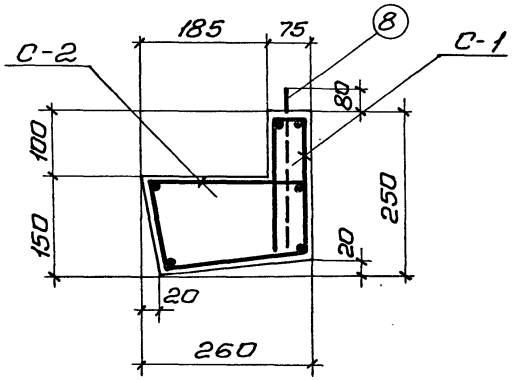

2 - 2

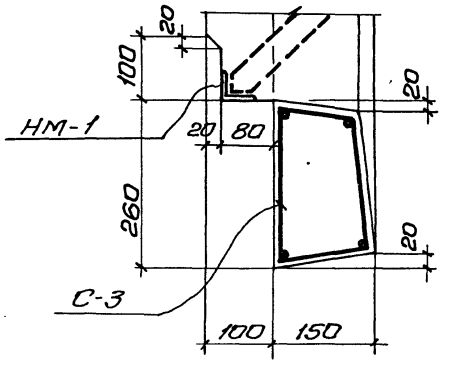

Примечания:

1. Опалубку наличника ИН-1 см. черт. К-93.
2. Арматурные сетки С-1, С-2, С-3 см. черт. К-95

Расход материалов на 1 элемент

Марка эл-та	Марка бет.	Бет. м³	Сталь по маркам AI	AII	BI	Закл. дет.		Итого
ИН-1	300	0,31	1.26	48,3	6.09	4.12		59.77

Нач. маст	Шестопалов	
Гл. инж. м.	Кричевский	
ГАП	Зарецкий	
ГИП	Лепточников	
Провер.	Лепточников	
Разраб.	Саркисова	

ТП 262-21-37 К

Жел. бет. наличник ИН-1. Армирование

Стадия	Лист	Листов
Р	К-94	

ЦНИИЭП зрелищных зданий и спортивных сооружений им. Б.С. Мезенцева

Типовой проект 262-21-37 Альбом VIII

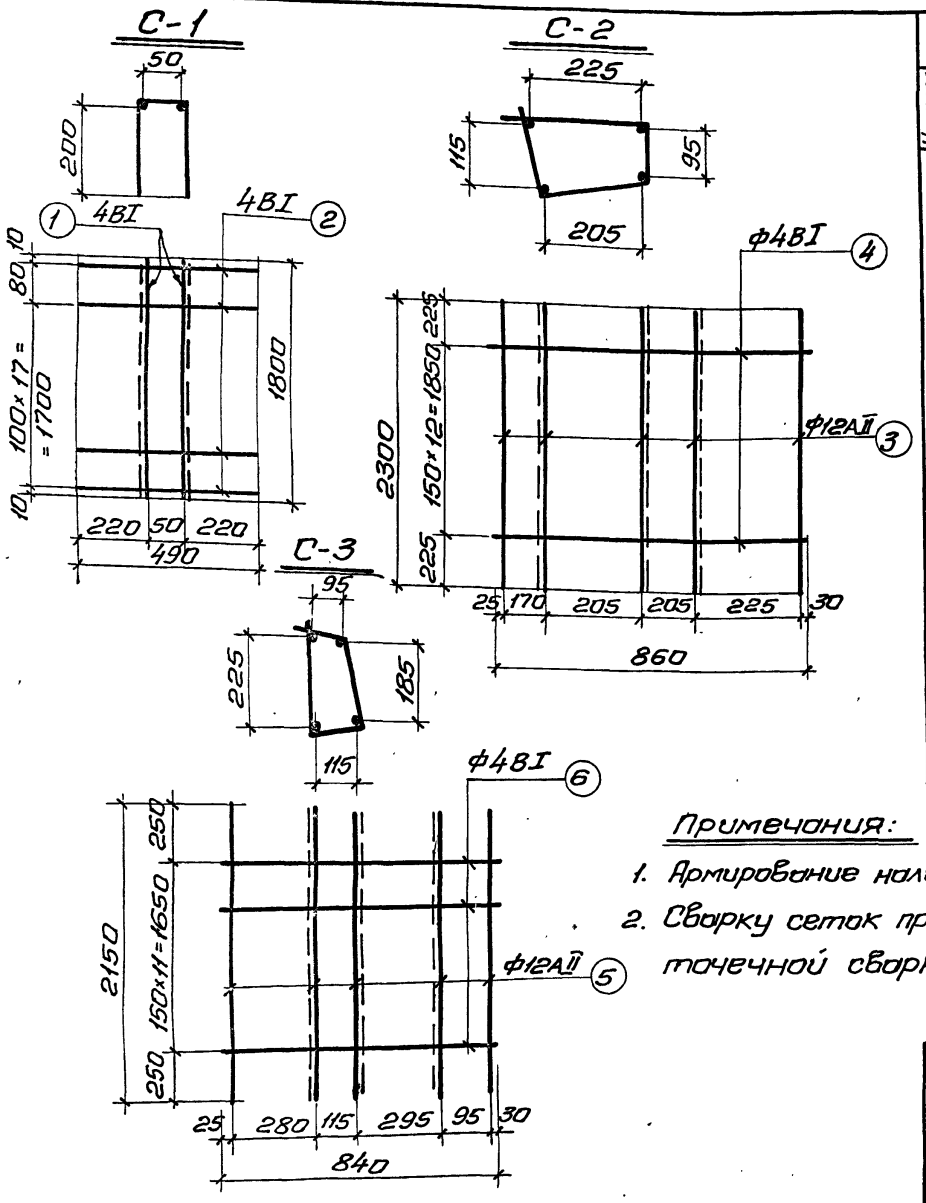

Наимен. эл-та	Наим. изд. и кол. в эл-тов	N поз	Эскиз	Ф мм. класс	Длина мм.	Кол. шт. В1 изд.	Кол. шт. В1 эл.	Общ. длина м.	Выборка арматуры на 1 эл-т: Ф мм. класс	Общ. дл. м.	Вес кг.
Наличник ИН-1	Сетка-1 шт. 2	1	См. на листе	4ВI	1800	2	4	7.2	4ВI	18,0	1.79
		2		4ВI	490	11	22	10.8			
										Итого	1.79
	Сетка-2 шт. 2	3	См. на листе	12АII	2300	5	10	23.0	4ВI	22,36	2,23
		4		4ВI	860	13	26	22,36	12АII	23,20	20,65
										Итого	22,9
	Сетка С-3 шт. 2	5	См. на листе	12АII	2150	5	10	21.50	4ВI	20,16	2,02
		6		4ВI	840	12	24	20,16	12АII	21.50	19.14
										Итого	21,2
	Отд. позиции	7	600 / 600	12АII	1200	–	8	9,6	12АII	9.6	8,5
		8	60 / 200 / 100 / 200 / 100	8АI	800	–	4	3.2	8АI	3.2	1.26
										Всего	55,65

Примечания:

1. Армирование наличника ИН-1 см. черт. К-94.
2. Сварку сеток производить при помощи контактной точечной сварки ГОСТ-10922-64.

Нач. маст.	Шестопалов		
Гл. инж. м.	Кричевский		
ГАП	Зарецкий		
ГИП	Ленточников		
Провер.	Ленточников		
Разраб.	Сяркисова		

ТП 262-21-37 К

Наличник ИН-1 сетки С-1, С-2, С-3.

Стадия	Лист	Листов
Р	К-95	

ЦНИИЭП зрелищных зданий и спортивных сооружений им. Б.С. Мезенцева

формат 12

НМ-1

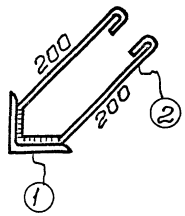

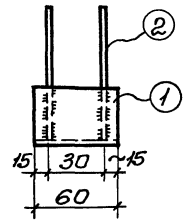

НМ-2

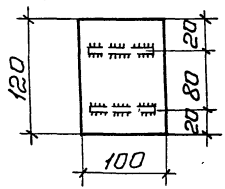

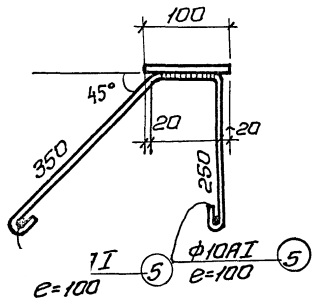

Спецификация металла на элемент

Марка элем.	N поз.	Сечение мм.	Длина мм.	Кол. шт.	масса, кг. поз.	масса, кг. Всех	масса, кг. элем.	Примечан.
НМ-1	1	L50×5	60	1	0,23	0,23	1,03	оцинковать
	2	ф10AI	650	2	0,40	0,80		
НМ-2	3	-100×8	120	1	0,75	0,75	2,03	оцинковать
	4	ф10AI	830	2	0,52	1,04		
	5	ф10AI	100	4	0,06	0,24		

Примечания:

1. Сварку производить электродами Э-42, сварные швы считать h=6мм.

Нач.маст.	Шестопалов	
Гл.инж.м.	Кричевский	
ГАП	Зарецкий	
ГИП	Ленточников	
Вед.арх.	Полякова	
Провер.	Ленточников	
Разраб.	Саркисова	

ТП 262-21-37 К

Закладные детали НМ-1, НМ-2.

Стадия	Лист	Листов
Р	К-96	

ЦНИИЭП зрелищных зданий и спортивных сооружений им. Б.С. Мезенцева

gost.e-ecolog.ru