ТИПОВОЙ ПРОЕКТ

262-21-37

УНИВЕРСАЛЬНОЕ АДМИНИСТРАТИВНОЕ ЗДАНИЕ

В КОНСТРУКЦИЯХ ИИ-04

НА 600 СОТРУДНИКОВ

АЛЬБОМ - V

ЭЛЕКТРОТЕХНИЧЕСКИЕ ЧЕРТЕЖИ

				Привязан	
				Инв. №	

gost.e-ecolog.ru

ТИПОВОЙ ПРОЕКТ

262-21-37

УНИВЕРСАЛЬНОЕ АДМИНИСТРАТИВНОЕ ЗДАНИЕ

/В КОНСТРУКЦИЯХ ИИ-04/

НА 600 СОТРУДНИКОВ

АЛЬБОМ-V

СОСТАВ ПРОЕКТА

АЛЬБОМ-О		МАТЕРИАЛ ДЛЯ ПРИВЯЗКИ И ЧЕРТЕЖИ НУЛЕВОГО ЦИКЛА.
АЛЬБОМ-I	ЧАСТЬ-1	АРХИТЕКТУРНЫЕ И ТЕХНОЛОГИЧЕСКИЕ ЧЕРТЕЖИ.
	ЧАСТЬ-2	КОНСТРУКТИВНЫЕ ЧЕРТЕЖИ.
АЛЬБОМ-II		ЧЕРТЕЖИ САНИТАРНО-ТЕХНИЧЕСКИХ СИСТЕМ И УСТРОЙСТВ. ХОЛОДОСНАБЖЕНИЕ.
АЛЬБОМ-III		АВТОМАТИЗАЦИЯ САНИТАРНО-ТЕХНИЧЕСКИХ УСТРОЙСТВ И АВТОМАТИЧЕСКАЯ ПОЖАРНАЯ СИГНАЛИЗАЦИЯ.
АЛЬБОМ-IV		ПРОЕКТ ХИМИЧЕСКОГО ПОЖАРОТУШЕНИЯ.
АЛЬБОМ-V		ЭЛЕКТРОТЕХНИЧЕСКИЕ ЧЕРТЕЖИ.
АЛЬБОМ-VI		РАДИО, СВЯЗЬ, КИНОТЕХНОЛОГИЯ.
АЛЬБОМ-VII		ЗАДАНИЕ ЗАВОДАМ-ИЗГОТОВИТЕЛЯМ
АЛЬБОМ-VIII		ИЗДЕЛИЯ ЗАВОДСКОГО ИЗГОТОВЛЕНИЯ.
АЛЬБОМ-IX		СБОРНО-РАЗБОРНЫЕ ПЕРЕГОРОДКИ.
АЛЬБОМ-X		СМЕТЫ.
АЛЬБОМ-XI	ч.1; ч.2.	ВАРИАНТ ПРОЕКТА СО СТОЯНКОЙ НА 36 ЛЕГКОВЫХ АВТОМОБИЛЕЙ.
АЛЬБОМ-XII		СМЕТЫ ВАРИАНТА ПРОЕКТА.
АЛЬБОМ-XIII		ПРОЕКТНАЯ ДОКУМЕНТАЦИЯ НА ПЕРЕВОД ПОМЕЩЕНИЙ СТОЯНКИ АВТОМОБИЛЕЙ ДЛЯ ИСПОЛЬЗОВАНИЯ ПОД ПРУ.

ТЕХНИЧЕСКИЙ ПРОЕКТ УТВЕРЖДЕН ГОСГРАЖДАНСТРОЕМ ПРИКАЗОМ № 64 ОТ 21·II·80

РАБОЧИЕ ЧЕРТЕЖИ ВВЕДЕНЫ В ДЕЙСТВИЕ ЦНИИЭП зрелищных зданий и спортивных сооружений им. Б.С. Мезенцева ПРИКАЗОМ № 48 ОТ 6.IV-82

РАЗРАБОТАН

ЦНИИЭП зрелищных зданий и спортивных сооружений им. Б.С. Мезенцева

ГЛАВНЫЙ ИНЖЕНЕР ИНСТИТУТА М.В. ГЛИНКИН

ГЛАВНЫЙ АРХИТЕКТОР ПРОЕКТА А.Л. ЗАРЕЦКИЙ

				Привязан	
инв.№					

ФОРМАТ 22

Альбом V

Типовой проект

Инв.№ подл. | Подпись и дата | Взам. инв.№

Лист	Наименование	Примеч.
—	Титульный лист	
Э-1	Общие данные. Начало	
Э2	Общие данные. Продолжение	
Э-3	Общие данные. Окончание	
Э-4	Сводная спецификация на электрооборудование и материалы. Начало.	
7		
Э-5	Сводная спецификация на электрооборудование и материалы. Продолжение 1	
Э-6	Сводная спецификация на электрооборудование и материалы. Продолжение №2	
Э-7	Сводная спецификация на электрооборудование и материалы. Продолжение 3	
Э-8	Сводная спецификация на электрооборудование и материалы. Окончание.	
Э-9	Вводно-распределительное устройство 1ВРУ Схема принципиальная однолинейная	
Э-10	Вводно-распределительное устройство 1ВРУ Опросный лист	
Э-11	Шкаф распределительный 2ШР-С. Схема принципиальная однолинейная Кнопки пожарных кранов. Схема соединений	
Э-12	Шкафы распределительные 3ШР-С, 8ШР-С Схемы принципиальные однолинейные	
Э-13	Шкафы распределительные 4 ШР-С, 5ШР-С 11 шр-с. Схемы принципиальные однолинейные	
Э-14	Шкаф распределительный 6ШР-С. Схема принципиальная однолинейная	
Э-15	Шкаф распределительный 7ШР-С Схема принципиальная однолинейная	
Э-16	Шкафы распределительные 9ШР-С, 10ШР-С, Схемы принципиальные однолинейные	
Э-17	Приводы 11÷22, 26÷30, 38, 51, 52, 119÷134 Схемы принципиальные. Начало	
Э-18	Приводы 11÷22, 26÷30, 38, 51, 52, 119÷134 Схемы Принципиальные. Окончание	

Лист	Наименование	Примеч.
Э-19	Шкафы управления 5ШУ-С ÷ 14ШУ-С Схема принципиальная однолинейная	
Э-20	Шкафы управления 16ШУ-С ÷ 23ШУС Схема принципиальная однолинейная	
Э-21	Шкафы управления 5ШУ-С ÷ 7ШУ-С Схемы подключений	
Э-22	Шкафы управления 8 ШУ-С ÷ 10 ШУ-С Схемы подключении	
Э-23	Шкафы управления 11ШУ-С, 14 ШУ-С Схемы подключений.	
Э-24	Шкафы управления 12ШУ-С, 13ШУ-С Схемы подключений	
Э-25	Шкафы управления 16ШУ-С, 17ШУ-С Схемы подключений	
Э-26	Шкафы управления 19ШУ-С, 21ШУ-С Схемы подключений	
Э-27	Шкафы управления 18 ШУ-С, 20ШУ-С Схемы подключений	
Э-28	Шкафы управления 22 ШУ-С, 28ШУ-С Схемы подключений	
Э-29	Электроосвещение. Расчетная схема питающей сети (2ВРУ).	
Э-30	Вводно-распределительное устройство 2ВРУ. Опросный лист	
Э-31	Управление рабочим и дежурным освещением конференц-зала Схемы принципиальные	
Э-32	Шкаф управления освещением конференц-зала 1ШУ-О. Схема подключений	
Э-33	Электроосвещение. План подвала между осями „2÷8"	
Э-34	Электроосвещение. План подвала между осями „8÷13"	
Э-35	Электроосвещение. План первого этажа между осями „1÷6"	
Э-36	Электроосвещение. План первого этажа между осями „5÷10"	

Лист	Наименование	Примеч.
Э-37	Электроосвещение. План 1го этажа между осями 9÷14	
Э-38	Электроосвещение. План Второго этажа между осями „2÷6" и „6÷10"	
Э-39	Электроосвещение. План Второго этажа между осями „10-14". План кровли	
Э-40	Электроосвещение. План типового этажа на ▽6.90; ▽10.20; ▽13.50; ▽16.80 между осями „2÷6" и „6÷10"	
Э-41	Электроосвещение. План типового этажа в осях „10-14" План управления 1ПУ-О. Опросный лист	
Э-42	Электроосвещение. План технического этажа. Управление освещением цилюминации. Схема принципиальная	
Э-43	Кабельный журнал. Начало	
Э-44	Кабельный журнал. Продолжение 1	
Э-45	Кабельный журнал. Продолжение 2	
Э-46	Кабельный журнал. Окончание	
Э-47	Расположение электрооборудования и прокладка труб План техподполья и подвала между осями „2÷8"	
Э-48	Расположение электрооборудования и прокладка труб. План техподполья и подвала между осями „8÷13"	
Э-49	Расположение электрооборудования и прокладка труб. План первого этажа между осями „1÷6"	
Э-50	Расположение электрооборудования и прокладка труб.	

Типовой проект разработан в соответствии с действующими нормами и правилами и предусматривает мероприятия, обеспечивающие взрывную, взрывопожарную и пожарную безопасность при эксплуатации здания

Главный инженер проекта /В. Полунцев/

Привязан

Инв.№

262-21-37

Универсальное административное здание 18 конструкций ИИ-04 на 600 сотрудников

			Стадия	Лист	Листов
			Р	Э-1	
Нач.отд.	Бенгин				
Гл.инж.пр.	Зайков				
ГИП	Полунцев				
Провер.	Полунцев				
Разраб.	Новикова				

Общие данные Начало

ЦНИИЭП зрелищных зданий и спортивных сооружений им. Б.С. Мезенцева

Формат 22

Альбом V

Типовой проект

Лист	Наименование	Примеч.
	План 1го этажа между осями „5÷10"	
Э-51	Расположение электрооборудования и прокладка труб. План 1го этажа между осями „9÷14"	
Э-52	Расположение электрооборудования прокладки труб. План второго этажа между осями „ 5÷10"	
Э-53	Расположение электрооборудования и прокладка труб. План 3,4,5,6 этажей между осями „5÷10"	
Э-54	Расположение электрооборудования и прокладка труб. План технического этажа	
Э-55	Расположение электрооборудования и прокладка труб Машинный зал кондиционирования	
Э-56	Расположение электрооборудования и прокладка труб. Венткамера N1	
Э-57	Расположение электрооборудования и прокладка труб. Венткамеры N1 и N3	
Э-58	Расположение электрооборудования и прокладка труб. Насосная	
Э-59	Расположение электрооборудования и прокладка труб. Штепсельная коробка	

Пояснительная записка

1. Электроснабжение

Основными потребителями электроэнергии являются светильники электроосвещения и силовые электроприемники

Общая установленная мощность и расчетные нагрузки приведены в табл. 1

NN п/п	Наименование потребителей		Ру кВт	Кс	Cos φ	Расчетные нагрузки Рр кВт	Qр квар	Sр кВА
1	Электроосвещение	Вариант с гаражом	205,5	0,6	0,92	124,5	54	134,4
		Вариант без гаража	197,4	0,6	0,98	120	52	130
2	Силовые электроприемники	Вариант с гаражом	645	0,45	0,85	290	181	341
		Вариант без гаража	629,7	0,45	0,85	283	176	334
	Итого	Вариант с гаражом	850,5	0,49	0,87	414,5	235	475,4
		Вариант без гаража	827,1	0,49	0,87	403	228	464

По степени обеспечения надежности электроснабжения в соответствии с ВСН-19-74 электроприемники здания относятся к II категории.

Напряжение питающей сети принято 380/220В переменного тока с глухозаземленной нейтралью.

Для принятия и распределения электроэнергии по зданию в электрощитовой устанавливаются два вводно-распределительных устройства - 1 ВРУ для силового электрооборудования, 2 ВРУ для электроосвещения

Питание ВРУ предусматривается 4-мя кабельными вводами от городской сети

На каждом вводе устанавливаются расчетные счетники учета электроэнергии

Внешнее электроснабжение решается при привязке проекта в соответствии с техническими условиями на подключение

2. Силовое электрооборудование

Основными силовыми электроприемниками являются асинхронные электродвигатели вентиляторов и насосов, технологическое оборудование столовой, мастерских и кинопроекционной

Распределение электроэнергии к силовым электроприемникам производится от 1 ВРУ по радиально-магистральной схеме. Питание пожарных насосов, станции пожарной сигнализации и кинопроекционной осуществляется по двум линиям с разных секций ВРУ

Для местного управления электродвигателями вентиляторов и насосов применены шкафы управления серии ШУ5100

Дистанционное и автоматическое управление разработано в разделе проекта „Автоматизация сантехустройств." см. альбом III

При возникновении пожара предусматривается автоматическое отключение систем вентиляции

Питающая и распределительная сеть силового электрооборудования в нормальных помещениях выполнена алюминиевым проводом марки АПВ в винипластовых трубах, в пожароопасных помещениях - в металлических трубах

Подключение электродвигателей, установленных на виброоснованиях, выполнено медным гибким проводом марки ПГВ

Все трубы электропроводок проложены скрыто в подливке пола

Инв. № подл. | Подпись и дата | Взам. инв. №

Привязан

Инв. №

Нач. отд.	Бенгин	
Гл. инж. пр.	Зайков	
ГИП	Полунцев	
Провер.	Полунцев	
Разраб.	Новикова	

262-21-37

Универсальное административное здание в конструкциях ИИ-041 на 600 сотрудников

Стадия	Лист	Листов
Р	Э-2	

Общие данные Продолжение

ЦНИИЭП зрелищных зданий и спортивных сооружений им. Мезенцева

Формат А2

Альбом V

Типовой проект

3. Электроосвещение

Проектом предусматриваются следующие виды освещения:

а) рабочее (в том числе дежурное и ремонтное)

б) аварийное (из числа светильников рабочего освещения.)

Напряжение рабочего и аварийного освещения-220в ремонтного ~ 36 в

Питание рабочего и аварийного освещения предусматривается с разных секций 2ВРУ.

В качестве источников света используются люминисцентные лампы и лампы накаливания.

Величины минимальных освещенностей приняты в соответствии со СНИП II-4-79, исходя из основного назначения помещений

В помещениях с трансформируемой планировкой освещенность может быть изменена заменой светильников с лампами другой мощности без нарушения их расположения

Управление электроосвещением предусматривается:

а) местное - выключателями:

б) дистанционное - для конференц-зала из кинопроекционной и при входе; для иллюминации - из электрощитовой и пожарного поста.

В качестве групповых щитков освещения применены щитки серии ОЩВ.

Питающая сеть электроосвещения выполнена алюминиевым проводом марки АПВ в винипластовых трубах скрыто в подливке пола

Групповая сеть выполняется:

а) проводом АПВ в винипластовых трубах за подвесным потолком;

б) в горячем цехе и в технических помещениях кабелем АВВГ - открыто;

в) по лестничным маршам проводом АПВ в винипластовых трубах открыто.

Для помещений с трансформируемой планировкой предусматривается установка стационарных ответвительных коробок на подвесном потолке в коридорах и на колоннах у плинтуса (см. узел 1 на листе Э-), позволяющих с минимальными затратами выполнить перемонтаж групповой сети при перепланировке помещений.

4. Защитные мероприятия

Для защиты обслуживающего персонала от поражения электрическим током, проектом предусмотрено защитное зануление в соответствии с главой 1-7 ПУЭ

В качестве зануляющих проводников используются нулевые проводники сети, специально проженные для этой цели проводники, металлические трубы электропроводки.

Примечания

1. Высота установки электрооборудования:
от пола до оси кнопок управления и автоматических выключателей - 1,8м, щитков освещения и понижающих трансформаторов до верха кожуха - 1,8 м, выключателей - 1,5м, штепсельных розеток - в технических помещениях - 0,8 м, в административных - на деревянных плинтусах
2. Все концы труб, прокладываемых к щитам, напольным шкафам и пультам, вывести на 100 мм, во всех остальных случаях, кроме особо указанных - на 200 мм над уровнем чистого пола.
3. Концы всех труб выведенных из пола к щиткам, пускателям, двигателям и т.д должны иметь нарезку, кроме труб прокладываемых к щитам, напольным шкафам и пультам.
4. После прокладки труб и установки патрубков в проемах - проемы заделать.
5. Прокладку проводов от конца трубы или от протяжной коробки до электродвигателя или конечного выключателя выполнить в гибком металлорукаве.
6. На выносках к электродвигателям подробно указаны
   а) в числителе - номер по плану
   б) в знаменателе - мощность в квт
7. Номера групп, указанные на планах соответствуют номерам автоматов на групповых щитках
8. Привязку встроенных светильников смотри архитектурно-строительные чертежи.
9. В технических помещениях светильники устанавливаются после монтажа сантехнических труб и вентиляторов
10. Условные обозначения приняты по ГОСТ 2.754-72
Дополнительные условные обозначения приведены на данном листе

Дополнительные условные обозначения

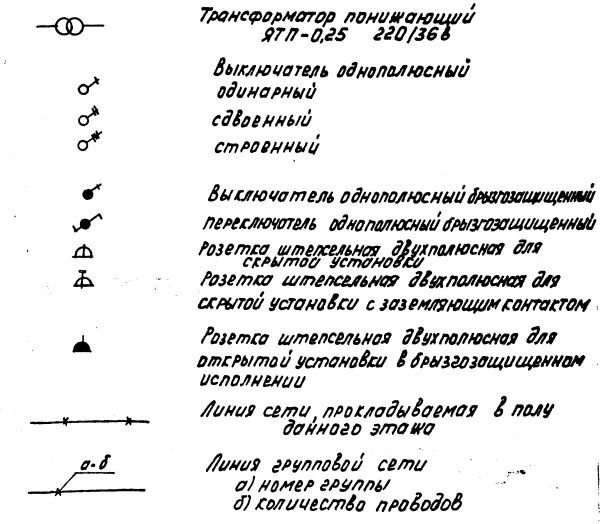

Привязан

Инв. № подл. | Подпись и дата | Взам. инв. №

Нач. отд.	Бенгин		
Гл. инж. пр.	Зуйков		
ГИП	Полунцев		
Провер.	Полунцев		
Разраб.	Новикова		

Инв. №

262-21-37

Универсальное административное здание (в конструкциях ИИ-04) на 600 сотрудников

Стадия	Лист	Листов
Р	Э-3	

Общие данные
Окончание

ЦНИИЭП зрелищных зданий спортивных сооружений им. Б.С. Мезенцева

Формат 22

Альбом V

Типовой проект

Поз. обозначение	Обозначение	Наименование	Кол	Масса ед. т	Примечание
		Электрооборудование и материалы, комплектуемые заказчиком			
		1. Аппараты напряжением до 1000 В.			
		Выключатель автоматический переменного тока 380 В, 50 А, в пластмассовом корпусе трехполюсный с комбинированным расцепителем:			Курский эл. аппаратный з-д
1.1	АП50Б-3МТ	1,6 А шт	1		
1.2		4 А шт	3		
1.3		10 А шт	1		
1.4	АП50Б-3	без расцепителя шт	3		
1.5	РШ30-0-К25/380	Штепсельная розетка 380 В, 25 А, трехполюсная с заземляющим контактом комплектно с вилкой шт	6		Воронежский з-д пласт. масс
1.6	ВБ-60/5-2	Выпрямительный блок, ~220 В, выпрямленное напряжение =60 В шт	2		г. Красно-слободск Мордовской АССР
		Пост управления с 2 мя кнопками типа КЕ-011 и светосигнальной арматурой серии АЕ2131ЕУ2, 220 В			
1.7	ПКУ15-19.1314 ОУЗ	шт	1		Каменец-Подольский электромеханич. з-д
1.8	ПКУ15-19131544У2	шт	2		
1.9	ПКЕ-212-2У3	Пост управления кнопочный двухштифтовый в защищенном исполнении с надписями „Пуск", „Стоп" шт	2		Гомельский з-д эл. аппаратуры
1.10	ПКЕ-222-2У3	Пост управления кнопочный двухштифтовый в пыле-водонепроницаемом исполнении с надписью: „Пуск", „Стоп" шт	2		г. Медногорск з-д „Уралэлектромотор"
1.11	ПКЕ-222-1У3	Пост управления кнопочный одноштифтовый в пыле-водонепроницаемом исполнении с надписью: „Стоп" шт.	19		г. Медногорск з-д „Электромотор"
		Пускатель магнитный с катушкой 220 В, без реле, в защищенном исполнении:			
1.12	ПМЕ-221	шт	1		Гомельский з-д эл. аппаратуры
1.13	ПАЕ-321	шт	3		Московский з-д низковольтных аппар.
1.14	ПАЕ-421	шт	1		
1.15	ЯВ3-31-1	Ящик силовой однофидерный 380 В переменного тока шт	1		БАССР Октябрьский з-д низковольтн. аппар.
	ЯРВ-6123	Ящик однофидерный 380 В переменного тока			Октябрьское торгово-предприятие
1.16		Пл. вставка 60 А шт	1		
1.17		Пл. вставка 10 А шт	1		
1.18	ППТ-10	Предохранитель шт	1		Ленинградский з-д „Электропульт"
1.19	РПУ-2-364003	Реле промежуточное 220 В, 50 гц, 4з шт	1		Ташкентский эл. техн. з-д
1.20	ЗВП-220	Звонок электрический переменного тока 220 В шт	1		Могилевский з-д „эл. двигатель"
		2. Комплектные устройства для распределения энергии при напряжении до 1000 В			
2.1	Опросный лист Э-29	Вводно-распределительное устройство 380 В, 250 А компл	1		Ленинградский з-д электромонтажных изделий
2.2	Опросный лист Э-10	Вводно-распределительное устройство 380 В, 400 А компл	1		
2.3	ПР9322-404	Пункт распределительный 380 В, переменного тока в защищенном исполнении с установочными автоматами 1 шт. - А3144, 600 А, без расцепителя (вводной), 10 шт. - А3124, 100 А, с комбинированными расцепителями: 4×15 А, 6×40 А. На лицевой стороне шкафа надпись „3ШР-С" шт	1		ТЭМЗ
24	ПР9312-338	1 шт. - А3134/7, 200 А, без расцепителя (вводной) 8 шт - А3124, 100 А, с комбинированными расцепителями: 6×15 А, 1×25 А, 1×80 А На лицевой стороне шкафа надпись: „8ШР-С" шт	1		
2.5	ПР9252-337	1 шт. - А3134, 200 А, с комбинированным расцепителем 120 А (вводной) 6 шт - А3124, 100 А, с комбинированными расцепителями: 3×15 А, 1×40 А, 1×50 А, 1×60 А На лицевой стороне шкафа надпись: „2ШР-С" шт	1		

Привязан

Инв. № подл. | Подпись и дата | Взам. инв. №

Инв. №

Нач. отд.	Бенгин		
Гл. инж. отд.	Зуйков		
Гл. инж. пр.	Папунчев		
Провер.	Тихомирова		
Разраб.	Новикова		

262-21-37

Универсальное административное здание (в конструкциях ИИ-04) на 600 сотрудников

Стадия	Лист	Листов
Р	Э-4	

Сводная спецификация на электрооборудование и материалы. Начало

ЦНИИЭП зрелищных зданий и спортивных сооружений им. Б.С. Мезенцева

Формат 22 Г

Альбом V

Типовой проект

Поз. обозначение	Обозначение	Наименование	Кол	Масса ед., т	Примечание
2.6	ПР9232-326	1шт-А3134/7, 200А, без расцепителя (вводной) 9шт-А3163, 50А, с тепловым расцепителями: 8×15А, 1×20А 3шт-А3161, 50А с тепловыми расцепителями 15А. На лицевой стороне шкафа надпись: „6ШР-С" шт	1		
2.7	ПР9232-326	1шт-А3134/7, 200А, без расцепителя (вводной) 9шт-А3163, 50А, с тепловыми расцепителями: 6×15А, 1×25А, 2×40А 3шт-А3161, 50А, с тепловыми расцепителями 1,5А. На лицевой стороне шкафа. Надпись „7ШР-С" шт	1		
2.8	ПР9232-316	1шт-А3134/7, 200А без расцепителя (вводной) 8шт-А3163, 50А с тепловыми расцепителями: 2×15А, 1×20А, 2×25А, 1×30А, 2×40А На лицевой стороне шкафа надпись: „10ШР-С" шт	1		
2.9	ПР9232-309	1шт. А3134/7, 200А, без расцепителя (вводной) 6шт-А3163, 50А, с тепловыми расцепителями: 15А На лицевой стороне шкафов надписи: „4ШР-С", „5ШР-С", „11ШР-С" шт	3		
2.10	ПР9232-309	1шт-А3134/7, 200А без расцепителя (вводной) 6шт-А3163, 50А с тепловыми расцепителями: 2×15А, 1×2,5А, 3×40А на лицевой стороне шкафа-надпись: „9ШР-С" шт	1		
		Шкаф управления асинхронным электродвигателям с К.З ротором			ЧЭАЗ
2.11	ШУ5102-13В2Ж	Однофидерный, автомат с комбинированным расцепителем 50А; ток нагревателя теплового реле пускателя, 40А На лицевой стороне шкафа надпись: „10ШУ-С" шт	1		
2.12	ШУ5102-13В2Е	однофидерный, автомат с комбинированным расцепителем 40А; ток нагревателя теплового реле пускателя 30А На лицевой стороне шкафов надписи: „6ШУ-С", „9ШУ-С" шт	2		
2.13	ШУ5101-33В2А	однофидерный, автомат с комбинированным расцепителем 150А; ток нагревателя теплового реле пускателя 100А На лицевой стороне шкафа надпись: „15ШУ-С" шт	1		
2.14	ШУ5102-03В2Н	однофидерный, автомат с комбинированным расцепителем 20А, ток нагревателя теплового реле пускателя 16А На лицевой стороне шкафа надпись: „5ШУ-С" шт	1		
2.15	ШУ5102-03В2М	Однофидерный, автомат с комбинированным расцепителем 16А, ток нагревателя теплового реле пускателя 12,5А На лицевой стороне шкафа надпись: „20ШУ-С" шт	1		
2.16	ШУ5101-03В2А	однофидерный, автомат с комбинированным расцепителем 1,6А; ток нагревателя теплового реле пускателя 1,25А На лицевой стороне шкафа надпись: „16ШУ-С" шт	1		
2.17	ШУ5402-03В2А	однофидерный, автомат с комбинированным расцепителем 1,6А; ток нагревателя теплового реле пускателя 1,25А На лицевой стороне шкафа надпись: „14ШУ-С" шт	1		

Привязан

Инв. №

Нач.отд.	Бенгин	
Гл.инж.отд.	Зуйков	
Гл.инж.пр.	Полунцев	
Провер.	Тухомирова	
Разраб.	Новикова	

262-21-37

Универсальное административное здание (в конструкциях ИИ-04) на 600 сотрудников

Стадия	Лист	Листов
Р	Э-5	

Сводная спецификация на электрооборудование и материалы. Продолжение 1

Зрелищных зданий и спортивных сооружений им. Б.С. Мезенцева

Инв. № подл. | Подпись и дата | Взам. инв. №

формат 22Г

Альбом V

Типовой проект

Поз. обозначение	Обозначение	Наименование	Кол	Масса ед.т	Примечание
2.18	ШУ5104-03В2	двухфидерный, автоматы с комбинированными расцепителями А1-3,2А; А2-6,3А, ток нагревателей тепловых реле пускателей РТ1-2,5А, РТ2-5А На лицевой стороне шкафа надпись: „8ШУ-С"	шт 1		
2.19	ШУ5104-03В2Д	двухфидерный, автоматы с комбинированными расцепителями А1, А2-4А; ток нагревателей тепловых реле пускателей РТ1, РТ2-3,2А. На лицевой стороне шкафа надпись: „13ШУ-С"	шт 1		
2.20	ШУ5104-03В2Н	двухфидерный, автоматы с комбинированными расцепителями А1, А2-20А, ток нагревателей тепловых реле пускателей РТ1, РТ2-16А. На лицевой стороне шкафа надпись: „12ШУ-С"	шт 1		
2.21	ШУ5103-03В2А	двухфидерный, автоматы с комбинированными расцепителями А1, А2-1,6А, ток нагревателей тепловых реле пускателей РТ1, РТ2-1,25А. На лицевой стороне шкафа надпись: „18ШУ-С"	шт 1		

Поз. обозначение	Обозначение	Наименование	Кол	Масса ед.т	Примечание
2.22	ШУ5105-03В2Н	трехфидерный, автоматы с комбинированными расцепителями 20А, ток нагревателей тепловых реле пускателей 16А. На лицевой стороне надпись: „1ШУ-О"	шт 1		ЦЭЛЗ
2.23	ШУ5106-03В2	трехфидерный, автоматы с комбинированными расцепителями: А1, А2-4А, А3-6,3А, ток нагревателей тепловых реле пускателей РТ1, РТ2-3,2А, РТ3-5А На лицевой стороне шкафа надпись: „11ШУ-С"	шт 1		
2.24	ШУ5106-03В2	трехфидерный, автоматы с комбинированными расцепителями А1-1,6А, А2-8А, А3-3,2А, ток нагревателей тепловых реле пускателей РТ1-1,25А, РТ2-6,3А, РТ3-2,5А. На лицевой стороне шкафа надпись: „19ШУ-С"	шт 1		
2.25	ШУ5106-03В2	трехфидерный, автоматы с комбинированными расцепителями А1-8А, А2-10А, А3-6,3А, ток нагревателей тепловых реле пускателей РТ1-6,3А, РТ2-8А, РТ3-5А На лицевой стороне шкафа надпись: „21ШУ-С"	шт 1		

Поз. обозначение	Обозначение	Наименование	Кол	Масса ед.т	Примечание
2.26	ШУ5106-03В2	трехфидерный, автоматы с комбинированными расцепителями А1-1,6А, А2-6,3А, А3-8А, ток нагревателей тепловых реле пускателей РТ1-1,25А, РТ2-5А, РТ3-6,3А На лицевой стороне шкафа надпись: „22ШУ-С"	шт 1		
2.27	ШУ5106-03В2	трехфидерный, автоматы с комбинированными расцепителями А1-10А, А2-6,3А, А3-8А. ток нагревателей тепловых реле пускателей РТ1-8А, РТ2-5А, РТ3-6,3А На лицевой стороне шкафа надпись: „23ШУ-С"	шт 1		
2.28	ШУ5106-03В2И	трехфидерный, автоматы с комбинированными расцепителями А1, А2, А3-8А, ток нагревателей тепловых реле пускателей РТ1, РТ2, РТ3-6,3А. На лицевой стороне шкафа надпись: „7ШУ-С"	шт 1		
2.29	ШУ5106-03В2Г	трехфидерный, автоматы с комбинированными расцепителями А1, А2, А3-3,2А, ток нагревателей тепловых реле пускателей РТ1, РТ2, РТ3-2,5А	шт 1		

Привязан

Инв. №

Инв. № подл. | Подпись и дата | Взам. инв. №

Нач. отд.	Бентин		
Гл. инж. пр.	Зуйков		
Гл. инженер	Полунцов		
Провер.	Тихомирова		
Разраб.	Новикова		

262-21-37

Универсальное административное здание (в конструкциях ИИ-04) на 600 сотрудников

Стадия	Лист	Листов
Р	3-6	

Сводная спецификация на электрооборудование и материалы. Продолжение 2

ЦНИИЭП зрелищных зданий и спортивных сооружений им. Б.С. Мезенцева

Формат: 22Г

Альбом V

Типовой проект

Поз. обозначение	Обозначение	Наименование	Кол	Масса ед.т	Примечание
		На лицевой стороне шкафа надпись: „18ШУ-С" шт	1		
		Щиток групповой осветительный, с неавтоматическим выключателем на вводе А3114/7, с автоматическими выключателями А3161, с тепловыми расцепителями 20А			
2.30	ОЩВ-6	на 6 групп шт	8		
	ОЩВ-12	на 12 групп шт	7		
		3. Оборудование светотехническое			
		Светильник для люминесцентных ламп комплектно с компенсирующим устройством стартерного зажигания потолочный:			
3.1	ЛП002	2×40 вт шт	220		
3.2	ЛП002	4×40 вт шт	460		
3.3	ОЛС-3	1×40 вт шт	16		
3.4	ОЛС-3	1×20 вт шт	18		
3.5	ПВЛП	2×40 вт шт	30		
		Бесстартерного зажигания			
3.6	ЛП009	1×40 вт шт	120		
		Встроенный, стартерного зажигания			
3,7	ЛВ001	2×40 вт шт	320		Рижский светотехн. завод
3.8	ЛВ001	4×40 вт шт	11		
		Светильник для ламп накаливания подвесной:			
3.5	П002	до 150 вт шт	6		
3.10	ППР-200	до 200 вт шт	12		
3.11	ППР-100	до 100 вт шт	80		

Поз. обозначение	Обозначение	Наименование	Кол	Масса ед,т	Примечание
		Потолочный			
3.12	НП020	до 100 вт. шт	4		
	Арт.135	до 60 вт шт	36		
		Настенный			
3.13	НБ006	до 60 вт. шт	10		
3.14	Арт. 254	2×60 вт. шт	20		
		Встроенный			
3.15	НВ004	100 вт. шт	12		
		Световой указатель „Выход" шт	3		
3.16	СУВ-Н				
		Лампа ручная переносная шт	3		
3.17	РВО-220				
		Лампа люминесцентная, прямая, белого света 220 В			
3,18	ЛБ-20	20 вт шт	45		
3.19	ЛБ-40	40 вт шт	3300		
		Стартер для люминесцентных ламп с конденсатором для подавления радиопомех, 220 В			
3.20	СК-220-20	20 вт шт	45		
3.21	СК-220-40	40 вт шт	3100		
		Лампы накаливания общего назначения 220 В, с цоколем Е-27, мощностью:			
3.22	Б-220	25 вт. шт	10		
3.23	Б-220	60 вт шт	100		
3.24	Б-220	100 вт шт	100		
3.25	Б-220	150 вт шт	20		
3.26	Б-220	200 вт шт	10		

Поз. обозначение	Обозначение	Наименование	Кол	Масса ед.т	Примечание
		4. Кабельные изделия			
	АВВГ	Кабель силовой с алюминиевыми жилами без защитного покрова ГОСТ16442-70			
4.1		2×2,5 км	1,0		
4.2		3×2,5 км	0,3		
4.3		4×2,5 км	0,2		
	ВВГ	Кабель силовой с медными жилами			
4.4		2×2,5 км	0,05		
4.5		3×2,5 км	0,02		
	АПВ	Провод с алюминиевой жилой ГОСТ6323-77			
4.6		1×2,5 км	31,84		
4.7		1×4 км	3,73		
4.8		1×6 км	0,69		
4.9		1×10 км	2,035		
4.10		1×16 км	0,94		
4.11		1×25 км	1,015		
4.12		1×35 км	1,275		
4.13		1×50 км	0,96		
4.14		1×95 км	0,29		
	АППВС	Провод с алюминиевыми жилами, плоский ГОСТ6323-77			
4.15		2×2,5 км	5,0		
	ПГВ	Провод с медной жилой гибкий ГОСТ6323-77			
4.16		1×1,5 км	0,865		
4.17		1×2,5 км	0,29		

Инв. № подл. | Подпись и дата | Взам. инв. №

Привязан

Инв. №

Нач. отд.	Бенгин	
Гл. инж. отд.	Зуйков	
Гл. инж. пр.	Полунцев	
Провер.	Тихомирова	
Разраб.	Новикова	

262-21-37

Универсальное административное здание (в конструкциях ИИ-04) на 600 сотрудников

Стадия	Лист	Листов
Р	Э-7	

Сводная спецификация на электрооборудование и материалы. Продолжение 3

ЦНИИЭП зрелищных зданий и спортивных сооружений им. Б.С. Мезенцева

формат: 22 г

Альбом V

Типовой проект

Поз. обозначение	Обозначение	Наименование	Кол	Масса ед,т	Примечание
4.18		1х4 км	0,135		
		1х6 км	0,07		
	ПВ	Провод с медной жилой ГОСТ6323-77			
4.19		1х1,5 км	0,865		
4.20		1х2,5 км	0,115		
4.21		1х4 км	0,345		
		1х25 км	0,15		
		Поставка Генподрядчика			
		5. Прокат черных металлов			
		Уголок равнополочный ГОСТ8509-72			
5.1		40х40х4 кг	200		
		6. Трубы и принадлежности к ним			
		Труба стальная водогазопроводная ГОСТ3262-75			
6.1		м-р-80х4,0 км/т	0,09/0,65		
		Труба электросварная прямошовная ГОСТ10704-76 с полностью сплющенным гратом			
6,2		26х1,8 км/т	0,75/0,8		
6,3		48х2,8 км/т	0,09/0,86		
		Труба виниплостовая по ТУ6-05-1791-76 среднего типа			
6.4		6-20 км/т	6,25/1,05		
6.5		6-25 км/т	0,32/0,085		
6.6		6-40 км/т	0,7/0,285		
6.7		6-50 км/т	0,6/0,33		
		Муфта прямая ГОСТ8966-75			
6,8		20 шт	125		
6.9		40 шт	15		
		Муфта соединительная из виниласта			

Поз. обозначение	Обозначение	Наименование	Кол	Масса ед,т	Примечание
		МИ1434-64			
6.10		20 шт	745		
6.11		25 шт	55		
6.12		40 шт	15		
6.13		50 шт	10		
		Контргайка ГОСТ8968-75			
6.14		20 шт	1350		
6.15		25 шт	110		
6.16		40 шт	60		
6.17		50 шт	20		
		Поставка электромонтажной организации			
		7. Электроустановочные изделия			
7.1	У94-с	Розетка штепсельная 250В, 10А, двухполюсная с 3-м заземляющим контактом	32 шт		
7.2	У-220	Розетка штепсельная двухполюсная с боковым заземляющим контактом с уплотненным вводом проводов, 250В, 10А	10 шт		
7.3	инд. 03370	Розетка штепсельная надплинтусная 250В, 6А	330 шт		
		Выключатель однополюсный для скрытой установки 250В, 6А			
7.4	инд. 02350	одинарный	40 шт		ленинградский з-д „электропульт"
7.5	инд. 02960	сдвоенный	180 шт		
7.6	инд. 02990	строенный	10 шт		
7.7	инд. 02640	Выключатель брызгозащищенный для открытой установки 250В, 6А	30 шт		

Поз. обозначение	Обозначение	Наименование	Кол	Масса ед,т	Примечание
7.8	ГПП-10/4с	Пакетный переключатель	10 шт		Ташкентский эл. механ. з-д.
		Коробки пластмассовые для открытых кабельных проводок			
7.9	Кор-73		20 шт		
7.10	Кор-74		10 шт		
		8. Изделия заводов ГЭМ			
8.1	ЯТП-0,25	Ящик с понижающим трансформатором 220/36В	1 шт		ГЭМ
		Ящик протяжной			
8.2	У997		3 шт		
8.3	У999		4 шт		
8.4	У1003		6 шт		
8.5	У1005		1 шт		
		Коробка протяжная			
8.6	У995		6 шт		
8.7	У996		8 шт		
		Коробка ответвительная			
8,8	У75		10 шт		
8,9	У191		100 шт		
	У192		100 шт		
	У994		400 шт		
		Ввод гибкий			
8.10	К1081		51 шт		
8.11	К1084		8 шт		
		Полоса перфорированная			
8.12	К106		40 шт		
		Сжим ответвительный			
8.13	У739		600 шт		

Привязан

Инв. №

Нач.отд	Бенгин		
Гл.инж.отд	Зуйков		
Гл.инж.пр.	Полунцев		
Провер.	Тухамурова		
Разраб.	Навикова		

262-21-37

Универсальное административное здание (в конструкциях ИИ-04) на 600 сотрудников

Стадия	Лист	Листов
Р	3-8	

Сводная спецификация на электрооборудование и материалы. Окончание

ЦНИИЭП зрелищных зданий и спортивных сооружений им. Б.С. Мезенцева

Инв. № подл. | Подпись и дата | Взам. инв. №

формат: 22Г

Альбом V

Типовой проект

Данные вводов

I секция

Руст. = 281,7 кВт. Iр = 345 А (Вариант без гаража)

Руст = 305,1 кВт, Iр = 378 А (Вариант с гаражом)

II секция

Руст. = 372,9 кВт, Iр = 380 А

Ввод №1 Iр.а = 516 А

Ввод №2

ПНТ 400/400

ПЦ-250

Панель 1 ВРУ-В2

ТК-20

САУ-И672М

~380/220В Панель 2 ВРУ-Р23

Панель 4А ВРУ-Р17

Панель 4б

Панель 3, ВРУ-Р23

| Вводно-распределительное устройство | | |

Альбом V

Типовой проект

Межпанельные соединения

Схемы панелей

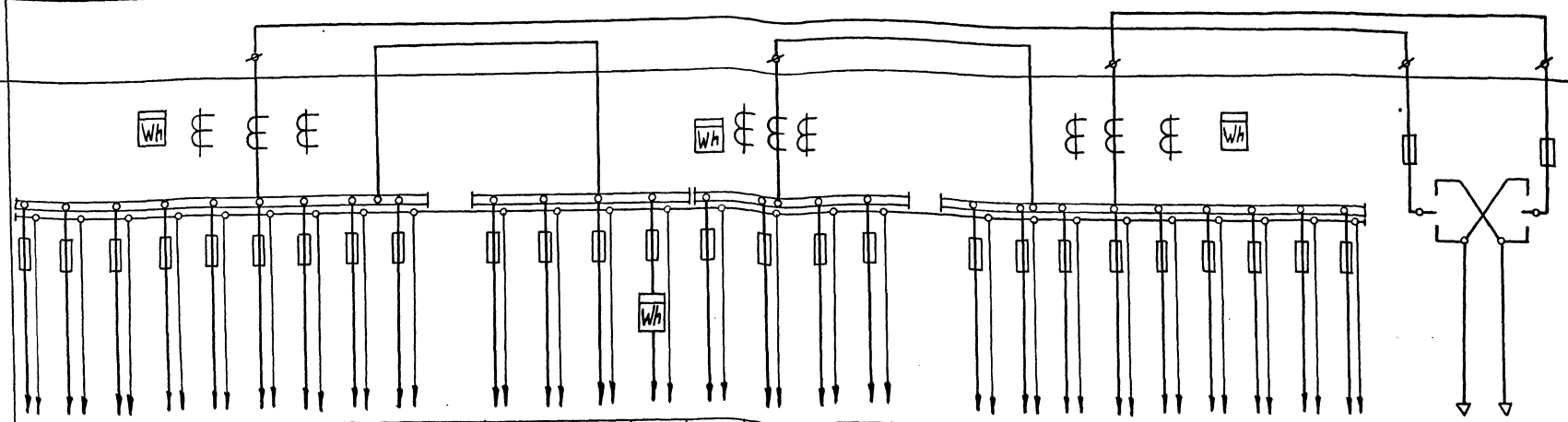

| | | |

Альбом V

Типовой проект

Шкаф распределительный 2ШР-С. Схема принципиальная однолинейная

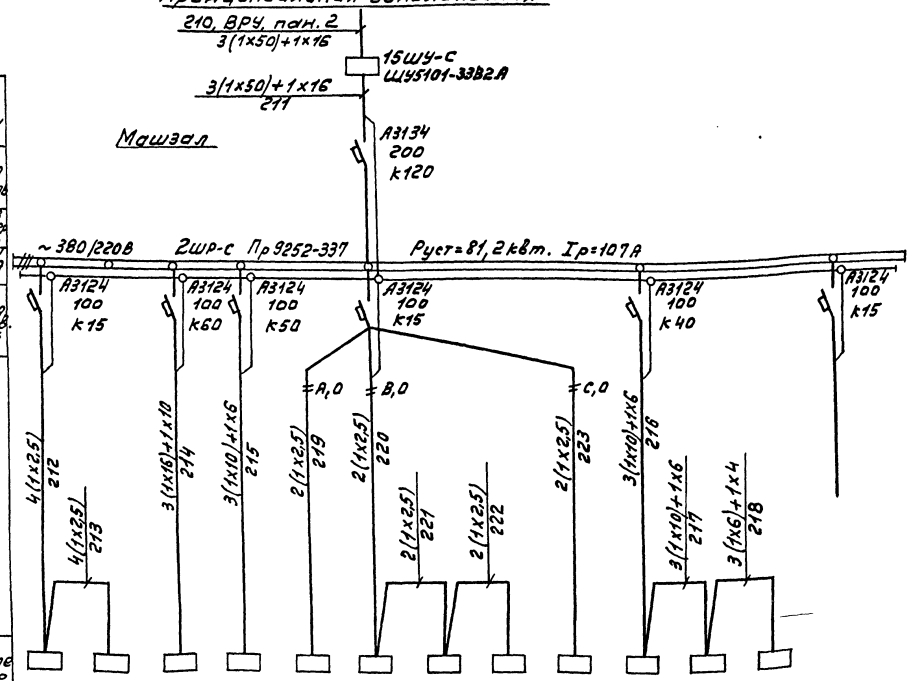

Данные питающей сети		
Шкаф распределительный номер по плану, тип	Аппарат ввода	Тип номин. ток А расцепитель А
		Напряжение В обозначение номер по плану, тип установл. мощн. квт Расчетный ток, А
	Аппарат отходящей линии	Тип номин. ток А расцепитель А к-комбинирован. т-тепловой

Марка и сечение проводника / Маркировка участка цепи

Электроприемник													
Условное графическое обозначение													
Обозначение номер по плану	11ШУ-С	8ШУ-С	10ШУ-С	9ШУ-С	—	—	—	—	—	5ШУ-С	6ШУ-С	7ШУ-С	—
Установлен. мощность квт	5,2	3,3	18,5	15,0	2,0 кВА	0,5 кВА	1,0 кВА	1,0 кВА	2,0	7,5	15,0	10,2	—
Наименование механизма по плану	Циркуляционные насосы №1,2. Насос П-4	Дренажный насос ВТЗ-У-1	Вентилятор П-4	Вентилятор П-2	Щит П-1	Щит У-1	Щит П-3	Щит П-2	Щит П-4	Вентилятор П-3	Вентилятор П-1	Вентилятор РВ-1 Обогрев клапана РВ-1 П-1	Резерв

Кнопки пожарных кранов Схема соединений

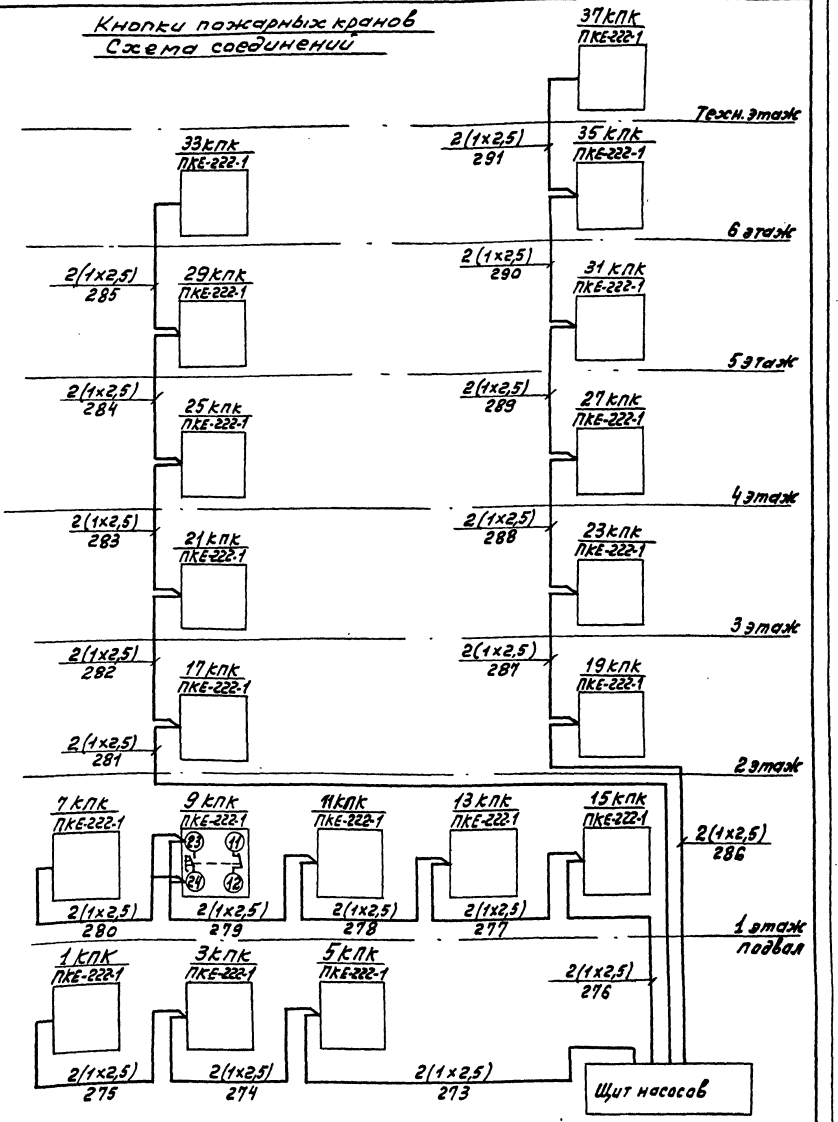

Вся сеть выполняется проводом марки АПВ

Номера кнопок соответствуют номерам пожарных кранов по проекту ВК.

Подключение кнопок пожарных кранов выполнять аналогично кнопке 9 кПК

Нач. отд.	Бенгин		
Гл. инж. пр.	Зуйков		
Гл. инж. пр.	Полунцев		
Провер.	Тихомирова		
Разраб.	Новикова		

262-21-37

Универсальное административное здание (в конструкциях ИИ-04) на 600 сотрудников

Стадия	Лист	Листов
Р	Э-11	

Шкаф распределительный 2ШР-С. Схема принципиальная однолинейная. Кнопки пожарных кранов. Схема соединений

Зрелищных зданий и спортивных сооружений им. Б.С. Мезенцева

Привязан

Инв. №

Инв. № подл. | Подпись и дата | Взам. инв. №

формат: 22г

Альбом V

Типовой проект

Шкаф распределительный 8ШР-С
Схема принципиальная однолинейная

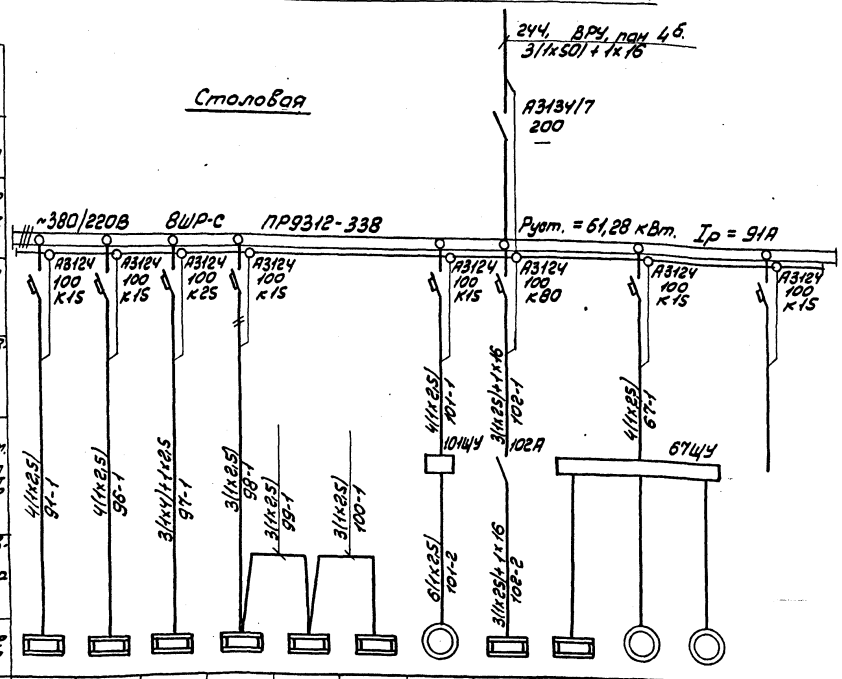

Шкаф распределительный 3ШР-С.
Схема принципиальная однолинейная.

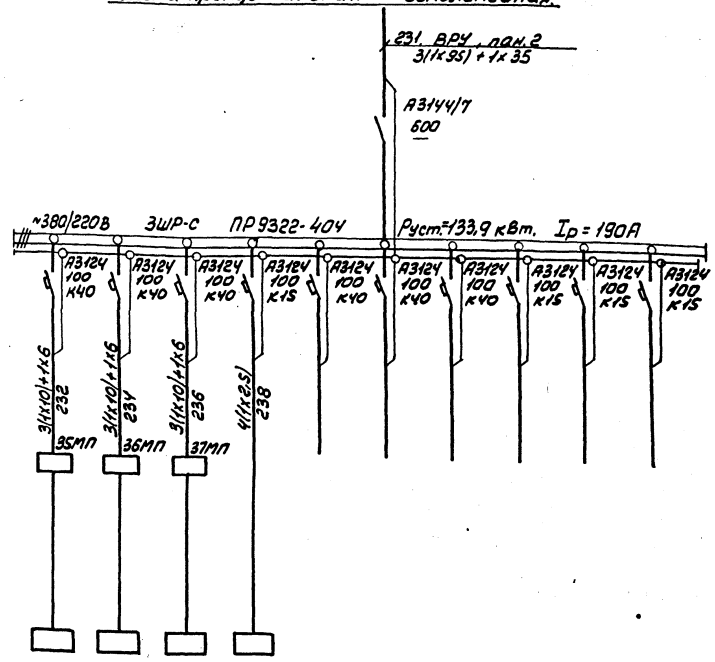

| Данные питающей сети | | |

Альбом V

Типовой проект

Шкаф распределительный 4ШР-С
Схема принципиальная однолинейная

Шкаф распределительный 5ШР-С
Схема принципиальная однолинейная

Шкаф распределительный 11ШР-С
Схема принципиальная однолинейная

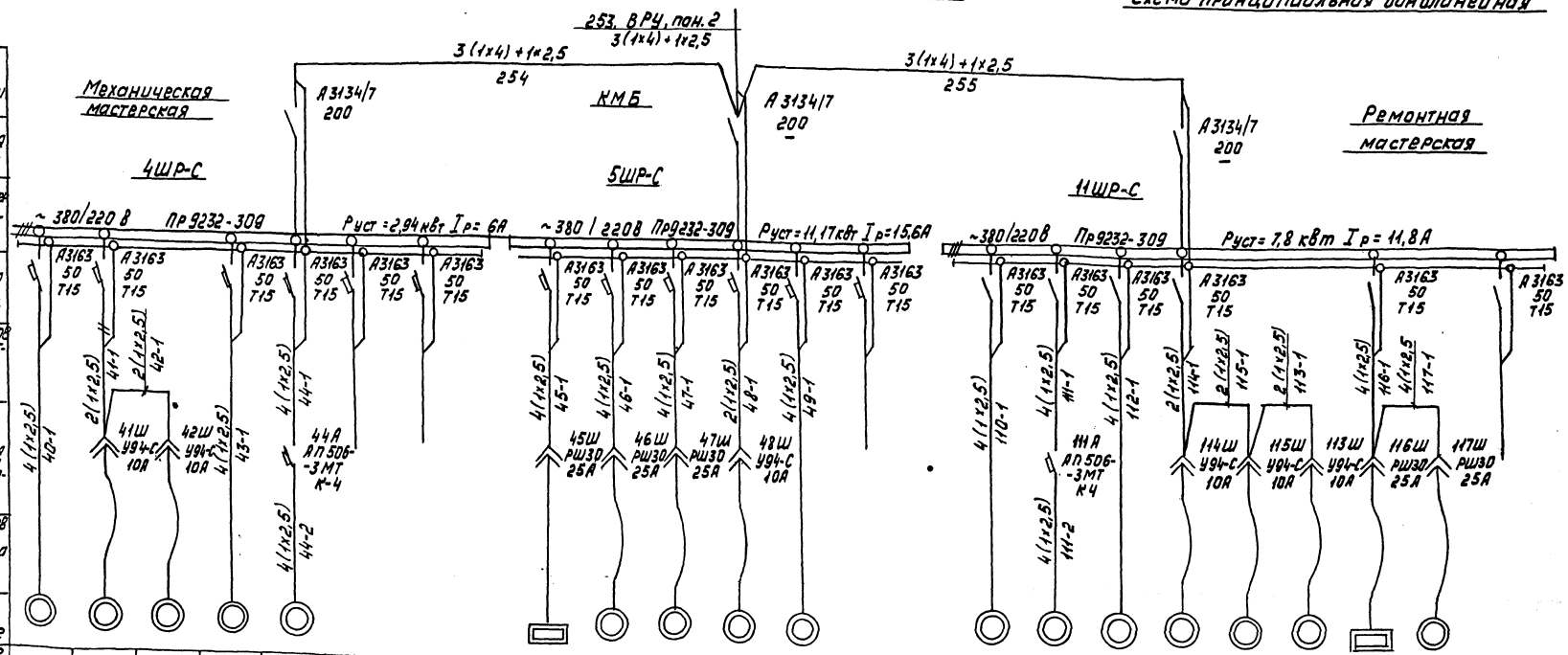

Данные питающей сети		
Шкаф распределительный	Аппарат в вводе	Тип Номин. тока расцепитель
		Напряжение, В Обозначение, номер по плану, тип Установ. мощн. кВт Расчетный ток, А
		Тип Номин. ток, А Расцепитель, А к-комбинир., т. тепловой
Марка и сечение проводника		Маркировка участка цепи
Пусковой аппарат		Тип Номин. ток А Расцепитель, А к-комбинир., т-тепловой уст. А нагревательный элемент теплового реле, т-тепловой уставка А
Марка и сечение проводника		Маркировка участка цепи

Электроприемник																									
Условное графическое обозначение																									
Обозначение номер по плану	40	41	42	43	44	—	—		45	46	47	48	49	—		110	111	112	114	115	113	116	117	—
Установлен. мощность кВт	0,6	0,12	0,12	0,6	1,5	—	—		4,0	4,2	1,8	0,9	0,27	—		0,6	1,5	0,6	0,18	0,8	0,12	4,0	0,4	—
Наименование механизма по плану	Станок верт.-сверл. настольный (2)	Станок токарный настольный (1)	Верстак слесарный (14)	Станок точильно-шлифовальный (3)	Вентилятор Р-1	Резерв	Резерв		Сосисковарка FE-11 (10)	Электрографический копировальный аппарат (34)	Электрографический копировальный аппарат (33)	Бумагорезательная машина (39)	Проволоко швейная машина (36)	Резерв		Станок точильно-шлифовальный (3)	Вентилятор Р-2	Станок вертикально-сверлильный (2)	Станок заточной (5)	Электродолбежник (8)	Станок токарный настольный (1)	Сосисковарка FF-11 (10)	Эл. рубанок (6)	Резерв

Вся сеть выполняется проводом марки АПВ

Нач. отд.	Бенгин		
Гл. инж. от.	Зуйков		
ГИП	Полунцев		
Провер.	Полунцев		
Разраб.	Новикова		

Привязан

Инв. №

262-21-37

Универсальное административное здание (в конструкциях ИИ-04) на 600 сотрудников

Стадия	Лист	Листов
Р	Э-13	

Шкафы распределительные 4ШР-С; 5ШР-С; 11ШР-С
Схемы принципиальные однолинейные

ЦНИИЭП зрелищных зданий и спортивных сооружений им. Б.С. Мезенцева

Формат 22

Инв. № подл. | Подпись и дата | Взам. инв. №

Альбом V

Типовой проект

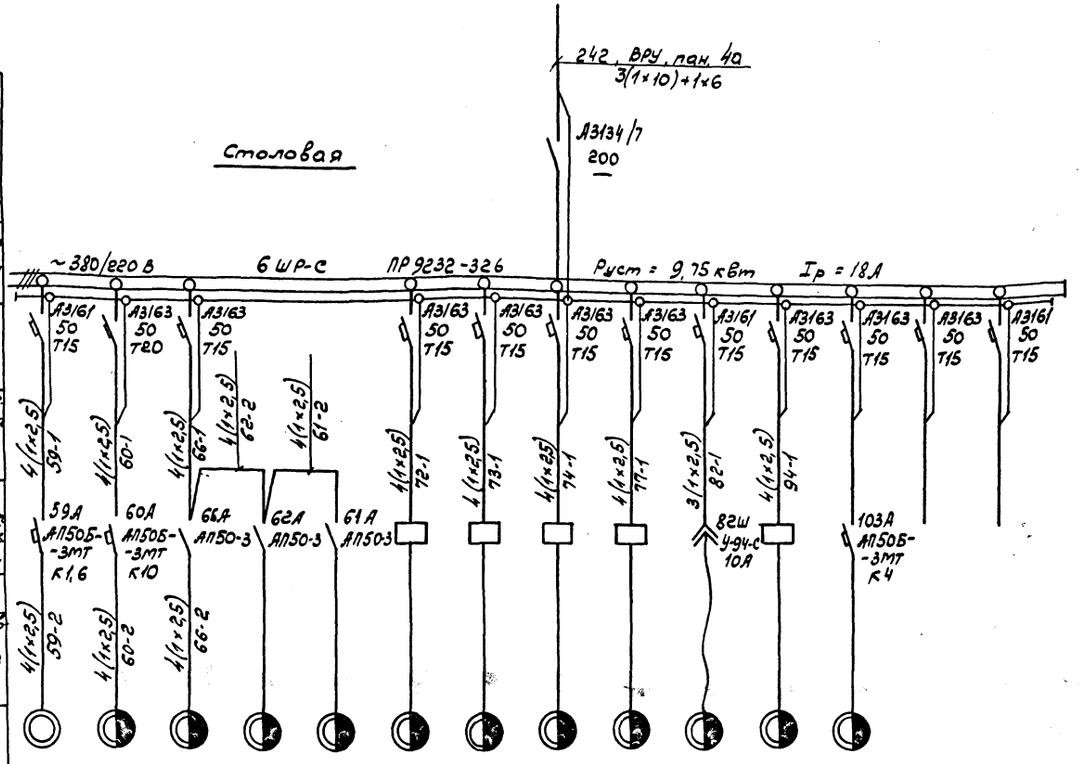

Данные питающей сети	
Шкаф распределительный номер по плану, тип	Аппарат ввода: Тип, Номин. ток А, Расцепитель А
	Напряжение, В; Обозначение, номер по плану, тип; Установл. мощн. квт; Расчетный ток, А
	Аппарат отходящей линии: Тип, Номин. ток А, Расцепитель, А, К-комбинирован. т. тепловой
Марка и сечение проводника	Маркировка участка цепи
Пусковой аппарат	Тип, Номин. ток А, Расцепитель автом., К-комбинирован., т-тепловой, уставка-А, Нагревательный элемент теплового реле, т-тепловой, уставка А
Марка и сечение проводника	Маркировка участка цепи

Электроприемник														
Условное графическое обозначение														
Обозначение номер по плану	59	60	66	62	61	72	73	74	77	82	94	103	-	-
Установлен. мощность, квт	0,025	4,5	0,5	0,3	0,5	0,3	0,37	0,3	0,3	0,25	0,48	1,7	-	-
Наименование механизма по плану	Вентилятор П-7	Холодильная машина	Прилавок-витрина ТАИР-106 (35)	Шкаф холодильный ШХ-0,8М (33)	Прилавок-витрина ТАИР-106 (35)	Шкаф холодильный ШХ-0,8М (33)	Секция низкотемпературная СН-0,15 (36)	Шкаф холодильный ШХ-0,8М (33)	Шкаф холодильный ШХ-0,8М (33)	Шкаф холодильный ШХ-0,56 (34)	Прилавок для холодных блюд ЛПС-2 (12)	Холодильная м-на (камера отходов)	Резерв	Резерв

Вся сеть выполняется проводом АПВ

Привязан:

Инв. №

Нач. отд.	Бенгин	
Гл. инж. отд.	Зуйков	
ГИП	Полунцев	
Проверил	Полунцев	
Разраб.	Новикова	

262-21-37

Универсальное административное здание (в конструкциях ИИ-04) на 600 сотрудников

Стадия	Лист	Листов
Р	Э-14	

Шкаф распределительный 6 ШР-С
Схема принципиальная однолинейная

ЦНИИЭП зрелищных зданий и спортивных сооружений им. Б.С. Мезенцева

Формат 22Г

Инв. № подл. | Подпись и дата | Взам. инв. №

Альбом V

Типовой проект

Шкаф распределительный 7ШР-С
Схема принципиальная однолинейная

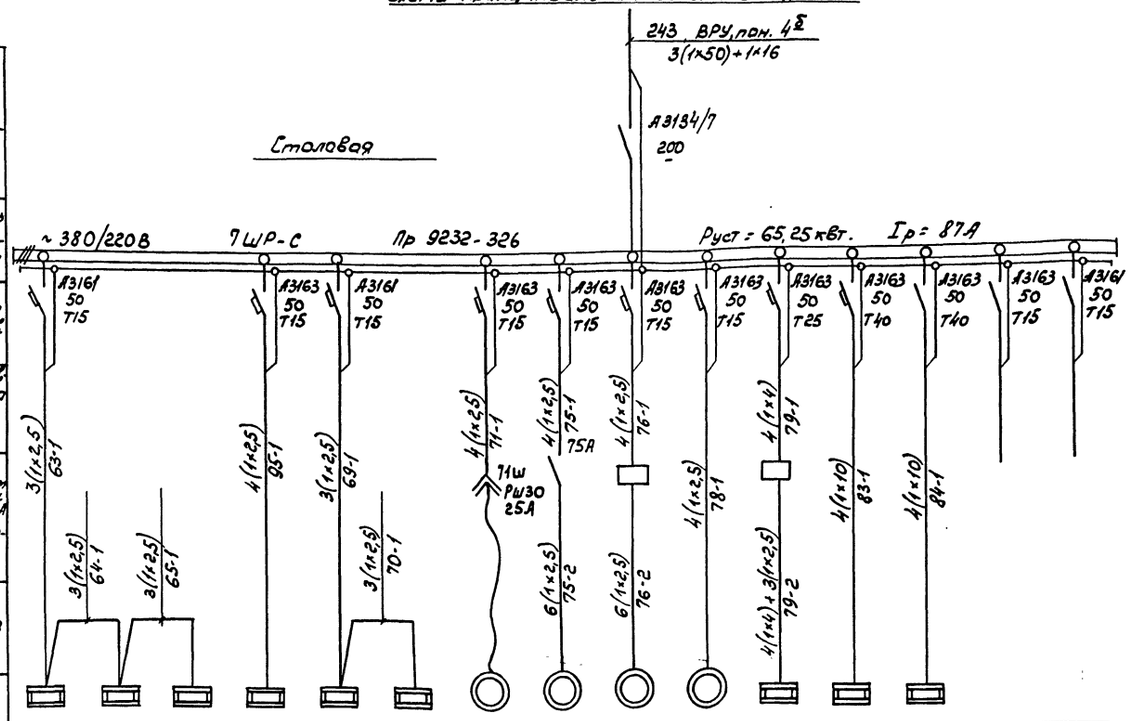

Данные питающей сети		
Шкаф распределительный, номер по плану, тип	Аппарат ввода	Тип Номин. ток А Расцепитель А
		Напряжение, В Обозначение, номер по плану, тип Установл. мощ. квт Расчетный ток, А
	Аппарат отходящей линии	Тип Номин. ток А Расцепитель, А к-комбинирован. т-тепловой
Марка и сечение проводника		Маркировка участка цепи
Пусковой аппарат		Тип Номин. ток, А Расцепитель автом. к-комбинирован. т-тепловой, уставка А нагревательный элемент теплового реле т-тепловой уставка А
Марка и сечение проводника		Маркировка участка цепи

Электроприемник															
Условное графическое обозначение															
Обозначение номер по плану	63	64	65	95	69	70	71	75	76	78	79	83	84	-	-
Установлен. мощность, квт	1,35	1,35	1,35	5,25	1,35	1,35	0,27	2,2	1,0	0,18	12,0	18,8	18,8	-	-
Наименование механизма по плану	Эл. сушитель ЭR-4 (20)	Эл. сушитель ЭR-4 (20)	Эл. сушитель ЭR-4 (20)	Прилавок-мартит д/I блюд ЛПС-11 (13)	Эл. сушитель ЭR-4 (20)	Эл. сушитель ЭR-4 (20)	Хлеборезка МРХ-180В (23)	Мясорубка МИМ-105 (26)	Мясорубка М-2 (25)	Машина для резки вареных овощей МРОВ-160 (24)	Эл. кипятильник КНЭ-100М (11)	Эл. плита секционная ПЭСМ-4шБ (1)	Эл. плита секционная ПЭСМ-4шБ (1)	Резерв	Резерв

Вся сеть выполняется проводом марки АПВ

Инв. № подл.	Подпись и дата	Взам. инв. №

Привязан

Инв. №

Нач. отд.	Бенгин	
Гл. инж. отд.	Зуйков	
ГИП	Полунцев	
Проверил	Полунцев	
Разраб.	Новикова	

262-21-37

Универсальное административное здание (в конструкциях ИИ-04) на 600 сотрудников

Стадия	Лист	Листов
Р	Э-15	

Шкаф распределительный 7ШР-С. Схема принципиальная однолинейная

ЦНИИЭП зрелищных зданий и спортивных сооружений им. Б.С. Мезенцева

Формат 22Г

Альбом V

Типовой проект

Шкаф распределительный 9ШР-С
Схема принципиальная однолинейная

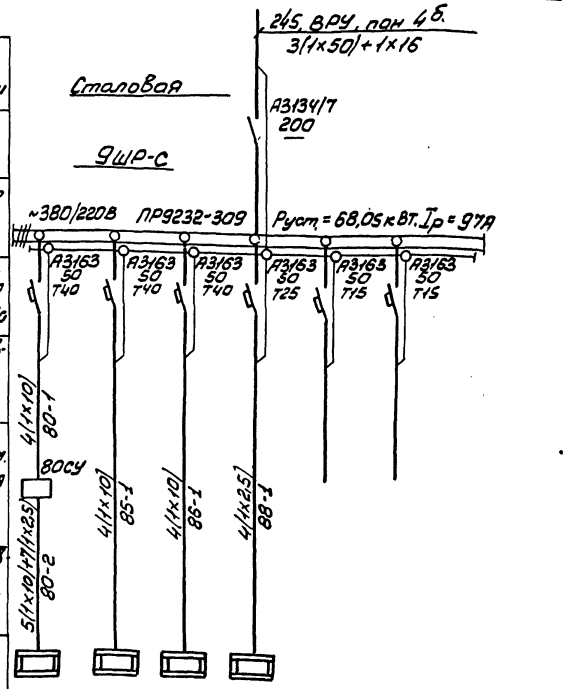

Данные питающей сети								
Шкаф распределит. щитов по плану, тип	Тип, Номин. ток А, Расцепит. А							
	Напряжение В, обозначен. номер по плану, тип, Установл. мощн. кВт, Расчетн. ток А							
	Тип, Номин. ток А, Расцепит. А, к-комбинир. т: тепловой							
Марка и сечение проводника	Маркировка участка цепи							
Пусковой аппарат	Тип, Номин. ток А, Расцепит. автом. т-тепл. в. уст. А, к-ев цилиндров, нагреват. элем. теплового реле, т-тепловой уставка А							
Марка и сечение проводника	Маркировка участка цепи							
Электроприемник	Условное графическое обозначение							
	Обозначение номер по плану	80	85	86	88	—	—	
	Установлен. мощн. кВт	21,0	18,8	18,8	9,45	—	—	
	Наименован. механизма по плану	Эл. котел пищеварочный КПЭ-160 (7)	Эл. плита секционная ПЭСМ-4Ш6 (1)	Эл. плита секционная ПЭСМ-4Ш6 (1)	Эл. котел секционный КПЭСМ-60 (6)	Резерв	Резерв	

Шкаф распределительный 10ШР-С
Схема принципиальная однолинейная.

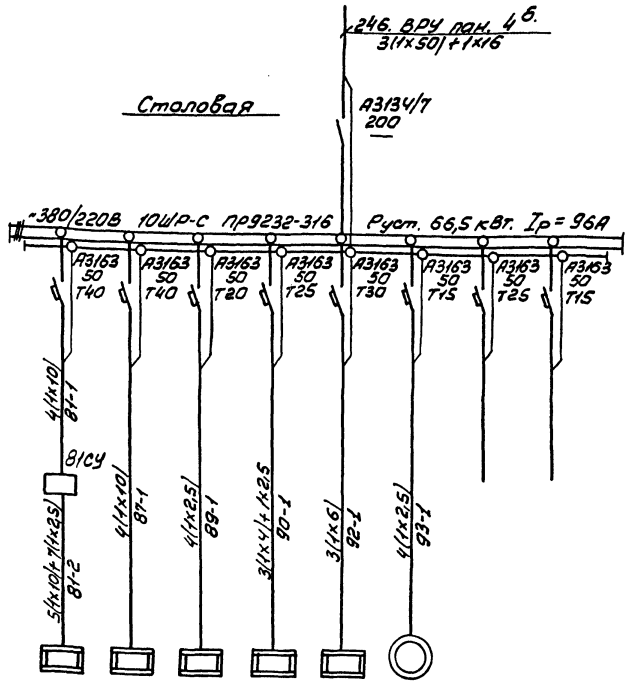

81	87	89	90	92	93	—	—
21,0	18,8	6,0	10,0	9,6	1,1	—	—
Эл. котел пищеварочный КПЭ-160 (7)	Эл. плита секционная ПЭСМ-4Ш6 (1)	Эл. сковорода секционная СЭСМ-02 (2)	Аппарат пароварочный АПЭСМ-2 (4)	Эл. шкаф жарочный ШЖЭСМ-2 (3)	Машина протирочная МП-800 (2)	Резерв	Резерв

Примечание.
Вся сеть выполняется проводом марки АПВ.

Инв.№ подл.	Подп. и дата	Взам.инв.№				

Привязан

Инв.№

Нач.отд	Бенгин		
Гл.инж.от	Зилков		
Гл.инж.пр	Полунцев		
Провер	Полунцев		
Разраб	Новикова		

262-21-37

Универсальное административное здание в конструкциях НИ-04/ на 600 сотрудников

Стадия	Лист	Листов
Р	3-16	

Шкафы распределительные 9ШР-С, 10ШР-С. Схема принципиальная однолинейные

ЦНИИЭП зрелищных зданий и спортивных сооружений им. Б.С. Мезенцева

Формат 22г

Альбом V

Типовой проект

Схема №1

Приводы 119, 125, 126, 130, 134

~220В

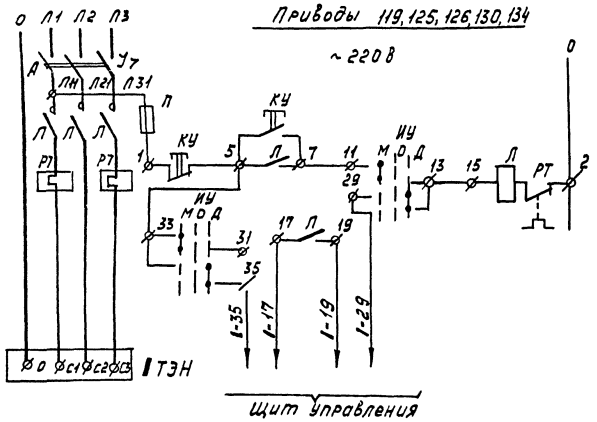

Щит управления

Схема №2

Приводы 12, 15÷21, 28, 29, 123, 128, 129, 132

~220В

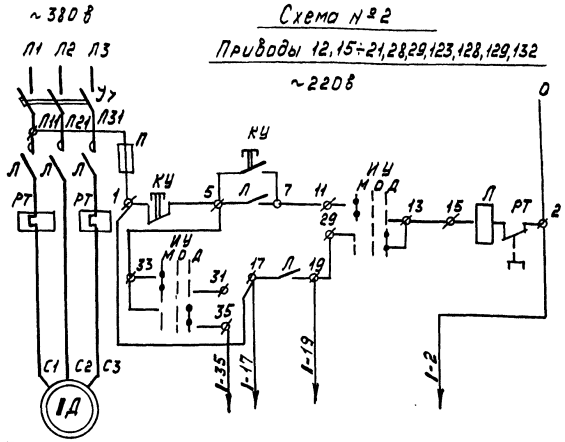

N привода по плану	Необходимые провода						Адрес
12, 16÷21, 28, 29, 123, 128, 129, 132	+	+	+				Щит управления
15	+	+	+			+	Соед. коробка N7

Схема N3

Отключение Вентиляции

~220В

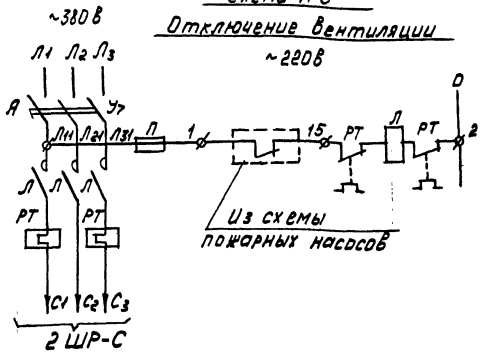

Из схемы пожарных насосов

2 ШР-С

Схема №4

Приводы 120, 124, 127, 131, 133

220В

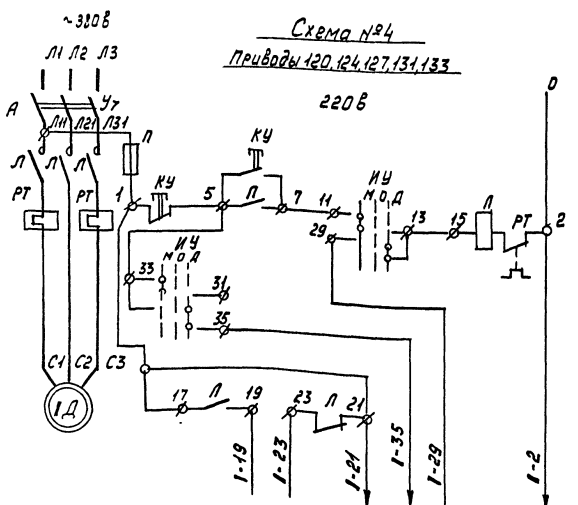

N привода по плану	Необходимые провода								Адрес
120, 124, 127, 131, 133	+	+		+	+	+		+	Щит управления
120	+	+		+				+	Соед. коробка N8
124	+	+		+				+	Соед. коробка N3
127	+	+		+				+	Соед. коробка N2
131	+	+		+				+	Соед. коробка N4
133	+	+		+				+	Соед. коробка N1

Схема № 5

Приводы 121, 122

~220В

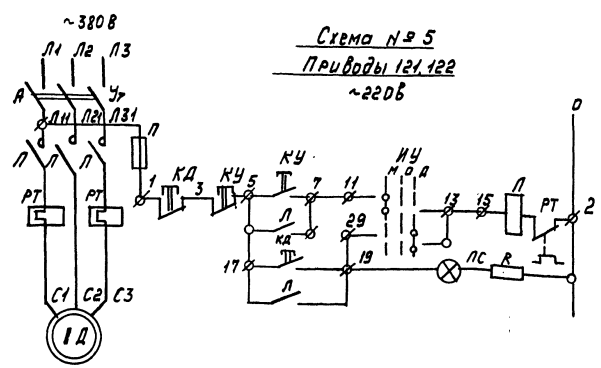

Данный лист рассматривать совместно с листом Э-18

Схема N6

Приводы 13, 14, 33, 34, 51

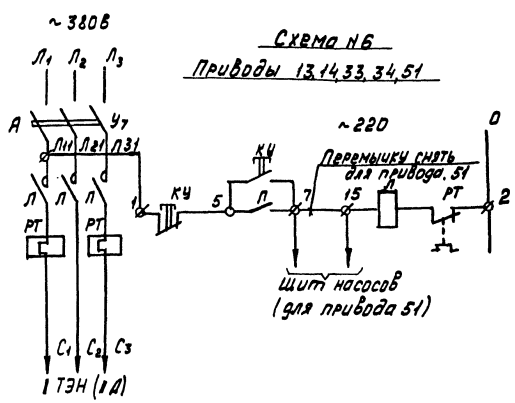

Инв. № подл. | Подпись и дата | Взам. инв. №

Привязан			
Инв. №			
Нач. отд.	Бенгин		
Гл. инж. отд.	Зуйков		
ГИП	Полинцев		
Провер.	Тихомирова		
Разраб.	Новикова		

262-21-37

Универсальное административное здание в конструкциях ИИ-041 на 600 сотрудников

Стадия	Лист	Листов
Р	Э-17	

Приводы 11÷22, 26÷30, 38, 51, 52, 119÷134 Схемы принципиальные. Начало

ЦНИИЭП зрелищных зданий и спортивных сооружений им. Е. Смирнова

Формат А2

Альбом V

Типовой проект

Схема №7
Приводы 38, 52
~380 В, 220 В

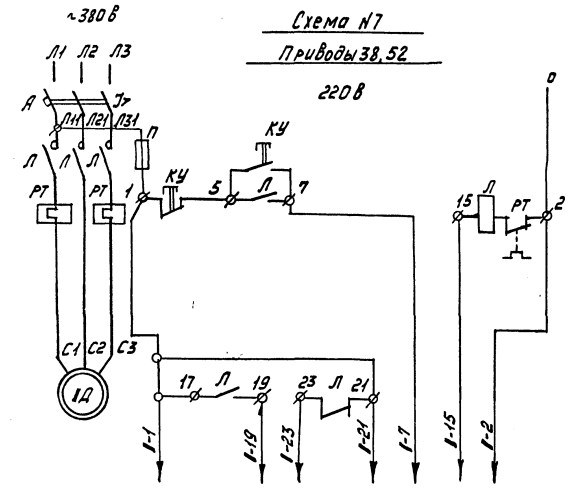

N привода по плану	Необходимые провода								Адрес
38	+		+	+				+	Сред. коробка скв.
52	+		+	+				+	Сред. коробка скв.
38, 52						+	+		Щит насосов

Схема №8
Приводы 22, 26, 27, 11
~220 В

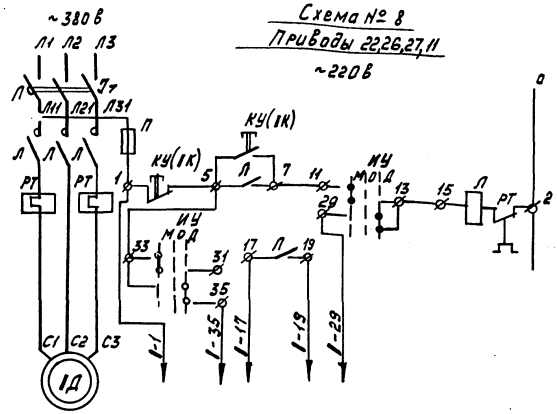

№ привода по плану	Необходимые провода					Адрес
11		+	+	+	+	
22		+			+	Щит управления
26, 27	+	+			+	Щит насосов

Схема №9
Отключение Вентиляции
~380 В, ~220 В

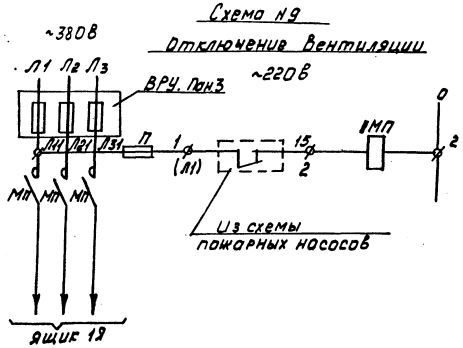

Схема №10
Привод 30
~220 В

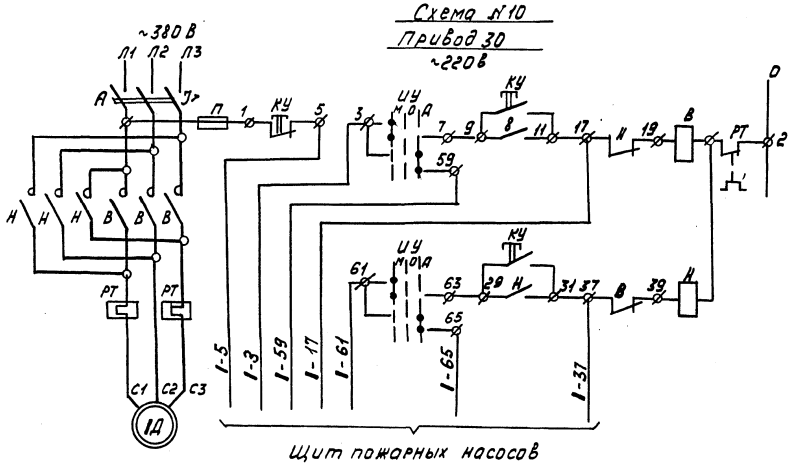

1. Символ 1 в обозначении аппаратов и маркировки цепей соответствует номеру привода по плану. Например, 1-35 для привода 11 будет 11-35
2. Схемы автоматики см. альбом III
3. Данный лист рассматривать совместно с листом Э-17

Перечень элементов

Поз. обозначение	Наименование	Кол.	Примечание
А, Л, РТ, П КУ, ИУ	Шкафы управления 5ШУ-С ÷ 14ШУ-С; 16ШУ-С ÷ 23ШУ-С	22	См. листы Э-19, Э-20
1Д	Двигатель	33	У механизма
1ТЭН	Электронагреватель заслонки	7	У механизма
КД, ЛС, К	Пост управления ПКУ-15	2	121ПУ-С, 122ПУ-С
1К	Пост управления кнопочный ПКЕ222	1	Для привода 22
1МП	Пускатель магнитный ПАЕ-321	3	Электрощитовая
1МП	Пускатель магнитный ПАЕ-421	1	Электрощитовая
А, В, Н, РТ, П, КУ, ИУ	Шкаф управления 14ШУ-С	1	Для привода 30

Взам. инв.№ | Подпись и дата | Инв.№ подл.

привязан

Инв.№

Нач. отд.	Бенгин	
Гл. инж. отд.	Зуйков	
ГИП	Полунцев	
Провер.	Тихомирова	
Разраб.	Новикова	

262-21-37

Универсальное административное здание 18 конструкциях ИИ-041 на 600 сотрудников

Стадия	Лист	Листов
Р	Э-18	

Приводы 11÷22; 26÷30; 38, 51, 52, 119÷134. Схемы принципиальные. Окончание

ЦНИИЭП зрелищных зданий и спортивных сооружений им. Б.С. Мезенцева

Формат 22

Альбом V

Типовой проект

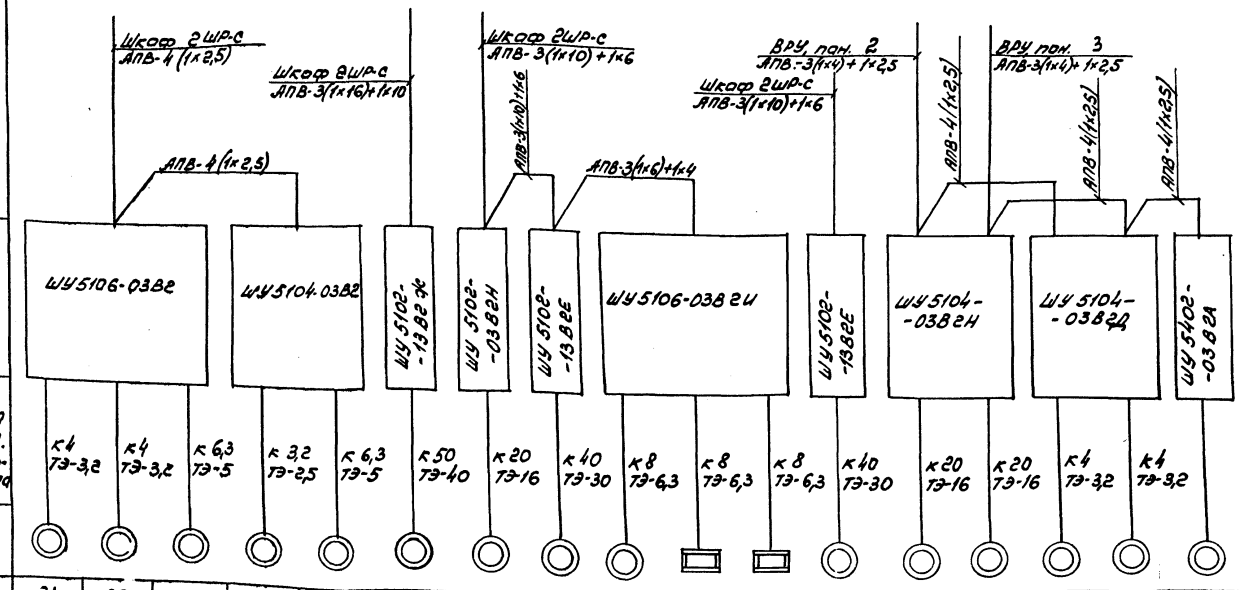

№ по плану	21	20	22	15	17	19	16	12	11	13	14	18	27	26	29	28	30
Номинальная мощность, кВт	1,5	1,5	2,2	1,1	2,2	18,5	7,5	15,0	3,0	3,6	3,6	15,0	7,5	7,5	1,5	1,5	0,18
Наименование механизма или электроприемника и № по технологическому проекту	Циркуляционный насос №2	Циркуляционный насос №1	Насос котлы дрошения Н-4	Дренажный насос	Воздушно-тепловая завеса У-1	Вентилятор П-4	Вентилятор П-3	Вентилятор П-1	Вентилятор РВ-1	Обогреватель клапана П-1	Обогреватель клапана РВ-1	Вентилятор П-2	Пожарный насос №2	Пожарный насос №1	Хоз. питьевой насос №2	Хоз. питьевой насос №1	Задвижка на обводе водомерного узла
№ шкафа	11 ШУ-С			8 ШУ-С		10ШУ-С	5ШУ-С	6ШУ-С	7 ШУ-С			9ШУ-С	12 ШУ-С		13 ШУ-С		14ШУ-С
Места установки	Машзал												Насосная				

Инв. № подл. | Подпись и дата | Взам. инв. №

Привязан				262-21-37	
				Универсальное административное здание (конструкции 6И-01) на 600 сотрудников	
	Нач. отд.	Бергин		Стадия: Р	Лист: 3-19	Листов:
	Гл. инж. отд.	Зубков				
	Гл. инж. пр.	Долгунцев				
	Гл. арх.	Тихомирова		Шкафы управления 5ШУ-С÷14ШУ-С. Схема принципиальная однолинейная		
Инв. №	Разраб.	Новикова				

Гипростроммаш, здание испытательных сооружений, арх. В.Г. Мезенцев

Формат А2

Альбом V

Типовой проект

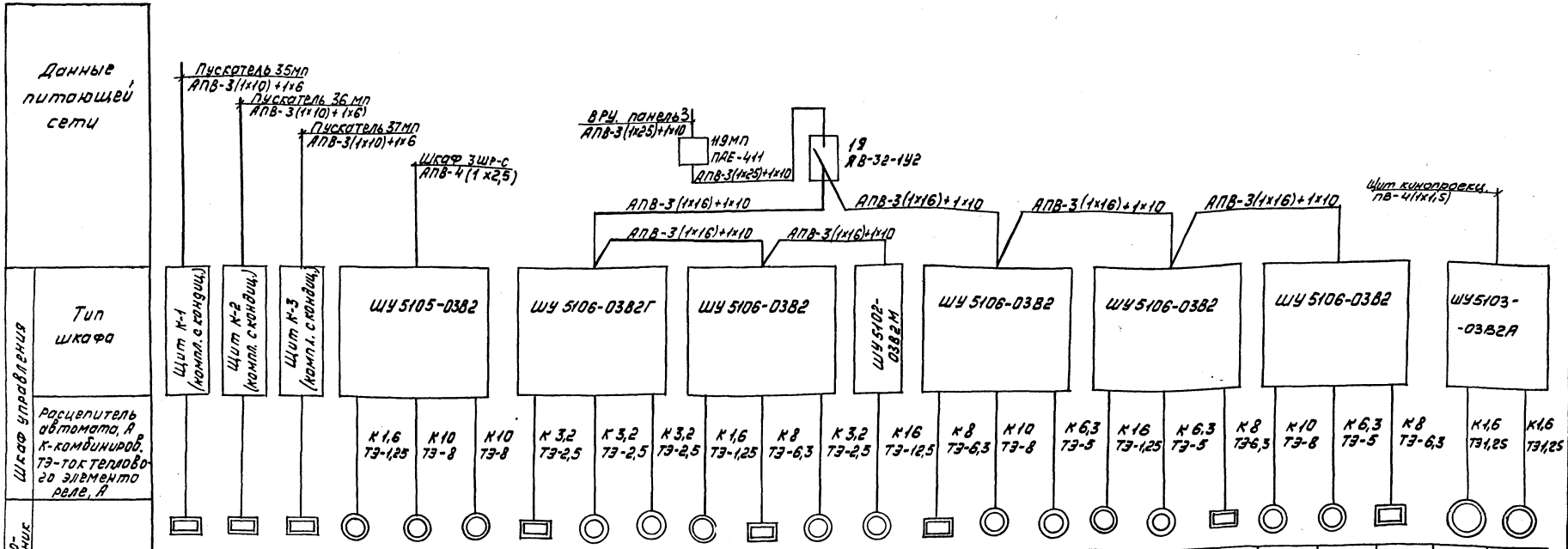

Инв. № подл. | Подпись и дата | Взам. инв. №

Привязан

Инв. № 3

Нач. отд.	Бенгин		
Гл. инж. пр.	Зуйков		
ГИП	Полунцев		
Провер.	Тихомирова		
Разраб.	Шапиро		

262-21-37

Универсальное административное здание (в конструкциях ИИ-04) на 600 сотрудников

Стадия	Лист	Листов
Р	3-20	

Шкафы управления 16ШУ-С÷23ШУ-С. Схема принципиальная однолинейная

ЦНИИЭП зрелищных зданий и спортивных сооружений им. Б.С. Мезенцева

Формат 22

Альбом V

Типовой проект

Шкаф управления 5ШУ-С

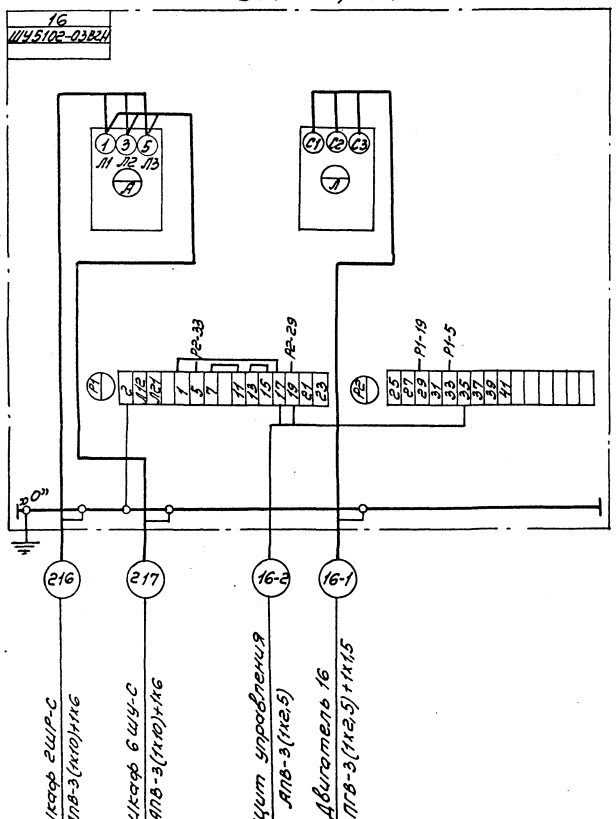

Шкаф управления 6ШУ-С

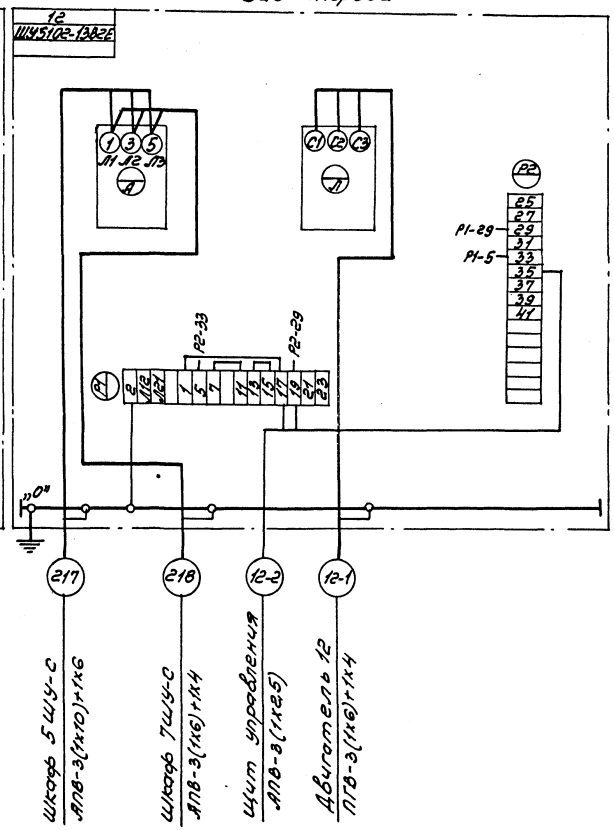

Шкаф управления 7ШУ-С

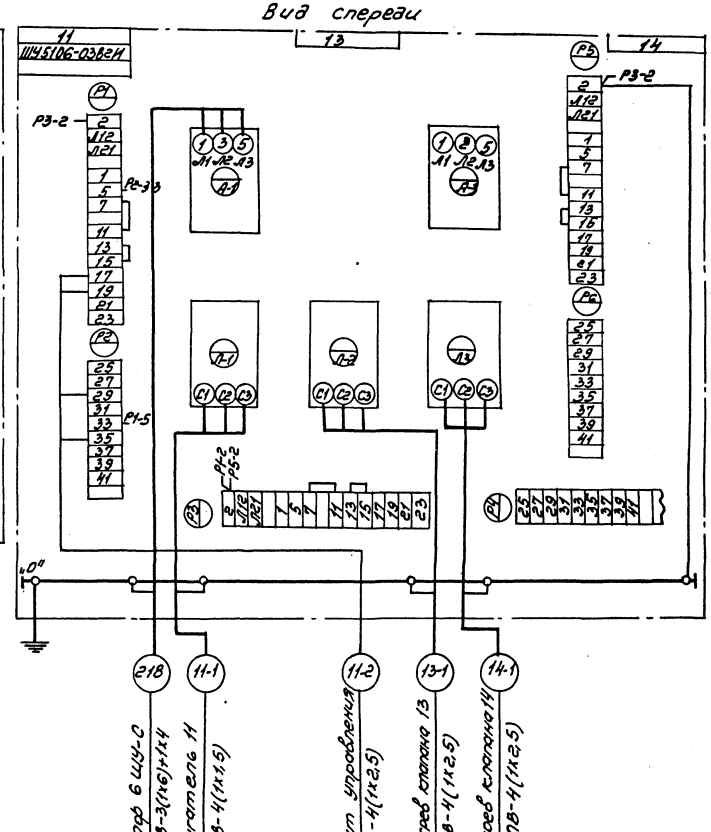

Привязан:	Нач.отд.	Бенгин		262-21-37
	Гл.инж.отд.	Зуйков		Универсальное административное здание (в конструкциях ИИ-04) на 600 сотрудников
	Гл.инж.пр.	Полунцев		Стадия: Р; Лист: Э-21; Листов:
	Проверил	Тихомирова		Шкафы управления 5ШУ-С ÷ 7ШУ-С. Схемы подключений
Инв. №	Разраб.	Воднева		ЦНИИЭП зрелищных зданий и спортивных сооружений им. Б.С. Мезенцева

Формат 22Г

Инв. № подл. | Подпись и дата | Взам. инв. №

Альбом V

Типовой проект

Шкаф управления 8ШУ-С

Вид спереди

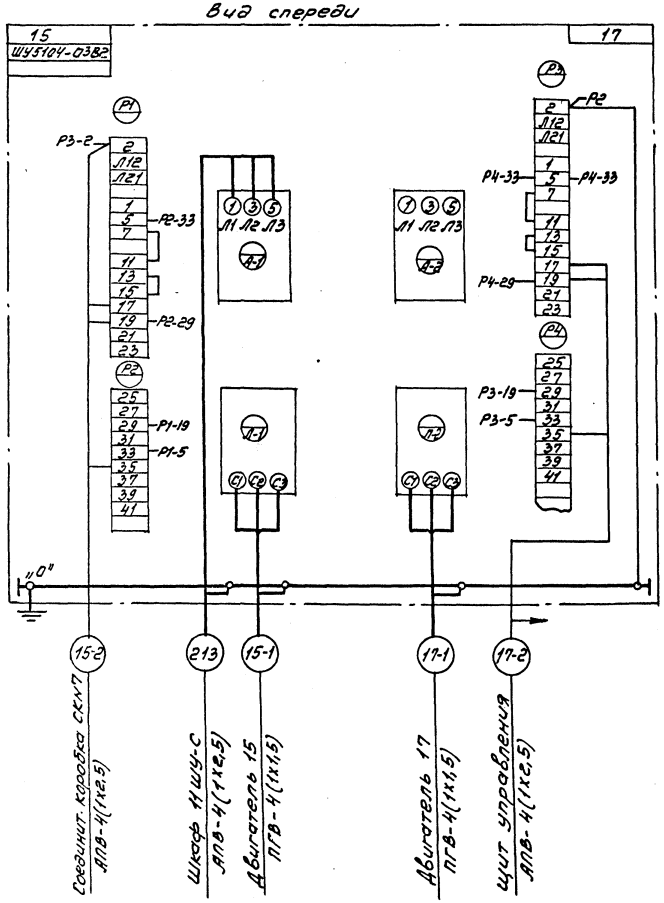

Шкаф управления 9ШУ-С

Вид спереди

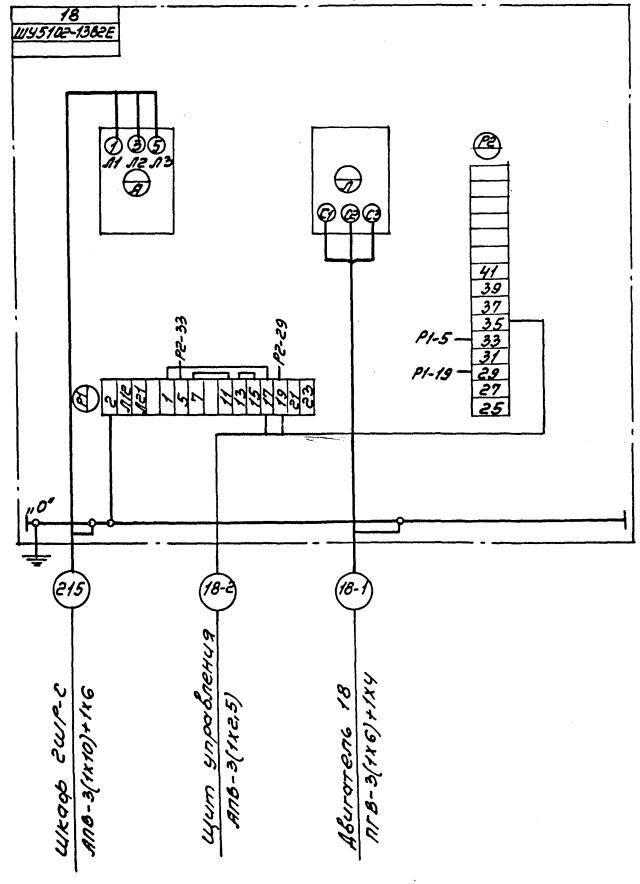

Шкаф управления 10ШУ-С

Вид спереди

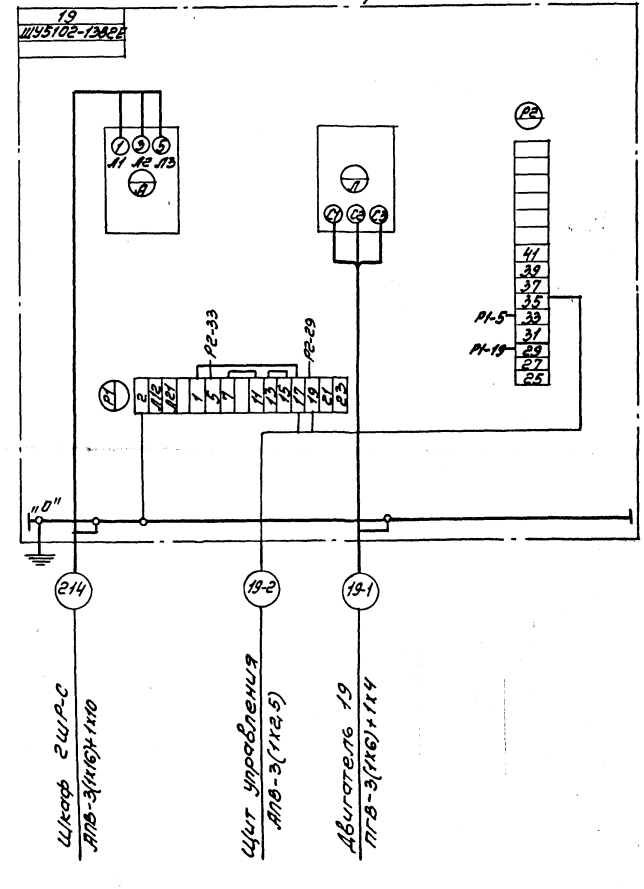

→ Резервная жила

Привязан:				262-21-37
				Универсальное административное здание (в конструкциях ИИ-04) на 600 сотрудников
	Нач.отд.	Бенгин		Стадия: Р; Лист: Э-22; Листов:
	Гл.инж.отд.	Зуйков		
	Гл.инж.пр.	Полунцев		Шкафы управления 8ШУ-С ÷ 10ШУ-С. Схемы подключений
Инв.№	Проверил	Тихомирова		ЦНИИЭП зрелищных зданий и спортивных сооружений им. Б.С. Мезенцева
	Разраб.	Воднева		

Инв.№ подл. | Подпись и дата | Взам.инв.№

формат 22Г

Альбом V

Типовой проект

Шкаф управления 11ШУ-С

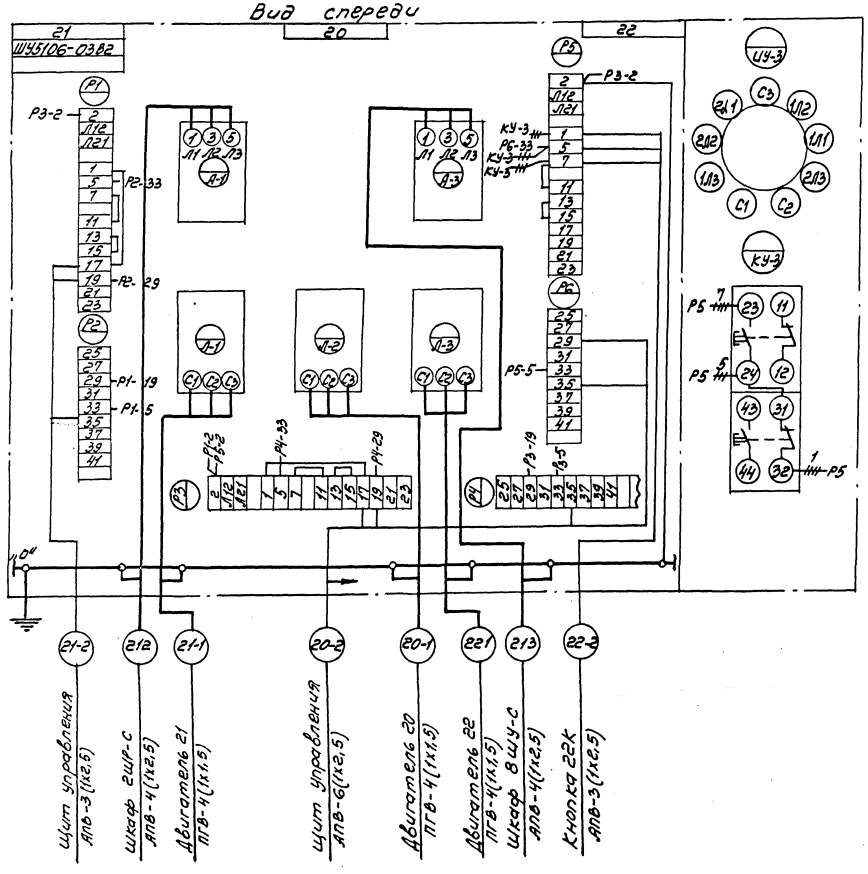

Шкаф управления 14ШУ-С

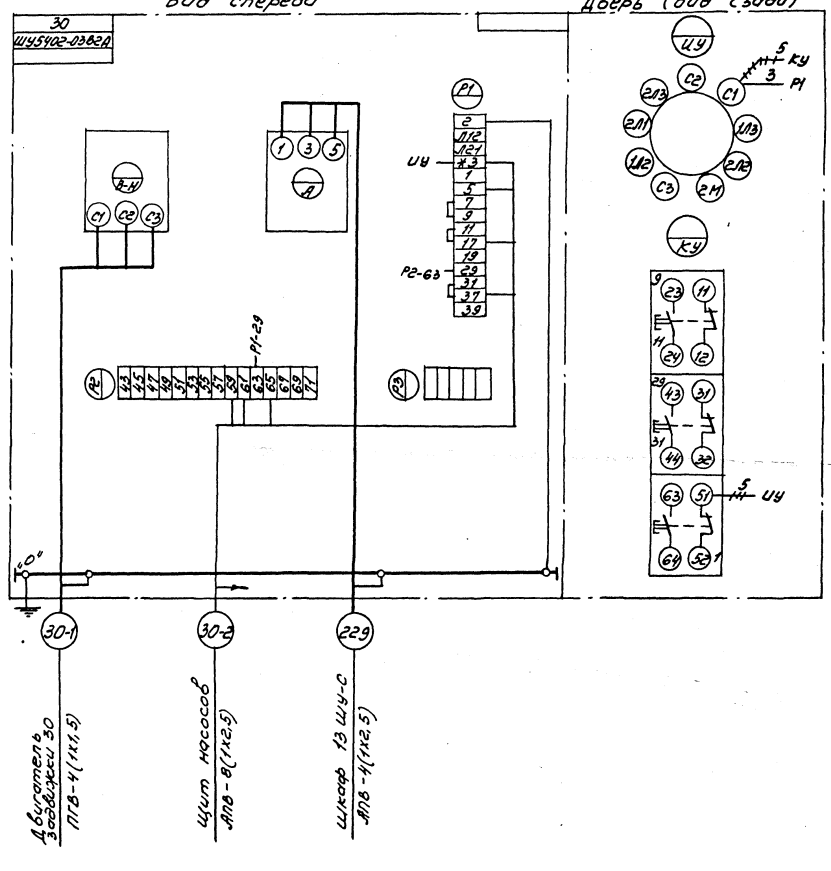

Демонтировать

* Домаркировать

Резервная жила

Привязан:			
Инв. №	Нач. отд.	Бенгин	
	Гл. инж. отд.	Зуйков	
	Гл. инж. пр.	Полунцев	
	Проверил	Тихомирова	
	Разраб.	Воднева	

262-21-37

Универсальное административное здание (в конструкциях ИИ-04) на 600 сотрудников

Стадия	Лист	Листов
Р	9-23	

Шкафы управления 11ШУ-С, 14ШУ-С. Схемы подключений

ЦНИИЭП зрелищных зданий и спортивных сооружений им. Б.С. Мезенцева

формат 22Г

Инв. № подл. | Подпись и дата | Взам. инв. №

Шкаф управления 12ШУ-С

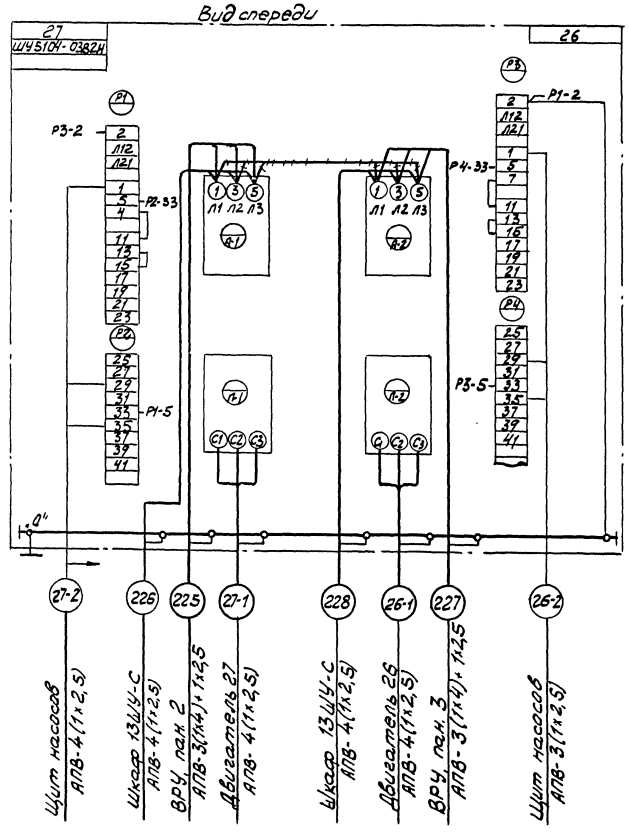

Шкаф управления 13ШУ-С

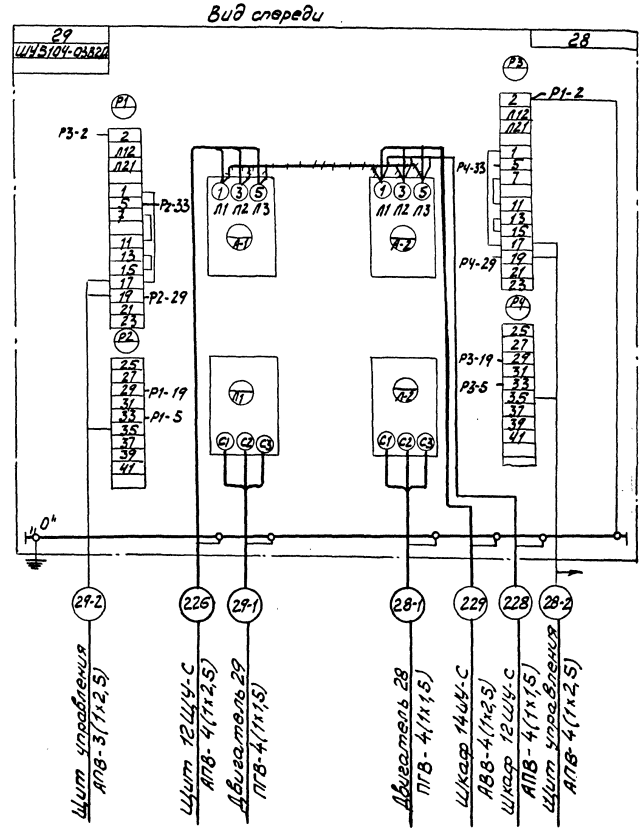

— Резервная жила

Демонтировать

Альбом V

Типовой проект

Инв.№ подл. | Подпись и дата | Взам.инв.№

Привязан				262-21-37	
				Универсальное административное здание (в конструкциях ИИ-04) на 600 сотрудников	
					Стадия: Р; Лист: 3-24; Листов:
Инв.№	Нач.отд. Бенешн			Шкафы управления 12ШУ-С, 13ШУ-С. Схемы подключений	ЦНИИЭП зрелищных зданий и спортивных сооружений им. Е.С. Мозжухина
	Гл.инж.пр. Зуйков				
	Гл.инж.пр. Полунцев				
	Нрав. Тихомирова				
	Разработ. Новикова				

Формат А2

Альбом V

Типовой проект

Шкаф управления 16ШУ-С

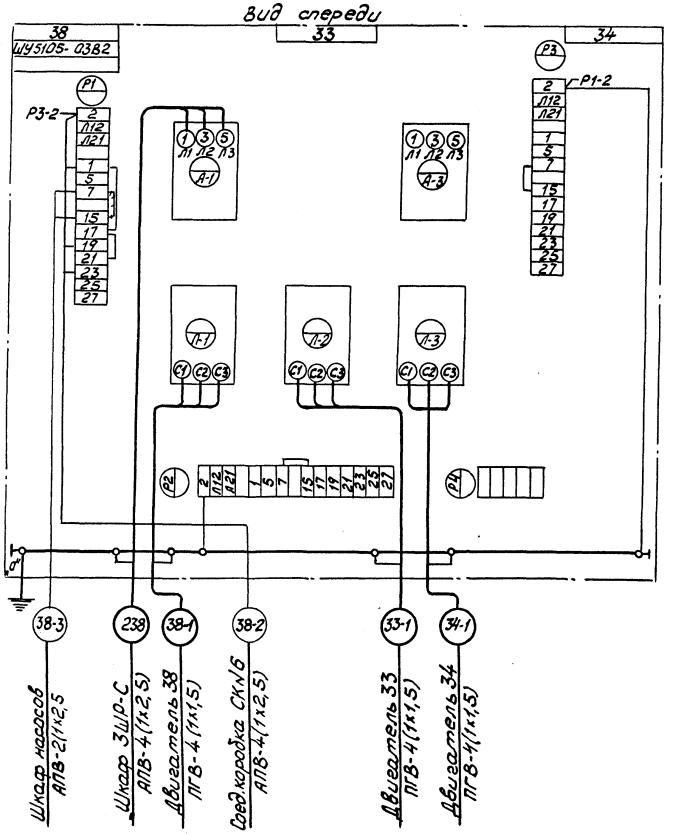

Шкаф управления 17ШУ-С

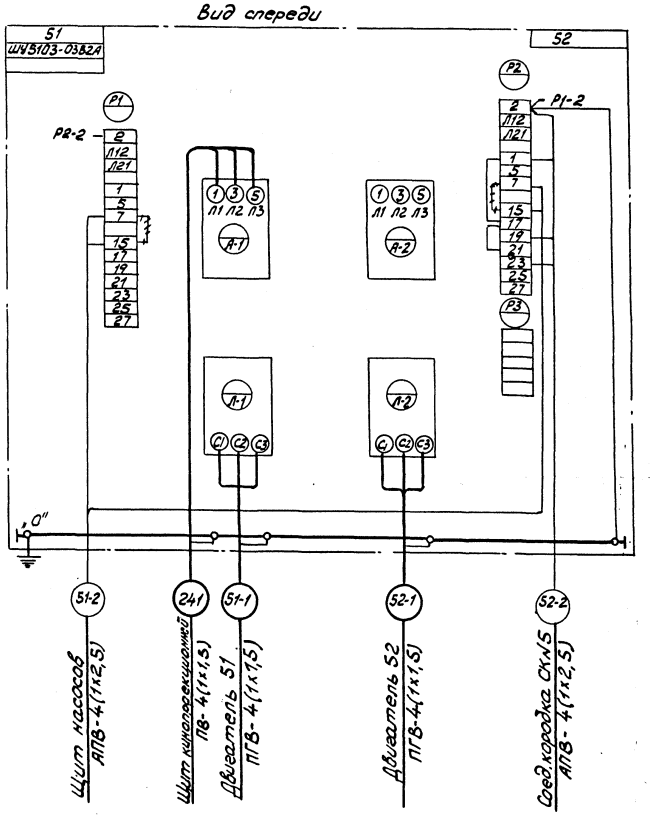

+++ Демонтировать

Привязан			
Инв.N			
Нач.отд	Бенвин		
Гл.инж.отд	Зуйков		
Гл.инж.пр	Полунцев		
Пров.	Тихомирова		
Разработ.	Новикова		

262-21-37

Универсальное административное здание (в конструкциях ИИ-04) на 600 сотрудников

Стадия	Лист	Листов
Р	Э-25	

Шкафы управления 16ШУ-С, 17ШУ-С
Схемы подключений

ЦНИИЭП зрелищных зданий и спортивных сооружений им. Б.С. Мезенцева

Инв.N подл. | Подпись и дата | Взам.инв.N

Формат А2Г

Альбом V

Типовой проект

Шкаф управления 19 ШУ-С

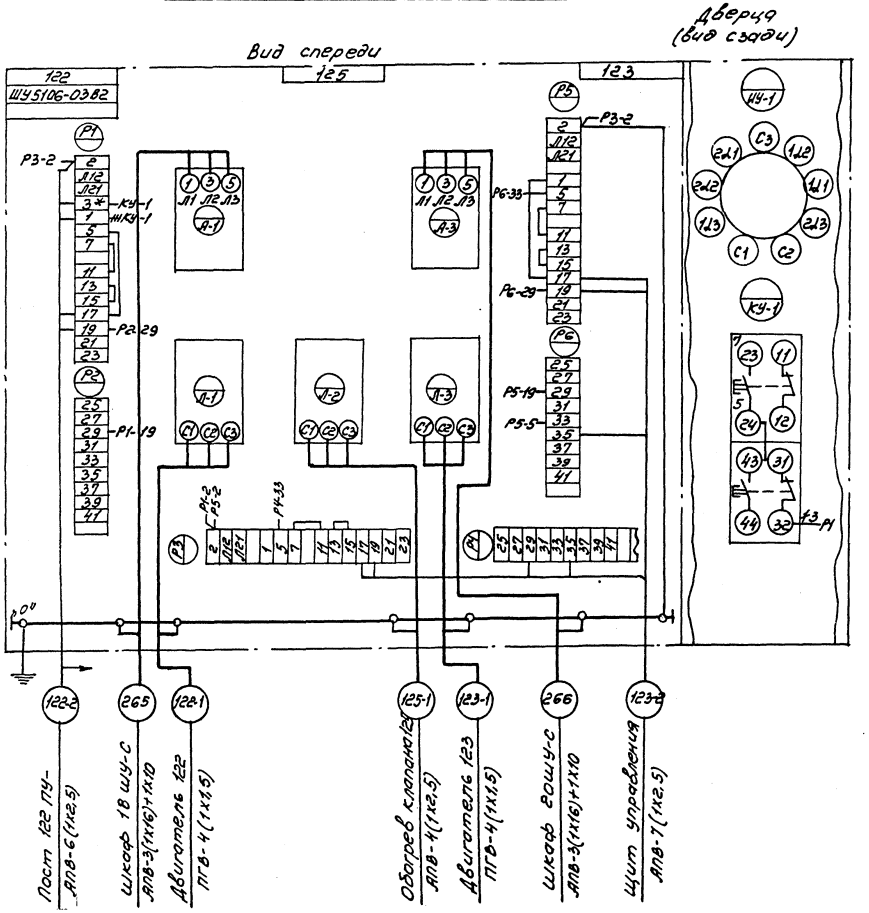

Шкаф управления 21 ШУ-С

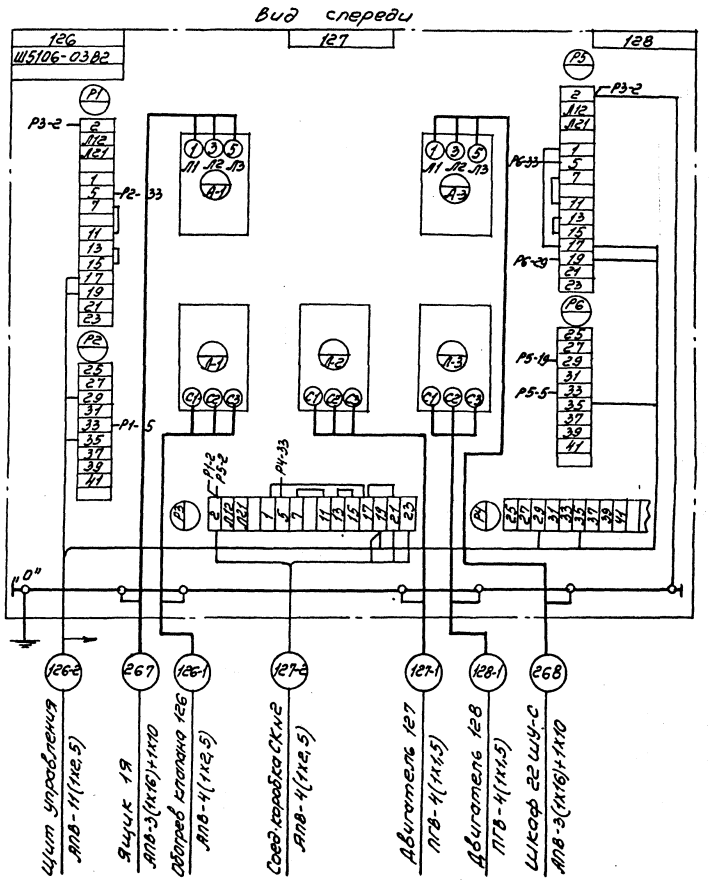

* Домаркировать

Демонтировать

Резервная линия

Привязан:			
	Нач.отд.	Бенгин	
	Гл.инж.отд.	Зуйков	
	Гл.инж.пр.	Полунцев	
	Проверил	Тихомирова	
Инв. №	Разраб.	Новикова	

262-21-37

Универсальное административное здание (в конструкциях ИИ-04) на 600 сотрудников

Стадия	Лист	Листов
Р	3-26	

Шкафы управления 19 ШУ-С, 21 ШУ-С. Схемы подключений

Зрелищных зданий и спортивных сооружений им. Б.С. Мезенцева

Инв. № подл. | Подпись и дата | Взам. инв. №

формат 22Г

Альбом V

Типовой проект

Шкаф управления 18ШУ-С

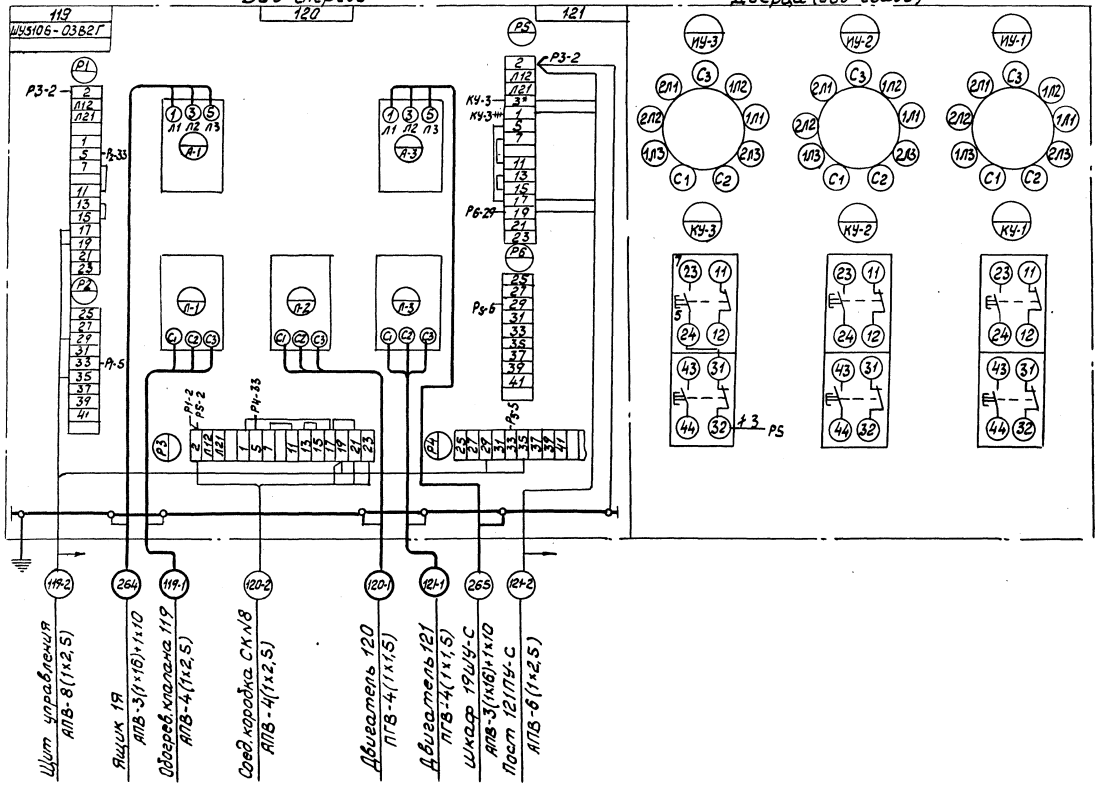

Шкаф управления 20ШУ-С

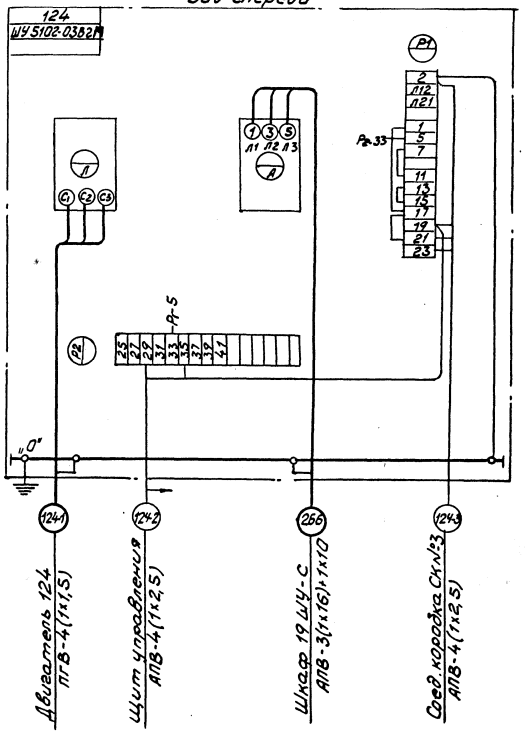

* Домаркировать

++++ Демонтировать

→ Резервная жила

Привязан				262-21-37	
				Универсальное административное здание (в конструкциях ИИ-04) на 600 сотрудников	
				Стадия	Лист / Листов
		Нач. отд.	Бенеин	Р	3-27
		Гл. инж. отд.	Зуйков		
		Гл. инж. пр.	Полунцев	Шкафы управления 18ШУ-С, 20ШУ-С	Зрелищных зданий и спортивных сооружений им. Б.С. Мезенцева
		Пров.	Тихомирова	Схемы подключений	
Инв. №		Разработ.	Новикова		

Формат 22Г

Инв. № подл. | Подпись и дата | Взам. инв. №

Альбом V

Типовой проект

Шкаф управления 22 ШУ-С

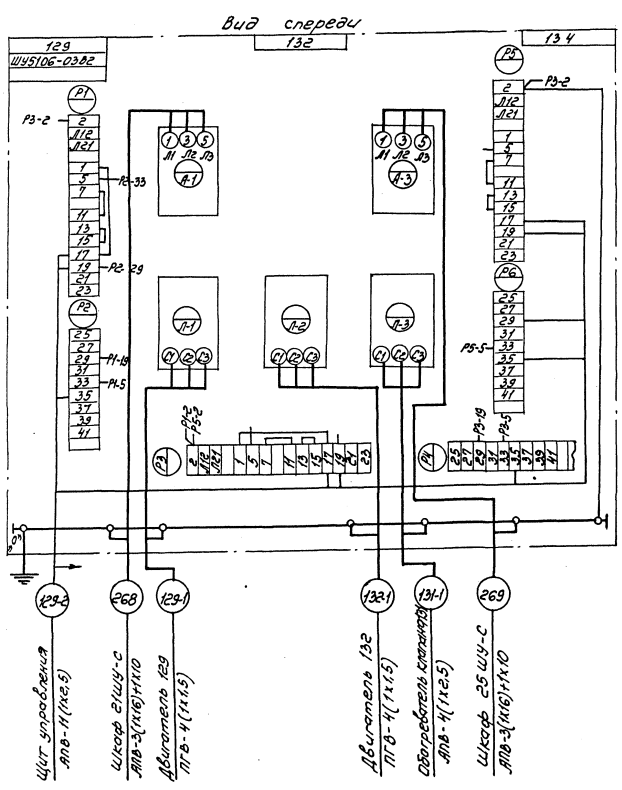

Шкаф управления 23 ШУ-С

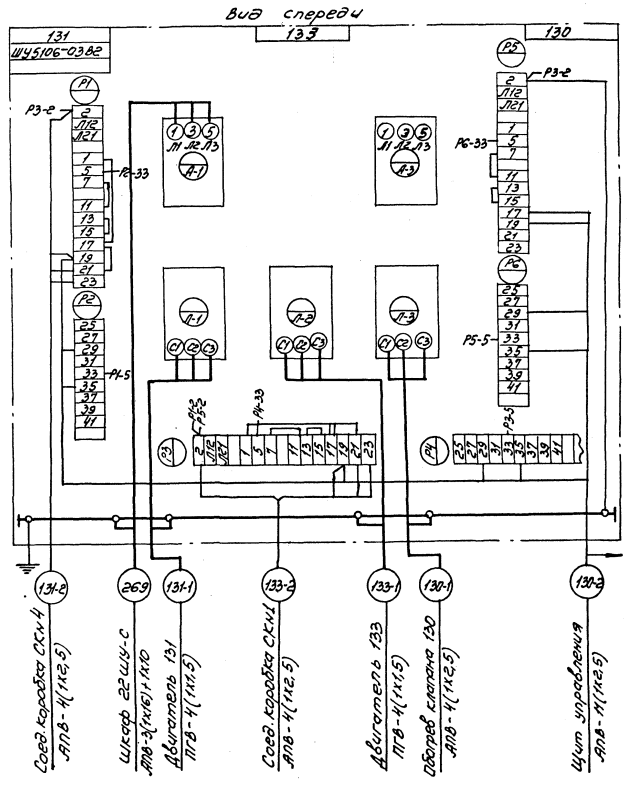

→ Резервная жила

Инв. № подл. | Подпись и дата | Взам. инв. №

Привязан:			
Инв. №			

Нач. отд.	Бенгин	
Гл. инж. пр.	Зуйков	
Гл. инж. пр.	Полянцев	
Проверил	Тимонцова	
Разраб.	Новикова	

262-21-37

Универсальное административное здание (6 конструкция УИ-04) на 600 сотрудников

Стадия	Лист	Листов
Р	3-28	

Шкафы управления 22ШУ-С, 23ШУ-С. Схемы подключений

ЦНИИЭП зрелищных зданий и спортивных сооружений им. Ф.С. Новикова

Формат 22Г

Альбом V

Типовой проект

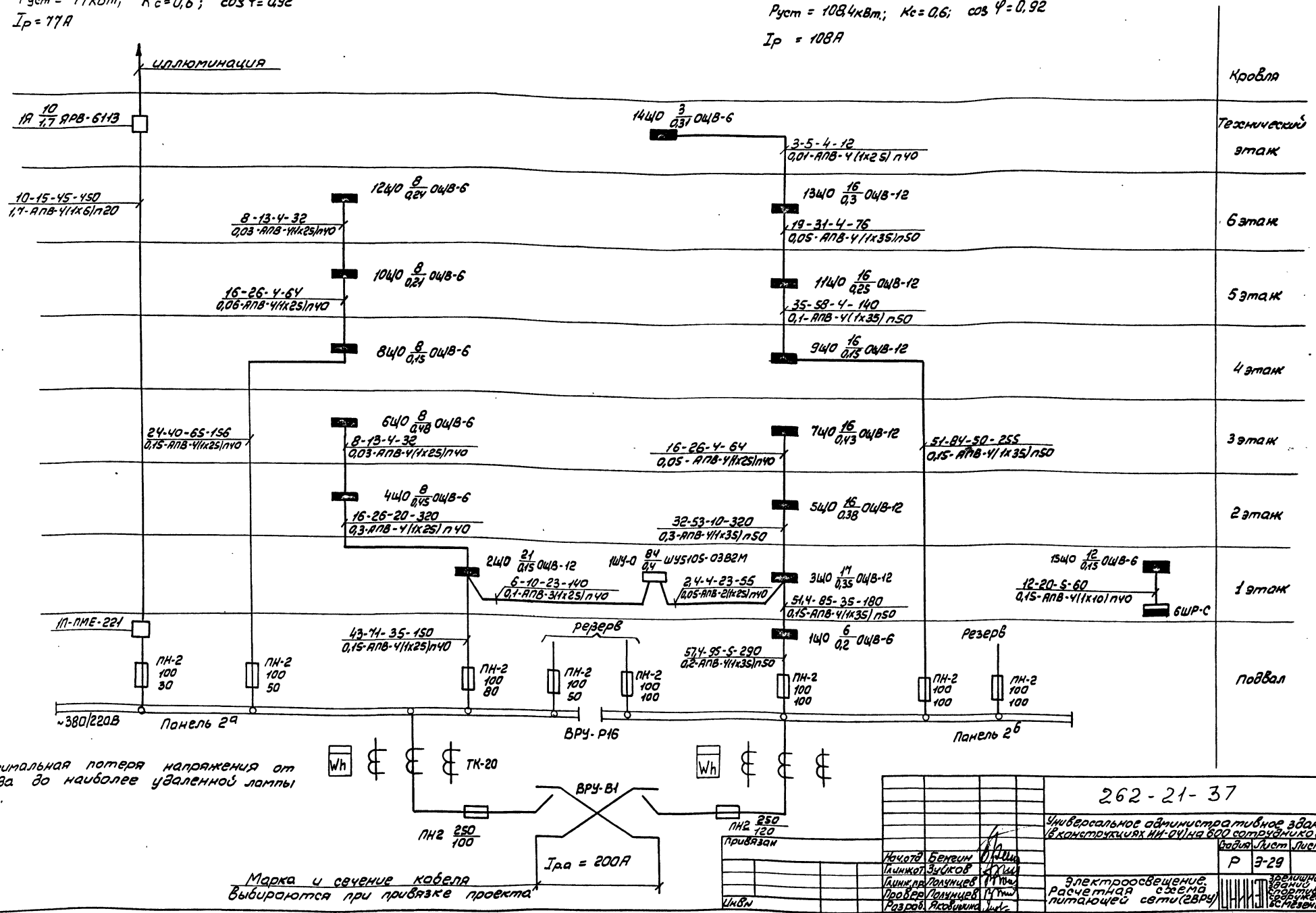

Инв № подл.	Подп. и дата	Взам. инв №	Привязан	
Инв №				

262-21-37

Универсальное административное здание (в конструкциях ИИ-04) на 600 сотрудников

Нач.отд.	Бенгин		
Гл.инж.от.	Зуйков		
Гл.инж.пр.	Полунцев		
Провер.	Полунцев		
Разраб.	Яковишина		

Стадия	Лист	Листов
Р	3-29	

Электроосвещение. Расчетная схема питающей сети (2ВРУ)

Зрелищных зданий и спортивных сооружений Б.Смезенцева

формат 22г

Альбом I

Типовой проект

| | | |

Типовой проект 262-21-37 Альбом V

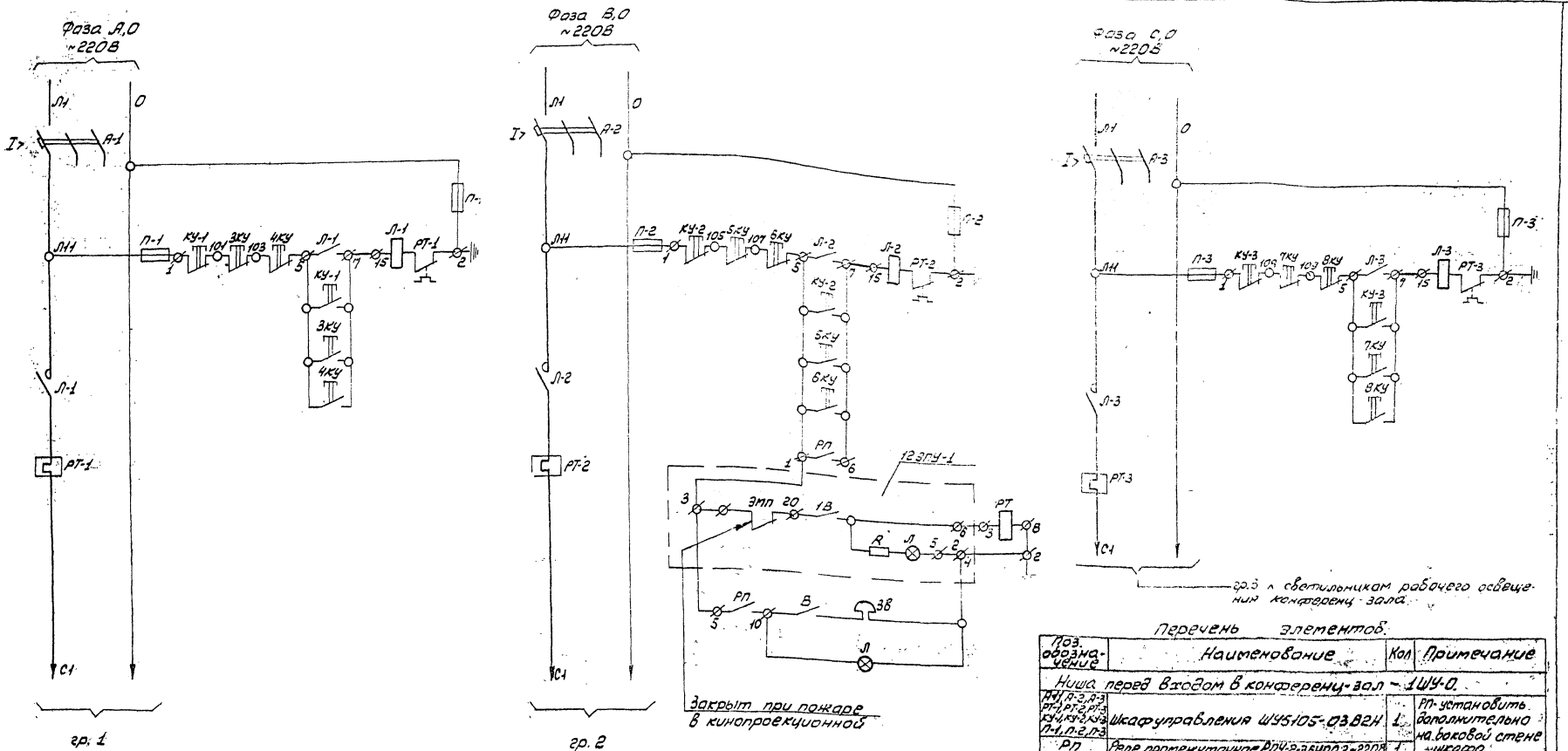

К светильникам рабочего освещения конференц-зала.

К светильникам дежурного освещения конференц-зала

Перечень элементов.

Поз. обозначение	Наименование	Кол	Примечание
Ниша перед входом в конференц-зал – 1ШУ-0.			
А-1, А-2, А-3, РТ-1, РТ-2, РТ-3, КУ-1, КУ-2, КУ-3, П-1, П-2, П-3	Шкафуправления ШУ5105-03В2Н	1	РП-установить дополнительно на боковой стене шкафа
РП	Реле промежуточное РПУ-2-36У003-220В	1	
Кинопроекционная			
3КУ, 4КУ	Кнопка управления на ПДУ-1 и ПДУ-2	2	Управление рабоч. освещен.
5КУ, 6КУ		2	Управление дежур. освещен.
7КУ, 8КУ	Кнопка управления-ПКЕ-222-2У3	2	Управление раб. освещен.
Пожарный пост			
Л	Светильник Н6006-60Вт	1	Установить на стене
ЗВ	Звонок электрический-ЗВП-220В	1	
В	Выключатель однополюсный, индекс 02350	1	

Нач.отд.	Бенгин		ТП 262-21-37 Э	
Гл.инж.пр.	Зубков		Универсальное административное здание (в конструкциях ИН-04) на 600 сотрудников	
Гл.инж.пр.	Полунцев		Стадия	Лист	Листов
Провер.	Полунцев		Р	Э-31	
Разраб.	Яковишина		Управление рабочим и дежурным освещением конференц-зала. Схемы принципиальные	ЦНИИЭП зрелищных зданий и спортивных сооружений им. Вс. Мезенцева	

Привязан

Инв.№

Подп. и дата

Взам.инв.№

1162-07 формат 2 гл.

Альбом V

Типовой проект 262-21-37

Шкаф управления 1ШУ-0

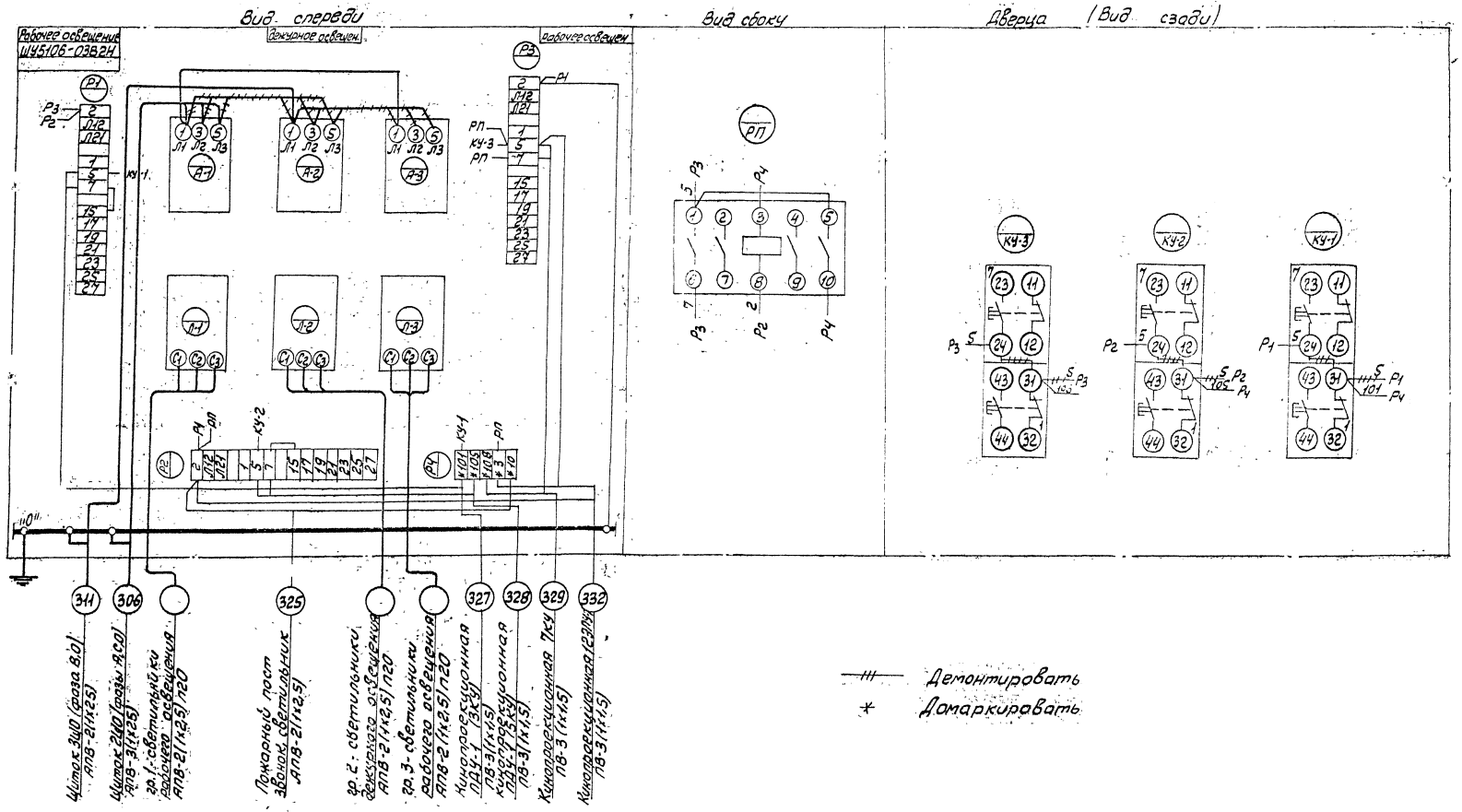

Привязан				ТП 262-21-37	Э
				Универсальное административное здание (в конструкциях ИН-04) на 600 сотрудников	
		Начотд	Бенгин	Стадия	Лист	Листов
		Гл.инж.пр	Зуйков	Р	Э-32	
		Гл.инж.пр	Полунцев	Шкаф управления освещением конференц-зала 1ШУ-0. Схема подключений	ЦНИИЭП зрелищных зданий и спортивных сооружений им. Б.С. Мезенцева	
		Провер	Полунцев			
Инв.№		Разр	Яковишина			

1162-07 формат 22г

Инв.№ подл. | Подп. и дата | Взам.инв.№

Альбом V

Типовой проект

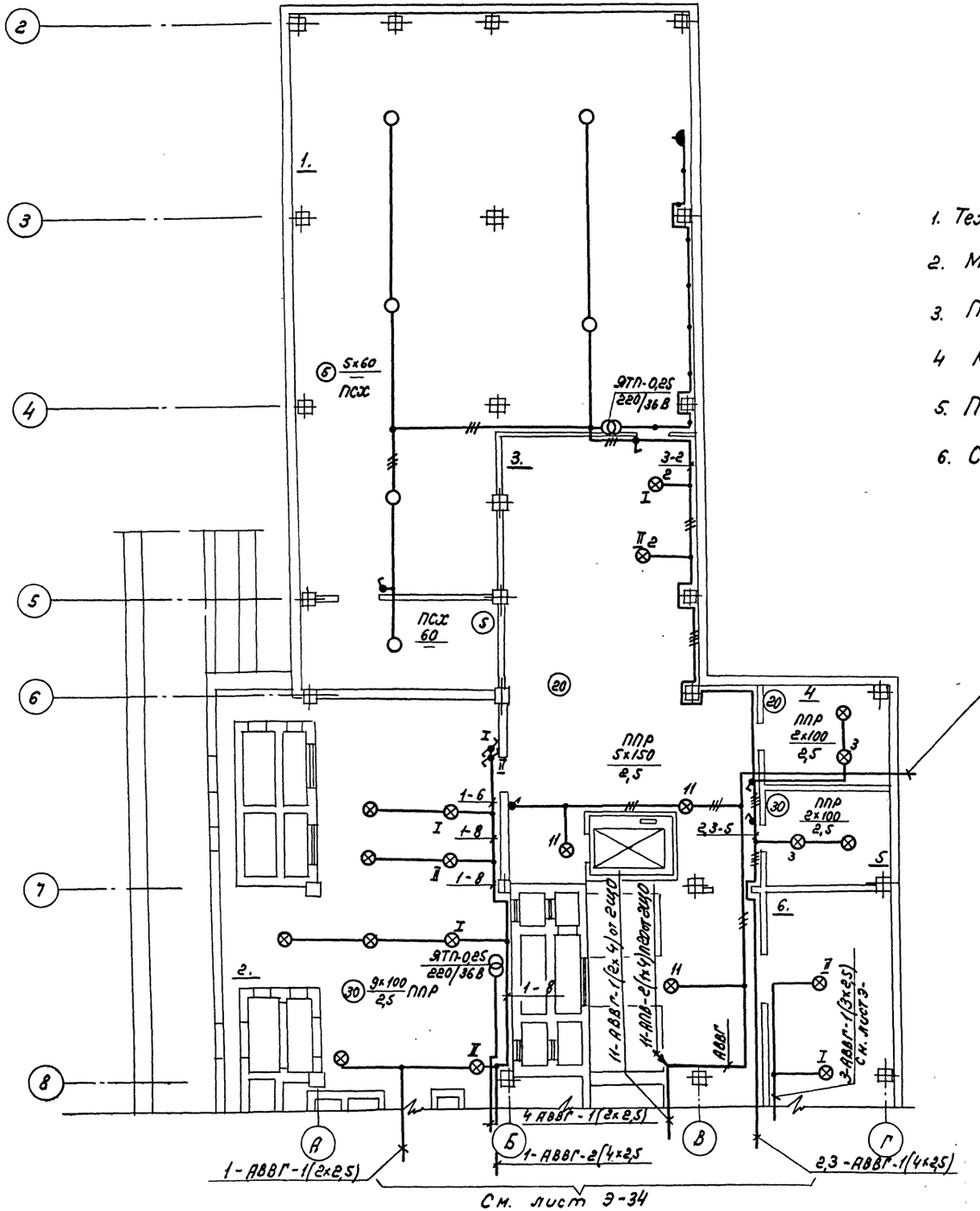

Экспликация

1. Техническое подполье
2. Машзал
3. Подвал
4. Кладовая
5. Помещение обработки макулатуры
6. Склад

11-АВВГ-1(2×4) от 2ЩО
проложить при наличии гаража
(см. вариант проекта со стоянкой
на 36 легковых автомобилей)

Нач. отд.	Бенгин		
Гл. инж. отд.	Зуйков		
Гл. инж. пр.	Полунцев		
Провер.	Колач		
Разраб.	Горная		

262-21-37

Универсальное административное здание (в конструкциях ИИ-04) на 600 сотрудников

Стадия	Лист	Листов
Р	Э-33	

Электроосвещение
План подвала между осями „2÷8"

ЦНИИЭП зрелищных зданий и спортивных сооружений им. Б.С. Мезенцева

Привязан

Инв. N

Инв. N подл. | Подпись и дата | Взам. инв. N

Согласовано

Мост. N5 | Отд. N2 | Отд. N3 | Здрецкий | Солдатов | Косова

формат: 22Г

Альбом V

Типовой проект

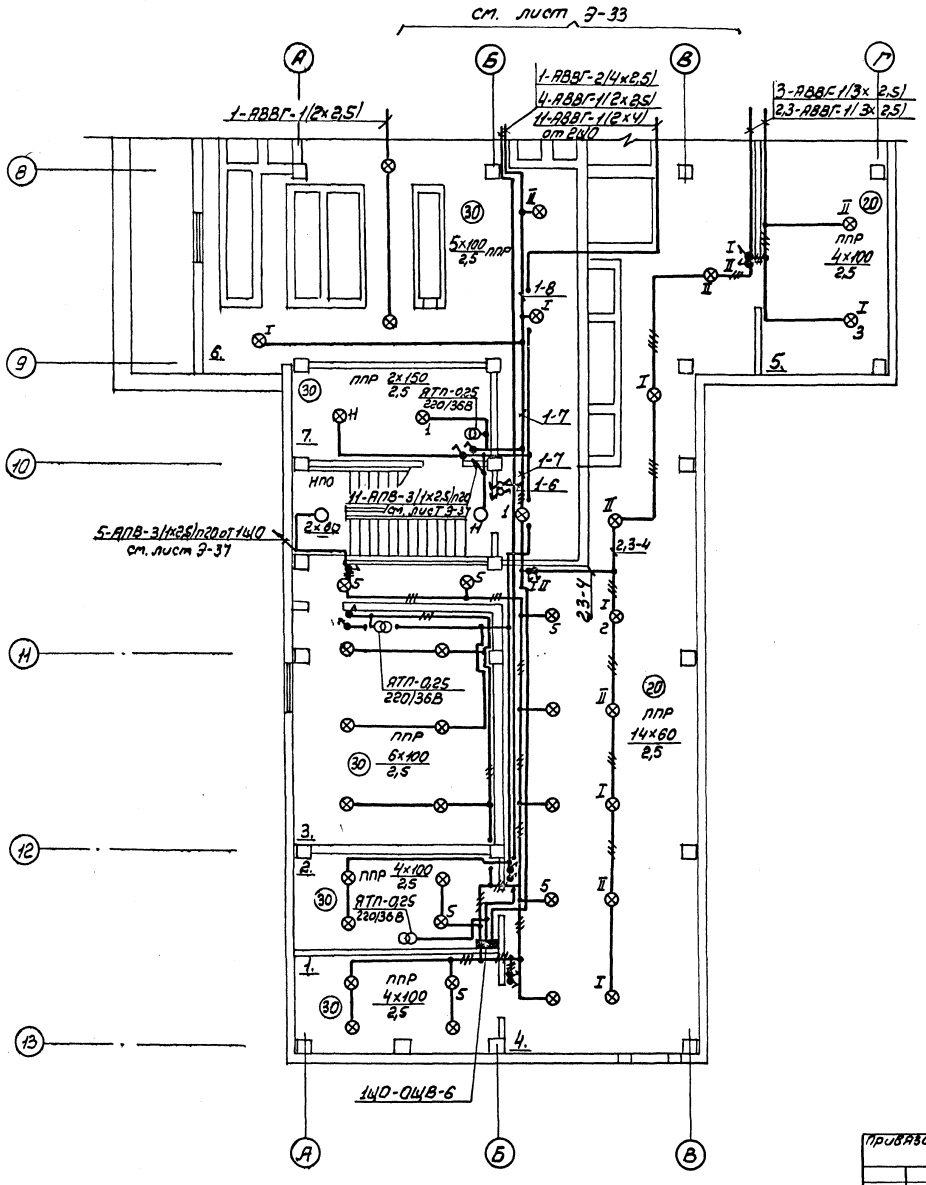

Экспликация.

1. Кладовая.
2. Электрощитовая.
3. Насосная.
4. Подвал.
5. Склад.
6. Машзал.
7. Тепловой пункт.

Узел 1

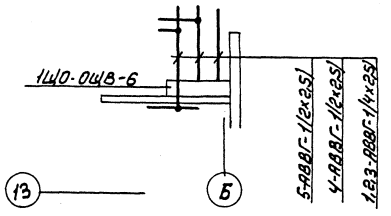

Согласовано

Инв.№ подл.	Подп. и дата	Взам.инв.№	Инв.№ дубл.	Подпись и дата	Взам.инв.№
			Инв.№ подл.	Зрелищный	Кобозева
			Инв.№ подл.	Зайцев	Кобозева
			Отв.гип	Жданов	Кобозева

Привязан			262-21-37
			Универсальное административное здание (8 конструкциях ИИ-04) на 600 сотрудников
	Нач.отд	Бенгин	Стадия Р, Лист 3-34, Листов
	Гл.инж.от	Зуйков	
	Гл.инж.пр	Полунцев	
Инв.№	Пробер	Калач	Электроосвещение. План подвала между осями „8:13"
	Разраб	Горная	ЦНИИЭП зрелищных зданий и спортивных сооружений им. Мезенцева

Формат 22г

Альбом V

Типовой проект

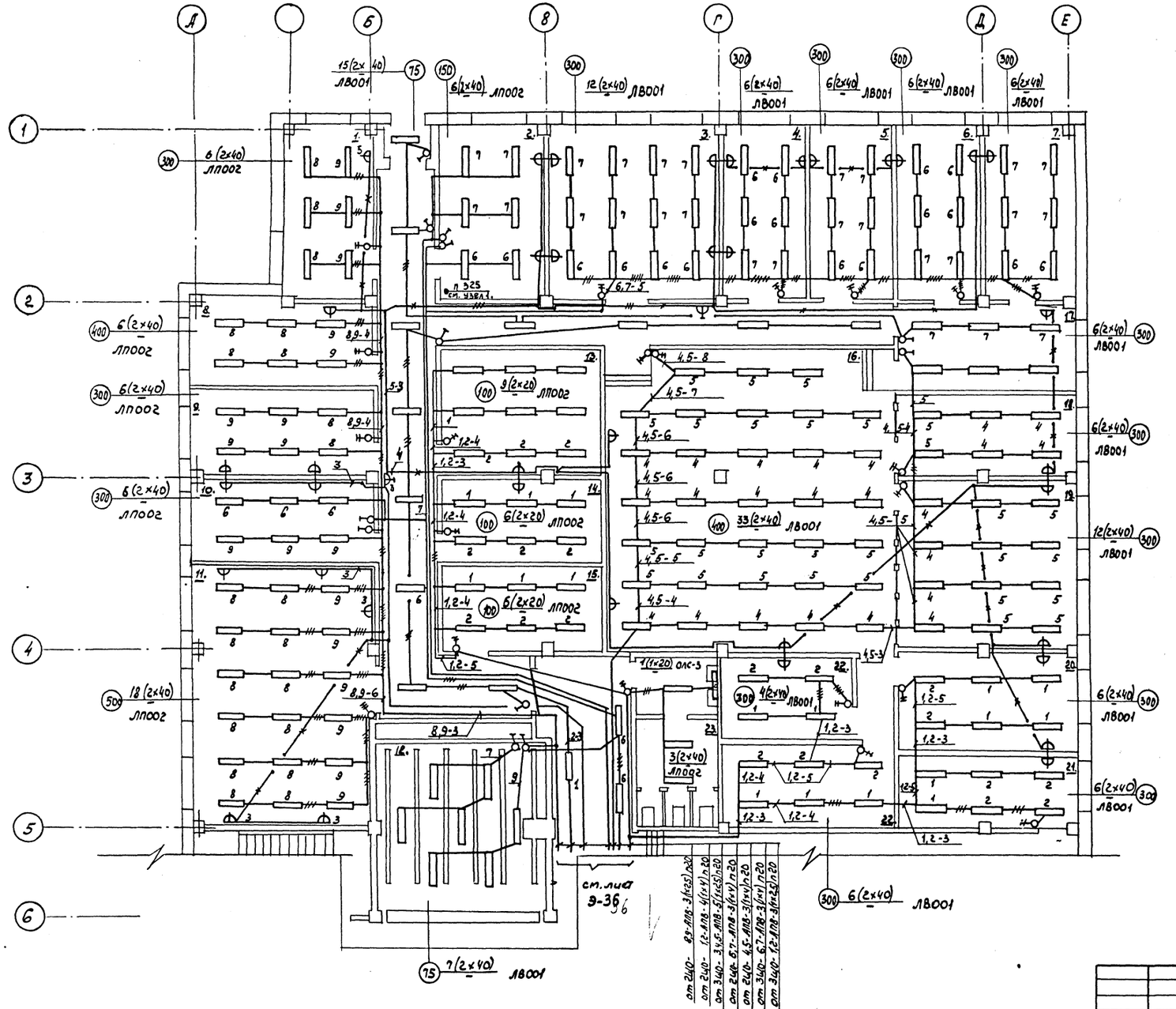

Экспликация

1. Механическая мастерская
2. Пожарный пост
3. Помещение для подготовки данных
4. Помещение устройств телеобработки
5. Помещение оперативного архива
6. Помещение для технического обслуживания
7. Помещение для сервисного обслуживания
8. Аналитическая лаборатория
9. Кабинет начальника В.Ц.
10. Диспетчерская
11. Помещение копировально-множительных служб
12. Гардероб
13. Помещение для автономного кондиционирования
14. Помещение для хранения "ЗИПа"
15. Помещение химического пожаротушения
16. Машзал В.Ц.
17. Операторская
18. Склад носителей информации
19. Помещение устройств внешних пам.
20. Помещение оперативного архива
21. Комната президиума
22. Основной архив носителей
23. Санузел

Узел 1.

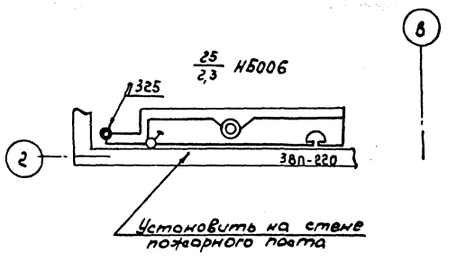

Согласовано			
Мастер N5	Зарецкий		
Отд. N2	Солдатов		
Отд. N3	Косова		
Взам. инв. №			
Подпись и дата			
Инв. № подл.			

262-21-37

Универсальное административное здание (в конструкциях ИИ-04) на 600 сотрудников

Нач. отд.	Бенгин		
Гл. инж. отд.	Зуйков		
Гл. инж. пр.	Полуниев		
Провер.	Яковишина		
Разраб.	Панина		

Привязан

Инв. №

Стадия	Лист	Листов
Р	Э-35	

Электроосвещение. План первого этажа между осями „1÷6"

Зрелищных зданий и спортивных сооружений им. В.С. Мезенцева

формат 22Г

Альбом V

Типовой проект

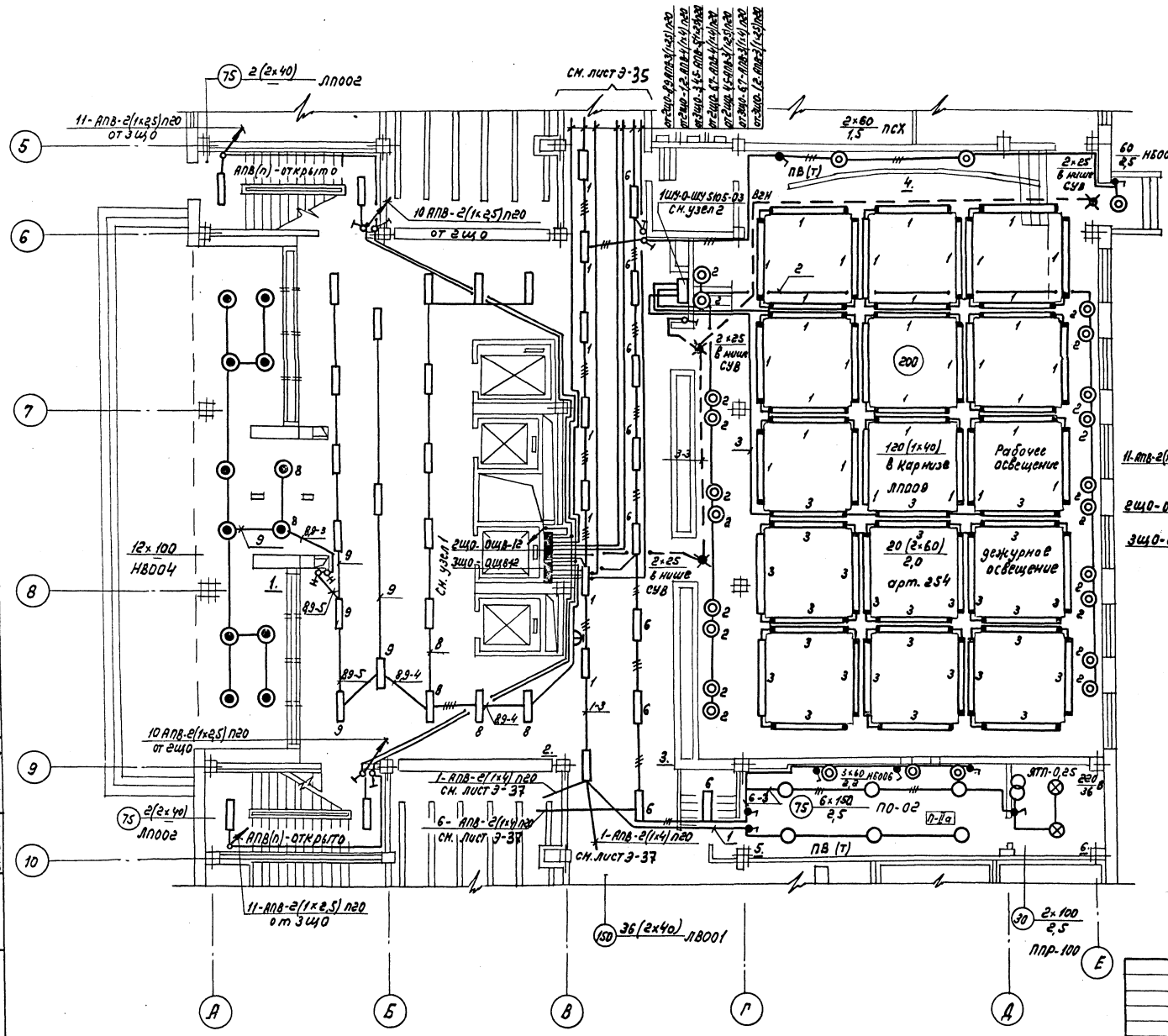

ЭКСПЛИКАЦИЯ

1. Тамбур входа
2 Вестибюль
3 Кулуары
4. Конференц-зал
5 Киноаппаратная
6 Венткамера

Узел 1

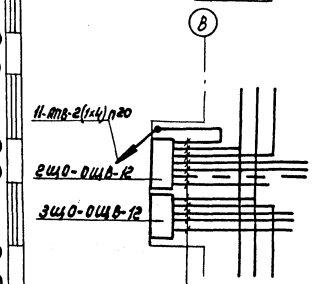

11-АПВ-2(1×4)П20
10-АПВ-2(1×2,5)П20
8,9-АПВ-3(1×2,5)П20
6,7-АПВ-3(1×4)П20
4,5-АПВ-3(1×2,5)П20
3-АПВ-2(1×2,5)П20
1,2-АПВ-3(1×4)П20

11-АПВ-2(1×2,5)П20
8,9-АПВ-4(1×2,5)П20
6,7-АПВ-3(1×4)П20
3,4,5-АПВ-5(1×2,5)П20
1,2-АПВ-3(1×2,5)П20

Узел 2

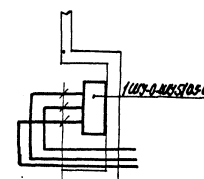

4-АПВ-2(1×2,5)П20 рабочее освещение
2-АПВ-2(1×2,5)П20 дежурное освещение
3-АПВ-2(1×2,5)П20 рабочее освещение

Привязан:

Инв. N

Нач. отд.	Бенгин	
Гл. инж.-от.	Зуйков	
Гл. инж.-пр.	Полунцев	
Проверил	Полунцев	
Разработ.	Яковишина	

262-21-37

Универсальное административное здание (в конструкциях "ИИ-04") на 600 сотрудников

Стадия	Лист	Листов
Р	Э-36	

Электроосвещение План первого этажа между осями „ 5÷10"

ЦНИИЭП зрелищных зданий и спортивных сооружений им. Б.С. Мезенцева

Инв. N подл. | Подпись и дата | Взам. инв. N | Инв. N дубл. | Подпись и дата

Согласовано: Мастер Отд. Отд. Зарецкий Сагатов Косова

формат: 22Г

Альбом V

Типовой проект

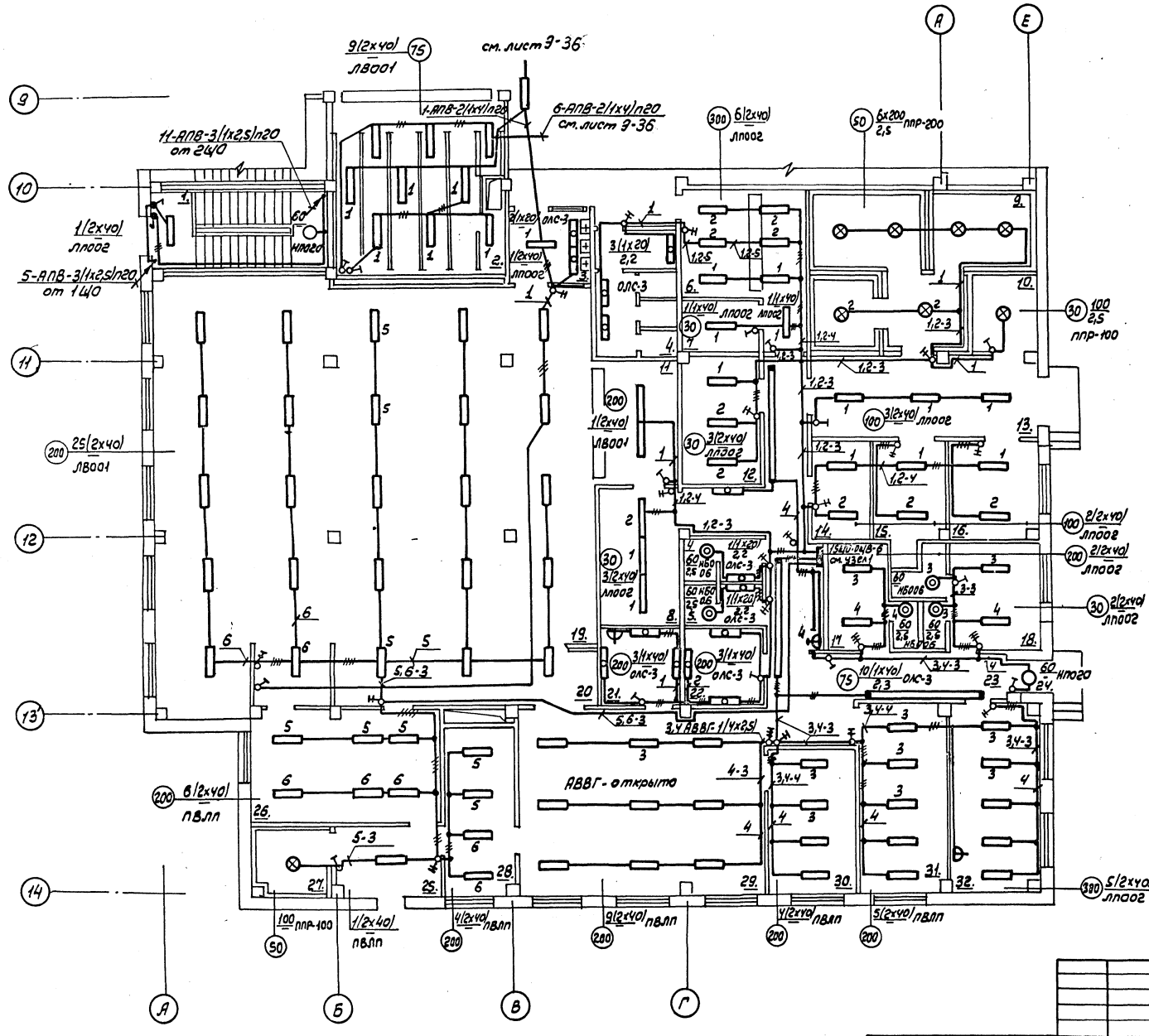

Экспликация.

1. Лестница N3
2. Гардероб
3. Тамбур с умывальником
4.5. Санузел.
6. Зал магазина-кулинарии
7.8. Подсобное помещение
9. Охлаждаемые камеры
10. Агрегатная
11. Буфет
12. Кладовая инвентаря
13. Загрузочная
14. Бельевая
15. Кладовая и моечная тары
16. Кладовая сухих продуктов
17.18. Бытовое помещение
19. Обеденный зал
20. Раздаточная
21. Пом. зав. производством
22. Пом. для резки хлеба
23. Коридор
24.25. Тамбур
26. Моечная столовой посуды
27. Холодильные камеры пищевых отходов.
28. Мойка кухонной посуды и тары.
29. Горячий цех.
30. Доготовочный цех
31. Холодный цех
32. Каб. директора-конторы.

Узел 1

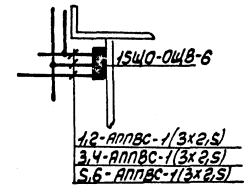

Инв.N подл.	Подп. и дата	Взам.инв.N	согласовано: Мост.N5, Отд.N2, Отд.N3	Зарецкий, Солдатов, Косова	

262-21-37

Универсальное административное здание (в конструкциях ИИ-04) на 600 сотрудников

Нач.отд.	Бенгин		Стадия	Лист	Листов
Гл.инж.отд.	Зуйков		Р	Э-37	
Гл.инж.пр.	Полунцев				
Провер.	Яковишина				
Разраб.	Панина				

Привязан

Инв.N

Электроосвещение. План первого этажа между осями „9÷14"

ЦНИИЭП зрелищных зданий и спортивных сооружений им. Бсмезенцева

формат 22 г

Альбом V

Типовой проект

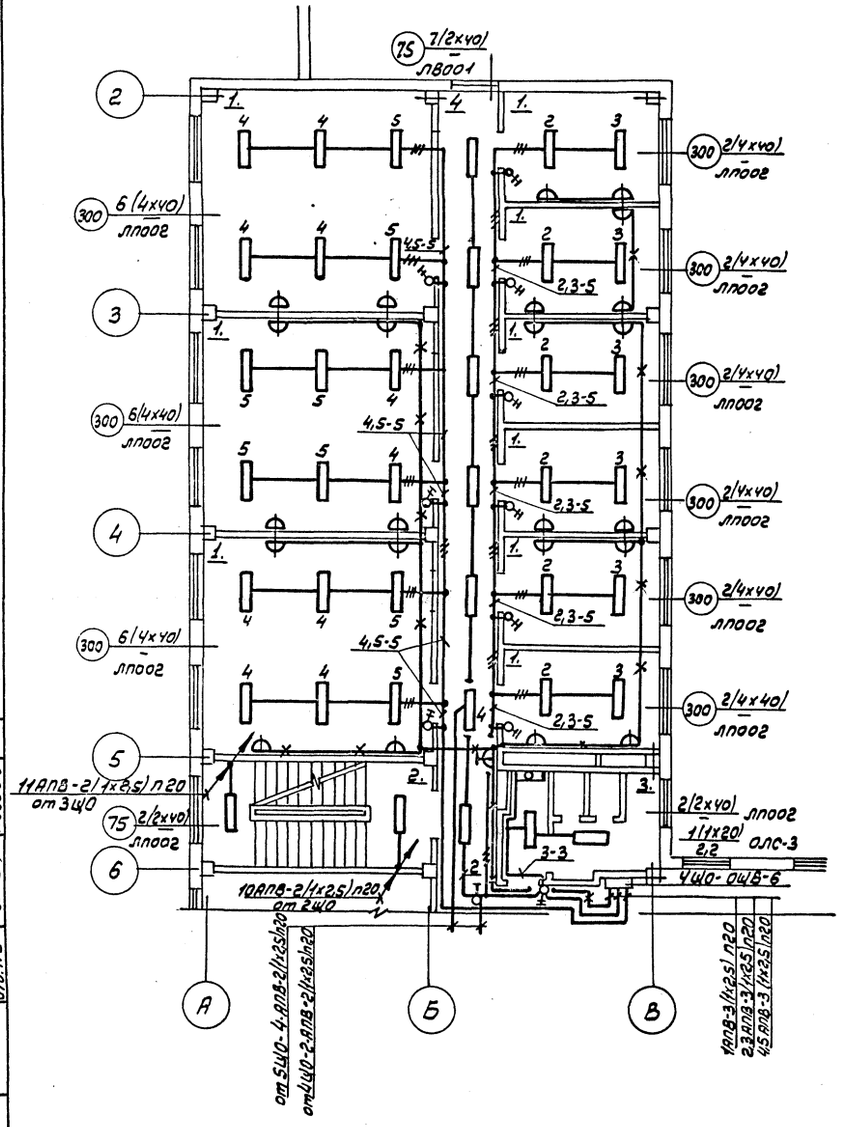

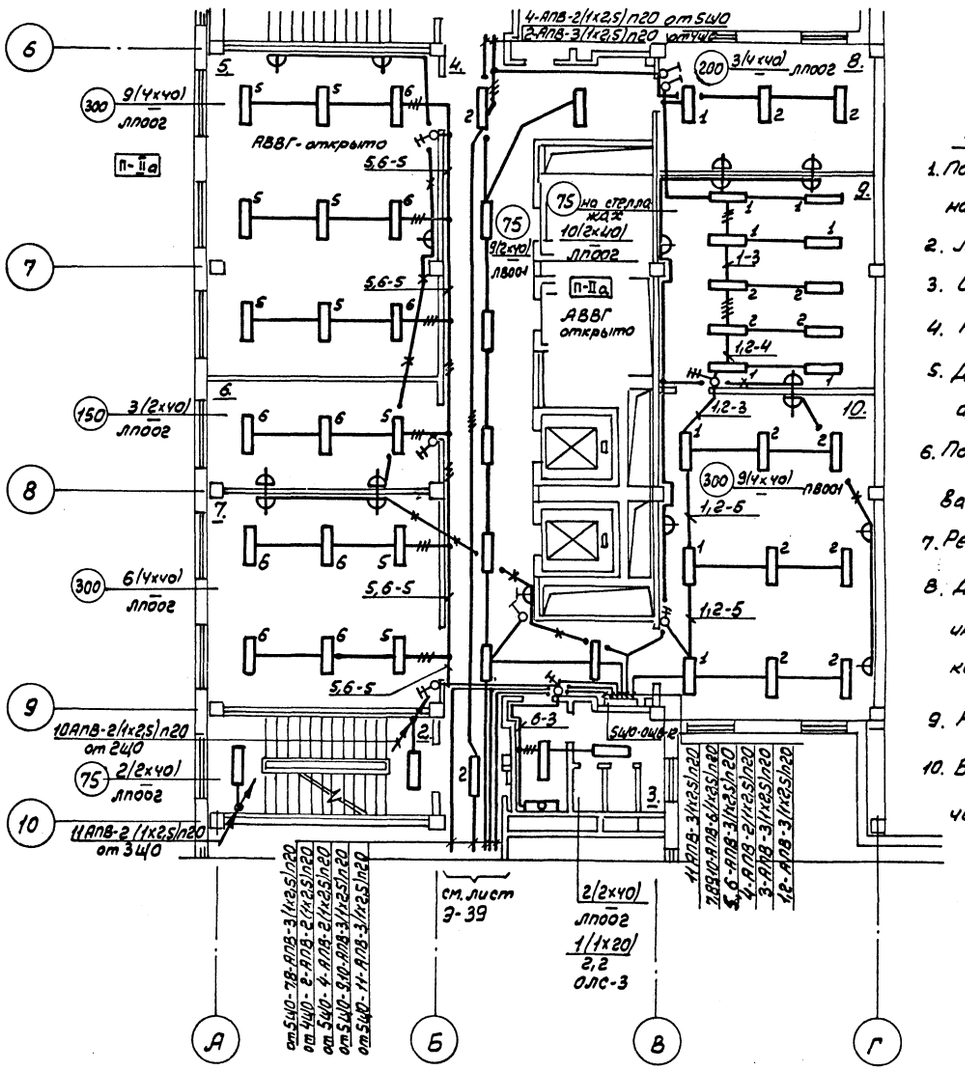

Экспликация.

1. Помещение основного назначения.
2. Лестница.
3. Санузел.
4. Коридор.
5. Документальный архив.
6. Помещение обслуживающего персонала.
7. Ремонтные мастерские.
8. Диспетчерская инженерно-технических систем.
9. Книгохранилище
10. Библиотека технической литературы.

Инв.№ подл.	Подп. и дата	Взам.инв.№	Согласовано: Мост.№5 Отд.№2 Отд.№3	Зарецкий, Солдатов, Косова	

262-21-37

Универсальное административное здание (в конструкциях ИИ-04) на 600 сотрудников.

Нач.отд.	Бенгин		Стадия	Лист	Листов
Гл.инж.от.	Зуйков		Р	Э-38	
Гл.инж.пр.	Полунцев				
Провер.	Яковишина				
Разраб.	Панина				

Электроосвещение. План второго этажа между осями „2÷6" и „6÷10"

Зрелищных зданий и спортивных сооружений им. Б.С. Мезенцева

Привязан

Инв.№

формат 22г

Альбом V

Типовой проект

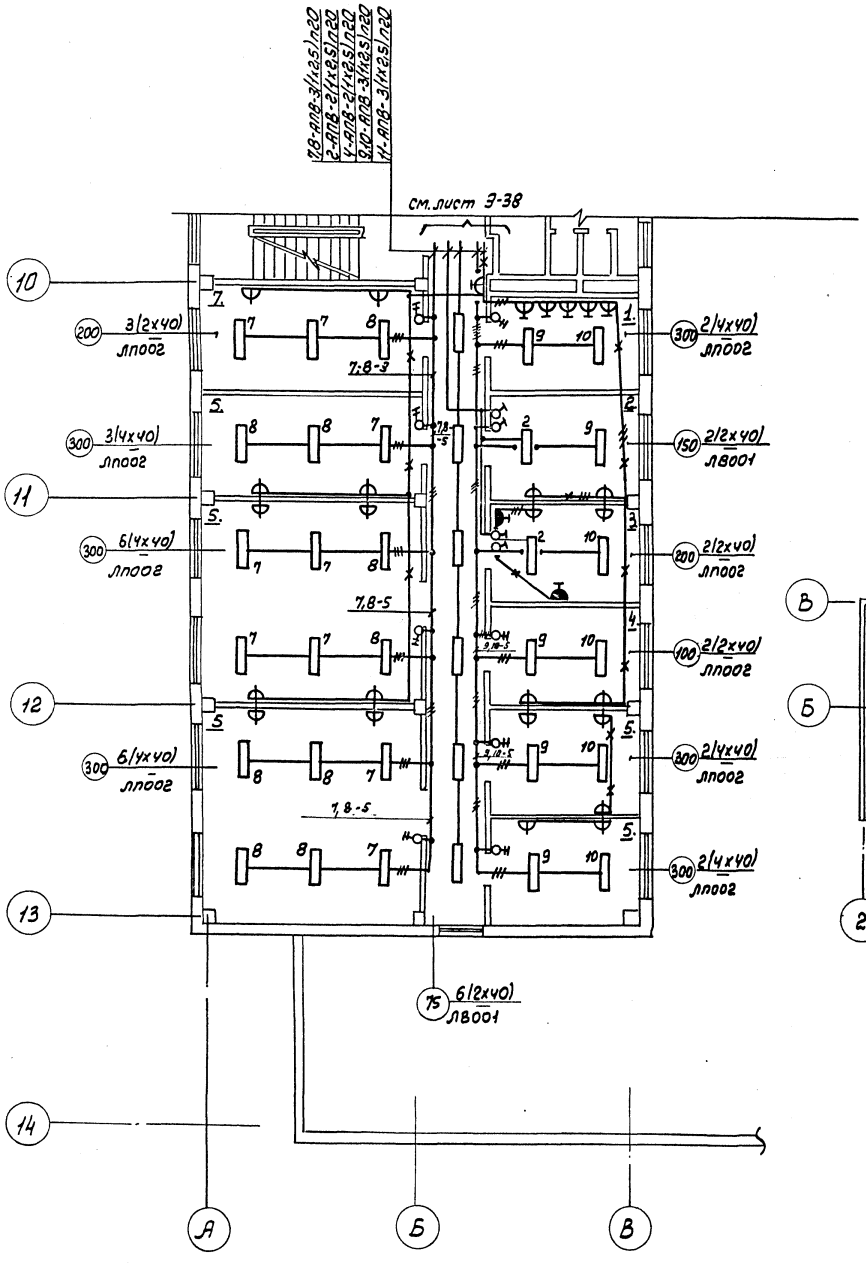

Экспликация.

1. Стативная.
2. Радиоузел с дикторской
3. Медицинский пункт.
4. Экспедиция.
5. Помещения основного назначения.
6. Коридор.
7. Комната общественных организаций

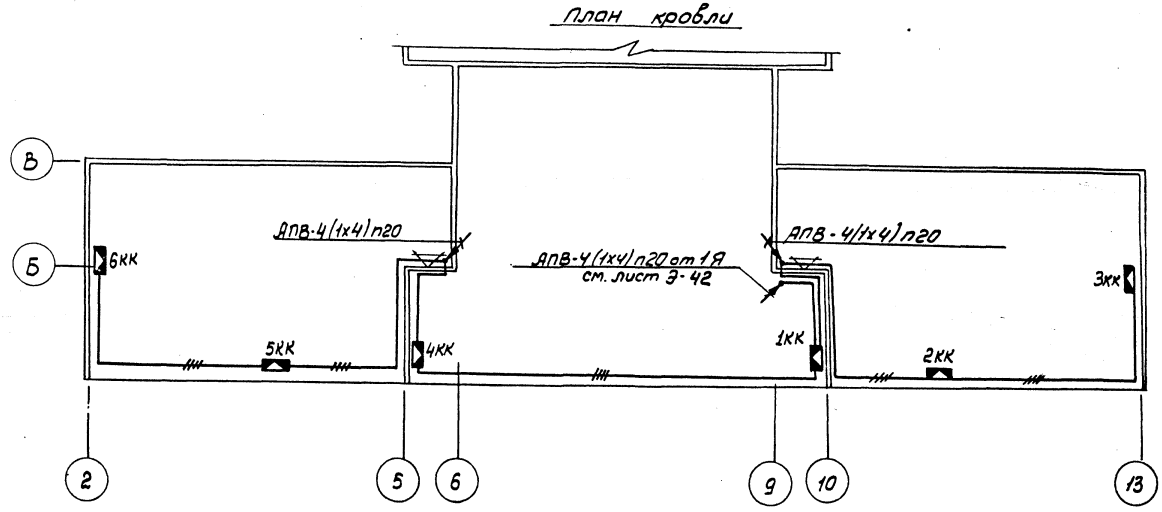

Привязан	Нач.отд.	Бенгин		262-21-37
	Гл.инж.отд.	Зуйков		Универсальное административное здание (в конструкциях ИИ-04) на 600 сотрудников
	Гл.инж.пр.	Полунцев		Стадия: Р; Лист: Э-39; Листов:
	Провер.	Колач		Электроосвещение. План второго этажа между осями „10÷14" План кровли
Инв.N	Разраб.	Яковишина		ЦНИИЭП Зрелищных зданий и спортивных сооружений им. Б.С. Мезенцева

формат 22г

согласовано

Мастер N5		Зарецкий
Отд.N2		Солдатов
Отд.N3		Косова

Инв.N подл.	Подп. и дата	Взам.инв.N

Альбом V

Типовой проект

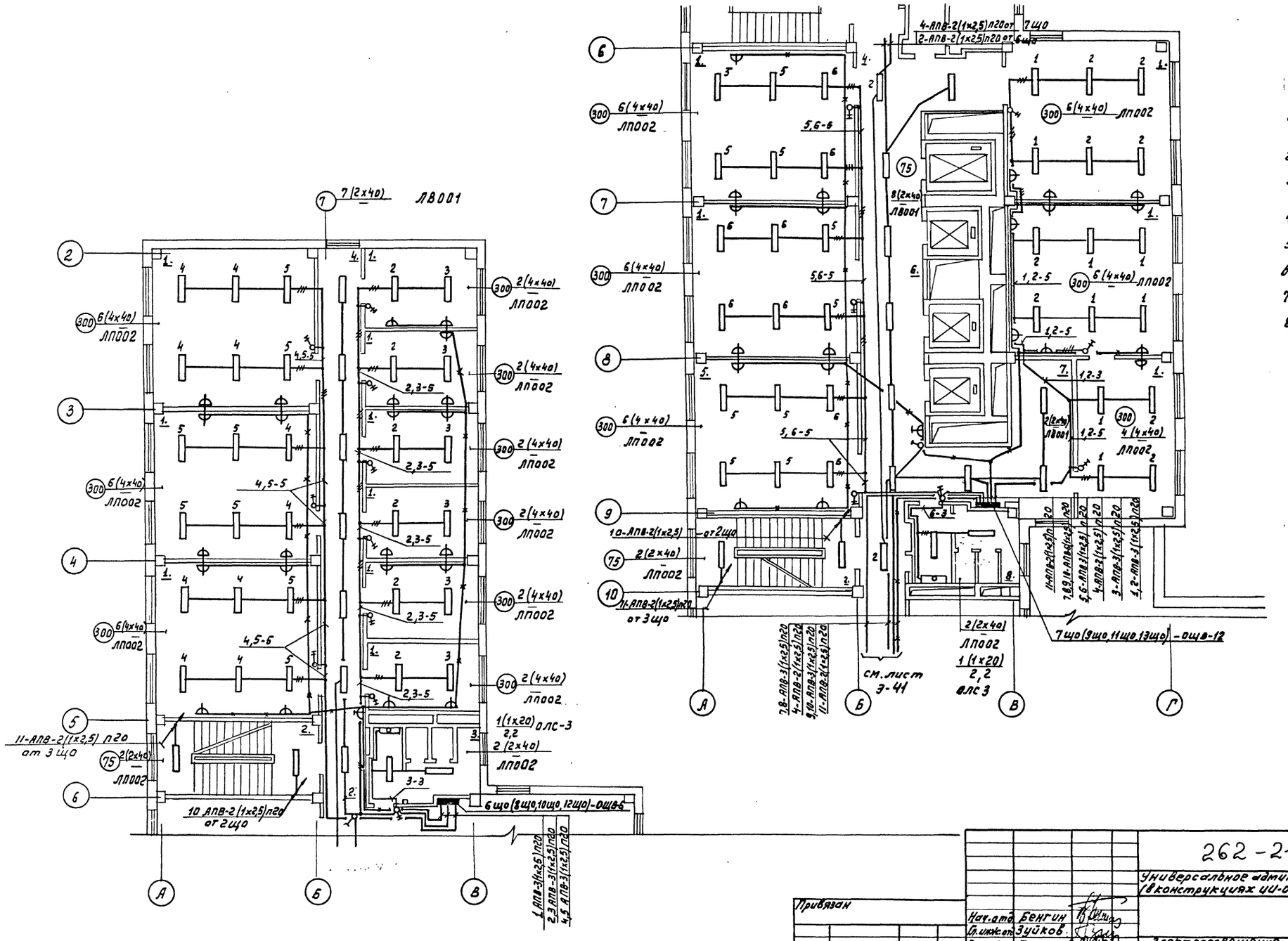

Экспликация

1. Помещение основного назначения
2. Лестницы
3. Санузел
4. Коридор
5. Зал совещаний
6. Лифтовой холл
7. Приемная
8. Санузел

Нач.отд.	Бенгин		
Гл.инж.отд.	Зуйков		
Гл.инж.пр.	Полунцев		
Провер.	Яковишина		
Разраб.	Панина		

Привязан

Инв. №

262-21-37

Универсальное административное здание (в конструкциях ИИ-04) на 600 сотрудников

Стадия	Лист	Листов
Р	Э-40	

Электроосвещение
План типового этажа на ∇6.90; ∇10.20; ∇13.50; ∇16.80 между осями „2÷6" и „6÷10"

ЦНИИЭП зрелищных зданий и спортивных сооружений им. Б.С. Мезенцева

Согласовано
Маст. №5 Зарецкий
Отд. №2 Солдатов
Отд. №3 Косова

Взам. инв. №
Подпись и дата
Инв. № подл.

формат: 22 г

Альбом I

Типовой проект

План типового этажа на ▽ 6.90, ▽ 10.20, ▽ 13,50, ▽ 16.80

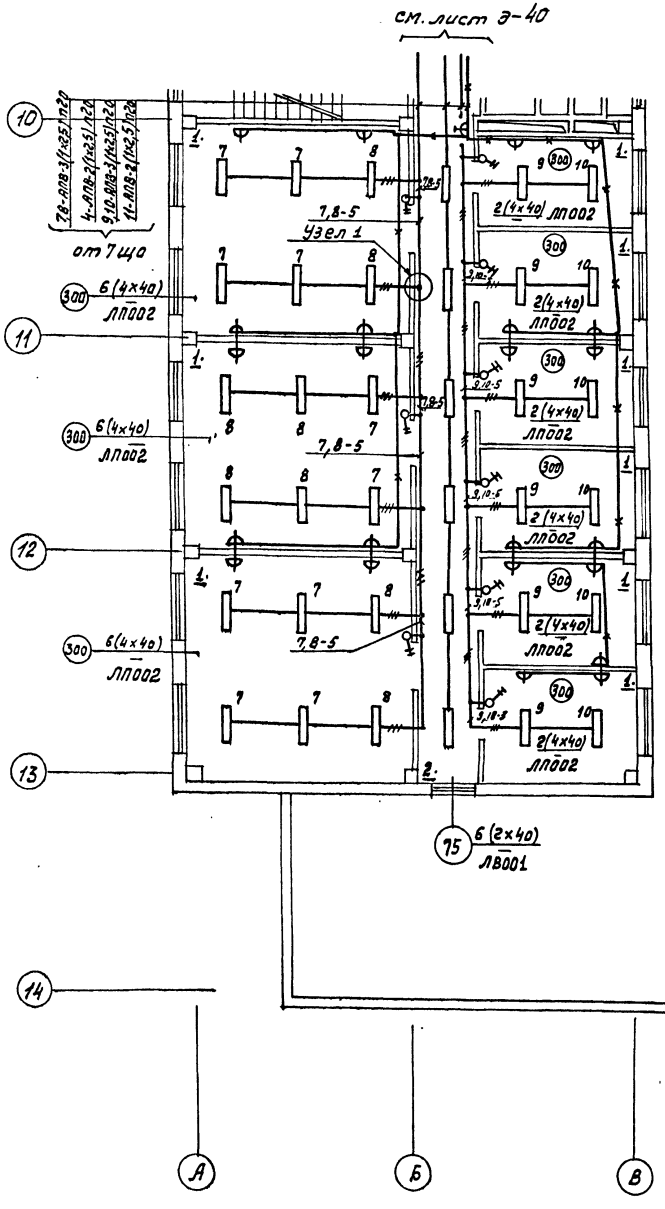

Узел 1

Прокладка групповой сети при трансформируемых перегородках

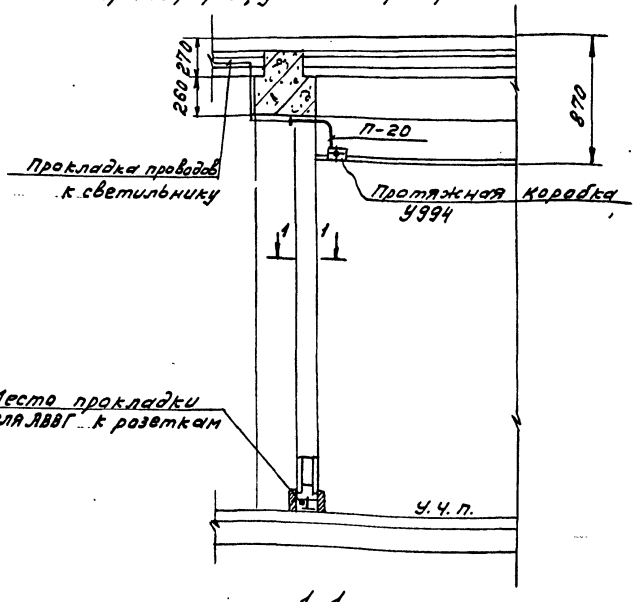

1-1
М1:2

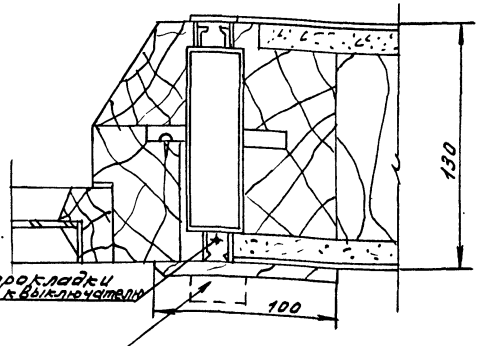

Экспликация

1. Помещения основного назначения
2. Коридор

Пост управления 1ПУ-0
(ПКУ-15-19.131-40У3)

Эскиз лицевой стороны панели

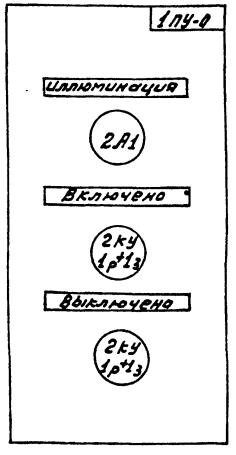

Согласовано

Инв.№ подл.	Подпись и дата	Взам.инв.№	Инв.№ дубл.	Подпись и дата
		Инв.№5	Зарецкий	Кононов
		Отд.№2	Сапаров	
		Отд.№3	Ульянов	

Привязан

Инв.№

Нач.отд.	Бенгин	
Гл.инж.пр.	Зуйков	
Гл.инж.пр.	Получчев	
Провер.	Яковишина	
Разраб.	Панина	

262-21-37

Универсальное административное здание (в конструкциях ИИ-04) на 600 сотрудников

Стадия	Лист	Листов
Р	Э-41	

Электроосвещение. План типового этажа в осях 1/10-1/Н". Пост управления 1ПУ-0. Опросный лист

ЦНИИЭП зрелищных зданий и спортивных сооружений им. Б.С. Мезенцева

Формат: 22Г

Альбом V

Типовой проект

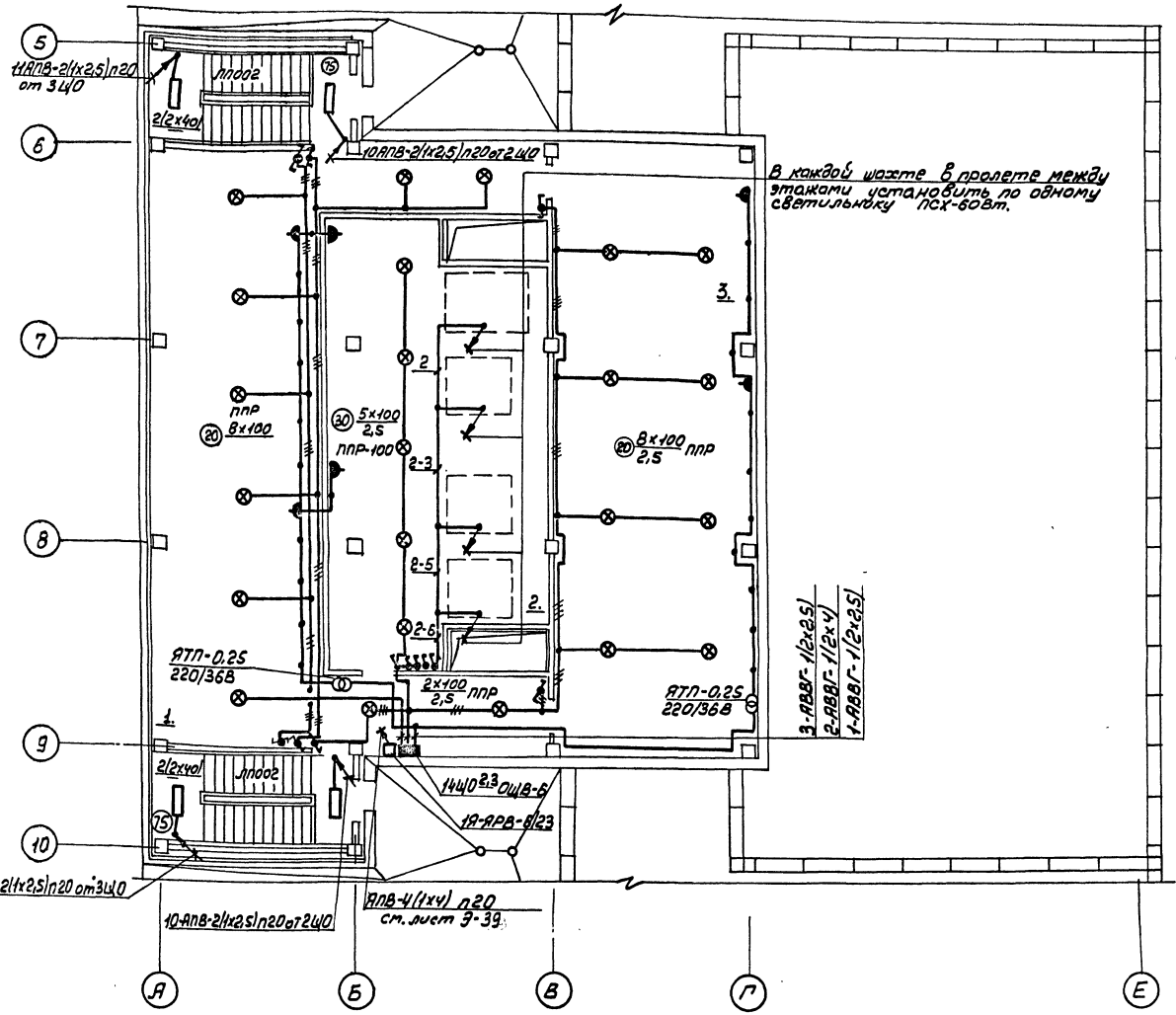

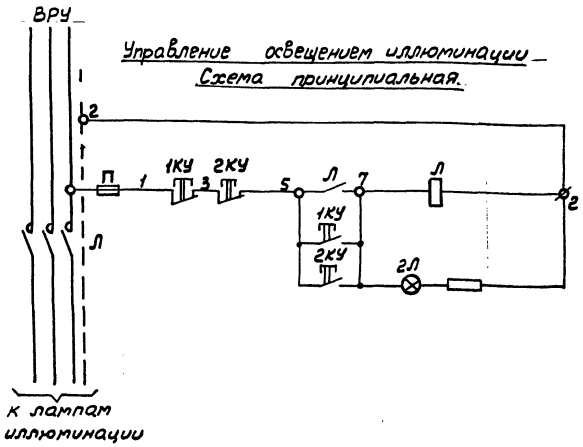

Перечень элементов.

Поз. обозначение	Наименование	Кол	Примечание
	Электрощитовая.		
Л	Магнитный пускатель - ПМЕ-221	1	Установить на стене
П	Предохранитель ППТ-10	1	
1КУ	Кнопка управления ПКЕ-212-2У3	1	
	Пожарный пост 1ПУ-0		
2Л, 2КУ	Пост управления - ПКУ-15-19, 131-40У3	1	

Экспликация

1. Технический этаж.
2. Машинное помещение лифтов.
3. Венткамера.

Нач.отд	Бенгин		
Гл.инж.отд	Зуйков		
Гл.инж.пр	Полунцев		
Провер	Калач		
Разраб.	Горная		

262-21-37

Универсальное административное здание (в конструкциях ИИ-04) на 600 сотрудников

Стадия	Лист	Листов
Р	Э-42	

Электроосвещение. План технического этажа. Управление освещением иллюминации. Схема принципиальная.

ЦНИИЭП зрелищных зданий и спортивных сооружений им. В.С. Мезенцева

формат 22г

Согласовано

Инв.№ подл. | Подп. и дата | Взам.инв.№

Альбом V

Типовой проект

№ кабеля, провода или трубы	Трасса: Начало	Трасса: Конец	Проходы: Через трубы	Проходы: Через ящики протяжн.	Трубы: Расчетн. длина, м	Трубы: Условн. проход, мм	Кабели, провода. По проекту: Марка	Кабели, провода. По проекту: Число жил и сечен.	Кабели, провода. По проекту: Расчетн. длина 10% м	Кабели, провода. Проложено: Марка	Кабели, провода. Проложено: Число жил и сечен.	Кабели, провода. Проложено: Длина, м
1	2	3	4	5	6	7	8	9	10	11	12	13
		Распределительная сеть.										
		Машзал.										
11-1	Шкаф 7ШУ-С	Двигатель 11	П11-1		6	20	ПГВ	4(1х1,5)	35			
11-2	Шкаф 7ШУ-С	Щит управления (помещ. пожарн. поста)	П11-2		45	20	АПВ	4(1х2,5)	220			
11-3	Шкаф 15ШУ-С	Щит насосов (насосная)	П11-3		40	20	АПВ	2(1х2,5)	95			
12-1	Шкаф 6ШУ-С	Двигатель 12	П12-1		4	20	ПГВ	3(1х6)+	18			
								+1х4	6			
12-2	Шкаф 6ШУ-С	Щит управления	П12-1		45	20	АПВ	3(1х2,5)	160			
13-1	Шкаф 7ШУ-С	Обогрев колонка 13	П13-1		5	20	АПВ	4(1х2,5)	30			
14-1	Шкаф 7ШУ-С	Обогрев клапана 14	П14-1		6	20	АПВ	4(1х2,5)	35			
15-1	Шкаф 8ШУ-С	Двигатель 15	П15-1		4	20	ПГВ	4(1х1,5)	26			
15-2	Шкаф 8ШУ-С	Соединительная коробка СК№7	П15-2		7	20	АПВ	4(1х2,5)	40			
16-1	Шкаф 5ШУ-С	Двигатель 16	П16-1		8	20	ПГВ	3(1х2,5)	33			
								+1х1,5	11			
16-2	Шкаф 5ШУ-С	Щит управления	П16-2		45	20	АПВ	3(1х2,5)	160			
17-1	Шкаф 8ШУ-С	Двигатель 17	П17-1		6	20	ПГВ	4(1х1,5)	35			
17-2	Шкаф 8ШУ-С	Щит управления	П17-2		50	20	АПВ	4(1х2,5)	244			
18-1	Шкаф 9ШУ-С	Двигатель 18	П18-1		6	20	ПГВ	3(1х6)	27			
								+1х4	9			
18-2	Шкаф 9ШУ-С	Щит управления	П18-2		55	20	АПВ	3(1х2,5)	190			
19-1	Шкаф 10ШУ-С	Двигатель 19	П19-1		4	20	ПГВ	3(1х6)	18			
								+1х4	6			
19-2	Шкаф 10ШУ-С	Щит управления	П19-1		60	20	АПВ	3(1х2,5)	208			
20-1	Шкаф 11ШУ-С	Двигатель 20	П20-1		5	20	ПГВ	4(1х1,5)	30			
20-2	Шкаф 11ШУ-С	Щит управления	П20-2		60	20	АПВ	6(1х2,5)	416			
21-1	Шкаф 11ШУ-С	Двигатель 21	П21-1		5	20	ПГВ	4(1х1,5)	30			
21-2	Шкаф 11ШУ-С	Щит управления	П21-2		60	20	АПВ	3(1х2,5)	208			
22-1	Шкаф 11ШУ-С	Двигатель 22	П22-1		6	20	ПГВ	4(1х1,5)	35			
22-2	Шкаф 11ШУ-С	Кнопка 22К	П22-2		7	20	АПВ	3(1х2,5)	30			
		Венткамера №3										
33-1	Шкаф 16ШУ-С	Двигатель 33	П33-1		5	20	ПГВ	4(1х1,5)	30			
34-1	Шкаф 16ШУ-С	Двигатель 34	П34-1		5	20	ПГВ	4(1х1,5)	30			
35-1	Щит К-1	Кондиционер 35	П35-1		6	25	ПГВ	3(1х4)+	26			
								+7(1х2,5)	62			
35-2	Пускатель 35МП	Щит насосов (насосная)	П35-2		45	20	АПВ	2(1х2,5)	103			
36-1	Щит К-2	Кондиционер 36	П36-1		8	25	ПГВ	3(1х4)+	33			
								+7(1х2,5)	77			
36-2	Пускатель 36МП	Щит насосов	П36-2		45	20	АПВ	2(1х2,5)	103			

1	2	3	4	5	6	7	8	9	10	11	12	13
37-1	Щит К-3	Кондиционер 37	П37-1		10	25	ПГВ	3(1х4)+	40			
								+7(1х2,5	92			
37-2	Пускатель 37мп	Щит насосов	П37-2		45	20	АПВ	2(1х2,5)	103			
38-1	Шкаф 16ШУ-С	Двигатель 38	П38-1		8	20	ПГВ	4(1х1,5)	44			
38-2	Шкаф 16ШУ-С	Соединительная коробка СК№6	П38-2		55	20	АПВ	4(1х2,5)	250			
38-3	Шкаф 16ШУ-С	Щит насосов	П38-3		45	20	АПВ	2(1х2,5)	103			
		Механическая мастерская.										
40-1	Шкаф 4ШР-С	Станок верт. сверл. 40	Т40-1		5	20	АПВ	4(1х2,5)	30			
41-1	Шкаф 4ШР-С	Розетка 41Ш	Т41-1		5	20	АПВ	2(1х2,5)	15			
42-1	Розетка 41Ш	Розетка 42Ш	Т42-1		3	20	АПВ	2(1х2,5)	9			
43-1	Шкаф 4ШР-С	Станок точильно-шлифовальн. 43	Т43-1		5	20	АПВ	4(1х2,5)	30			
44-1	Шкаф 4ШР-С	Автомат 44А	Т44-1		6	20	АПВ	4(1х2,5)	35			
44-2	Автомат 44А	Вентилятор 44	Т44-1		3	20	АПВ	4(1х2,5)	18			
		КМБ										
45-1	Шкаф 5ШР-С	Розетка 45 Ш	П45-1		7	20	АПВ	4(1х2,5)	40			
46-1	Шкаф 5ШР-С	Розетка 46 Ш	П46-1		9	20	АПВ	4(1х2,5)	48			
47-1	Шкаф 5ШР-С	Розетка 47 Ш	П47-1		11	20	АПВ	4(1х2,5)	57			
48-1	Шкаф 5ШР-С	Розетка 48 Ш	П48-1		7	20	АПВ	2(1х2,5)	20			
49-1	Шкаф 5ШР-С	Проволокошвейная машина 49	П49-1		8	20	АПВ	4(1х2,5)	44			
		Венткамера №2										
51-1	Шкаф 17ШУ-С	Двигатель 51	П51-1		5	20	ПГВ	4(1х1,5)	30			
51-2	Шкаф 17ШУ-С	Щит насосов	П51-2		45	20	АПВ	4(1х2,5)	206			
52-1	Шкаф 17ШУ-С	Двигатель 52	П52-1		4	20	ПГВ	4(1х1,5)	26			
52-2	Шкаф 17ШУ-С	Соединительная коробка СК№5	П52-2		18	20	АПВ	4(1х2,5)	88			
		Буфет										
59-1	Шкаф 6ШР-С	Автомат 59А	П59-1		12	20	АПВ	4(1х2,5)	62			
59-2	Автомат 59А	Вентилятор 59	П59-2		3	20	АПВ	4(1х2,5)	18			
60-1	Шкаф 6ШР-С	Автомат 60А	П60-1		20	20	АПВ	4(1х2,5)	96			
60-2	Автомат 60А	Холодильн. машина 60	П60-2		3	20	АПВ	4(1х2,5)	18			
61-1	Автомат 61А	Автомат 62А	П61-1		7	20	АПВ	4(1х2,5)	40			
61-2	Автомат 61А	Прилавок-витрина 61	П61-2		3	20	АПВ	4(1х2,5)	18			
62-1	Автомат 62А	Автомат 66А	П62-1		6	20	АПВ	4(1х2,5)	35			

Инв. № подл. | Подп. и дата | Взам. инв. №

Привязан

Инв. №

Нач. отд.	Бенгин	
Гл. инж. от	Зуйков	
Гл. инж. пр.	Полунцев	
Провер.	Полунцев	
Разраб.	Афанасьева	

262-21-37

Универсальное административное здание (в конструкциях НИ-04) на 600 сотрудников

Стадия	Лист	Листов
Р	3-43	

Кабельный журнал. Начало

ЦНИИЭП зрелищных зданий и спортивных сооружений им. Б. С. Мезенцева

формат 22г

Альбом V

Типовой проект

№ кабеля, провода или трубы	Трасса: Начало	Трасса: Конец	Проходы: Через трубы	Проходы: Через отв. плиты, проток	Трубы: Расчет. длина, м	Трубы: Условн. проход, мм	Кабели, провода: По проекту: Марка	Кабели, провода: По проекту: Число жил и сечен.	Кабели, провода: По проекту: Расчет. длина, м с 3% запасом	Проложено: Марка	Проложено: Число жил и сечен.	Проложено: Длина, м
1	2	3	4	5	6	7	8	9	10	11	12	13
62-2	Автомат 62А	Шкаф холодильн. 62	П62-2		3	20	АПВ	4(1х2,5)	18			
63-1	Шкаф 7ШР-С	Эл. сушитель 63	П63-1		20	20	АПВ	3(1х2,5)	72			
64-1	Эл. сушитель 63	Эл. сушитель 64	П64-1		6	20	АПВ	3(1х2,5)	26			
65-1	Эл. сушитель 64	Эл. сушитель 65	П65-1		5	20	АПВ	3(1х2,5)	20			
66-1	Шкаф 6ШР-С	Автомат 66А	П66-1		15	20	АПВ	4(1х2,5)	75			
66-2	Автомат 66А	Прилавок-витрина 66	П66-2		3	20	АПВ	4(1х2,5)	18			
67-1	Шкаф 8ШР-С	Щит управления 67Щ4	П67-1		20	20	АПВ	4(1х2,5)	96			
69-1	Шкаф 7ШР-С	Эл. сушитель 69	П69-1		4	20	АПВ	4(1х2,5)	26			
70-1	Эл. сушитель 69	Эл. сушитель 70	П70-1		1	20	АПВ	3(1х2,5)	7			
71-1	Шкаф 7ШР-С	Розетка 71	П71-1		7	20	АПВ	4(1х2,5)	40			
72-1	Шкаф 6ШР-С	Шкаф холодильный 72	П72-1		7	20	АПВ	4(1х2,5)	40			
73-1	Шкаф 6ШР-С	Секция низкотемп. 73	П73-1		12	20	АПВ	4(1х2,5)	61			
74-1	Шкаф 6ШР-С	Шкаф холодильный 74	П74-1		8	20	АПВ	4(1х2,5)	44			
75-1	Шкаф 7ШР-С	Автомат 75А	П75-1		12	20	АПВ	4(1х2,5)	61			
75-2	Автомат 75А	Мясорубка 75	П75-2		3	20	АПВ	6(1х2,5)	26			
76-1	Шкаф 7ШР-С	Магнит. пускат. 76	П76-1		10	20	АПВ	4(1х2,5)	53			
76-2	Магнит. пускат. 76	Мясорубка 76	П76-2		3	20	АПВ	6(1х2,5)	26			
77-1	Шкаф 8ШР-С	Шкаф холодильн. 77	П77-1		8	20	АПВ	4(1х2,5)	44			
78-1	Шкаф 7ШР-С	Маш. д/резки овощ 78	П78-1		10	20	АПВ	4(1х2,5)	53			
79-1	Шкаф 7ШР-С	Станц. управл. 79СУ	П79-1		7	20	АПВ	4(1х4)	40			
79-2	Станция управления 79СУ	Эл. кипятильник 79	П79-2		3	20	АПВ	4(1х4)+ +3(1х2,5)	22 16			
80-1	Шкаф 9ШР-С	Станц. управл. 80СУ	П80-1		7	40	АПВ	4(1х10)	40			
80-2	Станц. управлен. 80СУ	Эл. котел секц. 80	П80-2		3	50	АПВ	5(1х10)+ +7(1х2,5)	27 38			
81-1	Шкаф 10ШР-С	Станц. управл. 81СУ	П81-1		9	40	АПВ	4(1х10)	48			
81-2	Станц. управл. 81СУ	Эл. котел пище-варочный 81	П81-2		3	50	АПВ	5(1х10)+ +7(1х2,5)	27 38			
82-1	Шкаф 6ШР-С	Розетка 82Ш	П82-1		12	20	АПВ	3(1х2,5)	46			
83-1	Шкаф 7ШР-С	Эл. плита секц. 83	П83-1		15	40	АПВ	4(1х10)	75			
84-1	Шкаф 7ШР-С	Эл. плита секц. 84	П84-1		16	40	АПВ	4(1х10)	80			
85-1	Шкаф 9ШР-С	Эл. плита секц. 85	П85-1		10	40	АПВ	4(1х10)	53			
86-1	Шкаф 9ШР-С	Эл. плита секц. 86	П86-1		11	40	АПВ	4(1х10)	57			
87-1	Шкаф 10ШР-С	Эл. плита секц. 87	П87-1		9	40	АПВ	4(1х10)	44			
88-1	Шкаф 9ШР-С	Эл. котел секц. 88	П88-1		11	20	АПВ	4(1х2,5)	57			
89-1	Шкаф 10ШР-С	Эл. сковор. секц. 89	П89-1		11	20	АПВ	4(1х2,5)	57			
90-1	Шкаф 10ШР-С	Аппарат пароваро-чный 90	П90-1		12	20	АПВ	3(1х4)+ +1х2,5	45 15			
91-1	Шкаф 8ШР-С	Фритюрница 91	П91-1		11	20	АПВ	4(1х2,5)	57			
92-1	Шкаф 10ШР-С	Эл. шкаф жарочн. 92	П92-1		9	20	АПВ	3(1х6)	36			
93-1	Шкаф 10ШР-С	М-на протирочн. 93	П93-1		11	20	АПВ	4(1х2,5)	57			
94-1	Шкаф 6ШР-С	Прилавок для холод. ных блюд 94	П94-1		15	20	АПВ	4(1х2,5)	75			
95-1	Шкаф 7ШР-С	Прилавок-мармит для Т блюд 95	П95-1		15	20	АПВ	4(1х2,5)	75			
96-1	Шкаф 8ШР-С	Прилавок с выжим-ным уст-вом 96	П96-1		15	20	АПВ	4(1х2,5)	75			
97-1	Шкаф 8ШР-С	Прилавок-мармит д/II блюд 97	П97-1		16	20	АПВ	3(1х4,)+ +1х2,5	60 20			

1	2	3	4	5	6	7	8	9	10	11	12	13
98-1	Шкаф 8ШР-С	Прилавок с выжим-ным уст-вом 98	П98-1		17	20	АПВ	3(1х2,5)	63			
99-1	Прилавок с выжим-ным уст-вом 98	Прилавок для го-рячих напитков 99	П99-1		3	20	АПВ	3(1х2,5)	13			
100-1	Прилавок для горя-чих напитков 99	Прилавок-касса 100	П100-1		2	20	АПВ	3(1х2,5)	10			
101-1	Шкаф 8ШР-С	Щит управл. 101Щ4	П101-1		27	20	АПВ	4(1х2,5)	127			
101-2	Щит управл. 101Щ4	Транспортер 101	П101-2		3	20	АПВ	6(1х2,5)	26			
102-1	Шкаф 8ШР-С	Автомат 102А	П102-1		26	50	АПВ	3(1х25) +1х16	90 30			
102-2	Автомат 102А	Посудомоечная машина 102	П102-2		3	50	АПВ	3(1х25) +1х16	15 5			
103-1	Шкаф 6ШР-С	Автомат. выключа-тель 103А	П103-1		26	20	АПВ	4(1х2,5)	123			
103-2	Автомат. выключа-тель 103А	Холодильная маши-на (камера отходов)	П103-2		3	20	АПВ	4(1х2,5)	22			
		Ремонтная мастерская										
110-1	Шкаф 11ШР-С	Станок точильно-шлифовальн. 110	Т110-1		10	20	АПВ	4(1х2,5)	53			
111-1	Шкаф 11ШР-С	Автомат 111А	Т111-1		12	20	АПВ	4(1х2,5)	62			
111-2	Автомат 111А	Вентилятор Р-2	Т111-2		7	20	АПВ	4(1х2,5)	35			
112-1	Шкаф 11ШР-С	Станок вертик. сверлильн. 112	Т112-1		13	20	АПВ	4(1х2,5)	66			
113-1	Розетка 115Ш	Розетка 113Ш	Т113-1		8	20	АПВ	2(1х2,5)	20			
114-1	Шкаф 11 ШР-С	Розетка 114Ш	Т114-1		12	20	АПВ	2(1х2,5)	30			
115-1	Розетка 114Ш	Розетка 115Ш	Т115-1		4	20	АПВ	2(1х2,5)	11			
116-1	Шкаф 11ШР-С	Розетка 116Ш	Т116-1		7	20	АПВ	4(1х2,5)	40			
117-1	Розетка 116Ш	Розетка 117Ш	Т117-1		8	20	АПВ	4(1х2,5)	40			
		Венткамера №1										
119-1	Шкаф 18Щ4-С	Обогрев клапана 119	П119-1		4	20	АПВ	4(1х2,5)	26			
119-2	Шкаф 18Щ4-С	Щит управления	П119-2		70	20	АПВ	8(1х2,5)	633			
119-3	Пускатель 119МП (эл. щит.)	Щит насосов	П119-3		10	20	АПВ	2(1х2,5)	26			
120-1	Шкаф 18Щ4-С	Двигатель 120	П120-1		3	20	ПГВ	4(1х1,5)	22			
120-2	Шкаф 18Щ4-С	Соединительная коробка СК-8	П120-2		5	20	АПВ	4(1х2,5)	30			
121-1	Шкаф 18Щ4-С	Двигатель 121	П121-1		6	20	ПГВ	4(1х1,5)	35			
124-2	Шкаф 18Щ4-С	Пост 121 ПУ-С	П121-2		50	20	АПВ	6(1х2,5)	343			
		(копир.-множит. бюро)										

Инв.№ подл. | Подп. и дата | Взам.инв.№

Привязан

262-21-37

Универсальное административное здание в конструкциях ИИ-04/ма 600 сотрудников

Начальник	Бенгин		
Гл.инж.пр.	Зубков		
Гл.инж.пр.	Получиев		
Провер.	Получиев		
Разраб.	Ефанасьева		

Кабельный журнал. Продолжение 1

Стадия	Лист	Листов
Р	3-44	

ЦИИЭПграданий зрелищных предприятий, сооружений им. Б.С. Мезенцева

Формат А2

Альбом V

Типовой проект

№ кабеля провода или трубы	Трасса: Начало	Трасса: Конец	Проходы: Через трубы	Проходы: Через ящики протяж.	Трубы: Расчетн. длина, м	Трубы: Условн. проход, мм	Кабели, провода по проекту: Марка	Кабели, провода по проекту: Число жил и сечен.	Кабели, провода по проекту: Расчетн. длина 10% м	Кабели, провода проложено: Марка	Кабели, провода проложено: Число жил и сечен.	Кабели, провода проложено: Длина м
1	2	3	4	5	6	7	8	9	10	11	12	13
122-1	Шкаф 19ШУ-С	Двигатель 122	П122-1		5	20	ПГВ	4(1х1,5)	30			
122-2	Шкаф 19ШУ-С	Пост 122ПУ-С (ремонтн. маст)	П122-2		50	20	АПВ	6(1х2,5)	343			
123-1	Шкаф 19ШУ-С	Двигатель 123	П123-1		4	20	ПГВ	4(1х1,5)	26			
123-2	Шкаф 19ШУ-С	Щит управления	П123-2		70	20	АПВ	7(1х2,5)	554			
124-1	Шкаф 20ШУ-С	Двигатель 124	П124-1		6	20	ПГВ	4(1х1,5)	35			
124-2	Шкаф 20ШУ-С	Щит управления	П124-2		70	20	АПВ	4(1х2,5)	316			
124-3	Шкаф 20ШУ-С	Соединит. кор. СК№3	П124-3		10	20	АПВ	4(1х2,5)	53			
125-1	Шкаф 19ШУ-С	Обогрев клапана 125	П125-1		7	20	АПВ	4(1х2,5)	40			
126-1	Шкаф 21ШУ-С	Обогрев клапана 126	П126-1		7	20	АПВ	4(1х2,5)	40			
126-2	Шкаф 21ШУ-С	Щит управления	П126-2		73	25	АПВ	11(1х2,5)	907			
127-1	Шкаф 21ШУ-С	Двигатель 127	П127-1		5	20	ПГВ	4(1х1,5)	30			
127-2	Шкаф 21ШУ-С	Соединительн. коробка СК№2	П127-2		8	20	АПВ	4(1х2,5)	44			
128-1	Шкаф 21 ШУ-С	Двигатель 128	П128-1		6	20	ПГВ	4(1х1,5)	35			
129-1	Шкаф 22 ШУ-С	Двигатель 129	П129-1		6	20	ПГВ	4(1х1,5)	35			
129-2	Шкаф 22 ШУ-С	Щит управления	П129-2		78	25	АПВ	11(1х2,5)	970			
130-1	Шкаф 23 ШУ-С	Обогрев клапана 130	П130-1		5	20	АПВ	4(1х2,5)	30			
130-2	Шкаф 23 ШУ-С	Щит управления	П130-2		78	25	АПВ	11(1х2,5)	970			
131-1	Шкаф 23 ШУ-С	Двигатель 131	П131-1		6	20	ПГВ	4(1х1,5)	35			
131-2	Шкаф 23 ШУ-С	Соединительная коробка СК№4	П131-2		7	20	АПВ	4(1х2,5)	40			
132-1	Шкаф 22 ШУ-С	Двигатель 132	П132-1		6	20	ПГВ	4(1х1,5)	35			
133-1	Шкаф 23 ШУ-С	Двигатель 133	П133-1		8	20	ПГВ	4(1х1,5)	44			
133-2	Шкаф 23 ШУ-С	Соединительная коробка СК№1	П133-2		10	20	АПВ	4(1х2,5)	52			
134-1	Шкаф 22 ШУ-С	Обогрев клапана 134	П134-1		9	20	АПВ	4(1х2,5)	48			
		Кнопки пожарных кранов										
273	Щит пожарн. насос.	Кнопка 5 КПК	П273		16	20	АПВ	2(1х2,5)	40			
274	Кнопка 5КПК	Кнопка 3 КПК	П274		8	20	АПВ	2(1х2,5)	20			
275	Кнопка 3КПК	Кнопка 1 КПК	П275		25	20	АПВ	2(1х2,5)	57			
276	Щит пожарн. насосов	Кнопка 15 КПК	П276		35	20	АПВ	2(1х2,5)	81			
277	Кнопка 15 КПК	Кнопка 13 КПК	П277		25	20	АПВ	2(1х2,5)	57			
278	Кнопка 13 КПК	Кнопка 11 КПК	П278		23	20	АПВ	2(1х2,5)	53			
279	Кнопка 11 КПК	Кнопка 9 КПК	П279		28	20	АПВ	2(1х2,5)	64			
280	Кнопка 9 КПК	Кнопка 7 КПК	П280		25	20	АПВ	2(1х2,5)	57			
281	Щит пож. насосов	Кнопка 17 КПК	П281		40	20	АПВ	2(1х2,5)	92			
282	Кнопка 17 КПК	Кнопка 21 КПК	П282		4	20	АПВ	2(1х2,5)	11			
283	Кнопка 21 КПК	Кнопка 25 КПК	П283		4	20	АПВ	2(1х2,5)	11			
284	Кнопка 25 КПК	Кнопка 29 КПК	П284		4	20	АПВ	2(1х2,5)	11			
285	Кнопка 29 КПК	Кнопка 33 КПК	П285		4	20	АПВ	2(1х2,5)	11			
286	Щит пож. насосов	Кнопка 19 КПК	П286		20	20	АПВ	2(1х2,5)	48			
287	Кнопка 19 КПК	Кнопка 23 КПК	П287		4	20	АПВ	2(1х2,5)	11			
288	Кнопка 23 КПК	Кнопка 27 КПК	П288		4	20	АПВ	2(1х2,5)	11			
289	Кнопка 27 КПК	Кнопка 31 КПК	П289		4	20	АПВ	2(1х2,5)	11			
290	Кнопка 31 КПК	Кнопка 35 КПК	П290		4	20	АПВ	2(1х2,5)	11			
291	Кнопка 35 КПК	Кнопка 37 КПК	П291		17	20	АПВ	2(1х2,5)	40			

1	2	3	4	5	6	7	8	9	10	11	12	13
		Питающая сеть										
210	ВРУ, пан. 2	Шкаф 15ШУ-С	П210		5	50	АПВ	3(1х50)+1х16	24			
211	Шкаф 15ШУ-С	Шкаф 2ШР-С	П211		55	50	АПВ	3(1х50)+1х16	8			
212	Шкаф 2ШР-С	Шкаф 11ШУ-С	П212		3	20	АПВ	4(1х2,5)	189			
213	Шкаф 11ШУ-С	Шкаф 8ШУ-С	П213		15	20	АПВ	4(1х2,5)	63			
214	Шкаф 2ШР-С	Шкаф 10ШУ-С	П214		20	40	АПВ	3(1х16)+1х10	22			
215	Шкаф 2ШР-С	Шкаф 9 ШУ-С	П215		16	25	АПВ	3(1х10)+1х6	75			
216	Шкаф 2ШР-С	Шкаф 5 ШУ-С	П216		10	25	АПВ	3(1х10)+1х6	72			
217	Шкаф 5ШУ-С	Шкаф 6 ШУ-С	П217		3	25	АПВ	3(1х10)+1х6	24			
218	Шкаф 6ШУ-С	Шкаф 7 ШУ-С	П218		3	20	АПВ	3(1х6)+1х4	60			
219	Шкаф 2ШР-С	Щит П-1	П219		7	20	АПВ	2(1х2,5)	20			
220	Шкаф 2ШР-С	Щит У-1	П220		9	20	АПВ	2(1х2,5)	24			
221	Щит У-1	Щит П-3	П221		3	20	АПВ	2(1х2,5)	11			
222	Щит П-3	Щит П-2	П222		3	20	АПВ	2(1х2,5)	11			
223	Шкаф 2ШР-С	Щит П-4	П223		10	20	АПВ	2(1х2,5)	26			
225	ВРУ, пан 2	Шкаф 12 ШУ-С	П225		18	20	АПВ	3(1х4)+1х2,5	66			
226	Шкаф 12ШУ-С	Шкаф 13 ШУ-С	П226		3	20	АПВ	4(1х2,5)	22			
227	ВРУ, пан 3	Шкаф 12 ШУ-С	П227		6	20	АПВ	3(1х4)+1х2,5	27			
228	Шкаф 12ШУ-С	Шкаф 13 ШУ-С	П228		3	20	АПВ	4(1х2,5)	9			
229	Шкаф 13ШУ-С	Шкаф 14 ШУ-С	П229		3	20	АПВ	4(1х2,5)	22			
231	ВРУ, пан. 2	Шкаф 3ШР-С	Т231		6	80	АПВ	3(1х95)+1х35	30			
232	Шкаф 3ШР-С	Пускатель 35МП	П232		70	40	АПВ	3(1х10)+1х6	10			
233	Пускатель 35МП	Щит К-1	П233		8	40	АПВ	3(1х10)+1х6	240			
234	Шкаф 3ШР-С	Пускатель 36МП	П234		70	40	АПВ	3(1х10)+1х6	80			
235	Пускатель 36МП	Щит К-2	П235		8	40	АПВ	3(1х10)+1х6	33			
236	Шкаф 3ШР-С	Пускатель 37МП	П236		70	40	АПВ	3(1х10)+1х6	11			
237	Пускатель 37МП	Щит К-3	П237		8	40	АПВ	3(1х10)+1х6	240			
									80			
									33			
									11			

Инв. № подл. | Подп. и дата | Взам. инв. №

Привязан

Инв. №

Нач. отд.	Бенгин	
Гл. инж. отд.	Зуйков	
Гл. инж. пр.	Полунцев	
Провер.	Полунцев	
Разраб.	Афанасьев	

262-21-37

Универсальное административное здание (в конструкциях НН-04) на 600 сотрудников

Стадия	Лист	Листов
Р	9-45	

Кабельный журнал. Продолжение 2

ЦНИИЭП Зрелищных зданий и спортивных сооружений им. Б. Смезенцева

формат 22г

Альбом V

Типовой проект

№ кабеля провода или трубы	Трасса: Начало	Трасса: Конец	Проходы: через трубы	Проходы: через ящики протяжн.	Трубы: Расчетн. длина, м	Трубы: Условный проход, мм	Кабели, провода: По проекту: Марка	Кабели, провода: По проекту: Число жил и сечен.	Кабели, провода: По проекту: Расчетн. длина 10% м	Кабели, провода: Проложено: Марка	Кабели, провода: Проложено: Число жил и сечен.	Кабели, провода: Проложено: Длина м
1	2	3	4	5	6	7	8	9	10	11	12	13
238	Шкаф 3ШР-С	Шкаф 16ШУ-С	П238		70	20	АПВ	4(1х2,5)	315			
241	Щит кинопроекционной	Шкаф 17ШУ-С	Т241		10	20	ПВ	4(1х1,5)	53			
242	ВРУ, пан 4	Шкаф 6ШР-С	П242		28	40	АПВ	3(1х10)	99			
								+1х6	33			
243	ВРУ, пан. 4	Шкаф 7ШР-С	П243		29	50	АПВ	3(1х50)	102			
								+1х16	34			
244	ВРУ, пан. 4	Шкаф 8ШР-С	П244		30	50	АПВ	3(1х50)	105			
								+1х16	35			
245	ВРУ, пан. 4	Шкаф 9ШР-С	П245		34	50	АПВ	3(1х50)	117			
								+1х16	39			
246	ВРУ, пан. 4	Шкаф 10ШР-С	П246		33	50	АПВ	3(1х50)	114			
								+1х16	38			
247	ВРУ, пан. 2	Щит управления (пож. пост)	П247		80	20	АПВ	2(1х2,5)	180			
248	ВРУ, пан. 3	Щит управления (пож. пост)	П248		80	20	АПВ	2(1х2,5)	180			
249	ВРУ, пан. 2	Выпрямитель 1ВБ	П249		80	20	АПВ	2(1х2,5)	180			
250	Выпрямитель 1ВБ	Станция пожарной сигнализации	П250		6	20	АПВ	2(1х2,5)	17			
251	ВРУ, Пан. 2	Выпрямитель 2ВБ	П251		80	20	АПВ	2(1х2,5)	180			
252	Выпрямитель 2ВБ	Станция пожарной сигнализации	П252		6	20	АПВ	2(1х2,5)	17			
253	ВРУ, пан. 2	Шкаф 5ШР-С	П253		65	20	АПВ	3(1х4)+	219			
								1х2,5	73			
254	Шкаф 4ШР-С	Шкаф 5ШР-С	П254		23	20	АПВ	3(1х4)+	81			
								1х2,5	27			
255	Шкаф 5ШР-С	Шкаф 11ШР-С	П255		30	20	АПВ	3(1х4)+	105			
								1х2,5	35			
256	ВРУ, пан. 2	1ВУ (лифт №1)	П256		65	50	АПВ	3(1х35)	219			
								+1х10	73			
257	1ВУ (лифт №1)	2ВУ (лифт № 2)	П257		5	50	АПВ	3(1х35)	21			
								+1х10	7			
258	ВРУ, пан. 3	3ВУ (лифт № 3)	П258		65	50	АПВ	3(1х35)	219			
								+1х10	73			
259	3ВУ (лифт № 3)	4ВУ (лифт № 4)	П259		5	50	АПВ	3(1х35)	21			
								+1х10	7			
260	ВРУ, пан. 2	Щит кинопроекционной	Т260		45	20	ПВ	3(1х4)+	156			
								1х2,5	52			
261	ВРУ, пан. 3	Щит кинопроекционной	Т261		45	20	ПВ	3(1х4)+	156			
								1х2,5	52			
262	ВРУ, пан. 3	Пускатель 119МП	П262		6	40	АПВ	3(1х25)+	27			
								1х10	9			
263	Пускатель 119МП	Ящик 1А	П263		75	40	АПВ	3(1х25)+	255			
								1х10	85			
264	Ящик 1А	Шкаф 18ШУ-С	П264		10	40	АПВ	3(1х16)+	39			
								1х10	13			
265	Шкаф 18ШУ-С	Шкаф 19ШУ-С	П265		3	40	АПВ	3(1х16)	15			
								+1х10	5			
266	Шкаф 19ШУ-С	Шкаф 20ШУ-С	П266		3	40	АПВ	3(1х16)+	15			
								1х10	5			
267	Ящик 1А	Шкаф 21ШУ-С	П267		15	40	АПВ	3(1х16)+	57			
								1х10	19			
268	Шкаф 21ШУ-С	Шкаф 22ШУ-С	П268		8	40	АПВ	3(1х16)+	30			
								1х10	10			
269	Шкаф 22ШУ-С	Шкаф 23ШУ-С	П269		5	40	АПВ	3(1х16)+	21			
								1х10	7			
		Электроосвещение										
301	2ВРУ, панель 2а	Щиток 8ЩО	П301		65	40	АПВ	4(1х25)	295			
302	Щиток 8ЩО	Щиток 10ЩО	П302		4	40	АПВ	4(1х25)	26			
303	Щиток 10ЩО	Щиток 12ЩО	П303		4	40	АПВ	4(1х25)	26			
305	2ВРУ, панель 2а	Щиток 2ЩО	П305		35	40	АПВ	4(1х25)	163			
306	Щиток 2ЩО	Шкаф 1ШУ-О	П306		23	40	АПВ	3(1х25)	82			
307	Щиток 2ЩО	Щиток 4ЩО	П307		20	40	АПВ	4(1х25)	97			
308	Щиток 4ЩО	Щиток 6ЩО	П308		4	40	АПВ	4(1х25)	26			
309	2ВРУ, панель 2б	Щиток 1ЩО	П309		5	50	АПВ	4(1х35)	30			
310	Щиток 1ЩО	Щиток 3ЩО	П310		35	50	АПВ	4(1х35)	163			
311	Щиток 3ЩО	Шкаф 1ШУ-О	П311		23	40	АПВ	2(1х25)	55			
313	Щиток 3ЩО	Щиток 5ЩО	П313		10	50	АПВ	4(1х35)	53			
314	Щиток 5ЩО	Щиток 7ЩО	П314		4	40	АПВ	4(1х25)	26			
315	2ВРУ, панель 2б	Щиток 9ЩО	П315		50	50	АПВ	4(1х35)	229			
316	Щиток 9ЩО	Щиток 11ЩО	П316		4	50	АПВ	4(1х35)	26			
317	Щиток 11ЩО	Щиток 13ЩО	П317		4	50	АПВ	4(1х35)	26			
318	Щиток 13ЩО	Щиток 14ЩО	П318		4	40	АПВ	4(1х25)	26			
319	2ВРУ, панель 2а	пускатель 1П	П319		5	20	АПВ	4(1х6)	30			
320	Пускатель 1П	Ящик 1А-АРВ-6113	П320		45	20	АПВ	4(1х6)	207			
321	Шкаф 6ШР-С	Щиток 15ЩО	П321		5	40	АПВ	4(1х10)	30			
323	Пускатель 1П	1КУ-ПКЕ-212-2У3	П323		3	20	АПВ	5(1х2,5)	27			
324	Пускатель 1П	1ПУ-0 (2КУ)- -ПКУ-15-19, 131-40У3	П324		75	20	АПВ	5(1х2,5)	423			
325	Шкаф 1ШУ-О	Звонок, светильник, выключатель. (пожарный пост)	П325		40	20	АПВ	2(1х2,5)	92			
327	Шкаф 1ШУ-О	ПДУ-1	Т327		35	20	ПВ	3(1х1,5)	120			
328	Шкаф 1ШУ-О	ПДУ-1	Т328		35	20	ПВ	3(1х1,5)	120			
329	Шкаф 1ШУ-О	7КУ-ПКЕ-222-2У3	Т329		35	20	ПВ	3(1х1,5)	120			
330	7КУ-ПКЕ-222-2У3	8КУ-ПКЕ-222-2У3	Т330		5	20	ПВ	3(1х1,5)	23			
332	1ШУ-О	12ЭПУ-1	Т332		36	20	ПВ	3(1х1,5)	125			

Инв. № подл. | Подп. и дата | Взам. инв. №

Привязан

Инв. №

Нач. отд.	Бенгин	
Гл. инж. отд.	Зуйков	
Гл. инж. пр.	Полунцев	
Провер.	Полунцев	
Разраб.	Афанасьева	

262-21-37

Универсальное административное здание (в конструкциях ИИ-04) на 600 сотрудников

Стадия	Лист	Листов
Р	3-46	

Кабельный журнал. Окончание

ЦНИИЭП зрелищных зданий и спортивных сооружений им. Б.С. Мезенцева

формат 22г

Альбом V

Типовой проект

Поз. обозн.	Обозначение	Наименование	Кол	Масса ед.	Примечание
1КПК	ПКЕ-222-1	Кнопка управления	1		
10ЯП	У1005	Ящик протяжной	1		
11ЯП	У1003	Ящик протяжной	1		
Ч	L 40×40×4	Сталь угловая		30м	
Б	К106	Сталь полосовая перфорированная		10м	

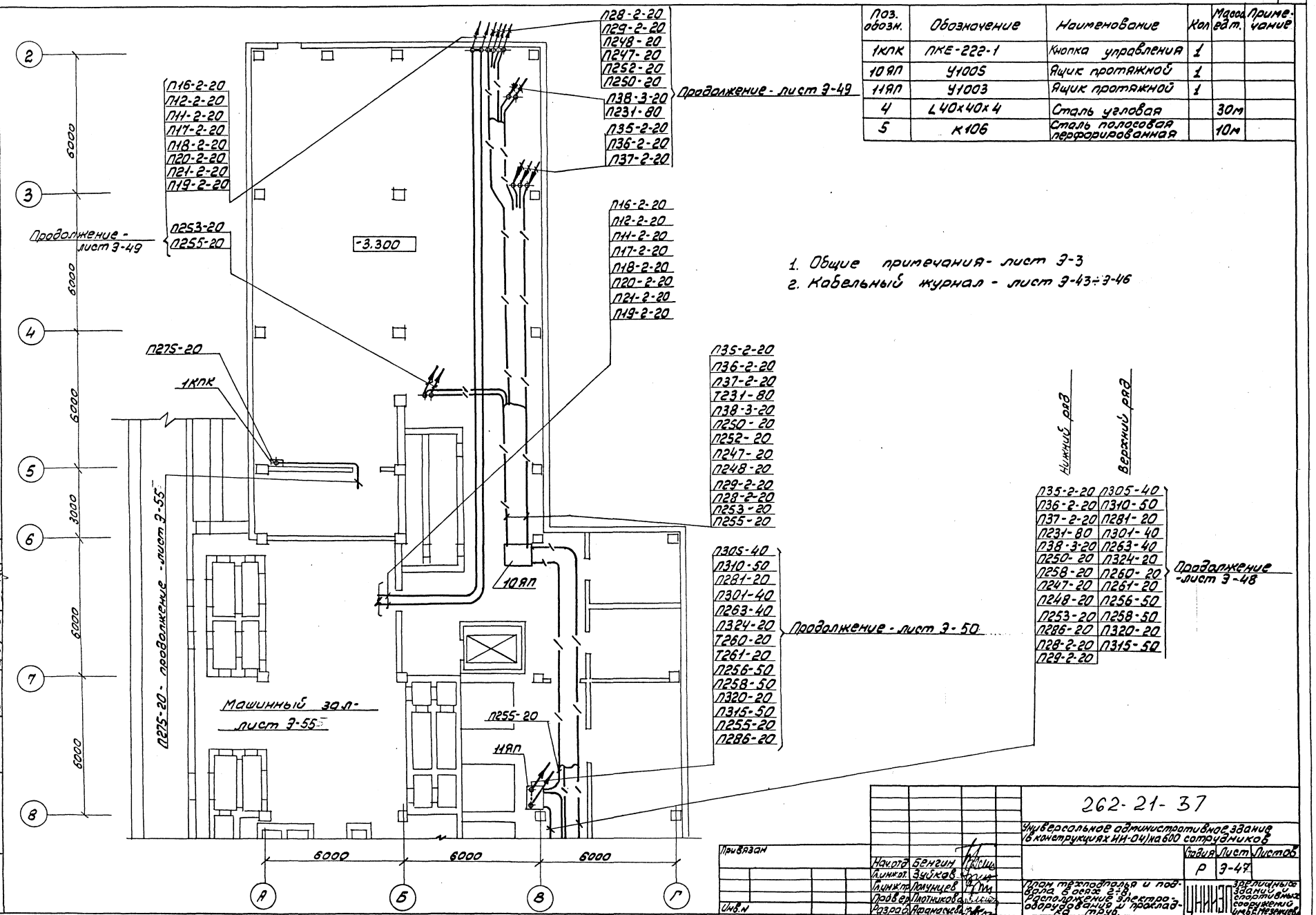

1. Общие примечания - лист Э-3
2. Кабельный журнал - лист Э-43÷Э-46

Согласовано

Отдел Гуменюк
Отд. ЭЗ Сидоров
Мастер Ходецкий

Инв.№подл. | Подп. и дата | Взам.инв.№

Привязан

Инв.№

Нач.отд.	Бенгин	
Гл.инж.пр.	Зубков	
Гл.инж.пр.	Ломунцев	
Гл.арх.	Плотников	
Разраб.	Афанасьева	

262-21-37

Универсальное административное здание (в конструкциях НН-04) на 600 сотрудников

Стадия	Лист	Листов
Р	Э-47	

План технического подполья и подвала в осях 2-8. Расположение электрооборудования и прокладка труб.

ЦНИИЭП зрелищных зданий, спортивных сооружений им. В. Мезенцева

Формат А2

Альбом V

Типовой проект

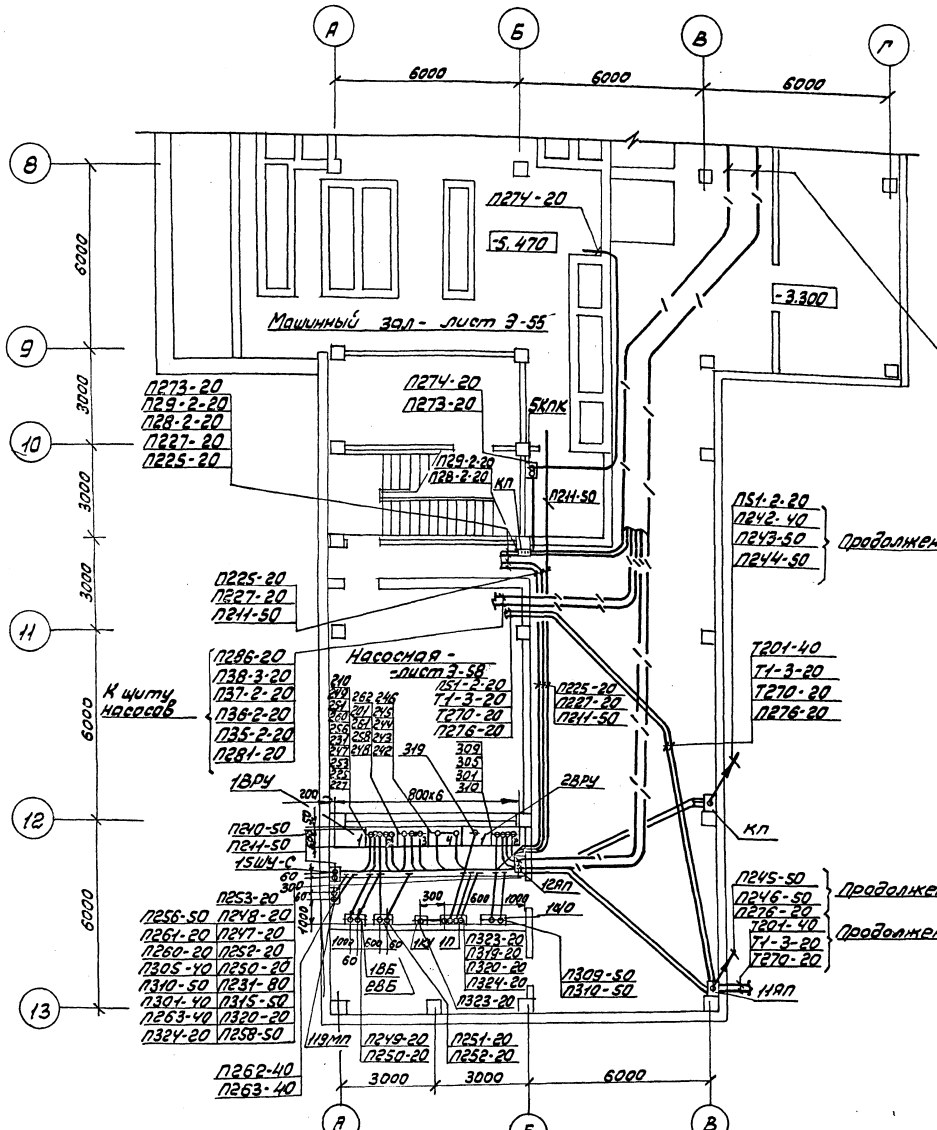

Нижний ряд	Верхний ряд
П35-2-20	П305-40
П36-2-20	П310-50
П37-2-20	П281-20
Т231-80	П301-40
П38-3-20	П263-40
П250-20	П324-20
П252-20	П260-20
П247-20	П261-20
П248-20	П256-50
П253-20	П258-50
П286-20	П320-20
П28-2-20	П315-50
П29-2-20	

Продолжение - лист Э-47

Позиц. обозн.	Обозначение	Наименование	Кол	Масса ед. т.	Примеч.
1ВРУ	Э-	Вводно-распределительное устройство	1		
2ВРУ	Э-	Вводно-распределительное устройство	1		
1ЩО	ОЩВ-6	Щиток освещения	1		
15Ш4-С	ШУ5101-3382А	Шкаф управления	1		
1ВБ 2ВБ	ВБ-60/15-2	Выпрямительное устройство	2		
1П	ПМЕ-221	Магнитный пускатель	1		
11ЯМЛ	ПАЕ-4	Магнитный пускатель	1		
1КУ	ПКЕ-212-2У3	Кнопка управления	1		
5КПК	ПКЕ-222-1	Кнопка управления	1		
11ЯП	У997	Ящик протяжной	1		
12ЯП	У1003	Ящик протяжной	1		
КП	У996	Коробка протяжная	2		

1. Общие примечания - лист Э-3.
2. Кабельный журнал - лист Э-43÷Э-46.

Типовой проект

Альбом V

Согласовано

Инв.№ подл. | Подпись и дата | Взам.инв.№

Привязан

Инв.№

Нач.от.	Бенгин		
Гл.инж.	Дуйков		
Гл.инж.	Гонунцев		
Гл.спец.	Плотникова		
Разр.	Ерамасьева		

262-21-37

Универсальное административное здание (6 конструкциях НН-04) на 600 сотрудников

Стадия	Лист	Листов
Р	Э-48	

План теплового ввода и подземной тепловой сети на 13 м. Расположение электрооборудования. Схема управления

ЦНИИЭП зрелищных, спортивных сооружений, экспериментальных проектов

Формат А2

Альбом V

Типовой проект

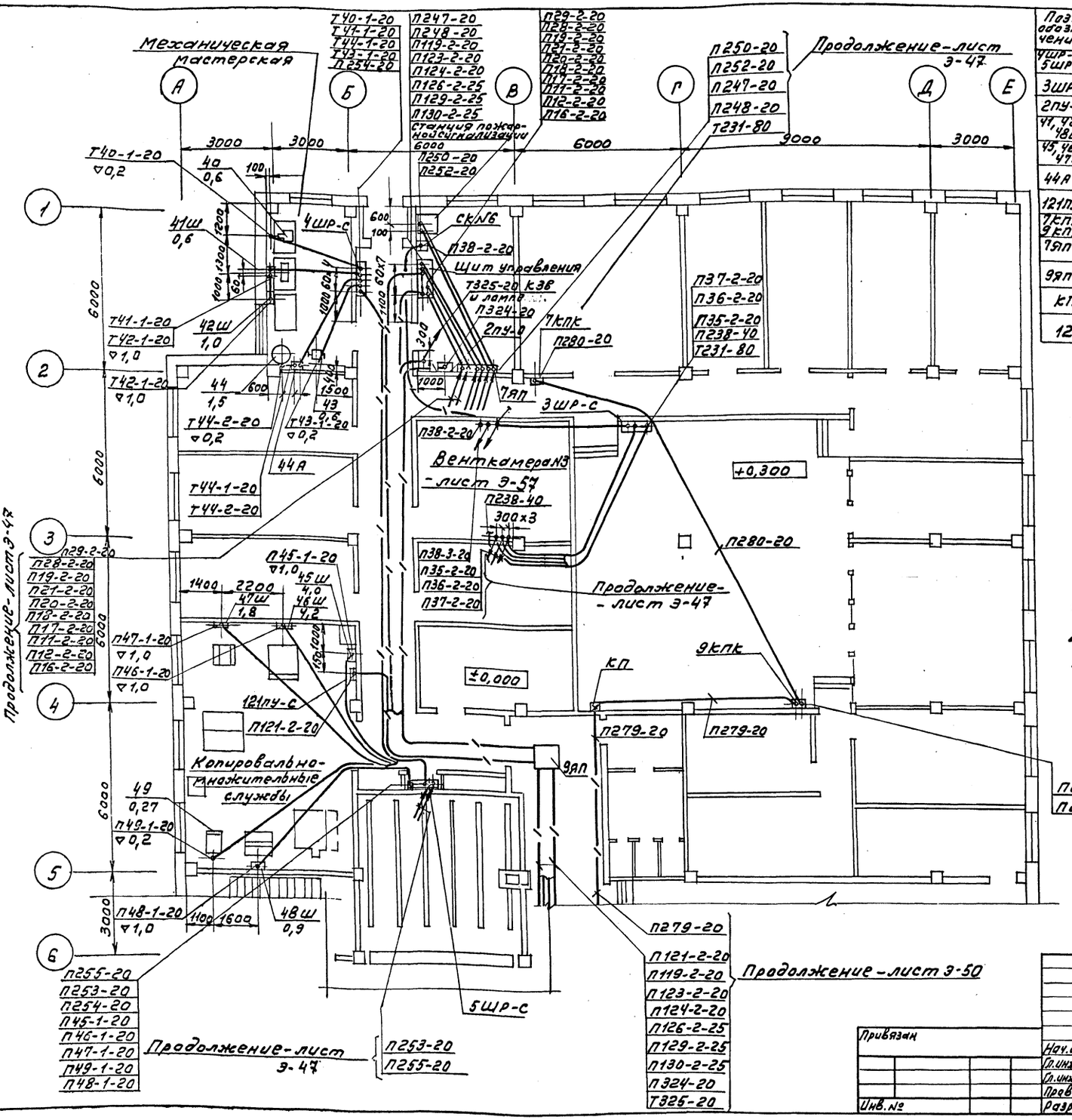

1. Общие примечания - лист э-3
2. Кабельный журнал - лист э-43 ÷ э-46.
3. Щит управления, станция пожарной сигнализации, соединительная коробка - учитываются и устанавливаются по проекту „Автоматизации сантехустройств"

Поз. обозначение	Обозначение	Наименование	Кол	Масса ед. т	Примечание
4ШР-С 5ШР-С	ПР9232-309	Шкаф распределительный	2		
3ШР-С	ПР9322-404	Шкаф распределительный	1		
2ПУ-0	ПКУ-15-19.131-40У3	Пульт управления	1		
41, 42, 48Ш	У94-С	Розетка штепсельная	3		
45, 46, 47Ш	РШ-30	Розетка штепсельная	3		
44А	АП50-63МТ	Выключатель автоматический	1		
121ПУ-С	ПКУ-15-19.131-54У2	Пост управления	1		
7КПК 9КПК	ПКЕ-222-1	Кнопка управления	2		
7ЯП	У1003	Ящик протяжной	1		
9ЯП	У999	Ящик протяжной	1		
КП	У996	Коробка протяжная	1		
12	К106	Сталь полосовая перфорированная	–	10м	

Согласовано
Отд. N2 Пукемо
Отд. N3 Сидоров
Маст. N5 Зарецкий

Инв. № подл. | Подпись и дата | Взам. инв. N

Привязан

Инв. №

Нач. отд.	Бенгин	
Гл. инж. отд.	Зуйков	
Гл. инж. пр.	Полунцев	
Провер.	Плотникова	
Разраб.	Афанасьева	

262-21-37

Универсальное административное здание (в конструкциях ИИ-04) на 600 сотрудников

Стадия	Лист	Листов
Р	Э-49	

План первого этажа между осями „1÷6" Расположение электрооборудования и прокладка труб

ЦНИИЭП зрелищных зданий и спортивных сооружений им. Б.С. Мезенцева

формат: 22Г

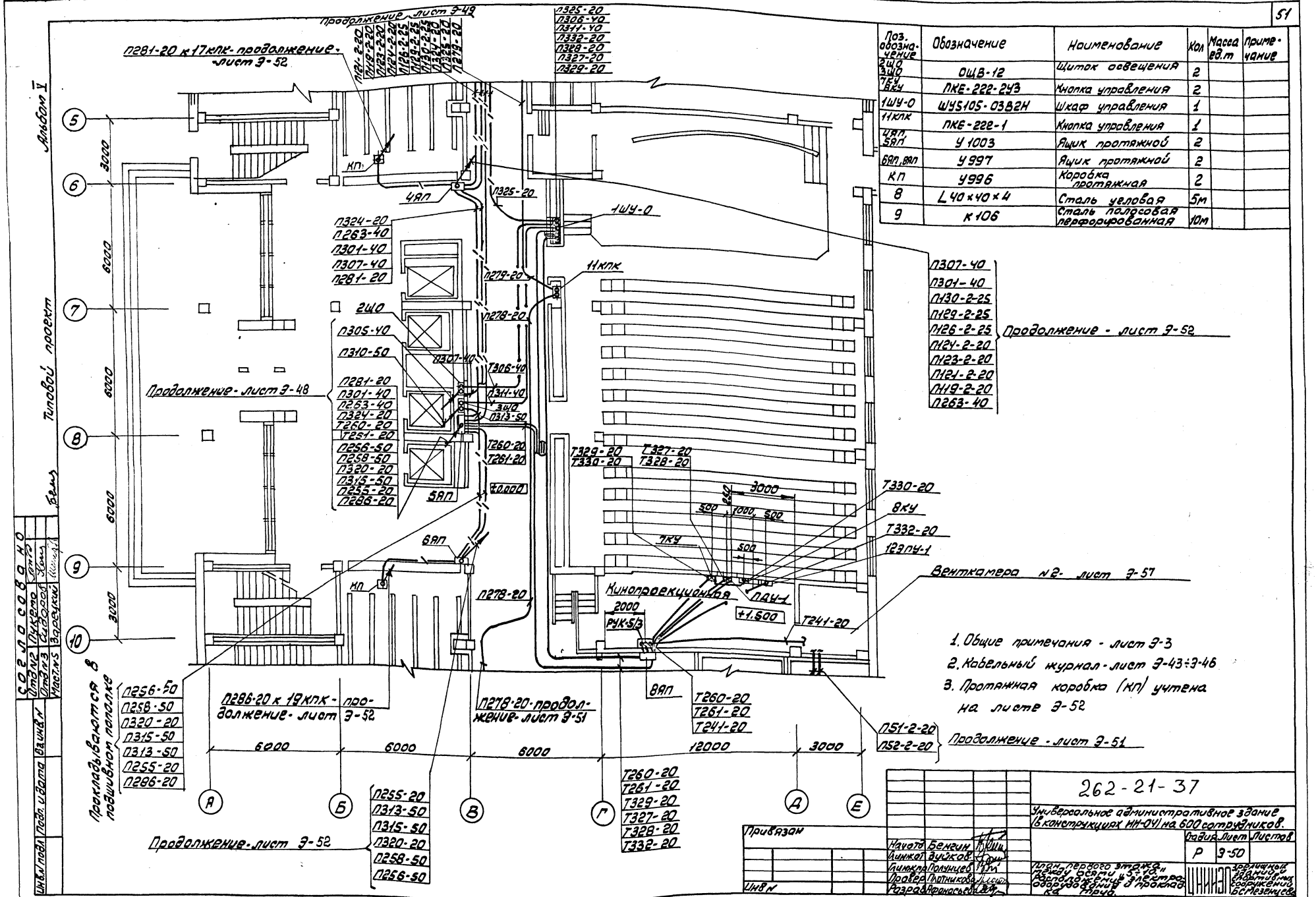

Поз. обозначение	Обозначение	Наименование	Кол	Масса ед.т	Примечание
2ЩО 3ЩО	ОЩВ-12	Щиток освещения	2		
7КУ 8КУ	ПКЕ-222-2У3	Кнопка управления	2		
1ШУ-0	ШУ5105-0382Н	Шкаф управления	1		
11кпк	ПКЕ-222-1	Кнопка управления	1		
ЧЯП 5ЯП	У1003	Ящик протяжной	2		
6ЯП, 8ЯП	У997	Ящик протяжной	2		
КП	У996	Коробка протяжная	2		
8	L 40×40×4	Сталь угловая	5м		
9	К106	Сталь полосовая перфорированная	10м		

Согласовано

Отд.№2	Пикета		
Отд.№3	Кадырова		
Маст.№5	Зарецкий		

Инв.№ подл. | Подп. и дата | Взам.инв.№

Привязан

Инв.№

Начал.	Бенгин	
Гл.инж.	Дуйков	
Гл.инж.	Полунцев	
Провер.	Плотников	
Разраб.	Афанасьев	

262-21-37

Универсальное административное здание (в конструкциях ИИ-04) на 600 сотрудников.

Стадия	Лист	Листов
Р	9-50	

План первого этажа в осях 1-10 и А-Е. Разрез по оси 3 с частью разреза по оси 2 и фрагмента плана покрытия

ЦНИИЭП зрелищных, спортивных сооружений Госкомспорта СССР

Перепечатка без разрешения ЦНИИЭП зрелищных, спортивных сооружений Госкомспорта СССР запрещена

Формат А2г

Альбом V

Типовой проект

Согласовано

Инв.№ подл. | Подп. и дата | Взам.инв.№ | Инв.№ дубл. | Подп. и дата

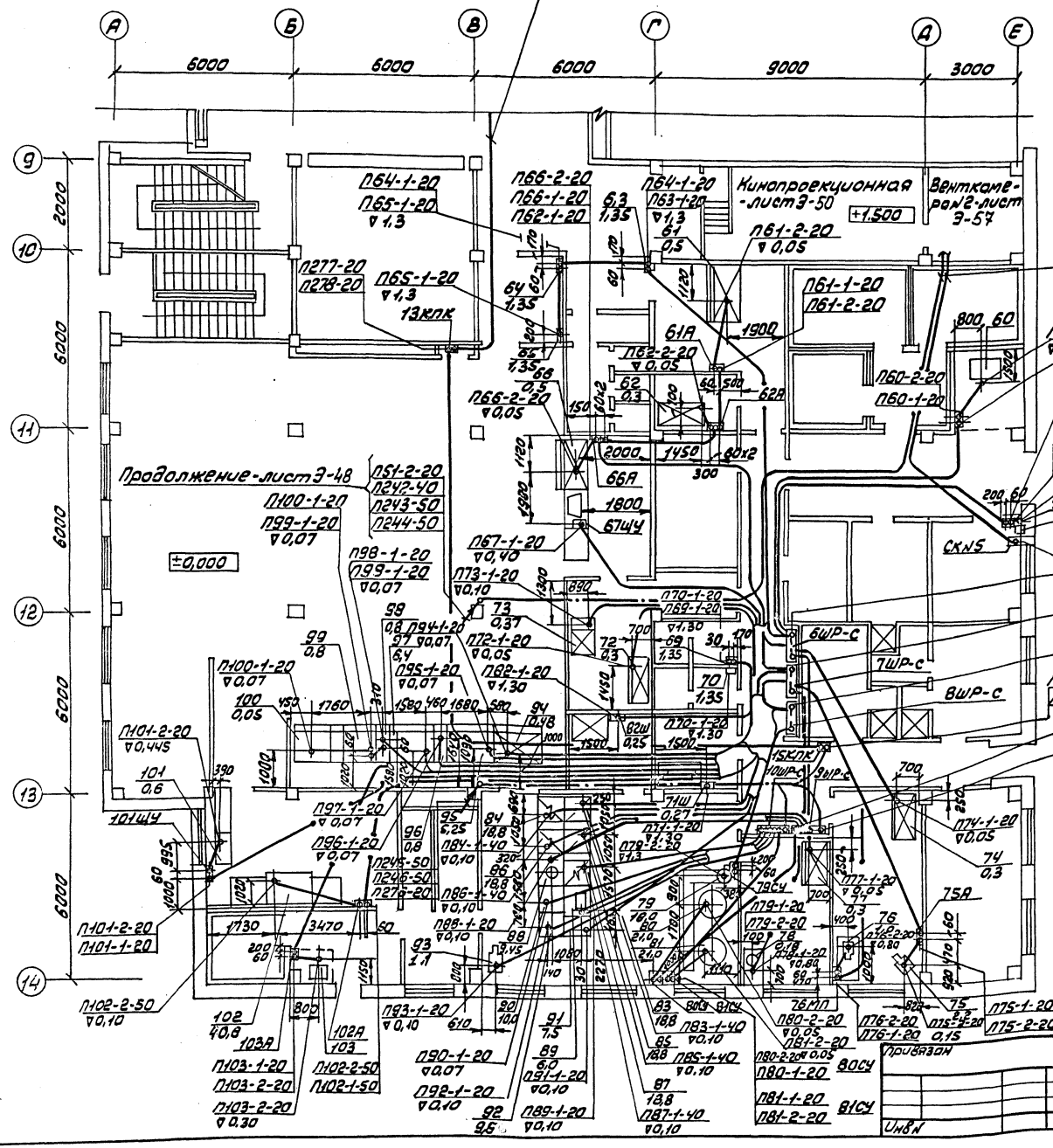

Поз. обозначение	Обозначение	Наименование	Кол	Масса ед.т	Примечание
6ШР-С	ПР9242-326	Шкаф распределительный	1		
7ШР-С	ПР9242-326	Шкаф распределительный	1		
8ШР-С	ПР9332-338	Шкаф распределительный	1		
9ШР-С	ПР9232-309	Шкаф распределительный	1		
10ШР-С	ПР9242-316	Шкаф распределительный	1		
59А, 60А, 103А	АП50Б-3МТ	Выключатель автоматический	3		
61А, 62А, 66А	АП50-3	Выключатель автоматический	3		
71Ш	РШ-30	Розетка штепсельная	1		
82Ш	УДЧ-С	Розетка штепсельная	1		
10	К1081	Ввод гибкий	1		
13КПК, 15КПК	ПКЕ-222-1	Кнопка управления	2		

1. Соединительная коробка СКN5 учитывается и устанавливается по проекту „ Автоматизация сантехустройств".
2. Станции управления: 79СУ, 80СУ, 81СУ, 76МП, 75А, 102А и щиты управления 67ЩУ, 101ЩУ - поставляются комплектно с технологическим оборудованием.
3. Общие примечания - лист Э-3
4. Кабельный журнал - лист Э-43 ÷ Э-46.

Отд.гл.инж.	Дикевич		
Отд.гл.э	Сидоров		
Нач.отд.э	Зорячкин		
Отд.гл.инж.	Шишкина		

Начотд	Бенгин		
Гл.инж.пр.	Зуйков		
Гл.инж.пр.	Полунцев		
Провер.	Чопникова		
Разраб	Чуранасьева		

262-21-37

Универсальное административное здание (в конструкциях ИИ-04) на 600 сотрудников

Стадия	Лист	Листов
Р	Э-51	

План первого этажа между осями "Г-Д". Расположение "электрооборудования и прокладка труб

ЦНИИЭП зрелищных зданий и спортивных сооружений им. Б.С. Мезенцева

Привязан

Инв.№

формат 22г

Альбом V

Типовой проект

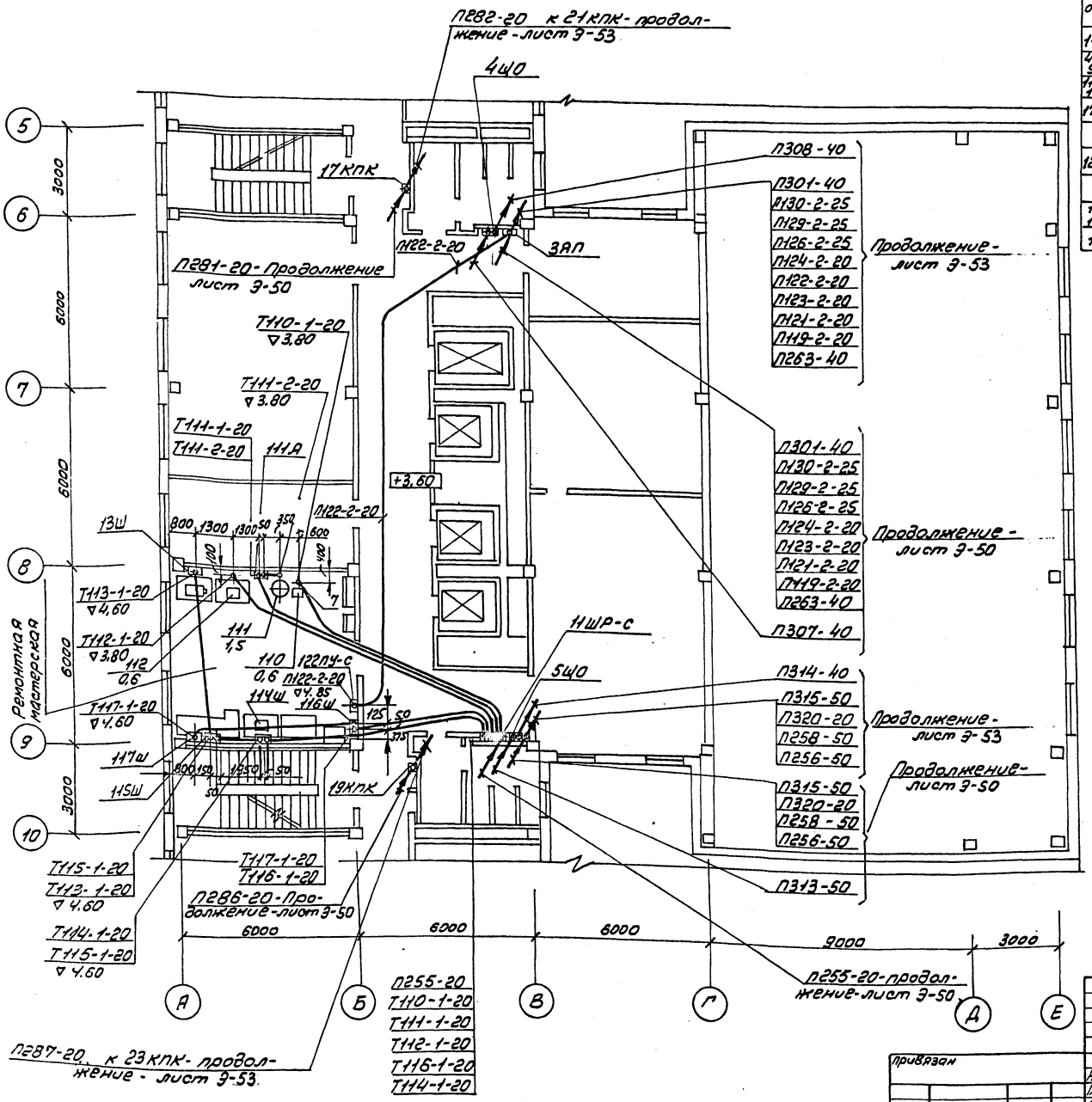

Позиц. обозначение	Обозначение	Наименование	Кол	Масса ед. кг	Примечание
11ШР-С	ПР9232-309	Шкаф распределительный	1		
4Ш0, 5Ш0	ОЩВ-12	Щиток освещения	2		
113Ш, 114Ш, 115Ш	У94-С	Розетка штепсельная	3		
17,19КПК	ПКЕ-222-1	Кнопка управления	2		
ЗАП	У1003	Ящик протяжной	1		
122ПУ-С	ПКУ45-19.131-54У2	Пост управления	1		
7	К1081	Ввод гибкий	3		
116Ш	РШ30	Розетка штепсельная	2		
117Ш	АП50-Б3МТ	Выключатель автоматический	1		
111А					

1. Общие примечания - лист Э-3.
2. Кабельный журнал - лист 8-43÷Э-46.

Согласовано

Отдел 3	Лукьянов	
Отдел 5	Сидоров	
Конс.	Гарбачук	

Инв.№ подл. | Подп. и дата | Взам.инв.№

привязан

Инв.№

Нач.отд	Бенгин	
Гл.инж.	Зуйков	
Гл.инж.	Получиев	
Гл.арх.	Лятинова	
Разраб.	Францев	

262-21-37

Универсальное административное здание (в конструкциях ИИ-04) на 600 сотрудников.

Стадия	Лист	Листов
Р	Э-52	

План второго этажа между осями 5÷10. Расположение электрооборудования и прокладка труб.

ЦНИИЭП зрелищных зданий и спортивных сооружений им. Мезенцева

Формат А2г

Альбом V

Типовой проект

Поз. обозначение	Обозначение	Наименование	Кол.	Масса ед. т	Примечание
6ЩО-13ЩО, 27,28,29,31,33,35КПК	ОЩВ-12	Щиток освещения	8		
	ПКЕ-222-1	Кнопка управления	8		
3	∠40х40х4	Сталь угловая	—	8м	
4	К106	Сталь полосовая перфорированная	—	10м	

П285-20-33КПК (отм. 16,80)
П284-20-29КПК (отм. 13,50)
П283-20-25 КПК (отм. 10,20)
П282-20-21КПК (отм. 6,90)

5 6 7 8 9 10

3000 6000 6000 6000 3000

1 1 1 1

П130-2-25
П129-2-25
П126-2-25
П124-2-20
П122-2-20
П123-2-20
П121-2-20
П119-2-20
П263-40
} Продолжение – лист Э-54

П130-2-25
П129-2-25
П126-2-25
П124-2-20
П122-2-20
П123-2-20
П121-2-20
П119-2-20
П263-40
} Продолжение – лист Э-52

От 35КПК П291-20- прокладывается в полу 4го этажа ▽16,70

П291-20 К 37КПК – лист Э-54 (технический этаж)

П256-50
П258-50
П320-20
П318-40
} Продолжение – лист Э-54 (технический этаж)

2 2

П256-50
П258-50
П320-20
} Продолжение – лист Э-52 (2ой этаж).

6000 6000 6000 12000

А Б В Г Е

П290-20-35КПК (отм. 16,80)
П289-20-31КПК (отм. 13,50)
П288-20-27КПК (отм. 10,20)
П287-20-23КПК (отм. 6,90)

1-1

Продолжение-лист Э-54

П256-50
П258-50
П320-20
П318-40

12ЩО 16,80 П303-40
10ЩО 13,50 П302-40
8ЩО 10,20 П130-2-25, П129-2-25, П126-2-25, П124-2-20, П122-2-20, П123-2-20, П121-2-20, П119-2-20, П263-40
6ЩО 6,90

П307-40
П308-40
Продолжение-лист Э-52

Продолжение-лист Э-52 (2ой этаж)

П320-20
П258-50
П256-50
П315-50
П314-40

2-2

13ЩО П317-50 16,80
11ЩО П316-50 13,50
9ЩО П315-50 10,20
7ЩО 6,90

1. Общие примечания – лист Э-3
2. Кабельный журнал – лист Э-43; Э-46

Согласовано
Инв.№ подл. | Подпись и дата | Взам. инв.№ | Инв.№ дубл. | Подпись и дата

Привязан

Инв.№

Нач.отд.	Бенгин		
Гл.инж.от.	Зуйков		
Гл.инж.пр.	Полунцев		
Провер.	Плотников		
Разраб.	Афанасьев		

262-21-37

Универсальное административное здание (в конструкциях UU-04) на 600 сотрудников

Стадия	Лист	Листов
Р	Э-53	

План 3, 4, 5, 6 этажей между осями 3-10. Силовое электрооборудование и проводка

ЦНИИЭП зрелищных зданий и спортивных сооружений им. Б.С. Мезенцева

Формат: А2

Поз. обозначение	Обозначение	Наименование	Кол	Масса ед.т	Примечание
14що	ОЩВ-6	Щиток освещения	1		
1Я	ЯРВ-6113	Ящик с рубильником	1		
37кпк	ПКЕ-222-1	Кнопка управления	1		
4	К106	Полоса перфорированная	–	5м	
1ЯП	У997	Ящик протяжной	1		
2ЯП	У1003	Ящик протяжной	1		

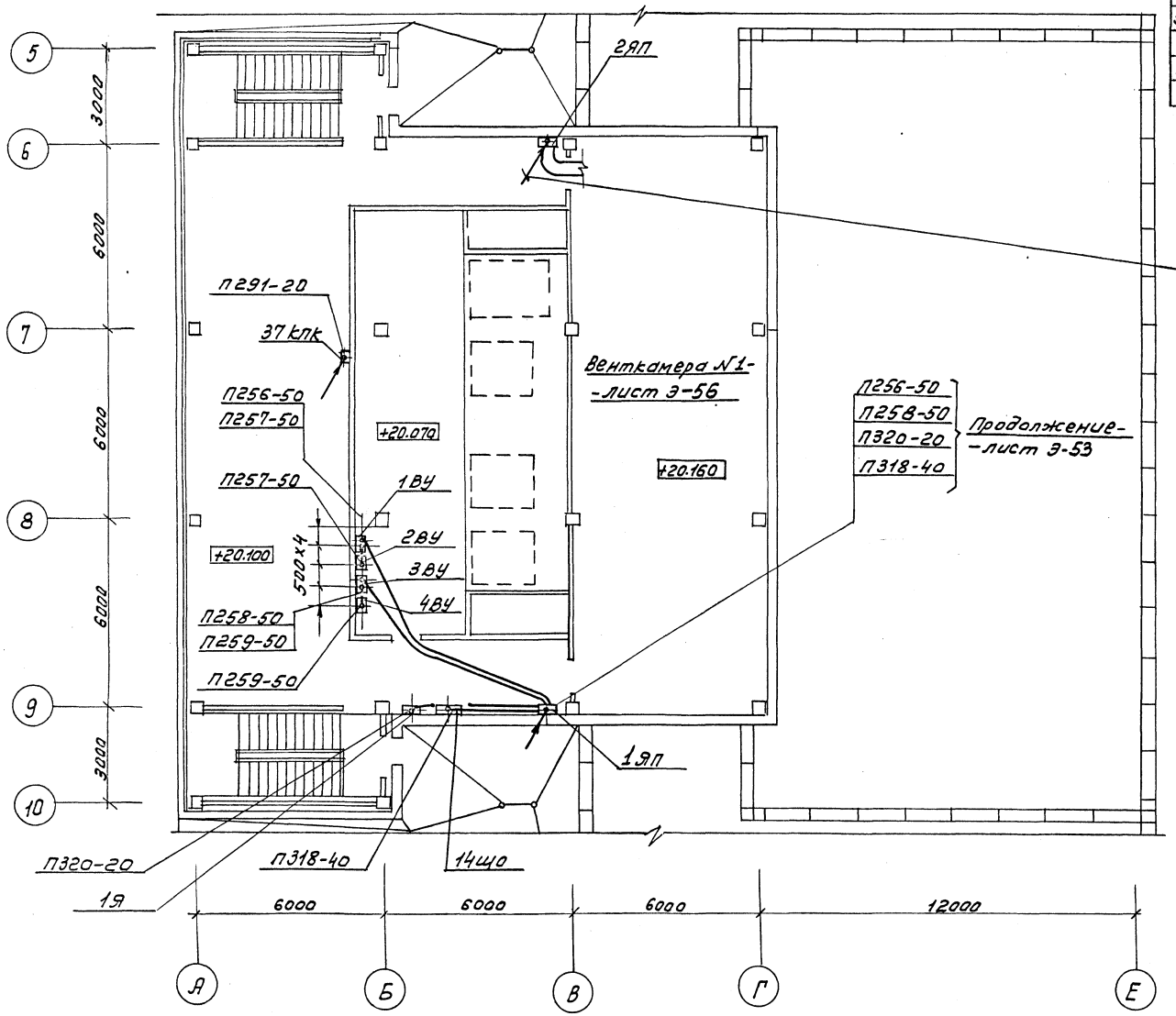

П130-2-25
П129-2-25
П126-2-25
П124-2-20
П122-2-20
П123-2-20
П121-2-20
П119-2-20
П263-40
Продолжение-лист Э-53

П256-50
П258-50
П320-20
П318-40
Продолжение-
-лист Э-53

1. Общие примечания-лист Э-3
2. Кабельный журнал-лист Э-43÷Э-46.
3. Вводные устройства 1ВУ÷4ВУ учитываются и устанавливаются по чертежам „механического оборудования"

Альбом V

Типовой проект

Согласовано
Отдел N1 Пукемо
Отдел N3 Сидоров
Маст. N5 Зарецкий

Инв. № подл. | Подпись и дата | Взам. инв. №

Привязан:

Инв. №

Нач.отд.	Бенгин	
Гл.инж.отд.	Зуйков	
Гл.инж.пр.	Полунцев	
Провер.	Плотникова	
Разраб.	Афанасьева	

262-21-37

Универсальное административное здание в (в конструкциях ИИ-04) на 600 сотрудников

Стадия	Лист	Листов
Р	Э-54	

План технического этажа расположение электрооборудования и прокладка труб

ЦНИИЭП зрелищных зданий и спортивных сооружений им. Б.С. Мезенцева

формат: 22

Альбом V

Типовой проект

Позиц. обозн.	Обозначение	Наименование	Кол	Масса ед.т	Примечания
2ШР-С	ПР9252-337	Шкаф распределительный	1		
5ШУ-С	ШУ5102-03В2Н	Шкаф управления	1		
6ШУ-С	ШУ5102-13В2Е	Шкаф управления	1		
7ШУ-С	ШУ5106-03В2И	Шкаф управления	1		
8ШУ-С	ШУ5104-03В2	Шкаф управления	1		
9ШУ-С	ШУ5102-13В2Е	Шкаф управления	1		
10ШУ-С	ШУ5102-13В2Ж	Шкаф управления	1		
11ШУ-С	ШУ5106-03В2	Шкаф управления	1		
22К	ПКЕ-212-2	Кнопка управления	1		
3КПК	ПКЕ-222-1	Кнопка управления	1		
11	К1081	Ввод гибкий	12		
12	∟40х40х4	Сталь угловая		10м	
13	К106	Сталь полосовая перфорированная		15м	

Продолжение - лист Э-47

П16-2-20
П12-2-20
П11-2-20
П17-2-20
П18-2-20
П20-2-20
П21-2-20
П19-2-20

П16-2-20
П216-25
П16-1-20
П217-25

П275-20 к 1 клк
Продолжение-лист Э-48

5ШУ-С

П217-25
П12-2-20
П12-1-20
П218-20

6ШУ-С
7ШУ-С

П218-20
П11-1-20
П11-2-20
П13-1-20
П14-1-20

П17-2-20
П213-20
П17-1-20
П15-1-20
П15-2-20

П214-40
П19-1-20
П19-2-20

П215-25
П18-2-20
П18-1-20

П29-2-20 Щит Л-1
П222-20 Щит Л-2
П221-20 Щит Л-3
П220-20 Щит У-1

8ШУ-С

9ШУ-С

П275-20

П15-2-20 ▽-4,90 СК N 7

П15-1-20 ▽-5,27

П17-1-20 ▽-5,07

П11-1-20 ▽-5,17

-5,470

П12-1-20 ▽-4,87

П16-1-20 ▽-5,07

П13-1-20 ▽-3,87

П14-1-20 ▽-3,87

П18-1-20 ▽-4,87

3КПК

КОШУ-С

П19-1-20 ▽-4,87

П275-20
П274-20

П21-1-20 ▽-3,87

П20-1-20 ▽-3,87

Т211-50
Продолжение-лист Э-48

2ШР-С

11ШУ-С

П212-20
П223-20
П216-25
П219-20
П220-20
П215-25
П214-40
П211-50

П22-2-20
22К
22
П22-1-20 ▽-5,17

П32-2-20
П22-1-20
П213-20
П20-2-20
П21-2-20
П20-1-20
П21-1-20
П212-20

Щит П-4
П223-20 ▽-5,27

(6250) см. примеч. 1

1. Размер в скобках дан для Варианта с 1слк.
2. Общие примечания - лист Э-3
3. Кабельный журнал - лист Э-43÷Э-46.
4. Щиты управления: П-1, П-2, П-3, П-4, У-1 и соединительная коробка СКN 7 - учитываются и устанавливаются по чертежам „Автоматизации сантехустройств."

Начальник	Бенгин			262-21-37	
Гл.инж.пр.	Зубков			Универсальное административное здание (в конструкциях ИИ-04) на 600 сотрудников.	
Гл.инж.пр.	Полунцев				
Проверил	Плотникова				
Разраб.	Афонасьева				
				Стадия: Р	Лист: Э-55
				Машинный зал кондиционирования. Расположение электрооборудования и прокладка труб.	ЦНИИЭП зрелищных зданий спортивных сооружений им. Б.С. Мезенцева

Привязан

Инв.N

Инв.N подл. | Подп. и дата | Взам.инв.N | Отв.1/2 Гукемер | Отв.1/3 Э.Дворк | Отв.1/5 Боровский

Согласовано

Формат А3Г

Поз. обозначение	Обозначение	Наименование	Кол.	Масса ед.т.	Примечание
1Я	ЯВЗ-32-1У2	Вводной шкаф	1		
18ШУ-С	ШУ5106-03В2Г	Шкаф управления	1		
19,21÷23 ШУ-С	ШУ5106-03В2	Шкаф управления	4		
20ШУ-С	ШУ5102-03В2М	Шкаф управления	1		
5	К 1081	Ввод гибкий	16		
6	Δ40×40×4	Сталь угловая		10м	
7	К 106	Сталь полосовая перфорированная		15м	

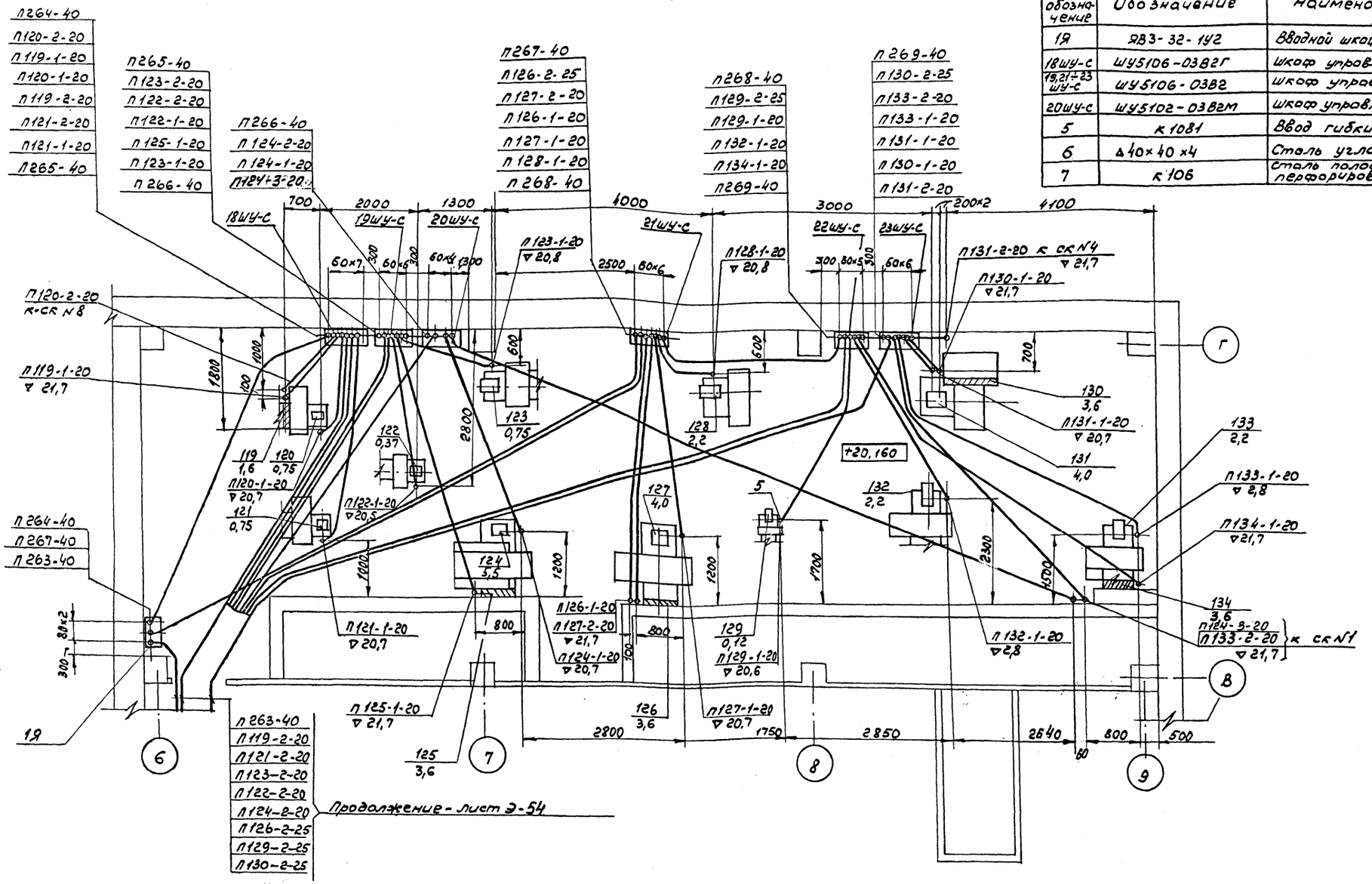

1. Общие примечания - лист Э-3
2. Кабельный журнал - лист Э-43÷Э-46.
3. Соединительные коробки СК N1,2,4,8 учитываются и устанавливаются по чертежам „Автоматизации сантехустройств"

Альбом V

Типовой проект

Согласовано: отдел N2 Пукемо; отдел N3 Сидоров; Мост. N5 Зарецкий

Инв. N3 подл. | Подпись и дата | Взам. инв. N3

Привязан

Инв. N3

Нач.отд	Бенгин	
Гл.инж.от	Зуйков	
Гл.инж.от.	Полунцев	
Провер.	Плотникова	
Разраб.	Афанасьев	

262-21-37

Универсальное административное здание (в конструкциях ИИ-04) на 600 сотрудников

Стадия	Лист	Листов
Р	Э-56	

Венткамера N1
Расположение электрооборудования и прокладка труб

Зрелищных зданий и спортивных сооружений им. Б.С. Мезенцева

Формат 22Г

Поз. обозначение	Обозначение	Наименование	Кол	Масса ед., т	Примечание
17шу-с	ШУ5103-03В2А	Шкаф управления	1		
35мп, 36мп, 37мп	ПАЕ-321	магнитный пускатель	3		
16шу-с	ШУ5101-03В2А	Шкаф управления	1		
4	К1081	Ввод гибкий	6		
5	К106	Сталь полосовая перфорированная	5м		

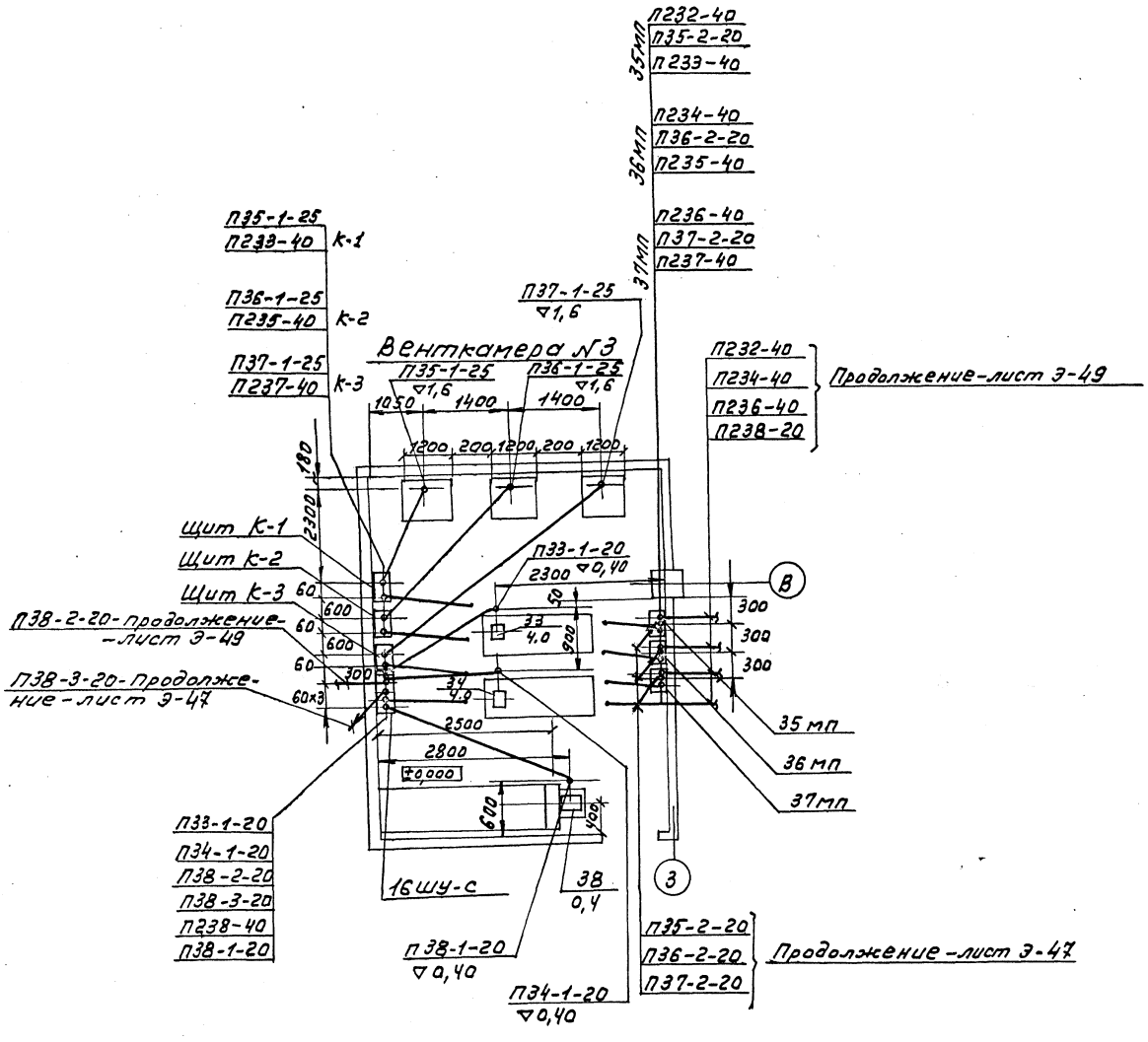

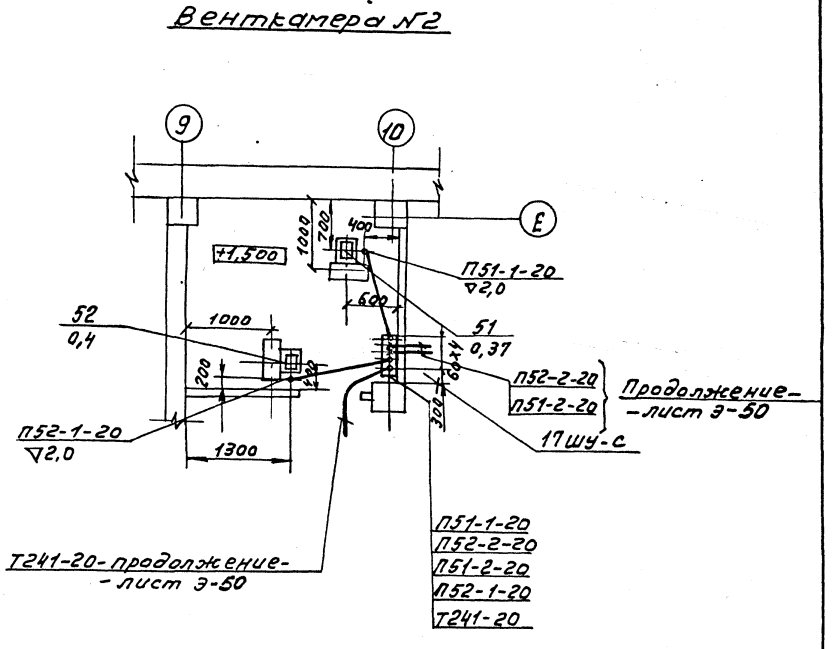

1. Общие примечания-лист Э-3
2. Кабельный журнал-лист Э-43÷Э-46

Альбом V

Типовой проект

Согласовано		
Отдел №2	Пукемо	
Отдел №3	Сидоров	
Маст. №5	Зарецкий	

Инв. № подл.	Подпись и дата	Взам. инв. №

Привязан

Инв. №

Нач. отд.	Бенгин	
Гл. инж. от.	Зуйков	
Гл. инж. пр.	Полунцев	
Провер.	Плотникова	
Разраб.	Афанасьев	

262-21-37

Универсальное административное здание (в конструкциях ИИ-04) на 600 сотрудников

Стадия	Лист	Листов
Р	Э-57	

Венткамеры №2 и №3. Расположение электрооборудования и прокладка труб

ЦНИИЭП Зрелищных зданий и спортивных сооружений им. Б.С. Мезенцева

формат: 22г

Поз обозначение	Обозначение	Наименование	Кол	Масса ед. т	Примечание
12ШУ-С	ШУ5104-03В2Н	Шкаф управления	1		
13ШУ-С	ШУ5104-03В2Д	Шкаф управления	1		
14ШУ-С	ШУ5402-03В2А	Шкаф управления	1		
4	К1081	Ввод гибкий	5		
5	L40x40x4	Сталь угловая		5м	

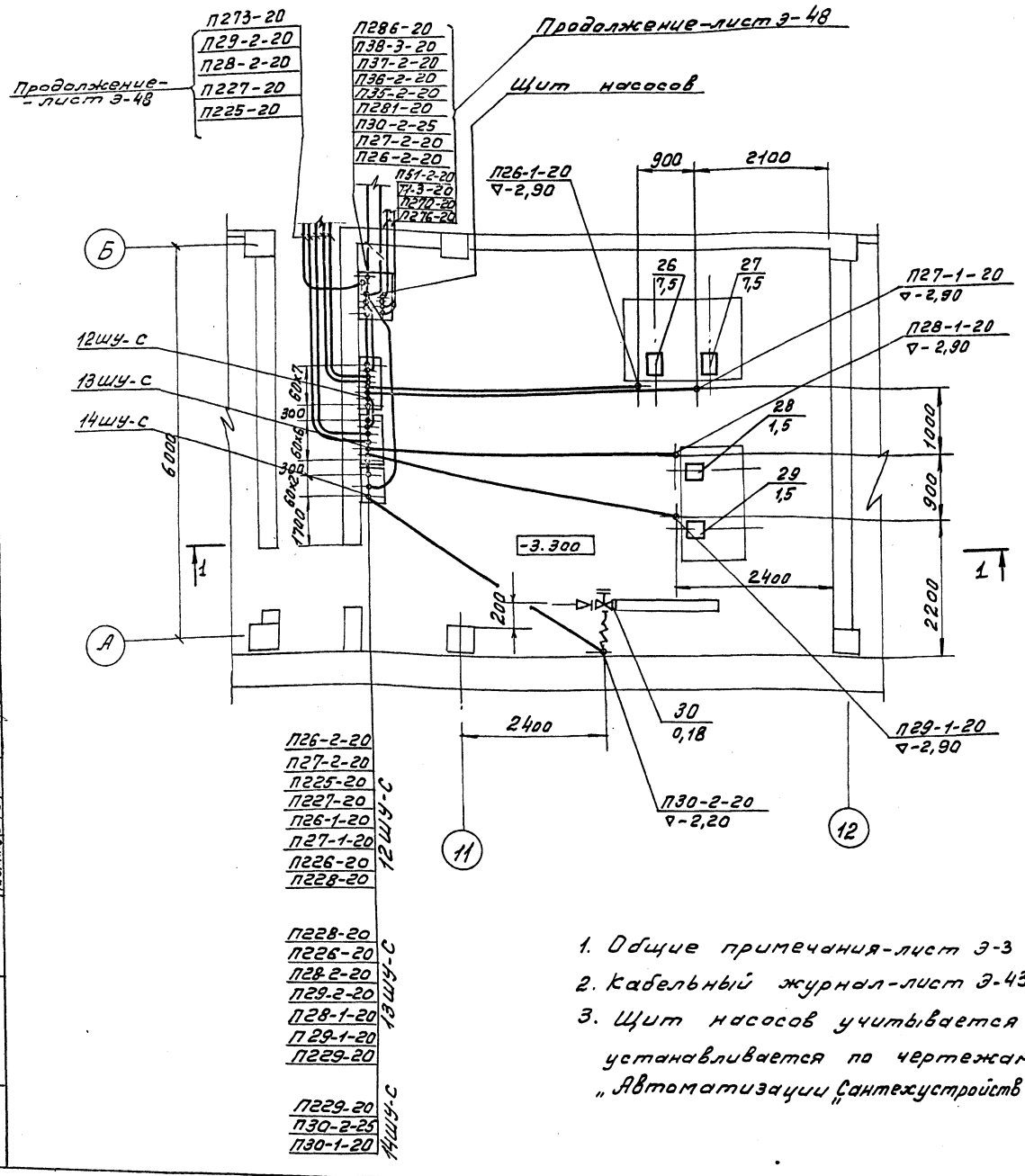

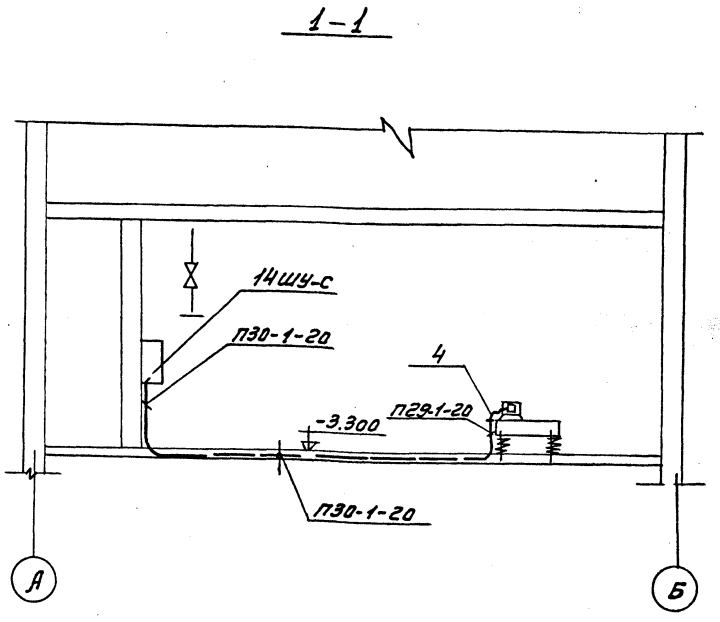

1. Общие примечания-лист Э-3
2. Кабельный журнал-лист Э-43÷Э-46
3. Щит насосов учитывается и устанавливается по чертежам „Автоматизации Сантехустройств"

Альбом V

Типовой проект

Согласовано		
Отдел №2	Пукемо	
Отдел №3	Сидоров	
Маст. №5	Зарецкий	
Взам. инв. №		
Подпись и дата		
Инв. № подл.		

Привязан:

Инв. №

Нач. отд.	Бенгин	
Гл. инж. от.	Зуйков	
Гл. инж. пр.	Полунцев	
Провер.	Плотникова	
Разраб.	Афанасьева	

262-21-37

Универсальное административное здание (в конструкциях ИИ-04) на 600 сотрудников

Стадия	Лист	Листов
Р	Э-58	

Насосная. Расположение электрооборудования и прокладка труб

ЦНИИЭП зрелищных зданий и спортивных сооружений им. Б.С. Мезенцева

формат: 22

Альбом V.

Типовой проект

Поз. обозначение	Обозначение	Наименование	Кол.	Масса ед., т	Примечание
1		Скоба	1		
4		Винт М4×15.58 ГОСТ 1491-72	4		
5		Гайка М4.5 ГОСТ 5915-70	4		
6		Шайба 4.01.05. ГОСТ 11371-68	4		
8		Коробка У995	1		
9		Штепсельная розетка РШ-30-0-К	1		

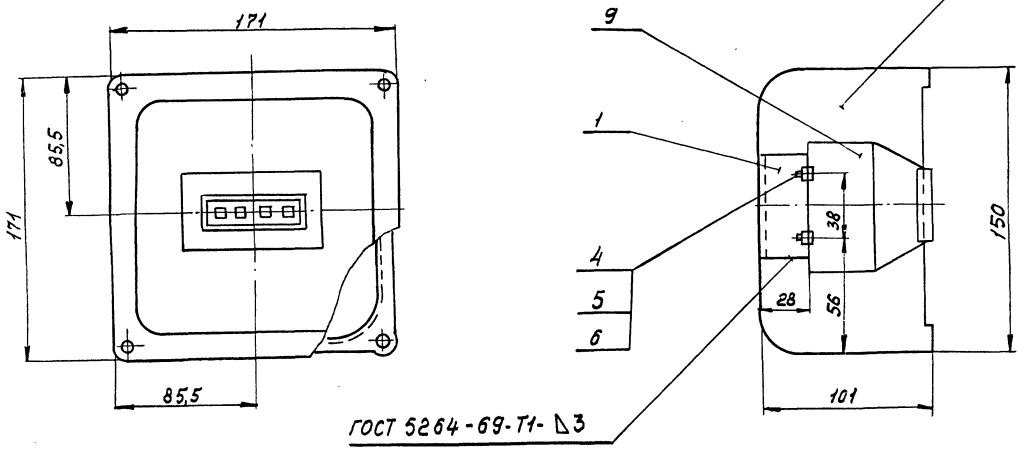

ГОСТ 5264-69-Т1-△3

Деталь поз. 1

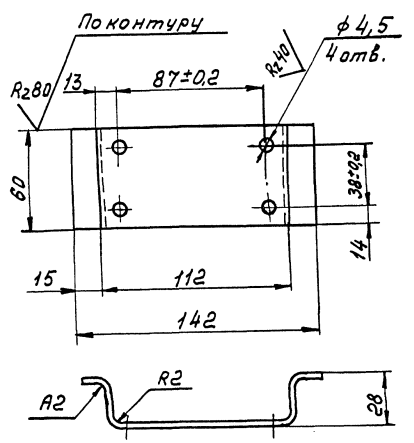

Длина развертки L=190мм. Лист 2 ГОСТ 19904-74 / Ст. ГОСТ 16523-70

Привязан			
Инв.№			
Нач.отд.	Бенгин		
Гл.инж.от.	Зуйков		
ГИП	Полунцев		
Провер.	Плотникова		
Разраб.	Афанасьева		

262-21-37

Универсальное административное здание (в конструкциях ИИ-04) на 600 сотрудников

Стадия	Лист	Листов
Р	3-59	

Расположение электрооборудования и прокладка труб. Штепсельная коробка.

ЦНИИЭП зрелищных зданий и спортивных сооружений им. Е.С. Мезенцева

Формат 22

Подпись и дата | Взам. инв. № | Инв. № подл.

gost.e-ecolog.ru