ТИПОВОЙ ПРОЕКТ
262-21-37

УНИВЕРСАЛЬНОЕ АДМИНИСТРАТИВНОЕ ЗДАНИЕ
/В КОНСТРУКЦИЯХ ИИ-04/
НА 600 СОТРУДНИКОВ

АЛЬБОМ-IV

СОСТАВ ПРОЕКТА

АЛЬБОМ-О		МАТЕРИАЛ ДЛЯ ПРИВЯЗКИ И ЧЕРТЕЖИ НУЛЕВОГО ЦИКЛА.
АЛЬБОМ-I	ЧАСТЬ-1	АРХИТЕКТУРНЫЕ И ТЕХНОЛОГИЧЕСКИЕ ЧЕРТЕЖИ.
	ЧАСТЬ-2	КОНСТРУКТИВНЫЕ ЧЕРТЕЖИ.
АЛЬБОМ-II		ЧЕРТЕЖИ САНИТАРНО-ТЕХНИЧЕСКИХ СИСТЕМ И УСТРОЙСТВ. ХОЛОДОСНАБЖЕНИЕ.
АЛЬБОМ-III		АВТОМАТИЗАЦИЯ САНИТАРНО-ТЕХНИЧЕСКИХ УСТРОЙСТВ И АВТОМАТИЧЕСКАЯ ПОЖАРНАЯ СИГНАЛИЗАЦИЯ.
АЛЬБОМ-IV		ПРОЕКТ ХИМИЧЕСКОГО ПОЖАРОТУШЕНИЯ.
АЛЬБОМ-V		ЭЛЕКТРОТЕХНИЧЕСКИЕ ЧЕРТЕЖИ.
АЛЬБОМ-VI		РАДИО, СВЯЗЬ, КИНОТЕХНОЛОГИЯ.
АЛЬБОМ-VII		ЗАДАНИЕ ЗАВОДАМ-ИЗГОТОВИТЕЛЯМ.
АЛЬБОМ-VIII		ИЗДЕЛИЯ ЗАВОДСКОГО ИЗГОТОВЛЕНИЯ:
АЛЬБОМ-IX		СБОРНО-РАЗБОРНЫЕ ПЕРЕГОРОДКИ.
АЛЬБОМ-X		СМЕТЫ.
АЛЬБОМ-XI		ВАРИАНТ ПРОЕКТА СО СТОЯНКОЙ НА 36 ЛЕГКОВЫХ АВТОМОБИЛЕЙ.
	ЧАСТЬ-1	АРХИТЕКТУРНЫЕ И КОНСТРУКТИВНЫЕ ЧЕРТЕЖИ.
	ЧАСТЬ-2	ИНЖЕНЕРНОЕ ОБОРУДОВАНИЕ.
АЛЬБОМ-XII		СМЕТЫ ВАРИАНТА ПРОЕКТА.
АЛЬБОМ-XIII		ПРОЕКТНАЯ ДОКУМЕНТАЦИЯ НА ПЕРЕВОД ПОМЕЩЕНИЙ СТОЯНКИ АВТОМОБИЛЕЙ ДЛЯ ИСПОЛЬЗОВАНИЯ ПОД ПРУ.

ТЕХНИЧЕСКИЙ ПРОЕКТ
УТВЕРЖДЕН
ГОСГРАЖДАНСТРОЕМ
ПРИКАЗОМ №64 ОТ 21·II·80
РАБОЧИЕ ЧЕРТЕЖИ
ВВЕДЕНЫ В ДЕЙСТВИЕ
ЦНИИЭП зрелищных зданий и спортивных сооружений им. Б.С. Мезенцева
ПРИКАЗОМ № 48 ОТ 6.IV-82

РАЗРАБОТАН
ЦНИИЭП зрелищных зданий и спортивных сооружений им. Б.С. Мезенцева
ГЛАВНЫЙ ИНЖЕНЕР ИНСТИТУТА М.В. ГЛИНКИН
ГЛАВНЫЙ АРХИТЕКТОР ПРОЕКТА А.Л. ЗАРЕЦКИЙ

gost.e-ecolog.ru

Типовой проект 262-21-37 Альбом IУ

ВЕДОМОСТЬ РАБОЧИХ ЧЕРТЕЖЕЙ АЛЬБОМА IУ

Лист	Наименование	Примечание
Т-I	Общие данные (начало)	
Т-2	Общие данные (продолжение)	
Т-3	Общие данные (окончание)	
Т-4	Основные показатели проекта	
Т-5	Принципиальная схема	
Т-6	План защищаемых помещений	
Т-7	План станции	
Т-8	Аксонометрическая схема	
ТЭ-I	Схема электрическая принципиальная (начало)	
ТЭ-2	Схема электрическая принципиальная (продолжение)	
ТЭ-3	Схема электрическая принципиальная (продолжение)	
ТЭ-4	Схема электрическая принципиальная (окончание)	
ТЭ-5	Шкаф управления. Общий вид	
ТЭ-6	Шкаф управления. Схема соединений (начало)	
ТЭ-7	Шкаф управления. Схема соединений (продолжение)	
ТЭ-8	Шкаф управления. Схема соединений (продолжение)	
ТЭ-9	Шкаф управления. Схема соединений (окончание)	
ТЭ-I0	Пульт сигнализации. Общий вид	
ТЭ-II	Пульт сигнализации. Схема соединений	
ТЭ-I2	Щитки дистанционного управления ЩДУ1+ ЩДУII, ЩДУ13,ЩДУ15	
ТЭ-I3	Щитки дистанционного управления. ЩДУ14/I , ЩДУ I4/2	
ТЭ-I4	Схема внешних соединений	
ТЭ-I5	Кабельный журнал	
ТЭ-I6	Схема соединений клемных коробок	
ТЭ-I7	Расстановка оборудования и разводка электросети на плане помещений вычислительного центра	
ТЭ-18	Спецификация оборудования (начало)	
ТЭ-19	Спецификация оборудования (окончание)	

Инв. № подл. | Подпись и дата | Взам. инв. №

ОБЩИЕ УКАЗАНИЯ

I. ОБЩАЯ ЧАСТЬ

Настоящий проект установки газового пожаротушения разработан на основании технического задания.

Данный проект разработан в соответствии с требованиями:

"Инструкции по проектированию установок автоматического пожаротушения", СН 75-76, Инструкции по проектированию зданий и помещений для электронно-вычислительных машин", СН 5I2-78, "Инструкции по разработке проектов и смет для промышленного строительства СН 202-76, "Временной инструкции о составе и оформлении строительных рабочих чертежей зданий и сооружений", СН 460-74,"Обозначение условных графических элементов установок автоматического пожаротушения и систем пожарной и охранной сигнализации" ОСТ 25.329-78, ГОСТ I2.4.009-75, "Пожарная техника для защиты объектов" Общие технические требования", ГОСТ 2.704--76, "Правила выполнения гидравлических и пневматических схем".

2. ПЕРЕЧЕНЬ И ХАРАКТЕРИСТИКА ЗАЩИЩАЕМЫХ ПОМЕЩЕНИЙ

Защите автоматическими средствами пожаротушения подлежат следующие помещения:

аналитическая лаборатория;
механическая мастерская;
помещение для хранения "ЗИП,а",
машинный зал ЭВМ;
подполье под машинным залом;
помещение подготовки данных;
помещение устройств телеобработок;
помещение для сервисного обслуживания;
помещение для технического обслуживания;
помещение устройств внеш.пам.",
склад носителей информации ;
основной архив носителей;
помещение оперативного архива.

Вычислительный центр находится на I-ом этаже кирпичного здания;

Характеристика защищаемых помещений;

Материалы ограждающих конструкций - кирпич, железобетон, вентиляция - кондиционеры и естественная;

наличие коррозионных сред - отсутствует;

температура воздуха - +20 + 25°С;

относительная влажность воздуха - 50-60%;

горючими материалами является - эл.аппаратура, кабель, носители информации;

категория по СНиП - "В".

8. НАЗНАЧЕНИЕ УСТАНОВКИ

Установка автоматического пожаротушения предназначена для обнаружения и ликвидации пожара без непосредственного участия людей в процессе тушения.

4. ОСНОВНЫЕ РЕШЕНИЯ, ПРИНЯТЫЕ В ПРОЕКТЕ

В соответствии с СН 5I2-78 в качестве огнетушащего вещества принят фреон II4B2. Метод тушения предусмотрен объемный, основанный на создании огнетушащей концентрации паров фреона в защищаемом помещении.

Хранение фреона осуществляется в стандартных баллонах (ГОСТ 949-73) входящих в комплект установок УАК-2.

Под давлением сжатого воздуха фреон подается к месту пожаротушения по стальным бесшовным холоднодеформированным трубам (ГОСТ 8734-75).

Для хранения, выпуска и распределения фреона II4B2 по защищаемым помещениям, а также для контроля его количества, принято оборудование, серийно выпускаемое промышленностью.

Монтажные изделия, предусмотренные в проекте, изготовляются монтажной организацией или силами самого объекта.

В качестве насадок-распылителей приняты насадки по чертежам АПЭ I234.0 и I235.0

5. ТАКТИКО-ТЕХНИЧЕСКИЕ ДАННЫЕ УСТАНОВКИ

Физико-химические свойства фреона II4B2:
фреон-тяжелая бесцветная жидкость со специфическим запахом, неэлектропроводен, имеет низкую коррозионную активность, обладает хорошей смачивающей способностью, умеренной токсичностью (отравление возможно только при концентрации его паров в воздухе свыше 5%, что значительно выше концентрацией, имеющих место, в помещениях при объемном тушении);

молекулярный вес - 260;
температура кипения - не ниже 46°С;
удельный вес - 2,I8 г/см³;
плотность паров по воздуху - 8,95;
упругость паров при температуре 20°С и Р = I ато - II,6 г/л;
парообразование - из одного кг фреона при температуре 20°С образуется 92,3 л паров;
температура замерзания - минус II2°С;
содержание кислотности - отсутствует.

Согласно СН 75-76 норма расхода фреона II4B2 для помещений производством категории "В" принимается 0,202 кг/м³.

Количество фреона II4B2, заряжаемого в один баллон;
установка УАК-2 № I и № 2 - 40 кг,
установка УАК-2 № 3 - 20 кг.

			Привязан
Инв. №			
			т п 262-21-37 Т
Нач.маст	Шестопалов		Универсальное административное здание (в конструкциях ИИ-04) на 600 сотрудников
Гл.инж.м.	Кричевский		
ГАП	Зарецкий		Стадия Р; Лист Т-1; Листов
ГИП	Ленточников		
Разраб.	Рогожев		Общие данные (начало)
Проверил	Тихонов		ЦНИИЭП зрелищных зданий и спортивных сооружений им.Б.С.Мезенцева

Формат А2

Типовой проект 262-21-37 Альбом IV

I 2	3	4	5	6
7. Помещения устройств телеобработок	59,0	I7,0	I	20
8. Помещения для сервисного обслуживания	59,0	I7,0	I	20
9. Помещения для технического обслуживания	59,0	I7,0	I	20
I0. Помещения устройств внешней па....	I02	27,0	I	40
II. Склад носителей информации	50,3	I5,0	I	20
I2. Основной архив носителей № I	50,0	I5,0	I	20
I3. Основной архив носителей № 2	50,0	I5,0	I	20
I4. Помещения оперативного архива № I	50,0	I5,0	I	20
I5. Помещения оперативноро архива № 2	50,0	I5,0	I	20

Примечание:

I. В таблице указано количество основного запаса фреона, резервный запас равен основному.

2. В каждый баллон установки УАК-2 заряжается: установки УАК-2 № I - 20 фреона

3. Вес сжатого воздуха в каждом баллоне установки пожаротушения (при T = 25°C и P = 44 кг/см2):

УАК-2 №№ I,2 - I,2 кг

УАК-2 № 3 - I,74 кг

В результате расчета время заполнения трубопроводов и истечения фреона получилось не более 90с.

Таблица 2

Температура в помещении станции, 0°	Расчетное давление в баллонах с учетом возможных утечек и погрешностей манометров (обязательное при зарядке и дозарядке баллонов), кгс/см²	Минимальное допустимое давление в баллонах кгс/см2
5	4I,0	39,0
I0	42,0	40,5
I5	42,5	40,5
20	43,5	4I,5
25	44,0	42,0
30	45,0	42,5
35	45,5	43,0

8. ОСНОВНЫЕ ТРЕБОВАНИЯ К МОНТАЖУ И ЭКСПЛУАТАЦИИ УСТАНОВКИ

Монтаж установки газового пожаротушения рекомендуется производить в соответствии с действующими ТУ на монтаж, утвержденным проектом производства работ и в следующей последовательности:

подготовительные работы:

к ним относятся удаление из здания легкосгораемых материалов, при необходимости возведения лесов, подготовка монтажных изделий, подвесок и трубопроводов, рабочих мест;

обмер защищаемых помещений, целью которого является составление монтажных эскизов трассировки и привязки трубопроводов,

мест их крепления, установки оросителей;

устройство вводов в помещение станции установки газового пожаротушения;

монтаж магистральных и распределительных трубопроводов;

продувка трубопроводов;
установка оросителей;
испытание трубопроводов;
окраска трубопроводов.

При проектировании данной установки пожаротушения изобретения не использовались.

Настоящий проект выполнен в соответствии с действующими нормами и правилами.

Для обслуживания данной установки газового пожаротушения требуется слесарь- сантехник IУ разряда и электрик IУ разряда.

Обслуживающий персонал допускается к работе после прохождения инструкции по технике безопасности с соответствующей отметкой в журнале по технике безопасности.

Установка аппаратов и приборов выполняется в соответствии с установочными чертежами специализированной монтажной организации противопожарной автоматики.

9. ОСНОВНЫЕ ПРАВИЛА ПО ТЕХНИКЕ БЕЗОПАСНОСТИ

При эксплуатации установки необходимо выполнять следующие основные правила:

не допускать прямого нагрева баллонов каким-либо источником тепла, падения баллонов и ударов по ним;

не допускать попадания влаги на арматуру станционного оборудования.

Все ремонтные работы, связанные с монтажом и демонтажом оборудования, производить, убедившись в отсутствии давления в ремонтируемом узле;

Осмотр помещения, заполненного парами фреона, после пожаротушения производить только в изолирующих противогазах типа КИП-8, осматривающих должно быть не менее 2-х человек:

входить в защищаемое помещение после пожаротушения и без изолирующего противогаза разрешается только после тщательного проветривания.

УСЛОВНЫЕ ОБОЗНАЧЕНИЯ

№1	Коробка соединительная клемная с указанием номера по порядку
N1	Щиток дистанционного управления с указанием номера направления
ДК1	Датчик магнитноконтактный ДМК
зв.1	Сирена сигнальная с указанием номера направления
ЛП1	Табло световое с указанием номера направления
—/—	Кабель проложенный в трубе
К1	Коробка стальная типа У-78

Нач. маст.	Шестопалов		
Гл. инж. м.	Кричевский		
ГЯП	Зарецкий		
ГИП	Ленточников		
Разраб.	Рогожев		
Проверил	Тихонов		

ПРИВЯЗАН

ИНВ. №

ТП 262-21-37 Т

Универсальное административное здание (в конструкциях ИИ-04) на 600 сотрудников

Стадия	Лист	Листов
Р	Т-2	

Общие данные (продолжение)

ЦНИИЭП зрелищных зданий и спортивных сооружений им. Б.С. Мезенцева

Инв. № подл. | Подпись и дата | Взам. инв. №

Давление сжатого воздуха в баллонах с фреоном указано в таблице 2. Общий запас фреона II4B2 обеспечивает одновременно пожаротушение только в одном из защищаемых помещений и подразделяется на основной и 100% резервный запас.

Резервный запас используется:

1) в случае повторного возгорания после выпуска основного запаса;

2) в период зарядки баллонов с основным запасом.

Способы выпуска основного запаса фреона II4B2:

автоматический, дистанционный и ручной с помощью механических пусковых устройств оборудования установки.

Время выпуска фреона в защищаемое помещение и подполье при пожаротушении не превышает 90 сек.

Состав оборудования технологической части установки:

установка автоматическая газового пожаротушения типа УАК-2 - 3 шт.;
распределительное устройство с электрическим пуском на 2 направления с условным проходом коллектора 25 мм, типа РУ-25 - 8 шт.;
баллон испытательный переносной типа БИП - 1 шт.;
весы медицинские малогабаритные РП-150 МГ - 1 шт.;
сигнализатор давления универсальный типа СДУ - 15 шт.;
станция зарядная типа ЗСМ - 1 шт.

Перечисленное выше оборудование размещается в специальном помещении - станция установки газового пожаротушения, расположенном в помещ. № 65 на 1 этаже.

Установка УАК-2 состоит из 2-х баллонов емкостью по 40 л с запорными головками ГЗСМ.

Для контроля давления сжатого воздуха на баллонах с фреоном устанавливаются показывающие манометры. Вскрытие головок ГЗСМ происходит автоматически - с помощью пиропатронов или вручную.

Распределительное устройство типа РУ-25А предназначено для распределения фреона, поступающего из установок УАК-2, по защищаемым помещениям и подполью. В комплект распределительного устройства входят два клапана КЭ.

Вскрытие клапана КЭ происходит автоматически - с помощью пиропатрона или вручную.

Распределительное устройство соединено с защищаемым помещением и подпольем магистральными трубопроводами.

Для сигнализации о срабатывании установки на каждом магистральном трубопроводе, выше клапана КЭ распределительного устройства, установлен сигнализатор давления универсальный типа СДУ.

Баллон испытательный переносной БИБ предназначен для подачи сжатого воздуха на продувку станционных коллекторов установки и трубопроводов.

Сжатый воздух к БИП поступает от зарядной станции типа ЗСМ, используемой как компрессор.

Весы медицинские малогабаритные типа РП - 150 МГ, предназначены для периодического контроля взвешиванием количества фреона II4B2 в баллонах установок УАК-2.

6. ОБЩИЕ СВЕДЕНИЯ О ПРИНЦИПЕ РАБОТЫ УСТАНОВКИ

Автоматический пуск

При возникновении пожара в защищаемом помещении или подполье, от извещателей пожарной сигнализации поступает электрический импульс на станцию управления установкой, которая, в свою очередь, выдает импульс на подрыв пиропатронов головки ГЗСМ, установленных на баллонах установок УАК-2 с основным запасом огнетушащего вещества, и клапана КЭ распределительного устройства соответствующего направления.

Пиропатроны, подрываясь от импульса электрического тока, вскрывают клапан КЭ и головки ГЗСМ, огнетушащее вещество из баллонов , через вскрытые головки ГЗСМ поступает в коллектор установок УАК-2, и далее, по стационному коллектору, через клапан КЭ, по магистральному, распределительному,трубопроводам поступает к насадкам, через которые выходят в защищаемое помещение или подполье, создавая своими парами огнетушащую концентрацию.

При поступлении огнетушащего вещества в магистральный трубопровод срабатывает сигнализатор давления СДУ, выдавая импульс в систему пожарной сигнализации (см.том II).

Дистанционный пуск

Возможность дистанционного включения установки от кнопок устанавливаемых у входов в защищаемое помещение ,предусмотрена на случай приведения установки в действие при отключенном автоматическом пуске (при нахождении в помещении обслуживающего персонала) и при визуальном обнаружении пожара, до срабатывания пожарных извещателей.

Перед дистанционным включением установки необходимо эвакуировать людей из помещения,в котором возник пожар, после чего нажать на кнопку. При нажатии на кнопку поступает электрический импульс на станцию управления установкой. Далее принцип действия аналогичен ранее описанному.

Ручной пуск

Если, по каким-либо причинам откажет система электроуправления (установка не срабатывает автоматически и при нажатии на пусковую кнопку) пуск можно осуществить от механического пусковых устройств оборудования, размещаемого в помещении станции.

Для этого необходимо, поворотом на себя до упора рукоятки клапана распределительного устройства, вскрыть клапан КЭ соответствующего направления, затем, подав на себя до упора пусковые рукоятки на панелях установок УАК-2, вскрыть головки ГЗСМ на баллонах с основным или резервным запасом огнетушащего вещества.

7. РАСЧЕТ УСТАНОВКИ

Количество основного запаса фреона для объемного пожаротушения помещений определяется по формуле:

$$Q_ф = \frac{W \cdot C \cdot K_з}{\gamma} + \frac{K_4 \cdot n}{\gamma}$$

где: $Q_ф$ - количество основного запаса фреона, м³;

W - объем защищаемого помещения, м³;

C - норма расхода фреона, кг/м³

$K_з$ - коэффициент, учитывающий потери фреона за счет остатка в трубопроводе и утечки его из защищаемого помещения, ($K_з$ принимается равным 1,2);

K_4 - остаток фреона в баллоне, принимаемый равным 3 кг;

n - количество баллонов;

γ - удельный вес фреона II4B2, кг/м³

Количество основного запаса фреона для объемного пожаротушения в кабельном подполье определяется по формуле:

$$Q = \frac{W \cdot C \cdot K_з}{\gamma} + \frac{K_4 \cdot n}{\gamma} + W_{тр.}$$

где, $K_з$ - коэффициент, учитывающий потери фреона за счет утечки его из защищаемого кабельного подполья ($K_з$ принимается равным 1,1);

тр. - объем распределительных трубопроводов от первых до последних насадков, м³

Результаты расчета фреона сведены в таблицу 1.

Таблица 1

№№ пп	Наименование защищаемого помещения	Объем м³	Расчетный расход фреона, кг	Количество баллонов	Фактический расход фреона II4B2, кг
1	2	3	4	5	6
1.	Аналитическая лаборатория	68,0	19,0	1	20
2.	Механическая мастерская	60,48	18,0	1	20
3.	Помещение для хранения ЗИПа	45,0	14,0	1	20
4.	Машинный зал ЭВМ	293,0	77,0	2	80
5.	Подполье под машинным залом	47,0	14,0	1	20
6.	Помещение для подготовки данных	101,0	27,0	1	40

Инв.№ подл.	Подпись и дата	Взам. инв.№			
			Нач.маст.	Шестоплалов	
			Гл.инж.м.	Кричевский	
			ГИП	Зарецкий	
			ГИП	Ленточников	
привязан			Разраб.	Рогожев	
			Проверил	Михонов	
Инв.№					

тп 262-21-37 Т

Универсальное административное здание (в конструкциях ИИ-04) на 600 сотрудников

стадия	лист	листов
Р	Т-3	

Общие данные (окончание)

ЦНИИЭП зрелищных зданий и спортивных сооружений им. Б.С.Мезенцева

Формат А2

Типовой проект 262-21-37 Альбом IV

Таблица основных показателей проекта

Наименование защищаемого помещения	№ станции	Количество направлений	Защищаемый объем, м³	Количество баллонов (основное и резервное)	Средства пожаротушения	Распылитель		
						Насадок		
						Тип	Ду	Кол.
Аналитическая лаборатория	—	1	68.0	1основной 1резервный	хладон 114В2	АПЭ1234.0	2отв. по 2мм	2
Механическая мастерская	—	1	60.48	1основной 1резервный	то же	АПЭ1234.0	то же	2
Помещение для хранения „ЗИПа"	—	1	45.0	1основной 1резервный	"	АПЭ1235.0	"	2
Машинный зал ЭВМ	—	1	293.0	2основных 2резервных	"	АПЭ1235.0	"	9
Подпалье под машинным залом	—	1	47.0	1основной 1резервных	"	АПЭ1234.0	"	9
Помещение для подготовки данных	—	1	101.0	то же	"	АПЭ1235.0	"	4
Помещение устройств телеобработок	—	1	59.0	"	"	то же	"	2
Помещение для сервисного обслуживания	—	1	59.0	"	"	"	"	2
Помещение для технического обслуживания	—	1	102.0	"	"	"	"	2
Помещение устройств внешней памяти	—	1	50.3	"	"	"	"	4
Склад носителей информации	—	1	50.0	"	"	"	"	2
Основной архив носителей №1	—	1	50.0	"	"	"	"	2
Основной архив носителей №2	—	1	50.0	"	"	"	"	2
Помещение оперативного архива №1	—	1	50.0	"	"	"	"	2
Помещение оперативного архива №2	—	1	50.0	"	"	"	"	2

Ведомость примененных документов

Обозначение	Наименование	Примечание
К 2026	Узел установки СДУ	
АПЭ 21.0-1	Заглушка	
АПЭ 1111.0	Испытательная заглушка	
АПЭ 1220.0	Установка баллона-ресивера типа БР.	
АПЭ 1224.0	Установка распределительных устройств типа РУ-25 и РУ-32.	
АПЭ 1236.0	Установка автоматического газового пожаротушения	
АПЭ 1234.0	Насадок с муфтой под трубопровод Дн=18мм для установки в кабельном подпалье и под перекрытием.	
АПЭ 1235.0	Насадок с муфтой и патрубком под трубопровод Дн=18мм для установки в подшивном потолке	

Таблица условных обозначений

Наименование	Обозначение на планах	Обозначение на схеме и разрезах
Трубопровод для транспортирования огнетушащего вещества	——	——
Трубопровод для продувки установки сжатым воздухом		—·—
Головка - затвор ГЗСМ с электропуском		
Клапан с электропуском КЭ		
Сигнализатор давления СДУ		
Насадок выпускной для хладона		
Стояк сверху	ст. св.	
Стояк вниз	ст. вн.	

Привязан

Инв.№

Нач. маст.	Шестопалов		ТП 262-21-37 Т
Гл. инж. м.	Кричевский		Универсальное административное здание (в конструкциях ИИ-04) на 600 сотрудников
ГАП	Зарецкий		Стадия Р; Лист Т-4; Листов
ГИП	Ленточников		
Разраб.	Рогожев		Основные показатели проекта.
Провер	Тихонов		ЦНИИЭП зрелищных зданий и спортивных сооружений им. Б.С. Мезенцева

Инв.№ подл. | Подпись и дата | Взам.инв.№

Типовой проект 262-21-37 Альбом IV

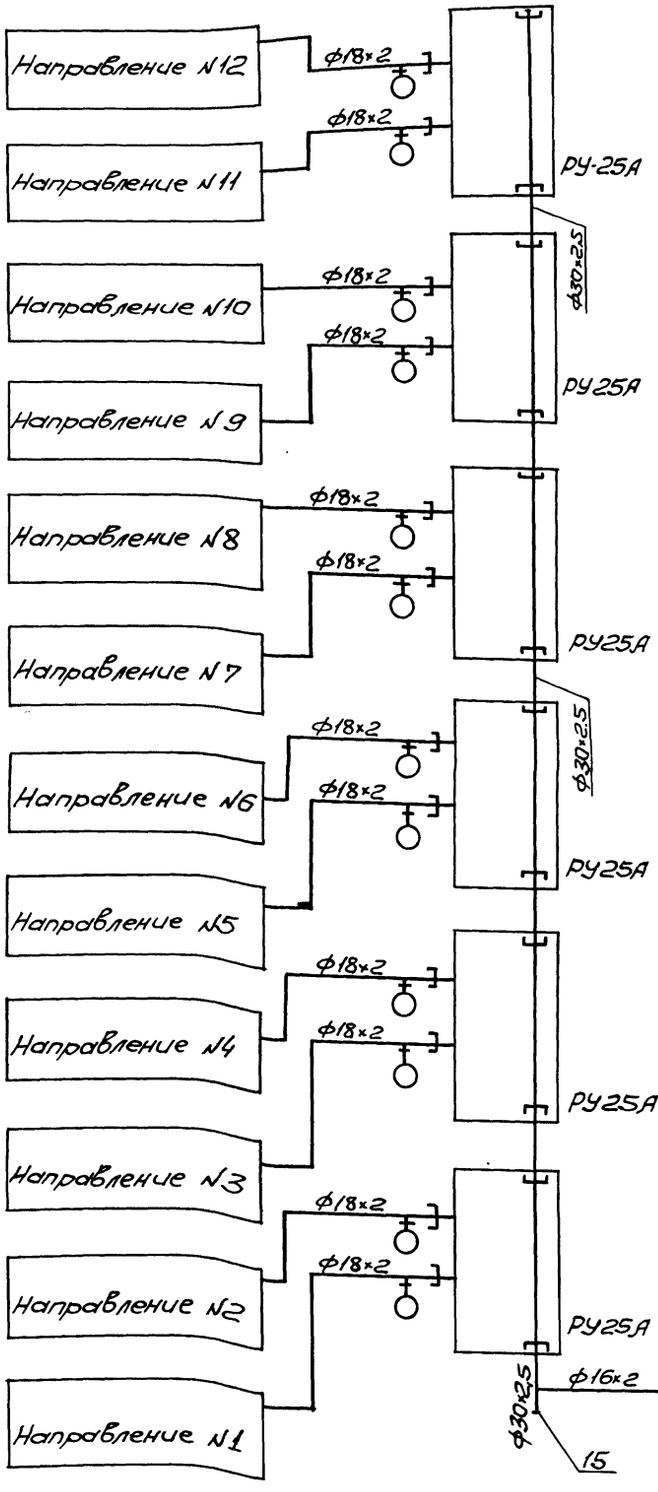

Принципиальная схема

б/м

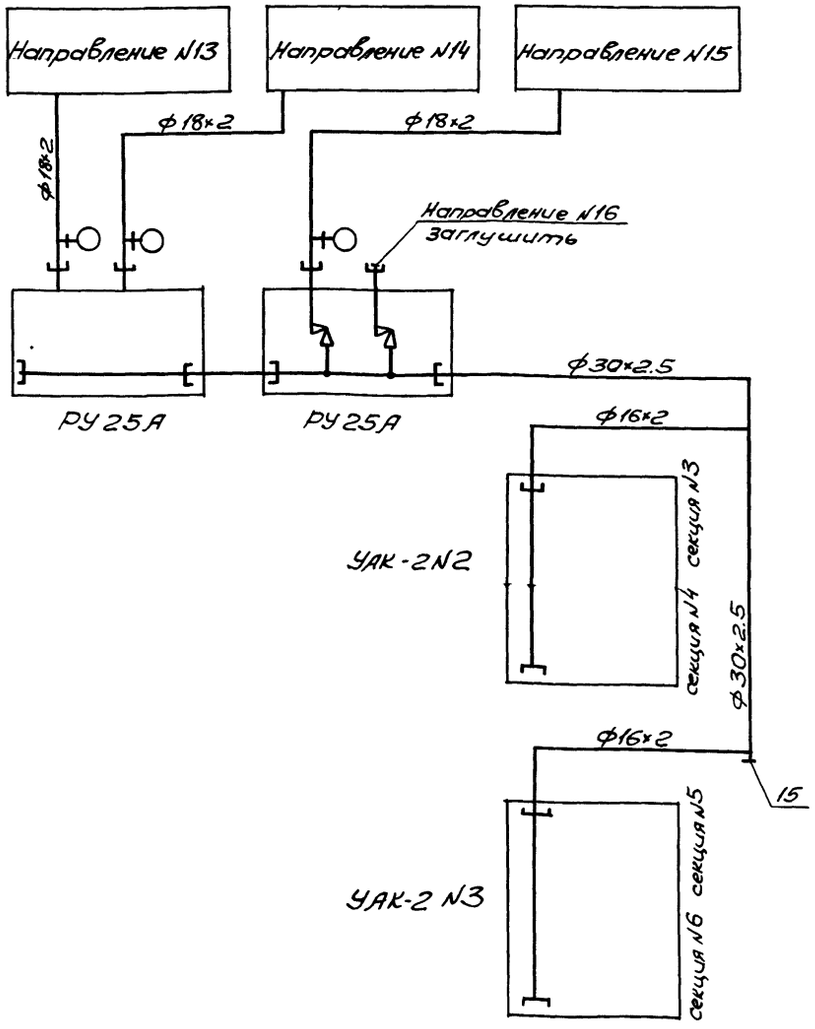

Таблица распределения секции батарей по защищаемым помещениям и надписи на шильдиках РУ-25А

NN направл.	Содержание надписи
1	Аналитическая лаборатория Основной запас - секция №2 Резервный запас - секция №1
2	Механическая мастерская Основной запас - секция №2 Резервный запас - секция №1
3	Помещение устройств телеобработки Основной запас - секция №2 Резервный запас - секция №1
4	Помещение оперативного архива №1 Основной запас - секция №2 Резервный запас - секция №1
5	Помещение для технического обслуживания Основной запас - секция №2 Резервный запас - секция №1
6	Помещение для сервисного обслуживания Основной запас - секция №2 Резервный запас - секция №1
7	Склад носителей информации Основной запас - секция №2 Резервный запас - секция №1
8	Помещение оперативного архива №2 Основной запас - секция №2 Резервный запас - секция №1
9	Основной архив носителей №1 Основной запас - секция №2 Резервный запас - секция №1
10	Основной архив носителей №2 Основной запас - секция №2 Резервный запас - секция №1
11	Помещение для хранения „ЗИПа" Основной запас - секция №2 Резервный запас - секция №1
12	Фальшпол под машинным залом ЭВМ Основной запас - секция №2 Резервный запас - секция №1
13	Помещение для подготовки данных Основной запас - секция №4 Резервный запас - секция №3
14	Машинный зал ЭВМ Основной запас - секция №4,6 Резервный запас - секция №3,5
15	Помещение устройств внешней памяти. Основной запас - секция №4 Резервный запас - секция №3
16	Заглушено

Инв. № подл. | Подпись и дата | Взам. инв. №

Привязан

Инв. №

Нач. маст.	Шестопалов		
Гл. инж. м.	Кричевский		
ГАП	Зарецкий		
ГИП	Лентончиков		
Разраб	Рогошев		
Провер	Михонов		

ТП 262-21-37 Т

Универсальное административное здание (в конструкциях ИИ-04) на 600 сотрудников

Стадия	Лист	Листов
Р	Т-5	

Принципиальная схема

ЦНИИЭП зрелищных зданий и спортивных сооружений им. Б.С. Мезенцева

Типовой проект 262-21-37 Альбом V

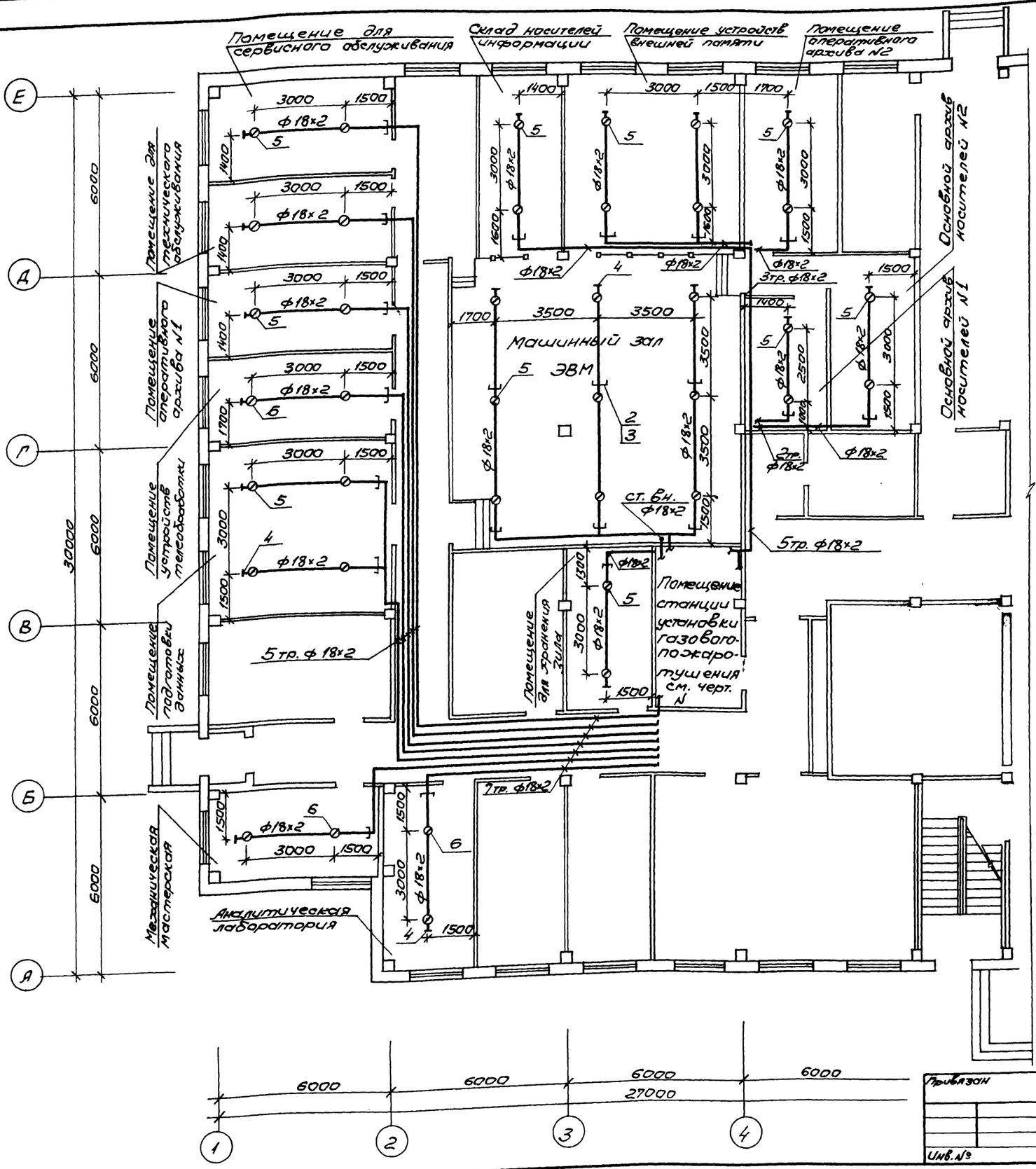

Поз.	Обозначение	Наименование	Кол.	Примечание
1		Труба 18×2 ГОСТ 8734-75 / В20 ГОСТ 8733-74	360	
2		Соединение 4-15 ст. ГОСТ 5890-78	80	
3		Штуцер 5-15 угл. ст. ГОСТ 5890-78	80	
4		Заглушка	21	
5		Испытательная заглушка	9	
6		Насадок с муфтой под трубопровод Дн 18мм для установки в кабельном подполье и под перекрытием	13	
7		Насадок с муфтой и патрубком под трубопровод Дн=18мм для установки в подшивном потолке	35	

Привязан

Инв. №

НАЧ МАСТ.	Шестопалов		
ТА ИНЖ. М.	Крицевский		
ГАП	Зарецкий		
ГИП	Ленточников		
РАЗРАБ.	Рогожев		
ПРОВЕР.	Тихонов		

ТП 262-21-37 Т

Универсальное административное здание (в конструкциях ИИ-04) на 600 сотрудников

Стадия	Лист	Листов
Р	Т-6	

План защищаемых помещений..

ЦНИИЭП зрелищных зданий и спортивных сооружений им. В.Г. Мезенцева

Инв. № подл. | Подпись и дата | Взам. инв. №

Типовой проект 262-21-37 Альбом V

План станции
М1:50

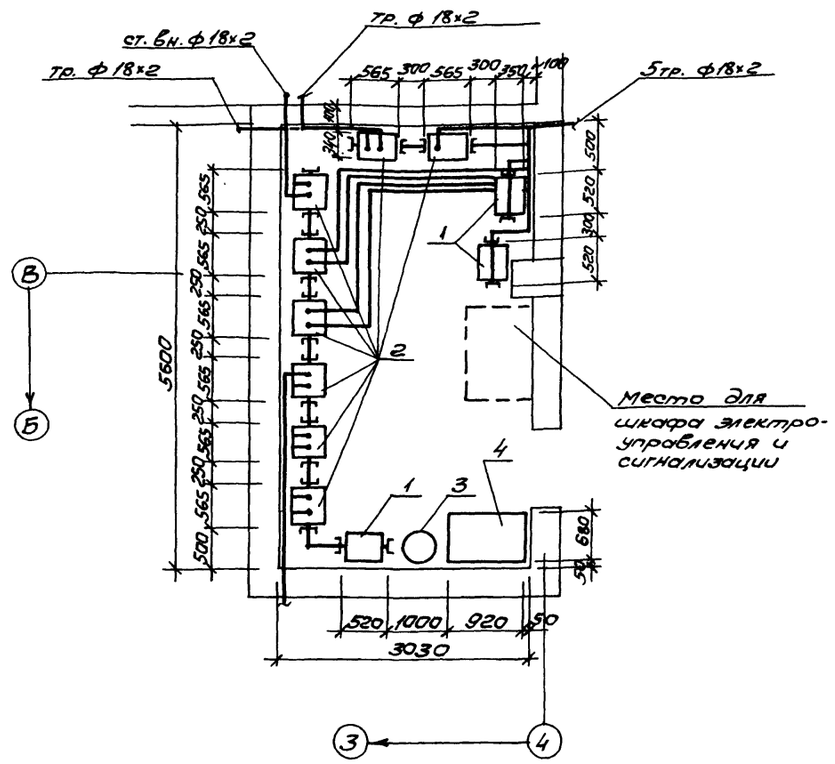

Поз.	Обозначение	Наименование	Кол.	Примечание
1	УАК-2	Установка автоматическая газового пожаротушения	3	
2	РУ25А	Распределительное устройство с электропуском на 2 направления с условным проходом коллектора 25мм	8	
3	БИП	Баллон испытательный переносной	1	
4	ЗСМ	Зарядная станция	1	
5	РП-150мг	Весы медицинские малогабаритные	1	на свободном месте
6	СДУ	Сигнализатор давления универсальный	15	см. схему
9		Труба 10×1 ГОСТ 8734-75 / В20 ГОСТ 8733-74	10	
10		Труба 16×2 ГОСТ 8734-75 / В20 ГОСТ 8733-74	350	
11		Труба 18×2 ГОСТ 8734-75 / В20 ГОСТ 8733-74	10	
12		Труба 30×2,5 ГОСТ 8734-75 / В20 ГОСТ 8733-74	20	
14	К2026	Узел установки СДУ	15	
15	АПЭ21.0-1.07	Заглушка	2	

1. СДУ установить, согласно принципиальной схемы, на высоте 1,4м от уровня пола.
2. На панелях установок УАК-2 нанести наименование секций масляной краской желтого цвета.
3. В каждый баллон УАК-2 заряжается:
   установки №№2,3 - 40+0,5кг фреона;
   установка №1 - 20+0,5кг фреона.

Инв.№подл. | Подпись и дата | Взам.инв.№

Привязан

Инв.№

Нач.маст	Шестопалов		
Гл.инж.м.	Кричевский		
ГАП	Зарецкий		
ГИП	Лбиточников		
Разраб.	Рогожев		
Провер.	Тихонов		

ТП 262-21-37 Т

Универсальное административное здание (в конструкциях ИИ-04) на 600 сотрудников

Стадия	Лист	Листов
Р	Т-7	

План станции

ЦНИИЭП зрелищных зданий и спортивных сооружений им. Б.С. Мезенцева

Типовой проект 262-21-37 Альбом IV

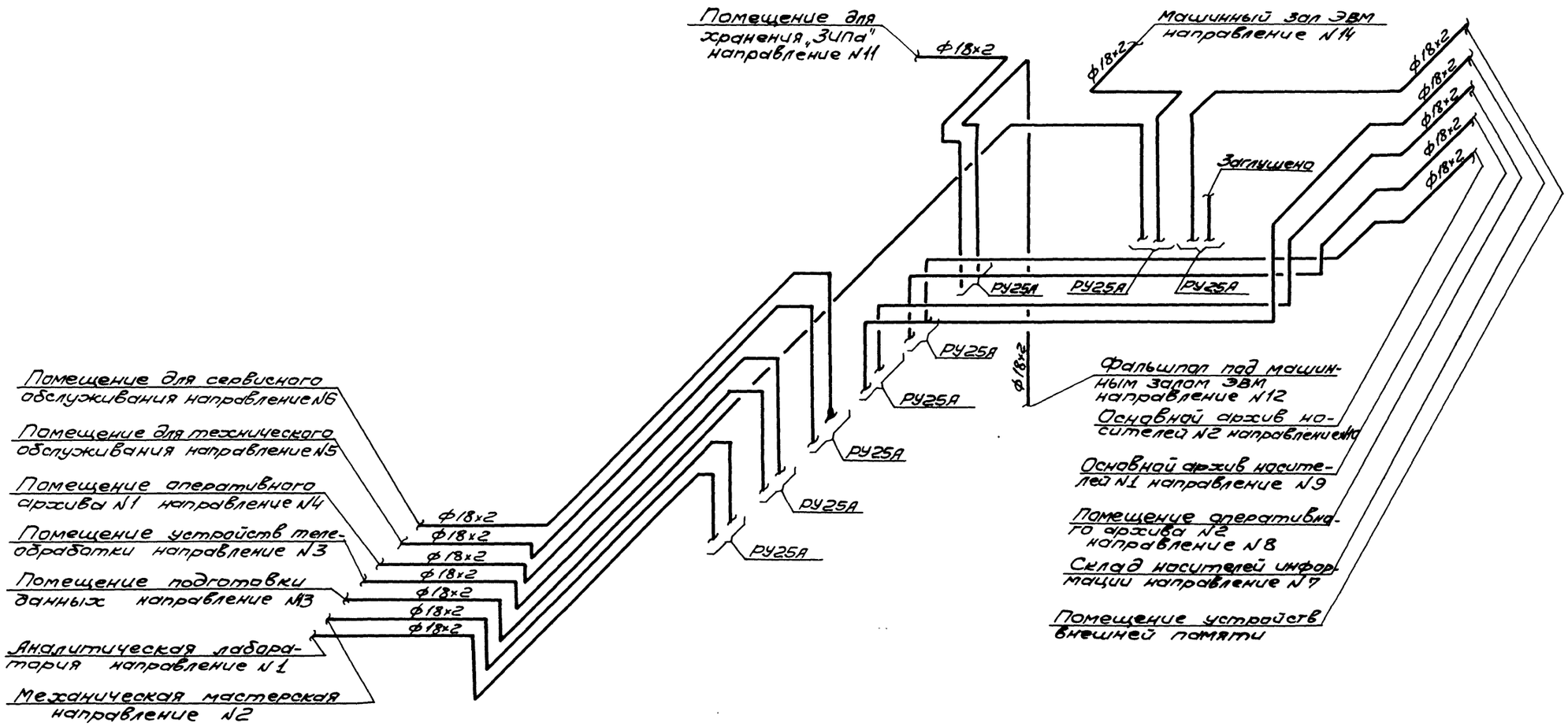

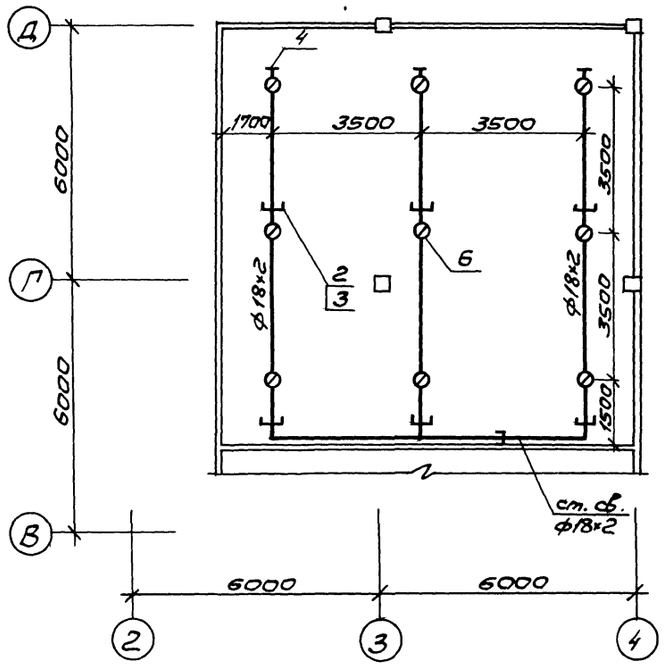

Привязан

Инв. №

Нач. маст.	Шестопалов	
Гл. инж. м.	Кричевский	
ГАП	Зарецкий	
ГИП	Ленточников	
Разраб.	Рогожев	
Провер.	Тихонов	

ТП 262-21-37 Т

Универсальное административное здание (в конструкциях ИИ-04) на 600 сотрудников

Стадия	Лист	Листов
Р	Т-8	

Аксонометрическая схема

ЦНИИЭП зрелищных зданий и спортивных сооружений им. В.С. Мезенцева

Инв. № подл. | Подпись и дата | Взам. инв. №

Типовой проект 262-21-37 Альбом IV

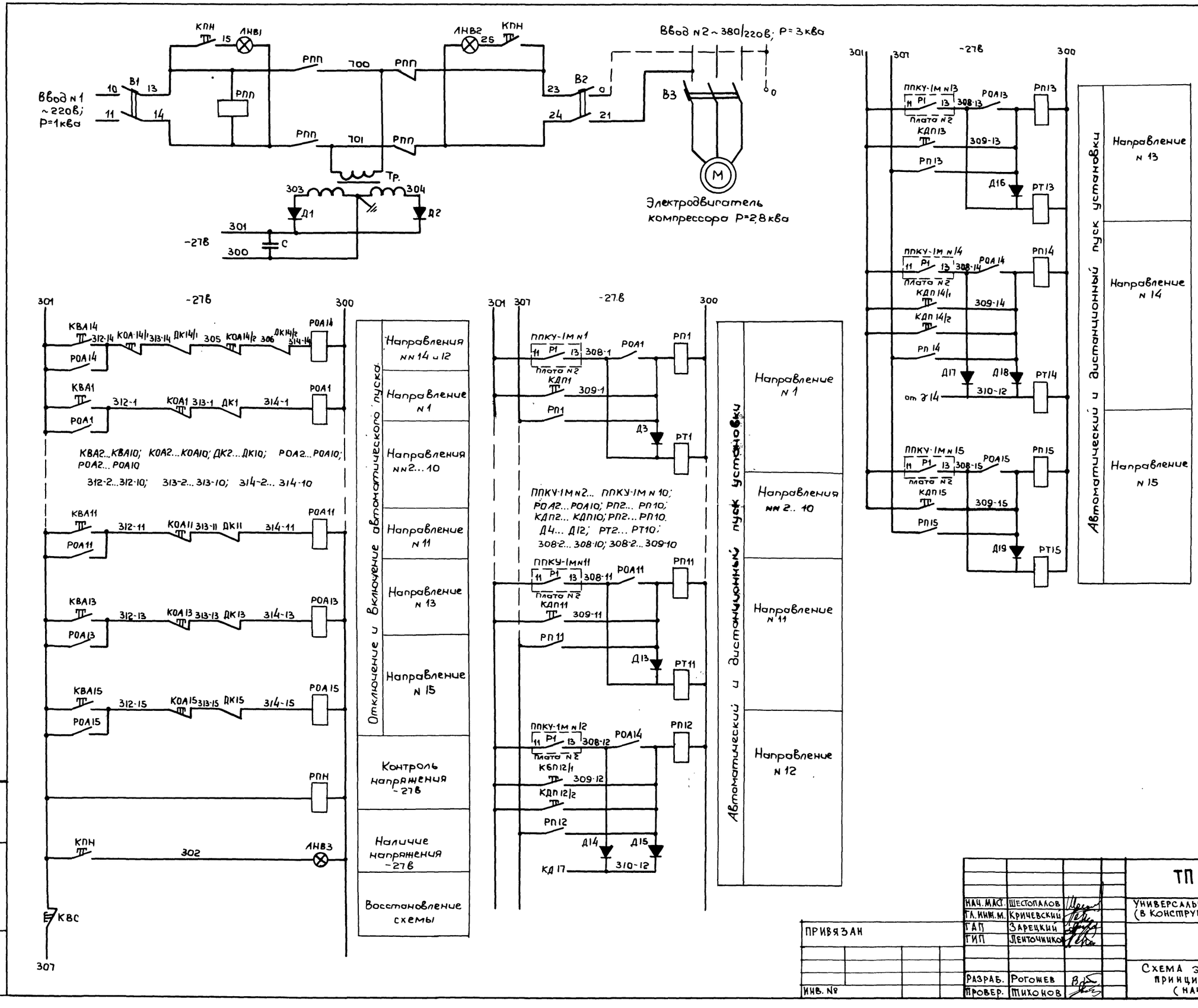

НАЧ. МАСТ.	ШЕСТОПАЛОВ		
ГЛ. ИНЖ. М.	КРИЧЕВСКИЙ		
ГАП	ЗАРЕЦКИЙ		
ГИП	ЛЕНТОЧНИКОВ		
РАЗРАБ.	РОГОЖЕВ		
ПРОВЕР.	ТИХОНОВ		

ПРИВЯЗАН

ИНВ. №

ТП 262-21-37 ТЭ

УНИВЕРСАЛЬНОЕ АДМИНИСТРАТИВНОЕ ЗДАНИЕ (В КОНСТРУКЦИЯХ ИИ-04) НА 600 СОТРУДНИКОВ

СТАДИЯ	ЛИСТ	ЛИСТОВ
Р	ТЭ-1	

СХЕМА ЭЛЕКТРИЧЕСКАЯ ПРИНЦИПИАЛЬНАЯ (НАЧАЛО)

ЦНИИЭП ЗРЕЛИЩНЫХ ЗДАНИЙ И СПОРТИВНЫХ СООРУЖЕНИЙ ИМ. Б.С. МЕЗЕНЦЕВА

ИНВ. № ПОДЛ. | ПОДПИСЬ И ДАТА | ВЗАМ. ИНВ. №

Типовой проект 262-21-37 Альбом IV

Реле прохождения состава
Направление N1
Направление NN 2... 14
Направление N15
Реле повреждения общее

Реле тревоги общее

Реле времени

Контроль цепей пиропатронов
Направление N1
Направление NN 2... 14
Направление N15
Секция N2
Секция N4
Секция N6
Обрыв цепей пиропатронов
Шкаф управления

Опробование сигнализации
Состав пошел
Направление N1
Направление NN 2... 14
Направление N15
Автоматика отключена
Направление N1
Направление NN 2... 14
Направление N15
Повреждение общее
Звуковые сигналы отключены
Звуковой сигнал о пожаре
Звуковой сигнал о повреждении
Пульт сигнализации

Шкаф 4
Состав пошел
Автоматика отключена
Сирена отключена
По месту: Пожар; Раз-уходи!

Шкаф 5
Состав пошел
Автоматика отключена
Сирена отключена
По месту: Пожар; Раз-уходи!

Шкаф 3
Состав пошел
Автоматика отключена
Сирена отключена
По месту: Пожар; Раз-уходи!

Шкаф 6
Состав пошел
Автоматика отключена
Сирена отключена
По месту: Пожар; Раз-уходи!

Инв. № подл. | Подпись и дата | Взам. инв. №

Нач. маст.	Шестопалов		
Гл. инж. пр.	Кричевский		
ГАП	Зарецкий		
ГИП	Лепточников		
Разраб.	Рогожев		
Провер.	Тихонов		

Привязан

Инв. №

ТП 262-21-37 ТЭ

Универсальное административное здание (в конструкциях ИИ-04) на 600 сотрудников

стадия	лист	листов
Р	ТЭ-2	

Схема электрическая принципиальная (продолжение)

ЦНИИЭП зрелищных зданий и спортивных сооружений им. Б.С. Мезенцева

Типовой проект 262-21-37 Альбом IV

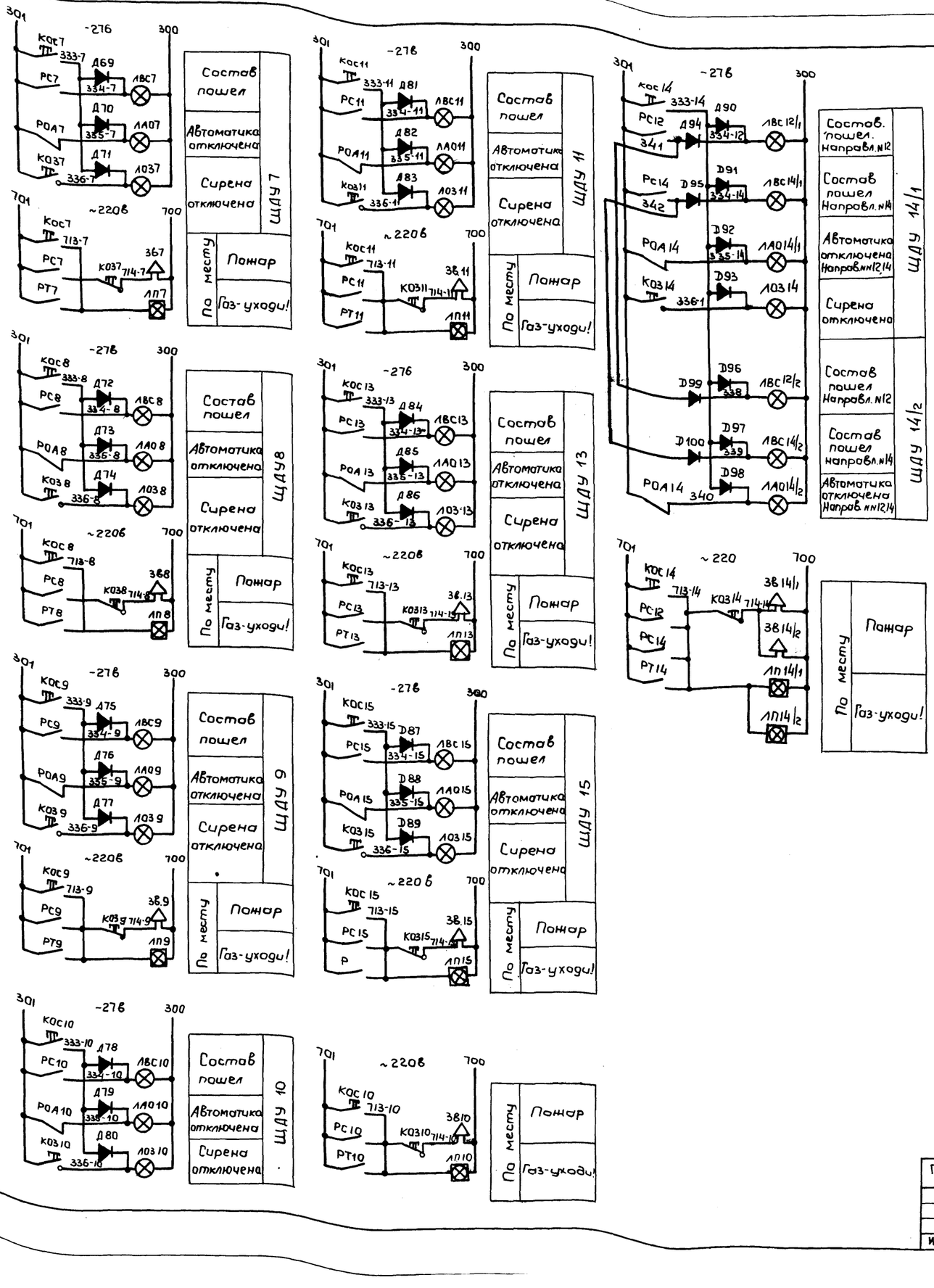

В схему отключения вентиляции

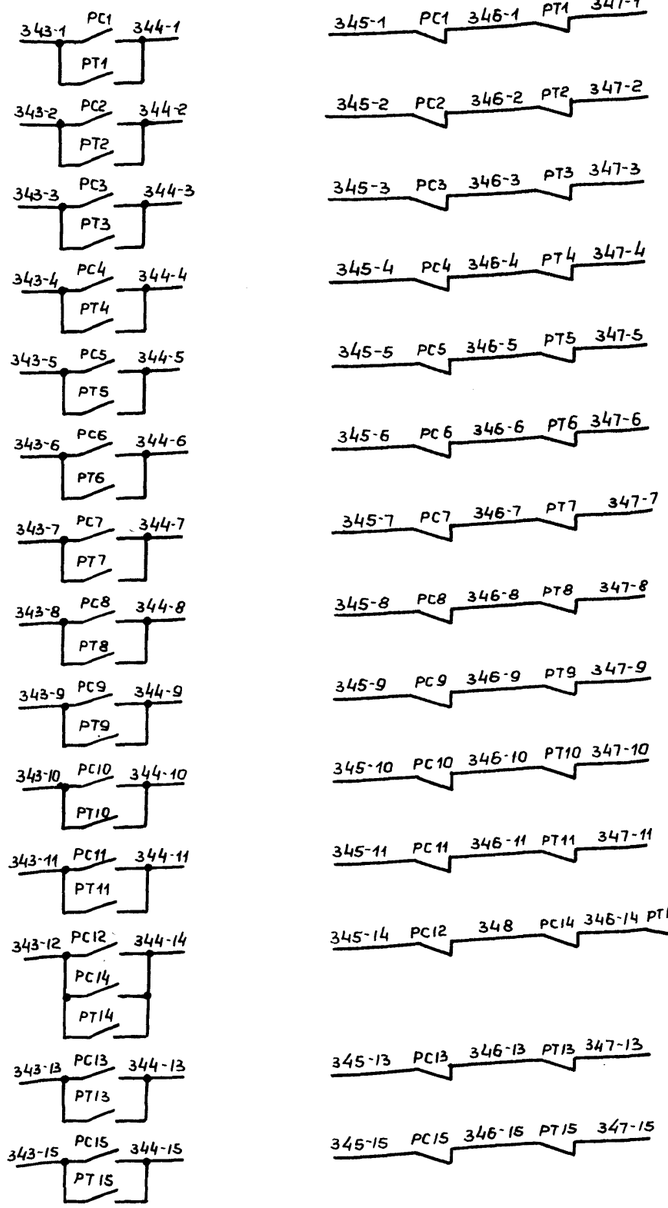

Инв.№ подл. | Подпись и дата | Взам. инв.№

ТП 262-21-37 ТЭ

УНИВЕРСАЛЬНОЕ АДМИНИСТРАТИВНОЕ ЗДАНИЕ (В КОНСТРУКЦИЯХ ИИ-04) НА 600 СОТРУДНИКОВ

Нач. маст.	Шестопалов		Стадия	Лист	Листов
Гл. инж. м.	Кричевский		Р	ТЭ-3	
ГАП	Зарецкий				
ГИП	Лепточников				
Разраб.	Рогожев				
Провер.	Тихонов				

СХЕМА ЭЛЕКТРИЧЕСКАЯ ПРИНЦИПИАЛЬНАЯ (ПРОДОЛЖЕНИЕ)

ЦНИИЭП зрелищных зданий и спортивных сооружений им. Б.С. Мезенцева

Привязан

Инв. №

Типовой проект 262-21-37 Альбом IV

Технические данные электрооборудования

Обозначение по схеме	Наименование	Кол.	Тип	Технические данные	Примечание
	Шкаф управления				
В1; В2	Автоматический выключатель	2	АП50-2МТ	~220в; $J_{расч.}$=6,4а	
РВВ	Пускатель магнитный	1	ПМЕ-111	~220в; 6з; 2р	
РВ	Реле времени	1	РВП 72-3221-00У4	~220в	Выдержка 30сек
РПП	Реле промежуточное универсальное	1	РПУ-4-363	~220в 4з; 4р	
РОА1... РОА11; РОА13... РОА15; РТО; РПН; РПО		17	РПУ-4-313	-24в 4з; 4р	
РП1... РП15; РС1... РС15; РТ1... РТ11; РТ13... РТ15		44	РПУ-4-312	-24в 6з; 2р	
РОН1... РОН15; РОБ2; РОБ4; РОБ6	Реле слаботочное	18	РКН	-24в; РС4.500.111; $R_{отм}$=800 ом; $J_{ср}$=22 ма; 33; 5р	
Тр.	Трансформатор	1	ОСМ-1,0У3	220/29/29	
С	Конденсатор	1	МБГО-2-160-30	160в; 30мкф	
КПН	Кнопка управления	1	КЕ012У3	Исп.1 4з	Толкатель черный
КВС		1	КЕ011У3	Исп.2 1з; 1р	Толкатель черный
Д1; Д2	Диод полупроводниковый	2	Д242	$U_{обр}$=100в; $J_{выпр}$=10а	
Д3... Д19		17	Д226	$U_{обр}$=400в $J_{выпр}$=0,3а	
ЛНВ1; ЛНВ2	Арматура сигнальной лампы	2	АС220	~220в	линза зеленая
ЛНВ3		1	СЛЦ-51В	-36в	светофил. зеленый
ЛОН1... ЛОН15; ЛОБ2; ЛОБ4; ЛОБ6		18	СЛЦ-51В	~36в	светофильтр красный
R1... R18	Резистор	18	ПЭВ-10-3,3	10вт; 3,3 ома	
	Пульт сигнализации				
КОС	Кнопка управления	1	КЕ012У3	Исп.1 4з	толкатель черный
КОЗП; КОЗТ		2	КЕ131У3 (фиксация)	Исп.2 1з; 1р	толкатель черный
КВА1... КВА11; КВА13... КВА15		14	КЕ011У3	Исп.2 1з; 1р	толкатель черный
ЛОЗ	Арматура сигнальной лампы	1	АС220	~220в	Линза молочная
ЛС1... ЛС15; ЛД1... ЛА11; ЛА13... ЛА15; ЛПО		30	АС220	~220в	линза красная
Д20... Д50	Диод полупроводниковый	31	Д226	$U_{обр}$=400в $J_{выпр}$=0,3а	
ЗВТ	Сирена сигнальная	1	СС-1	~220в	установлив на стене
ЗВП	Звонок	1	ЗВп-220	~220в	Установлив на стене

	Щитки дистанционного управления ШДУ1... ШДУ11; ШДУ13, ШДУ15				
КОС	Кнопка управления	13	КЕ011У3	Исп.1 2з	Толкатель черный
КОА		13	КЕ011У3	Исп.2 1з; 1р	
КОЗ		13	КЕ131У3	Исп.2 1з; 1р	
КДП		13	КЕ011У3	Исп.1 1з; 1р	толкатель красный
ЛВС	Арматура светосигнальная	13	АЕР1212У1	24в	светофильтр красный
ЛАО		13	АЕР1232У1	24в	светофильтр зеленый
ЛОЗ		13	АЕР1252У1	24в	светофильтр молочный
Д51... Д89;	Диод полупроводниковый	39	Д226	$U_{обр}$=400в $J_{выпр}$=0,3а	установлив в СК
	Щиток дистанционного управления ШДУ 14/1				
КОС14	Кнопка управления	1	КЕ011У3	Исп.1 2з	толкатель черный
КОА14/1		1	КЕ011У3	Исп.2 1з; 1р	
КОЗ14		1	КЕ131У3	Исп.2 1з; 1р	
КДП14/1 КДП12/1		2	КЕ011У3	Исп.1 2з	толкатель красный
ЛВС12/1 ЛВС14/1	Арматура светосигнальная	2	АЕР1212У1	24в	светофильтр красный
ЛАО14/1		1	АЕР1232У1	24в	светофильтр зеленый
ЛОЗ14		1	АЕР1252У1	24в	светофильтр молочный
Д90... Д95	Диод полупроводниковый	6	Д226	$U_{обр}$=400в $J_{выпр}$=0,3а	установл. в СК
	Щиток дистанционного управления ШДУ 14/2				
КДП14/2 КДП12/2	Кнопка управления	2	КЕ011У3	Исп.1 2з	толкатель красный
КОА14/2		1	КЕ011У3	Исп.2 1з; 1р	толкатель черный
ЛВС12/2 ЛВС14/2	Арматура светосигнальная	2	АЕР1212У1	24в	светофильтр красный
ЛАО14/2		1	АЕР1232У1	24в	светофильтр зеленый
Д96... Д100	Диод	5	Д226	$U_{обр}$=400в $J_{выпр}$=0,3а	установл. в СК
	Аппаратура, устанавливаемая по месту				
ВЗ	Автоматический выключатель	1	АП50-3мт	~380в; $J_{расч.}$=10а	
ЗВ1... ЗВ11; ЗВ14/1; ЗВ14/2; ЗВ13; ЗВ15	Сирена сигнальная	15	СС-1	~220в	
ЛП1... ЛП11; ЛП14/1; ЛП14/2; ЛП13; ЛП15	Световой указатель	15	СУВ-1М	~220в	
ДК1... ДК15	Датчик магнитоконтактный	15	ДМК	~60в	

НАЧ. МАСТ	ШЕСТОПАЛОВ		
ГЛ. ИНЖ. М.	КРИЧЕВСКИЙ		
ГАП	ЗАРЕЦКИЙ		
ГИП	ЛЕНТОЧНИКОВ		
РАЗРАБ.	РОГОЖЕВ		
ПРОВЕР.	ТИХОНОВ		

ПРИВЯЗАН

ИНВ. №

ТП 262-21-37 ТЭ

УНИВЕРСАЛЬНОЕ АДМИНИСТРАТИВНОЕ ЗДАНИЕ (В КОНСТРУКЦИЯХ ИИ-04) НА 600 СОТРУДНИКОВ

СТАДИЯ	ЛИСТ	ЛИСТОВ
Р	ТЭ-4	

СХЕМА ЭЛЕКТРИЧЕСКАЯ ПРИНЦИПИАЛЬНАЯ. (ОКОНЧАНИЕ)

ЦНИИЭП ЗРЕЛИЩНЫХ ЗДАНИЙ И СПОРТИВНЫХ СООРУЖЕНИЙ им. Б.С. МЕЗЕНЦЕВА

ИНВ. № ПОДЛ. | ПОДПИСЬ И ДАТА | ВЗАМ. ИНВ. №

Типовой проект 262-21-37 Альбом IV

Передняя стенка
(Вид со стороны монтажа)

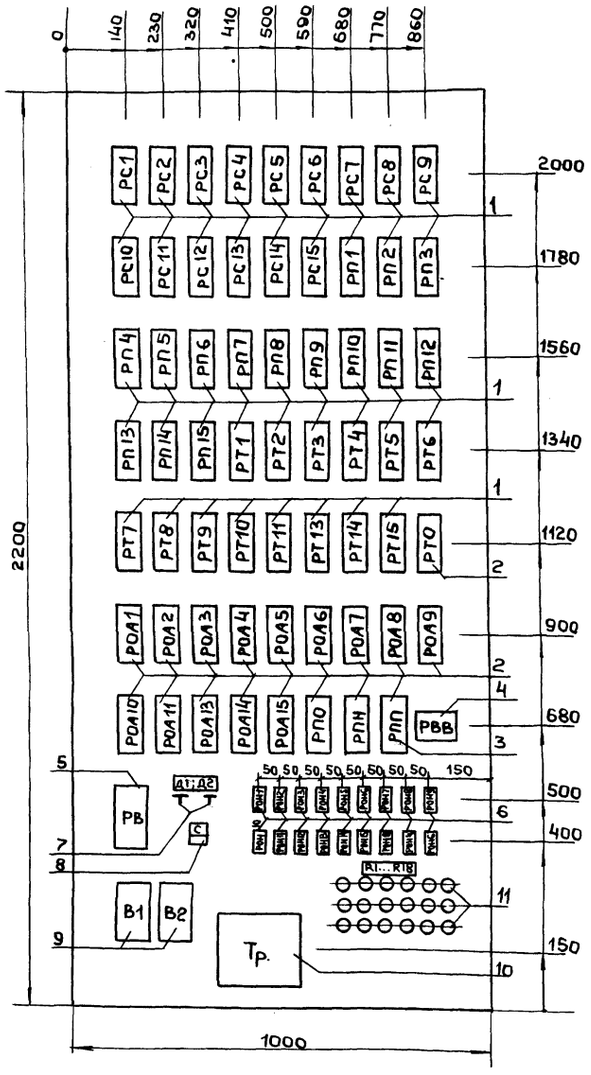

Дверь шкафа
(Вид спереди)

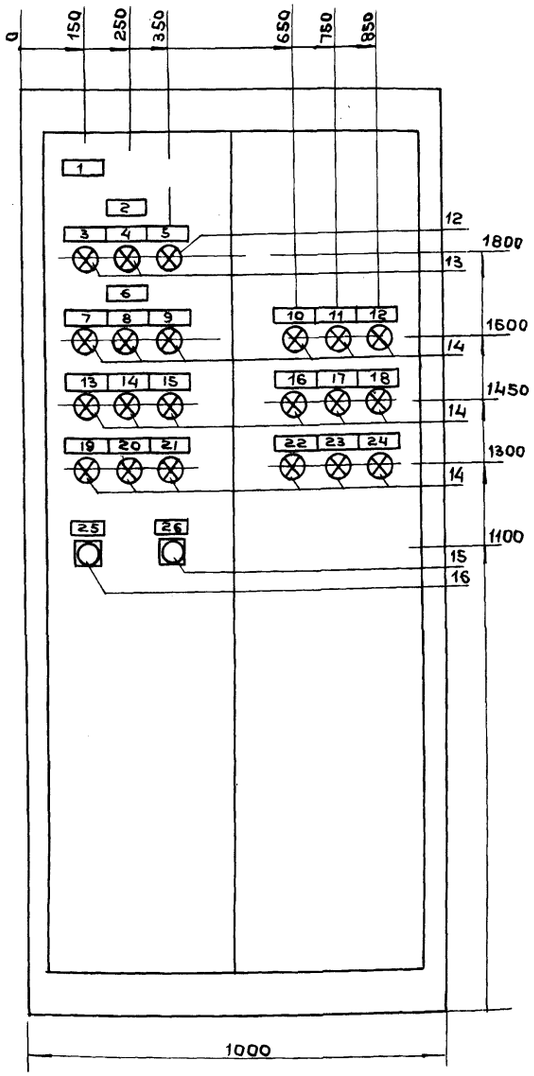

Щит шкафной с задней дверью
ЩШ-3Д 2200×1000×800

Технические данные электрооборудования

Позиция	Обозначение по схеме	Наименование	Кол	Тип	Технические данные	Примечание
1	РС1...РС15; РП1...РП15; РТ1...РТ11; РТ13...РТ15	Реле промежуточное универсальное	44	РПУ-4-312	-24в 6з; 2р	
2	РОА1...РОА11; РОА13...РПН; РТ0; РПН; РПП		17	РПУ-4-313	-24в 4з; 4р	
3	РПП		1	РПУ-4-363	~220в 4з; 4р	
4	РВВ	Пускатель магнитный	1	ПМЕ-111	~220в 6з; 2р	
5	РЗ	Реле времени	1	РВП-72-3221-00У4	~220в	Выдержка 30 сек.
6	РОН1...РОН15; РОБ2; РОБ4; РОБ6	Реле слаботочное	18	РКН	24в РС4.500.111 Rобм.=800 ом Iср=22ма; 3з; 5р	
7	Д1; Д2	Диод	2	Д242	Uобр.=100в Iвыпр=10а	
8	С	Конденсатор	1	МБГО-2-160-30	160в; 30мкф	
9	В1; В2	Автоматический выключатель	2	АП50-2мт	~220в; Iрасч=6,4а	
10	Тр	Трансформатор	1	ОСМ-1,0У3	220/29/29в	
11	R1...R18	Резистор	18	ПЭВ-10-33	10вт; 3,3ома	
12	ЛНВ3	Арматура сигнальной лампы	1	СЛЦ51В	36в	светофильтр зеленый
13	ЛНВ1; ЛНВ2		2	АС220	220в	линза зеленая
14	ЛОН1...ЛОН15; ЛОБ2; ЛОБ4; ~~ЛОБ6~~		18	СЛЦ-51В	36в	светофильтр красный
15	КПН	Кнопка управления	1	КЕ012У3	Исп.1 4з	толкатель черный
16	КВС		1	КЕ011У3	Исп.2 1з; 1р	толкатель черный
17	Д3...Д19	Диод	17	Д226	Uобр=400в Iвыпр=0,3а	Установлен на боковине шкафа

Перечень надписей

Надпись	Обозначение по схеме	Место надписи	Текст надписи
1	—	Табличка	Шкаф управления
2	—	"	Наличие напряжения
3	ЛНВ1	"	Ввод №1
4	ЛНВ2	"	Ввод №2
5	ЛНВ3	"	-27в
6	—	"	Обрыв цепей пиропатронов
7	ЛОН1	"	Направление №1
8	ЛОН2	"	—"— №2
9	ЛОН3	"	—"— №3
10	ЛОН4	"	—"— №4
11	ЛОН5	"	—"— №5
12	ЛОН6	"	—"— №6
13	ЛОН7	"	—"— №7
14	ЛОН8	"	—"— №8
15	ЛОН9	"	—"— №9
16	ЛОН10	"	—"— №10
17	ЛОН11	"	—"— №11
18	ЛОН12	"	—"— №12
19	ЛОН13	"	—"— №13
20	ЛОН14	"	—"— №14
21	ЛОН15	"	—"— №15
22	ЛОБ2	"	Секция №2
23	ЛОБ4	"	—"— №4
24	ЛОБ6	"	—"— №6
25	КВС	"	Восстановление схемы
26	КПН	"	Проверка напряжения

Нач. маст.	Шестопалов	
Гл. инж. м.	Кричевский	
ГАП	Зарецкий	
ГИП	Ленточников	
Разраб.	Рогожев	
Провер.	Тихонов	

ПРИВЯЗАН

Инв. №

ТП 262-21-37 ТЭ

УНИВЕРСАЛЬНОЕ АДМИНИСТРАТИВНОЕ ЗДАНИЕ (В КОНСТРУКЦИЯХ ИИ-04) НА 600 СОТРУДНИКОВ

Стадия	Лист	Листов
Р	ТЭ-5	

ШКАФ УПРАВЛЕНИЯ. ОБЩИЙ ВИД.

ЦНИИЭП зрелищных зданий и спортивных сооружений им. В.С. Мезенцева

Инв. № подл. | Подпись и дата | Взам. инв. №

Инв. № подл.	Подпись и дата	Взам. инв. №

Типовой проект 2Б2-21-37 Альбом IV

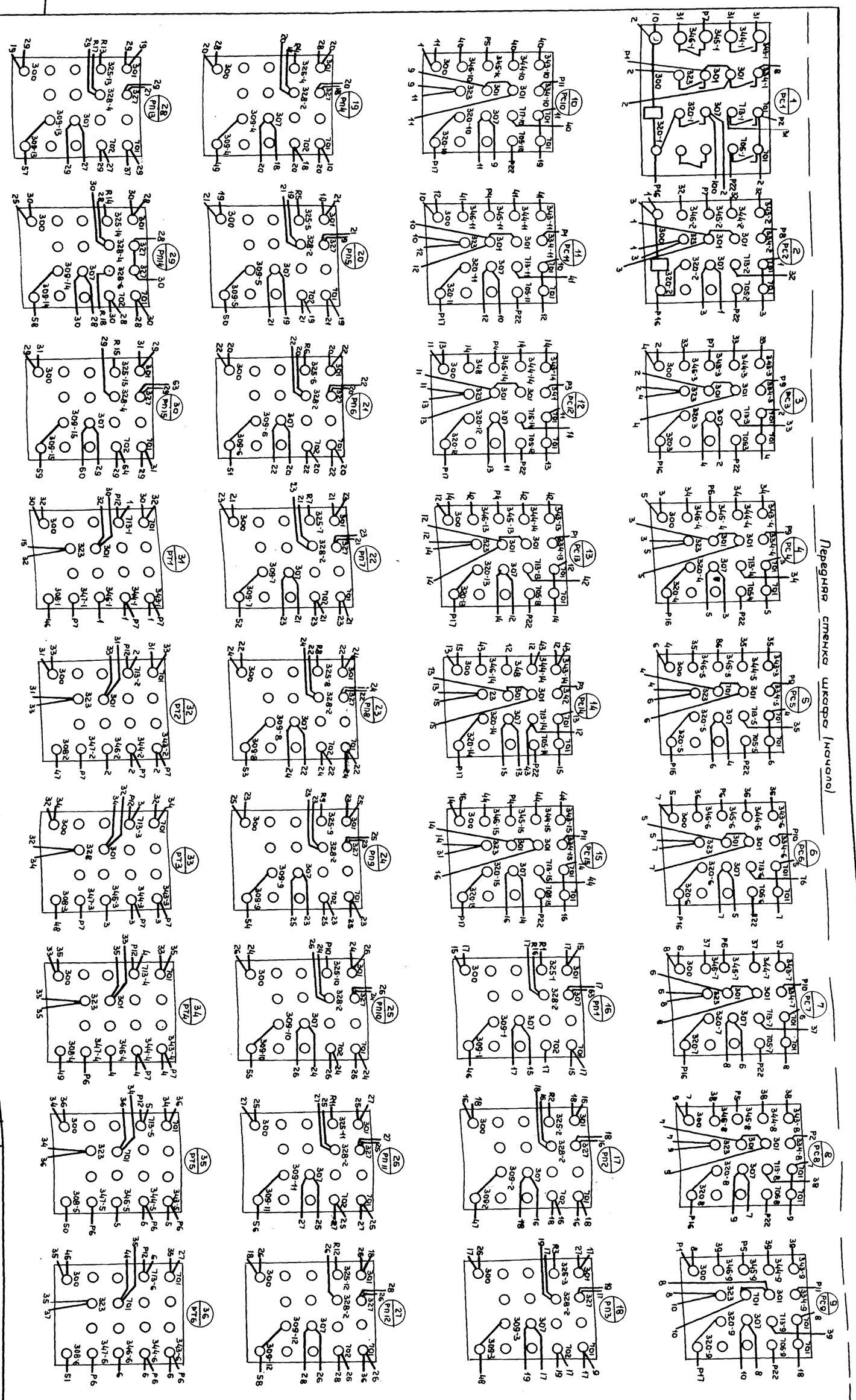

Передняя стенка шкафа (начало)

ПРИВЯЗАН

ИНВ. №

Нач. маст.	Шестопалов		
Гл. инж. м.	Кричевский		
ГАП	Зарецкий		
ГИП	Лентовчиков		
Разраб.	Рогожев		
Провер.	Тихонов		

ТП 2Б2-21-37 ТЭ

УНИВЕРСАЛЬНОЕ АДМИНИСТРАТИВНОЕ ЗДАНИЕ (В КОНСТРУКЦИЯХ ИИ-04) НА 600 СОТРУДНИКОВ

ШКАФ УПРАВЛЕНИЯ, СХЕМА СОЕДИНЕНИЙ (НАЧАЛО)

Стадия	Лист	Листов
Р		

ЗРЕЛИЩНЫХ ЗДАНИЙ И СПОРТИВНЫХ СООРУЖЕНИЙ ИМ. В.С. МЕЗЕНЦЕВА

Передняя стенка шкафа. (Продолжение)

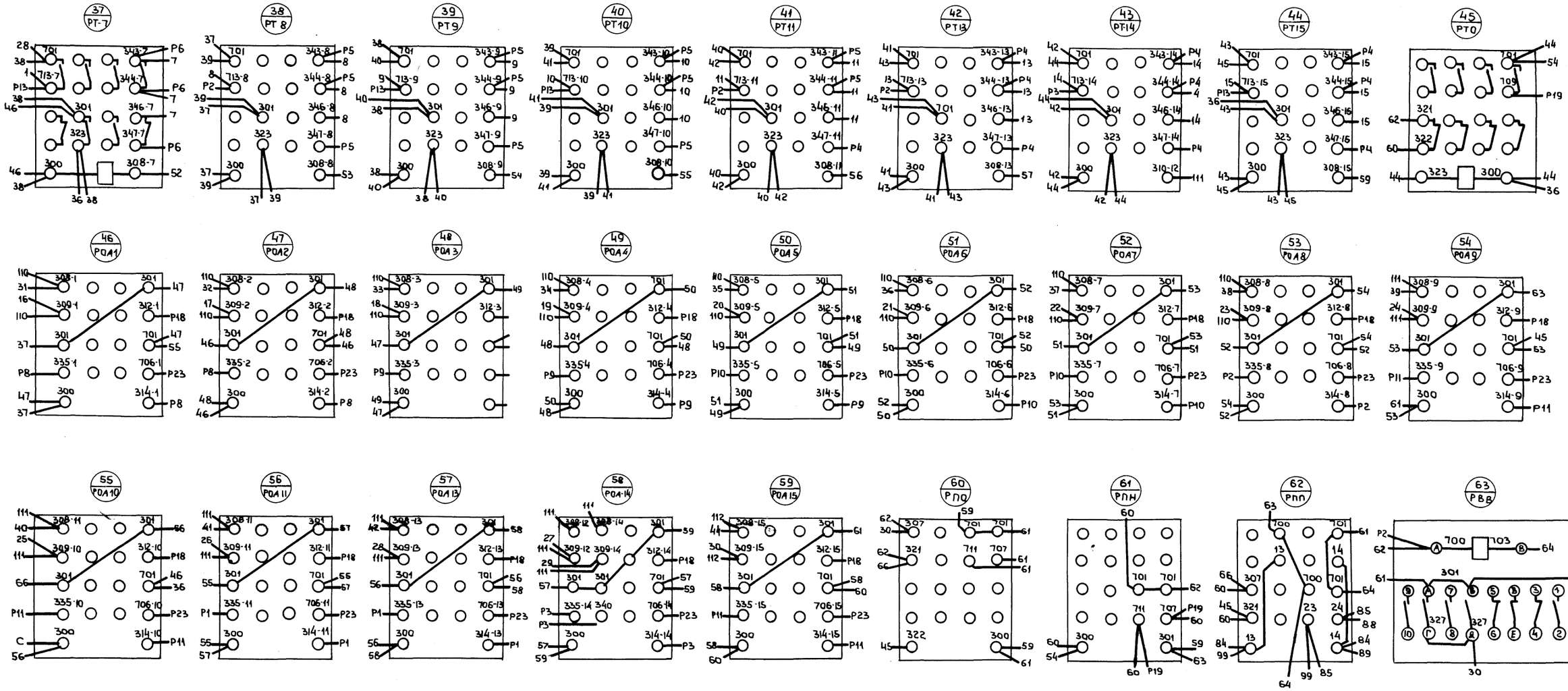

ТП 262-21-37 ТЭ

Универсальное административное здание (в конструкциях ИИ-04) на 600 сотрудников

Нач. маст.	Шестопалов		
Гл. инж. м.	Кричевский		
ГАП	Зарецкий		
ГИП	Ленточников		
Разраб.	Рогошев		
Провер.	Тихонов		

Стадия	Лист	Листов
Р	ТЭ-7	

Шкаф управления
Схема соединений
(продолжение)

ЦНИИЭП учебных зданий и спортивных сооружений им. Б.С. Мезенцева

Привязан

Инв. №

Инв. № подл. | Подпись и дата | Взам. инв. №

Формат А2

Передняя стенка шкафа (окончание)

Типовой проект 262-21-37 Альбом IV

64 / Р8

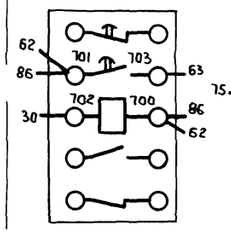

65 / Д

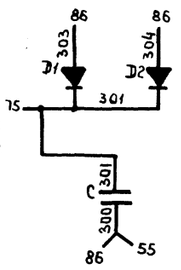

66 / РОН1

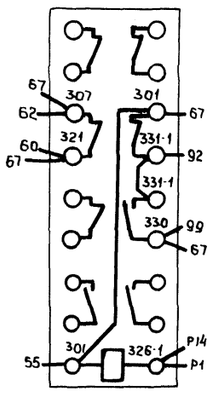

67 / РОН2

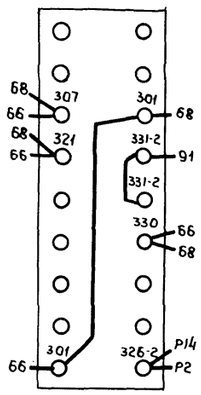

68 / РОН3

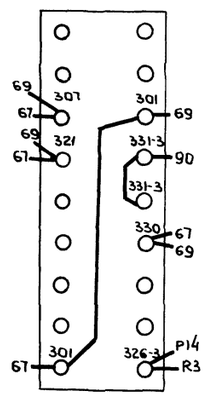

69 / РОН4

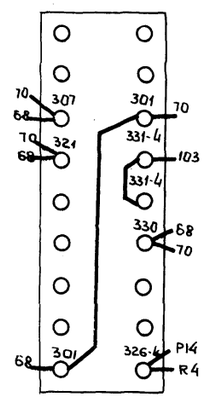

70 / РОН5

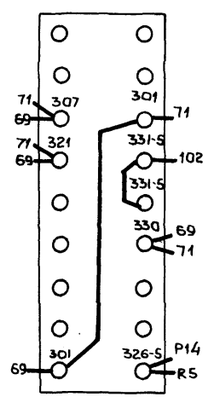

71 / РОН6

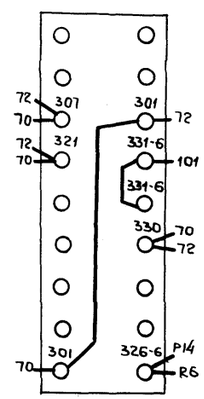

72 / РОН7

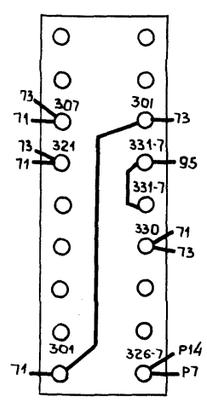

73 / РОН8

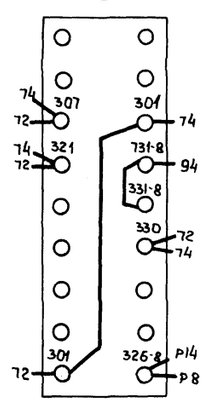

74 / РОН9

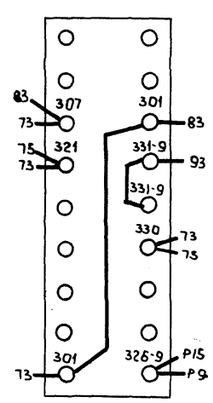

75 / РОН10

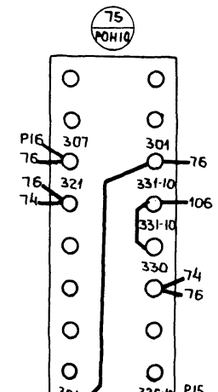

76 / РОН11

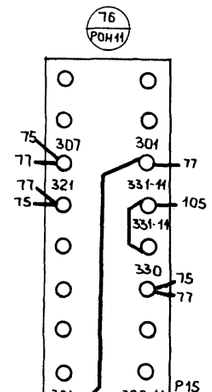

77 / РОН12

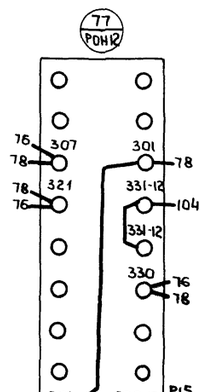

78 / РОН13

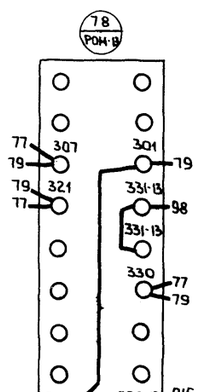

79 / РОН14

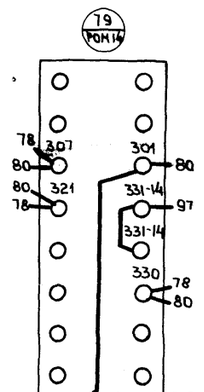

80 / РОН15

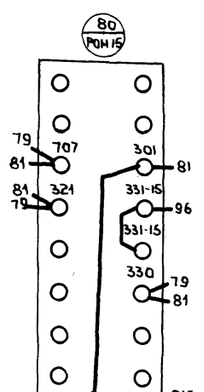

81 / РОБ2

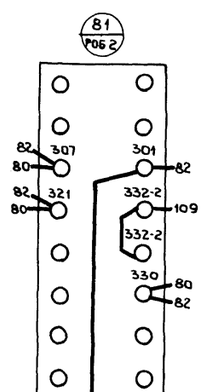

82 / РОБ4

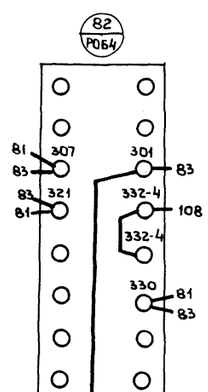

83 / РОБ6

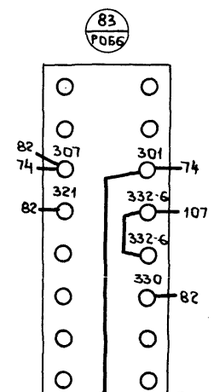

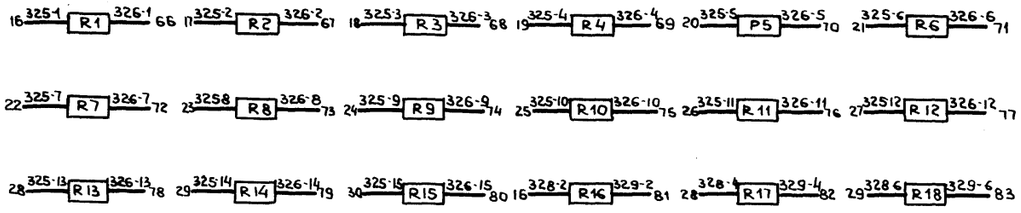

84 / В1

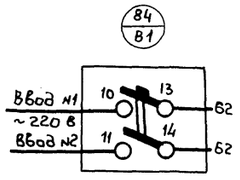

85 / В2

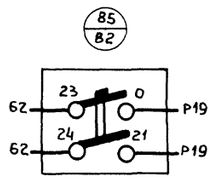

86 / Тр

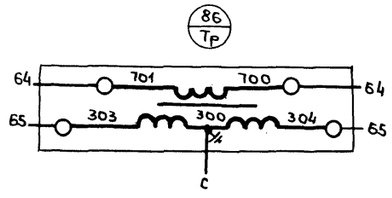

Нач.маст	Шестопалов		
Гл. инж. М.	Кричевский		
ГАП	Зарецкий		
ГИП	Лецточников		
Исполн.	Рогожев		
Провер.	Тихонов		

ТП 262-21-37 ТЭ

Универсальное административное здание (в конструкциях ИИ-04) на 600 сотрудников

Стадия	Лист	Листов
Р	ТЭ-8	

Шкаф управления. Схема соединений (продолжение)

ЦНИИЭП зрелищных зданий и спортивных сооружений им. Б.С. Мезенцева

Привязан

Инв. №

Инв.№ подл. | Подпись и дата | Взам. инв.№

Формат А2

Типовой проект 262-21-37 Альбом IV

Правая дверь шкафа (вид со стороны монтажа)

Правая боковая стенка

Левая боковая стенка

Левая дверь шкафа (вид со стороны монтажа)

В схему отключения вентиляции

Инв.№ подл. | Подпись и дата | Взам. инв.№

Привязан

Инв.№

Нач.маст.	Шестопалов		
Гл.инж.м.	Кричевский		
ГАП	Зарецкий		
ГИП	Ленточников		
Разраб.	Рогожев		
Провер.	Тихонов		

ТП 262-21-37 ТЭ

Универсальное административное здание (в конструкциях ИИ-04) на 600 сотрудников

Стадия	Лист	Листов
Р	ТЭ-9	

Шкаф управления. Схема соединений (окончание)

ЦНИИЭП зрелищных зданий и спортивных сооружений им. Б.С. Мезенцева

Формат А2

Типовой проект 262-21-37 Альбом IV

Дверь пульта
(Вид спереди)

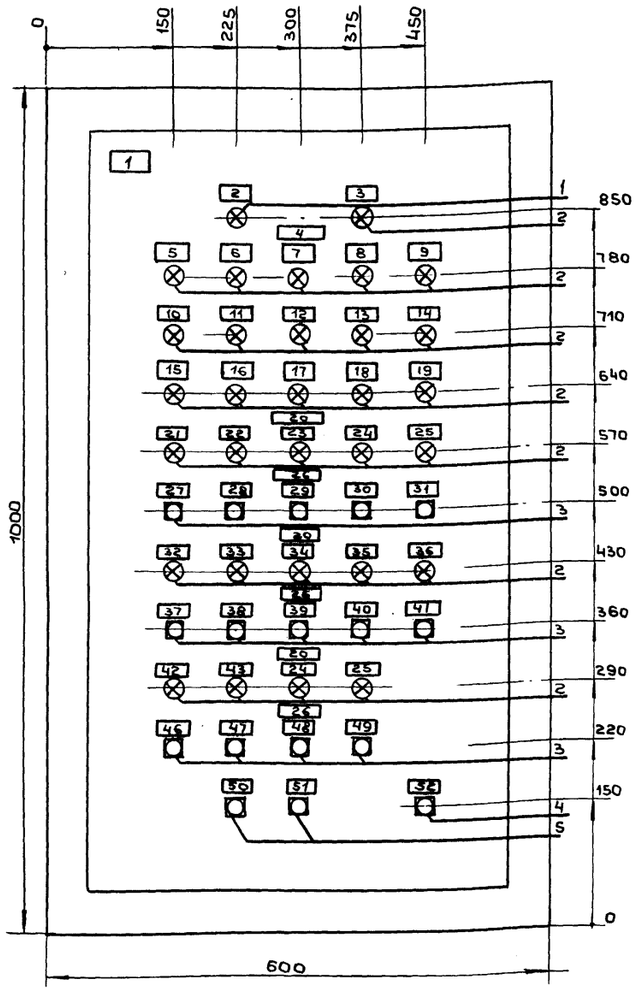

Задняя стенка пульта

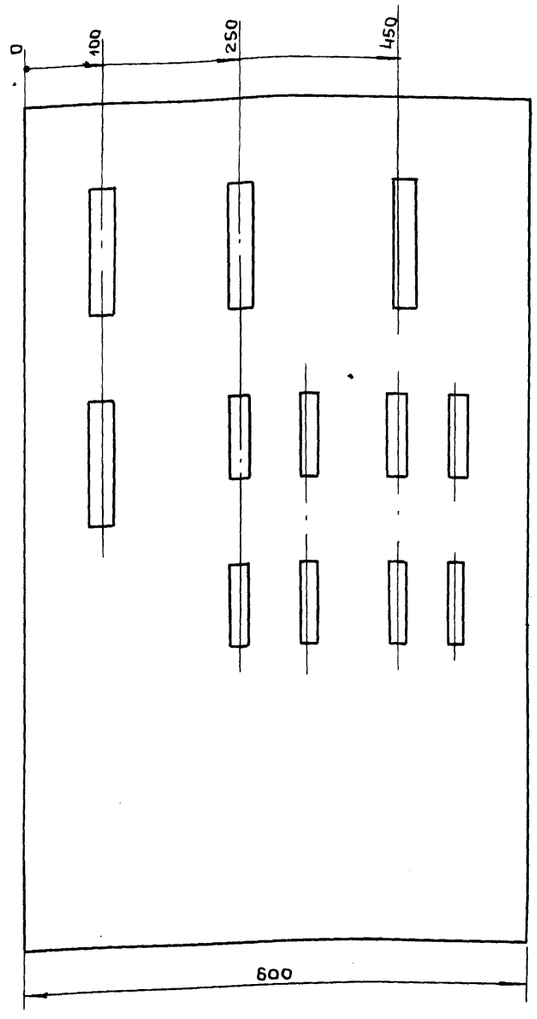

Перечень надписей

Надпись	Обозначение по схеме	Место надписи	Текст надписи
1	-	Табличка	Пульт сигнализации
2	ЛОЗ	"	Звуковые сигналы отключ.
3	ЛПО	"	Повреждение
4	-	"	Состав пошел
5	ЛС1	"	Направление N1
6	ЛС2	"	— " — N2
7	ЛСЗ	"	— " — N3
8	ЛС4	"	— " — N4
9	ЛС5	"	— " — N5
10	ЛС6	"	— " — N6
11	ЛС7	"	— " — N7
12	ЛС8	"	— " — N8
13	ЛС9	"	— " — N9
14	ЛС10	"	— " — N10
15	ЛС 11	"	— " — N11
16	ЛС 12	"	— " — N12
17	ЛС 13	"	— " — N13
18	ЛС 14	"	— " — N14
19	ЛС 15	"	— " — N15
20	-	"	Автоматика отключено
21	ЛА1	"	Направление N1
22	ЛА2	"	— " — N2
23	ЛАЗ	"	— " — N3
24	ЛА4	"	— " — N4
25	ЛА5	"	— " — N5
26	-	"	Включение автатики
27	КВА1	Табличка	Направление N1
28	КВА2	"	— " — N2
29	КВАЗ	"	— " — N3
30	КВА4	"	— " — N4
31	КВА5	"	— " — N5
32	ЛА6	"	Направление N6
33	ЛА7	"	— " — N7
34	ЛА8	"	— " — N8
35	ЛА9	"	— " — N9
36	ЛА10	"	— " — N10
37	КВА6	"	Направление N6
38	КВА7	"	— " — N7
39	КВА8	"	— " — N8
40	КВА9	"	— " — N9
41	КВА10	"	— " — N10
42	ЛА11	"	Направление N11
43	ЛА13	"	— " — N13
44	ЛА14	"	— " — N14 и 12
45	ЛА15	"	— " — N15
46	КВА11	"	Направление N11
47	КВА13	"	Направление N13
48	КВА14	"	Направления N14 и N12
49	КВА15	"	Направление N15
50	КОЗТ	"	Отключение сирены
51	КОЗП	"	Отключение звонка
52	КОС	"	Опробование сигнализации

Щит шкафной малогабаритный
ЩШМ 1000×600×500

Технические данные электрооборудования

Позиция	Обозначение по схеме	Наименование	Кол	Тип	Технические данные	Примечание
1	ЛОЗ	Арматура сигнальной лампы	1	АС-220	220в	Линза молочная
2	ЛПО; ЛС1...ЛС15; ЛА1...ЛА11; ЛА13 ЛА 15		30	АС 220	220в	Линза красная
3	КВА1...КВА11, КВА13...КВА15	Кнопка управления	14	КЕ011УЗ	исп.2 1з; 1р	Толкатель черный
4	КОС		1	КЕ012УЗ	Исп. 1 4з	Толкатель черный
5	КОЗТ; КОЗП		2	КЕ131УЗ	с фиксацией исп.2; 1з; 1р	Толкатель черный
6	Д20...Д50	Диод	31	Д226	Uобр=400в Iвыпр=0,3а	

ПРИВЯЗАН

ИНВ. №

НАЧ. МАСТ.	Шестопалов	
ГА. ИНЖ. М.	Кричевский	
ГАП	Зарецкий	
ТИП	Ленточников	
РАЗРАБ.	Рогожев	
ПРОВЕР.	Тихонов	

ТП 262-21-37 ТЭ

УНИВЕРСАЛЬНОЕ АДМИНИСТРАТИВНОЕ ЗДАНИЕ (В КОНСТРУКЦИЯХ ИИ-04) НА 600 СОТРУДНИКОВ

Стадия	Лист	Листов
Р	ТЭ-10	

ПУЛЬТ СИГНАЛИЗАЦИИ. ОБЩИЙ ВИД.

ЦНИИЭП зрелищных зданий и спортивных сооружений им. Б.С. Мезенцева

Инв. № подл. | Подпись и дата | Взам. инв. №

Формат А2

Типовой проект 262-21-37 Альбом IV

Дверь пульта (вид со стороны монтажа)

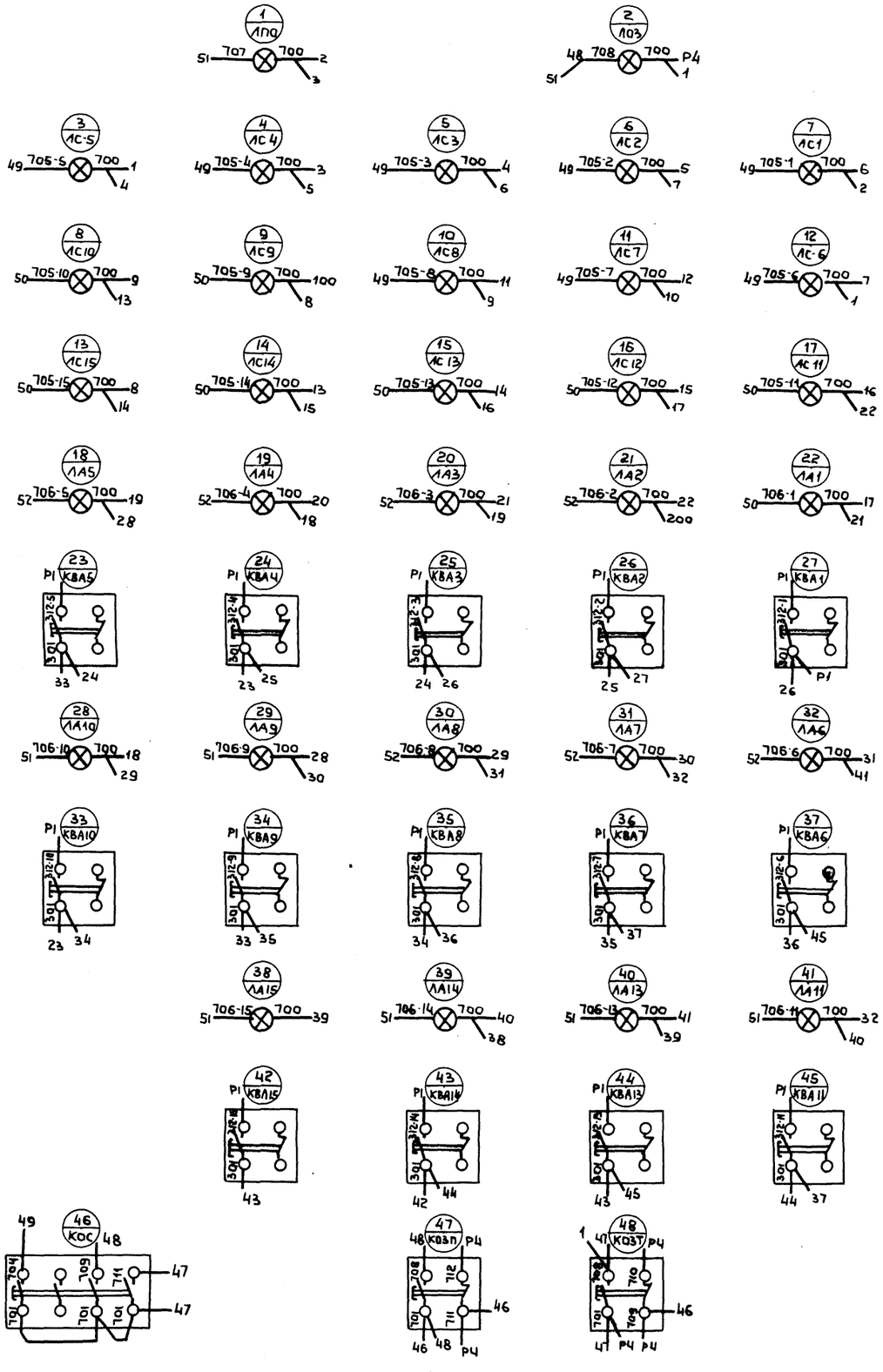

Задняя стенка пульта

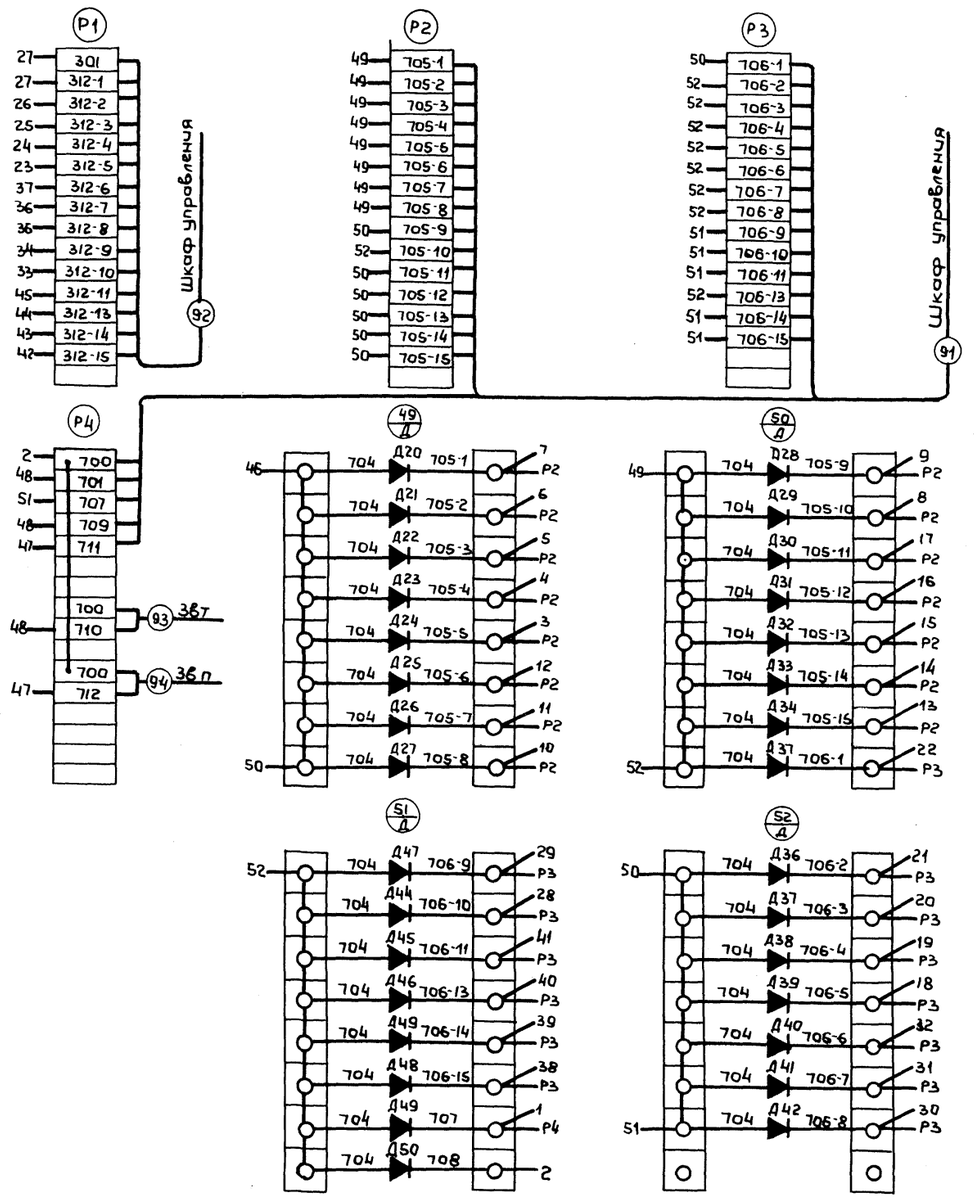

ПРИВЯЗАН

ИНВ.№

НАЧ. МАСТ.	Шестопалов	
ГА. ИНЖ. М.	Кричевский	
ГАП	Зарецкий	
ГИП	Леатонников	
РАЗРАБ.	Рогожев	
ПРОВЕР.	Тихонов	

ТП 262-21-37 ТЭ

УНИВЕРСАЛЬНОЕ АДМИНИСТРАТИВНОЕ ЗДАНИЕ (В КОНСТРУКЦИЯХ ИИ-04) НА 600 СОТРУДНИКОВ

Стадия	Лист	Листов
Р	ТЭ-11	

ПУЛЬТ СИГНАЛИЗАЦИИ. СХЕМА СОЕДИНЕНИЙ

ЦНИИЭП зрелищных зданий и спортивных сооружений им. Б.С. Мезенцева

Инв.№ подл. | Подпись и дата | Взам. инв.№

Формат А2

Типовой проект 262-21-37 Альбом IV

Таблица размещения аппаратуры и обозначений на ЩДУ1... ЩДУ11; ЩДУ13; ЩДУ15

Расположение элементов: Строка	Столбец	Наименование	Тип	Технические данные	Примечание	Обозначение элементов по принципиальной схеме и надписи на щильдиках: ЩДУ1	ЩДУ2	ЩДУ3	ЩДУ4	ЩДУ5	ЩДУ6	ЩДУ7	ЩДУ8	ЩДУ9	ЩДУ10	ЩДУ11	ЩДУ13	ЩДУ15
1	1	Арматура светосигнальная	АЕР1212У1	24В	светофильтр красный	ЛВС1	ЛВС2	ЛВС3	ЛВС4	ЛВС5	ЛВС6	ЛВС7	ЛВС8	ЛВС9	ЛВС10	ЛВС11	ЛВС13	ЛВС15
						Газ подан Н1	Газ подан Н2	Газ подан Н3	Газ подан Н4	Газ подан Н5	Газ подан Н6	Газ подан Н7	Газ подан Н8	Газ подан Н9	Газ подан Н10	Газ подан Н11	Газ подан Н13	Газ подан Н15
	2	Арматура светосигнальная	АЕР1232У1	24В	светофильтр зеленый	ЛА01	ЛА02	ЛА03	ЛА04	ЛА05	ЛА06	ЛА07	ЛА08	ЛА09	ЛА010	ЛА011	ЛА013	ЛА015
						Автом. откл.	Автом. откл.	Автом. откл.	Автом. откл.	Автом. откл.	Автом. откл.	Автом. откл.	Автом. откл.	Автом. откл.	Автом. откл.	Автом. откл.	Автом. откл.	Автом. откл.
	3	Арматура светосигнальная	АЕР1252У1	24В	светофильтр молочный	Л031	Л032	Л033	Л03.4	Л03.5	Л036	Л037	Л038	Л039	Л03 10	Л03 11	Л03 13	Л03 15
						Сирена откл.	Сирена откл.	Сирена откл.	Сирена откл.	Сирена откл.	Сирена откл.	Сирена откл.	Сирена откл.	Сирена откл.	Сирена откл.	Сирена откл.	Сирена откл.	Сирена отк.
2	1	Кнопка управления	КЕ011	2_3	толкатель красный	КДП1	КДП2	КДП3	КДП4	КДП5	КДП6	КДП7	КДП8	КДП9	КДП10	КДП11	КДП13	КДП15
						Пуск Н1	Пуск Н2	Пуск Н3	Пуск Н4	Пуск Н5	Пуск Н6	Пуск Н7	Пуск Н8	Пуск Н9	Пуск Н10	Пуск Н11	Пуск Н13	Пуск Н15
	2	Кнопка управления	КЕ011	1_3; 1р	толкатель черный	КОА1	КОА2	КОА3	КОА4	КОА5	КОА6	КОА7	КОА8	КОА9	КОА10	КОА11	КОА13	КОА15
						Откл. автом.	Откл. автом.	Откл. автом.	Откл. автом.	Откл. автом.	Откл. автом.	Откл. автом.	Откл. автом.	Откл. автом.	Откл. автом.	Откл. автом.	Откл. автом.	Откл. автом.
	3	Кнопка управления	КЕ131	1_3; 1р с фиксац.	толкатель черный	К031	К032	К033	К03.4	К03.5	К036	К037	К038	К039	К03 10	К03 11	К03 13	К03 15
						Откл. сирены	Откл. сирены	Откл. сирены	Откл. сирены	Откл. сирены	Откл. сирены	Откл. сирены	Откл. сирены	Откл. сирены	Откл. сирены	Откл. сирены	Откл. сирены	Откл. сирены
3	1										-	-	-	-	-	-	-	-
											-	-	-	-	-	-	-	-
	2	Кнопка управления	КЕ011	2_3	толкатель черный	КОС1	КОС2	КОС3	КОС	КОС5	КОС6	КОС7	КОС8	КОС9	КОС10	КОС11	КОС13	КОС15
						Опроб. сигнал.	Опроб. сигнал.	Опроб сигнал	Опроб. сигнал.	Опроб сигнал	Опроб. сигнал	Опроб. сигнал.	Опроб. сигнал.	Опроб. сигнал.	Опроб. сигнал	Опроб. сигнал	Опроб. сигнал	Опроб. сигнал
	3										-	-	-	-	-	-	-	-
											-	-	-	-	-	-	-	-

Таблица монтажных подсоединений

Строка	Столбец	Обозначение на ПКУ15	ЩДУ1: Обозначение по схеме	ЩДУ1: Маркировка проводов	ЩДУ2: Обозначение по схеме	ЩДУ2: Маркировка проводов	ЩДУ3: Обозначение по схеме	ЩДУ3: Маркировка проводов	ЩДУ4: Обозначение по схеме	ЩДУ4: Маркировка проводов	ЩДУ5: Обозначение по схеме	ЩДУ5: Маркировка проводов	ЩДУ6: Обозначение по схеме	ЩДУ6: Маркировка проводов	ЩДУ-7: Обозначение по схеме	ЩДУ-7: Маркировка проводов	ЩДУ8: Обозначение по схеме	ЩДУ8: Маркировка проводов	ЩДУ9: Обозначение по схеме	ЩДУ9: Маркировка проводов	ЩДУ10: Обозначение по схеме	ЩДУ10: Маркировка проводов	ЩДУ11: Обозначение по схеме	ЩДУ11: Маркировка проводов	ЩДУ13: Обозначение по схеме	ЩДУ13: Маркировка проводов	ЩДУ15: Обозначение по схеме	ЩДУ15: Маркировка проводов
1	1	А1	ЛВС1	300; 334-1	ЛВС2	300; 334-2	ЛВС3	300; 334-3	ЛВС4	300; 334-4	ЛВС5	300; 334-5	ЛВС6	300; 334-6	ЛВС7	300; 334-7	ЛВС8	300; 334-8	ЛВС9	300; 334-9	ЛВС10	300; 334-10	ЛВС11	300; 334-11	ЛВС13	300; 334-13	ЛВС15	300; 334-15
	2	А3	ЛА01	300; 335-1	ЛА02	300; 335-2	ЛА03	300; 335-3	ЛА04	300; 335-4	ЛА05	300; 335-5	ЛА06	300; 335-6	ЛА07	300; 335-7	ЛА08	300; 335-8	ЛА09	300; 335-9	ЛА010	300; 335-10	ЛА011	300; 335-11	ЛА013	300; 335-13	ЛА015	300; 335-15
	3	А5	Л031	300; 336-1	Л032	300; 336-2	Л033	300; 336-3	Л034	300; 336-4	Л035	300; 336-5	Л036	300; 336-6	Л037	300; 336-7	Л038	300; 336-8	Л039	300; 336-9	Л0310	300; 336-10	Л03 11	300; 336-11	Л03 13	300; 336-13	Л03 15	300; 336-15
2	1	КУ	КДП1	301; 309-1	КДП2	301; 309-2	КДП3	301; 309-3	КДП4	301; 309-4	КДП5	301; 309-5	КДП6	301; 309-6	КДП7	301 309-7	КДП8	301; 309-8	КДП9	301; 309-9	КДП10	301 309-10	КДП11	301; 309-11	КДП13	301; 309-13	КДП15	301; 309-15
	2	КУ	КОА1	312-1; 313-1	КОА2	312-2; 313-2	КОА3	312-3; 313-3	КОА4	312-4; 313-4	КОА5	312-5; 313-5	КОА6	312-6; 313-6	КОА7	312-7; 313-7	КОА8	312-8; 313-8	КОА9	312-9; 313-9	КОА10	312-10; 313-10	КОА11	312-11; 313-11	КОА13	312-13; 313-13	КОА15	312-15; 313-15
	3	КУФ	К031	301; 336-1 713-1; 714-1	К032	301; 336-2 713-2; 714-2	К033	301; 336-3 713-3; 714-3	К034	301; 336-4 713-4; 714-4	К035	301; 336-5 713-5; 714-5	К036	301; 336-6 713-6; 714-6	К037	301; 336-7 713-7; 71	К038	301; 336-8 713-8; 714-8	К039	301; 336-9 713-9; 714-9	К0310	301; 336-10 713-10; 714-10	К03 11	301; 336-11 713-11; 714-11	К03 13	301; 336-13 713-13; 714-13	К03 15	301; 336-15 713-15; 714-15
3	1	-	-				-																					
	2	КУ	КОС1	301; 333-1 701; 713-1	КОС2	301; 333-2 701; 713-2	КОС3	301; 333-3 701; 713-3	КОС4	301; 333-4 701; 713-4	КОС5	301; 333-5 701; 713-5	КОС6	301; 333-6 701; 713-6	КОС7	301; 333-7 701; 713-7	КОС8	301; 337-8 701; 713-8	КОС9	701; 333-9 701; 713-9	КОС10	301; 333-10 701; 713-10	КОС11	301; 333-11 701; 713-11	КОС13	301; 333-13 701; 713-13	КОС15	301; 333-15 701; 713-15
	3	-	-																									

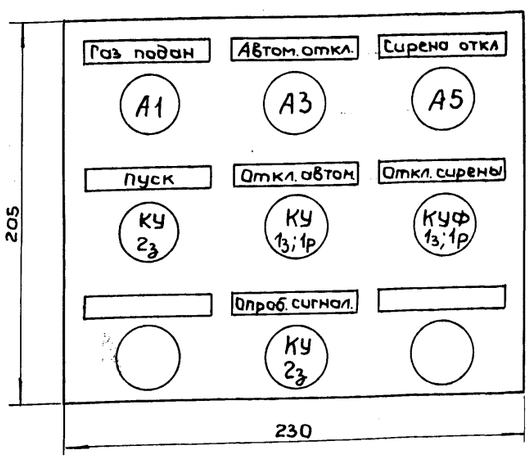

Пост кнопочный управления

ПКУ 15-193331-4093.

Инв. № подл.	Подпись и дата	Взам. инв. №	

ПРИВЯЗАН

Инв. №

Нач. маст.	Шестопалов	
Гл. инж. м.	Кричевский	
ГАП	Зарецкий	
ГИП	Ленточников	
Разраб.	Рогожев	
Провер.	Тихонов	

ТП 262-21-37 ТЭ

Универсальное административное здание (в конструкциях ИИ-04) на 600 сотрудников

Стадия	Лист	Листов
Р	ТЭ-12	

Щитки дистанционного управления ЩДУ1... ЩДУ11; ЩДУ13; ЩДУ15

ЦНИИЭП зрелищных зданий и спортивных сооружений им. В.С. Мезенцева

Формат А2

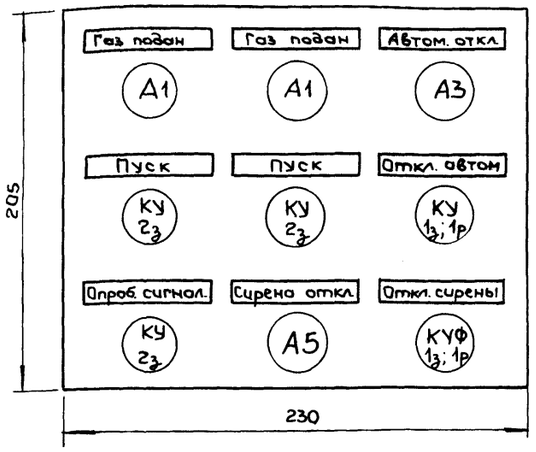

Таблица размещения аппаратуры и обозначений

Расположение элементов		Наименование	Тип	Технические данные	Примечание	Обозначение элементов по принципиальной схеме и надписи на щитах
строка	столбец					ЩДУ 14/1
1	1	Арматура светосигнальная	АЕР1212У1	24В	светофильтр красный	ЛВС 14/1
						Газ подан Н14
	2	Арматура светосигнальная	АЕР1212У1	24В	светофильтр красный	ЛВС 12/1
						Газ подан Н12
	3	Арматура светосигнальная	АЕР1232У1	24В	светофильтр зеленый	ЛАО 14/1
						Автом. откл.
2	1	Кнопка управления	КЕ 011	$2_з$	толкатель красный	КДП 14/1
						Пуск Н14
	2	Кнопка управления	КЕ 011	$2_з$	толкатель красный	КДП 12/1
						Пуск Н12
	3	Кнопка управления	КЕ 011	$1_з$, $1_р$	Толкатель черный	КОА 14/1
						Откл. автом.
3	1	Кнопка управления	КЕ 011	$2_з$	толкатель черный	КОС 14
						Опроб. сигнал
	2	Арматура светосигнальная	АЕР1252У1	24В	светофильтр молочный	ЛОЗ 14
						Сирена откл
	3	Кнопка управления	КЕ 131	$1_з$; $1_р$ с фиксац.	Толкатель черный	КОЗ 14
						Откл. сирены

Таблица монтажных подсоединений

Строка	Столбец	Обозначение по ПКУ 15	ЩДУ 14/1	
			Обозначение по схеме	Маркировка проводов
1	1	А1	ЛВС14/1	300; 334-14
	2	А1	ЛВС-12/1	300; 334-12
	3	А3	ЛАО14/1	300; 335-14
2	1	КУ	КДП14/1	301; 309-14
	2	КУ	КДП12/1	301; 309-12
	3	КУ	КОА14/1	312-14 313-14
3	1	КУ	КОС14	301; 333-14 701; 714-14
	2	А5	ЛОЗ14	300; 336-14
	3	КУФ	КОЗ14	301; 336-14 718-14; 714-14

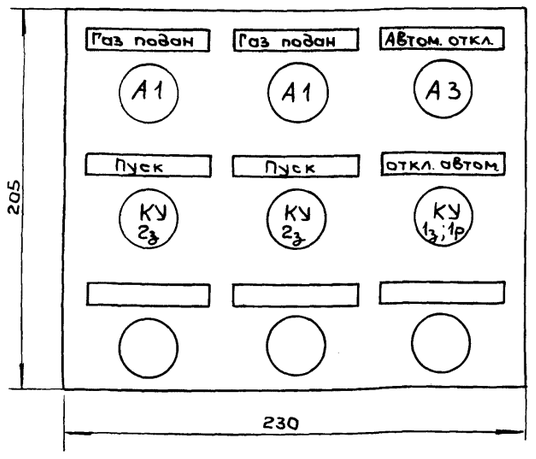

Таблица размещения аппаратуры и обозначений

Расположение элементов		Наименование	Тип	Технические данные	Примечание	Обозначение элементов по принципиальной схеме и надписи на щитах
строка	столбец					ЩДУ 14/2
1	1	Арматура светосигнальная	АЕР1212У1	24В	светофильтр красный	ЛВС 14/2
						Газ подан Н14
	2	Арматура светосигнальная	АЕР1212У1	24В	светофильтр красный	ЛВС 12/2
						Газ подан Н12
	3	Арматура светосигнальная	АЕР1232У1	24В	светофильтр зеленый	ЛАО 14/2
						Автом. откл
2	1	Кнопка управления	КЕ 011	$2_з$	толкатель красный	КДП 14/2
						Пуск Н14
	2	Кнопка управления	КЕ 011	$2_з$	толкатель красный	КДП 12/2
						Пуск Н12
	3	Кнопка управления	КЕ 011	$1_з$; $1_р$	толкатель черный	КОА 14/2
						Откл. автом.
3	1	—	—	—	—	—
	2	—	—	—	—	—
	3	—	—	—	—	—

Таблица монтажных подсоединений

Строка	Столбец	Обозначение на ПКУ 15	ЩДУ 14/2	
			Обозначение по схеме	Маркировка проводов
1	1	А1	ЛВС14/2	300; 339
	2	А1	ЛВС12/2	300; 338
	3	А3	ЛАО14/2	300; 340
2	1	КУ	КДП14/2	101; 309-14
	2	КУ	КДП12/2	301; 309-12
	3	КУ	КОА14/2	305; 306
3	1	—	—	—
	2	—	—	—
	3	—	—	—

Взам. инв. №

Подпись и дата

Инв. № подл.

Привязан

Инв. №

Нач. маст.	Шестопалов	
Гл. инж. м.	Кричевский	
ГАП	Зарецкий	
ГИП	Лентючников	
Разраб.	Рогожев	
Провер.	Тихонов	

ТП 262-21-37 ТЭ

Универсальное административное здание (в конструкциях ИИ-04) на 600 сотрудников

Стадия	Лист	Листов
Р	ТЭ-13	

Щитки дистанционного управления ЩДУ 14/1; ЩДУ 14/2

ЦНИИЭП зрелищных зданий и спортивных сооружений им. Б.С. Мезенцева

Типовой проект 262-21-37 Альбом IV

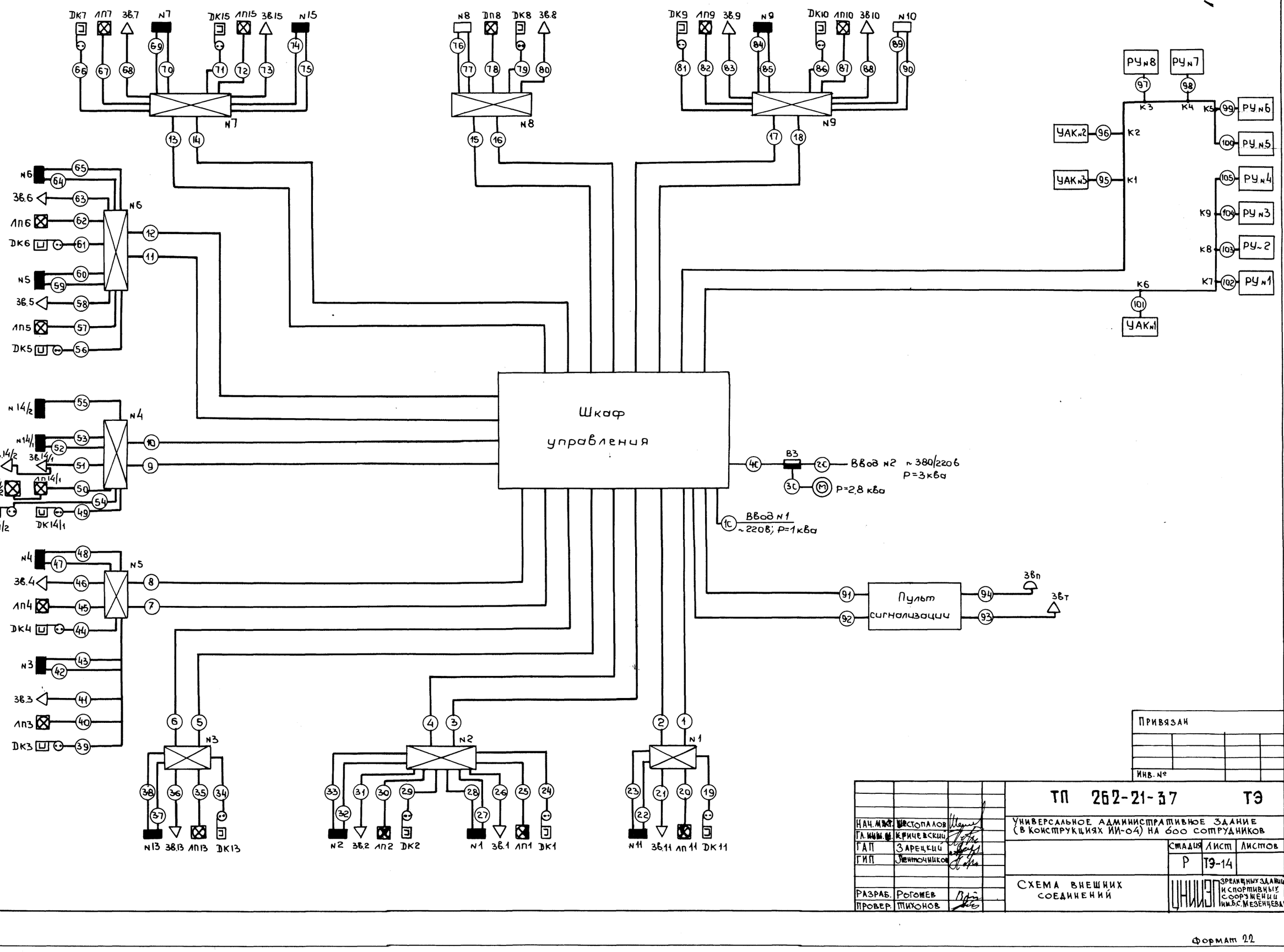

Привязан

Инв. №

Нач. маст.	Шестопалов		
Гл. инж. пр.	Кричевский		
ГАП	Зарецкий		
ГИП	Ленточников		
Разраб.	Рогожев		
Провер.	Тихонов		

ТП 262-21-37 ТЭ

Универсальное административное здание (в конструкциях ИИ-04) на 600 сотрудников

Стадия	Лист	Листов
Р	ТЭ-14	

Схема внешних соединений

ЦНИИЭП зрелищных зданий и спортивных сооружений им. Б.С. Мезенцева

Инв. № подл. | Подпись и дата | Взам. инв. №

Формат А2

Типовой проект 262-21-37 Альбом IV

№№ кабелей	Откуда	Куда	Кабель или провод		
			Марка	Сечение мм²	Длина м
1с	Ввод №1 ~ 220В	Шкаф управления	Обеспечивается		
2с	Ввод №2 ~ 380/220В	Автомат ВЗ	заказчик		
3с	ВЗ	Компрессор	ПВ1	3(1×1,5)	10
4с	ВЗ	Шкаф управления	ПВ1	2(1×1,5)	10
1	Шкаф управления	СК1	КВВГ	10×1,5	10
2	"	СК1	КВВГ	5×1,5	10
3	"	СК2	КВВГ	14×1,5	20
4	"	СК2	КВВГ	5×1,5	20
5	"	СК3	КВВГ	10×1,5	25
6	"	СК3	КВВГ	5×1,5	25
7	"	СК5	КВВГ	14×1,5	32
8	"	СК5	КВВГ	5×1,5	32
9	"	СК4	КВВГ	14×1,5	25
10	"	СК4	КВВГ	5×1,5	25
11	"	СК6	КВВГ	14×1,5	38
12	"	СК6	КВВГ	5×1,5	38
13	"	СК7	КВВГ	14×1,5	36
14	"	СК7	КВВГ	5×1,5	36
15	"	СК8	КВВГ	10×1,5	18
16	"	СК8	КВВГ	5×1,5	18
17	"	СК9	КВВГ	14×1,5	20
18	"	СК9	КВВГ	5×1,5	20
19	СК1	ДК11	ТРВ	2×0,5	2
20	"	ЛП11	ВВГ	2×1,5	3
21	"	ЗВ.11	ВВГ	2×1,5	3
22	"	ЩДУ 11	КВВГ	5×1,5	2
23	"	ЩДУ 11	КВВГ	10×1,5	2
24	СК2	ДК1	ТРВ	2×0,5	3
25	СК2	ЛП1	ВВГ	2×1,5	3
26	СК2	ЗВ.1	ВВГ	2×1,5	3
27	"	ЩДУ1	КВВГ	10×1,5	3
28	"	ЩДУ1	КВВГ	5×1,5	3
29	"	ДК2	ТРВ	2×0,5	3
30	"	ЛП2	ВВГ	2×1,5	3
31	"	ЗВ.2	ВВГ	2×1,5	3
32	"	ЩДУ2	КВВГ	5×1,5	3
33	"	ЩДУ2	КВВГ	10×1,5	3
34	СК3	ДК13	ТРВ	2×0,5	2
35	"	ЛП13	ВВГ	2×1,5	3
36	"	ЗВ. 13	ВВГ	2×1,5	3
37	"	ЩДУ 13	КВВГ	10×1,5	2
38	"	ЩДУ 13	КВВГ	5×1,5	2
39	СК5	ДК3	ТРВ	2×0,5	3
40	"	ЛП3	ВВГ	2×1,5	3
41	"	ЗВ.3	ВВГ	2×1,5	3
42	"	ЩДУ3	КВВГ	5×1,5	3
43	"	ЩДУ3	КВВГ	10×1,5	3
44	"	ДК4	ТРВ	2×0,5	3
45	"	ЛП4	ВВГ	2×1,5	3
46	"	ЗВ.4	ВВГ	2×1,5	3
47	"	ЩДУ 4	КВВГ	10×1,5	2
48	"	ЩДУ 4	КВВГ	5×1,5	2
49	СК4	ДК 14/1	ТРВ	2×0,5	2
50	"	ЛП14/1; ЛП14/2	ВВГ	2×1,5	15
51	"	ЗВ.14/1; ЗВ.14/2	ВВГ	2×1,5	20
52	"	ЩДУ 14/1	КВВГ	5×1,5	3
53	"	ЩДУ 14/1	КВВГ	14×1,5	3
54	"	ДН. 14/2	ТРВ	2×0,5	15
55	"	ЩДУ 14/2	КВВГ	10×1,5	15
56	СК6	ДК5	ТРВ	2×0,5	3
57	"	ЛП5	ВВГ	2×1,5	3
58	СК6	ЗВ. 5	ВВГ	2×1,5	3
59	"	ЩДУ 5	КВВГ	10×1,5	5
60	"	ЩДУ 5	КВВГ	5×1,5	5
61	"	ДК6	ТРВ	2×0,5	2
62	"	ЛП6	ВВГ	2×1,5	3
63	"	ЗВ. 6	ВВГ	2×1,5	3
64	"	ЩДУ 6	КВВГ	5×1,5	5
65	"	ЩДУ 6	КВВГ	10×1,5	5
66	СК 7	ДК7	ТРВ	2×0,5	3
67	"	ЛП7	ВВГ	2×1,5	3
68	"	ЗВ.7	ВВГ	2×1,5	5
69	"	ЩДУ 7	КВВГ	10×1,5	3
70	"	ЩДУ 7	КВВГ	5×1,5	3
71	"	ДК 15	ТРВ	2×0,5	5
72	"	ЛП 15	ВВГ	2×1,5	5
73	"	ЗВ. 15	ВВГ	2×1,5	5
74	"	ЩДУ 15	КВВГ	5×1,5	3
75	"	ЩДУ 15	КВВГ	10×1,5	3
76	СК 8	ЩДУ 8	КВВГ	5×1,5	3
77	"	ЩДУ 8	КВВГ	10×1,5	3
78	"	ЛП 8	ВВГ	2×1,5	2
79	"	ДК 8	ТРВ	2×0,5	2
80	"	ЗВ. 8	ВВГ	2×1,5	2
81	СК 9	ДК 9	ТРВ	2×0,5	2
82	"	ЛП 9	ВВГ	2×1,5	2
83	"	ЗВ. 9	ВВГ	2×1,5	2
84	"	ЩДУ 9	КВВГ	5×1,5	3
85	"	ЩДУ 9	КВВГ	10×1,5	3
86	СК 9	ДК10	ТРВ	2×0,5	2
87	"	ЛП 10	ВВГ	2×1,5	2
88	"	ЗВ. 10	ВВГ	2×1,5	2
89	"	ЩДУ 10	КВВГ	10×1,5	5
90	"	ЩДУ 10	КВВГ	5×1,5	5
91	Шкаф управления	Пульт сигнализации	КВВГ	37×1,5	35
92	"	"	КВВГ	19×1,5	35
93	Пульт сигнализации	ЗВТ	ВВГ	2×1,5	3
94	"	ЗВП	ВВГ	2×1,5	3
95	Шкаф управления	УАК №3	ПВ1	2(1×1,5)	2×7
96	"	УАК№2	ПВ1	2(1×1,5)	2×8
97	"	РУ №8	ПВ1	4(1×1,5)	4×9
98	"	РУ №7	ПВ1	8(1×1,5)	8×10
99	"	РУ№6	ПВ1	8(1×1,5)	8×12
100	"	РУ №5	ПВ1	8(1×1,5)	8×13
101	"	УАК№1	ПВ1	2(1×1,5)	2×10
102	"	РУ№1	ПВ1	8(1×1,5)	8×12
103	"	РУ№2	ПВ1	8(1×1,5)	8×13
104	"	РУ№3	ПВ1	8(1×1,5)	8×14
105	"	РУ№4	ПВ1	8(1×1,5)	8×15
106					
107					
108					

Инв. № подл. | Подпись и дата | Взам. инв. №

Привязан

Инв. №

Нач. маст.	Шестопалов	
Гл. инж. м.	Кричевский	
ГАП	Зарецкий	
ГИП	Лепточников	
Разраб.	Рогожин	
Провер.	Тихонов	

ТП 262-21-37 ТЭ

Универсальное административное здание (в конструкциях ИИ-04) на 600 сотрудников

Стадия	Лист	Листов
Р	ТЭ-15	

Кабельный журнал

ЦНИИЭП зрелищных зданий и спортивных сооружений им. Б.С. Мезенцева

Типовой проект 262-21-37 Альбом IV

СК8

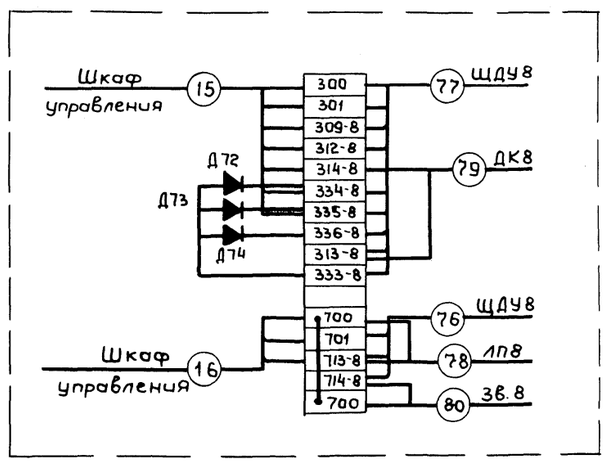

Коробки СК1; СК3 аналогичны коробке СК8.

СК2

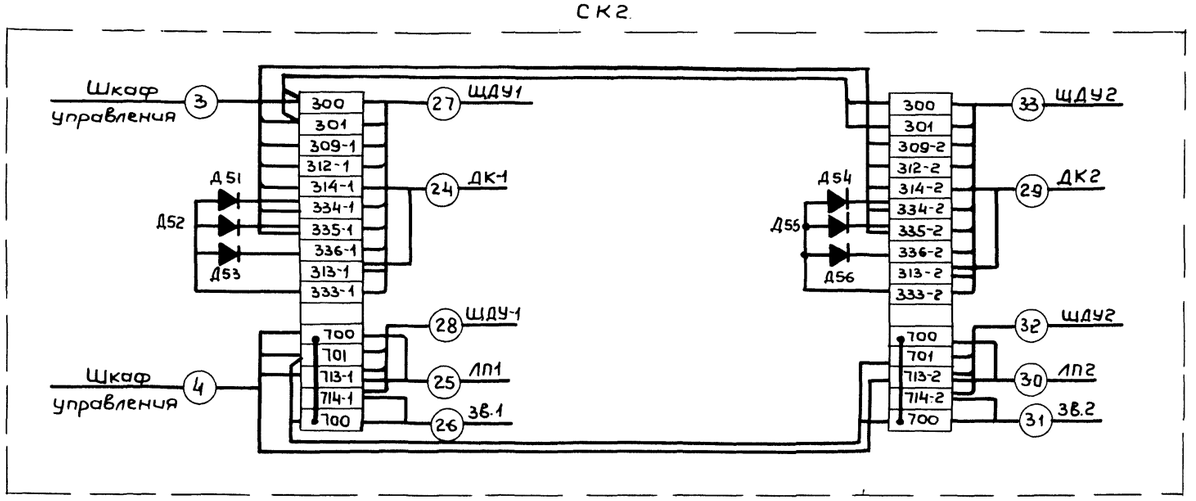

Коробки СК5; СК6; СК 7; СК9 аналогичны коробке СК2

СК 4

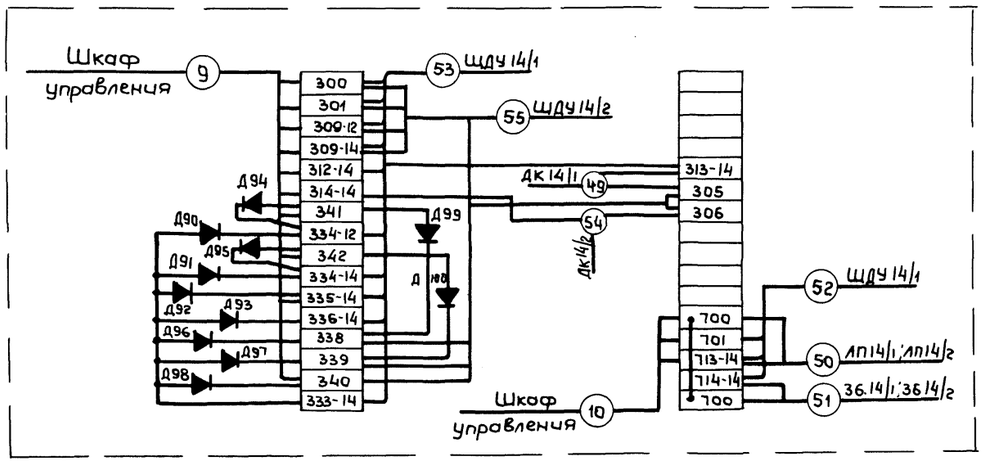

				ТП 262-21-37 ТЭ
	НАЧ. МАСТ	Шестопалов		Универсальное административное здание (в конструкциях ИИ-04) на 600 сотрудников
	ГА. ИНЖ. М.	Кричевский		
Привязан	ГАП	Зарецкий		Стадия Р; Лист ТЭ-16; Листов
	ГИП	Лентюшников		
	РАЗРАБ.	Рогожев		Схема соединений клеммных коробок
Инв. №	ПРОВЕР.	Тихонов		ЦНИИЭП зрелищных зданий и спортивных сооружений им. Б.С. Мезенцева

Инв. № подл. | Подпись и дата | Взам. инв. №

Формат А2

Типовой проект 262-21-37 Альбом IV

М 1:100

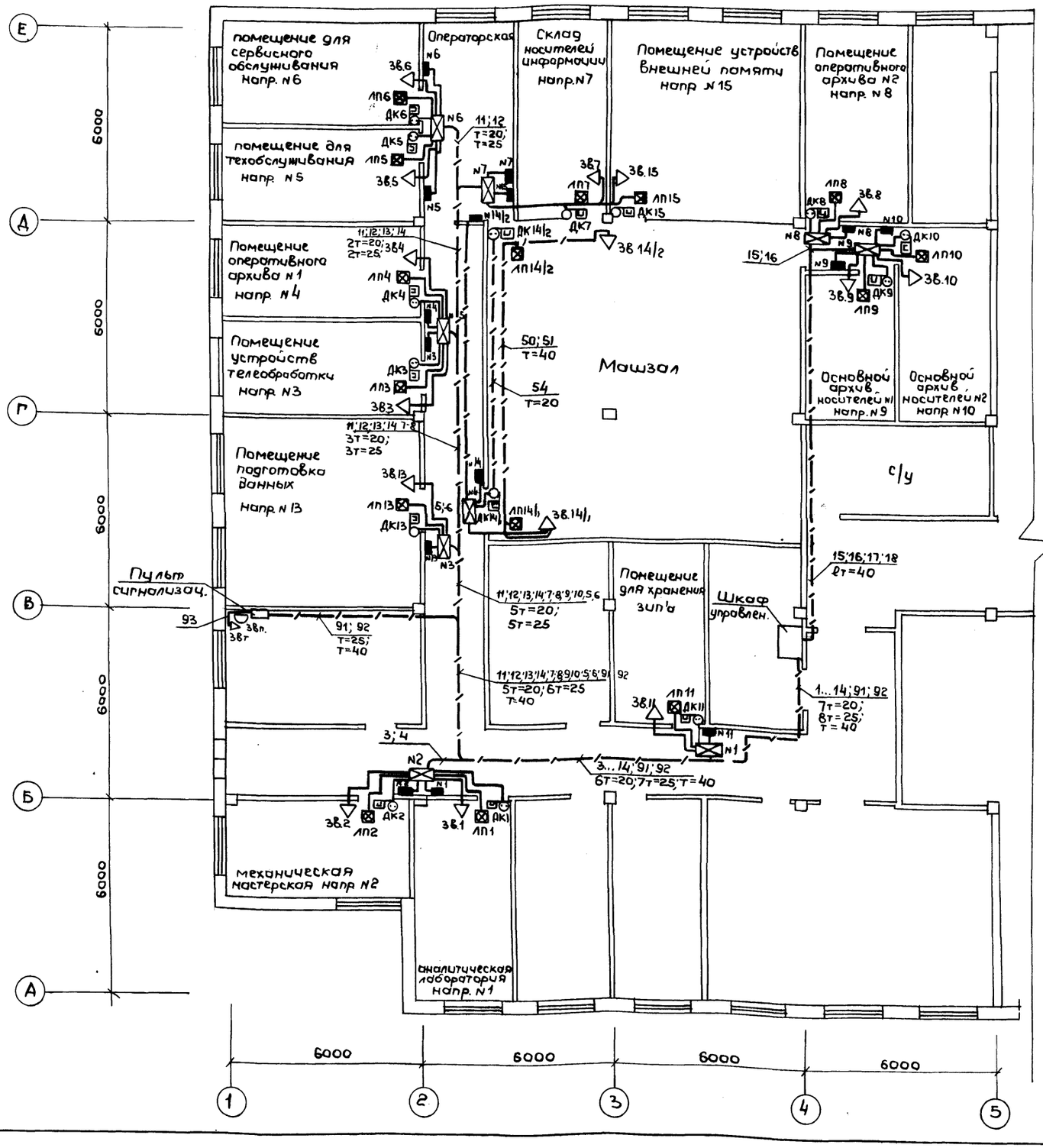

М 1:50

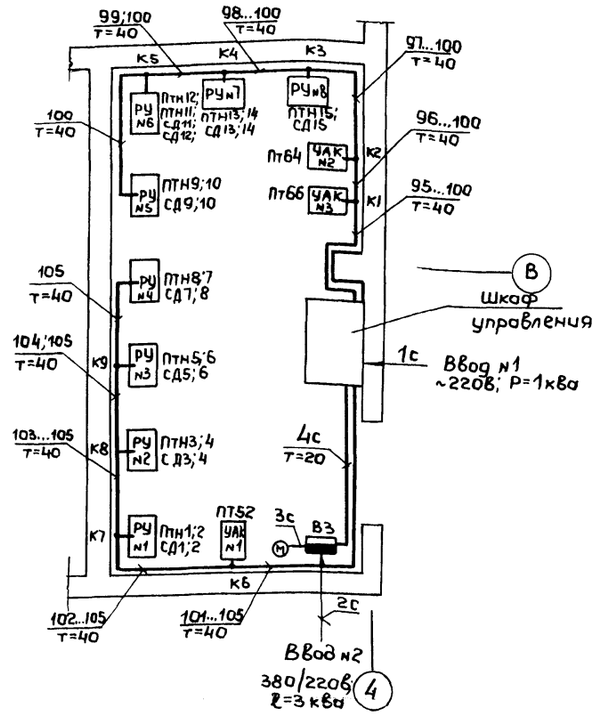

Привязан

Инв. №

Нач.маст.	Шестопалов		ТП 262-21-37 ТЭ		
Гл.инж.м.	Кричевский		Универсальное административное здание (в конструкциях ИИ-04) на 600 сотрудников		
ГАП	Зарецкий				
ГИП	Лепточников			Стадия	Лист	Листов
				Р	ТЭ-17	
Разраб.	Рогожев		Расстановка оборудования и разводка эл. сети на плане помещений ВЦ.	ЦНИИЭП зрелищных зданий и спортивных сооружений им. Б.С. Мезенцева	
Провер.	Тихонов				

Инв. № подл. | Подпись и дата | Взам. инв. №

Формат 22

Типовой проект 262-21-37 Альбом IV

Поз. обозначение	Обозначение	Наименование	Кол.	Масса ед. т.	Примечание
1.		Электрооборудование			
		А. Шкафо управления			
1-1	АП50-2МТ	Автоматический выключатель ~ 220в; Iрасц=6,4а	шт 2		г. Курск "Электроаппарат" 30609
1-2	ПМЕ-111	Пускатель магнитный ~ 220в; Sз; 2р	шт. 1		г. Москва 3-9 низковольтной аппарат.
1-3	РВЛ-72-3221-0044	Реле времени пневматическое ~ 220в	шт. 1		г. Харьков "Электроаппараты" 3-9
1-4	РПУ-4-312У3	Реле промежуточное универсальное 24в пост. тока, 6з; 2р	шт 44		г. Ереван п/о "Арм. Электроаппарат
1-5	РПУ-4-313У3	Тоже 24в пост. тока, 4з; 4р	шт 17		— " —
1-6	РПУ-4-363У3	Тоже, 220в перем. тока 4з; 4р	шт 1		— " —
1-7	РКН	Реле электромагнитное слоботочное 24в пост. тока Rобм = 800ом; Iср = 22ма 3з; 5р.п.			г. Ялта п/я А-3625
		РС4.500.111	шт 18		
1-8	КЕ012У3	Кнопка управления исп.1; 4з, толкотель черный	шт. 1		г. Великие Луки 3-9 "Ростот"
1-9	КЕ011У3	Тоже, исп 2; 1з; 1р толкотель черный	шт. 1		— " —
1-10	1 АС220	Арматура сигнальной лампы с линзой зеленого цвета	шт 2		г. Ленинград 3-9 "Электропульт"
1-11	Ц220-10	Лампа накаливания цоколь Е 14/20	шт 2		г. Томск "Электролампа" 3-9
1-12	СЛЦ-51В	Арматура светосигнальная, светофильтр зеленый	шт 1		г. Ленинград 3-9 "Электропульт"
1-13	СЛЦ-51В	Тоже, светофильтр красный	шт. 18		— " —
1-14	МН36-012	Лампа накаливания	шт 19		г. Уфа эл. заводов 3-9
1-15	ПЭВ-10-3,3	Резистор 10вт; 3,3 ома	шт 18		
1-16	МБГО-П-160-30	Конденсатор 160в; 30 мкф	шт 1		
1-17	Д226	Диод полупроводниковый Uобр=400в; Iв=0,3а	шт 17		
1-18	Д242	Тоже, Uобр.=100в; Iв=10а	шт 2		
1-19	ОСМ-1,0 У3	Трансформатор 220/29/29в	шт 1		
		Б. Пульт сигнализации			
1-20	КЕ011У3	Кнопка управления исп. 2; 1з; 1р толкотель черный	шт 14		
1-21	КЕ012У3	Тоже, исп. 1; 4з толкотель черный	шт 1		
1-22	КЕ131У3	Тоже, с фиксацией исп. 2, 1з 1р	шт 2		
1-23	АС220	Арматура сигнальной лампы с линзой красного цвета	шт 30		
1-24	АС220	Тоже с линзой молочного цвета	шт 1		
1-25	Ц220-10	Лампа накаливания цоколь Е14/20	шт 31		
1-26	Д226	Диод полупроводниковый Uобр=400в; Iв=0,3а	шт. 31		
		В. Щитки дистанционного управления			
1-27	КЕ011У3	Кнопка управления исп. 1; 2з толкатель красный	шт 17		
1-28	КЕ011У3 поставляется с ПКУ15	Тоже исп. 1; 2з толкатель черный	шт 14		
1-29	КЕ011У3	Тоже исп 2; 1з, 1р толкатель черный	шт 15		
1-30	КЕ011У3	Тоже с фиксацией исп. 2, 1з; 1р толкатель черный	шт 14		
1-31	АЕР1212У1	Арматура светосигнальная 24в светофильтр красный	шт 17		
1-32	АЕР1232У1 поставляется с ПКУ15	Тоже, светофильтр зеленый	шт 15		
1-33	АЕР1252У1	Тоже, светофильтр молочный	шт 14		
1-34	МН36-012	Лампа накаливания цоколь В9S/14 36в; 25вт	шт 46		
		Г. По месту			
1-35	АП50-3МТ	Автоматический выключатель 380в перем. тока Iрасц=10а	шт 1		г. Нальчик 3-9 Совкомбор "Кабэлектроприбор"
1-36	СС-1	Сирена сигнальная 220в перем. тока	шт. 16		г. Москва 3-9 "Электроприбор"
1-37	ЗВп-220	Звонок электрический			

Поз. обозначение	Обозначение	Наименование	Кол.	Масса ед. т	Примечание
		220в перем. тока	шт 1		кгродвигатель"
1-38	СУВ-1М	Световой указатель 220в перем. тока	шт 15		г. Казань 3-9 эл. конструкции.
1-39	ДМК	Датчик магнитоконтактный	шт 20		
1-40	Д226	Диод полупроводниковый Uобр=400в; Iв=0,3а	шт 50		
1-41	Б220-40-1	Лампа накаливания цоколь Е27/27	шт 15		
2		Щиты и пульты			
2-1	ЩШ-3Д	Щит шкафной с задней дверью 2200×1000×800 ГОСТ 3244-68	шт 1		
2-2	ЩШМ	Щит шкафной малогабаритный 1000×600×500 ГОСТ 3244-68	шт 1		
2-3	ПКУ15-19.331-40У3	Пост кнопочный управления ТУ16-526.333-74	шт 15		
3		Кабели и провода			
3-1	КВВГ	Кабель контрольный ГОСТ 1508-71 5×1,5 м	300		
	КВВГ	10×1,5 м	130		
	КВВГ	14×1,5 м	170		
	КВВГ	19×1,5 м	35		
	КВВГ	37×1,5 м	35		
3-2	ВВГ	Кабель силовой ГОСТ 16442-70 2×1,5 м	140		
3-3	ПВ1	Провод с медной жилой ГОСТ 6323-79 1×1,5 м	880		
3-4	ПВ2	Провод с медной жилой 1×1,5 ГОСТ 6323-79	1000		
3-5	ПМВГ	Провод монтажный			

Привязан

Инв. N

Инв. № подл. | Подпись и дата | Взам. инв. №

Нач. маст	Шестопалов	
Гл. инж. м.	Кричевский	
ГЯП	Зарецкий	
ГИП	Лепточников	
Разраб.	Рогожев	
Проверил	Тихонов	

тп 262-21-37 С

Универсальное административное здание (в конструкциях ИИ-04) на 600 сотрудников

стадия	Лист	Листов
Р	ТЭ-18	

Спецификация оборудования (начало)

ЦНИИЭП зрелищных зданий и спортивных сооружений им. Б.С. Мезенцева

Формат А2

Типовой проект 262-21-37 Альбом IV

Поз. обозначение	Обозначение	Наименование	Кол.	Масса ед. т	Примечание
		1×1,5 ТУ16.505.434-73м	200		
3-6	ТРВ	Провод телефонный распределительный ГОСТ 20575-75 2×0,5 м	70		
4		**Основные монтажные материалы**			
4-1	УК-2М	Универсальная коробка	шт 20		
4-2	КСК-32	Коробка соединительная ТУ36.1755-75	шт 6		
4-3	КСК-16	Тоже	шт 3		
4-4		Колодка восьмиклеммная ТУ36.1222-72	шт 16		
4-5	У-78	Коробка стальная для электропроводок	шт 18		
4-6	Г РЗ16	Рейка зажимов ОН4-255-65	шт 30		
4-7	ЗКН	Зажим коммутационный ОН4-251-64	шт 480		
4-8		Труба стальная тонкостенная ГОСТ 10704-76 Труба 20×2	м 220		
4-9		Тоже Труба 40×2,2	м 140		
4-10		Тоже Труба 25×2,2	м 200		
		Спецификация на материалы установки газового пожаротушения			
		Трубы стальные бесшовные холоднодеформированные ГОСТ 8734-75 группы В сталь 20 ГОСТ 8733-74			
		ф 10×1	п.м. 10		
		ф 16×2	п.м 10		
		ф 18×2	п.м 350		
		ф 30×25	п.м 20		
		Хладон 114 В2 ГОСТ 15899-70	кг 310		из них 90 кг на исп.
		Бензин авиационный ГОСТ 1012-72	л 36		
		Грунт ФЛ-03К ГОСТ 9109-16	кг 0,68		
		Эмаль ХВ-124 (красная) ГОСТ 10144-74	кг 3,0		

Поз. обозначение	Обозначение	Наименование	Кол.	Масса ед. т	Примечание
		Уайт-спирит ГОСТ 3134-78	кг 0,06		
		Растворитель эмали Р-4 ГОСТ 7827-74	кг 0,68		
		Сольвент каменноугольный ГОСТ 1928-67	кг 0,06		
		Болт ГОСТ 7798-70 М10×35.56.096	шт 10		
		Гайка ГОСТ 5915-70 М6.6.096	кг 1,02		
		М8.6.096	кг 0,3		
		М10.6.096	кг 0,11		
		Шайба ГОСТ 11371-78 6.05.096	кг 0,34		
		8.05.096	кг 0,08		
		10.05.096	кг 0,04		
		Дюбель гвоздь ДПП 4,5×40	шт 180		
		Уголок Б ГОСТ 8509-72 ст. 3 ГОСТ 535-79 36×36×4	кг 9,0		
		40×40×4	кг 30,0		
		Уголок Б-63×40×4 ГОСТ 8510-78 Ст 3 ГОСТ 535-79	кг 16,0		
		Шестигр. ГОСТ 8560-78 ст 20 ГОСТ 1051-73 30-5	кг 10,5		
		Лист Б-ЛН-0 ГОСТ 19903-74 Ст. 3 ГОСТ 16523-70 толщина 2,0	кг 0,6		
		толщина 3,0	кг 1,20		
		Лист Б-ПН-0-4,0 ГОСТ 19903-74 Ст. 3 ГОСТ 14637-69 толщина 6	кг 3,28		
		Паронит-ПК-2,0 ГОСТ 481-80	кг 0,016		
		Круг В ГОСТ 2590-71 Ст. 3 ГОСТ 535-79 ф6	кг 4,00		
		ф8	кг 3,0		
		ф18	кг 0,66		
		ф20	кг 0,40		

Поз. обозначение	Обозначение	Наименование	Кол.	Масса ед. т	Примечание
		ф 30	кг 0,20		
		Круг В ГОСТ 2590-71 ст. 20 ГОСТ 1050-74 ф22	кг 4,30		
		ф36	кг 4,00		
		Полоса Б-2 ГОСТ 105-76 Ст 3 ГОСТ 535-79 2,5×40	кг 3,00		
		Спецификация на оборудование установки газового пожаротушения			
1	УАК-2	Установка автоматического газового пожаротушения ТУ25.09.039-77	шт 3		Московск. эксперим. з-д „СА" ул. Шеногина, 4а
2		Распределительное устройство на 2 направления с условным проходом коллектора 25 мм			
	РУ-25А	ТУ22-4656-80	шт 8		
3	БИП	Баллон-испытательный переносной ТУ22-4652-80	шт 1		
4	СДУ	Сигнализатор давления универсальный ТУ22-4655-80	шт 15		Москов. эксп. з-д „СА" ул. Шеногина 4а
5	РП-150МГ	Весы медицинские малогабаритные ТУ25-06-263-68	шт 1		г. Орехово-Зуево
6	КИП-8	Кислородно-изолирующий противогаз ТУ 982.930.244	шт 3		з-д „Респиратор" г. Орехово-Зуево
7	ППЗ	Пиротехнический патрон ТУ ВВС.334-9	шт 30		п/я А-7673 г. Муром

Привязан

Инв. №

Нач. маст.	Шестопалов	
Гл. инж. м.	Кричевский	
ГЛП	Зярецкий	
ГИП	Ленточников	
Разраб.	Рогожев	
Проверил	Тихонов	

тп 262-21-37 С

Универсальное административное здание (в конструкциях ИИ-04) на 600 сотрудников

Стадия	Лист	Листов
Р	ТЭ-19	

Спецификация оборудования (окончание)

ЦНИИЭП зрелищных зданий и спортивных сооружений им. Б.С. Мезенцева

формат: 22г

Инв. № | Подпись и дата | Взам. инв. №

gost.e-ecolog.ru