ТИПОВОЙ ПРОЕКТ
262-21-37

УНИВЕРСАЛЬНОЕ АДМИНИСТРАТИВНОЕ ЗДАНИЕ

В КОНСТРУКЦИЯХ ИИ-04

НА 600 СОТРУДНИКОВ

АЛЬБОМ - I ЧАСТЬ - I

АРХИТЕКТУРНЫЕ И ТЕХНОЛОГИЧЕСКИЕ ЧЕРТЕЖИ

				Привязан
				Инв.№

gost.e-ecolog.ru

ТИПОВОЙ ПРОЕКТ
262-21-37

УНИВЕРСАЛЬНОЕ АДМИНИСТРАТИВНОЕ ЗДАНИЕ
/В КОНСТРУКЦИЯХ ИИ-04/
НА 600 СОТРУДНИКОВ

АЛЬБОМ-1 ЧАСТЬ-1

СОСТАВ ПРОЕКТА

АЛЬБОМ-О		МАТЕРИАЛ ДЛЯ ПРИВЯЗКИ И ЧЕРТЕЖИ НУЛЕВОГО ЦИКЛА.
АЛЬБОМ-I	ЧАСТЬ-1	АРХИТЕКТУРНЫЕ И ТЕХНОХОГИЧЕСКИЕ ЧЕРТЕЖИ.
	ЧАСТЬ-2	КОНСТРУКТИВНЫЕ ЧЕРТЕЖИ.
АЛЬБОМ-II		ЧЕРТЕЖИ САНИТАРНО-ТЕХНИЧЕСКИХ СИСТЕМ И УСТРОЙСТВ. ХОЛОДОСНАБЖЕНИЕ.
АЛЬБОМ-III		АВТОМАТИЗАЦИЯ САНИТАРНО-ТЕХНИЧЕСКИХ УСТРОЙСТВ И АВТОМАТИЧЕСКАЯ ПОЖАРНАЯ СИГНАЛИЗЛЦИЯ.
АЛЬБОМ-IV		ПРОЕКТ ХИМИЧЕСКОГО ПОЖАРОТУШЕНИЯ.
АЛЬБОМ-V		ЭЛЕКТРОТЕХНИЧЕСКИЕ ЧЕРТЕЖИ.
АЛЬБОМ-VI		РАДИО, СВЯЗЬ, КИНОТЕХНОЛОГИЯ.
АЛЬБОМ-VII		ЗАДАНИЕ ЗАВОДАМ-ИЗГОТОВИТЕЛЯМ.
АЛЬБОМ-VIII		ИЗДЕЛИЯ ЗАВОДСКОГО ИЗГОТОВЛЕНИЯ.
АЛЬБОМ-IX		СБОРНО-РАЗБОРНЫЕ ПЕРЕГОРОДКИ.
АЛЬБОМ-X		СМЕТЫ.
АЛЬБОМ-XI		ВАРИАНТ ПРОЕКТА СО СТОЯНКОЙ НА 36 ЛЕГКОВЫХ АВТОМОБИЛЕЙ.
	ЧАСТЬ-1	АРХИТЕКТУРНЫЕ И КОНСТРУКТИВНЫЕ ЧЕРТЕЖИ.
	ЧАСТЬ-2	ИНЖЕНЕРНОЕ ОБОРУДОВАНИЕ.
АЛЬБОМ-XII		СМЕТЫ БАРИАНТА ПРОЕКТА.
АЛЬБОМ-XIII		ПРОЕКТНАЯ ДОКУМЕНТАЦИЯ НА ПЕРЕВОД ПОМЕЩЕНИЙ СТОЯНКИ АВТОМОБИЛЕЙ ДЛЯ ИСПОЛЬЗОВАНИЯ ПОД ПРУ.

ТЕХНИЧЕСКИЙ ПРОЕКТ УТВЕРЖДЕН ГОСГРАЖДАНСТРОЕМ ПРИКАЗОМ №64 ОТ 21-II-80

РАБОЧИЕ ЧЕРТЕЖИ ВВЕДЕНЫ В ДЕЙСТВИЕ ЦНИИЭП ЗРЕЛИЩНЫХ ЗДАНИЙ И СПОРТИВНЫХ СООРУЖЕНИЙ ИМ. Б.С. МЕЗЕНЦЕВА ПРИКАЗОМ №48 ОТ 6.IV-82

РАЗРАБОТАН

ЦНИИЭП ЗРЕЛИЩНЫХ ЗДАНИЙ И СПОРТИВНЫХ СООРУЖЕНИЙ ИМ. Б.С. МЕЗЕНЦЕВА

ГЛАВНЫЙ ИНЖЕНЕР ИНСТИТУТА М.В. ГЛИНКИН

ГЛАВНЫЙ АРХИТЕКТОР ПРОЕКТА А.Л. ЗАРЕЦКИЙ

Типовой проект 262-21-37 Альбом I часть 4.

ВЕДОМОСТЬ

рабочих чертежей альбома I

Лист	Наименование	Примечание
АС-I	Общие данные (начало)	
АС-2	Общие данные (окончание)	
АС-3	План первого этажа между осями I-5	
АС-4	План первого этажа между осями 5-I0	
АС-5	План первого этажа между осями I0-I4	
АС-6	План второго этажа между осями I-5	
АС-7	План второго этажа между осями 5-I0	
АС-8	План второго этажа между осями I0-I4	
АС-9	План 3,4,5,6 этажей между осями I-5	
АС-I0	План 3,4,5,6 этажей между осями 5-I0	
АС-II	План 3,4,5,6 этажей между осями I0-I4	
АС-I2	План технического этажа	
АС-I3	План кровли между осями I-5	
АС-I4	План кровли между осями 5-I0	
АС-I5	План кровли между осями I0-I4	
АС-I6	Разрез I-I	
АС-I7	Разрез 2-2	
АС-I8	Фасады I-I4 и А-Е	
АС-I9	Фасады I4-I и Е-А	
АС-20	Монтажные схемы подвесных потолков	
АС-2I	Детали подвесных потолков. Спецификации.	
АС-22	Декоративная перегородка в раздаточной Деревянные конструкции мест конференц-зала.	
АС-23	Эстрада конференц-зала	
АС-24	Индивидуальные столярные изделия: двери "ДА" и "ДН".	
АС-25	Индивидуальные столярные изделия: оконный блок ИОС27-I8Е, дверной блок ИДГ2I-I3 ; столярная перегородка СП-2 ; декоративная вставка.	
АС-26	Индивидуальные столярные изделия: оконный блок ИОСI0-I8 ; столярная перегородка СП-I	
АС-27	Спецификация столярных изделий	
АС-28	Порядовка кирпичных стен одноэтажной части здания	
АС-29	Воздухозаборная шахта № I и выбросная шахта № I	
АС-30	Развертки стен конференц-зала	
АС-3I	Ведомость отделки помещений (начало)	
АС-32	Ведомость отделки помещений (продолжение)	
АС-33	Ведомость отделки помещений (окончание)	
АС-34	Детали планов	
ТХ-I	Варианты планировочных схем помещений основного назначения	
ТХ-2	Расстановка оборудования и мебели в помещениях основного и вспомогательного назначения. Спецификация	
ТО-I	Копировально-множительные службы ,медпункт, ремонтные мастерские. План расположения технологического оборудования и мебель.	
ТО-2	Копировально-множительные службы, медпункт, ремонтные мастерские. Спецификация технологического оборудования и мебели.	
ТЧ-I	Столовая на I20 посадочных мест на отм. 0.00	
ТЧ-2	Столовая на I20 посадочных мест. Спецификация технологического оборудования	
ТЧ-3	Столовая на I20 посадочных мест. Монтажный план.	

Настоящий проект разработан в соответствии с действующими нормами и правилами и предусматривает мероприятия, обеспечивающие взрывную, взрывопожарную и пожарную безопасность при эксплуатации здания.

Главный архитектор проекта /Зарецкий/

ОБЩИЕ УКАЗАНИЯ

Универсальное административное здание на 600 сотрудников решено шестиэтажным объемом помещений основного назначения с техническим этажом, решенным в конструкциях ИИ-04,и одноэтажной части, включающей в себя группы помещений конференц-зала, столовой и ВЦ и запроектированной из пустотелого кирпича пластического прессования с облицовкой лицевым пустотелым кирпичом с расшивкой швов.

Указания по привязке проекта даны в общих указаниях на листах общих данных альбома 0.

Для обеспечения условий функционально-планировочной гибкости в проекте применены сборно-разборные перегородки для помещений основного назначения. Это позволяет варьировать планировку основных рабочих помещений как при привязке, так и в процессе эксплуатации здания в зависимости от количества и структуры размещаемых учреждений. При этом максимальная площадь рабочих залов не должна превышать 200 $м^2$ в соответствии с требованиями противопожарной безопасности.

Монтажные схемы перегородок выполняются при привязке проекта.

Примерные схемы возможного размещения перегородок даны в альбоме I.

Сборно-разборные перегородки запроектированы также в помещениях ВЦ.

Это позволяет, в случае отсутствия в составе учреждения вычислительного центра, размещать на его площади необходимые помещения.

Стационарные перегородки выполняются из глиняного обыкновенного кирпича пластического прессования (ГОСТ 530-7I) и корректировке не подлежат.

Сборно-разборные перегородки поставляются заводом-изготовителем с окончательной отделкой лицевых поверхностей.

Стационарные кирпичные перегородки штукатурятся и окрашиваются водноэмульсионной краской ВА-27 светлых тонов.

Железобетонные панели и колонны окрашиваются краской ВА-27 по подготовленной на заводе поверхности.

Спецификация дверных блоков корректируется в соответствии с монтажной схемой перегородок проекта привязки.

Эвакуация из здания осуществляется по двум закрытым лестницам, имеющим также выход на кровлю.

Согласовано: Рук.гр. эксп. Савинов

Инв.№ подл. | Подпись и дата | Взам.инв.№

			Привязан
Инв.№			
Гл.инж.пр.	Глинкин		ТП 262-21-37 АС
Нач.маст.	Шестопалов		Универсальное административное здание (в конструкциях ИИ-04) на 600 сотрудников
Гл.инж.м.	Кричевский		
ГАП	Зарецкий		
ГАИ	Шейнфейн		стадия Р; лист АС-1; листов
ГИП	Ленточников		
Вед.арх.	Полякова		Общие данные (начало).
Проверил	Полякова		ЦНИИЗП Зрелищных зданий и спортивных сооружений им.Б.С.Мезенцева
Разработ.	Зарецкий		

Формат 22

Альбом I часть I

Типовой проект 262-21-37

ВЕДОМОСТЬ
ссылочных и прилагаемых документов

Обозначение	Наименование	Примечание
Серия I.236-6 вып.I	Окна и балконные двери со спаренными и раздельными переплетами и полотнами по ГОСТ II2I4-78 ч.I,2	Для варианта на -40°С. - Окна и балконные двери деревянные. с тройным остеклением для жилых и общественных зданий по ГОСТ I6289-80
Серия I.I36-2	Подоконные деревянные доски для жилых и общественных зданий	В соответствии с ГОСТ I7280-79
Серия I.I36-II	Двери деревянные входные наружные, тамбурные и служебные для жилых и общественных зданий	
Серия I.I36-I0	Двери деревянные внутренние для жилых и общественных зданий	
Типовой проект 59-046/I	Изоляционные двери для холодильных камер ИД-А	
Серия 2.290-4 вып.I	Охлаждаемые камеры. Материалы для проектирования теплоизоляции ограждающих конструкций охлаждаемых камер. Детали изоляционных конструкций.	
вып.3	То же, фундаменты и виброоснования под холодильные машины.	
Серия I.27I-4	Встроенно-пристроенное и стационарное оборудование для предприятий общественного питания.	
вып. 6	Вешалки для гардеробов.	
вып. 7	Прилавки для гардеробов.	
Серия 2.230-2 вып.I	Детали стен и перегородок общественных зданий. Кирпичные стены сплошной кладки.	
Серия 2.244-I вып.4	Детали полов общественных зданий	
Серия 2.260-I вып.4,3	Детали покрытий общественных зданий	
Серия I.245-I вып. 0	Унифицированные подвесные потолки .	
вып. 0	Материалы для проектирования.	
вып. 2	Подвесные потолки из плит "Акмигран".	
вып. 3	Подвесные потолки из гипсовых литых плит.	
Серия I.245.4-2 вып.I	Подвесные потолки из алюминиевых сплавов. Потолки подвесные (реечные и панельные)	
Серия I.269-I	Фризовые камни железобетонные рядовые и угловые	
Серия I.444-2	Полы съемные металлические для машинных залов ЭВМ.	
вып. 0	Техническое описание.	
вып. I	Рабочие чертежи.	
Серия 2.250-2 вып. I	Детали лестниц. Железобетонные лестницы кирпичных зданий.	
Серия 2.235-2 вып. I	Детали примыкания оконных и дверных блоков в общественных зданиях.	

Ведомость спецификаций

Лист	Наименование	Примечания
АС-2I	Спецификация на подвесной штукатурный потолок	
АС-22	Спецификация элементов перегородки и конструкции мест конференц-зала	
АС-23	Спецификация деревянных элементов эстрады конференц-зала	
АС-24	Выборка материалов на один дверной блок ДА(ДН)	
АС-25	Спецификация древесины на столярную перегородку СП-2 и на одну декоративную вставку	
	Спецификация стекол на СП-2	
АС-26	Спецификация древесины на одну СП-I	
	Спецификация стекол на одну СП-I	
АС-27	Спецификация столярных изделий	
АС-29	Выборка материалов на воздухозаборную и выбросную шахты	
АС-30	Спецификация деревянных элементов интерьеров конференц-зала	
АС-34	Выборка материалов на акустическую отделку стен зала ЭВМ.	
	Выборка материалов на конструкцию шахты тепловой завесы.	
ТХ-2	Спецификация мебели и оборудования помещений основного и вспомогательного назначения.	
ТО-2	Копировально-множительные службы, медпункт, ремонтные мастерские.	
	Спецификация технологического оборудования и мебели.	
ТЧ-2	Столовая на I20 посадочных мест.	
	Спецификация технологического оборудования.	

Инв. № подл. | Подпись и дата | Взам. инв. №

Гл. инж. м.	Глинкин		ТП 262-21-37 АС
Нач. маст	Шестопалов		Универсальное административное здание (в конструкциях ИИ-04) на 600 сотрудников
Гл. инж. м.	Кричевский		
ГАП	Зарецкий		
САП	Шейнфейн		Стадия Р; Лист АС-2; Листов
ГИП	Ленточников		
Вед. арх.	Полякова		Общие данные (окончание)
Проверил	Полякова		ЦНИИЭП зрелищных зданий и спортивных сооружений им. Б.С. Мезенцева
Разработ.	Зарецкий		

Привязан

Инв. №

Формат 22

Типовой проект 262-21-37 Альбом I часть 1.

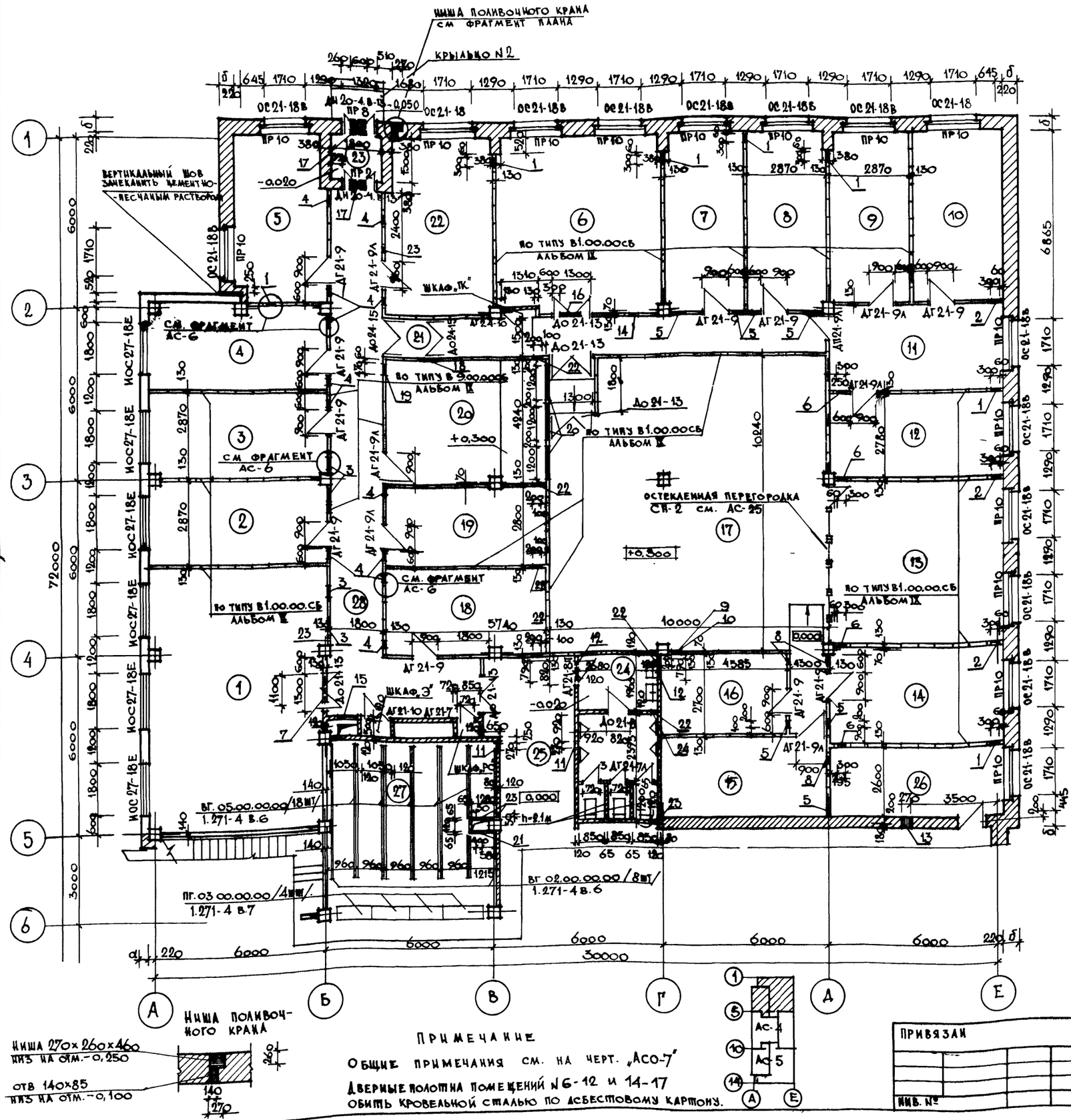

Экспликация помещений и их отделка

	Наименование	Пол			Потолок	Стены и стационарные перегородки
		Площадь м²	N° узла по ТД 2,244.1 вып 4	Покрытие		
1	Помещение копировально-множительной службы	55,0	155	линолеум	в.к в-э окраска	в.к. в-э окраска
2	Диспетчерская	18,0	155	—"—	—"—	—"—
3	Кабинет нач-ка ВЦ	18,0	155	—"—	—"—	—"—
4	Аналитическая лаборатория	19,2	155	—"—	—"—	—"—
5	Механическая мастерская	19,0	225	—"—	ул. в-э окраска	ул. в-э. окраска
6	Помещение для подготовки данных	36,3	225	—"—	подвесной алюмин.	в.к в-э окраска
7	Помещение устройства телеобработки	18,1	225	—"—	—"—	—"—
8	Оперативный архив	18,1	225	—"—	ул. в-э окраска	ул. в-э окраска
9	Техническое обслуживание	17,4	225	—"—	в.к в-э окраска	в.к в-э окраска
10	Сервисное обслуживание	19,0	225	—"—	—"—	—"—
11	Операторская	18,6	225	—"—	подвесной из „акмиграна"	—"—
12	Склад носителей информации	17,6	225	—"—	подвесной алюминиевый	—"—
13	Помещение устройств вывода данных	36,0	225	—"—	—"—	—"—
14	Оперативный архив	19,2	225	—"—	ул. в-э окраска	ул. в-э окраска
15	Основной архив носителей	16,8	225	—"—	—"—	—"—
16	—"—	12,4	225	—"—	—"—	—"—
17	Зал ЭВМ	102,4	—	спецпол	подвесной алюминиевый	спецконструкц.
18	Помещение химического пожаротушения	17,2	155, 225	линолеум	ул. в-э окраска	ул. в-э окраска
19	Хранение ЗИП'а	16,1	155, 225	—"—	—"—	—"—
20	Помещение автономных команд-ов	24,2	155, 225	—"—	—"—	—"—
21	Тамбур	2,6	155	—"—	подвесной из „акмиграна"	в.к в-э окраска „
22	Пожарный пост	23,4	225	—"—	ул. в-э окраска	ул. в-э окраска
23	Тамбур	2,7	243	мозаичное	подвесной штукатурный	в.к в-э окраска по в.к штукат
24	Санузел мужской	15,0	250	керамическая пл.	ул. в-э окраска	гладкая плитка по периметру, выше — декоративная штукатурка
25	Холл	17,0	243	мозаичное	подвесной из „акмиграна"	декоративная штукатурка
26	Комната президиума	16,0	218	паркет	в.к. в-э окраска	в.к. в-э окраска
27	Гардероб	37,5	155	линолеум	подвесной из „акмиграна"	—"—
28	Коридор	64,6	225	линолеум	—"—	—"—

Экспликация отверстий, ниш и штраб

Тип отв.	Размеры /мм/ ширина	глубина	высота	Отм. низа /м/	Назначение	Тип отв	Размеры /мм/ ширина	глубина	высота	Отм. низа /м/	Назначение
1	300	—	300	0.000	отв „ов	13	270	—	310	-0,100	отв „ов"
2	300	—	300	0.300	отв „ов"	14	400	—	200	3.000	отв „ов"
3	470	—	250	2.800	отв „ов"	15	700	—	350	2.950	отв „ов"
4	250	—	250	2.800	отв „ов"	16	750	—	250	3.000	отв „ов"
5	200	—	200	2.800	отв „ов"	17	600	—	350	2.690	отв „ов"
6	300	—	600	2.400	отв „ов"	18	470	—	400	2.640	отв „ов
7	1100	—	250	2.800	отв „ов"	19	470	—	400	2.900	отв „ов"
8	200	—	200	2.800	отв „ов"	20	1200	—	900	1.055	отв „ов"
9	470	—	300	0.000	отв „ов"	21	400	—	385	0.800	отв „вк"
10	470	—	300	2.700	отв „ов"	22	200	—	100	2.940	отв „вк"
11	270	—	310	2.400	отв „ов"	23	50	—	50	2.990	отв „вк"
12	790	—	350	2.690	отв „ов"	24	200	—	200	0.000	отв „вк"

Примечание

Общие примечания см. на черт. „АСО-7"

Дверные полотна помещений N6-12 и 14-17 обить кровельной сталью по асбестовому картону.

Привязан

Инв. №

ГА. ИНЖ. ПР.	Ганкин	
НАЧ. ОТДЕЛ	Шестопалов	
ГА. ИНЖ. ПР.	Кричевский	
ГАП	Зарецкий	
ГАП	Шейфейн	
ГИП	Лещочников	
ВЕД. АРХ.	Полякова	
Проверил	Полякова	
Разработал	Зарецкий	

ТП 262-21-37 АС

Универсальное административное здание (в конструкциях ИИ-04) на 600 сотрудников

Стадия	Лист	Листов
Р	АС-3	

План первого этажа между осями „1-5"

ЦНИИЭП зрелищных зданий и спортивных сооружений им. Б.С. Мезенцева

Отдел N4 Получнев
Отдел N1 Ширшин
Отдел N2 Пукемо
Отдел N3 Скворцов
Нач. гр. эксперт. Савинов
Взам. инв. № | Подпись и дата | Инв. №

Формат 22

Типовой проект 262-21-37 Альбом I часть 1

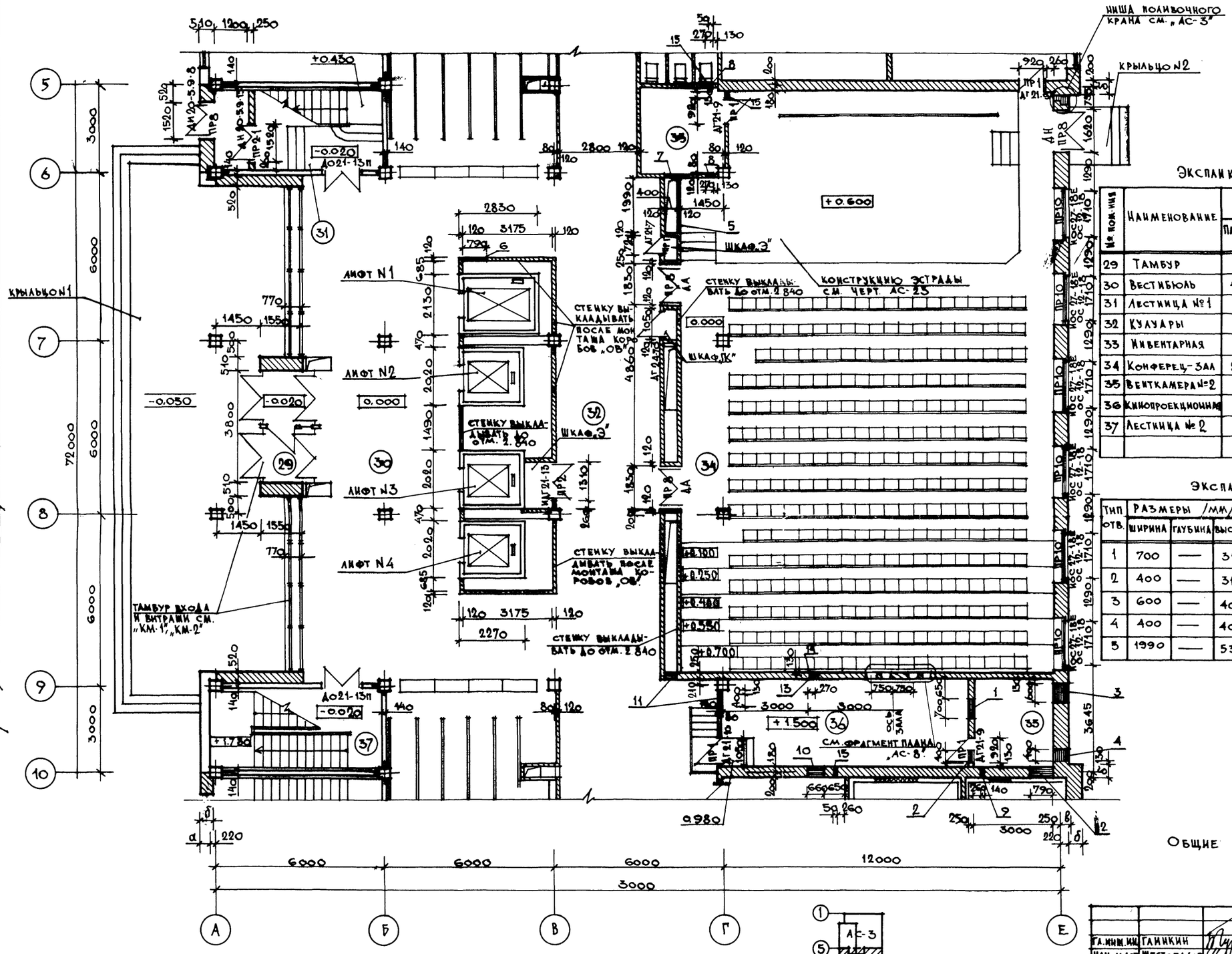

Экспликация помещений и их отделка

№ пом.	Наименование	Пол: Площадь м²	Пол: № узла по ТД 2.244-1 вып.4	Пол: Покрытие	Потолок	Стены и стационарные перегородки
29	Тамбур	6.7	141	Мозаичное	Подвесной штукатурный	Декоративная штукатурка
30	Вестибюль	119.5	141	—"—	Подвесной из „Акмигранд"	—"—
31	Лестница №1	17.1	141	—"—	—	В.К. „В-3" окраска
32	Кулуары	98,0	141	—"—	Подвесной из „Акмигранд"	Декоративная штукатурка
33	Инвентарная	8.2	см. „АС-23"	Дощатое	Ул. В-3 окраска	Ул. В-3 окраска по ул. штукатурке
34	Конференц-зал	263,8	218	Паркет	Подвесной из типовых плит	Декоративная штукатурка
35	Венткамера №2	8,5	175	Керамическая плитка	Ул. В-3 окраска	Ул. В-3 окраска по ул. штукат.
36	Кинопроекционная	26,4	175	—"—	Подвесной из „Акмигранд"	Глаз. на клею h=2.1м, выше ул. В-3 по подвесному штук. В.К. В-3 окраска
37	Лестница №2	17.1	141	Мозаичное	—	В.К. В-3 окраска

Экспликация отверстий, ниш и штраб.

Тип отв.	Размеры /мм/ Ширина	Глубина	Высота	Отм. низа /м/	Назначение
1	700	—	310	4.100	отв. „ОВ"
2	400	—	310	4.100	отв. „ОВ"
3	600	—	400	3.500	отв. „ОВ"
4	400	—	400	3.500	отв. „ОВ"
5	1990	—	535	-0.050	отв. „ОВ"
6	790	—	160	2.150	отв. „ОВ"
7	400	—	310	0.000	отв. „Э"
8	270	—	235	0.150	отв. „ВК"
9	140	—	85	1.450	отв. „Э"
10	660	—	85	-0.080	отв. „Э"
11	400	—	310	0.000	отв. „Э"
12	790	—	460	-0.650	отв. „ОВ"
13	270	—	160	1.420	отв. „ТК"
14	270	130	—	с -0.020 до 1.430	штраба „ТК"
15	50	—	85	3.215	отв. „ВК"

Примечание

Общие примечания см. на черт. „АСО-7" „АСО-2" „АС-1"

ГА. ИНЖ. ИЦ	Ганикин	
НАЧ. МАСТ	Шестопалов	
ГА. ИНЖ. М	Кричевский	
ГАП	Зарецкий	
ГАП	Шейнфейн	
ГИП	Лентонимов	
Вед. арх.	Полякова	
Проверил	Зарецкий	
Разраб.	Полякова	

Привязан

Инв. №

ТП 262-21-37 АС

Универсальное административное здание (в конструкциях ИИ-04) на 600 сотрудников

Стадия	Лист	Листов
Р	АС-4	

План первого этажа между осями 5-10

ЦНИИЭП зрелищных зданий и спортивных сооружений им. Б.С. Мезенцева

Отдел №1 — Отдел №2 — Отдел №4 — Взам. инв. № — Подпись и дата — Инв. № подл.

Гл. инженер проекта Пукемо — Нач. отдела №2 Ползунец — Рук. гр. Савинов — Исполнитель Плотницкая

Формат 22

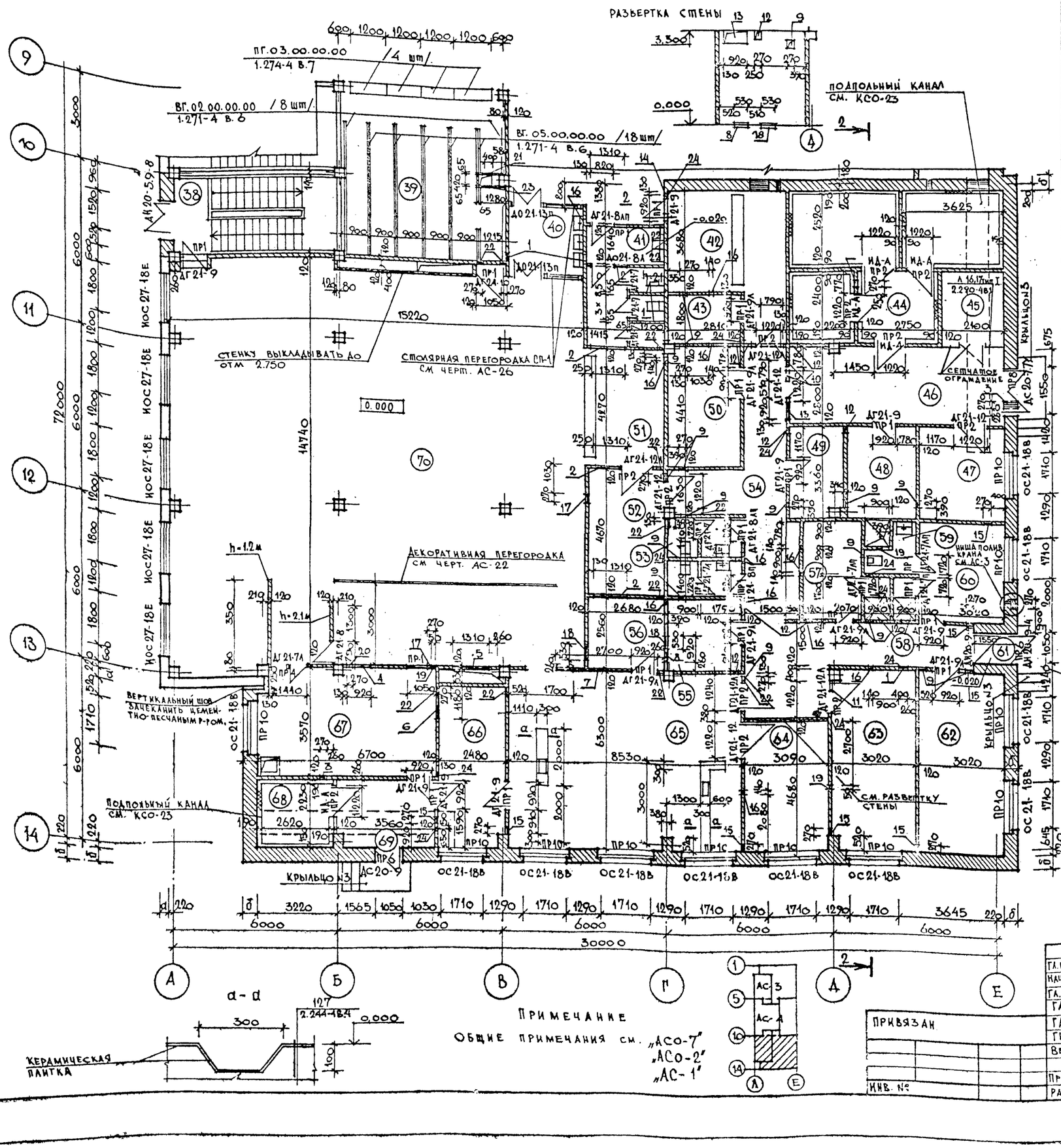

	Наименование	Пол			Потолок	Стены и стационарные перегородки
		Площадь м²	№ узла по ТД 2.244-1 вып.А	Покрытие		
38	Лестница №3	17.2	—	—	„В-Э" окраска	„В-Э" окраска
39	Гардероб	37.5	155	Линолеум	Подвесной из „Акмигран"	В.К., В-Э" окраска по В.К. шпукат-ке
40	Тамбур с умыв.	7.0	141	Мозаичный		Глазур. плитка h=2.1м. выше — ул. „В-Э" окраска по ул. шпукат-ке
41	Санузел женский	11.6	250	Керамический	Ул. В-Э" окраска	
42	Магазин-кулинария	18.7	240	—"—	Ул. „В-Э" окраска	Глазур. плитка h-2.1м, выше-ул. „В-Э" окраска по ул.
43	Подсобное помещ-ие	5.0	240	—"—	Ул. В-Э" окраска	„В-Э" окраска по ул.
44	Охлаждаемые камеры	34.9	Специальные конструкции*			
45	Аппаратная	6.6	245	Бетонное	„В-Э" окраска	По масл. окраска по шпукат-ке
46	Загрузочная	21.8	245	—"—	—"—	—"—
47	Кладовая сухих продуктов	10.1	225	Линолеум	—"—	Ул. „В-Э" окраска по ул. шпукат-ке
48	Кладовая и моечная тары	8.4	250	Керамический	—"—	Глазур. плитка h-2.1 выше-масл. окр. по шт.
49	Бельевая	6.4	225	Линолеум	—"—	„В-Э" окраска по шпукат-ке
50	Кладовая инвентаря	12.4	245	Бетонное	—"—	—"—
51	Буфет	12.2	240	Керамическ. плитка	В.К., В-Э" окраска	Глазур. плитка h=2.1м. выше — В.К. и пр. окраска по В.К. и ул. шпук-ке в соответствии с ведомостью отд.
52	Подсобное пом-ие	12.6	240	—"—	„В-Э" окраска	
53	Санузлы	8.4	250	—"—	—"—	
54	Коридор	39.8	225	Линолеум	—"—	Ул. „В-Э" окраска по ул. шпукат-ке
55	Хлеборезка	7.2	225	—"—	Ул. „В-Э" окраска	Ул. „В-Э" окраска
56	Помещение зав. производством	6.9	225	—"—	—"—	—"—
57	Бытовое пом-ие	7.7	225	—"—	—"—	—"—
58	Душевые	3.1	250	Керамический	„В-Э" окраска	Глазур. плитка h-2.1м. выше — по „В-Э" окраска по шпукат-ке
59	Кабина личной гигиены	2.8	250	—"—	—"—	
60	Бытовое пом-ие	11.3	225	Линолеум	Ул. „В-Э" окраска	Ул. „В-Э" окраска по ул. шпукат-ке
61	Тамбур	1.6	240	Керамический	Подвесной штукатурный	Ул. масляная окр. по ул. шпукат-ке
62	Кабинет директора и конторка	19.8	225	Линолеум	Ул. „В-Э" окраска	Ул. „В-Э" окраска по ул. шпукат-ке
63	Холодный цех	19.8	250	Керамический	—"—	Глазурованная плитка
64	Доготовочный цех	14.5	250	—"—	—"—	—"—
65	Горячий цех	53.7	250	—"—	—"—	—"—
66	Мойка кухонной посуды и тары	14.0	250	—"—	—"—	—"—
67	Мойка столовой посуды	24.6	250	—"—	—"—	—"—
68	Холодильная камера отходов	7.3	Специальные конструкции*			
69	Тамбур	8.7	250	Керамический	Подвесной штукатурный	Ул. масляная окр. по ул. шпукат-ке
70	Обеденный зал	222.5	141	Линолеум	Подвесной из „Акмигран"	В.К. В-Э окраска по В.К. шпукат.

* по ТД. 2290-4 вып. 1: пол $\frac{10}{\text{л.14}}$; потолок $\frac{8}{\text{л.11}}$; стены $\frac{3}{\text{л.9}}$ и $\frac{1}{\text{л.8}}$

** Окраска панелей производится по подготовленной на заводе поверхности; окраска кирпичных стен и перегородок — по улучшенной или высококачественной штукатурке соответственно.

Экспликация отверстий, ниш и штраб

Тип отв	Размеры /мм/ ширина	глубина	высота	Отм. низа /м/	Назначение	Тип отв	Размеры /мм/ ширина	глубина	высота	Отм. низа /м/	Назначение
1	400	—	235	2.805	отв. „ОВ"	13	920	—	385	2.915	отв. „ОВ"
2	1310	—	610	2.700	отв. „ОВ"	14	920	—	310	2.730	отв. „ОВ"
3	270	—	235	2.805	отв. „ОВ"	15	270	—	310	0,000	отв. „ОВ"
4	920	—	310	2.730	отв. „ОВ"	16	140	—	85	-0,085	отв. „Э"
5	1310	—	610	2.430	отв. „ОВ"	17	270	—	160	-0,100	отв. „Э"
6	1180	—	310	2.990	отв. „ОВ"	18	530	—	160	-0,100	отв. „Э"
7	2700	—	800	2.500	отв. „ОВ"	19	50	—	85	0,000	отв. „ВК"
8	920	—	500	2.500	отв. „ОВ"	20	270	—	160	0,000	отв. „ВК"
9	270	—	310	2.730	отв. „ОВ"	21	400	—	385	0.800	отв. „ВК"
10	790	—	310	2.730	отв. „ОВ"	22	270	—	160	3.140	отв. „ВК"
11	400	—	235	3.065	отв. „ОВ"	23	400	—	160	3.140	отв. „ВК"
12	270	—	235	3.065	отв. „ОВ"	24	50	—	85	3.215	отв. „ВК"

ГА. ИНЖ. ИН	Глинкин	
НАЧ. МАСТ.	Шестопалов	
ГА. ИНЖ. М.	Кричевский	
ГАП	Зарецкий	
ГАП	Шейнфейн	
ГИП	Лепточников	
ВЕД. АРХ.	Полякова	
ПРОВЕРИЛ	Полякова	
РАЗРАБ.	Зарецкий	

Привязан

Инв. №

ТП 262-21-37 АС

Универсальное административное здание (в конструкциях ИИ-04) на 600 сотрудников

Стадия	Лист	Листов
Р	АС-5	

План первого этажа между осями „10-14"

ЦНИИЭП зрелищных зданий и спортивных сооружений им. Б.С. Мезенцева

1162-02

Формат А2

Типовой проект 262-21-37 Альбом I часть 1

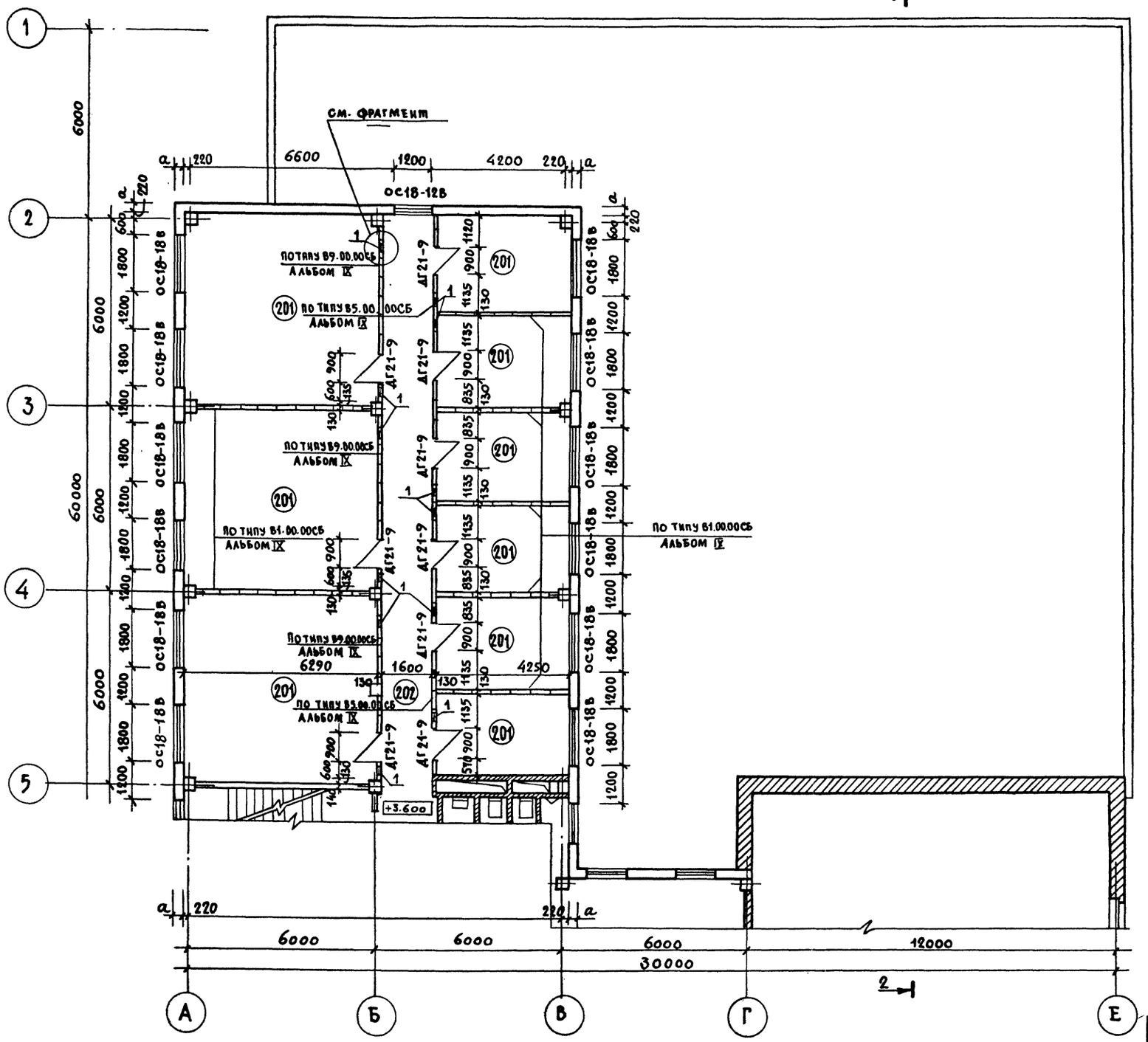

Экспликация помещений и их отделка /на один этаж/.

№№ пом-ия	Наименование	Пол			Потолок	Стены и стационарные перегородки
		Площадь м²	№ узла по ТД 2.244-1.вып4	Покрытие		
201	Помещения основного назначения	186,4	41	Паркет	в.к. „в-э" окраска по затирке	в.к. „в-э" окраска
202	Коридор	34,6	41	—"—	Подвесной из „Армигранд"	—"—

Экспликация отверстий, ниш и штраб

Тип отв.	Размеры /мм/ ширина	глубина	высота	Отм. низа /м/	Назначение
1	250	—	250	6.090	отв „ОВ"

Фрагменты

Привязки отверстий „ОВ" в сборно-разборных перегородках

Для отверстий тип 1;3

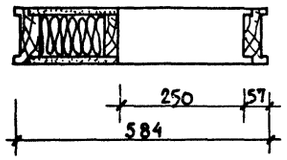

Для отверстий тип 2

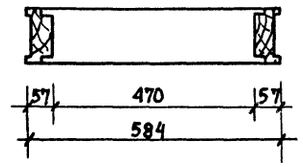

Примечание

Общие примечания см. на черт. „АС0-7" „АС0-2" „АС-1"

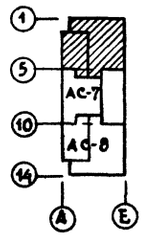

Согласовано: Отдел №2 Пукемо; Отдел №3 Сидоров; Отдел №4 Полунцев; Рук. гр. эксперт Савинов

Инв. № подл. | Подпись и дата | Взам. инв. №

Привязан

Инв. №

Гл. инж. пр.	Глинкин	
Нач. маст.	Шестопалов	
Гл. инж. м.	Кричевский	
ГАП	Зарецкий	
ГАП	Шейнфейн	
ГИП	Ленточников	
Вед. арх.	Полякова	
Проверил	Полякова	
Разраб.	Зарецкий	

ТП 262-21-37 АС

Универсальное административное здание (в конструкциях НИ-04) на 600 сотрудников

Стадия	Лист	Листов
Р	АС-6	

План второго этажа между осями „1-5"

ЦНИИЭП зрелищных зданий и спортивных сооружений им. Б.С. Мезенцева

Формат 22

Типовой проект 262-21-37 Альбом I часть 1

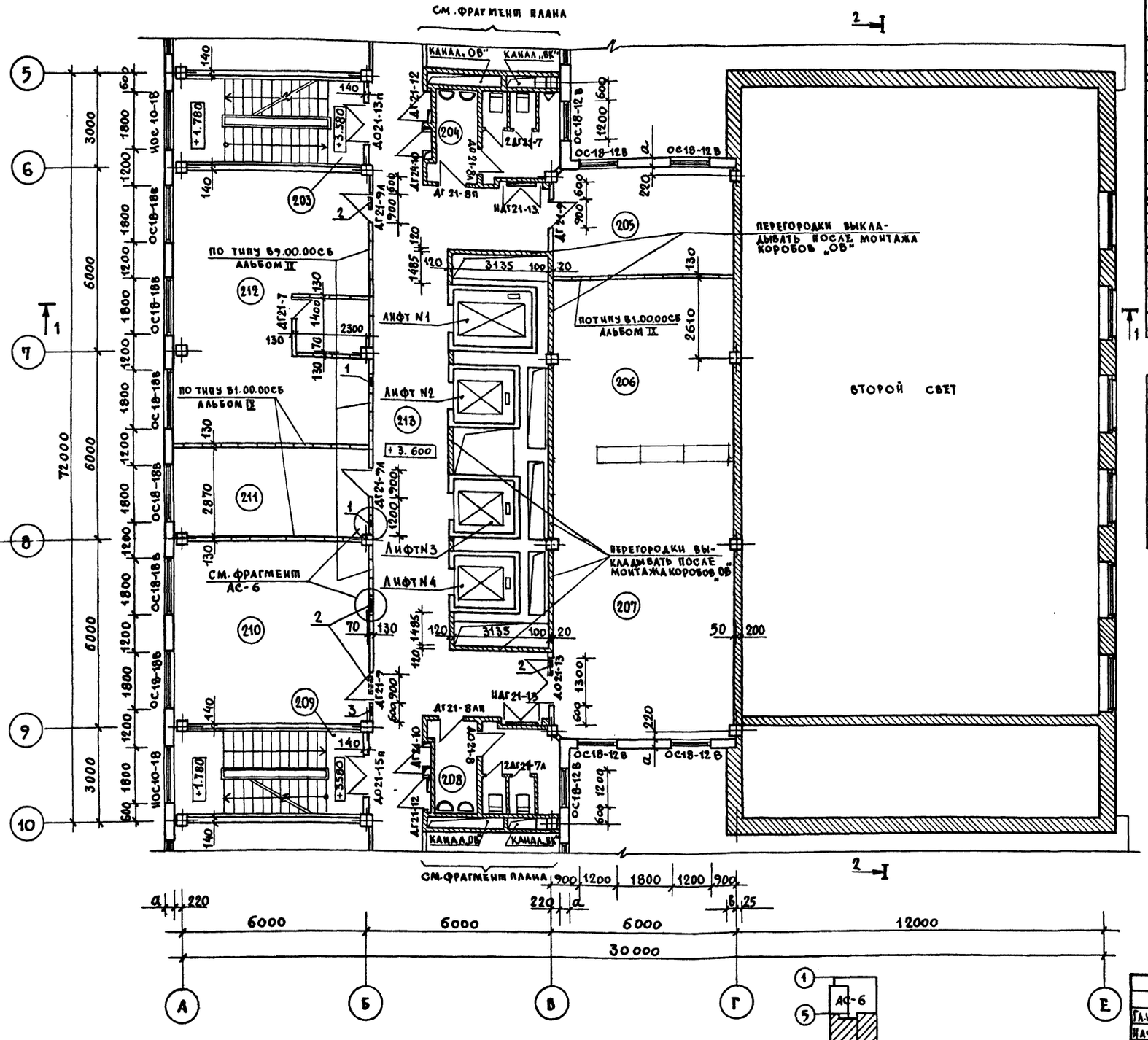

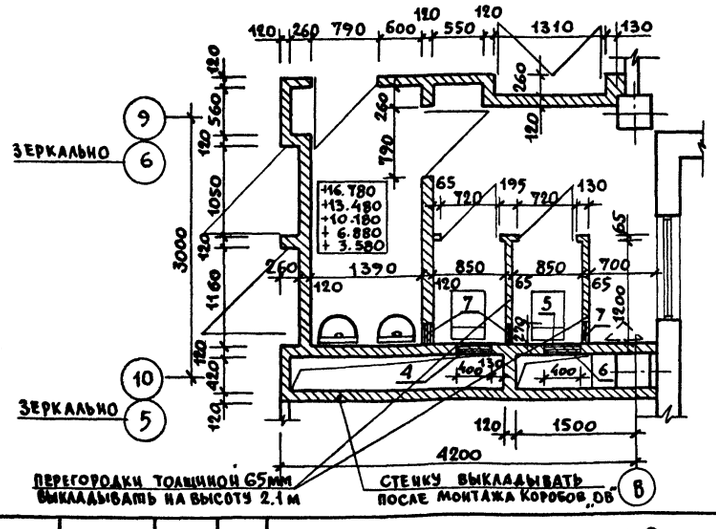

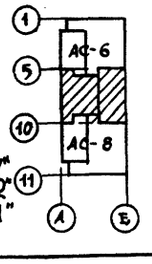

Примечание

Общие примечания см. на черт. „АСО-7" „АСО-2" „АС-1"

Экспликация помещений и их отделка

№ помещен.	Наименование	Пол: площадь м²	Пол: № узла по ТД 2244-1 вып. 4	Пол: покрытие	Потолок	Стены и стационарные перегородки
203	Лестница № 1	—	—	—	—	В.К. В-Э окраска
204	Санузел мужской	10.8	127	Керамическая плитка	Ул. В-Э окраска	Глаз. пл. – панель h=2.1м, выше ул. В-Э побед. поул. шт.
205	Диспетчерская инженерно-технических систем	19.7	41	Паркет	Ул. В-Э окраска	В.К. В-Э окраска
206	Книгохранилище	39.4	41	— " —	— " —	— " —
207	Библиотека технической литературы	52.5	41	— " —	Подвесной из Акмиграна	— " —
208	Санузел женский	10.8	127	Керамическая плитка	Ул. В-Э окраска	см. пом. № 204
209	Лестница № 2	—	—	—	—	В.К. В-Э окраска
210	Ремонтные мастерские	36.9	2	Досчатое	Ул. В-Э окраска	Ул. В-Э окраска
211	Помещение обслуживающего персон.	18.0	41	Паркет	— " —	— " —
212	Документальный архив	56.0	41	— " —	— " —	— " —
213	Лифтовой холл	53.7	41	— " —	Подвесной из Акмиграна	В.К. В-Э окраска.

Экспликация отверстий, ниш и штраб

Тип отв.	Размеры /мм/: ширина	глубина	высота	Отм. низа /м/	Назначение	Тип отв.	Размеры /мм/: ширина	глубина	высота	Отм. низа /м/	Назначение
1	250	—	250	6.090	отв. „ОВ"	6	400	—	385	ур. ч. п.	отв. „ВК"
2	470	—	250	6.090	отв. „ОВ"	7	270	—	385	ур. ч. п.	отв. „ВК"
3	250	—	300	6.040	отв. „ОВ"						
4	270	—	310	6.290	отв. „ОВ"						
5	400	—	385	0.8 от ур. ч. п.	отв. „ВК"						

Гл. инж. ин.	Глинкин	
Нач. маст.	Шестопалов	
Гл. инж. м.	Кричевский	
ГАП	Зарецкий	
ГАП	Шейнфейн	
ГИП	Леончиков	
Вед. арх.	Полякова	
Провер.	Зарецкий	
Разраб.	Полякова	

Привязан

Инв. N

ТП 262-21-37 АС

Универсальное административное здание (в конструкциях ИИ-04) на 600 сотрудников

Стадия	Лист	Листов
Р	АС-7	

План второго этажа между осями „5-10"

ЦНИИЭП зрелищных зданий и спортивных сооружений им. Б.С. Мезенцева

Формат 22

Согласовано

Отдел N 1	Мирошин	Отдел N 4
Отдел N 2	Пукемо	Рук. гр. Экспер
Отдел N 3	Сидоров	
Полунцев	Савинов	

Инв. N подл. | Подпись и дата | Взам. инв. N

Типовой проект 262-21-37 Альбом I часть 1

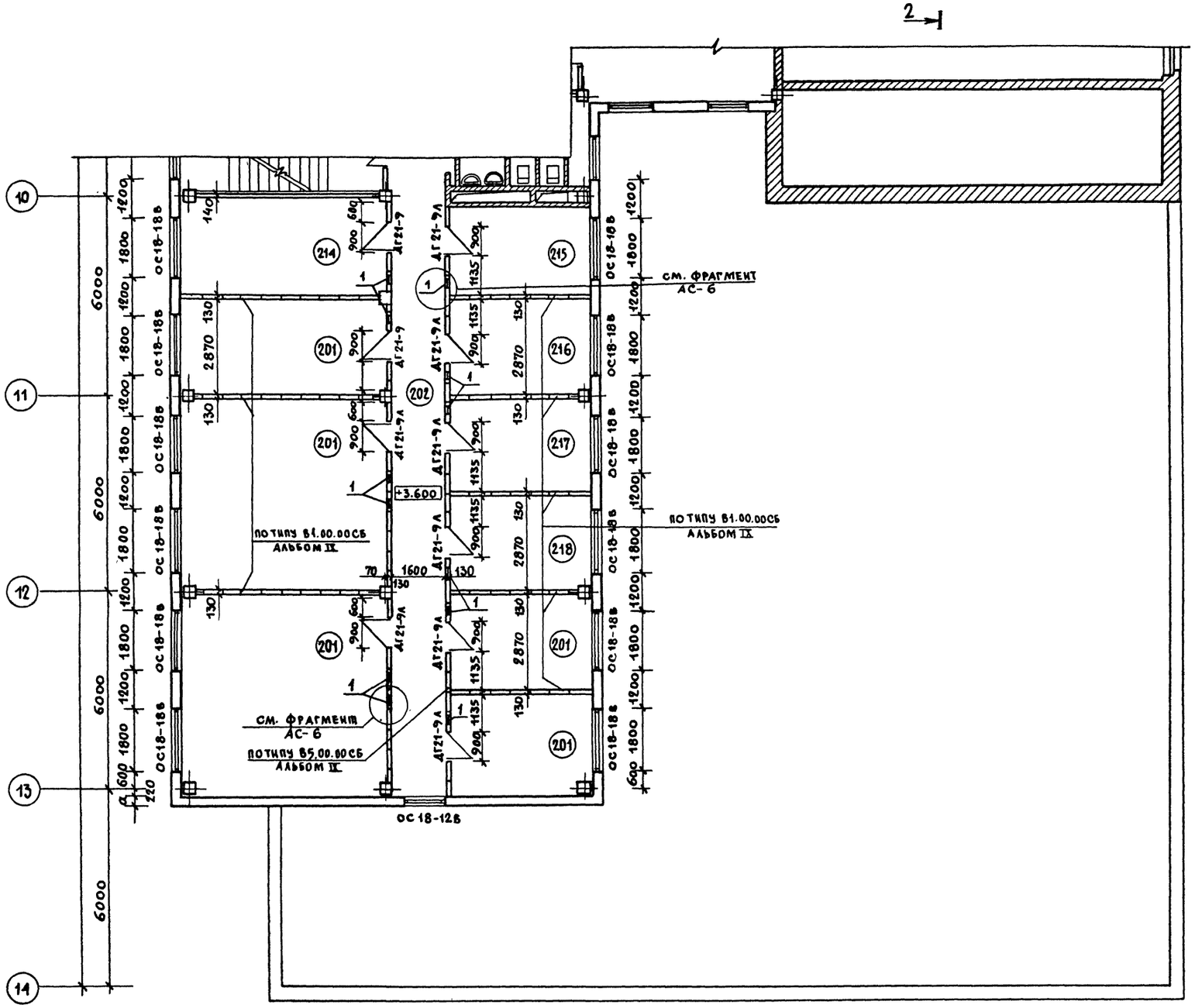

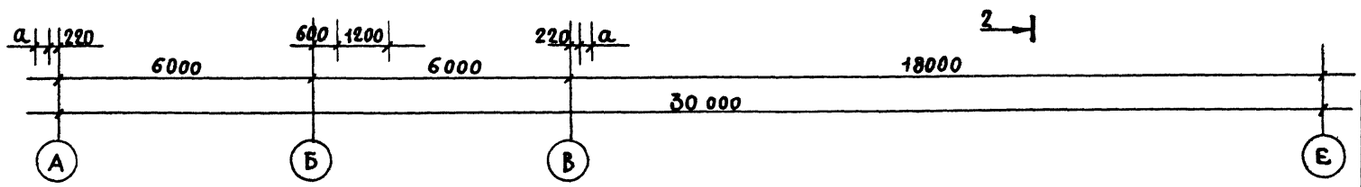

Экспликация помещений и их отделка

№№ помещ-ния	Наименование	Пол			Потолок	Стены и стационарные перегородки
		Площадь м²	№ узла по ТД 2.244-1 вып.4	Покрытие		
201	Помещения основного назначения	119.5	41	Паркет	В.К. „В-Э" окраска	В.К. „В-Э" окраска
214	Комната общественных организаций	18.0	41	—"—	—"—	—"—
215	Стативная	11.2	41	—"—	Ул. „В-Э" окраска	Ул. „В-Э" окраска
216	Радиоузел с дикторской	12.3	41	—"—	Подвесной из „Акмиграна"	—"—
217	Медицинский пункт	12.3	41	—"—	В.К. В-Э плитка	В.К. В-Э окраска
218	Экспедиция	12.3	41	—"—	—"—	—"—
202	Коридор	34.6	41	—"—	Подвесной из „Акмигрaна"	—"—

Экспликация отверстий, ниш и штраб

Тип отв.	Размеры /мм/			Отм. низа /м/	Назначение
	Ширина	Глубина	Высота		
1	250	—	250	6.090	отв „ОВ"

Фрагмент плана

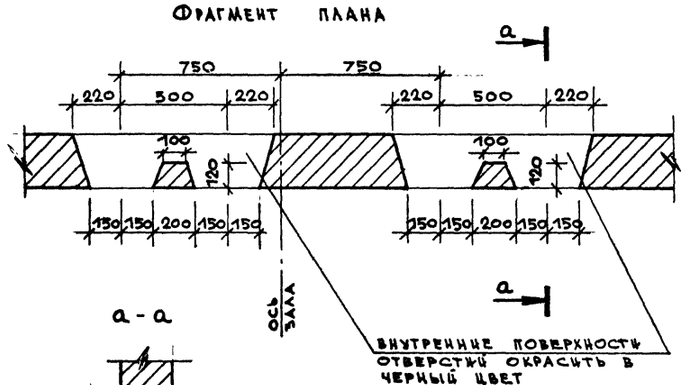

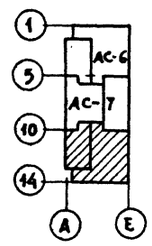

Примечание

Общие примечания см. на черт. „АСО-7" „АСО-2" „АС-1"

Согласовано: Отдел N 1 Мирошин; Отдел N 2 Пукемо; Отдел N 4 Полущев; Рук. гр. эксперт. Савинов

Инв. N подл. | Подп. и дата | Взам. инв. N

Привязан

Инв. №

Гл. инж. пр.	Глинкин	
Нач. маст.	Шестопалов	
Гл. инж. м.	Кричевский	
ГАП	Зарецкий	
ГАП	Шейнфейн	
ГИП	Леиточников	
Вед. арх.	Полякова	
Проверил	Полякова	
Разраб.	Зарецкий	

ТП 262-21-37 АС

Универсальное административное здание (в конструкциях ИИ-04) на 600 сотрудников

Стадия	Лист	Листов
Р	АС-8	

План второго этажа между осями „10-14"

ЦНИИЭП зрелищных зданий и спортивных сооружений им. Б.С. Мезенцева

Формат 22

Типовой проект 262-21-37 Альбом I часть 1

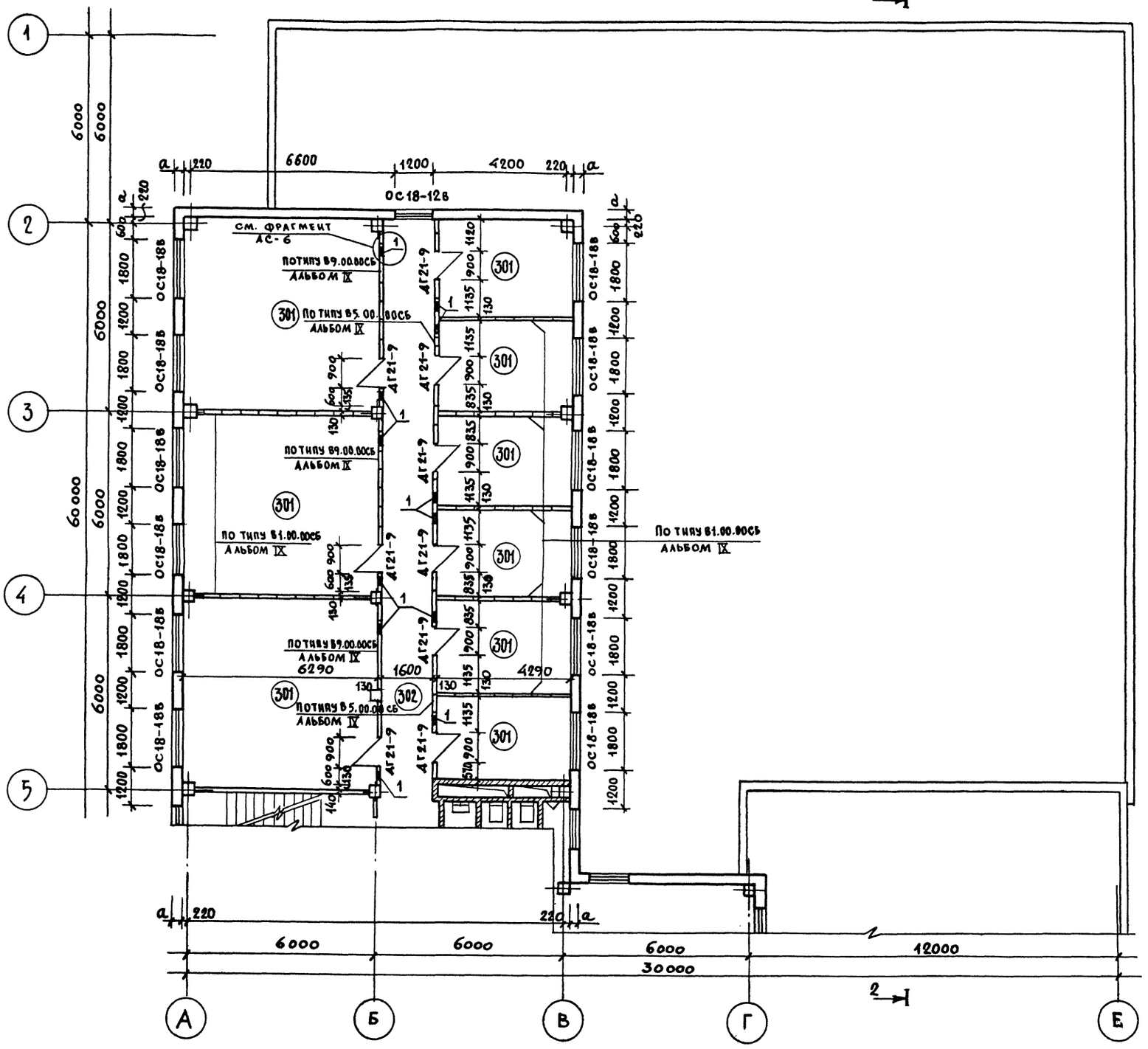

Экспликация помещений и их отделка /на один этаж/.

№пом-ия	Наименование	Пол			Потолок	Стены и стационарные перегородки
		Площадь м²	№ узла по ТД 2.244-1.вып4	Покрытие		
301	Помещения основного назначения	186.4	41	Паркет	в.к. „в-э" окрас-ка по замазке	в.к. „в-э" окрас-ка
302	Коридор	34.6	41	—"—	подвесной из „акмиграна"	—"—

Экспликация отверстий, ниш и штраб

Тип отв.	Размеры в мм			Отм. низа м.	Назначение
	Ширина	Глубина	Высота		
1	250	—	250	0.510 от плиты	отв „ов"

Примечание

Общие примечания см. на черт. „АС0-7"
„АС0-2"
„АС-1"

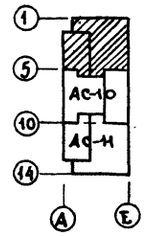

Согласовано

Отдел №2	Пукемо	
Отдел №3	Сидоров	
Отдел №4	Получцев	

Инв. № подл. | Подп. и дата | Взам. инв. №

Привязан

Инв. №

Гл. инж. ин.	Гаинкин	
Нач. маст.	Шестопалов	
Гл. инж. м.	Кричевский	
ГАП	Зарецкий	
ГАП	Шейнфейн	
ГИП	Ленточников	
Вед. арх.	Полякова	
Проверил	Полякова	
Разраб.	Зарецкий	

ТП 262-21-37 АС

Универсальное административное здание (в конструкциях ИИ-04) на 600 сотрудников

Стадия	Лист	Листов
Р	АС-9	

План 3, 4, 5, 6 этажей между осями „1-5"

ЦНИИЭП зрелищных зданий и спортивных сооружений им. Б.С. Мезенцева

Формат 22

Альбом I часть 1

Типовой проект 262-21-37

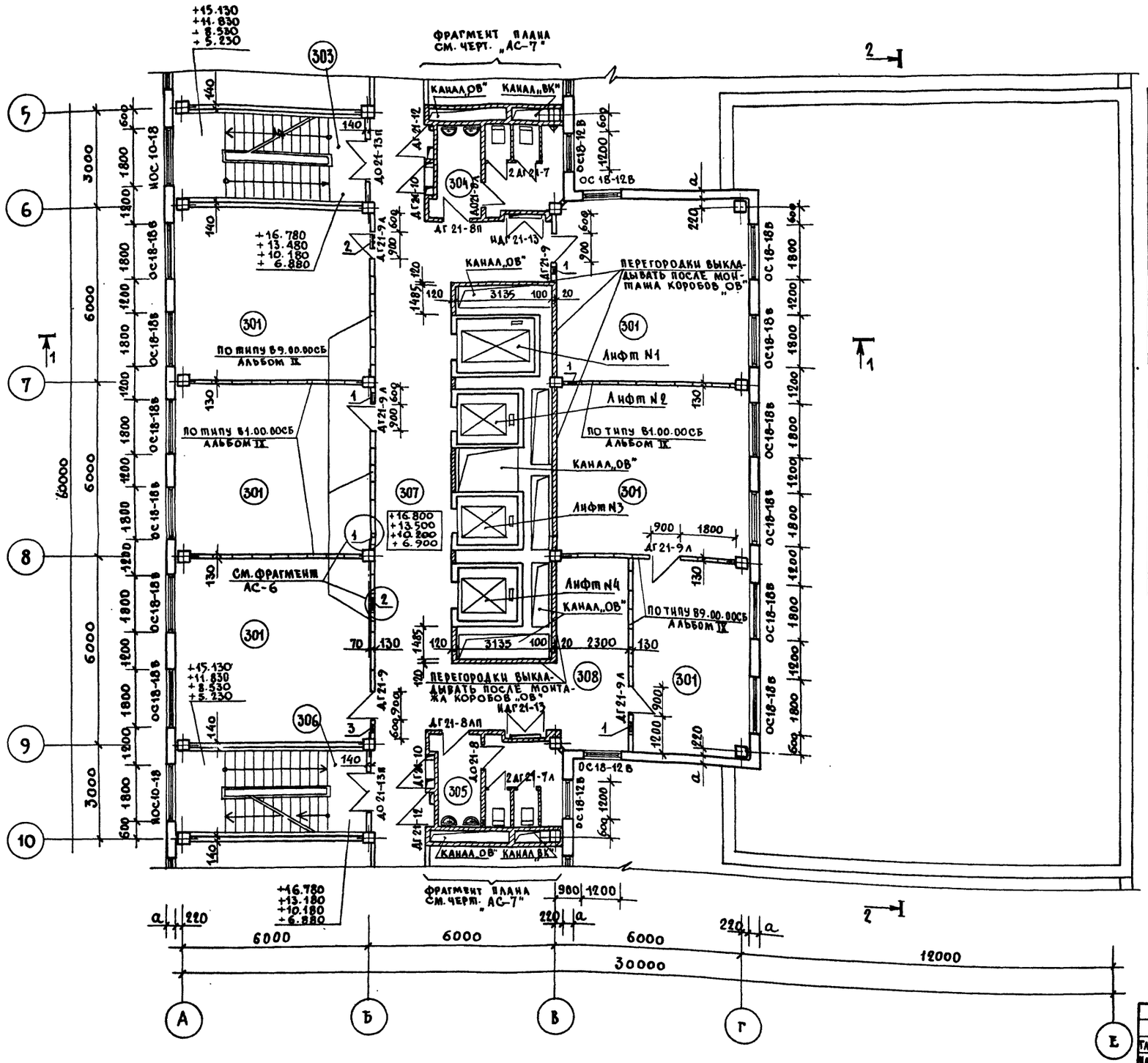

Экспликация помещений и их отделка

	Наименование	Пол			Потолок	Стены и стационарн. перегородки
		Площадь м2	№ узла по ТД2.244-1вып.4	Покрытие		
303	Лестница №1	—	—	—	—	В.К. В-Э окраска
304	Санузел мужской	10.8	127	Керамическая плитка	Ул. В-Э окраска	Глаз. пл.-панель h=2.1м. выше ул. В-Э поб. по ул. штук
301	Помещения основного назначения	208.5	41	Паркет	В.К. В-Э окраска	В.К. В-Э окраска
305	Санузел женский	10.8	127	Керамическая плитка	Ул. В-Э окраска	См. пом. № 304
306	Лестница №2	—	—	—	—	В.К. В-Э окраска
307	Лифтовой холл	53.7	41	Паркет	Подвесной из „Акмиграна"	—"—
308	Помещение ожидания	14.8	41	—"—	—"—	—"—

Экспликация отверстий, ниш и штраб.

Тип отв	Размеры /мм/			Отм. низа /м/	Назначение
	Ширина	Глубина	Высота		
1	250	—	250	0.51 от плиты	Отв „ОВ"
2	470	—	250	0.51 от плиты	Отв „ОВ"
3	250	—	300	0.56 от плиты	Отв „ОВ"

Примечание

Общие примечания см. на черт. „АСО-7", „АСО-2", „АС-1"

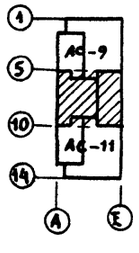

Гл. инж. ин.	Галикин	
Нач. маст.	Шестопалов	
Гл. инж. м.	Кричевский	
Г.А.П.	Зарецкий	
Г.А.П.	Шейнфейн	
Г.И.П.	Леиточников	
Вед. арх.	Полякова	
Провер.	Зарецкий	
Разраб.	Полякова	

Привязан

Инв. N

ТП 262-21-37 АС

Универсальное административное здание (в конструкциях ИИ-04) на 600 сотрудников

Стадия	Лист	Листов
Р	АС-10	

План 3, 4, 5, 6 этажей между осями 5-10

ЦНИИЭП зрелищных зданий и спортивных сооружений им. Б.С. Мезенцева

Формат 22

Согласовано

Отдел N2	Пукемо	Отдел N5
Отдел N3	Сидоров	Рук. гр. эксперт.
Отдел N4	Полунцев	Плотников, Савиков

Инв. № подл. | Подпись и дата | Взам. инв. №

Типовой проект 262-21-37 Альбом I часть 1

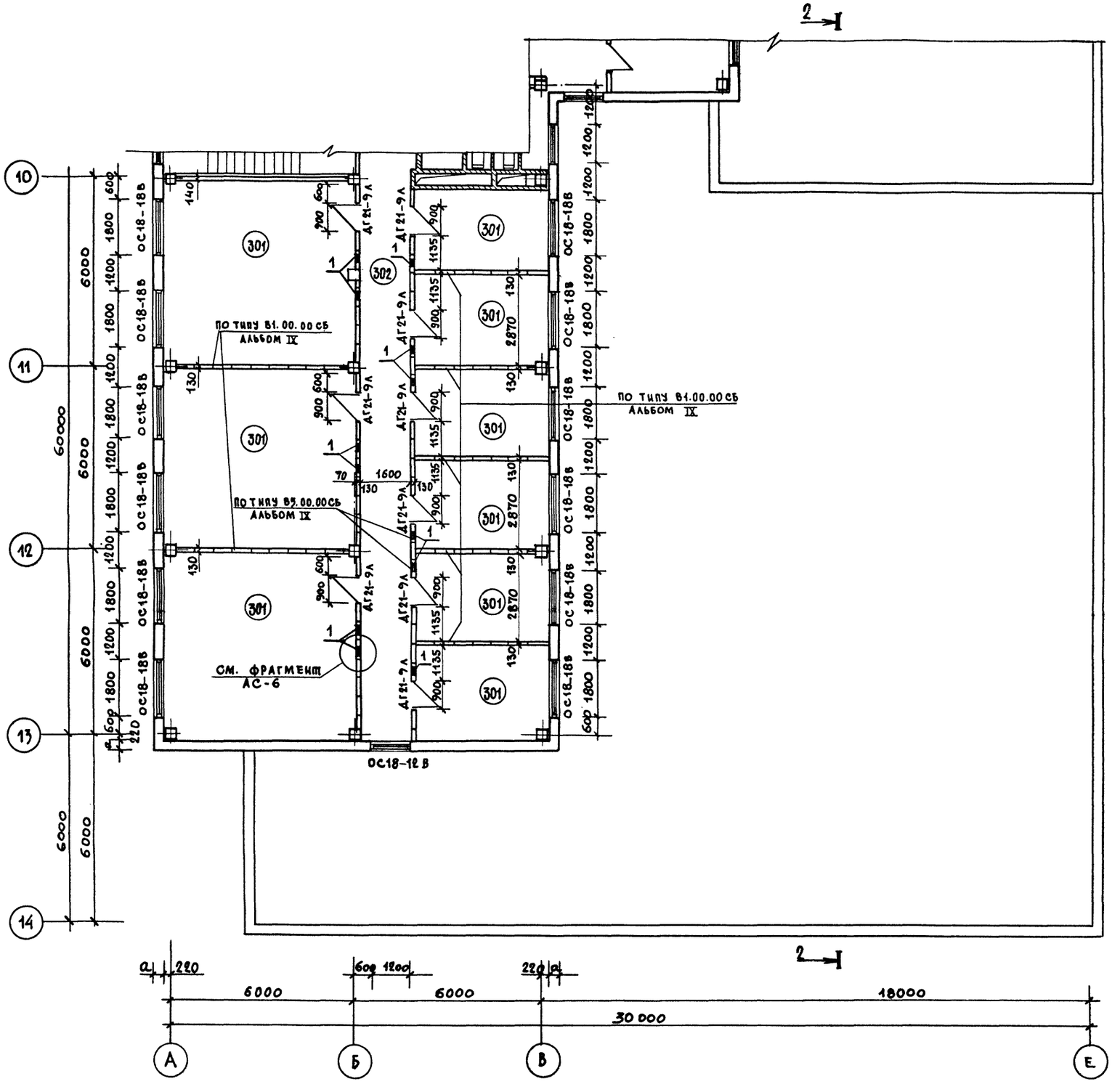

Экспликация помещений и их отделка

№№ пом-ний	Наименование	Пол			Потолок	Стены и стационарные перегородки
		Площадь м2	№№ узла по ТД 2.244-1 вып.4	Покрытие		
301	Помещение основного назначения	186.4	41	Паркет	Б.К. Б-9 окраска	Б.К. Б-9 окраска
302	Коридор	34.6	41	—"—	—"—	—"—

Экспликация отверстий, ниш и штраб

Тип отв.	Размеры /мм/ ширина	глубина	высота	Отм. низа /м/	Назначение
1	250	—	250	0.510 от плиты	отв „ОВ"

Примечание

Общие примечания см на черт. „АСО-7", „АСО-2", „АС-1"

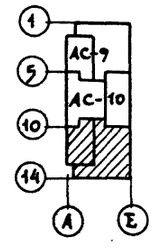

Согласовано

Отдел № 2	Пукемо
Отдел № 4	Полуцев
Рук. гр. экспер.	Савинов

Инв. № подл. | Подпись и дата | Взам. инв. №

Привязан

Инв. №

Гл. инж. пр.	Галикин	
Нач. маст.	Шестопалов	
Гл. инж. пр.	Кричевский	
ГАП	Зарецкий	
ГАП	Шейнфейн	
ГИП	Ленточников	
Вед. арх.	Полякова	
Проверил	Зарецкий	
Разработ.	Полякова	

ТП 262-21-37 АС

Универсальное административное здание (в конструкциях НИ-04) на 600 сотрудников

Стадия	Лист	Листов
Р	АС-11	

План 3, 4, 5, 6 этажей между осями 10-14

ЦНИИЭП зрелищных зданий и спортивных сооружений им. Б.С. Мезенцева

Формат 22

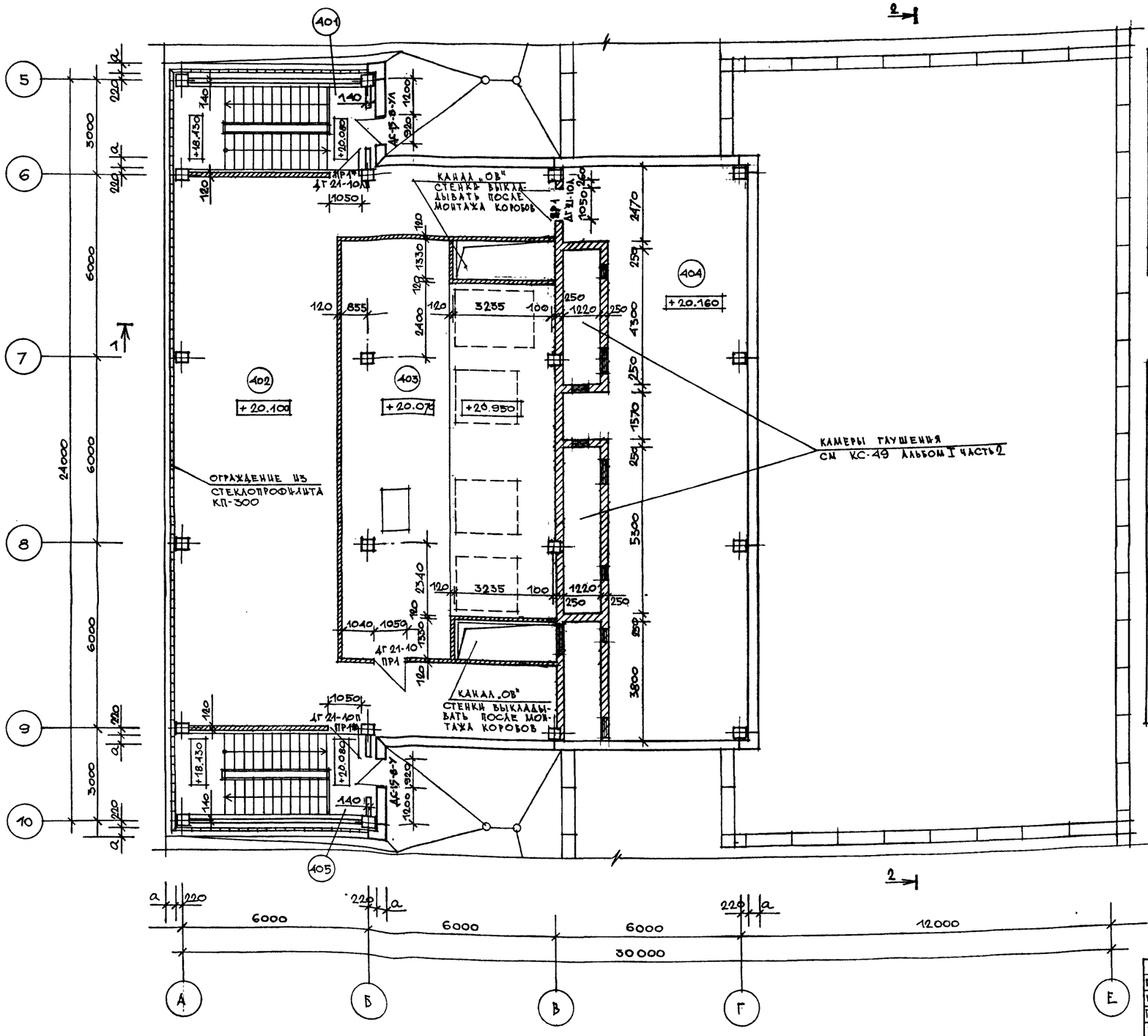

Экспликация помещений и их отделка

№ пом. на плане	Наименование	Пол: площадь м²	Пол: № узла по ТА 2.244-1 вып.1 (по проекту)	Пол: покрытие	Потолок	Стены и стационарные перегородки
401	Лестница N 1	—	—	—	в.к. „в-э" окраска	в.к. „в-э" окраска
402	Технический этаж	126,3	70	линолеум	ул. „в-э" окраска	ул. „в-э" окраска
403	Машинное помещение лифтов	84,1	(1)	бетонное	ул. „в-э". окраска	улуч. масляная окраска по улучш. штукат.
404	Венткамера N 1	98,8	(2)	бетонное	подшивной	улучшен. масляная окраска
405	Лестница N 2	—	—	—	в.к. „в-э" окраска	в.к. „в-э" окраска

Экспликация полов

Тип по проекту	Конструкция пола	Материал слоя	Тип слоя	Толщ. слоя мм	Дополнительные указания
1		Цементно-песчаное покрытие М-300 с железнением	—	50	
		Панель перекрытия ж/б	—	—	
2	Акустическая плита на синтетической связке, обернутая рубероидом	Бетон М-200	—	60	
		Цементно-песчаная стяжка М 150, армированная сеткой 200/200/3/5 ГОСТ 8478-66	—	30	
		Асбестоцементный лист	—	8	
		2 слоя рубероида внахлест	—	—	
		2 слоя минераловатных акустических плит на синтетической связке ПП γ=150 кг/м³ ГОСТ 9573-66	—	10	
		Панель перекрытия ж/б	—	—	

Примечание

Общие примечания см. на черт. „АСО-7", „АСО-2", „АС-1"

СОГЛАСОВАНО
Отдел N 2 Пукело
Отдел N 5 Плотников
Рук. гр. эксперт Савинов

Инв. № подл. | Подпись и дата | Взам. инв. №

Привязан

Инв. №

Гл. инж. инв.	Ганикин	
Нач. маст.	Шестопалов	
Гл. инж. мас.	Кричевский	
ГАП	Зарецкий	
ГАП	Шейнфейн	
ГИП	Ленточников	
Вед. арх.	Полякова	
Проверил	Зарецкий	
Разработ.	Полякова	

ТП 262-21-37 АС

Универсальное административное здание (в конструкциях ИИ-04) на 600 сотрудников

Стадия	Лист	Листов
Р	АС-12	

План технического этажа

ЦНИИЭП зрелищных зданий и спортивных сооружений им. Б.С. Мезенцева

Формат 22

Альбом I часть 1

Типовой проект 262-21-37

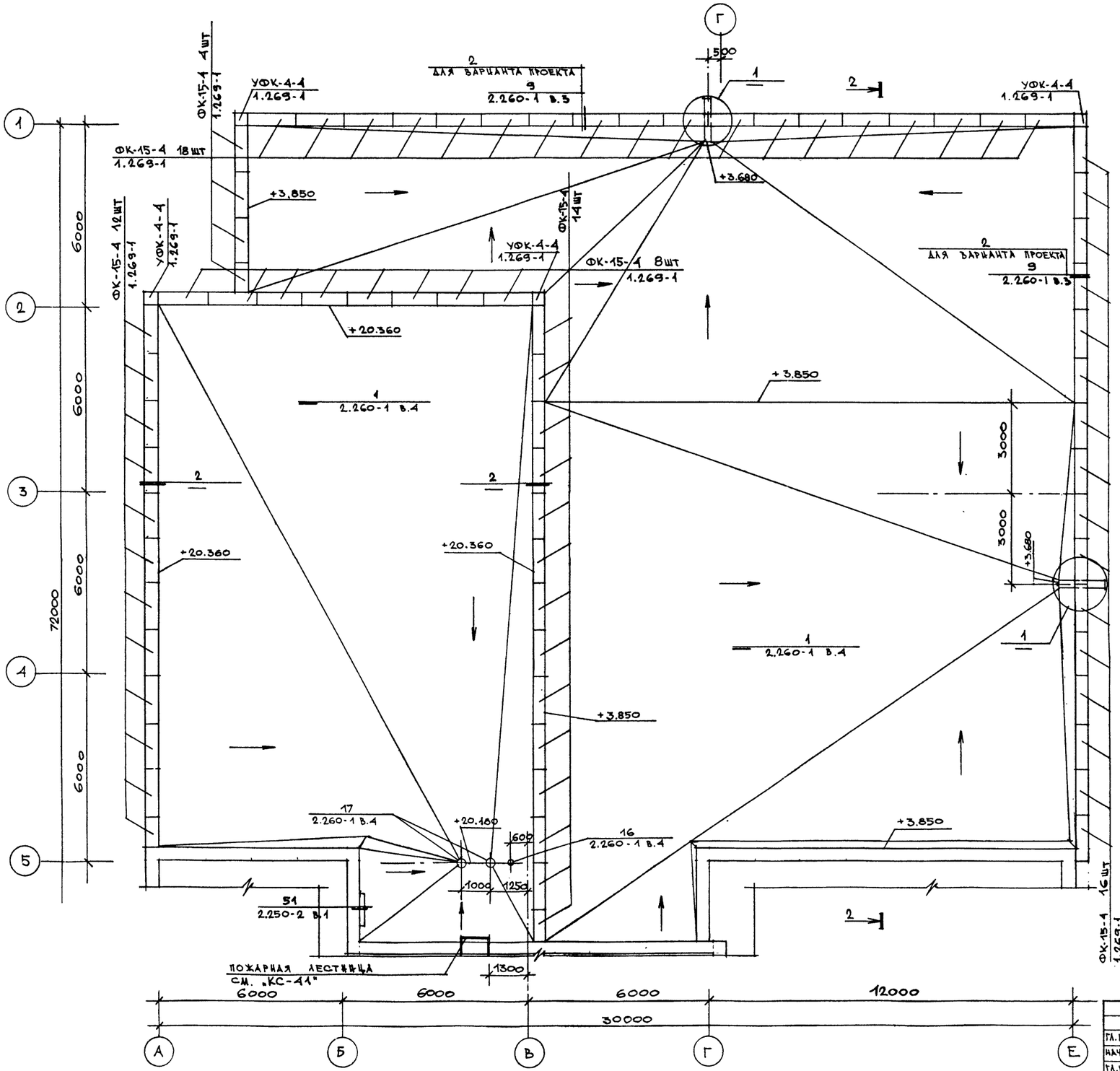

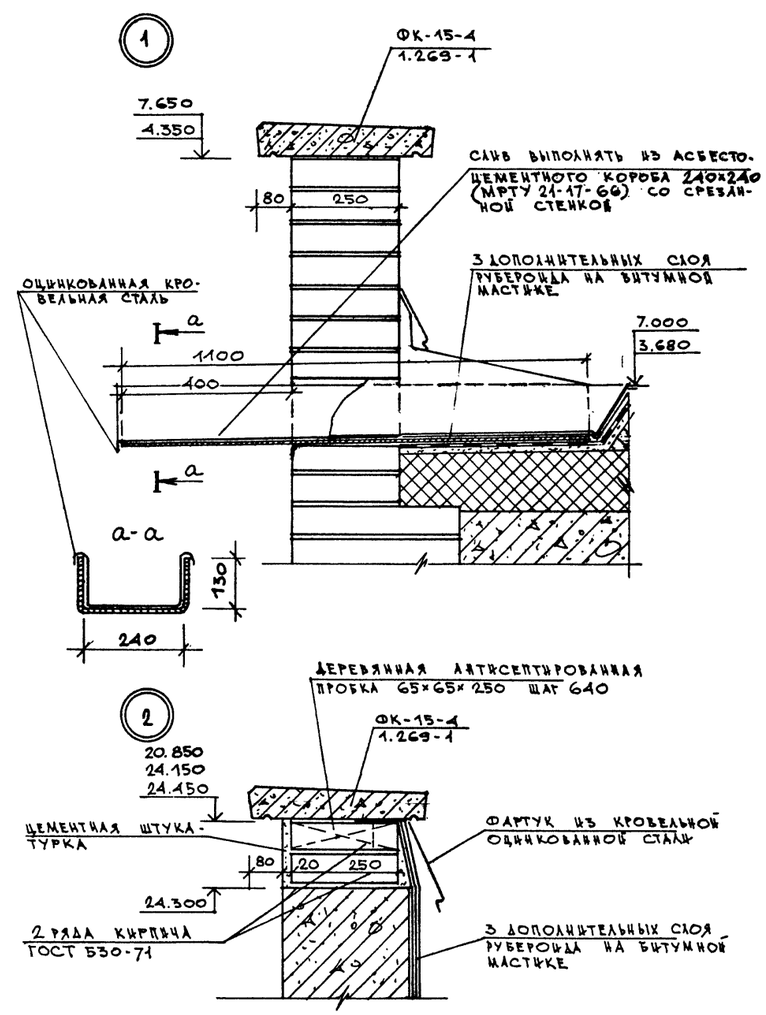

Примечание

1. Примыкание водоизоляционного ковра к парапету в детали „2" выполнять по детали 4/2.260-1 в.4
2. Для варианта проекта со стоянкой на 36 легковых автомобилей отверстие для слива Ø150мм в парапетной панели выполнить по месту аналогично узлу „1".

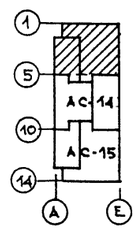

ГЛ. ИНЖ. ИН.	ГЛИНКИН		
НАЧ. МАСТ.	ШЕСТОПАЛОВ		
ГЛ. ИНЖ. М.	КРИЧЕВСКИЙ		
ГАП	ЗАРЕЦКИЙ		
ГАП	ШЕЙНФЕЙН		
ГИП	ЛЕНТОЧНИКОВ		
ВЕД. АРХ.	ПОЛЯКОВА		
ПРОВЕРИЛ	ЗАРЕЦКИЙ		
РАЗРАБ.	ПОЛЯКОВА		

ТП 262-21-37 АС

Универсальное административное здание (в конструкциях ИИ-04) на 600 сотрудников

СТАДИЯ	ЛИСТ	ЛИСТОВ
Р	АС-13	

План кровли между осями „1-5"

ЦНИИЭП Зрелищных зданий и спортивных сооружений им. В.С. Мезенцева

Привязан

Инв. №

СОГЛАСОВАНО

Отдел N3 — Сидоров

Рук. гр. эксперт. — Савинов

Взам. инв. № | Подпись и дата | Инв. № подл.

Формат 22

Типовой проект 262-21-37 Альбом I. Часть 1

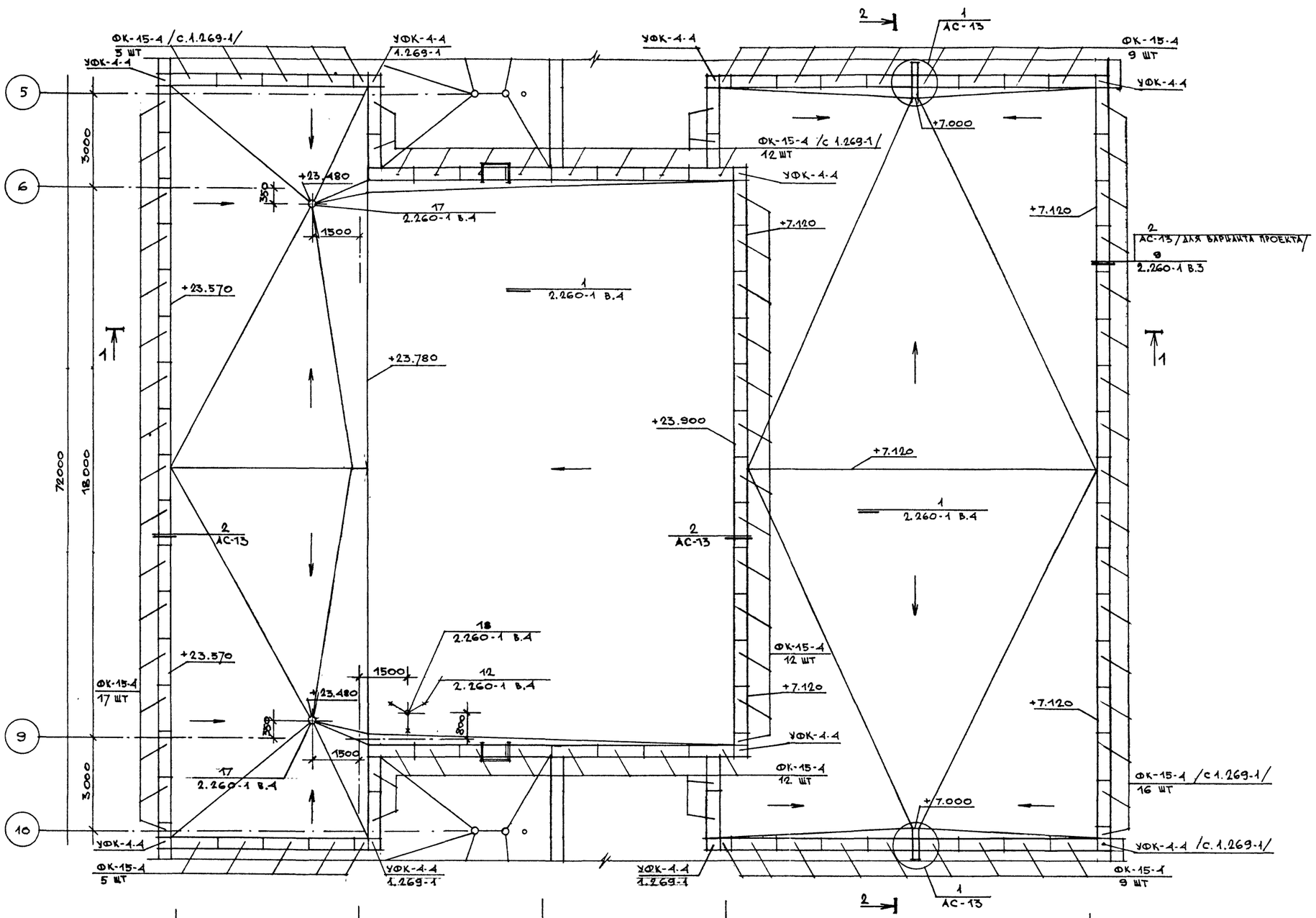

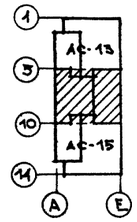

Согласовано

Отдел №1	Мирошин	
Отдел №3	Сидоров	
Рук. гр. экспер.	Савинов	

Инв.№ подл. | Подпись и дата | Взам. инв.№

ГИП	Ганкин	
Нач. маст.	Шестопалов	
ГИП	Кричевский	
ГАП	Зарецкий	
ГАП	Шейнфейн	
ГИП	Ленточников	
Вед. арх.	Полякова	
Проверил	Зарецкий	
Разраб.	Полякова	

Привязан

Инв.№

ТП 262-21-37 АС

Универсальное административное здание (в конструкциях ИИ-04) на 600 сотрудников

Стадия	Лист	Листов
Р	АС-14	

План кровли между осями «5-10»

ЦНИИЭП зрелищных зданий спортивных сооружений им. В.С. Мезенцева

Формат 22

Типовой проект 262-21-37 Альбом I часть 1

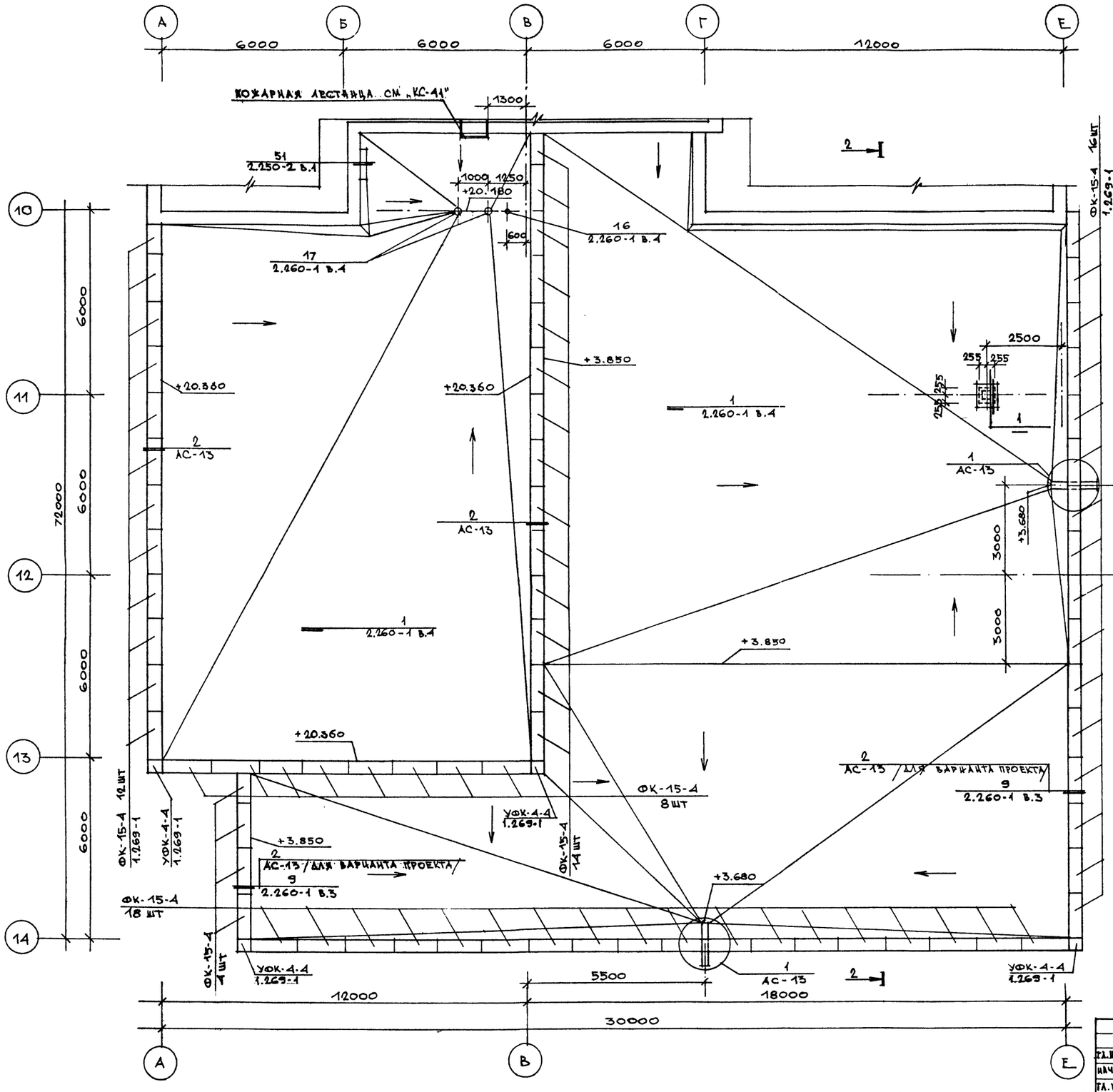

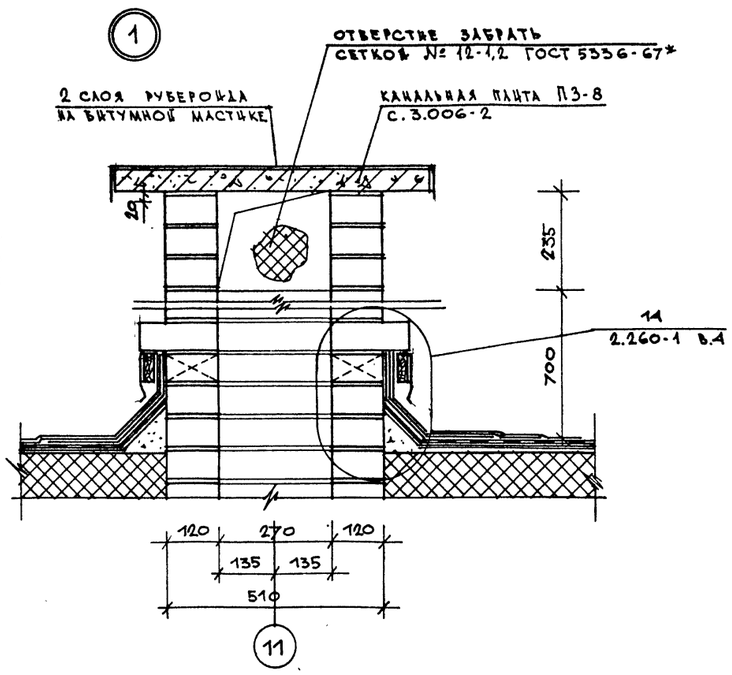

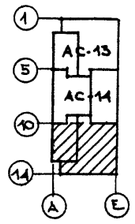

Согласовано

Отдел №3	Сидоров	
Отдел №2	Пукемо	
Рук. гр. эксперт.	Савинов	

Инв. № подл. | Подпись и дата | Взам. инв. №

Привязан

Инв. №

Гл. инж. пр.	Ганкин	
Нач. маст.	Шестопалов	
Гл. инж. м.	Кричевский	
ГАП	Зарецкий	
ГАП	Шейнфейн	
ГИП	Ленточников	
Вед. арх.	Полякова	
Проверил	Зарецкий	
Разраб.	Полякова	

ТП 262-21-37 АС

Универсальное административное здание (в конструкциях ИИ-04) на 600 сотрудников

Стадия	Лист	Листов
Р	АС-15	

План кровли между осями „10-14"

ЦНИИЭП зрелищных зданий и спортивных сооружений им. Б.С. Мезенцева

Формат А2

Типовой проект 262-21-37 Альбом I часть 1

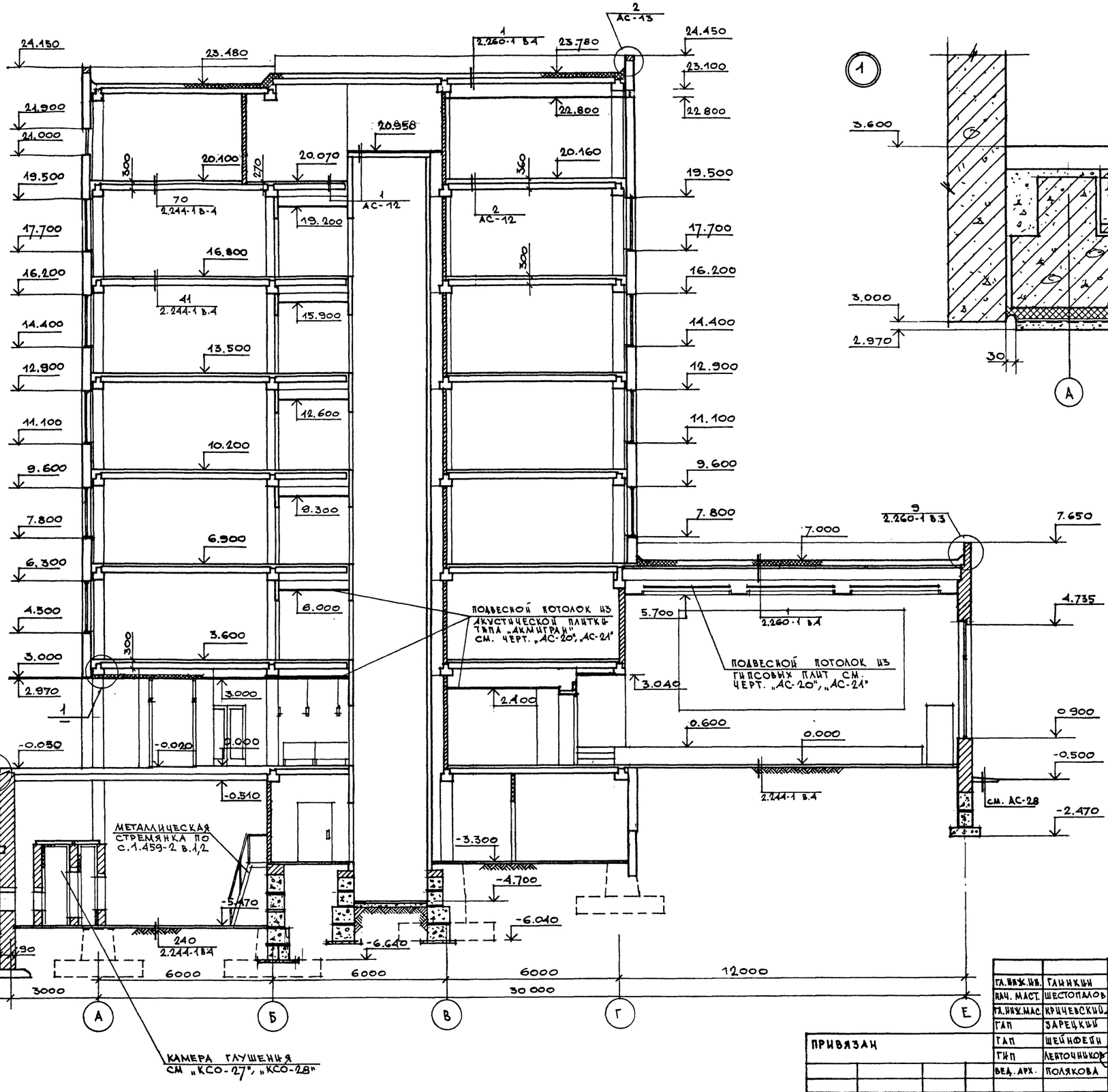

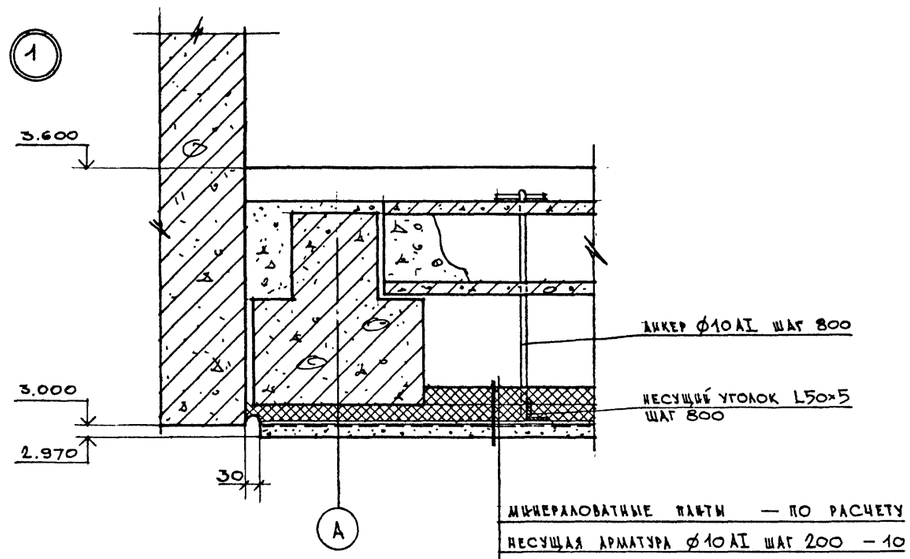

минераловатные плиты	— по расчету
несущая арматура ф10 AI шаг 200	– 10
штукатурная сетка	
прижимная арматура ф6 AI шаг 250	– 6
штукатурка по сетке	– 24

Примечание

Общие примечания см. на черт. „АСО-7"

ГА. ИНЖ. ИН.	Ганикин		ТП 262-21-37 АС
НАЧ. МАСТ.	Шестопалов		Универсальное административное здание (в конструкциях ИИ-04) на 600 сотрудников
ГА. ИНЖ. МАС.	Кричевский		
ГАП	Зарецкий		
ГАП	Шейнфельд		Стадия Р; Лист АС-16; Листов
ГИП	Ленточников		
ВЕД. АРХ.	Полякова		Разрез 1-1
ПРОВЕРИЛ	Зарецкий		ЦНИИЭП зрелищных зданий и спортивных сооружений им. Б.С. Мезенцева
РАЗРАБ.	Полякова		

Привязан

Инв. №

Согласовано: Отдел №2 Пукемо; Отдел №5 Плотников; Рук. гр. эксперт. Савинков

Взам. инв. №

Подпись и дата

Инв. № подл.

Формат 22

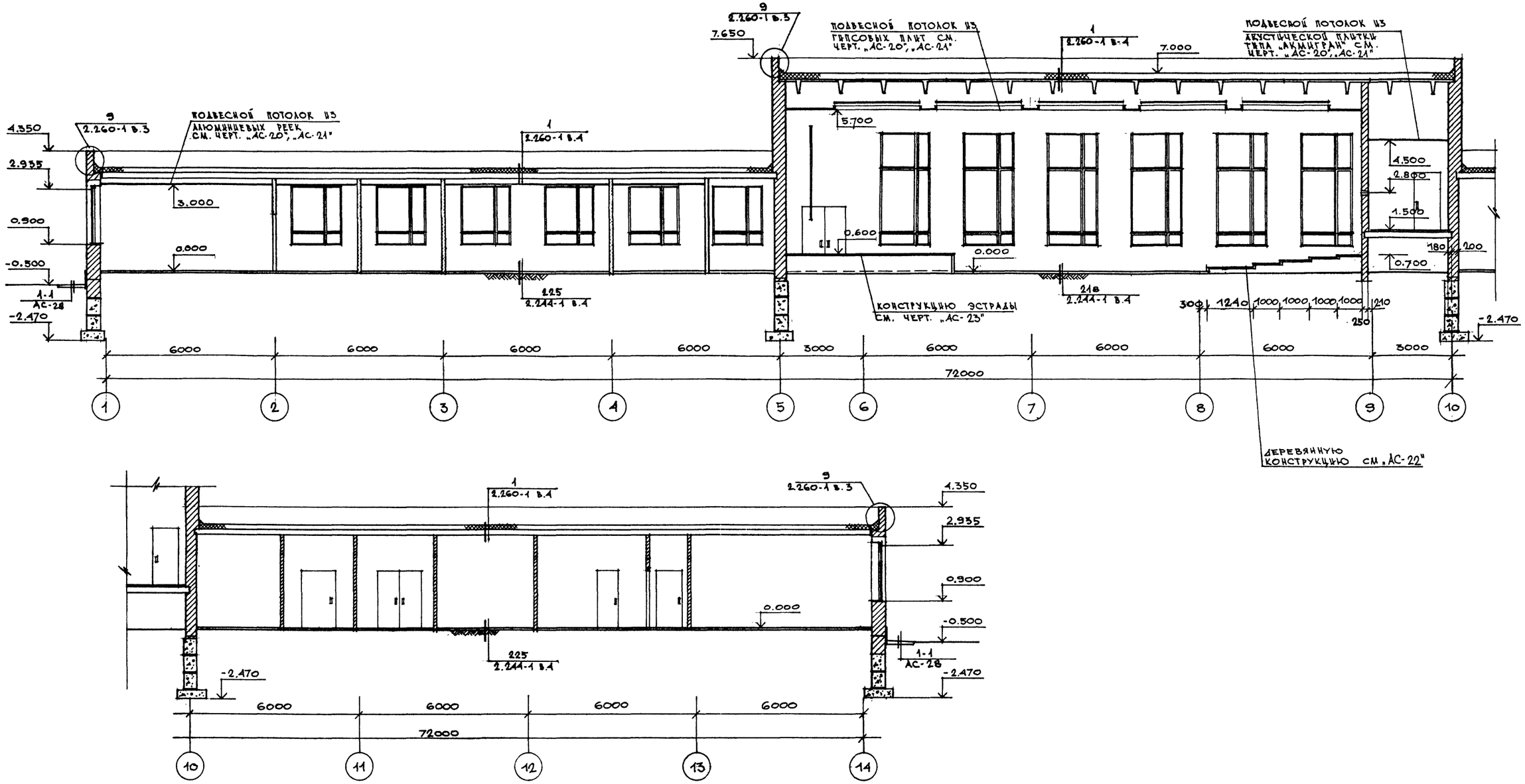

Примечание

Общие примечания см. на черт. „АСО-7"
„АСО-2"
„АС-1"

ГЛ. ИНЖ. ИН.	ГЛИНКИН		ТП 262-21-37 АС
НАЧ. МАСТ	ШЕСТОПАЛОВ		УНИВЕРСАЛЬНОЕ АДМИНИСТРАТИВНОЕ ЗДАНИЕ (В КОНСТРУКЦИЯХ ИИ-04) НА 600 СОТРУДНИКОВ
ГЛ. ИНЖ. М	КРИЧЕВСКИЙ		
ГАП	ЗАРЕЦКИЙ		
ГАП	ШЕЙНФЕЙН		СТАДИЯ: Р; ЛИСТ: АС-17; ЛИСТОВ:
ГИП	ЛЕНТОЧНИКОВ		
ВЕД. АРХ.	ПОЛЯКОВА		
ПРОВЕРИЛ	ЗАРЕЦКИЙ		РАЗРЕЗ 2-2
РАЗРАБОТ.	ПОЛЯКОВА		ЦНИИЭП ЗРЕЛИЩНЫХ ЗДАНИЙ И СПОРТИВНЫХ СООРУЖЕНИЙ ИМ. Б.С. МЕЗЕНЦЕВА

ПРИВЯЗАН

ИНВ. №

Формат 22

Альбом I часть 1

Типовой проект 262-21-37

СОГЛАСОВАНО

ОТДЕЛ №1 — МИРОШИН

РУК. ГР. ЭКСПЕР. — САВИНОВ

ИНВ. № ПОДЛ. | ПОДПИСЬ И ДАТА | ВЗАМ. ИНВ. №

Типовой проект 262-21-37 Альбом I часть I

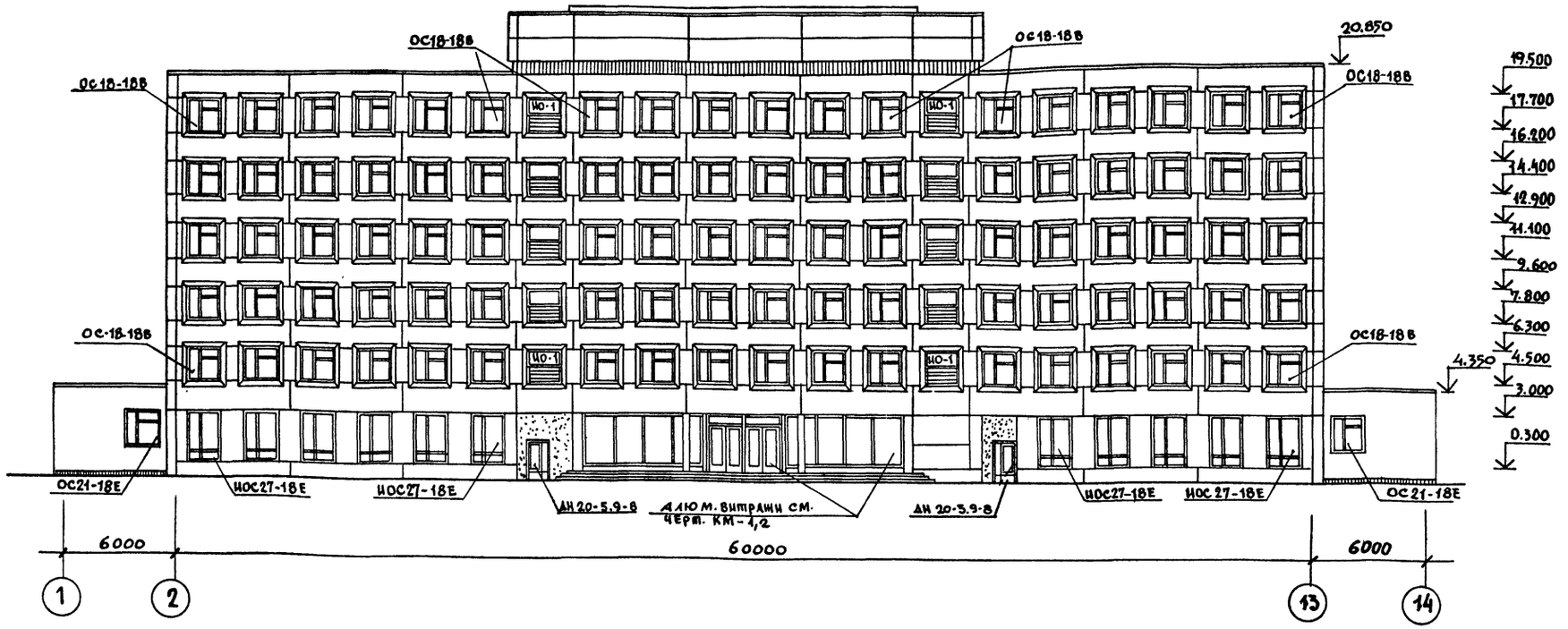

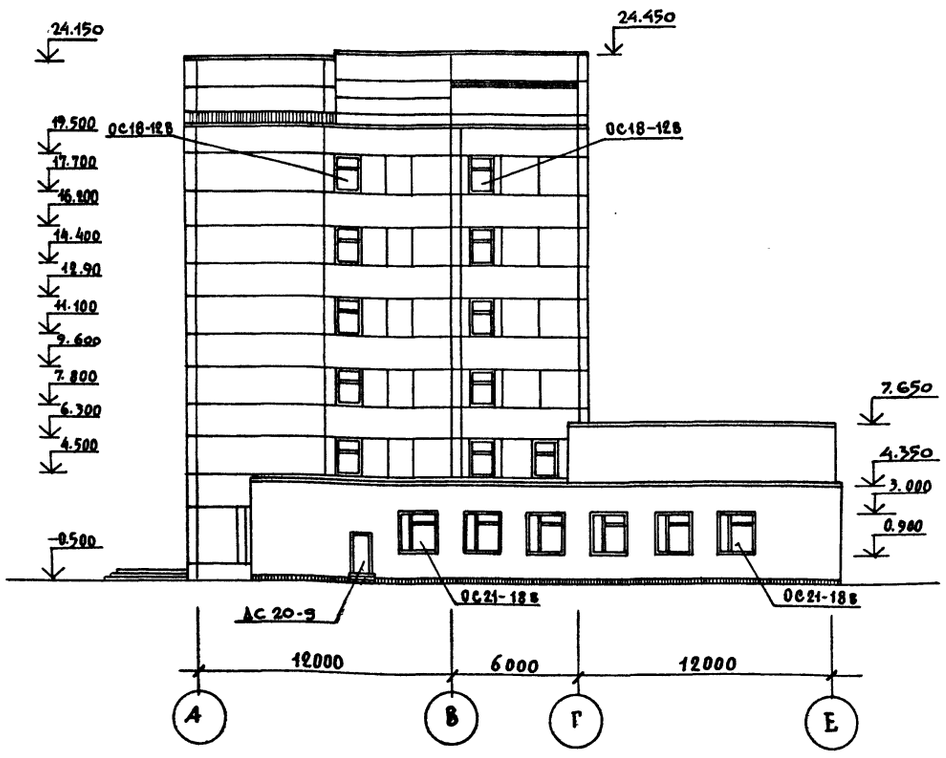

Ведомость отделки фасадов.

Фасад	Элементы	Отделка	Колер
1-14 А-Е	Цокольные панели	Керамическая плитка типа „Кабанчик"	по проекту привязки
1-14 А-Е	Этажные панели и панели-импосты	Каменная крошка на полимерцементном вяжущем	
1-14	Кирпичные участки стен высотной части	То же	
1-14 А-Е	Кирпичные стены одноэтажной части	Декоративная кладка из лицевого керамического кирпича	
1-14	Железобетонный наличник	Бетон „М-300" на белом цементе с ровной поверхностью	Белый

Согласовано: Отдел №2 Пукемо; Рук. гр. экспл. Савинов

Инв. № подл. | Подп. и дата | Взам. инв. №

Привязан

Инв. №

Гл. инж. ин	Ганкин	
Нач. маст.	Шестопалов	
Гл. инж. м.	Кричевский	
ГАП	Зарецкий	
ГАП	Шейфейн	
ГИП	Ленточников	
Вед. арх.	Полякова	
Ст. арх.	Соколовский	
Провер.	Зарецкий	

ТП 262-21-37 АС

Универсальное административное здание (в конструкциях НИ-04) на 600 сотрудников.

Стадия	Лист	Листов
Р	АС-18	

Фасады 1-14 и А-Е

ЦНИИЭП зрелищных зданий и спортивных сооружений им. Б.С. Мезенцева

Формат 22

Альбом I часть 1

Инв. № подл. | Подпись и дата | Взам. инв. №

Согласовано

Отдел № 2 | Пукемо

Рук. гр. эксп. | Савинов

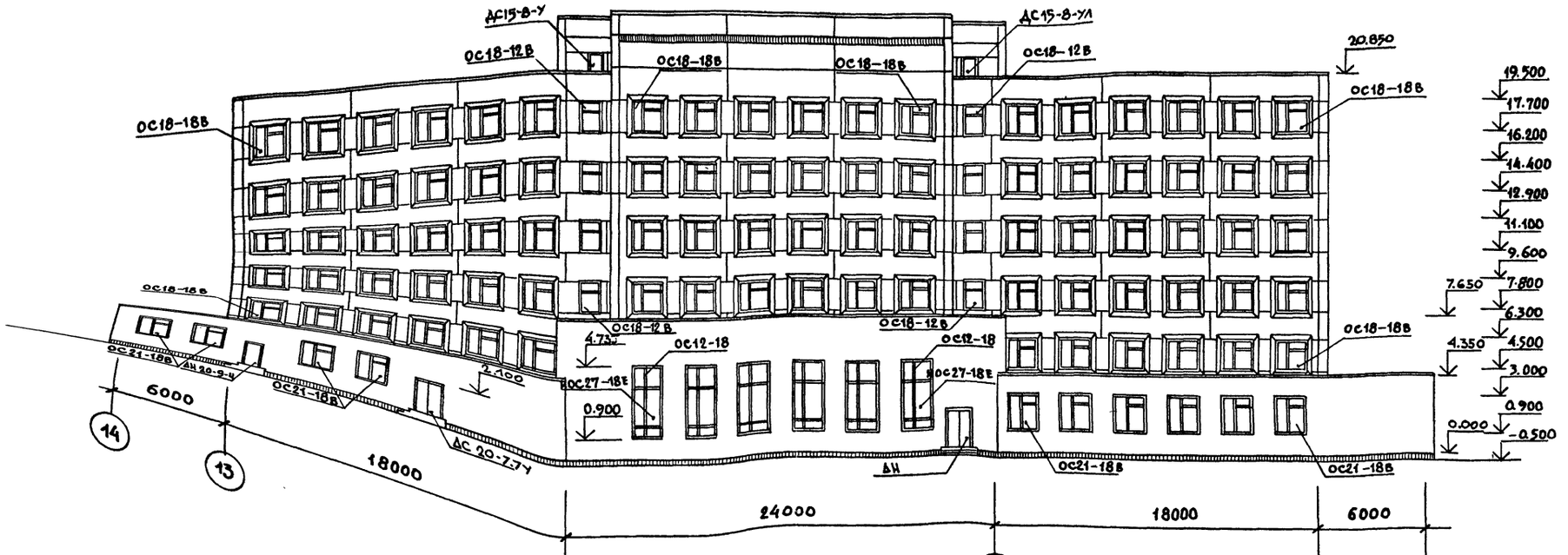

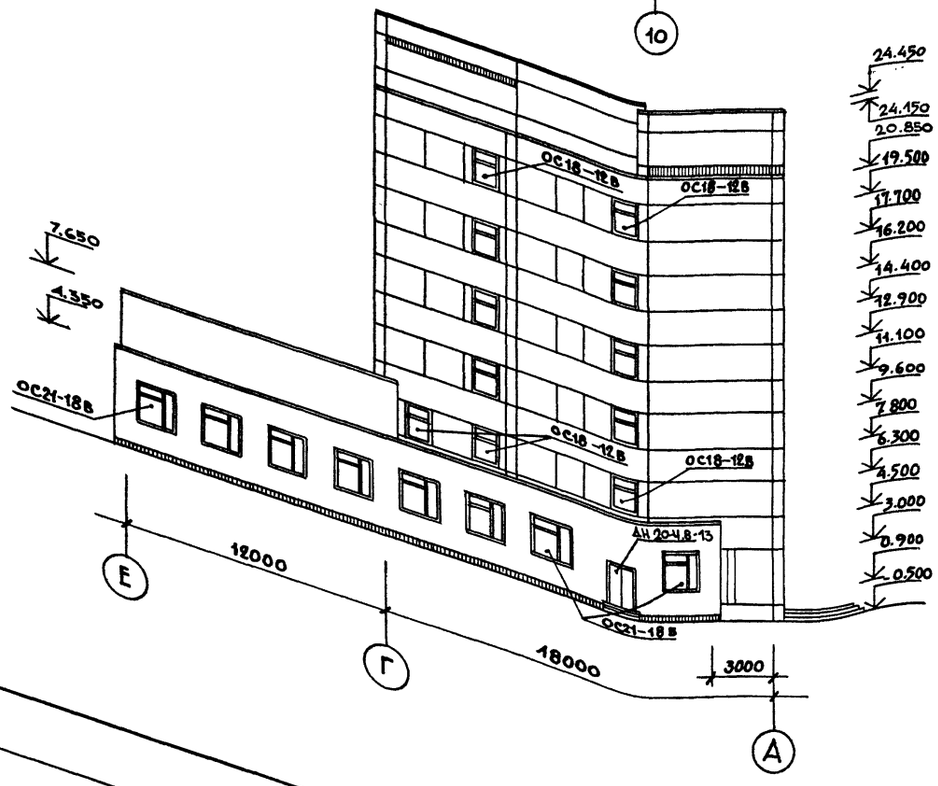

Ведомость отделки фасадов.

Фасад	Элементы	Отделка	Колер
14-1 Е А	Цокольные панели	Керамическая плитка типа „Кабанчик"	По проекту привязки
14-1 Е-А	Этажные панели и панели-импосты	Каменная крошка на полимерцементном вяжущем	
14-1	Кирпичные участки стен высотной части	То же	
14-1 Е-А	Кирпичные стены одноэтажной части	Декоративная кладка из лицевого керамического кирпича	
14-1	Железобетонный наличник	Бетон „М-300" на белом цементе с ровной поверхностью	Белый

Привязан

Инв. №

Гл. инж. ин.	Глинкин	
Нач. маст.	Шестопалов	
Гл. инж. м.	Кричевский	
ГАП	Зарецкий	
ГАП	Шейнфейн	
ГИП	Ленточников	
Вед. арх.	Полякова	
Ст. арх.	Соколовский	

ТП 262-21-37 АС

Универсальное административное здание (в конструкциях ИИ-04) на 600 сотрудников

Стадия	Лист	Листов
Р	АС-19	

Фасады 14-1 и Е-А

ЦНИИЭП зрелищных зданий и спортивных сооружений им. Б.С. Мезенцева

Формат 22

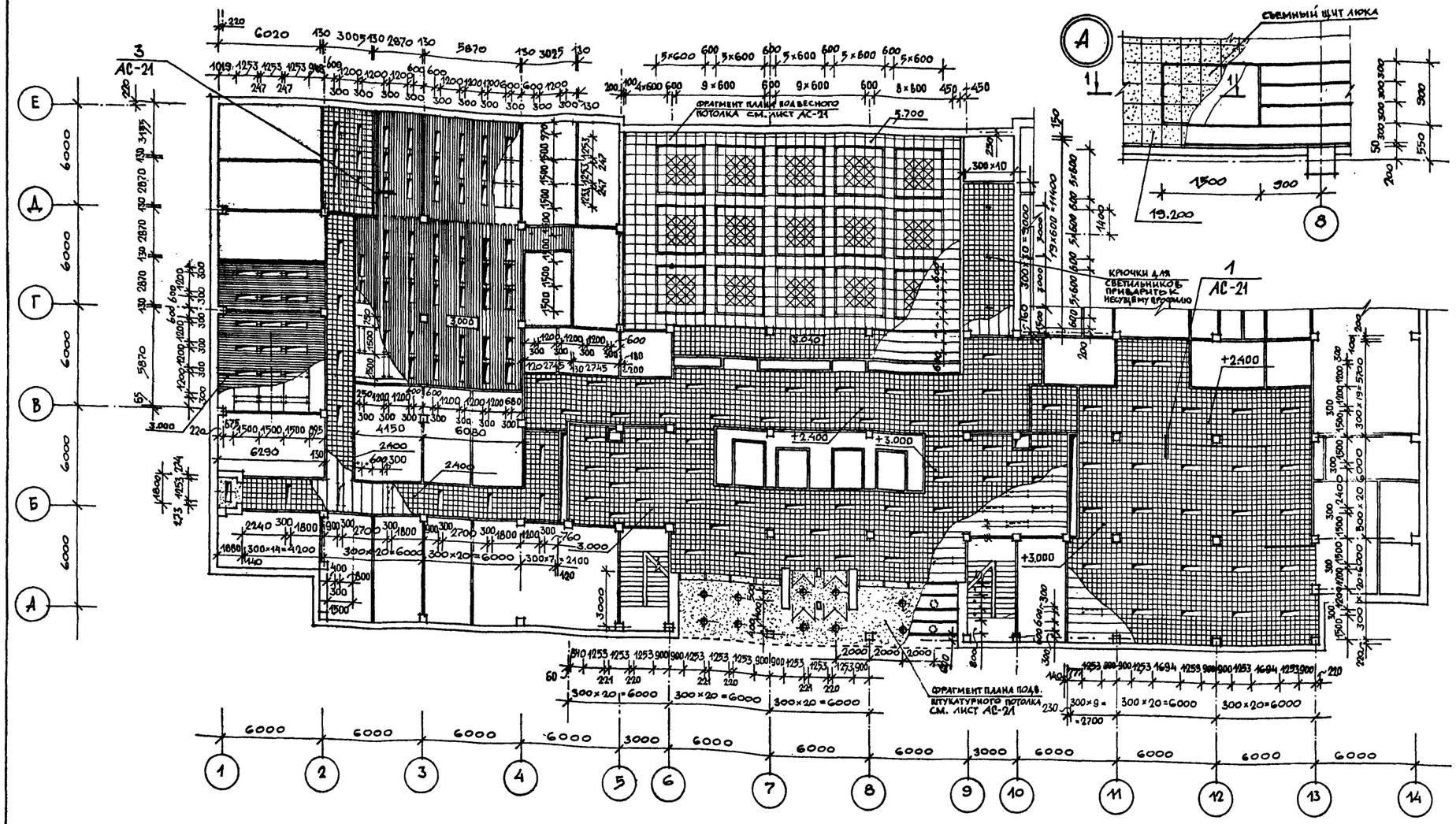

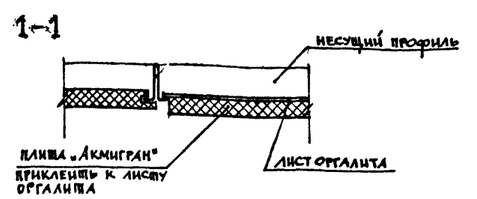

ПРИМЕЧАНИЯ

1. Данный лист см. совместно с листом „АС-21"
2. Подвесной потолок из плит „Акмигран" выполнять по альбому серии 1.245-1, вып2, вар. 2ПАК01.00.00СБ. Площадь потолка = 1394 м2
3. Подвесной реечный потолок из алюм. профилей выполнять по альбому серии 1.245.4-2, вып.1, вар. ЛАК-01-30Н Площадь потолка = 235 м2
4. Подвесной потолок из гипсовых литых плит/конференц. зал/выполнять по альбому серии 1.245-1 выпуск 3 вариант 3ПГЛ 01.00.00СБ; гипсовые плиты потолка выполнять по листу АС-21; укладку минераловатных плит не выполнять. Укладку матов см. примечание на листе АС-35 Площадь потолка = 250 м2. Индивидуальных гипсовых плит: ГП-1-240 шт., ГП-2-135 шт, ГП-3-320 шт.
5. В случае решения помещений основного назначения залами, разводка коробов вентиляции и подшивной потолок коридора сохраняется на отм. 2.400 от уровня чистого пола, в рабочем зале выполняется подвесной потолок из „Акмигранд" на отм. 3.000 от уровня чистого пола, а перепад потолка решается по узлу 1 лист АС-21
6. Запотолочное пространство конференцзала окрасить в черный цвет.

Фрагмент плана подвесного потолка 2,3,4,5,6 этажей.

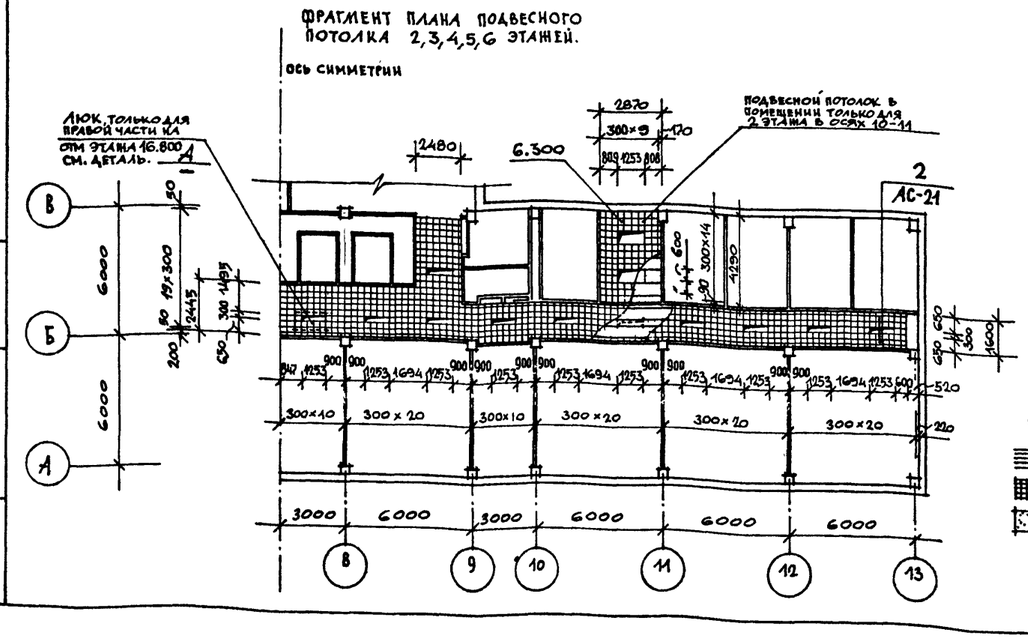

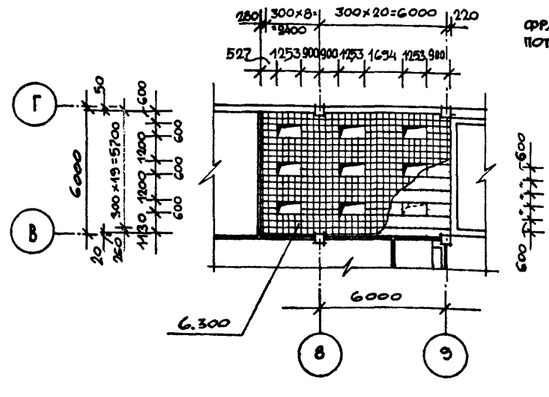

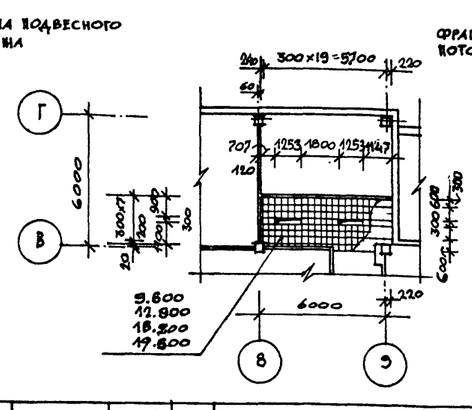

Условные обозначения:

- Подвесной потолок из алюминиевых реек
- Подвесной потолок из „акмиграна".
- Штукатурный подвесной потолок

Гл. инж. инс.	Глинкин	
Нач. маст.	Шеспоплов	
Гл. инж. м.	Кричевский	
ГАП	Зарецкий	
ГАП	Шейнфейн	
Гип	Лекточников	
Вед. арх.	Полякова	
Ст. арх.	Соколовский	

Привязан

Инв. №

ТП 262-21-37 АС

Универсальное административное здание (в конструкциях ИИ-04) на 600 сотрудников

Стадия	Лист	Листов
Р	АС-20	

Монтажные схемы подвесных потолков.

ЦНИИЭП зрелищных зданий и спортивных сооружений им. Б.С. Мезенцева

Инв. № подл. | Подпись и дата | Взам. инв. №

Типовой проект 262-21-37 Альбом I часть 1

Фрагмент плана подвесного потолка конференцзала.

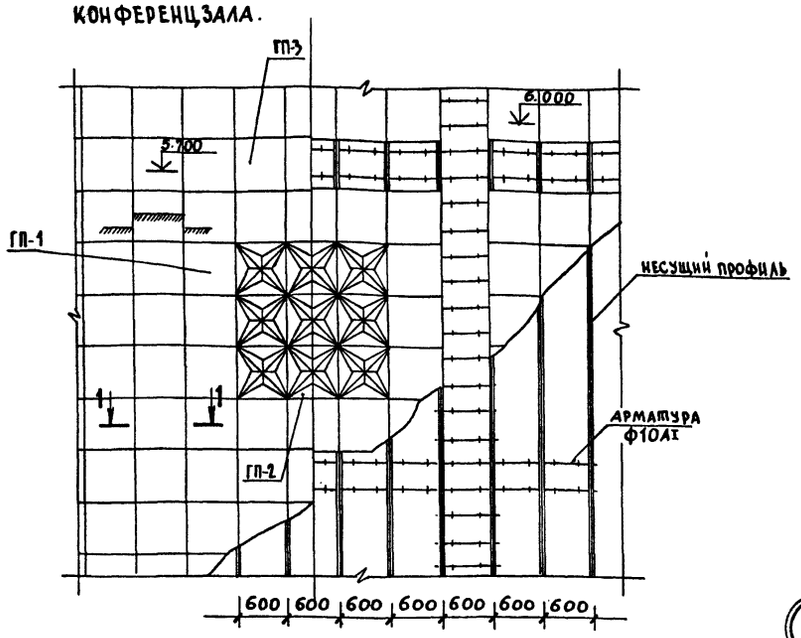

1-1

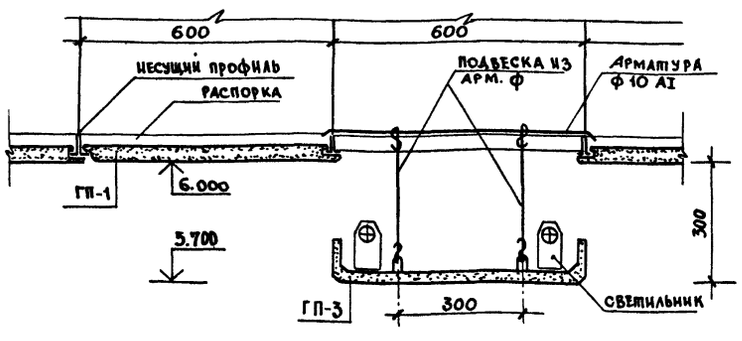

Гипсовая плита ГП-2 135 штук

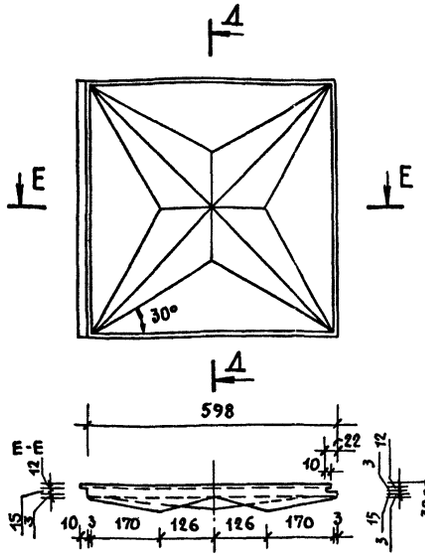

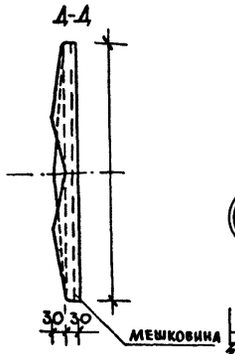

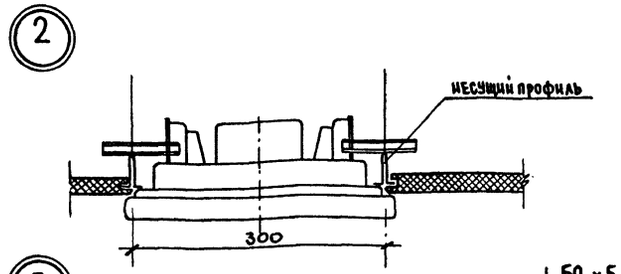

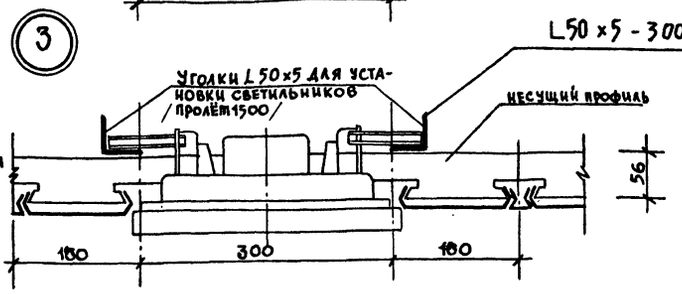

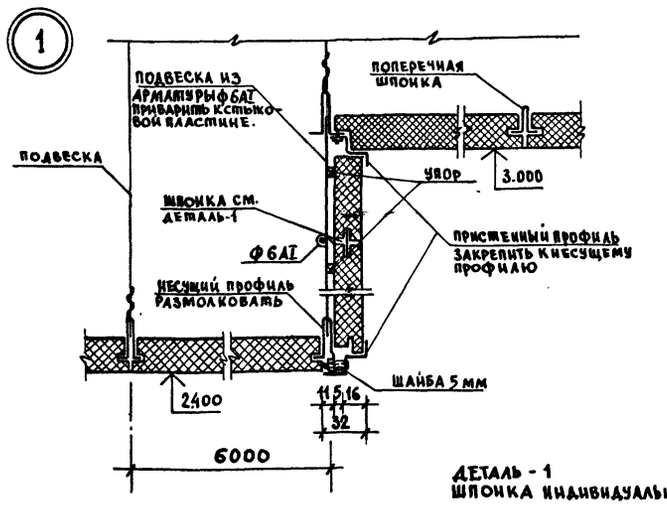

Фрагмент плана подвесного штукатурного потолка с плафоном

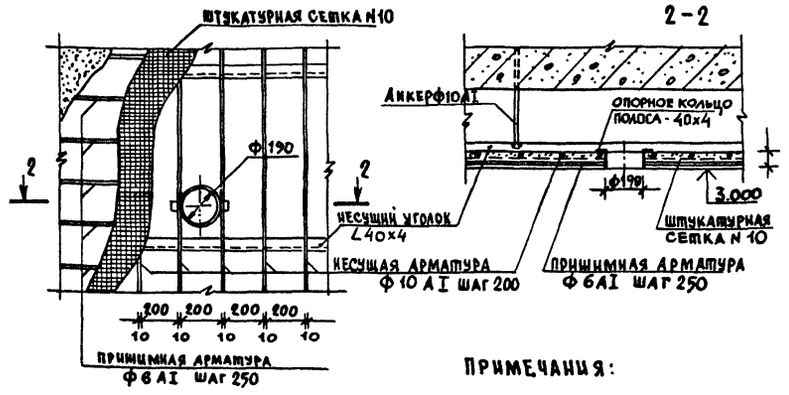

Примечания:

1. Данный лист см. совместно с листом АС-20.
2. Гипсовые плиты ГП-1, ГП-2, ГП-3 - индивидуального изготовления. В гипсовое тесто добавлять стекловолокно в кол-ве 1%, длина волокон 1 см. ф 0.3 мм. Гипс. плиты армировать мешковиной по всей площади.

ГП-1

240 штук

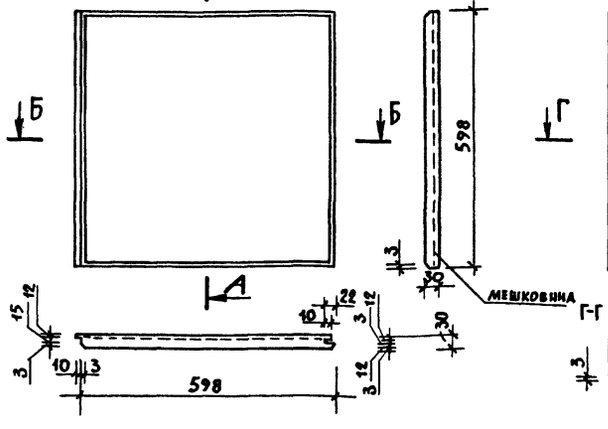

ГП-3

320 штук

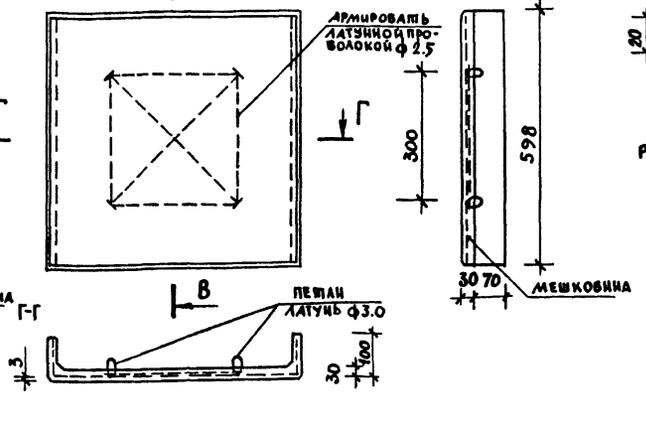

Деталь - 1

Шпонка индивидуальная

Кровельная сталь Т-0.5 мм

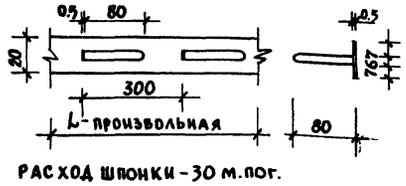

Расход шпонки - 30 м.пог.

Спецификация на подвесной штукатурный потолок

Поз.	Обозначение	Наименование	Кол.	кг	Примечание
1	ГОСТ 8509-72 ВСТ3 кп2 ГОСТ 535-58	Несущий уголок L40х4	—	270	
2	ГОСТ 2590-71	Несущая арматура ф10АI	—	230	
3	——"——	Прижимная арматура ф6АI	—	68	
4	——	Штукатурная сетка N10	—	74	
5	ГОСТ 103-57*	Полоса - 40х4	—	13	

Гл.инж.пр.	Глинкин	
Нач.маст.	Шестопалов	
Гл.инж.-м.	Кричевский	
ГАП	Зарецкий	
ГАП	Шейнфейн	
ГИП	Ленточников	
Вед.арх.	Полякова	
Ст.арх.	Соколовский	

Привязан

Инв. N

ТП 262-21-37 АС

Универсальное административное здание (в конструкциях ИИ-04) на 600 сотрудников

Стадия	Лист	Листов
Р	АС-21	

Детали подвесных потолков.

ЦНИИЭП зрелищных зданий и спортивных сооружений им. Б.С. Мезенцева

Инв. N подл. | Подпись и дата | Взам. инв. N

Формат 22

Типовой проект 262-21-37 Альбом I части

ДЕРЕВЯННЫЕ КОНСТРУКЦИИ МЕСТ КОНФЕРЕНЦ-ЗАЛА

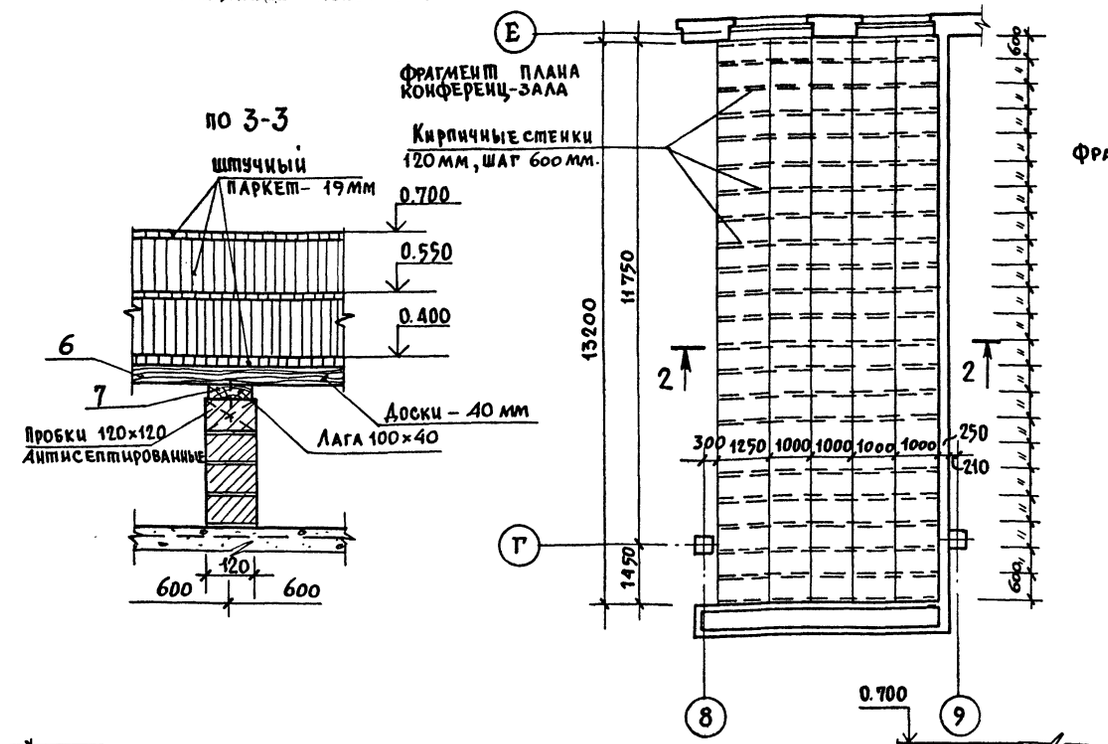

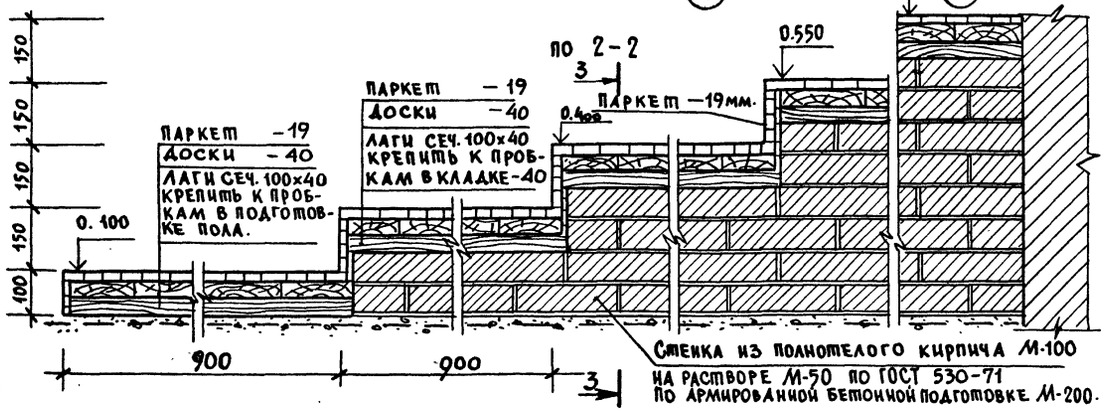

ДЕКОРАТИВНАЯ ПЕРЕГОРОДКА РАЗДАТОЧНОЙ

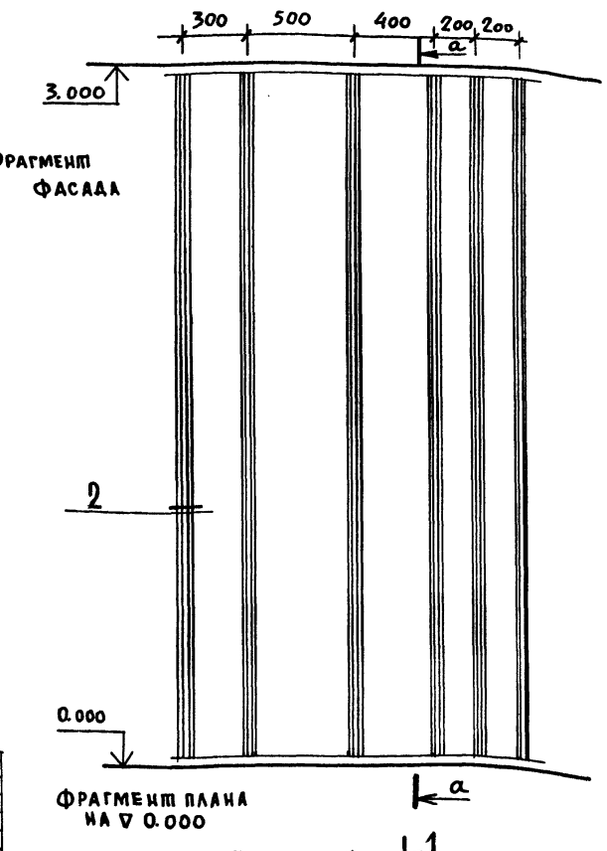

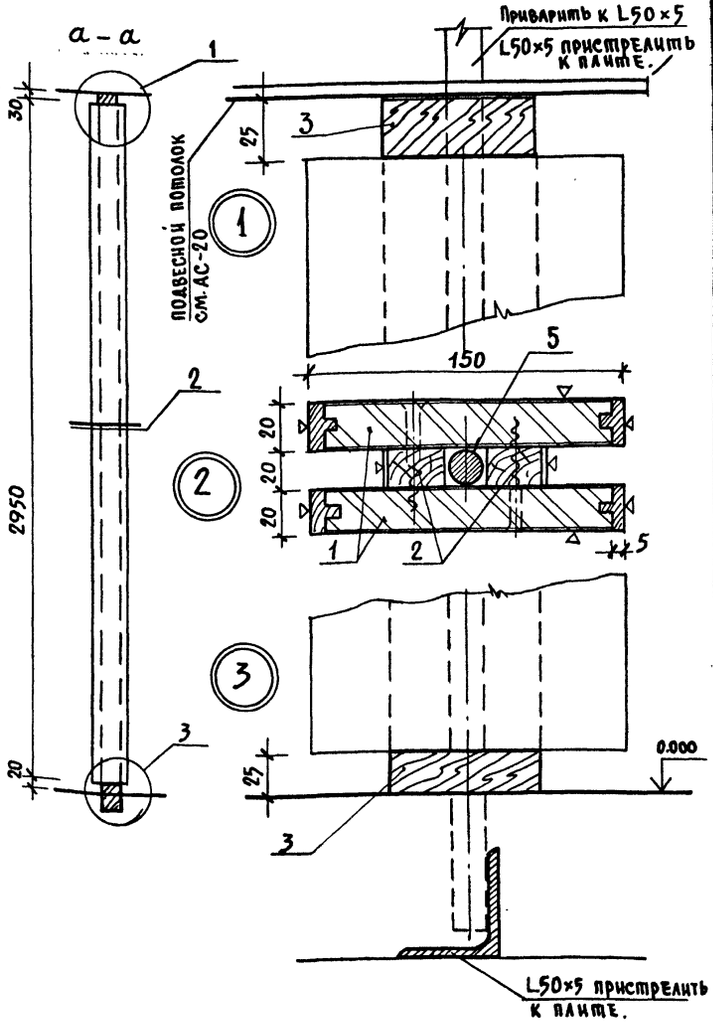

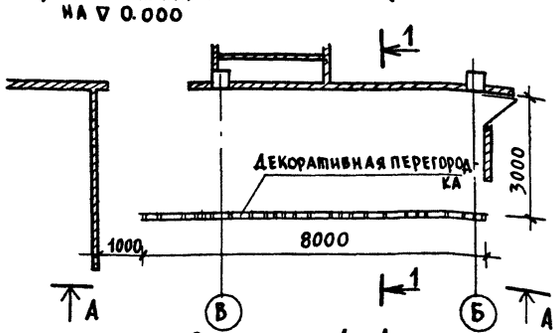

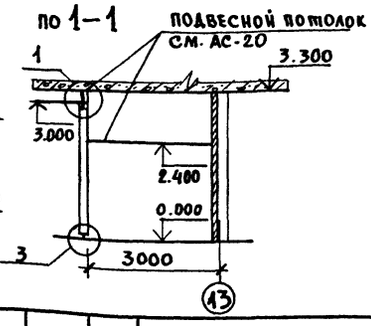

Спецификация элементов перегородки и конструкции мест конференц-зала.

Марка позиция	Обозначение	Наименование		Кол.	Масса ед. кг.	Примечание
1		Панель декоративная 3250×150×20	шт.	50	—	
2		Раскладка хвойных пород сеч. 30×20	мп / м3	1700 / 0.1	—	
3		Наличник дубовый сеч. 70×25	мп / м3	16.0 / 0.02	—	
4	ГОСТ 8509–72	L50×5	м.п	16.0	60.32	
5	ГОСТ 5781–75	ф16 AI	м.п.	83.0	131.1	
6		Доска хвойных пород толщиной 40 мм	м3	2.64	—	
7		Лага хвойных пород сеч. 100×40	м3	0.51	—	

Примечания:

1. Панели позиции 1 изготавливаются из ДСП δ=19 мм, облицованной дубовым шпоном; торец панелей облицевать массивом дуба δ=5 мм. Лицевую поверхность элемента поз.2 облицевать дубовым шпоном.
2. Отделка элементов позиций 1, 2, 3 лаковая, матовая, прозрачная.
3. Элементы позиций 6, 7 подвергнуть глубокой пропитке антисептиками и антипиренами.

Взам. инв. N | Подп. и дата | Инв. N подл.

Привязан

Инв. N

Нач. маст	Шестопалов	
Гл. инж. м.	Кричевский	
ГАП	Зарецкий	
ГАП	Шейнфейн	
ГИП	Леточников	
Проверил	Зарецкий	
Разраб.	Полякова	

ТП 262-21-37 АС

Универсальное административное здание (в конструкциях ИИ-04) на 600 сотрудников

Стадия	Лист	Листов
Р	АС-22	

Декоративная перегородка раздаточной. Деревянные конструкции мест конференц-зала.

ЦНИЭП зрелищных зданий и спортивных сооружений им. Б.С. Мезенцева

Формат 22

Альбом I часть 4

Типовой проект 262-21-37

ФАСАД ЭСТРАДЫ

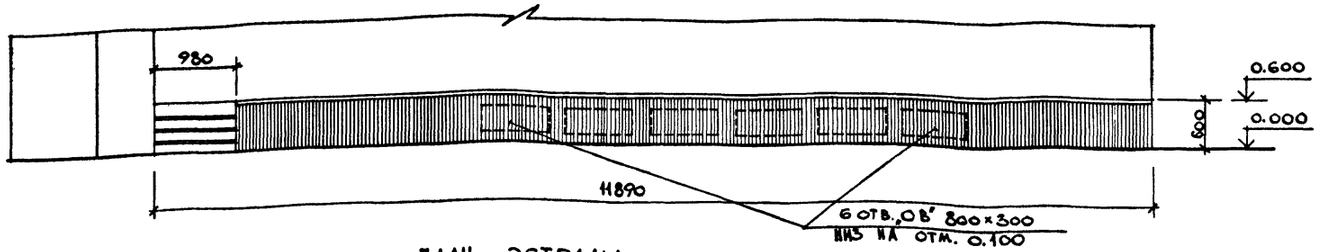

ПЛАН ЭСТРАДЫ

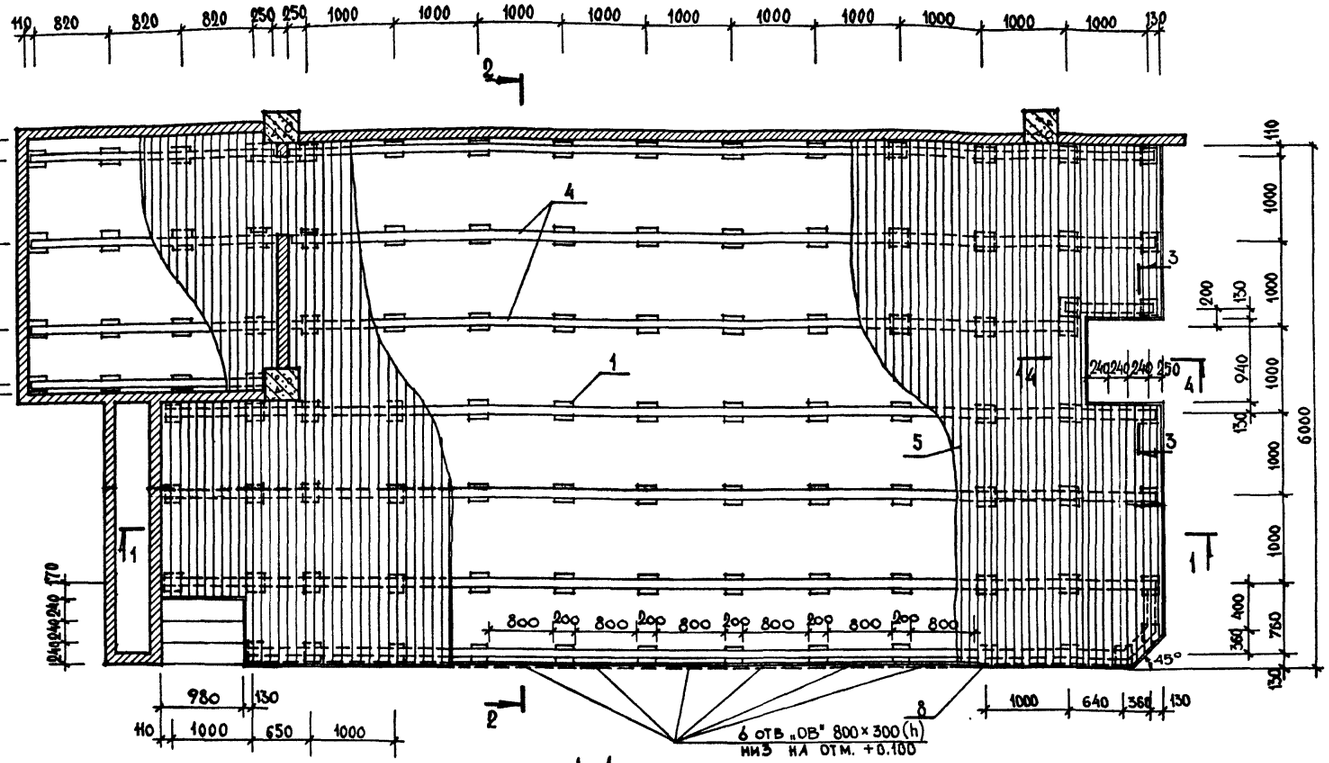

3-3

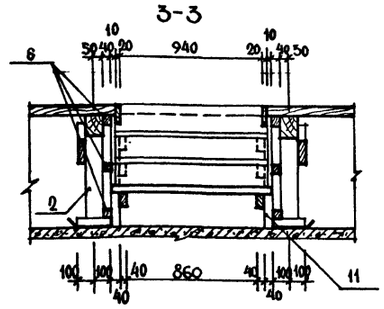

4-4

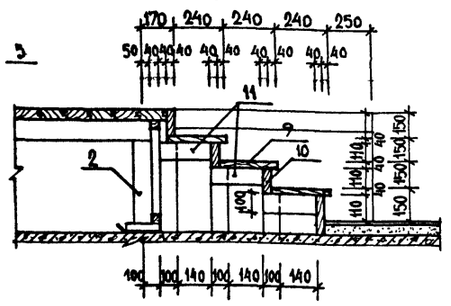

1-1

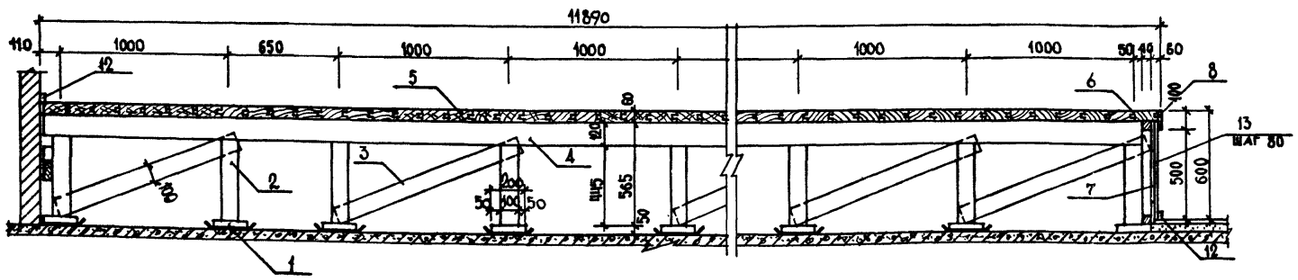

2-2

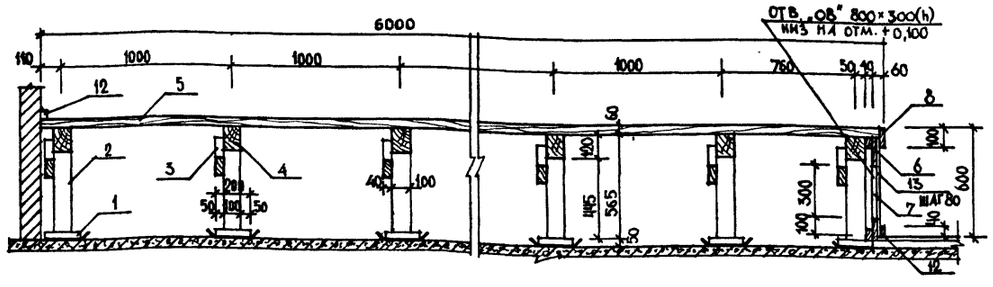

СПЕЦИФИКАЦИЯ ДЕРЕВЯННЫХ ЭЛЕМЕНТОВ

NN позиции	Наименование	Размеры в мм			Длина в п.м	Объем в м³	Сортность	Отделка
		длина	ширина	толщина				
1	Подкладка под стойку	200	200	50	20.4	0.204	хвойные породы	
2	Стойка	445	100	100	45.39	0.45	—"—	
3	Подкос	1300	100	40	117.00	0.47	—"—	
4	Лаги	—	100	120	90.96	1.09	—"—	
5	Доска настила	—	120	60	611.6	4.40	—"—	см. поз. 7
6	Монтажный брус	—	40	40	47.8	0.08	—"—	
7	Фанера δ=10 мм	—	600	10	18.9	0.11	лицевой слой из дуб. шпона	Лицевую поверхность покрыть бесцветным водостойким лаком за 2 раза
8	Нащельник	—	100	20	18.9	0.04	дуб	
9	Проступь	1020	240	40	6.12	0.06	хвойные породы	
10	Подступенок	1020	150	40	8.16	0.05	—"—	
11	Щит (сколотить из досок)	—	100	40	7.6	0.04	—"—	
12	Плинтус	—	40	20	45.5	0.04	дуб	см. поз. 7
13	Рейки	600	30	50	134.4	0.20	дуб	

ПРИМЕЧАНИЕ:

ДЕРЕВЯННЫЕ ЭЛЕМЕНТЫ ЭСТРАДЫ ПОДВЕРГНУТЬ ГЛУБОКОЙ ПРОПИТКЕ АНТИПИРЕНАМИ С ПОСЛЕДУЮЩЕЙ ОТДЕЛКОЙ

Инв. № подл. | Подпись и дата | Взам. инв. №

Привязан

Инв. №

Нач. маст.	Шестопалов	
Гл. инж. м.	Кричевский	
ГАП	Зарецкий	
ГАП	Шейнфейн	
ГИП	Ленточников	
Вед. арх.	Полякова	
Проверил	Зарецкий	
Разраб.	Байко	

ТП 262-21-37 АС

Универсальное административное здание (в конструкциях ИИ-04) на 600 сотрудников

Стадия	Лист	Листов
Р	АС-23	

Эстрада конференц-зала

ЦНИИЭП зрелищных зданий и спортивных сооружений им. Б.С. Мезенцева

Формат 22

ДА
2 шт.

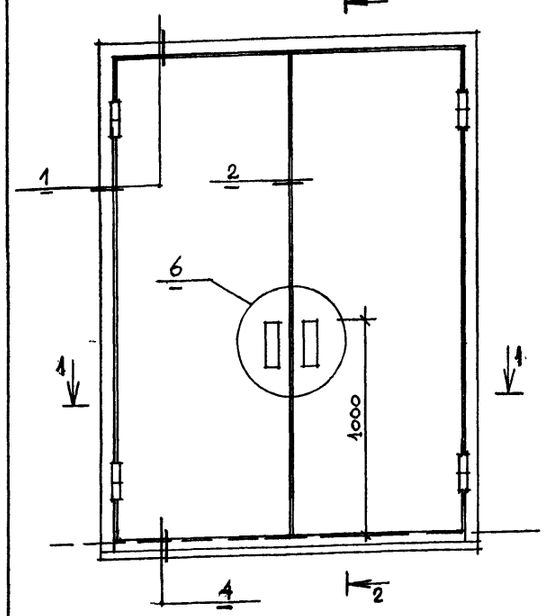

2-2

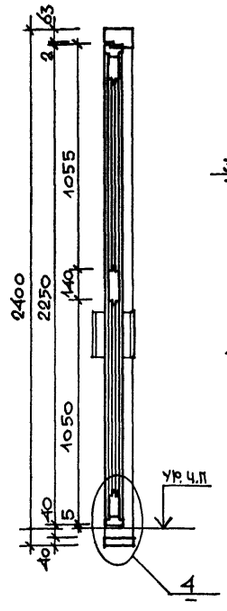

ДН
1 шт.

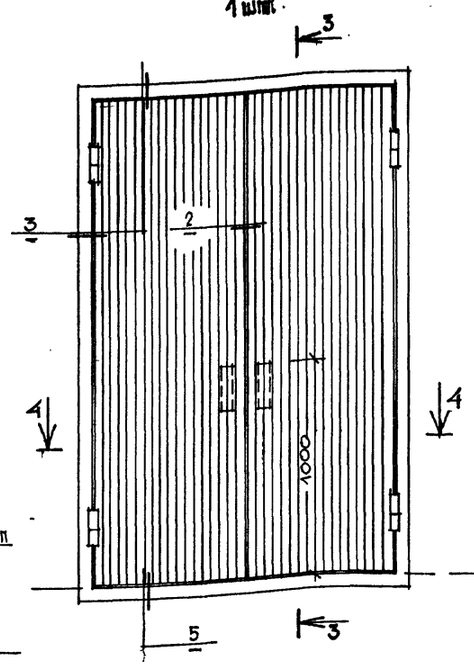

3-3

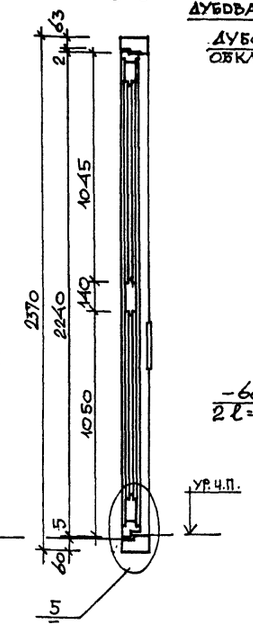

1-1

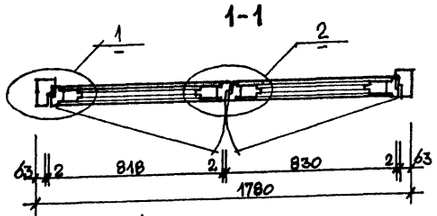

4-4

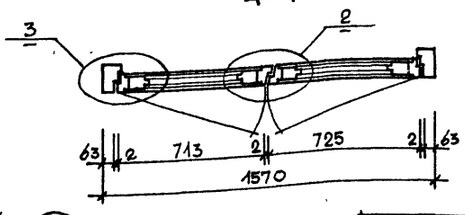

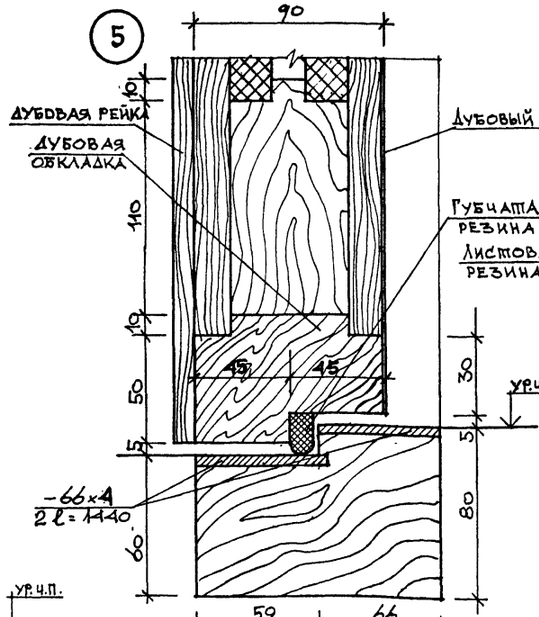

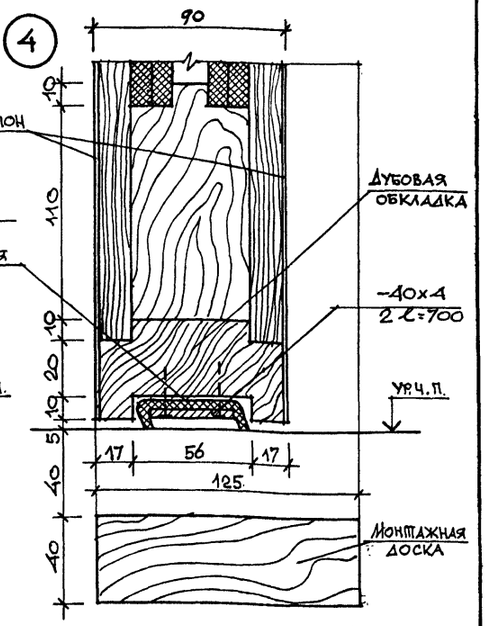

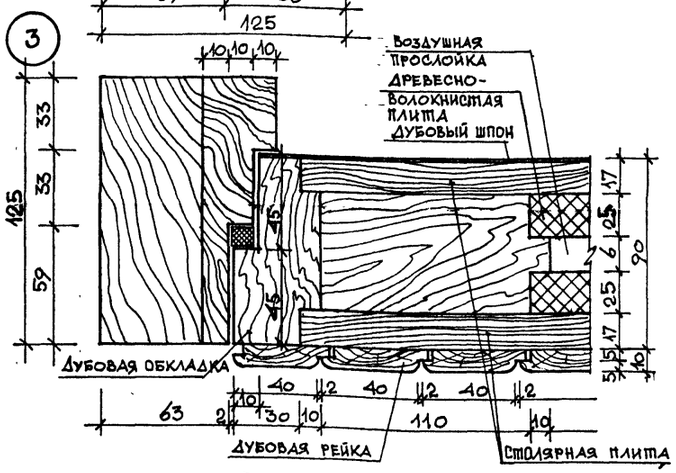

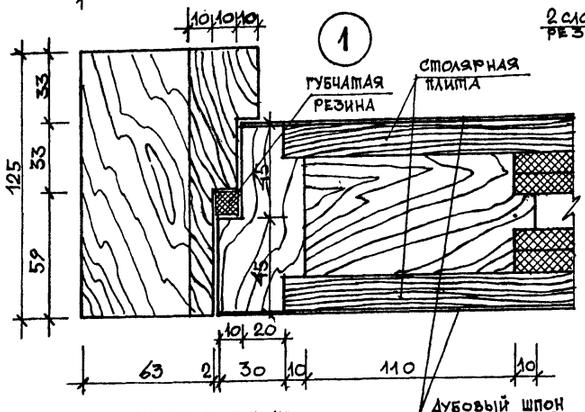

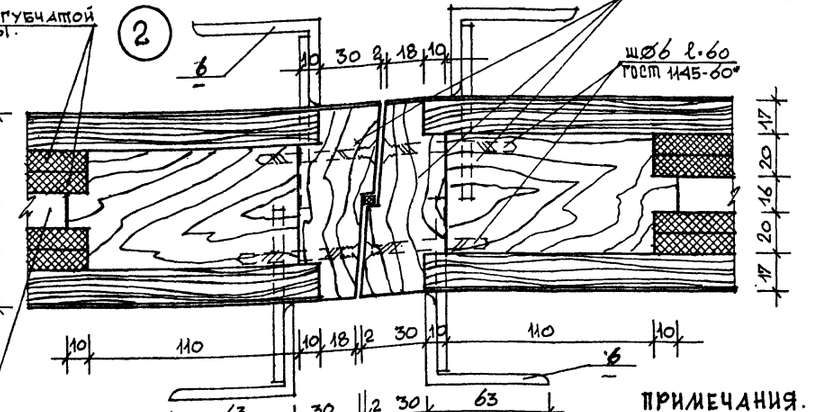

ДВЕРНЫЕ РУЧКИ

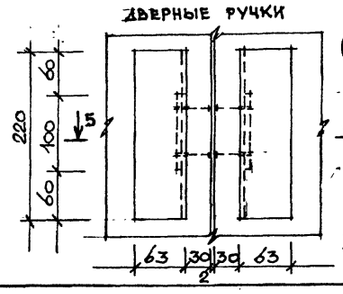

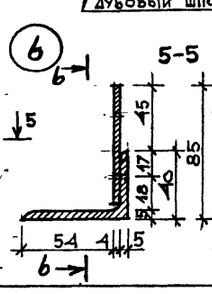

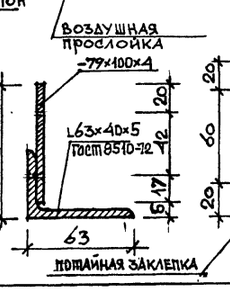

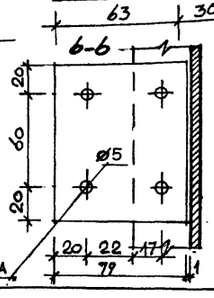

ПРИМЕЧАНИЯ.

1. НА ДВЕРЬ „ДН" РУЧКИ УСТАНАВЛИВАЮТСЯ ТОЛЬКО С ВНУТРЕННЕЙ СТОРОНЫ.
2. РУЧКИ ДЛЯ ДВЕРЕЙ И ВИНТЫ КРЕПЛЕНИЯ ХРОМИРУЮТСЯ И ПОЛИРУЮТСЯ.
3. ЛИЦЕВЫЕ ПОВЕРХНОСТИ ДВЕРИ „ДА" ПОКРЫТЬ МАТИРУЮЩИМ ЛАКОМ ЗА 2 РАЗА; ДВЕРИ „ДН" – ПРОЗРАЧНЫМ ВОДОСТОЙКИМ ЛАКОМ ЗА 2 РАЗА.

ВЫБОРКА МАТЕРИАЛОВ НА ОДИН ДВЕРНОЙ БЛОК ДА (ДН).

Марка, позиция	Обозначение	Наименование	Количество	Масса ед. кг	Примечание
1	ГОСТ 8486-66	Древесина хвойных пород м³	0,19		
2.	ГОСТ 2695-71	Древесина твердых пород м³	0,08		
3	ГОСТ 13715-78*	Столярная плита м²	7,1		
4	ГОСТ 4598-74*	Древесно волокнистая плита м²	(4,0)		
5	ГОСТ 2695-71	Рейка дубовая м³	(0,05)		
6		Шпон дубовый м²	8,1(4,1)		
7	ГОСТ 5.1011-71	Резина губчатая δ=10 м²	8,5(0,5)		
8		Резина листовая δ=5 м²	0,4(-)		
9	ГОСТ 8510-72*	L 63×40×5 „		2,9(1,15)	
10	ГОСТ 103-76	Полоса стальная δ=4		2,8(6,1)	

Гл. инж. инд.	Глинкин	
Нач. маст.	Шестопалов	
Гл. инж. м.	Кричевский	
ГАП	Зарецкий	
ГАП	Шейнфейн	
ГИП	Ленточников	
Вед. арх.	Полякова	
Проверил	Полякова	
Разраб.	Зарецкий	

ТП 262-21-37 АС

УНИВЕРСАЛЬНОЕ АДМИНИСТРАТИВНОЕ ЗДАНИЕ (В КОНСТРУКЦИЯХ КИ-04) НА 600 СОТРУДНИКОВ.

Стадия	Лист	Листов
Р	АС-24	

ИНДИВИДУАЛЬНЫЕ СТОЛЯРНЫЕ ИЗДЕЛИЯ. ДВЕРИ „ДА" И „ДН".

ЦНИИЭП зрелищных зданий и спортивных сооружений им. Б.С. Мезенцева

Привязан

Инв. №

Инв. № | Подпись и дата | Взам. инв. №

Формат 22

Типовой проект 262-21-37 Альбом I часть 1

ИОС 27-18Е /17 штук/

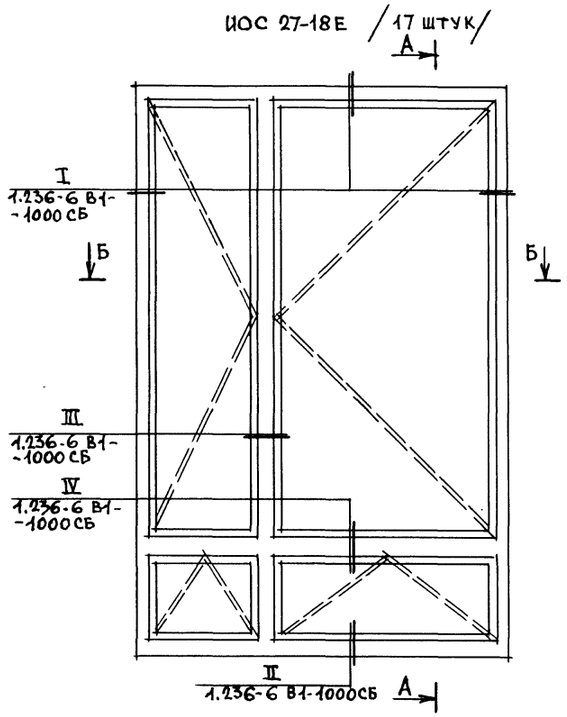

А-А

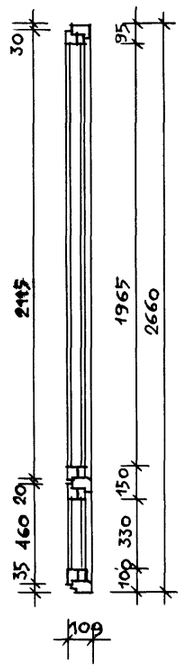

Б-Б

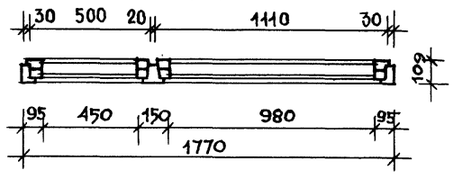

Позиция 9

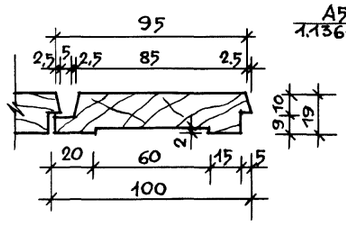

Декоративная вставка /10 штук/

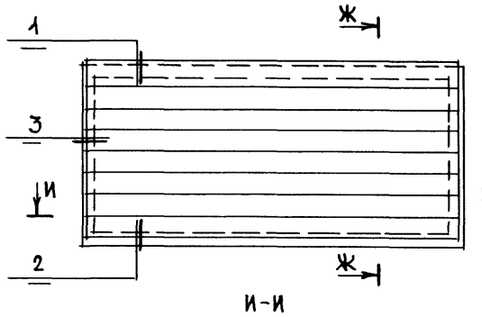

Ж-Ж

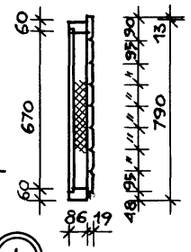

И-И

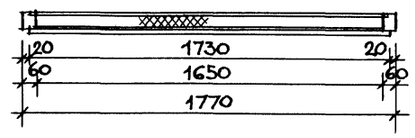

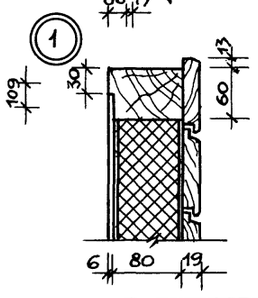

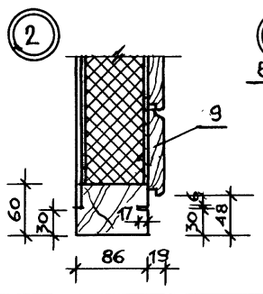

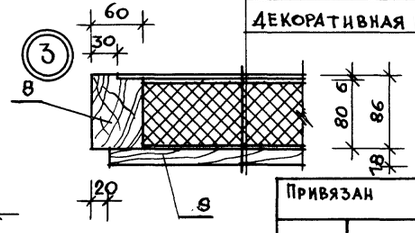

Г-Г

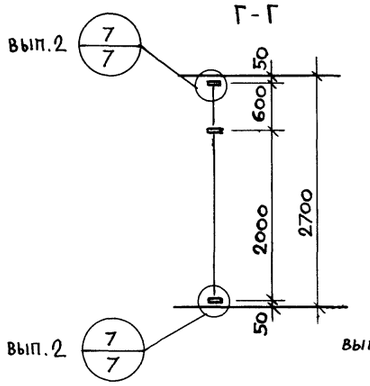

Остекленная перегородка

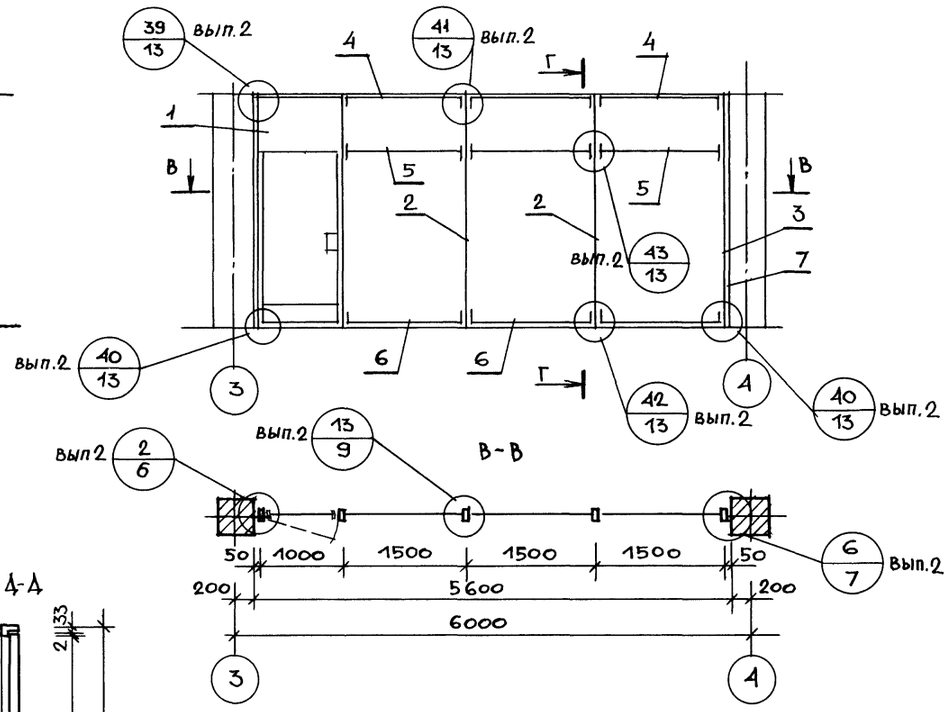

В-В

ИДГ 21-13 /11 штук/

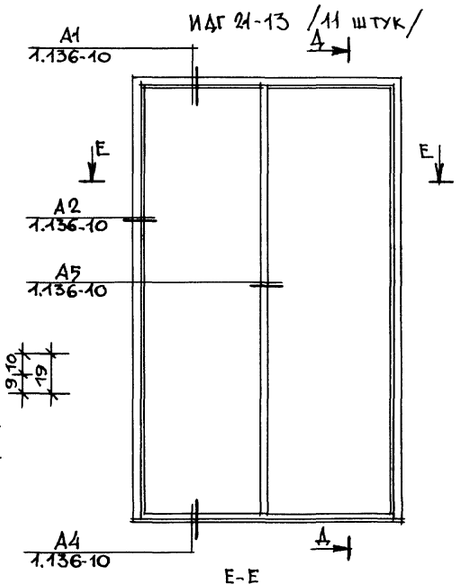

А-А

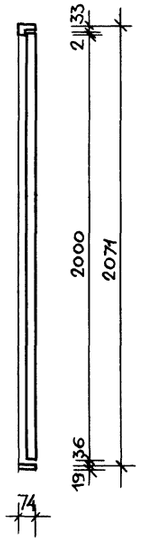

Е-Е

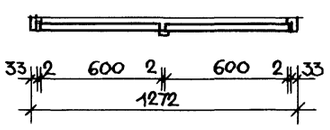

Асбесто цементный лист – 6
Пароизоляция – 1 слой рубероида
Полужесткие минераловатные плиты γ=100 кг/м³ – 80
Гидроизоляция – 1 слой рубероида
Декоративная рейка – 19

Спецификация на остекленную перегородку

Вид конструкции	N поз	Шифр	Кол-во /шт/	Масса кг: Издел.	Масса кг: Всех	Примечание
Тамбурный блок	1	ТАО(т) 27-10 ви	1	26.7	26.7	
Стойка	2	ВОСЕ(т) 27-33	2	10.4	20.8	
Стойка	3	ВОСА(т) 27-03	1	10.2	10.2	
Ригель	4	ИВО(т)-15	3	4.71	14.13	
Ригель	5	ИСО(т)-15	3	4.68	14.04	
Ригель	6	ИНО(т)-15	3	4.71	14.13	
Нащельник	7	НД(т)-30	14	0.96	13.44	

Спецификация древесины на одну декоративную вставку

N поз	Наименование	Сечение /мм/	Длина /п.м/	Объем /м³/	Материал	Отделка
8	обкладка	60×86	5.0	0.03	древесина хвоин. пород	лицевые поверхности окрасить масляной краской за 2 раза
9	декоративная рейка (см. эскиз)	19×100	14.0	0.03	"	

Расход прочих материалов на одну декоративную вставку:
– Асбестоцементный лист δ=6мм – 1710×750=1.25 м²
– Полужесткая минераловатная плита γ=100кг/м³ δ=80 – 1,1 м²

Привязан

Инв. №

Нач. маст	Шестопалов		
Гл. инж. м.	Кричевский		
ГАП	Зарецкий		
ГАП	Шейнфейн		
ГИП	Ленточников		
Вед. арх.	Полякова		
Проверил	Зарецкий		
Разработ.	Полякова		

ТП 262-21-37 АС

Универсальное административное здание (в конструкциях ИИ-04) на 600 сотрудников

Стадия	Лист	Листов
Р	АС-25	

Индивидуальные столярные изделия: оконный блок ИОС-27-18Е; дверной блок ИДГ 21-13. Остекленная перегородка. Декоративная вставка

ЦНИИЭП зрелищных зданий и спортивных сооружений им. Б.С. Мезенцева

Инв. № подл. | Подпись и дата | Взам. инв. №

Формат 22

Типовой проект 262-21-37 Альбом I. часть 1

ИОС 10-18 / 10 штук/

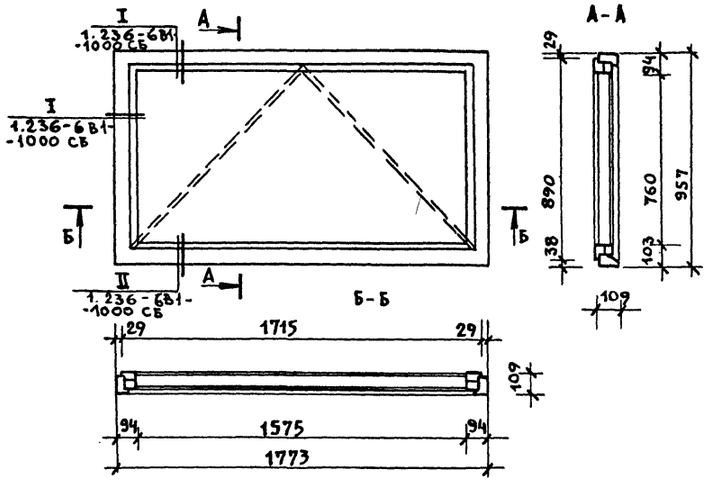

Столярная перегородка СП-1 /2 шт./

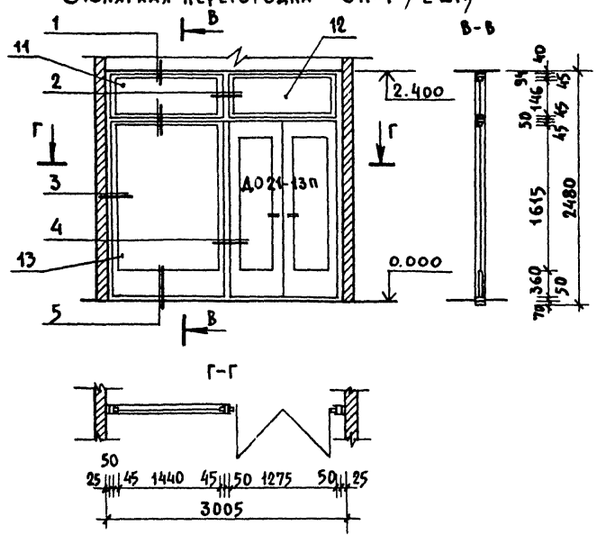

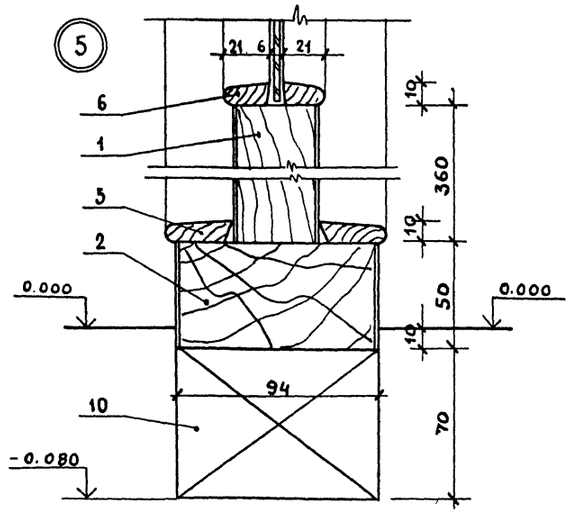

Спецификация древесины на одну СП-1

NN поз.	Наименование	Сечение /мм/	Длина п.м.	Объем м3	Материал	Отделка
1	Брус	94×94	3.20	0.03	Древесина хвойных пород	Лицевые поверхности: фанеровать древесиной твердых пород и покрыть бесцветным лаком за 2 раза
2	Брус	50×94	12.50	0.06	—"—	
3	Брус	40×45	12.60	0.03	—"—	
4	Доска	40×360	1.530	0.02	—"—	
5	Штапик	10×31	30.00	0.01	Древесина твердых пород	Покрыть бесцветным лаком за 2 раза
6	Штапик	10×21	25.50	0.006	—"—	
7	Штапик	10×14	11.00	0.002	—"—	
8	Наличник	15×40	10.80	0.006	—"—	
9	Наличник	15×55	3.00	0.008	—"—	
10	Монтажный брус	70×94	3.00	0.02	Древесина хвойных пород	

Спецификация стекол на одну СП-1

NN поз.	Размеры стекол /мм/ Длина	Ширина	Толщина	Количество /шт./	Примечание
11	1435	140	4	1	ГОСТ 111-78
12	1180	140	4	1	—"—
13	1435	1610	4	1	—"—

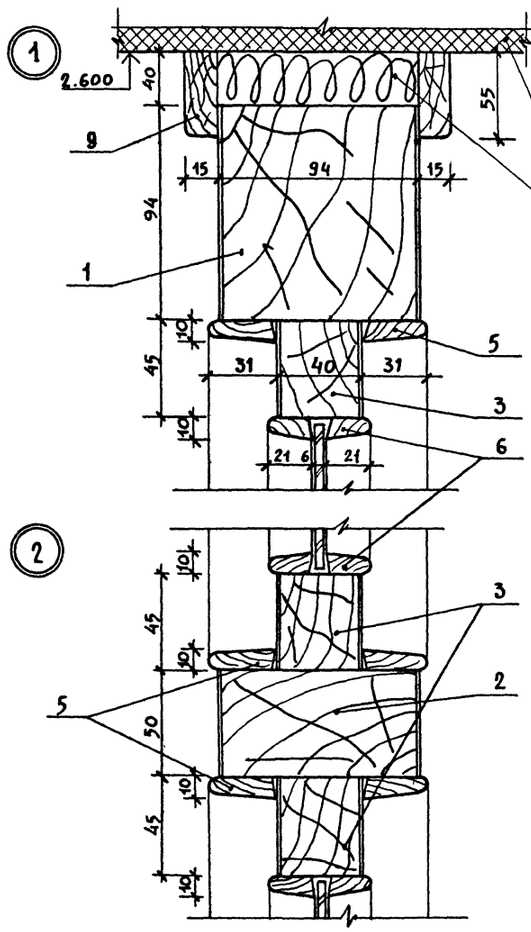

Подвесной потолок из плитки „Акмигран"

Конопатка- строительный войлок, смоченный в гипсовом растворе

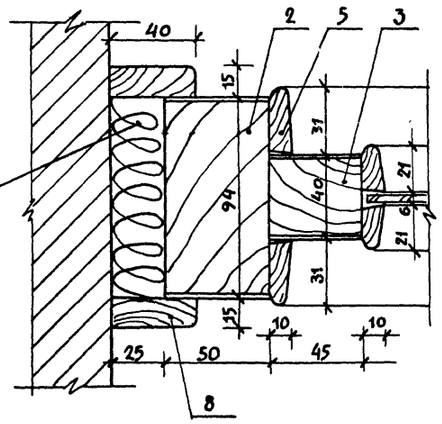

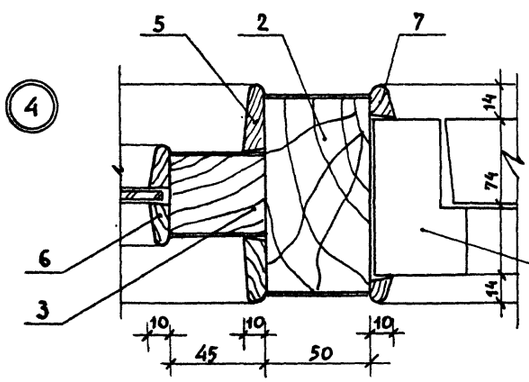

Дверной блок „АО 21-13 п"

Привязан

Инв. N

Нач. маст.	Шестопалов		
Гл. инж. м.	Кричевский		
ГАП	Зарецкий		
ГАП	Шейфель		
ГИП	Лентончиков		
Вед. арх.	Полякова		
Провер.	Зарецкий		
Разраб.	Полякова		

ТП 262-21-37 АС

Универсальное административное здание (в конструкциях ИИ-04) на 600 сотрудников

Стадия	Лист	Листов
Р	АС-26	

Индивидуальные столярные изделия: оконный блок ИОС 10-18 столярная перегородка СП-1.

ЦНИИЭП зрелищных зданий и спортивных сооружений им. Б.С. Мезенцева

Инв. N подл. | Подп. и дата | Взам. инв. N

Типовой проект 262-21-37 Альбом I часть 1.

Марка, позиция	Обозначение	Наименование	Количество на этаж: подв.	1	2	3	4	5	6	техн.	Всего	Масса ед. кг.	Примечание
1	2	3	4	5	6	7	8	9	10	11	12	13	14
		Окна со спаренными переплетами по ГОСТ 11214-78 ч.1,2											
ОС18-12А	Серия 1.236-6 вып. 1	ОС 18-12В	–	–	8	6	6	6	6	–	32		
ОС18-18В	То же	ОС 18-18В	–	–	30	36	36	36	36	–	174		
ОС21-18Ь	То же	ОС 21-18В	–	26	–	–	–	–	–	–	26		
ОС12-18В	То же	ОС 12-18В	–	6	–	–	–	–	–	–	6		
ОС12-12В	То же	ОС 12-12В	1	–	–	–	–	–	–	–	1		
ИОС27-18Е	Лист АС-25	ИОС 27-18Е	–	17	–	–	–	–	–	–	17		
ИОС10-18	Лист АС-26	ИОС 10-18	–	–	2	2	2	2	2	–	10		
		Подоконные деревянные доски по ГОСТ 17280-79											
ОС18-12В	Серия 1.136-2	ДО 13-15	–	–	8	6	6	6	6	–	32		
ОС18-18В	То же	ДО 19-15	–	–	30	36	36	36	36	–	184		
ИОС18-18	То же	ДО 19-15			2	2	2	2	2	–			
ОС12-12	То же	ДО 13-35	1	–	–	–	–	–	–	–	1		
ИОС27-18Е	То же	ДО 19-35	–	17	–	–	–	–	–	–	43		
ОС21-18В	То же	ДО 19-35	–	26	–	–	–	–	–	–			
		Двери деревянные внутренние по ГОСТ 6629-74.											
		Глухие											
ДГ21-7	Серия 1.136-10	ДГ 21-7	–	6	3	2	2	2	2	–	17		
ДГ21-7А	То же	ДГ 21-7А	–	5	2	2	2	2	2	–	15		
ДГ21-7П	То же	ДГ 21-7П	–	1	–	–	–	–	–	–	1		
ДГ21-7АП	То же	ДГ 21-7АП	–	2	–	–	–	–	–	–	2		
ДГ21-8	То же	ДГ 21-8	–	1	–	–	–	–	–	–	1		
ДГ21-8П	То же	ДГ21-8П	–	2	1	1	1	1	1	–	7		
ДГ21-8АП	То же	ДГ21-8АП	–	2	1	1	1	1	1	–	7		
ДГ21-9	То же	ДГ 21-9	1	20	13	11	11	11	11	–	78		
ДГ21-9А	То же	ДГ21-9А	4	12	10	13	13	13	13	–	78		
ДГ21-10	То же	ДГ 21-10	2	1	–	–	–	–	–	2	5		
ДГ21-10А	То же	ДГ 21-10А	1	–	–	–	–	–	–	1	2		
ДГ21-10П	То же	ДГ 21-10П	–	–	–	–	–	–	–	1	1		
ДГ21-10АП	То же	ДГ 21-10АП	–	–	–	–	–	–	–	1	1		
ДГ21-12	То же	ДГ 21-12	–	4	2	2	2	2	2	–	14		
ДГ21-12А	То же	ДГ 21-12А	2	4	–	–	–	–	–	–	6		
ДГ24-10	То же	ДГ 24-10	–	2	2	2	2	2	2	–	12		
ДГ24-15	То же	ДГ 24-15	3	–	–	–	–	–	–	–	3		
		Остекленные											
ДО21-9	Серия 1.136-10	ДО 21-9	–	1	–	–	–	–	–	–	1		
ДО21-8	Серия 1.136-10	ДО 21-8	–	1	1	1	1	1	1	–	6		
ДО21-8А	То же	ДО 21-8А	–	1	1	1	1	1	1	–	6		
ДО21-13	То же	ДО 21-13	–	4	1	–	–	–	–	–	5		
ДО21-13П	То же	ДО 21-13П	–	4	2	2	2	2	2	–	14		
ДО21-15	То же	ДО 21-15	–	2	–	–	–	–	–	–	2		
ДО21-9А	То же	ДО 21-9А	–	1	–	–	–	–	–	–	1		
		Двери специальные											
ИД-А	Типовой проект 59-046/1	ИД-А	–	5	–	–	–	–	–	–	5		
ДА	Лист АС-24	ДА	–	2	–	–	–	–	–	–	2		
ДН	Лист АС-24	ДН	–	1	–	–	–	–	–	–	1		
		Двери индивидуальные											
ИДГ21-13	Лист АС-25	ИДГ 21-13	–	1	2	2	2	2	2	–	11		
		Двери деревянные входные наружные, тамбурные и служебные по ГОСТ 20-3-78											
АС15-8-УХЛ	Серия 1.136-11 часть 1,2	АС15-8-УХЛ	1	–	–	–	–	–	–	1	2		
ДН20-5.9-8	То же	ДН 20-5.9-8	–	2	–	–	–	–	–	–	2		
ДН20-4.8-13	То же	ДН 20-4.8-13	–	2	–	–	–	–	–	–	2		
ДН20-9-4	То же	ДН20-9-4	–	2	–	–	–	–	–	–	2		
АС20-9	То же	АС 20-9	–	1	–	–	–	–	–	–	1		
АС20-7.7	То же	АС 20-7.7	–	1	–	–	–	–	–	–	1		
АС15-8-У	То же	АС15-8-У	–	–	–	–	–	–	–	1	1		
ДН20-5.9-13	То же	АС20-5.9-13	–	1	–	–	–	–	–	–	1		
		Прилавок гардеробный											
ПГ03.000000	Серия 1.271-4 вып. 7	ПГ 03.00 00 00											
		Вешалки для гардероба											
ВГ02.000000	Серия 1.271-4 вып. 6	ВГ 02.000000	–	16	–	–	–	–	–	–	16		
ВГ05.000000	То же	ВГ 05.00 00 00	–	36	–	–	–	–	–	–	36		
		Декоративная вставка											
ДВ	Лист АС-25	ДВ	–	–	2	2	2	2	2	–	10		
СП-1	Лист АС-26	Столярная перегородка СП-1	–	2	–	–	–	–	–	–	2		
...													

Примечания.

1. Окна марки ОС со спаренными переплетами даны для расчетных наружных температур -20°С и -30°С. При расчетной температуре -40°С привязываются аналогичные окна марки ОРС с тройным остеклением по ГОСТ 16289-80.
2. Подоконные доски даны для основного варианта панелей и стен при расчетной наружной температуре -30°С (панель толщиной 300мм; кирпичная стена - 510мм). Для других толщин ограждающих конструкций марки подоконных досок корректируются при привязке в соответствии с ГОСТ 17280-79.
3. Все столярные изделия поставляются заводом-изготовителем во скобяными изделиями и с окончательной отделкой: внутренние двери, оконные блоки и подоконные доски окрасить масляной краской за 2 раза, входные наружные двери покрыть бесцветным водостойким лаком за 2 раза. Все дверные блоки комплектуются наличниками.

Гл. инж. ин.	Глинкин	
Нач. маст	Шестопалов	
Гл. инж. м.	Кричевский	
ГАП	Зарецкий	
ГАП	Шейнфейн	
ГИП	Лебиточников	
Вед. арх	Полякова	
Проверил	Полякова	
Разработ	Зарецкий	

Привязан

Инв. №

ТП 262-21-37 АС

Универсальное административное здание (в конструкциях ИИ-04) на 600 сотрудников

Стадия	Лист	Листов
Р	АС-27	

Спецификация столярных изделий.

ЦНИИЭП зрелищных зданий и спортивных сооружений им. Б.С. Мезенцева

Инв. № подл. | Подпись и дата | Взам. инв. №

Формат А2

Типовой проект 262-21-37 Альбом I часть 1

Фрагмент фасада по оси „Е"

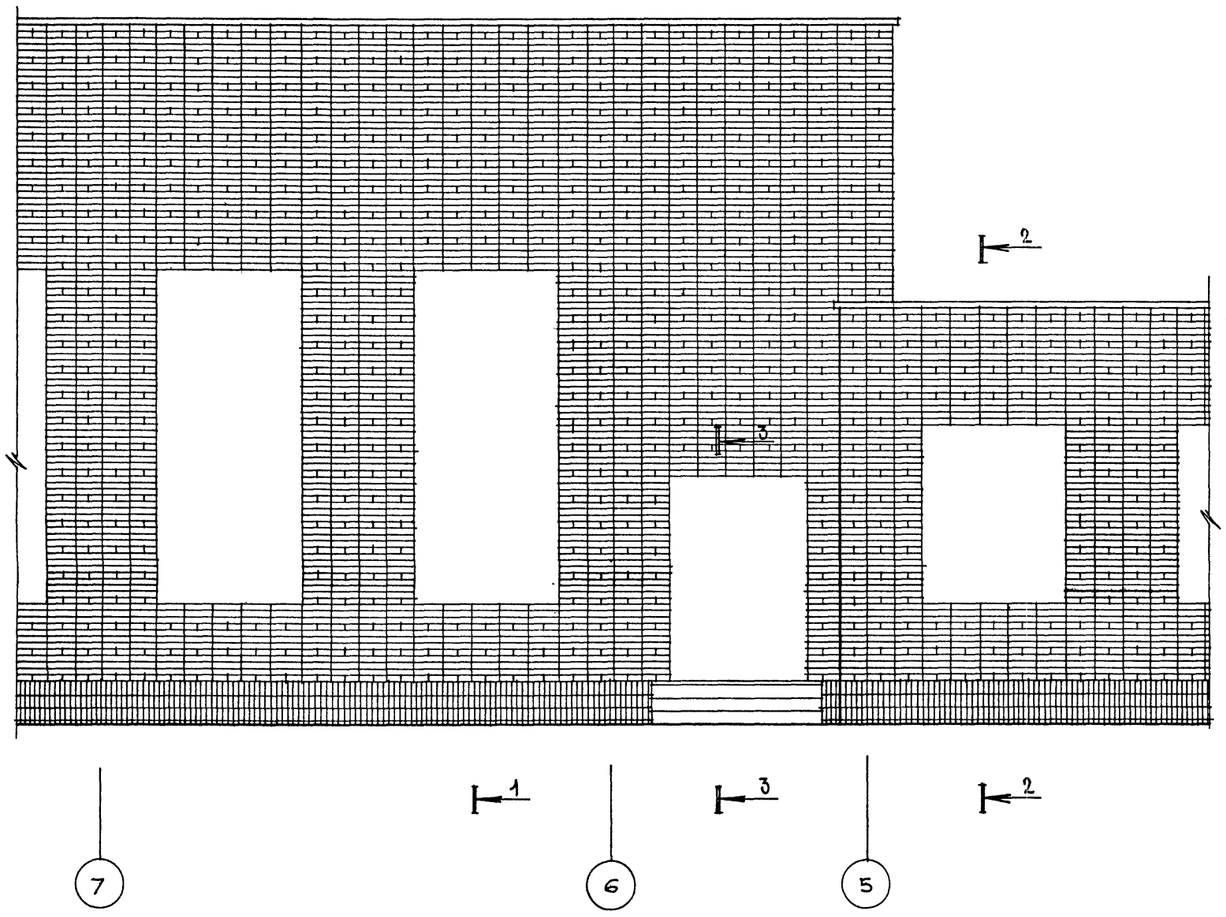

1-1

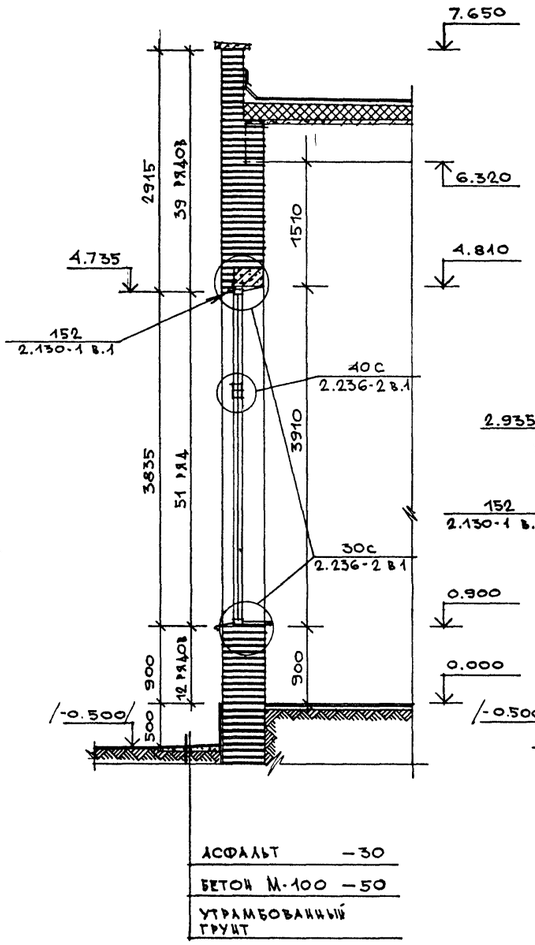

2-2

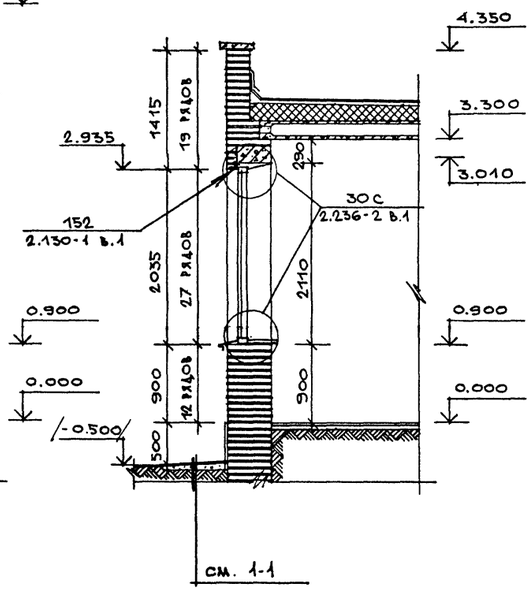

Асфальт	−30
Бетон М-100	−50
Утрамбованный грунт	

3-3

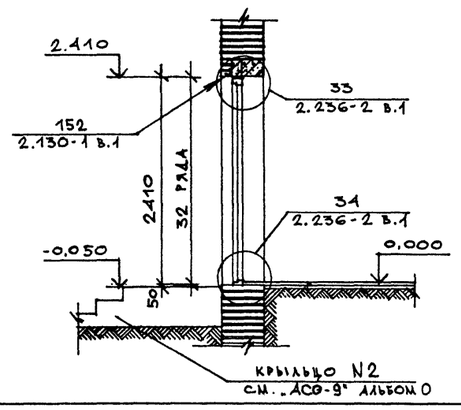

Примечание

Отметки, поставленные в скобках, даны для примерного решения. Привязочные отметки см. проект привязки.

Привязан

Инв. №

Нач. маст.	Шестопалов	
Гл. инж. м.	Кричевский	
ГАП	Зарецкий	
ГАП	Шейкфейн	
ГИП	Леиточников	
Вед. арх.	Полякова	
Проверил	Зарецкий	
Разраб.	Полякова	

ТП 262-21-37 АС

Универсальное административное здание (в конструкциях ЦИ-04) на 600 сотрудников

Стадия	Лист	Листов
Р	АС-28	

Порядовка кирпичных стен одноэтажной части здания

ЦНИИЭП зрелищных зданий и спортивных сооружений им. Б.С. Мезенцева

Инв. № подл. | Подпись и дата | Взам. инв. №

Формат А2

Типовой проект 262-21-37 Альбом I часть 1

ВОЗДУХОЗАБОРНАЯ ШАХТА

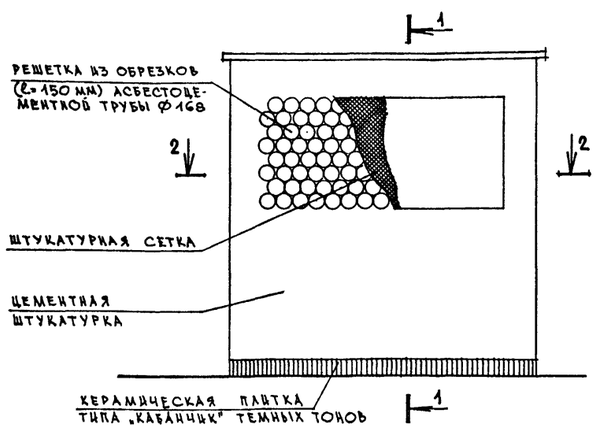

1-1

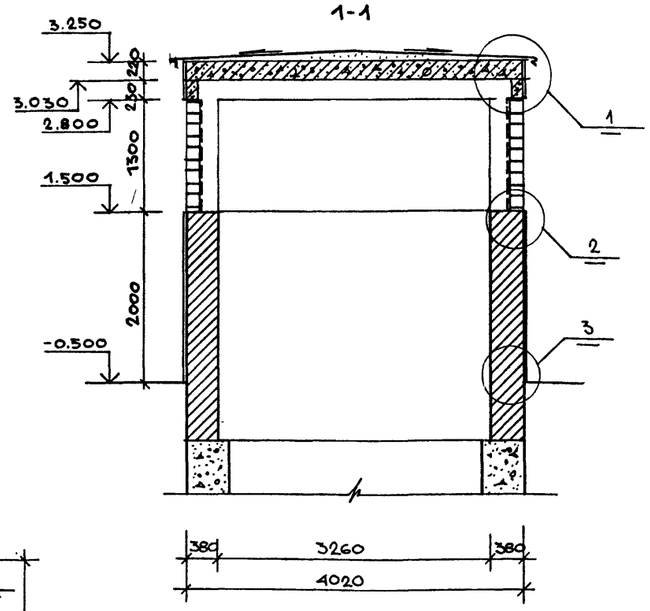

ВЫБРОСНАЯ ШАХТА

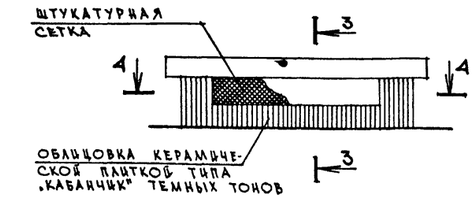

3-3

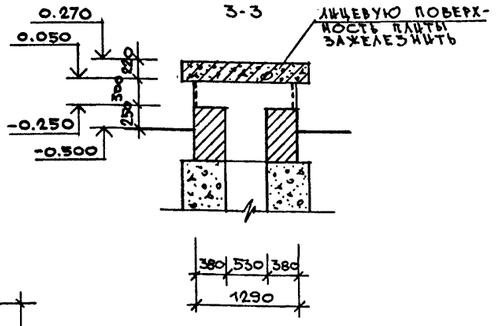

4-4

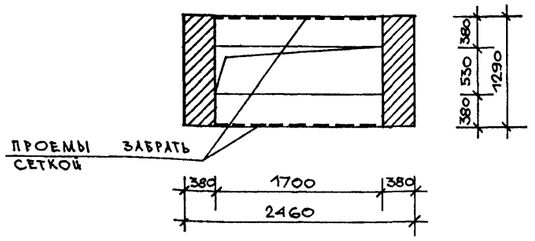

ПЛАН ПОКРЫТИЯ

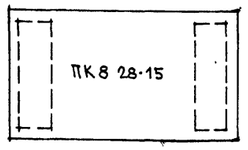

2-2

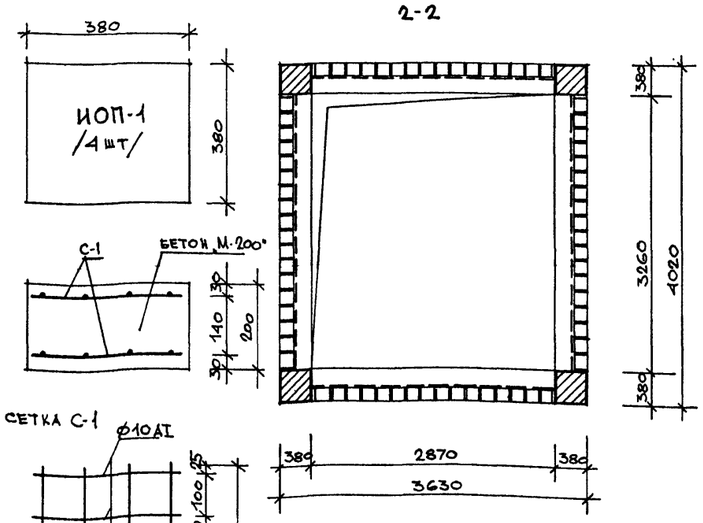

ПЛАН ПЕРЕМЫЧЕК

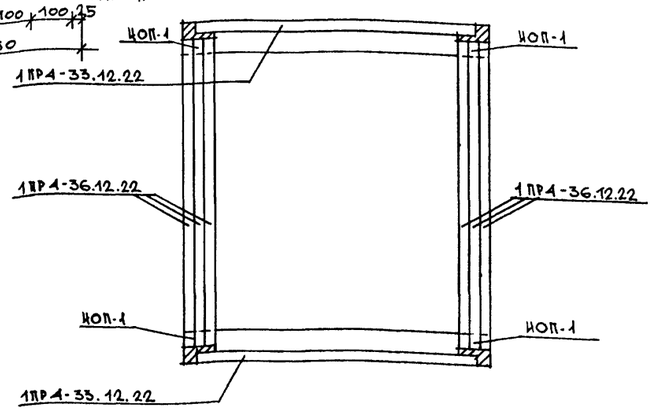

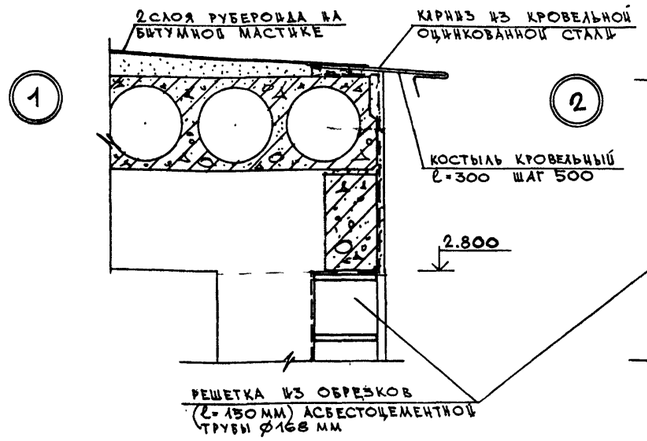

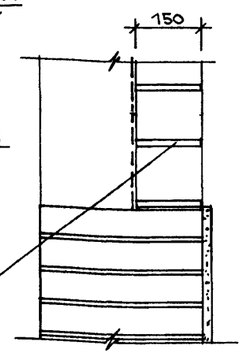

ПЛАН ПОКРЫТИЯ

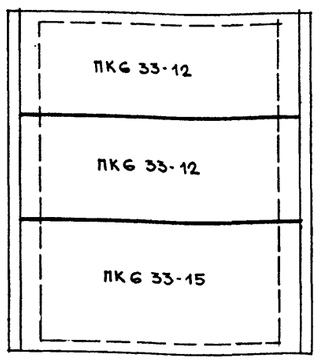

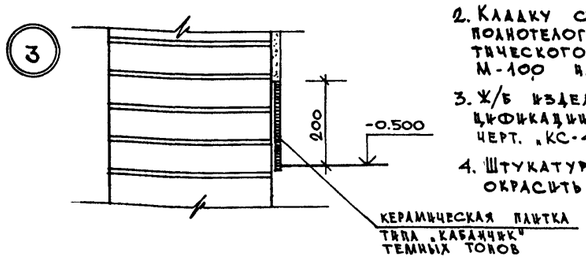

Выборка материалов на воздухозаборную шахту N1 и выбросную шахту N1

Асбестоцементная труба ф 168 мм /МРТУ-7-1-69/	— 82,0 м.п.
Штукатурная сетка	— 30,0 м²
Оцинкованная кровельная сталь δ=0,5 мм	— 7,0 м²

Примечания

1. Швы между плитами тщательно заполнить цементным раствором М-100.
2. Кладку стен шахт выполнять из полнотелого глиняного кирпича пластического прессования (ГОСТ 530-71) М-100 на растворе М-50.
3. Ж/б изделия учтены в сводной спецификации сборных ж/б изделий на черт. „КС-43" и „КС-44".
4. Штукатурную сетку в проемах шахт окрасить в черный цвет.

Согласовано: Отдел N2 Лукемо

Инв. № подл. | Подпись и дата | Взам. инв. №

Привязан

Инв. №

Нач. маст.	Шестопалов		
Гл. инж. м.	Кричевский		
ГАП	Зарецкий		
ГАП	Шефнфейн		
ГИП	Денточкина		
Вед. арх.	Полякова		
Проверил	Зарецкий		
Разраб.	Полякова		

ТП 262-21-37 АС

Универсальное административное здание (в конструкциях ИИ-04) на 600 сотрудников

Стадия	Лист	Листов
Р	АС-29	

Воздухозаборная шахта N1 и выбросная шахта N1

ЦНИИЭП зрелищных зданий и спортивных сооружений им. В.С. Мезенцева

Формат А2

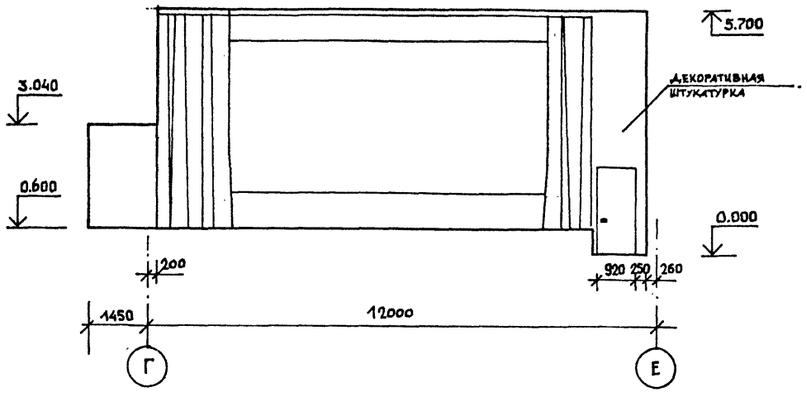

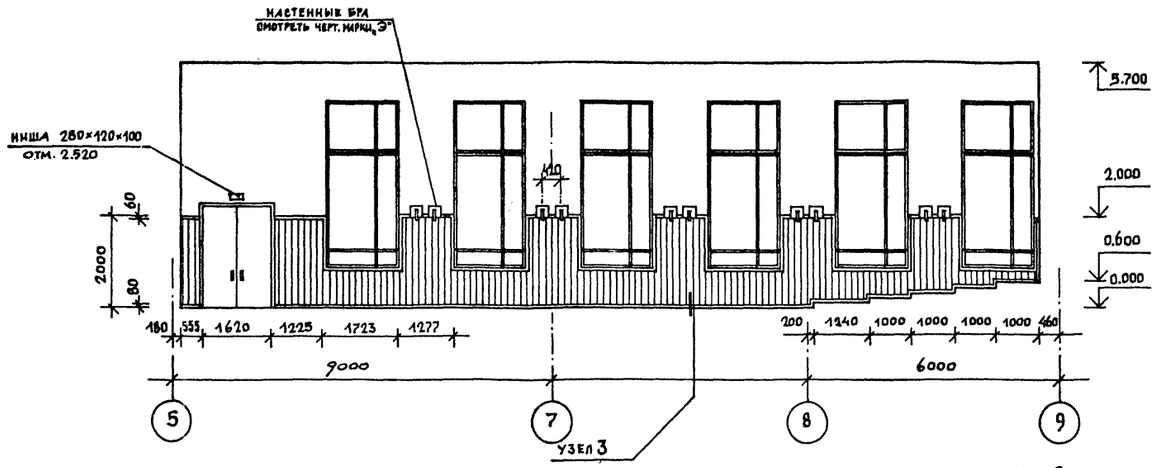

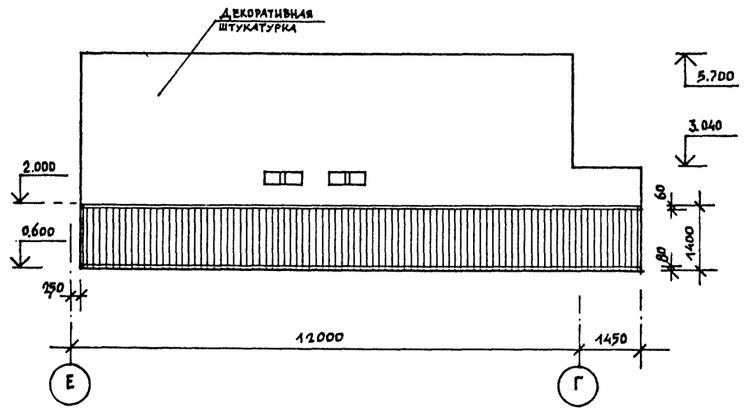

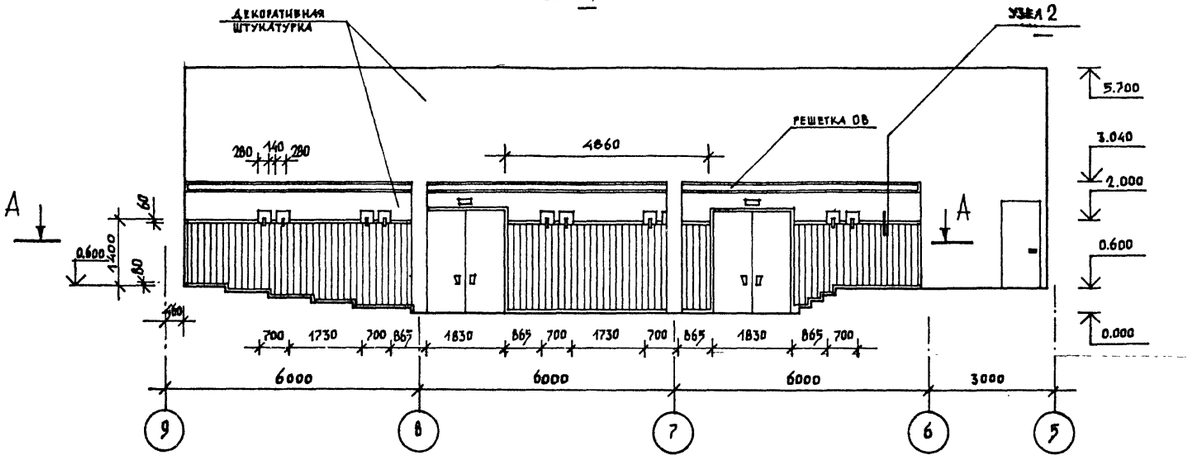

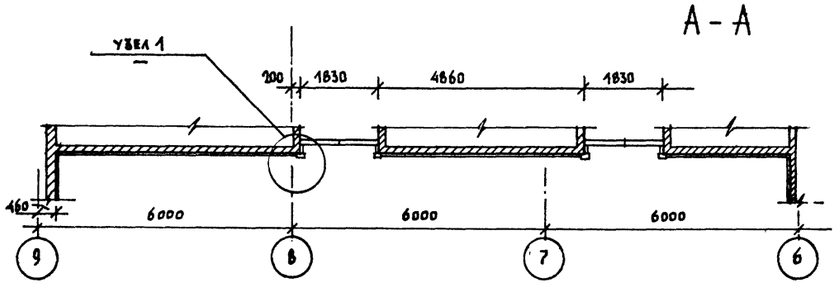

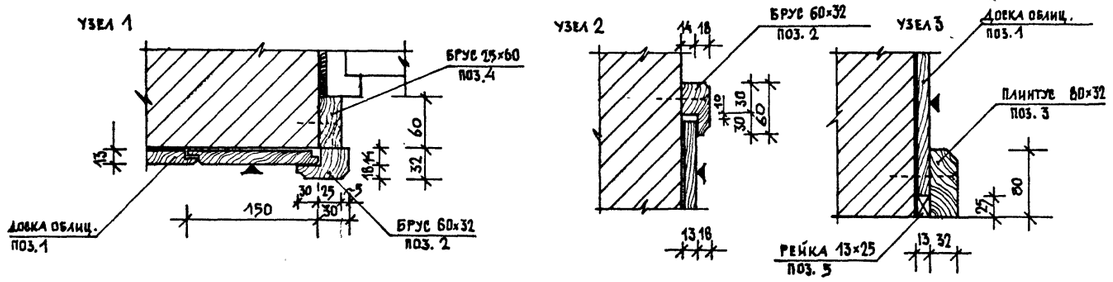

ПРИМЕЧАНИЯ

Лицевые поверхности деревянных элементов остругать и покрыть бесцветным лаком за 2 раза по тонированной поверхности

СПЕЦИФИКАЦИЯ ДЕРЕВЯННЫХ ЭЛЕМЕНТОВ

Nпозиции	Обозначение		Наименование	Кол-во м.пог.	Объём м³	Примечание
1	ГОСТ 8486-66	150×13×2350...1935	Доска облицовочная	460	0,9	сосна
2	ГОСТ 2695-71	60×32	Брус	90	0,19	Бук
3	ГОСТ 2695-71	80×32	Плинтус	52	0,14	Бук
4	ГОСТ 2695-71	60×25	Брус	21	0,03	Бук
5	ГОСТ 8486-66	13×25	Рейка монтажная	50	0,02	сосна

Привязан

Инв. №

Нач. маст.	Шестопалов	
Гл. инж. м.	Кричевский	
ГАП	Зарецкий	
ГАП	Шейнфейн	
ГИП	Ленточников	
Вед. арх.	Полякова	
Проверил	Зарецкий	
Разработ.	Соколовский	

ТП 262-21-37 АС

УНИВЕРСАЛЬНОЕ АДМИНИСТРАТИВНОЕ ЗДАНИЕ (В КОНСТРУКЦИЯХ ИИ-04) НА 600 СОТРУДНИКОВ

стадия	лист	листов
Р	АС-30	

РАЗВЕРТКИ СТЕН КОНФЕРЕНЦ-ЗАЛА

ЦНИИЭП зрелищных зданий и спортивных сооружений им. Б.С. Мезенцева

Инв. № подл. | Подпись и дата | Взам. инв. №

Формат 22

Типовой проект 262-21-37 Альбом I часть 1

ВЕДОМОСТЬ ОТДЕЛКИ ПОМЕЩЕНИЙ

№ помещения	Наименование	Площадь $м^2$	Пол: № узла по ТД 2.244-I вып.4 или чертежу	Пол: Покрытие	Потолок	Стены и стационарные перегородки x)
I	2	3	4	5	6	7
0I	Техническое подполье	22I,5	245	Бетонное	Известковая побелка	
02	Воздухозаборный канал	60,8	245			
03	Машзал	I94,0	245		Водоэмульсионная окраска	Масляная окраска
04	Тамбур	5,5	245			
05	Кладовая	I2,2	245			
06	Помещение обработки макулатуры	I2,2	225	Линолеум		
07	Кладовая	47,3	245	бетонное		
08	Тепловой пункт	I7,6	245			
09	Лестница № 3	I7,6	245	-	—	Водоэмульсионная окраска
0I0	Насосная	44,3	245	бетонное	Водоэмульсионная окраска	Масляная окраска
0II	Подвал	220,0	245		Известковая побелка	
0I2	Электрощитовая	I8,6	240	керамическая плитка	Водоэмульсионная окраска	Масляная окраска
0I3	Кладовая	I7,I	245	бетонное		
			I-й этаж			
I	Помещение копировально-множительной службы	55,0	I55	Линолеум	Высококачественная водоэмульсионная окраска	
2	Диспетчерская	I8,0	I55			
3	Кабинет начальника ВЦ	I8,0	I55			
4	Аналитическая лаборатория	I9,2	I55			
5	Механическая мастерская	I9,0	225		Улучшенная водоэмульсионная окраска	
6	Помещение для подготовки данных	36,3	225		Подвесной алюминиевый см.АС-20 и примеч.п.I	Высококачественная водоэмульсионная окраска
7	Помещение устройства телеобработки	I8,I	225			
8	Оперативный архив	I8,I	225		Улучшенная водоэмульсионная окраска	
9	Техническое обслуживание	I7,4	225	Линолеум	Высококачественная водоэмульсионная окраска	
I0	Сервиское обслуживание	I9,0	225			
II	Операторская	I8,6	225		Подвесной из "Акмиграна" см.АС-20	
I2	Склад носителей информации	I7,6	-	Спецпол см.примечание п.I	Подвесной алюминиевый см.АС-20 и примечание п.I	
I3	Помещение устройств внешней памяти	36,0	-			
I4	Оперативный архив	I9,2	225	линолеум	Улучшенная водоэмульсионная окраска	
I5	Основной архив носителей	I6,8	225			
I6	-"-	I2,4	225			
I7	Зал ЭВМ	I02,4	-	Спецпол см.примеч. п.I	Подвесной алюминиевый см.АС-20 и прим. п.I	Спецконструкция см.примеч. п.I
I8	Помещение химического пожаротушения	I7,2	I55,225	линолеум	—	—
I9	Хранение ЗИП"а	I6,I	I55,225			
20	Помещение автономных кондиционеров	24,2	I55,225			
2I	Тамбур	2,6	I55		Подвесной из "Акмиграна" см.АС-20	Высококачественная водоэмульсионная окраска
22	Пожарный пост	24,4	225		Улучшенная водоэмульсионная окраска	Улучшенная водоэмульсионная окраска
23	Тамбур	2,7	243	Мозаичное	Подвесной штукатурный см.АС-20	Высококачественная водоэмульсионная окраска
24	Санузел мужской	I5,0	250	керамическая плитка	Улучшенная водоэмульсионная окраска	Глазурованная плитка - панель h= 2,I м, выше - улучшенная водоэмульсионная окраска
25	Холл	I7,0	243	мозаичное	Подвесной из "Акмиграна" см.АС-20	Декоративная штукатурка
26	Комната президиума	I6,0	225	линолеум	Высококачественная водоэмульсионная окраска	Высококачественная водоэмульсионная окраска
27	Гардероб	37,5	I55		Подвесной из "Акмиграна" см. АС-20	
28	Коридор	64,6	225,I55			
29	Тамбур	6,7	I4I	мозаичное	Подвесной штукатурный	Декоративная штукатурка
30	Вестибюль	II9,5	I4I		Подвесной из "Акмиграна" АС-20	
3I	Лестница № I	I7,I	I4I		-	Высококачественная водоэмульсионная окраска
32	Кулуары	98,0	I4I		Подвесной из "Акмиграна" см.АС-20	Декоративная штукатурка
33	Инвентарная	8,2	см.АС-23	Дощатое	Улучшенная водоэмульсионная окраска	Улучшенная водоэмульсионная окраска
34	Конференц-зал	263,8	2I8	паркет	Подвесной из гипсовых плит см.АС-20	Декоративная штукатурка
35	Венткамера № 2	8,5	I75	Керамическая плитка	Водоэмульсионная окраска	Водоэмульсионная окраска
36	Кинопроекционная	26,4	I75		Подвесной из "Акмиграна" см.АС-20	Глазурованная плитка-панель h= = 2,I м, выше-улучшенная водоэмульсионная окраска

Согласовано

Инв. № подл. | Подпись и дата | Взам. инв. №

Рук. гр. эксп. Савинов

Привязан

Инв. №

Гл. инж. ин	Глинкин	
Нач. маст	Шестопалов	
Гл. инж. м.	Кричевский	
ГАП	Зарецкий	
ГАП	Шейнфейн	
ГИП	Ленточников	
Вед. арх.	Полякова	
Проверил	Зарецкий	
Разработ	Соколовский	

ТП 262-21-37 АС

Универсальное административное здание (в конструкциях ИИ-04) на 600 сотрудников

Стадия	Лист	Листов
Р	АС-31	

Ведомость отделки помещений (начало).

ЦНИИЭП зрелищных зданий и спортивных сооружений им. Б.С. Мезенцева

Формат 22

I	2	3	4	5	6	7
37	Лестница №2	I7,I	I4I	Мозаичное	-	Высококачественная водоэмульсионная окраска
38	Лестница № 3	I7,2	-	-	Водоэмульсионная окраска	
39	Гардероб	37,5	I55	линолеум	Подвесной из "Акмигрена" см.АС-20	Высококачественная водоэмульсионная окраска
40	Тамбур с умывальником	7,0	I4I	мозаичное		Глазурованная плитка панель h= 2,I м2,выше -высококачественная водоэмульсионная окраска
4I	Санузел женский	II,6	250	керамическая плитка	улучшенная водоэмульсионная окраска	Глазурованная плитка - панель h = 2,I м, выше - улучшенная водоэмульсионная окраска
42	Магазин-кулинария	I8,7	240			
43	Подсобное помещение	5,0	240			
44	Охлаждаемые камеры	34,9	специальные конструкции			см.примечание п.2
45	Агрегатная	6,6	245	бетонное	водоэмульсионная окраска	масляная окраска
46	Загрузочная	2I,8	245			
47	Кладовая сухих продуктов	I0,I	225	линолеум		водоэмульсионная окраска
48	Кладовая и моечная тары	8,4	250	керамическая плитка		глазурованная плитка панель h= 2,I м, выше-масляная окраска
49	Бельевая	6,4	225	линолеум	Водоэмульсионная окраска	
50	Кладовая инвентаря	I2,4	245	бетонное	-"-	
5I	Буфет	I2,2	240	керамическая плитка	Высококачественная водоэмульсионная окраска	Глазурованная плитка
52	Подсобное помещение	I2,6	240		Водоэмульсионная окраска	Глазурованная плитка - панель h = 2,I м, выше - водоэмульсионная окраска
53	Санузлы	8,4	250			
54	Коридор	39,8	225	линолеум	Улучшенная водоэмульсионная окраска	
55	Хлеборезка	7,2	225			
56	Помещение заведующего производством	6,9	225			
57	Бытовое помещение	7,7	225			
58	Душевые	3,I	250	керамическая плитка	водоэмульсионная окраска	глазурованная плитка - панель h=2,I м, выше - водоэмульсионная окраска
59	Кабина личной гигиены	2,8	250			
60	Бытовое помещение	II,3	225	линолеум	Улучшенная водоэмульсионная окраска	
6I	Тамбур	I,6	240	Керамическая плитка	Подвесной штукатурный см.АС-20	Улучшенная масляная окраска
62	Кабинет директора и контора	I9,8	225	линолеум	Улучшенная водоэмульсионная окраска	Улучшенная водоэмульсионная окраска
63	Холодный цех	I9,8	250	керамическая плитка		Глазурованная плитка
64	Доготовочный цех	I4,5	250			
65	Горячий цех	53,7	250			
66	Мойка кухонной посуды и тары	I4,0	250			
67	Мойка столовой посуды	24,6	250			
68	Холодильная камера отходов	7,3	специальные конструкции			см.примечание п.2
69	Тамбур	8,7	250	керамическая плитка	подвесной штукатурный см.АС-20	улучшенная масляная окраска
70	Обеденный зал	222,5	I55 225	линолеум	подвесной из "Акмигрена" см.АС-20	высококачественная водоэмульсионная окраска
		2 этаж				
20I	Помещения основного назначения	305,9	4I	паркет	высококачественная водоэмульсионная окраска	
202	Коридор	69,2	4I		Подвесной из "Акмигрена" см.АС-20	
203	Лестница № I	-	-	-		
204	Санузел мужской	I0,8	I27	керамическая плитка	улучшенная водоэмульсионная окраска	глазурованная плитка-панель h= 2,I м, выше-улучшенная водоэмульсионная окраска
205	Диспетчерская инженерно-технических систем	I9,7	4I	паркет	улучшенная водоэмульсионная окраска	
206	Книгохранилище	39,4	4I			
207	Библиотека технической литературы	52,5	4I		подвесной из "Акмигрена"	высококачественная водоэмульсионная окраска
208	Санузел женский	I0,8	I27	керамическая плитка	улучшенная водоэмульсионная окраска	глазурованная панель h=2,I м, выше - улучшенная водоэмульсионная окраска
209	Лестница № 2	-	-	-	-	высококачественная водоэмульсионная окраска
2I0	Ремонтные мастерские	36,9	2	дощатое	улучшенная водоэмульсионная окраска	
2II	Помещение обслуживающего персонала	I8,0	4I	паркет		
2I2	Документальный архив	56,0	4I			
2I3	Лифтовый холл	53,7	4I		подвесной из "Акмигрена" см.АС-20	высококачественная водоэмульсионная окраска

Привязан

Инв. №

Гл.инж.ин.	Гликин		
Нач. маст.	Шестопалов		
Гл.инж. м.	Кричевский		
ГАП	Зарецкий		
САП	Шейнфейн		
Гип	Ленточников		
Вед. арх.	Полякова		
Проверил	Зарецкий		
Разработ.	Соколовский		

ТП 262-21-37 АС

Универсальное административное здание (в конструкциях ИИ-04) на 600 сотрудников

Стадия	Лист	Листов
Р	АС-32	

Ведомость отделки помещений (продолжение)

ЦНИИЭП Зрелищных зданий и спортивных сооружений им. Б.С. Мезенцева

Формат А2

Типовой проект 262-21-5/ Альбом 1 Часть 1

Инв.№ подл. | Подпись и дата | Взам.инв.№

Типовой проект 262-21-37 Альбом I часть 1

I	2	3	4	5	6	7
2I4	Комната общественных организаций	I8,0	4I	паркет	Высококачественная водоэмульсионная окраска	
2I5	Стативная	II,2	4I		улучшенная водоэмульсионная окраска	
2I6	Радиоузел с дикторской	I2,3	4I		подвесной из "Акмиграна" см.АС-20	высококачественная водоэмульсионная окраска
2I7	Медицинский пункт	I2,3	4I		высококачественная водоэмульсионная окраска	
2I8	Экспедиция	I2,3	4I			
		3, 4, 5, 6 этажи				
30I	Помещения основного назначения	58I,3	4I	паркет	высококачественная водоэмульсионная окраска	
302	Коридор	69,2	4I		подвесной из "Акмиграна" см.АС-20	
303	Лестница № I	-	-	-	-	
304	Санузел мужской	I0,8	I27	керамическая плитка	улучшенная водоэмульсионная окраска	глазурованная плитка - панель h=2,I м, выше - улучшенная водоэмульсионная окраска
305	Санузел женский	I0,8	I27			
306	Лестница № 2	-	-	-	-	высококачественная водоэмульсионная окраска
307	Лифтовый холл	53,7	4I	паркет	подвесной из "Акмиграна" см.АС-20	
308	Помещение ожидания	I4,8	4I			
		Технический этаж				
40I	Лестница № I	-	-	-	высококачественная водоэмульсионная окраска	
402	Технический этаж	I26,8	70	линолеум	улучшенная водоэмульсионная окраска	
203	Машинное помещение лифтов	84,4	I / АС-I2	бетонное	улучшенная водоэмульсионная окраска	улучшенная масляная окраска
404	Венткамера № I	98,8	2 / АС-I2	бетонное	подшивной	
405	Лестница № 2	-	-	-	высококачественная водоэмульсионная окраска	

x) Окраска панелей производится по подготовленной на заводе поверхности.
Окраска кирпичных стен и перегородок-по улучшенной или высококачественной штукатурке соответственно.

Сборно-разборные перегородки поступают с завода-изготовителя с полностью отделанной лицевой поверхностью.

Примечания:

I. В помещении машинного зала ЭВМ и смежных помещений устройств внешней памяти и склада носителей информации выполнить съемный металлический пол марки ПС5Ш по серии I.444-2, выпуск 0,I.

В помещении машинного зала ЭВМ выполнить панель из фанеры толщиной 6 мм по деревянным рейкам сечением I00х40, пропитанным антисептиками и антипиренами, с заполнением пустот минеральной ватой толщиной I0 см на высоту I,5 метра.

В рабочих помещениях вычислительного центра по алюминиевым перфорированным рейкам подвесного потолка уложить супертонкое стекловолокно толщиной 5 см, обернутое в стеклоткань марки ЭО-I. Аналогичную отделку выполнить в помещении машинного зала ЭВМ выше акустической панели.

2. Специальные конструкции холодильных камер выполнять по ТД 2290-4 выпуск I: пол I2 / л.I4; потолок 8 / л.II стены 3 / л.9 и I / л.8.

3. Колер окраски стен устанавливается при привязке.

4. Потолки помещений окрасить в белый цвет.

5. Низ лестничных маршей и площадок окрасить водоэмульсионной краской белого цвета за 2 раза.

6. Декоративную штукатурку выполнять с мраморной крошкой под "смыв".

Инв. № подл. | Подпись и дата | Взам. инв. №

Привязан

Инв. №

Гл.инж.пр.	Синкин		ТП 262-21-37 АС
Нач.маст.	Шестопалов		Универсальное административное здание (в конструкциях ИИ-04) на 600 сотрудников
Гл.инж.п.	Кричевский		
ГАП	Зарецкий		Стадия Р; Лист АС-33; Листов
ГАП	Шейнфейн		
Гип	Ленточников		
Вед.арх.	Полякова		Ведомость отделки помещений (окончание)
Проверил	Зарецкий		ЦНИИЭП зрелищных зданий и спортивных сооружений им. Е.С. Мезенцева
Разработ	Соколовский		

Формат 22

ДЕТАЛЬ АКУСТИЧЕСКОЙ ОТДЕЛКИ СТЕН ЗАЛА ЭВМ

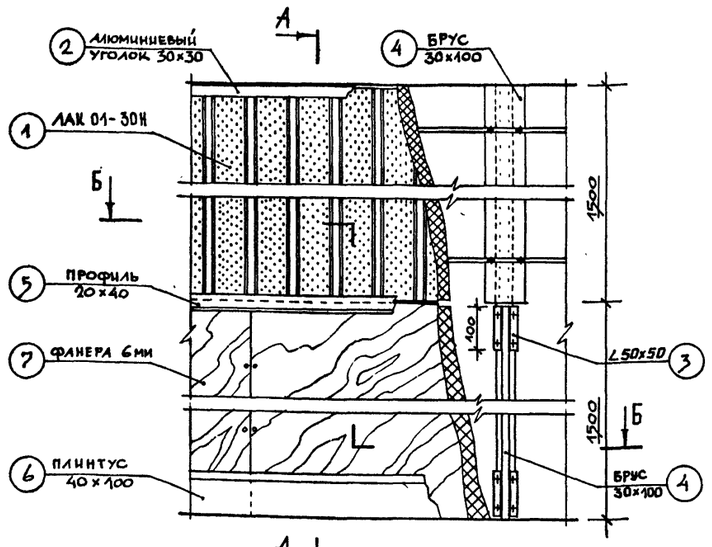

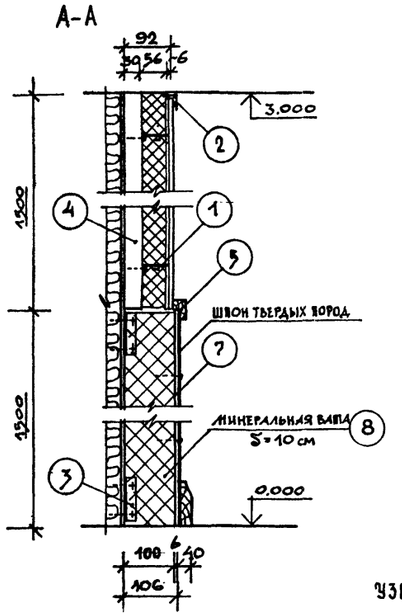

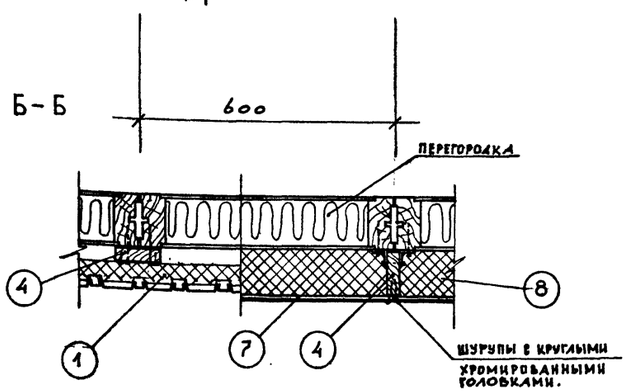

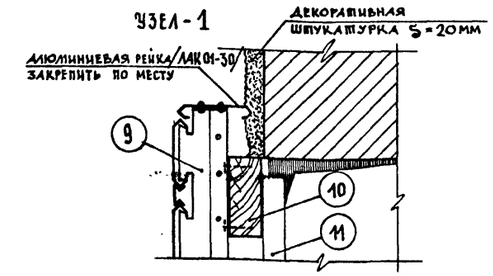

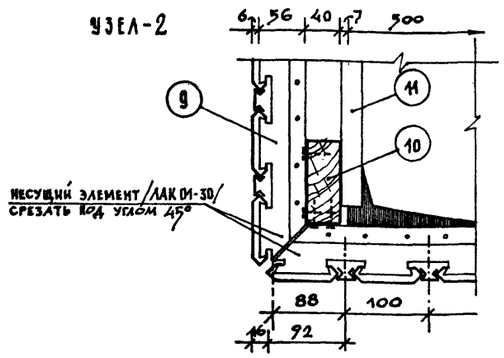

ВЫБОРКА МАТЕРИАЛОВ НА АКУСТИЧЕСКУЮ ОТДЕЛКУ СТЕН ЗАЛА ЭВМ

Поз.	Обозначение	Наименование	Кол.	кг м³	Примечание
1	ЛАК 01-30Н	Подвесной реечный перфорированный потолок	45 м²		—
2	ГОСТ 13737-68 Б.50 N№2 30×30	Алюминиевый уголок	31 мп.	8 кг	—
3	ГОСТ 8509-72	Стальной уголок 50×50 L=100 мм	20 мп.	76 кг	—
4	—	Брус 30×100	172 мп.	0,67 м³	—
5	—	Профиль 20×40	30 мп.	0,02 м³	—
6	—	Плинтус 40×100	30 мп.	0,12 м³	—
7	—	Фанера S=6 мм	45 м²	—	—
8	—	Минеральная вата S=100	45 м²	—	—

ПРИМЕЧАНИЯ

1. В конструкциях акустической стенки зала ЭВМ и шахты тепловой завесы использованы подвесные люминиевые реечные потолки типа ЛАК01-30 и ЛАК01-30Н, альбом серии 1.245.1-2 выпуск 1.
2. Брус каркаса акустической стенки зала ЭВМ /поз.4/ крепить к стыковочному узлу перегородок шурупами L=80 мм.
3. Несущий элемент подвесного люм. реечного потолка крепить к брусу каркаса /поз.4 и поз.10/ шурупами L=30 мм.

КОНСТРУКЦИЯ ШАХТЫ ТЕПЛОВОЙ ЗАВЕСЫ

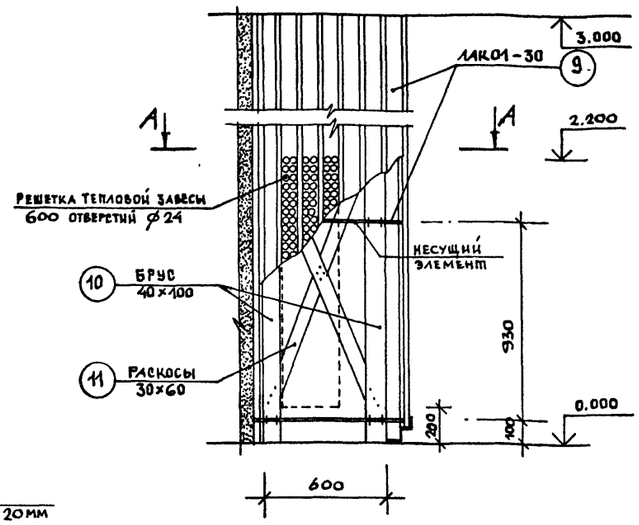

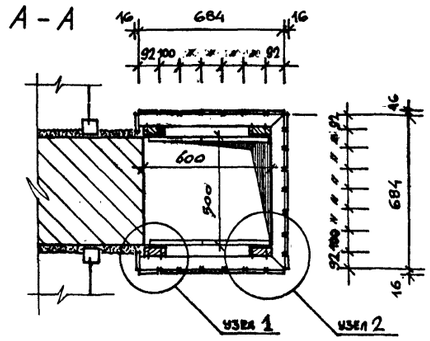

ВЫБОРКА МАТЕРИАЛОВ НА КОНСТРУКЦИЮ 2* ШАХТ ТЕПЛОВОЙ ЗАВЕСЫ

Поз.	Обозначение	Наименование	Кол.	м³	Примечание
9	ЛАК 01-30	Подвесной реечный потолок	14,6 м²	—	—
10	—	Брус 40×100 L=3,5 м	8 шт.	0,11	26,4 мп
11	—	Раскосы 30×60	56 мп.	0,10	—

Гл.инж.ин.	Гликин		
Нач.маст.	Шестоплавов		
Гл.инж.м.	Кричевский		
ГАП	Зарецкий		
ГАП	Шейнфейн		
ГИП	Ленточников		
Вед.арх.	Полякова		
Провер.	Зарецкий		
Разраб.	Соколовский		

Привязан

Инв. N

ТП 262-21-37 АС

Универсальное административное здание (в конструкциях ИИ-04) на 600 сотрудников

Стадия	Лист	Листов
Р	АС-34	

Детали планов

ЦНИИЭП зрелищных зданий и спортивных сооружений им. Б.С. Мезенцева

Инв. N подл. | Подпись и дата | Взам. инв. N

Формат 22

Типовой проект 262-21-37 Альбом 1, часть 1.

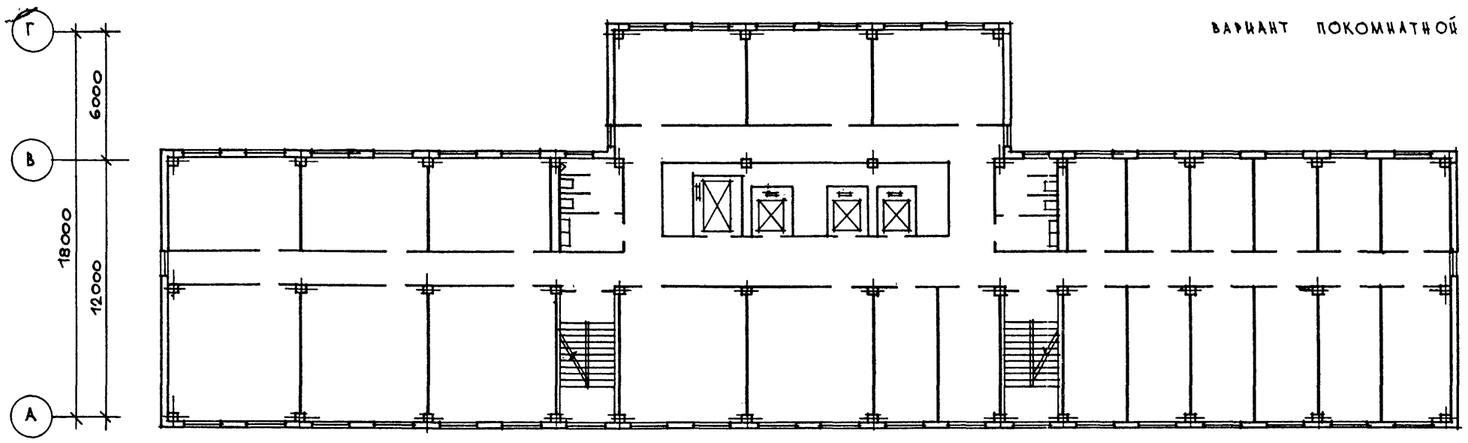

Вариант покомнатной планировки

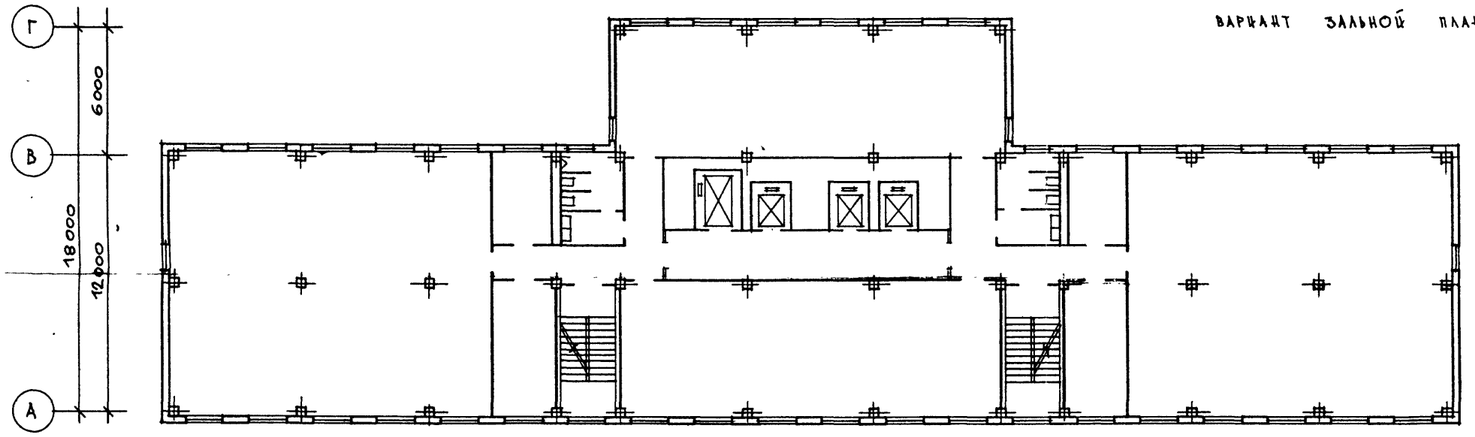

Вариант зальной планировки

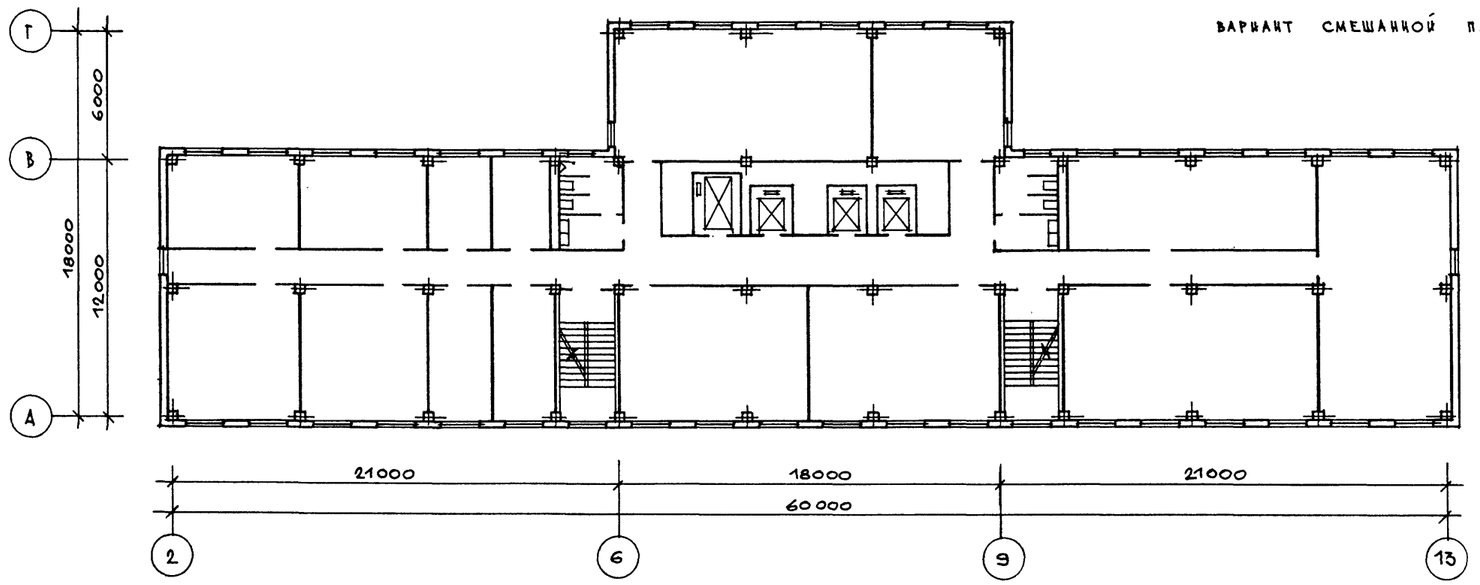

Вариант смешанной планировки

Примечания

1. На данном листе показаны возможные варианты планировки помещений основного назначения.
2. При зальной планировке площадь зала не должна превышать 200 м².

Привязан

Инв. №

Инв.№ подл. | Подпись и дата | Взам. инв. №

		ТП 262-21-37	ТХ
Нач. маст	Шестопалов	Универсальное административное здание (в конструкциях ИИ-04) на 600 сотрудников	
Гл. инж. м.	Кричевский		
ГАП	Зарецкий		
ГАП	Шейнфейн		
Тип	Ленточников		
Вед. арх.	Полякова		
Проверил	Зарецкий		
Разраб.	Полякова		

Стадия	Лист	Листов
Р	ТХ-1	

Варианты планировочних схем помещений основного назначения

ЦНИИЭП зрелищных зданий и спортивных сооружений им. Б.С. Мезенцева

Формат 22

Типовой проект 262-21-37 Альбом 1, часть 1.

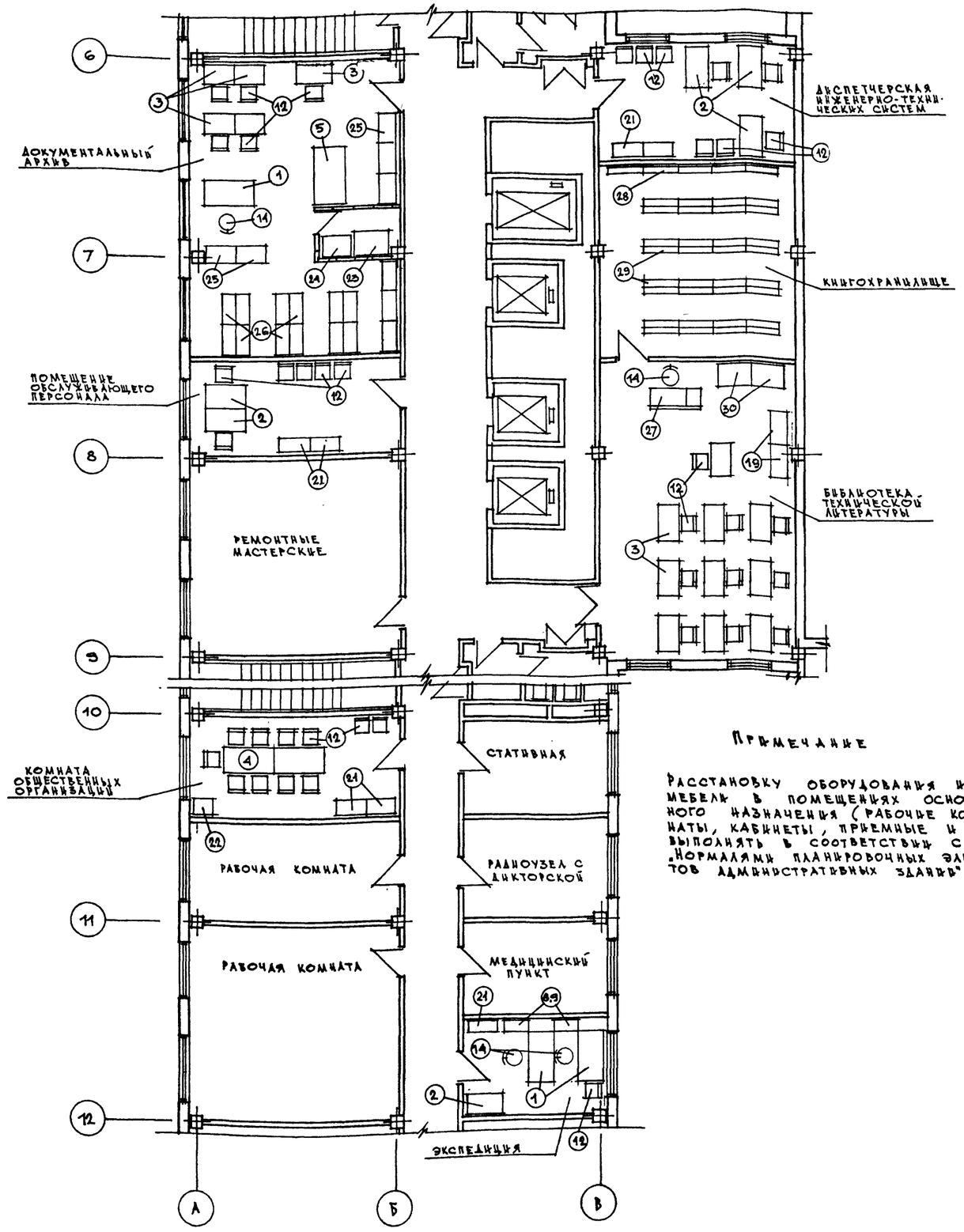

Примечание

Расстановку оборудования и мебели в помещениях основного назначения (рабочие комнаты, кабинеты, приемные и т.п.) выполнять в соответствии с „Нормалями планировочных элементов административных зданий" НП 7.2-70

Спецификация мебели и оборудования

NN п/п	Наименование	Тип	Габаритные размеры в мм	Кол-во шт	Изготовители (в соответствии с принятыми типами оборудования)
1	Стол рабочий двухтумбовый	668 А1-А4 ОР-02-234/3	1500×750×730	249	Мебельная экспериментальная фабрика „Стандарт", Таллин
2	Стол рабочий однотумбовый	668 В ОР-02-234/2	1200×700×730	188	Московская мебельная фабрика N6, Москва
3	Стол читательский одноместный	СЧ-01	900×600×730	15	Механический завод „Астраханец" Министерства культуры РСФСР
4	Стол для совещаний	—	1500×750×730	2	—
5	Стол для посетителей		1050×600×730	25	Мебельная экспериментальная фабрика „Стандарт", Таллин
6	Стол трехтумбовый для руководителя	670	1900×750×730	4	— " —
7	Стол для президиума /секционный/	—	1800×800×740	3	—
8	Шкаф-приставка для вертикального хранения документов	671	700×400×680	248	Мебельная экспериментальная фабрика „Стандарт", Таллин
9	Шкаф-приставка для комбинированного хранения документов	671	700×400×680	252	— " —
10	Секция для горизонтального хранения документов	Индекс ОН-16-189/16	700×400×730	139	Тартусский лесокомбинат, г. Тарту
11	Секция с выдвижными ящиками	—	700×400×730	139	— " —
12	Стул рабочий	Индекс Ж 6112-730	480×500×780	183	Мебельная фирма „Рига", г. Рига
13	Кресло рабочее	662-2	550×500×760	64	Мебельная экспериментальная фабрика „Стандарт", Таллин
14	Стул рабочий под'емно-поворотный	Индекс ОС-03-257/3	480×500×800	430	Московский завод металлической мебели, Москва
15	Кресло рабочее под'емно-поворотное	КС-2 662-2	610×610×800	4	— " —
16	Кресло для приема посетителей	Индекс ОС-13-259/3	610×500×760	8	Мебельная экспериментальная фабрика „Стандарт", Таллин
17	Кресло секционное с откидным сидением	—	500×450×800	300	Ленинградская мебельная фабрика N1, Ленинград
18	Трибуна	—	1100×1000×1200	1	—
19	Каталожный шкаф на 48 ящиков для читательских каталогов	МБ-10А	1000×500×1450	2	Альбом „Библиотечная мебель" Министерство культуры РСФСР, 1972
20	Цветочница	—	550×350×350	24	—
21	Закрытый шкаф для хранения канцелярских товаров или одежды	Индекс Ж-14-896/9	700×400×1650	7	Мебельная фирма „Рига", г. Рига
22	Несгораемый шкаф	СТУ 36-17-40-64	650×450×1480	5	Завод металлоштамп, г. Уфа
23	Шкаф-стеллаж для хранения чертежей	—	1000×700×1690	1	—
24	Фильмостат „ФМ-1"	—	866×664×619	1	—
25	Шкаф каталожный	ММБ-16	970×500×1650	5	Житомирский мебельный комбинат, г. Житомир
26	Комбинированный шкаф	Индекс Ж-14-896/9	700×400×1650	15	Мебельная фирма „Рига", г. Рига
27	Кафедра выдачи книг	ММБ-5А	1500×600×940	1	Механический завод „Астраханец" Министерства культуры РСФСР
28	Стеллаж стационарный, трехсекционный, односторонний	—	3000×216×2010	5 секц.	Саратовский механический завод театрального и библиотечного оборудования
29	Стеллаж стационарный, трехсекционный, двухсторонний	N1-00-00	3000×432×2010	16 секц.	— " —
30	Шкаф-стеллаж секционный	Ш-3М	1000×700×2000	2	Малаховский опытно-механический завод Госстроя СССР

Нач. маст.	Шестопалов		
Гл. инж. м.	Кричевский		
ГАП	Зарецкий		
ГАП	Шейнфейн		
ГИП	Ленточников		
Вед. арх.	Полякова		
Проверил	Зарецкий		
Разраб.	Полякова		

ТП 262-21-37 ТХ

Универсальное административное здание (в конструкциях ИИ-04) на 600 сотрудников

Стадия	Лист	Листов
Р	ТХ-2	

Расстановка оборудования и мебели в помещениях основного и вспомогательного назначения. Спецификация

ЦНИИЭП зрелищных зданий и спортивных сооружений им. Б.С. Мезенцева

Привязан

Инв. №

Инв. № подл. | Подпись и дата | Взам. инв. №

Формат 22

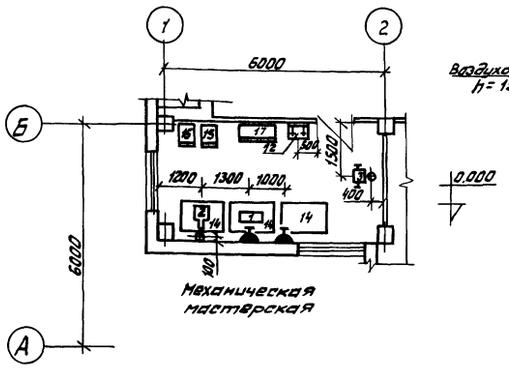

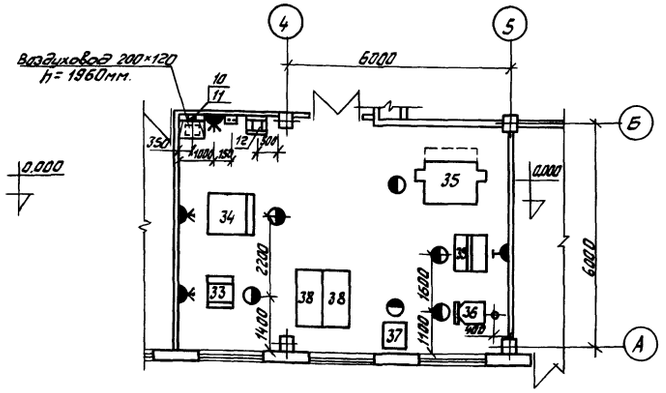

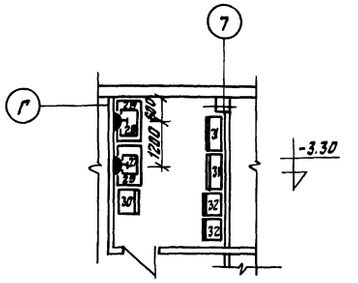

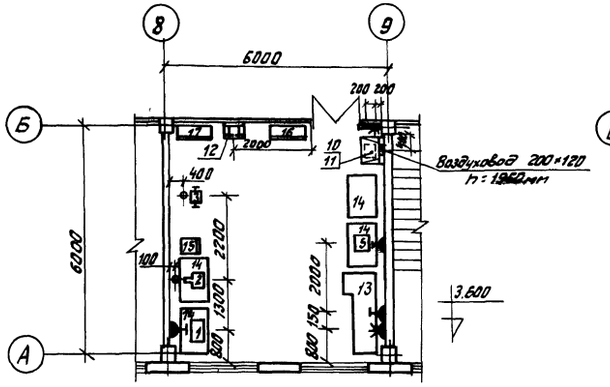

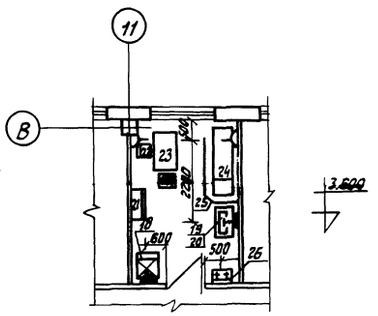

Примечание:

1. Все размеры даны в мм, отметки – в метрах.
2. Сеть электропроводов проложить в полу в стальных трубах
3. Концы стальных труб, выходящих к оборудованию, должны иметь резьбу.
4. Металлические части оборудования и электрических устройств, могущие оказаться под напряжением, подлежат защитному заземлению согласно требованиям ПУЭ.
5. Расчетную температуру и кратность обмена воздуха в помещениях копировально-множительных служб производить согласно „Технологических норм по организации копировально-множительных служб", введенных в действие в 1969 году; расчетную температуру и кратность обмена воздуха в других помещениях принимать согласно СНиП.
6. Выбор величин освещенности и коэффициента запаса в помещения копировально-множительных служб производить согласно „Технологических норм по организации копировально-множительных служб", а выбор величин освещенности и коэффициента запаса в других помещениях производить в соответствии с ПУЭ и СНиП.
7. Полы в помещениях множительных служб выполнять из антистатического линолеума.
8. В кабинете врача стену за умывальником облицевать глазурованной плиткой на h=1800мм., δ=1050мм.
9. Привязка оборудования дана от чистой поверхности стены и уровня чистого пола

Условные обозначения:

Графическое изображение	Наименование	Высота установки от пола в мм
	Розетка штепсельная 3-х полюсная нормальная с 4-м заземл. контактом	1000
	Розетка штепсельная 2-х полюсная нормальная с 3-м. заземл. контактом	1000
	Розетка штепсельная 2-х полюсная нормальная (осветительная)	1000
	Выход электрических труб	200
В	Кнопка дистанционного управления вытяжной вентиляцией с сигнальной лампой	1250
	Рабочее место	

				ТП 262-21-37 ТО		
				Универсальное административное здание (в конструкциях ИИ-04) на 600 сотрудников		
Привязан				Копировальнр-множительные службы, медпункт, ремонтные мастерские	Стадия	Лист	Листов
		Нач. отд.	Мирошин		Р.Ч.	ТО-1	2
		ГИП	Реджина	План расположения технологического оборудования и мебели	ЦНИИЭП зрелищных зданий и спортивных сооружений им. Б.С. Мезенцева		
Инв. №		Разраб.	Прокопенкова				

Формат 22г

Инв. № подл. | Подп. и дата | Взам. инв. № | Инв. № дубл. | Взам. инв. № | Подп. и дата | Инв. № подл.

Альбом 1, часть 1.

Типовой проект 262-21-37

Альбом 1, часть 1.

Состав проекта

Отдел № 1	Садовов
Отдел № 2	Садовов
Отдел № 3	Садовов
Отдел № 4	Бенгин
Отдел № 5	
Генплан	
Архитектурно-строительные решения	
Отопление и вентиляция	
Водопровод и канализация	
Электрооборудование	
Технологическое оборудование	
Сметы	
Заказные спецификации	

Спецификация технологического оборудования и мебели:

NN п/п.	Наименование	Марка тип	Кол-во шт.	Габариты (l×B×h) мм.	Масса кг	Электрооборудование: Установ. мощн. кВт.	Электрооборудование: Напряжение	Электрооборудование: Фазность	Данные по монтажу	Завод-изготовитель или проектная организация и NN чертежей	Примечание
1	Станок токарный настольный	16Т01П	2	580×410×310	30,0	0,12	220	1		3-ды Мин-ва станкостр. и инструмент. пр-ти	
2	Станок вертикально-сверлильный настольный	2М112	2	370×770×820	120,0	0,6	380	3		——— " ———	
3	Станок точильно-шлифовальный	3Б-631	2	600×350×1165	142,0	0,6	380	3	L = 350 м³/час	——— " ———	Установить на виброопоры ОВ-30-1-2 4 шт.
4	Виброопоры резинометаллические	ОВ-30-1-2	8	ф105	0,655					Опытный з-д пневматического оборуд. г. Орджоникидзе	На плане не показаны
5	Станок заточной	ИЭ-9703	1	400×445×303	18,0	0,18	220	1		3-ды Мин-ва станкостр. и инструмент. пр-ти	
6	Электрорубанок	ИЭ-5705	1	520×218×190	10,5	0,6	220	1		——— " ———	
7	Электропила	ИЭ-5102Б	1	345×298×300	10,5	0,4	220	1		——— " ———	На плане
8	Электроделбежник	ИЭ-5606	1	310×300×505	13,0	0,8	220	1		——— " ———	не показаны
9	Электросверлилка	ИЭ-1015	1	360×470×165	9,5	0,7	220	1		——— " ———	
10	Сосисковарка электрическая		2	590×410×280		4,0	380	3			Предназначена для варки клея
11	Стол-зонт		2	710×530×1950					L = 350 м³/час	Электромеханический з-д "Медтехника" г. Москва	
12	Раковина стальная эмалированная	РСТО-1	2	500×400×540	7,7				Подвод х.в. воды канализации	Трубный завод г. Липецк	Учтыв. сан. техн. частью пр-та
13	Верстак столярный	Р-629	1	2165×910×806	82,0					Гипроавтотранс. г. Воронеж	
14	Верстак слесарный		7	1200×800×900						Производственный комбинат УБКО г. Москва	
15	Шкаф инструментальный	ОРГ-16-11	3	456×555×1300	64,0					ГОСНИТИ, г. Москва	
16	Шкаф для столярных инструментов		1	950×435×1075						Черт. 2303 ПКБ УБКО г. Москва	
17	Шкаф для халатов		2	1000×400×2000						Торговая сеть	
18	Шкаф холодильный "ЗИЛ"	КШ-240	1	590×680×1410	95,0	0,15	220	1		3-д им. Лихачева г. Москва	
19	Кипятильник (стерилизатор)	9-40-220	1	438×196×141	4,8	1,0	220	1		Всесоюзное объединение "Союзмедтехника"	
20	Столик инструментальный	СИ-3	1	778×490×840	15,0					——— " ———	
21	Шкаф универсальный навесной		1	800×300×800						Торговая сеть	
22	Стул полужесткий		2	400×400×745						——— " ———	
23	Стол врача		1	1100×630×750						ф-ка "медмебели" пос. Румянцево	
24	Кушетка смотровая		1	1850×600×500/750						——— " ———	
25	Ширма переносная		1	2590×1530						Опытно-эксперимент. метал. з-д N4 г. Москва	
26	Умывальник прямоугольный		1	550×420×150	12,0				Подвод х.г. вода канализации	З-д "Стройфаянса" г. Киев	Учит. сан. техн. частью пр-та
27	Машина для уничтожения секретн. докум.	НК-2С-0,53	1	350×450×760	40,0	0,53	220	1		Мин-во приборостроения средств автоматизации и систем управления	
28	Машина для уничтожения документации	НП-2С-1,2	1	650×450×1000	53,0	0,5	220	1		——— " ———	
29	Стол производственный	С-3А	2	1000×600×900						Ремонтно-монтажный комбинат ГлОП Мосгорисполкома г. Москва	
30	Шкаф металлический	N3	1	650×500×400	125,0					З-д металлоизделий N4 г. Москва	
31	Шкаф конторский		2	950×375×1270						Торговая сеть	
32	Ящик для отходов		2	600×500×800						н/о	
33	Электрографический копировальный аппарат	ЭР-300К	1	785×700×1370	200,0	1,8	380	3	L = 600 м³/час	Мин-во приборостроения средств автоматизации и систем управления	
34	Электрографический копировальный аппарат	ЭР-420/600	1	1160×1240×1880	700,0	4,2	380	3	L = 1000 м³/час	——— " ———	
35	Картонорезальный станок	КН-1	1	1950×1500×1500	350,0	—	—	—		З-д "Полиграфмаш" г. Харьков	
36	Проволокошвейная машина	БШП-4	1	860×600×1580	170,0	0,27	380	3		Мин-во приборостроения средств автоматизации и систем управления	
37	Пресс винтовой переплетный	БВР	1	660×750×1880	320,0	—	—	—		З-д "Полиграфмаш" г. Шадринск	
38	Стол рабочий		2	1500×750×720						N пр-та 6688, арт. 4012/2-Е ф-ка "Стандарт" г. Таллин	
39	Бумагорезальная машина	БР-45	1	1000×860×1275	300,0	0,3	220	1		Мин-во приборостроений средств автоматизации и систем управления	

Взам. инв. №

Подп. и дата

Инв. № подл.

Привязан

Инв. №

Нач. отд.	Мирошин		
ГИП	Рябкина		
Ст. инж.	Прокопенко		

ТП 262-21-37 ТО

Универсальное административное здание (в конструкциях ИИ-04) на 600 сотрудников

Стадия	Лист	Листов
Р.Д.	ТО-2	2

Спецификация технологического оборудования и мебели

ЦНИИЭП зрелищных зданий и спортивных сооружений им. Б.С. Мезенцева

Формат А2

Альбом I часть 1

Типовой проект 262-21-37

Столовая на 120 пос. мест

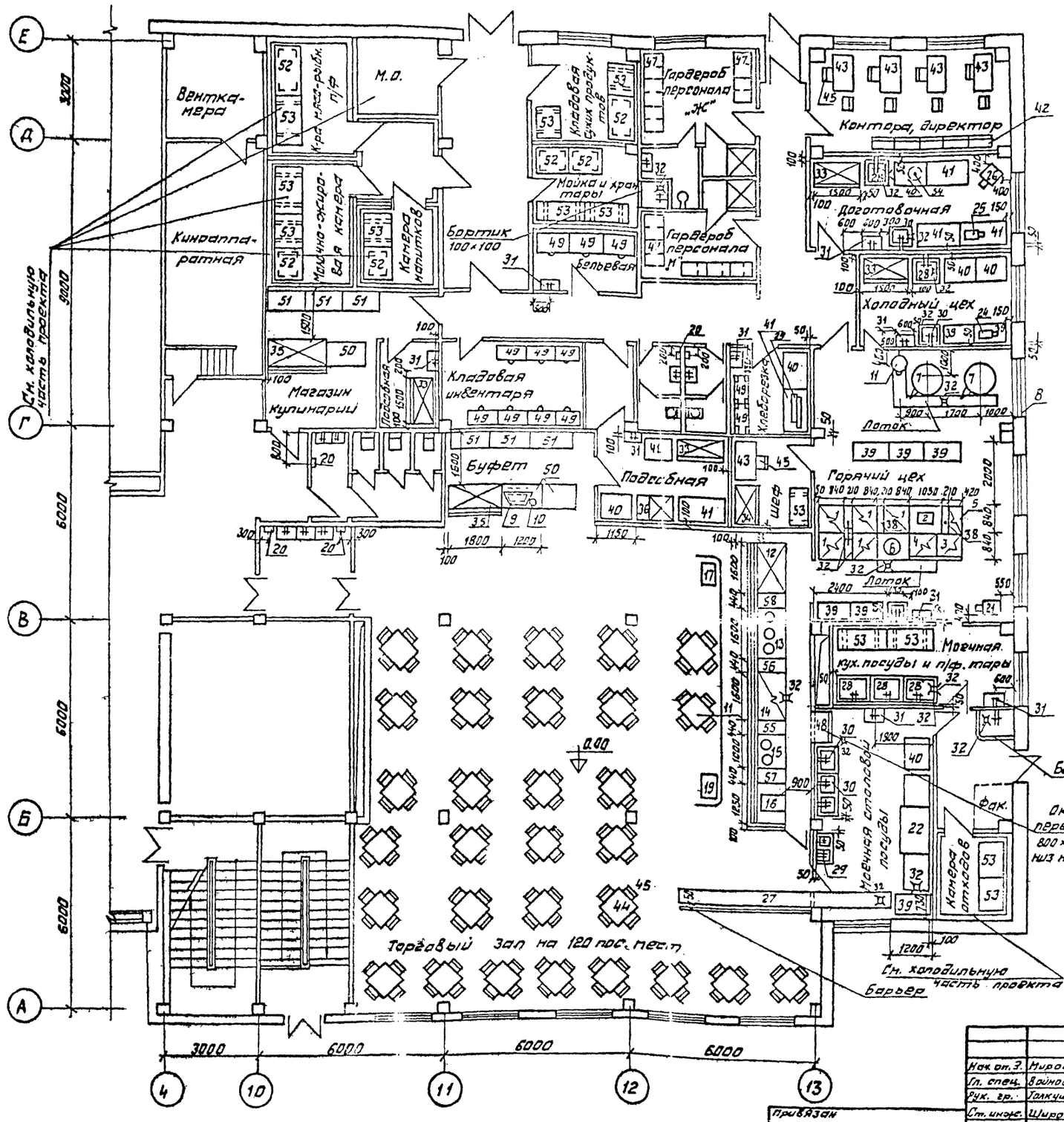

Нач. от. З.	Мирошин		ТП 262-21-37 ТЧ
Гл. спец.	Войновская		Универсальное административное здание в конструкциях ИИ-04 на 600 сотрудников
Рук. гр.	Галкушкина		
Ст. инж.	Ширкова		Стадия Р.Ч; Лист ТЧ-1; Листов 3
			Столовая на 120 посадочных мест на отм. 0.00
			ЦНИИЭП зрелищных зданий и спортивных сооружений им. Б.С. Мезенцева

Привязан

Инв. №

Инв. № подл. | Подпись и дата | Взам. инв. №

Согласовано: Отдел. №2 Гальванов; Отдел. №3 Сидоров; Отдел. №4 Бенгин

1162-02 Формат А2

Спецификация технологического оборудования

№№ п/п	Наименование оборудования	Тип марка	Кол. шт.	Габаритные размеры (мм)	Мощность кВт эл.об	Мощность кВт общ.	Фазность	Расход воды л/сек. х.в.	Расход воды л/сек. г.в.	Вес кг	Завод-изготовитель
1	2	3	4	5	6	7	8	9	10	11	12
1	Электроплита секционная	ПЭСМ-4ШБ	5	840×840×860	18,8	94,0	3			255	Объединение "Таджикторгмаш"
2	Электросковорода секцион.	ЭСМ-0,2	1	1050×840×860	6,0	6,0	3			225	Комиссаровский з-д торг. маш.
3	Электрошкаф жарочный	ШНЭСМ-2	1	830×800×1500	9,6	9,6	3			280	Объединение "Таджикторгмаш"
4	Аппарат пароварочный	АПЭСМ-2	1	840×840×1620	10,0	10,0	3	0,2		260	Люберецкий з-д торг. маш.
5	Фритюрница секционная	ФЭСМ-20	1	420×840×860	7,5	7,5	3			90	Смоленский з-д торг. маш.
6	Электрокотел секционный	КПЭСМ-60 М	1	1050×840×860	9,45	9,45	3	0,2	0,2	180	Объединение "Таджикторгмаш"
7	Электрокотел пищеварочный	КПЭ-160	2	1200×1150×1210	21,0	42,0	3	0,2	0,2	290	Сокулукский з-д торг. маш.
8	Станция управления	к котлу КПЭ-160	2	550×750×190							в комплекте к котлу
9	Электрокофеварка с гидроф.	"Балатон-люкс"	1	1060×470×450	5,18	5,18	3	0,3		80	"Трансэлектро" Венгрия
10	Электрокофемолка	КЭ-10	1	d-250, h-718	0,55	0,55	3				в комплекте с кофеваркой
11	Электрокипятильник	КНЭ-100М	1	440×370×800	12,0	12,0	3	0,2		35	г. Челябинск п/я ЯВ48/6
12	Прилавок для холодных блюд	ЛПС-2	1	1600×1165×1420	0,48	0,48	3			300	
13	Прилавок-мармит. д/12* блюд	ЛПС-11	1	1600×1165×1420	5,25	5,25	3			175	
14	Прилавок-мармит д/12* блюд	ЛПС-3	1	1600×1165×1420	6,4	6,4	3	0,2		300	Харьковский з-д торг. маш.
15	Прилавок д/горячих напит.	ЛПС-5	1	1000×1165×1425	0,8	0,8	1			100	
16	Прилавок-касса*	ЛПС-24	1	1250×1165×860	0,05	0,05	1*			100	
17	Прилавок д/столов. прибор.	ЛПС-6	1	600×1165×850						54	
18	Бар-буфет	ЛПС-8	1								
19	Прилавок для подносов	ЛПС-1	1	600×1165×860						52	
20	Электросушитель	ЭР-4	5	230×200×1193	1,35	6,75	1			4,2	Ирянский з-д лаборат. электроп.
21	Машина протирочная	МП-800	1	750×420×1000	1,1	1,1	3			90	Барановичский з-д торг. маш.
22	Посудомоечная машина	ММУ-1000	1	3800×1080×1230	38,6	38,6	3	0,2	0,2	800	Гродненский з-д торг. маш.
23	Хлеборезка	МРХ-180В	1	1025×525×680	0,27	0,27	3			75	Кибартайский з-д торг. оборуд.
24	Машина д/резки варен. овощей	МРОВ-160	1	475×370×500	0,18	0,18	3			21	г. Калининград п/я ОМ 216/9
25	Мясорубка	М-2	1	840×310×420	1,0	1,0	3			72	Барановичский з-д торг. маш
26	Мясорубка	МИМ-105	1	700×530×900	2,2	2,2	3			150	—"—
27	Тестомесильная машина	ТСЛ-	1	5800×670×900	0,6	0,6	3			700	Свердловский з-д торг. маш.
28	Ванна моечная	ВМСМ-3Л	5	1050×840×630					0,3	0,3	
29	—"— —"—	По типу ВМСМ-2	1	1000×500×860					0,3	0,3	Союзторгоборудование
30	—"— —"—	ВМСМ-1	5	630×630×860					0,3	0,3	
31	Раковина		9	600×400					0,2	0,2	
32	Трап		13	270×270							
33	Шкаф холодильный	ШХ-0,8М	4	1500×750×1810	0,3	1,2	3			300	Объединение "Мархолодмаш"
34	Шкаф холодильный	ШХ-0,56	1	1200×786×1775	0,25	0,25	1			300	Барановичский з-д торг. маш.
35	Прилавок-витрина	"Тачр-105"	2	1800×950×1200	0,5	1,0	3			300	Объединение "Мархолодмаш"
36	Секция низкотемпературн.	СН-0,15	1	1250×840×860	0,37	0,37	3			150	—"—
37	Секция-вставка с краном	ВКСМ	2	210×840×860					0,2	0,2	38 Люберецкий з-д торг. маш.
38	Секция-вставка	ВСМ-210	2	210×840×860							36 —"—
39	Стол производственный раздел.	СР-1	8	1100×630×850							Союзторгоборудование
40	Стол производственный модул.	СПСМ-1	4	1050×840×900							
41	Стол производственный	СР-2	4	1400×630×850							
42	Шкаф книжный		5	800×400×860							Торговая сеть
43	Стол канцелярский		6	1150×630×780							Приобретается по усмотрен. заказчика
44	Стол обеденный		30	1200×1200×780							
45	Стул		130								
46	Полка настенная		1								
47	Шкаф для одежды	ШСО	11	710×425×1720							
48	Шкаф для посуды	ШХП	2	770×425×1720							
49	Шкаф универсальный произв.	ШУП	12	910×470×1620							Союзторгоборудование
50	Буфетная стойка		2	1200×750×900							
51	Подшкафник приставной		3	1200×750×900							
52	Стеллаж производствен.		2 4	1500×840×2000 1000×840×2000							
53	Подтоварник		6 7	1500×840×280 1000×840×280							
54	Стул разрубочный		1	400×400×1100							
55	Прилавок с выжимн. устройством д/тарелок	ЛПС-20	1	440×840×860	0,8	0,8	1				Харьковский з-д торг. маш.
56	—"— —"— —"— —"—	ЛПС-21	1	440×840×860	0,8	0,8	1				
57	Прилавок с выжимным устройством для чашек	ЛПС-22	1	440×840×860	0,8	0,8	1				

Примечание:

1 Оборудование, отмеченное в спецификации знаком *, требует местного вентиляционного отсоса.

Нач. отд.	Мирошин		
Гл. спец.	Войновская		
Рук. гр.	Бройтман		
Ст. инж.	Широкова		

ТП 262-21-37 ТЧ

Универсальное административное здание (в конструкциях ИИ-0,4) на 600 сотрудников

Стадия	Лист	Листов
Р.Ч.	ТЧ-2	3

Столовая на 120 пос. мест. Спецификация технологического оборудования

ЦНИИЭП зрелищных зданий и спортивных сооружений им. Б.С. Мезенцева

Привязан

Инв. №

Инв. № подл. | Подпись и дата | Взам. инв. №

Альбом V, часть VI | Зарезерв. | Альбом V, часть II | Альбом V, часть III | Альбом V, часть IV

Н. контр. Гольдов | Гл. спец. Гудков | Нач. отд. Венгин

1167-02 Формат А2г

Столовая на 120 пос. мест

Монтажный план

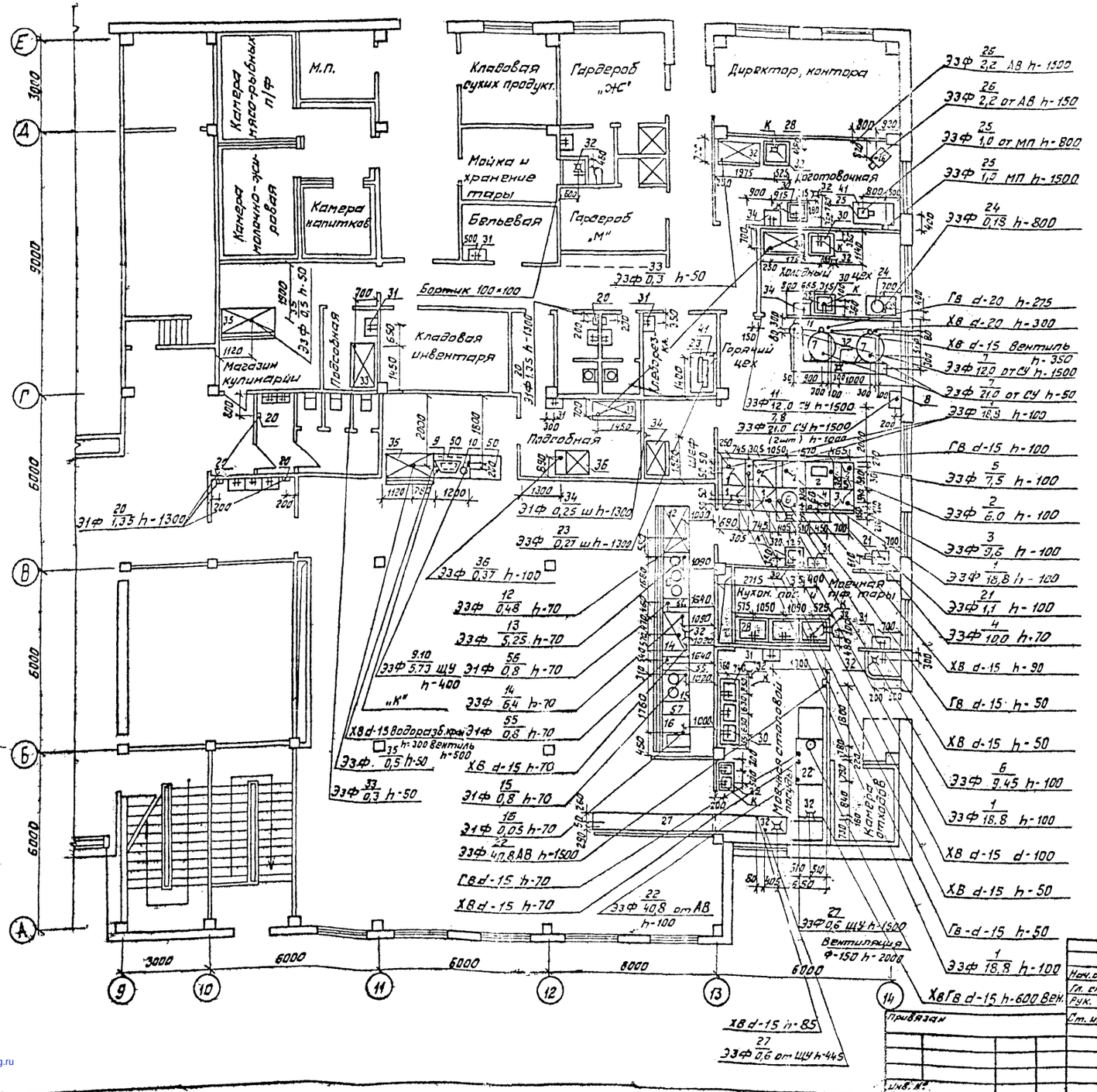

Условные обозначения:

- Э — Подвод электроэнергии
- Ф — Фазность тока
- h — Высота подводок от чистого пола, мм
- СУ — Станция управления
- ЩУ — Щит управления
- Ш — Штепсельная розетка
- МП — Магнитный пускатель
- АВ — Автоматический выключатель
- № — номер позиции
- W — мощность тока, КВТ
- Трап
- d — Диаметр трубопровода, мм
- ХВ ГВ — Подвод холодной и горячей воды
- К — Отвод в канализацию с разрывом струи
- Подвод холодной и горячей воды к раковине d-15мм h-1100. Смеситель.
- Подвод холодной и горячей воды к моечной ванне d-20мм. h=1000.

Примечания

1. Все размеры даны в мм.
2. Полы должны быть сделаны с уклоном к трапу.
3. Все аппараты должны быть заземлены или занулены в соответствии с действующими электротехническими требованиями.
4. Привязки подводок электроэнергии, воды к оборудованию и трапу даются от чистой отделки стен или перегородок (штукатурки, плитки)
5. Оборудование, отмеченное знаком *, требует местного вентиляционного отсоса.

Привязан

Инв. №

Нач. отд.	Мирошин		
Гл. спец.	Войновская		
Рук. гр.	Толкушкина		
Ст. инж.	Широкова		

ТП 262-21-37 ТЧ

Универсальное административное здание (в конструкциях ИИ-04) на 600 сотрудников

Стадия	Лист	Листов
Р.Ч	ТЧ-3	3

Столовая на 120 посадочных мест. Монтажный план

ЦНИИЭП зрелищных зданий и спортивных сооружений им. Б.С. Мезенцева

Типовой проект 262-21-37 Альбом I части

Инв. № подл. | Подпись и дата | Взам. инв. №

1162-02 Формат А2г

gost.e-ecolog.ru