Типовой проект

Комплектно-блочные сооружения вспомогательного назначения для обустройства нефтяных и газовых промыслов и объектов транспорта нефти и газа

Шифр 137Б

402-22-72.12.88.

КАНАЛИЗАЦИОННЫЕ ОЧИСТНЫЕ СООРУЖЕНИЯ ПРОИЗВОДИТЕЛЬНОСТЬЮ 50 м³/СУТ

АЛЬБОМ VI

Нестандартизированное оборудование

1987

gost.e-ecolog.ru

Т и п о в о й п р о е к т

Комплектно-блочные сооружения вспомогательного назначения для обустройства нефтяных и газовых промыслов и объектов транспорта нефти и газа

Шифр 137Б

КАНАЛИЗАЦИОННЫЕ ОЧИСТНЫЕ СООРУЖЕНИЯ ПРОИЗВОДИТЕЛЬНОСТЬЮ 50 $м^3$/СУТ

А Л Ь Б О М УI

Состав проекта:

Альбом I - Пояснительная записка. Чертежи
Альбом П - Конструкторская документация
Альбом Ш - Спецификации оборудования
Альбом IУ - Сметы. Ведомости потребности в материалах
Альбом У - Задание заводу-изготовителю на щит автоматизации
Альбом УI - Нестандартизированное оборудование

РАЗРАБОТАН
институтом НИПИКБС

Директор института А.И.Брун
Главный инженер проекта И.Д.Лысаков

Рабочий проект
УТВЕРЖДЕН Миннефтегазстроем
Приказ

Рабочая документация введена в действие НИПИКБС
Приказ

1987

ПЕРЕЧЕНЬ ЧЕРТЕЖЕЙ

Стадия	Наименование комплекса объекта	Шифр-заказ	Стр.
	Канализационные очистные сооружения производительностью 60 м³/сут	№ 137Б	3

№№ п/п	Инв. №	Марка №	Наименование чертежей	Примечание
			Нестандартизированное	
			оборудование	
		108К-01-01.000	Бак-гаситель напора	
		108К-01-01.		
		000 СБ	Сборочный чертеж	
		108К-01-01.008	Связь	
		108К-01-01.009	Днище	
		108К-01-01.010	Крышка	
		108К-01-01.010СБ	Сборочный чертеж	
		108К-01-01.013	Крышка	
		108К-01-02.000	Бак растворный	
		108К-01-02		
		000 СБ	Сборочный чертеж	
		108К-01-02.001	Днище	
		108К-01-02.002	Фланец	
		108К-01-02.003	Ручка	
		108К-01-02.004	Опора	
		108К-01-02.005	Ребро	
		108К-01-02.006	Патрубок	
		108К-01-02.007	Фланец	
		108К-01-02.008	Шпилька	
		108К-01-02.009	Труба	

№ 16942

Гл.инженер проекта Нач.отдела

NN п/п	Инв. №	Марка №	Наименование чертежей	Примечание
		108К 01-03.000	Бак затворный	
		108К-01-03.		
		000СБ	Сборочный чертеж	
		108К-01-03.001	Крышка	
		108К-01-03.002	Стакан	
		108К-01-03.003	Днище	
		108К-01-03.004	Кронштейн	
		108К-01-03.005	Петля	
		108К-01-03.006	Кронштейн	
		108К-01-03.007	ЧХО	
		108К-01-03.008	Фланец	
		137Б-03.010	Бак контактный	
		137Б-03.010СБ	Сборочный чертеж	
		137Б-03.001	Связь	
		137Б-03.002	Связь	
		137Б-03.003	Связь	
		137Б-03.004	Кронштейн	
		137Б-03.005	Ребро	
		137Б-03.006	Днище	
		137Б-03.020	Бак накопитель	
		137Б-03.		
		020СБ	Сборочный чертеж	
		137Б-03.037	Связь	
		137Б-03.038	Ребро	

№ 16942

ЕФ-АС.1

Гл.инженер ин.секта Нач.отдела

№№ п/п	Инв. №	Марка №	Наименование чертежей	Примечание
		108К-02-01.007	Ниппель	
		108К-02-01.008	Ниппель	
		108К-02-01.009	Ниппель	
		108К-02-01.011	Тройник	
		108К-02-01.012	Фланец	
		108К-02-01.013	Фланец	
		108К-02-01.014	Полухомут	
		108К-02-02.00[illegible]	Связь	
		108К-02-02.00[illegible]	Связь	
		108К-02-02.003	Связь	
		108К-02-02.004	Связь	
		108К-02-02.005	Ребро	
		108К-02-02.017	Днище	
		108К-02-02.01[illegible]	Днище	
		108К-02-03.00[illegible]	Бак-дозатор	
		108К-02-03[illegible]		
		000СБ	Сборочный чертеж	
		108К-02-03.004	Днище	
		108Г-02.04.000	Хомут	
		108Г-02.04.000СБ	Сборочный чертеж	
		108Г-02.04.010	Полухомут	
		108Г-02.04.010СБ	Сборочный чертеж	

БФ-АС-5

№ 16942

БФ-АС-4

Гл.инженер проекта [signature] Нач.отдела

Типовой проект 402-22-[illegible] Альбом II

Формат	Зона	Поз.	Обозначение	Наименование	Кол.	Примечание
				Документация		
А2			108К-01-01 000СБ	Сборочный чертеж		
				Сборочные единицы		
А4		1	108К-01-01.010	Крышка	1	
				Детали		
Б4		3	108К-01-01.001	Диск		
				Лист Б-ПН-4ГОСТ 19903-74 / ВСт3пс5ГОСТ 14637-79		
				Д=400мм	1	3,95кг
Б4		4	108К-01-01.002	Опора		
				Уголок 100×100×10-Б ГОСТ 8509-72 / ВСт3пс-5-I ГОСТ 535-79		
				L=1740мм	3	26,22кг
Б4		5	108К-01-01.003	Лапка		
				Лист Б-ПН-4ГОСТ 19903-74 / ВСт3пс5ГОСТ 535-79		
				L=200мм B=30мм	3	0,188кг
Б4		6	108К-01-01.004	Труба		
				Труба 108×4,5 ГОСТ 10704-76 / В-ВСт3сп ГОСТ 10705-80		
				L=130 мм	1	1,88кг

Подп. и дата

Инв. № дубл.

Взам. инв. №

Подп. и дата 9.03.87

Инв. № подл. 7626

Изм.	Лист	№ докум.	Подп.	Дата
Разраб.		Рябова	[illegible]	[illegible]
Пров.		Ефимов	[illegible]	[illegible]
Т контр.		Олещук	[illegible]	[illegible]
Н. контр.		Забекина	[illegible]	[illegible]
Утв.				

108К-01-01.000

Бак-гаситель напора

Лит.	Лист	Листов
И	1	3

НИПИКБС

Копировал

Формат А4

Типовой проект 402-22-61 86 Альбом II

Формат	Зона	Поз.	Обозначение	Наименование	Кол.	Примечание
Б4		7	108К-01-01.005	Корпус		
				Лист Б-ПН-4 ГОСТ 19903-74		
				ВСт3пс5 ГОСТ 14637-79		
				L=3140 мм B=850 мм	1	83,4 кг
Б4		8	108К-01-01.006	Пята		
				Лист Б-ПН-4 ГОСТ 19903-74		
				ВСт3пс5 ГОСТ 14637-79		
				L=200 мм B=150 мм	3	0,94 кг
Б4		9	108К-01-01.007	Фланец		
				Лист Б-ПН-4 ГОСТ 19903-74		
				ВСт3пс5 ГОСТ 14637-79	1	1,63 кг
А4		10	108К-01-01.008	Связь	3	10,2
А4		11	108К-01-01.009	Днище	1	
				Стандартные изделия		
		14		Болт М12×25 46.019		
				ГОСТ 7798-80	6	
		15		Гайка М12 4.019		
				ГОСТ 5915-70	6	
		16		Шайба 12.01.019		
				ГОСТ 11376-77	6	
		17		Тройник 219×6-159×4,5		
				ГОСТ 17376-83	1	
		18		Переход 159×4,5-108×4,5		
				ГОСТ 17378-83	1	

Подп. и дата | Инв. № дубл. | Взам. инв. № | Подп. и дата | Инв. № подл. 7626

Изм	Лист	№ докум.	Подп.	Дата	108К-01-01.000	Лист 2

Копировал

Формат А4

БФ-ОФ-2

Типовой проект 402-22-61.86 Альбом VI

Формат	Зона	Поз.	Обозначение	Наименование	Кол.	Примечание
		19		Фланец 1-150-10 Вст3сп 5		
				ГОСТ 12820-80	1	
					3,5м	
				Материалы		
		20		Резина ТМКЩ-М-5		
				ГОСТ 7338-77	9005	кг

Подп. и дата | Инв.№ дубл. | Взам.инв.№ | Подп. и дата АГ-9038? | Инв.№ подл. 7626

Изм.	Лист	№ докум	Подп.	Дата	108И-01-01.000	Лист 3

Копировал

Формат А4

БФ-ОФ-2

108К-01-01.000СБ

Типовой проект 402-22-61 Вб Альбом II

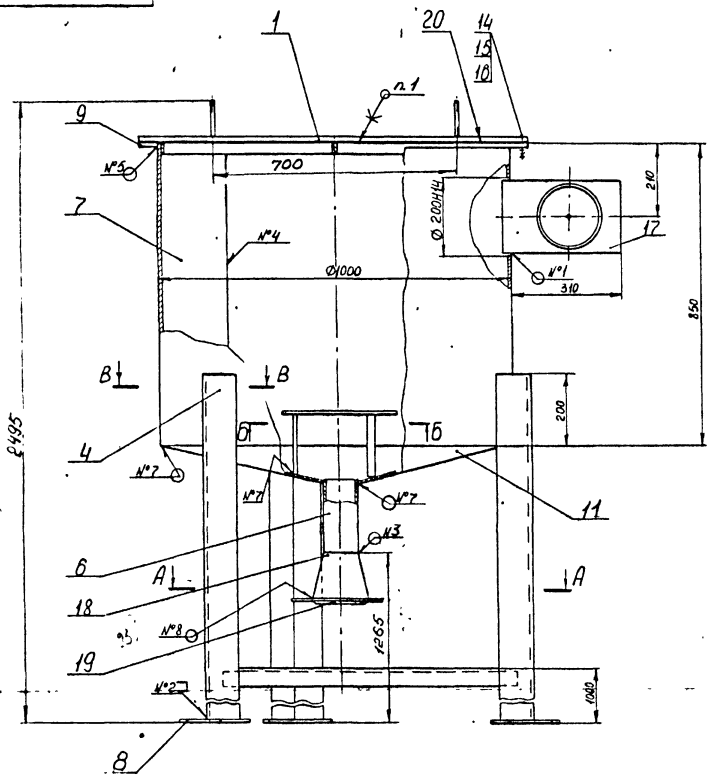

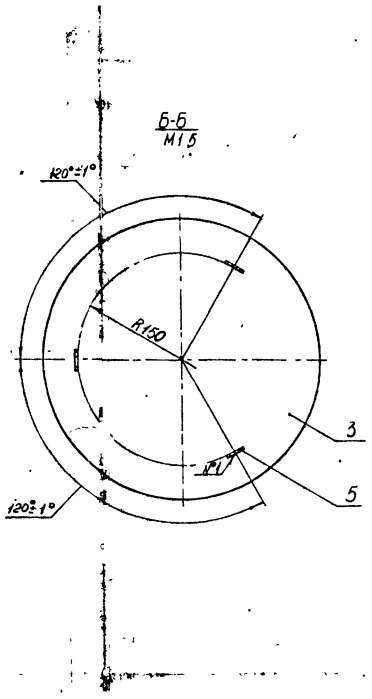

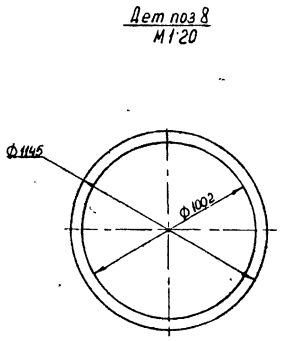

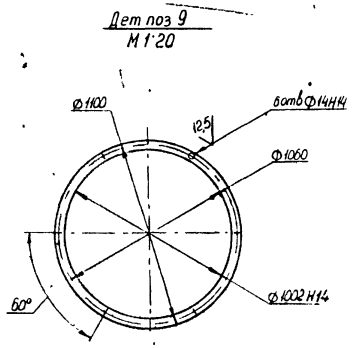

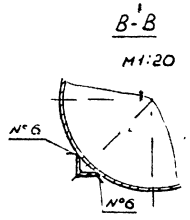

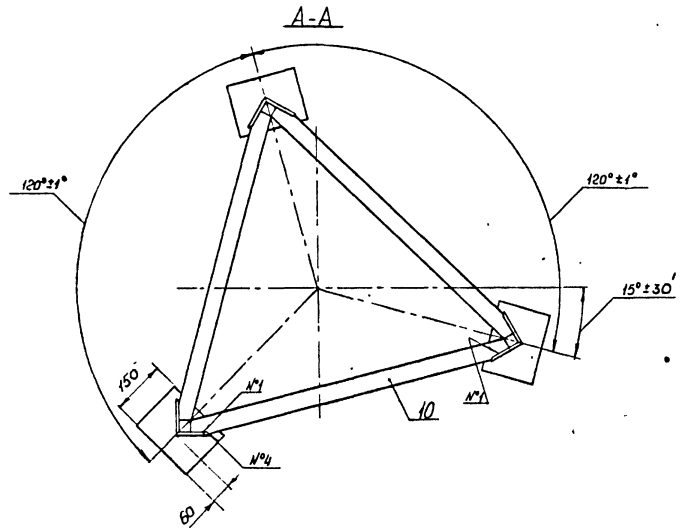

№ шва	Условное обозначение шва
1	ГОСТ 5264-80-Т1-Δ4
2	ГОСТ 5264-80-Т1-Δ6
3	ГОСТ 16037-80-С2
4	ГОСТ 5264-80-С2
5	ГОСТ 5264-80-Т1-Δ4≡50/100
6	ГОСТ 11534-75-У1
7	ГОСТ 11534-75-Т5
8	ГОСТ 16037-80-У5-Δ4

1. Клей 88-Н ТУ38-1051061-82
2. Неуказанные пред откл. размеров – $\pm\frac{t_3}{2}$.
3. Неуказанная шерох. обраб. поверх. дет. Б.4 – 25/, ⌀(√).
4. Покрытие: внутренних поверх. крышки поз 1, корпуса поз 8, днища поз 11 и поз. 4,6 – грунтовка красно-коричневая ХС010 9355-81 в два слоя, эмаль серая ХВ785 ГОСТ 7313-75 в три слоя, лак ХВ784 ГОСТ 7313-75. IV. ХЛ2
снаружи – грунтовка ГФ-0170 ГОСТ 6-10-428-79, эмаль серая ПФ115 ГОСТ 6465-76 IV. ХЛ2
5. Испытать наливом воды на полный объем. Течь не допускается.

Изм	Лист	№ докум.	Подпись	Дата
Разраб.		Рябова		19.08.86
Пров		Ефимов		20.08.86
Т контр		Олещук		21.08.86
Нач отд		Бахарев		23.08.86
Н контр		Зобекина		25.08.86

108К-01-01.000СБ

Бак-гасытель напора
Сборочный чертеж

Лит	Масса	Масштаб
И	227	1:10

Лист | Листов 1

НИПИ КБС

Копировал

Формат А2

Инв № подл 7627 | Подп и дата | Взам инв № | Инв № дубл | Подпись и дата

108К-01-01.008

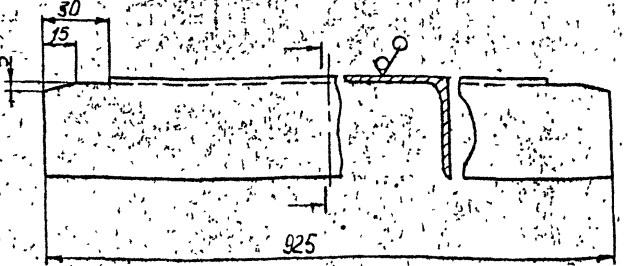

1. Пред. откл. размеров $-\pm\frac{t_3}{2}$

Типовой проект 402-22-61.86 Альбом II

Изм	Лист	№ докум	Подп	Дата
Разраб		Рябова		19.02.87
Пров		Ефимов		20.02.87
Т.контр				
Н.контр		Забекина		04.11.86
Утв				

108К-01-01 008

Связь

Литера	Масса	Масштаб
И	3,4	1:2

Лист | Листов 1

Уголок 50×50×5-Б ГОСТ 8509-72
ВСт3пс-5-I ГОСТ 535-79

НИПИКБС

Инв. № подл. 7628 | Подпись и дата | Взам. инв. № | Инв. № дубл. | Подп. и дата

АЛ-90387

108К-01-01.009

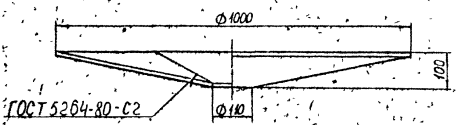

Развертка
М 1:15

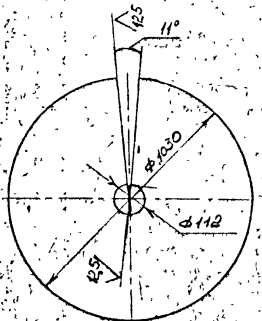

1. Неуказанные пред откл размеров – $\pm \frac{t_3}{2}$

Типовой проект 402-22-61.86 Альбом II

					108К-01-01.009			
Изм	Лист	№ докум	Подп.	Дата	Днище	Лит	Масса	Масштаб
Разраб.		Рябова		20.08.86		И	20	1:10
Пров		Ефимов		21.08.86		Лист	Листов 1	
Т.контр.								
Н.контр.		Забекина			Лист Б-ПН-4ГОСТ 19903-74 / В Ст3пс5ГОСТ 14637-79	НИПИ КБС		
Утв.								

Инв № подл. 7629 | Подп и дата 8/1-9.03.87 | Взам инв № | Инв № подл. | Подп и дата

Альбом II

Типовой проект 402-22-61.86

Формат	Зона	Поз.	Обозначение	Наименование	Кол.	Примечание
				Документация		
А3			108И-01-01 010СБ	Сборочный чертеж		— —
				Детали		
А4		1	108И-01-01.013	Крышка	1	
Б4		2	108И-01-01.014	Ребро		
				Лист Б-ПН-4ГОСТ 19903-74 / ВСт3пс5ГОСТ14637-79		
				В=30мм L=982 -2,3 мм	1	0,92кг
Б4		3	108И-01-01.015	Ребро		
				Лист Б-ПН-4ГОСТ 19903-74 / ВСт3пс5ГОСТ14637-79		
				В=30мм L=489 -1,55 мм	2	0,46кг
Б4		4	108И-01-01016	Кольцо		
				Лист Б-ПН-4ГОСТ 19903-74 / ВСт3пс5ГОСТ14637-79		
				L=3109мм В=30мм	1	2,92кг
Б4		5	108И-01-01017	Ручка		
				Круг В10ГОСТ 2590-71 / ВСт3пс-5-I-IIГОСТ535-79		
				L=400мм	2	2,47кг

Подп. и дата

Инв. № дубл.

Взам. инв. №

Подп. и дата 9.03.87

Инв. № подл. 7830

	Лист	№ докум.	Подп.	Дата
Разраб.		Рябова	[signature]	12.08.86
Пров.		Ефимов	[signature]	15.08.86
Т.контр.		Олещук	[signature]	12.08.86
Н.контр.		Зобекина	[signature]	21.08.86
Утв.				

108И-01-01.010

Крышка

Лит	Лист	Листов
И		1

НИПИКБС

БФ-ОФ-1

Копировал

Формат А4

108К-01-01.010СБ

Типовой проект 402-22-6186 Альбом II

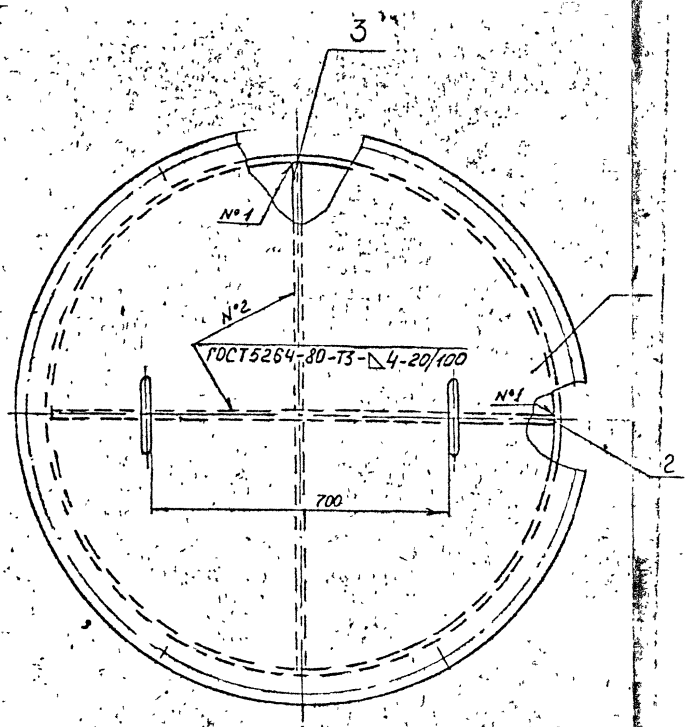

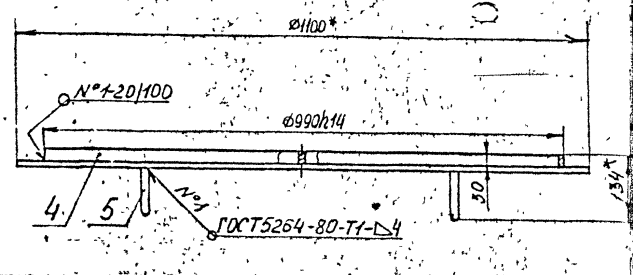

Дет. поз. 5
М 1:4

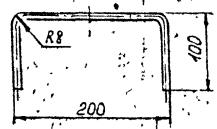

1. *Размеры для справок.
2. Неуказанные пред. откл. размеров - $\frac{t3}{2}$
3. Шерох. обраб. поверх. дет. Б4 - $\sqrt[25]{}$ (√).

Изм	Лист	№ докум	Подп	Дата
Разраб		Рябова	[signature]	19.08.86
Пров		Ефимов	[signature]	20.08.86
Т контр		Олещук	[signature]	21.08.86
Нач отд		Бахарев	[signature]	22.08.86
Н контр		Забекина	[signature]	25.08.86
Утв				

108К-01-01.010СБ

Крышка
Сборочный чертеж

Лит	Масса	Масштаб
К	20	1:10

Лист | Листов 1

НИПИКБС

Инв. № подл. 7631 | Подпись и дата [signature] 90387 | Взам. инв. № | Инв. № дубл. | Подп. и дата

Копировал | Формат А3

108К-01-01.013

Альбом II

Типовой проект 402-22-61.86

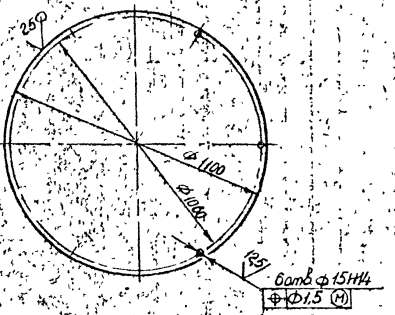

1. Неуказанные пред. откл. размеров - $\pm\frac{t_3}{2}$

Изм	Лист	№ докум.	Подп	Дата	108К-01-01.013	Лит	Масса	Масштаб
Разраб		Рябова		19.08.86	Крышка	И	9,5	1:15
Пров		Ефимов		21.08.86		Лист	Листов 1	
Т контр.								
Н контр.		Забекина		30.08.86	Лист Б-ПН-4ГОСТ 19903-74 / В Ст 3пс 5ГОСТ 14637-79	НИПИ КБС		
Утв								

Инв № подл 9832 | Подп и дата | Взам инв № | Инв № дубл | Подп и дата

Копировал | Формат А4

Типовой проект 402-22-61.86 Альбом II

Формат	Зона	Поз.	Обозначение	Наименование	Кол.	Примечание
				Документация		
А1			108К-01-02000СБ	Сборочный чертеж		
				Детали		
А4		1	108К-01-02 001	Днище	1	
А4		2	108К-01-02.002	Фланец	1	
А4		3	108К-01-02.003	Ручка	2	
А4		4	108К-01-02.004	Опора	2	
А4		5	108К-01-02.005	Ребро	2	
А4		6	108К-01-02.006	Патрубок	1	
А4		7	108К-01-02007	Фланец	1	
		8	-01	Фланец	3	
А4		9	108К-01-02008	Шпилька	4	
		10	-01	Шпилька	12	
А4		11	108К-01-02.009	Труба	1	
Б4		12	108К-01-02.011	Крышка		
				Лист Б-ПН-4 ГОСТ 19903-74		
				ВСт 3пс 5 ГОСТ 14637-79	1	17,3кг
Б4		13	108К-01-02 012	Корпус		
				Лист Б-ПН-4 ГОСТ 19903-74		
				ВСт 3пс 5 ГОСТ 14637-79		[illegible]
				L=2380мм, B=550мм	1	37.9кг
Б4		14	108К-01-02 013	Патрубок		
				Труба 10×2,2 ГОСТ 3262-75		
				L=110мм	2	0,08кг

Подп. и дата

Инв. № дубл.

Взам. инв. №

Подп. и дата АУ-9.03.87

Инв. № подл. 7633

БФ-ОФ-1

Изм.	Лист	№ докум.	Подп.	Дата
Разраб.		Чебурина	[signature]	28.08.86
Пров.		Ефимов	[signature]	11.08.86
Т.контр.		Олещук	[signature]	11.08.86
Н.контр.		Забекина	[signature]	10.08.86
Утв.				

108К-01-02.000

Бак растворный

Лит.	Лист	Листов
4	1	4

НИПИКБС

Копировал

Формат А4

Формат	Зона	Поз.	Обозначение	Наименование	Кол.	Примечание
64		15	108К-01-02.014	Патрубок		
				Труба 25×2,8 ГОСТ 3262-75		
				L = 110 мм	1	0,12 кг
64		16	108К-01-02.015	Патрубок		
				Труба 57×3 ГОСТ 10704-76		
				В-ВСт3сп ГОСТ 10705-80		
				L = 110 мм	1	0,4 кг
64		17	108К-01-02.016	Опора		
				Уголок 32×32×3-6-ГОСТ 8509-77		
				ВСт3пс-5-I-ГОСТ 535-79	1	0,1 кг
64		18	108К-01-02.017	Опора		
				Уголок 32×32×3-6-ГОСТ 8509-77		
				ВСт3пс-5-I-ГОСТ 535-79	1	0,13 кг
64		19	108К-01-02.018	Патрубок		
				Труба ПНД 63С ГОСТ 18599-83		
				L = 55 мм	1	0,01 кг
64		20	108К-01-02.019	Прокладка		
				Резина ТМКЩ-М-2		
				ГОСТ 7338-77	1	0,02 кг
64		21	108К-01-02.021	Патрубок		
				Труба ПНД 32С		
				ГОСТ 18599-83		
				L = 50 мм	1	0,005 кг
		①	Различие исполнений	108К-01-02.000		
				108К-01-02.000-01		
				см по сборочному черт.		

Типовой проект 402-22-6186 Альбом II

1386

Подп. и дата | Инв. № дубл. | Взам. инв. № | Подп. и дата 9.03.87 | Инв. № подл. 7683

Изм.	Лист	№ докум.	Подп.	Дата	108К-01-02.000	Лист 2
1		108-2-88	[illegible]	[illegible]		

Копировал

Формат А4

Типовой проект 402-22-6186 Альбом II

Формат	Зона	Поз.	Обозначение	Наименование	Кол.	Примечание
				Стандартные изделия		
				Болты ГОСТ 7798-70		
		25		М12×30.46.019	12	
		26		М12×40.46.019	8	
				Гайки		
				ГОСТ 5915-70		
		27		М8.4.019	4	
		28		М12.4.019	24	
		29		М16.4.019	12	
				Шайбы ГОСТ 11371-78		
		30		12.01.019	16	
		31		16.01.019	12	
				Фланцы ГОСТ 12820-80		
		32		1-10-10 Вст3сп5	2	
		33		1-25-10 Вст3сп5	1	
		34		1-50-10 Вст3сп5	6	
				Прокладка		
		35		А-10-10		
				ГОСТ 15180-70	2	
		36		Хомут 32-Вст3сп-49.хр		
				ГОСТ 24139-80	2	
		37		Уголь ник ПНП32С		
				ОСТ6-05-367-74	2	
		38		Угольник ПНП63С		
				ОСТ6-05-367-74	1	
		39		Втулка ПНП32С		
				ОСТ6-05-367-74	1	
		40		Втулка ПНП63С		
				ОСТ6-05-367-74	3	

Инв.№ подл. 7633 | Подп. и дата 903.82 | Взам.инв.№ | Инв.№ дубл. | Подп. и дата

Изм.	Лист	№ докум.	Подп	Дата	108-01-02.000	Лист 3

Копировал

Формат А4

ВШ-ОШ-7

Формат	Зона	Поз	Обозначение	Наименование	Кол.	Примечание
		41		Указатель уровня		
				жидкости №7		
				тип 1 ГОСТ 9653-74	1	
		42		Устройство запорное		
				указателя уровня		
				жидкости тип I		
				исполнение Б №7		
				ГОСТ 9652-68	1	
		43		Прокладка		
				А-25-10 ГОСТ 15180-70	1	
		44		А-50-10 ГОСТ 15180-70	3	
				Материалы		
		46		Труба ПНД32С		
				ГОСТ 18599-83		
		47		Резина ТМКЩ-М-5		
				ГОСТ 7338-77		

Типовой проект 402-22-61.86 Альбом II

Подп. и дата | Инв. № дубл. | Взам. инв. № | Подп. и дата Ад. 9.03.87 | № подл. 7633

Изм	Лист	№ докум.	Подп.	Дата	108К-01-02 000	Лист 4

Копировал

Формат А4

КФ-ОФ-2

108К-01-02 000СБ

Рис 1

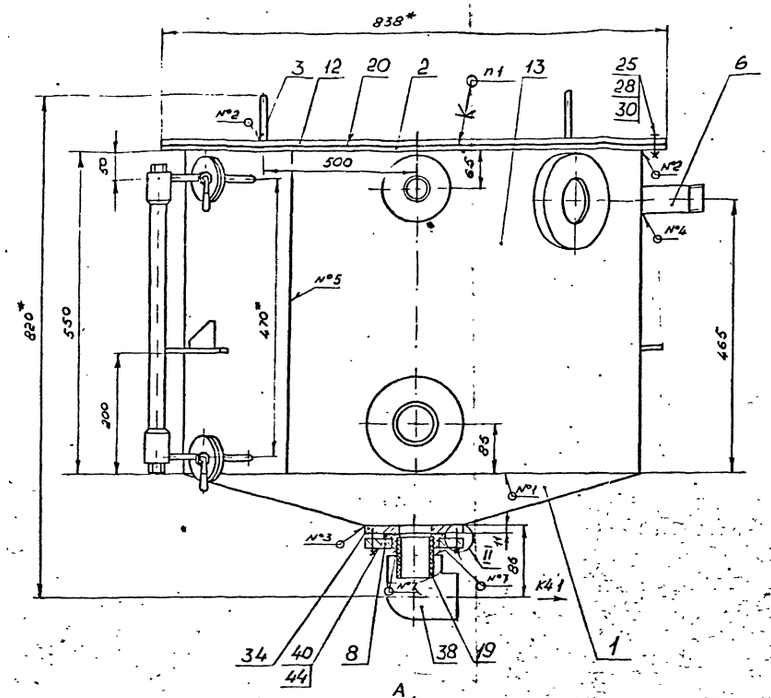

А-А повернуто

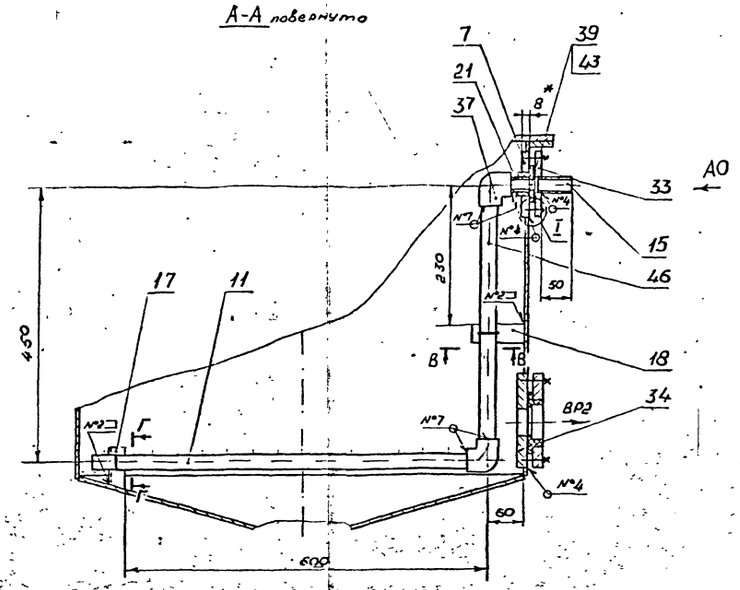

В-В
М1:2

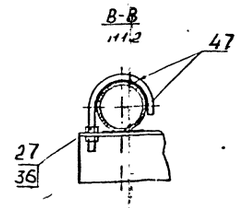

I
М1:1

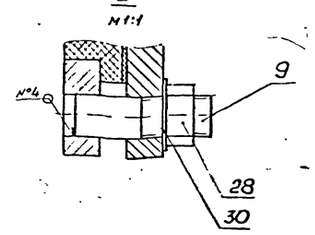

II
М1:2

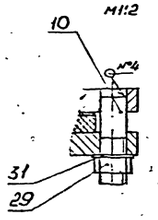

Поз 12
М1:20

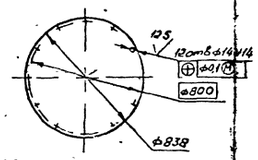

Поз 20
М1:20

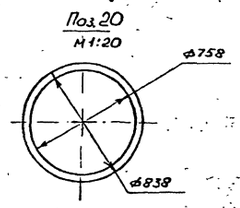

Таблица 1

№ шва	Условное обозначение шва
1	ГОСТ 11534-75-У1
2	ГОСТ 5264-80-Т1-⊿3
3	ГОСТ 5264-80-Т3-⊿4
4	ГОСТ 5264-80-Т1-⊿4
5	ГОСТ 5264-80-С2
6	ГОСТ 16037-80-У5-⊿4
7	ГОСТ 16310-80-Н1-Г-⊿3

Вид Б повернуто

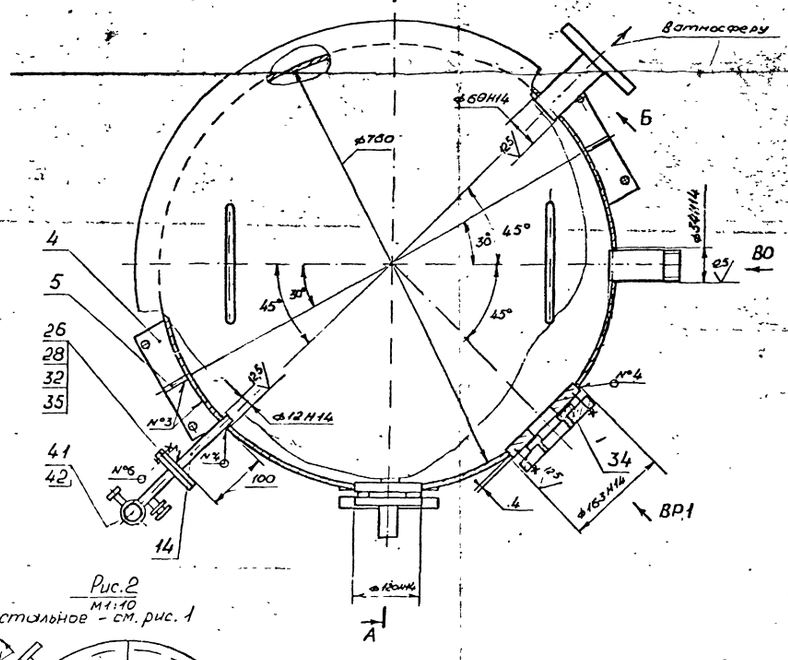

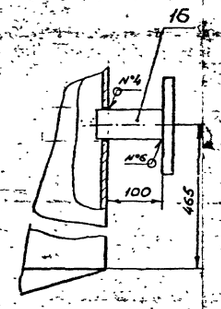

Таблица 2

Обозначение трубопровода	Адрес	Ду. мм
ВР1	Вход реагента из	
	бака затворного	50
ВР2	Выход реагента к	
	насосу ручному	50
ВО	Подвод воды	25
АО	Подвод воздуха	
	от компрессора	25
К4.1	Дренаж	50

Поз.17
М1:1

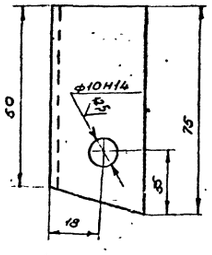

Г-Г повернуто
М1:2

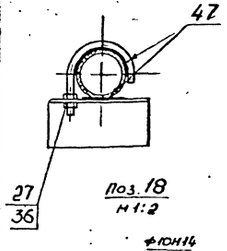

Поз.18
М1:2

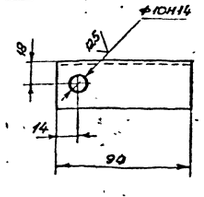

Рис.2
М1:10
Остальное - см. рис. 1

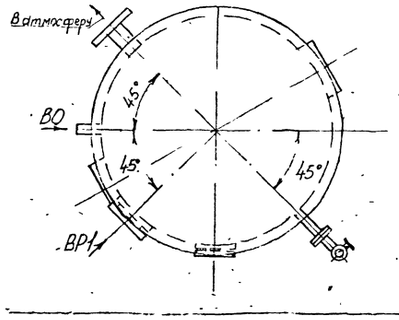

Таблица 3

Обозначение	Рис.
108К-01-02.000	1
-01	2

1. Клей 88-Н ТУ38.105.1061-82.
2. * Размеры для справок.
3. Неуказанные пред откл. размеров и размеров дет БЧ- $\pm \frac{t_3}{2}$.
4. Неуказанная шерох. обраб. поверх. дет БЧ- $\sqrt[25]{}$, $\sqrt{}$.
5. Покрытие внутренних поверхностей крышки поз 12, корпуса поз. 13, днища поз 1 и опор поз 17,18 - грунтовка ХС-010 ГОСТ 9355-81 в два слоя, эмаль ХВ-785 ГОСТ 7313-75 в три слоя, лак ХВ-784 ГОСТ 7313-75 IV ХЛ2;
всех наружных поверхностей - грунтовка ГФ-017 ОСТ 6-10-428-79, эмаль ПФ-115 серая ГОСТ 6465-76 IV ХЛ2
6. Испытать наливом воды на полный объем. Течь не допускается.

1	Зам.	108-2-88			108К-01-02 000СБ		
Изм	Лист	№ докум	Подп.	Дата	Бак растворный Сборочный чертеж	Лит.	Масса	Масштаб
Разраб		Малахова		05.10.87		И	90	1:5
Пров		Степанова		02.11.87		Лист	Листов 1
Т.контр		Чумляков		03.11.87			
Нач.отд		Бахарев		05.11.87		НИПИКБС	
Н.контр		Панова		09.11.87			
Утв							

Копировал

Формат А1

Альбом II

Типовой проект 402-22-61.86

Инв № подл | Подп и дата | Взам инв № | Инв № дубл | Подп и дата

108К-01-02001

9(V)

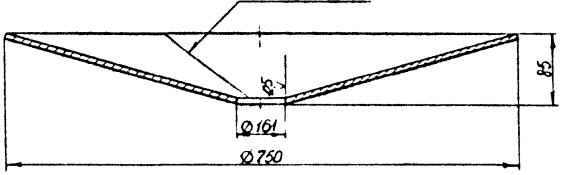

Развертка
М1:10 15°

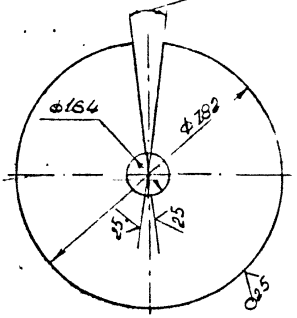

1. Неуказанные пред откл. размеров - $\pm \frac{t_3}{2}$.

Типовой проект 402-22-6.86 Альбом II

Инв. № подл.	Подпись и дата	Взам. инв. №	Инв. № дубл.	Подп. и дата
7635	19.08.86			

Изм.	Лист	№ докум.	Подпись	Дата
Разраб.		Рябова		19.08.86
Пров.		Ефимов		19.08.86
Т.контр.				
Н.контр.		Забекина		19.08.86
Утв.				

108К-01-02.001

Днище

Лит.	Масса	Масштаб
И	11.5	1:5
Лист	Листов 1	

Лист Б-ПН-4 ГОСТ 19903-74
ВСт3пс5 ГОСТ 14637-79

НИПИ КБС

Копировал

Формат А4

108К-01-02.002

Типовой проект 402-22-61.86 Альбом II

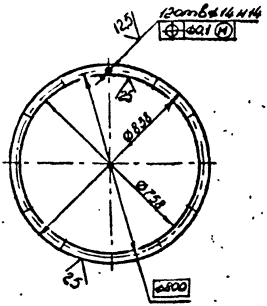

1. Пред. откл. размеров - $\pm \frac{t_3}{2}$

Изм.	Лист	№ докум.	Подп.	Дата
Разраб.		Рябова		12.08.86
Пров.		Ефимов		14.08.86
Т.контр.				
Н.контр.		Забекина		19.08.86
Утв.				

108К-01-02.002.

Фланец

Литер	Масса	Масштаб
И	3,1	1:15

Лист | Листов 1

Лист Б-ПН-8ГОСТ 19903-74 / ВСт3псГОСТ 14637-79

НИПИКБС

Инв. № подл. 4636 | Подпись и дата | Взам. инв. № | Инв. № дубл. | Подп. и дата

13.76

Копировал | Формат А4

108К-01-02.003

Альбом II

Типовой проект 402-22-61.86

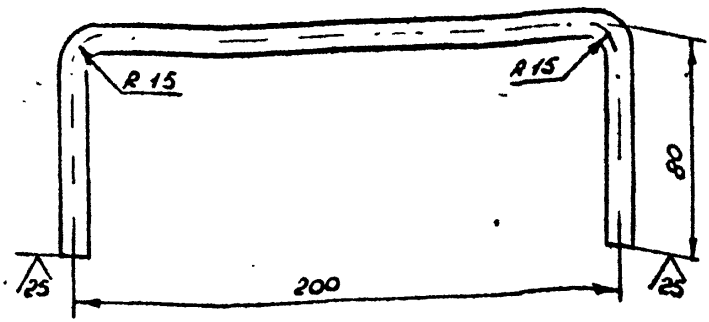

1 Пред откл размеров $\pm \frac{t_з}{2}$.

2 Длина развертки 350 мм.

Изм	Лист	№ докум	Подп	Дата	108К-01-02.003			
Разраб		Чебурина			Ручка	Лит.	Масса	Масштаб
Пров		Ефимов				Н	0,2	1:2
Т контр						Лист	Листов 1	
Нач отд								
Н контр		Забекина			Круг 10-В ГОСТ 2590-71 / ВСт 3пс-5-I-ГОСТ 535-79	НИПИКБС		
Гип								

Инв. № подл. 7637 | Подпись и дата | Взам инв. №

Копировал | Формат А4

108К-01-02.004

Типовой проект 402-22-61.86 Альбом II

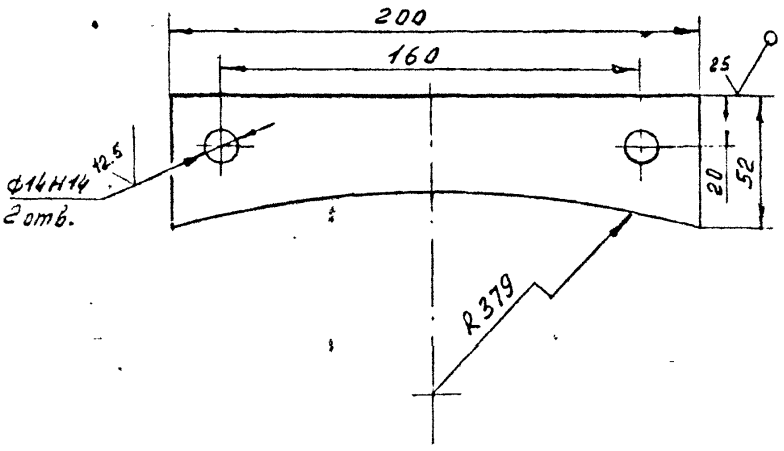

1 Неуказанные пред. откл. размеров $\pm \frac{t_3}{2}$.

					108К-01-02.004			
Изм	Лист	№ докум.	Подпись	Дата	Опора	Лит	Масса	Масштаб
Разраб		Сазонов		08.08.86		И	Д33	1:2
Пров		Ефимов		14.08.86		Лист	Листов 1	
Т.контр								
Н.контр		Забекина		19.08.86	Лист Б-ПН-6 ГОСТ 19903-74 / Вст3пс5-II ГОСТ 14637-79	НИПИКБС		
Утв.								

Инв. № подл. 7638 | Подпись и дата | Взам. инв. № | Инв. № дубл. | Подпись и дата

Копировал

Формат А4

108К-01-02.005

Типовой проект 402-22-61 86 Альбом II

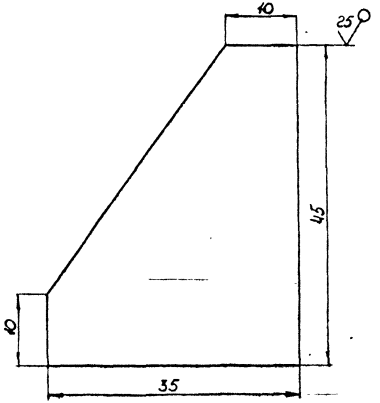

1 Пред. откл. размеров $-\pm\frac{t_3}{2}$.

Изм	Лист	№ докум.	Подп	Дата
Разраб		Рябова		12.08.86
Пров		Еоримов		14.08.86
Т контр				
Н контр		Забекина		19.08.86
Утв				

108К-01-02.005

Ребро

Лит.	Масса	Масштаб
И	0,056	2:1

Лист | Листов 1

Лист Б-ПН-6 ГОСТ 19903-74 / В Ст 3 пс 5 ГОСТ 14837-79

НИПИКБС

Инв. № подл. 7639 | Подпись и дата | Взам. инв. № | Инв. № дубл | Подп и дата

Копировал

Формат А4

108К-01-02006

Типовой проект 402-22-61.86 Альбом II

25 (√)

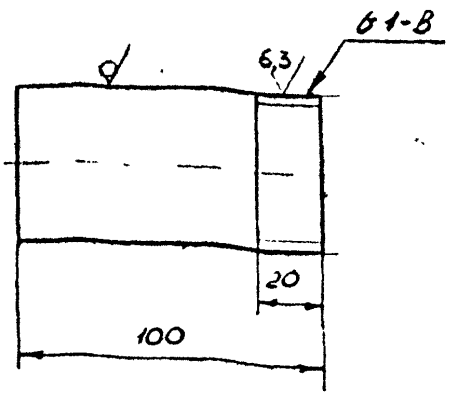

1. Неуказанные пред откл размеров $\pm \frac{t_3}{2}$.

Изм	Лист	№ докум	Подп	Дата	108К-01-02.006
Разраб		Чебурина		28.02.86	Патрубок
Пров		Ефимов		14.02.86	
Т контр					
Нач отд					
Н контр		Забекина		19.02.86	Труба 25×2,8 ГОСТ 3262-75
Утв					

Лит.	Масса	Масштаб
4	0,48	1:2
Лист	Листов 1	

НИПИ КБС

Инв. № подл. 7640 | Подпись и дата 9.03.87 | Взам. инв. № | Инв. № подл. | Подп. и дата

Копировал

Формат А4

108К-01-02 007

Типовой проект 402-22-6186 Альбом II

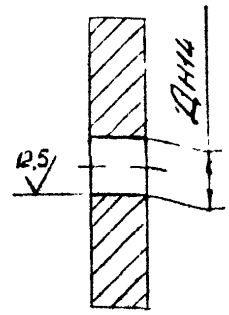

Обозначение	Заготовка	Д, мм	Масса, кг
108К-01-02.007	Фланец 1-25-10 ВСт3сп5 ГОСТ 12820-80	45	0.88
-01	Фланец 1-50-10 ВСт3сп5 ГОСТ 12820-80	86	2.02

Изм	Лист	№ докум	Подп	Дата
Разраб		Чебурина		08.08.86
Пров		Ефимов		14.08.86
Т контр				
Нач отд				
Н контр		Забекина		30.08.86
ГИП				

108К-01-02 007

Фланец

Заготовка см. табл.

Лит.	Масса	Масштаб
И	см табл	—

Лист | Листов 1

НИПИКБС

Инв. № подл 7646

Подпись и дата 9.03.87

Взам. инв. № | Инв № дубл. | Подп и дата

Копировал

Формат А4

108К-01-02 008

25 (√)

Типовой проект 402-22-61.86 Альбом II

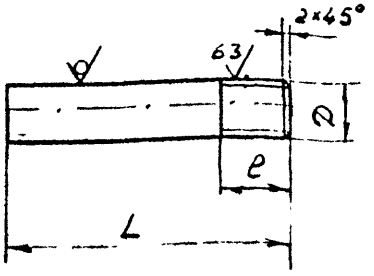

Обозначение	D, мм	L, мм	l, мм	Материал	Масса кг
108К-01-02 008	М12-7q	45	25	Круг $\frac{12\text{-В ГОСТ 2590-71}}{\text{Вст 3пс-5-I-ГОСТ 535-79}}$	0,03
-01	М16-7q	70	30	Круг $\frac{16\text{-В ГОСТ 2590-71}}{\text{Вст 3пс-5-I-ГОСТ 535-79}}$	0,04

1. Неуказанные пред откл размеров $\pm \frac{t_3}{2}$

Изм	Лист	№ докум	Подп	Дата
Разраб		Чебурина		08.08.86
Пров		Ефимов		14.08.86
Т контр				
Нач отд				
Н контр		Забекина		19.08.86

108К-01-02.008

Шпилька

Лит	Масса	Масштаб
Н	Сн табл	—

Лист | Листов 1

Сн. табл.

НИПИКБС

Инв. № подл. 7642 | Подпись и дата 9.03.87 | Взам. инв. № | Инв № дубл | Подп и дата

Копировал | Формат А4

108К-01-02 009

25 (√)

Типовой проект 402-22-6186 Альбом II

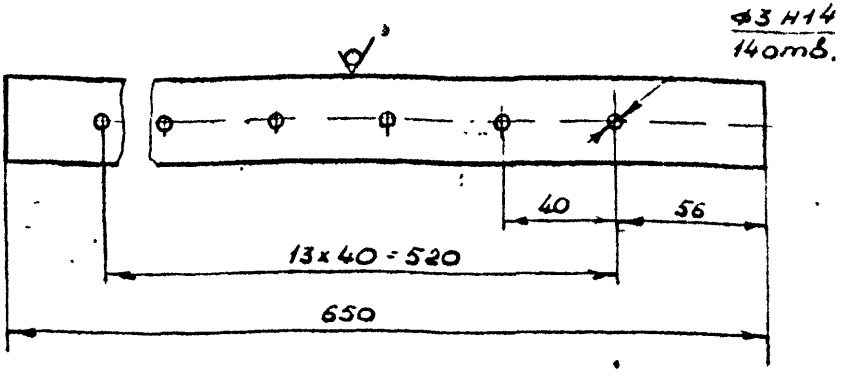

1. Пред откл. размеров $\pm \frac{t_3}{2}$.

Изм	Лист	№ докум	Подп	Дата
Разраб		Чебурина		08.08.86
Пров.		Ефимов		14.08.86
Т.контр				
Нач отд				
Н.контр		Забекина		19.08.86
ГИП				

108К-01-02 009

Труба

Лит	Масса	Масштаб
Н	0,1	1:2

Лист | Листов 1

Труба ПНД 32с ГОСТ 18599-83

НИПИКБС

Инв. № подл. 7643 | Подпись и дата 903 87 | Взам. инв. № | Инв № дубл | Подп и дата

Копировал

Формат А4

Типовой проект 402-22-6186 Альбом II

Формат	Зона	Поз.	Обозначение	Наименование	Кол.	Примечание
				Документация		
А1			108К-01-03.000 СБ	Сборочный чертеж		
				Детали		
А4		1	108К-01-02.001	Днище	1	
А4		2	108К-01-02.002	Фланец	1	
А4		3	108-01-02.003	Ручка	1	
А4		4	108-01-02.004	Опора	2	
А4		5	108-01-02.005	Ребро	4	
А4		6	108-01-02.006	Патрубок	2	
		7	108-01-02.007	Фланец	2	
А4		8	01	Фланец	3	
		9	108-01-02.008	Шпилька	8	
А4		10	-01	Шпилька	12	
		11	108-01-02.009	Труба	1	
А4		13	108-01-03.001	Крышка	1	
А4		14	108-01-03.002	Стакан	1	
А4		15	108-01-03.003	Днище	1	
А4		16	108-01-03.004	Кронштейн	2	
А4		17	108-01-03.005	Петля	2	
А4		18	108-01-03.006	Кронштейн	4	
А4		19	108-01-03.007	Ухо	2	
А4		20	108-01-03.008	Фланец	1	
		21	-01	Фланец	1	

Подп. и дата | Инв. № дубл. | Взам. инв. № | Подп. и дата 9.03.87 | Инв. № подл. 7641

	Лист	№ докум.	Подп.	Дата
Разраб.	Петров	[signature]	[illegible]	
Пров.	Ефимов	[signature]	05.10.86	
Т.контр.	Олещук	[signature]	05.10.86	
Н.контр.	Зобекина	[signature]	11.11.86	
Утв.				

108К-01-03.000

Бак затворный

Лит	Лист	Листов
И	1	4

НИПИКБС

Копировал

Формат А4

БФ-ОФ-1

Типовой проект 402-22-5.86 Альбом II

Формат	Зона	Поз	Обозначение	Наименование	Кол.	Примечание
				Стандартные изделия		
	•	1			1	
				Болты ГОСТ 7798-70		
		26		М12×30.46.019	12	
		27		М12×40.46.019	8	
		28		Болт 0562-05.58		
				ГОСТ 14724-69	2	
				Гайки ГОСТ 5915-70		
		29		М8.4.019	4	
		30		М12.4.019	28	
		31		М16.4.019	12	
		32		Гайка М8.35 ГОСТ 3032-76	2	
				Фланцы ГОСТ 12820-80		
		33		1-10-10 В Ст3 сп5	2	
		34		1-25-10 В ст3 сп5	2	
		35		1-50-10 В ст3 сп5	4	
				Прокладки ГОСТ 15180-70		
		36		А-10-10	2	
		37		А-25-10	2	
		38		А-50-10	3	
		39		Хомут 32-В Ст3сп-49кр		
				ГОСТ 24139-80	3	
		40		Отвод 90° 57×3		
				ГОСТ 17375-83	1	
		41		Уголь ник ПНП32С		
				ОСТ 6-05-367-74	4	

Инв. № подл. 7644 | Подп. и дата 9.03.87 | Взам. инв. № | Инв. № дубл. | Подп. и дата -

Изм.	Лист	№ докум.	Подп.	Дата

108К-01-03.000

Лист 2

Копировал

Формат А4

БФ-ОФ-2

Типовой проект 402-22-87.86 Альбом II

Формат	Зона	Поз.	Обозначение	Наименование	Кол.	Примечание
		42		Угольник ПНП63С		
				ОСТ6-05-367-74	1	
		43		Втулка ПНП32С		
				ОСТ6-05-367-74	2	
		44		Втулка ПНП63С		
				ОСТ-05-367-74	3	
		45		Указатель уровня		
				жидкости №7		
				тип 1 ГОСТ 9653-74	1	
		46		Устройство запорное		
				указателя уровня		
				жидкости тип 1		
				исполнение А №7		
				ГОСТ 9652-68	1	
				Шайбы ГОСТ 11371-78		
		47		8.01.019	2	
		48		12.01.019	29	
		49		16.01.019	12	
				Шпилька ГОСТ 379-79		
		50		2×12-001	2	
		51		3,2×18-001	1	
				Оси ГОСТ 9650-80		
		52		22-8812×30Ст3	2	
		53		22-12812×200Ст3	1	

Инв.№ подл. | Подп. и дата | Взам.инв.№ | Инв.№ дубл. | Подп. и дата

Изм. Лист № докум. Подп Дата

108К-01-03.000

Лист 3

Копировал

Формат А4

БП-ОФ-2

Типовой проект 402-27-6.86 Альбом II

Формат	Зона	Поз.	Обозначение	Наименование	Кол.	Примечание
				Материалы		
		61		Лист Б-ПН-2 ГОСТ 19903-74 4-Ш-В Ст3пс ГОСТ 16523-70	0,02	м²
		62		Лист Б-ПН-4,0 ГОСТ 19903-74 В Ст3пс5 ГОСТ 14637-89	1,2	м²
		63		Уголок 32×32×3-Б-ГОСТ 8509-72 В Ст3пс5-1-ГОСТ 535-79	0,165	м
		64		Труба 10×2,2 ГОСТ 3262-75	0,12	м
		65		Труба 25×3,2 ГОСТ 3262-75	0,12	м
		66		Труба 57×3 ГОСТ 10704-76 В-В Ст3сп ГОСТ 10705-80	0,06	м
		67		Круг 10-В ГОСТ 2590-71 35-Б-2 ГОСТ 1050-74	0,2	м
		68		Пластина ТМКЩ-М-5 ГОСТ 7338-77	0,1	м²
		69		Труба ПНД 32С ГОСТ 18599-83	0,7	м

Инв. № подл. | Подп. и дата | Взам. инв. № | Инв. № дубл. | Подп. и дата

Изм. | Лист | № докум. | Подп. | Дата

108К-01-03.000

Лист 4

Копировал

Формат А4

Таблица мест присоединения трубопроводов

Обозначение трубопроводов	Адрес	Ду, мм
ВР	Выход реагента к баку растворному	50
ВО	Подвод воды	25
АО	Подвод воздуха от компрессора	25
К4.1	Дренаж	50

А-А повернуто

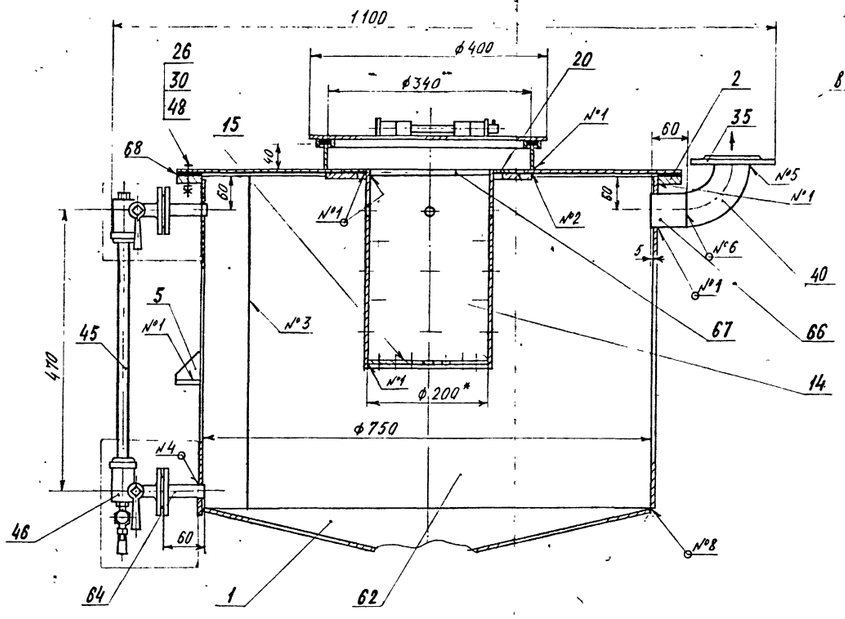

Б-Б

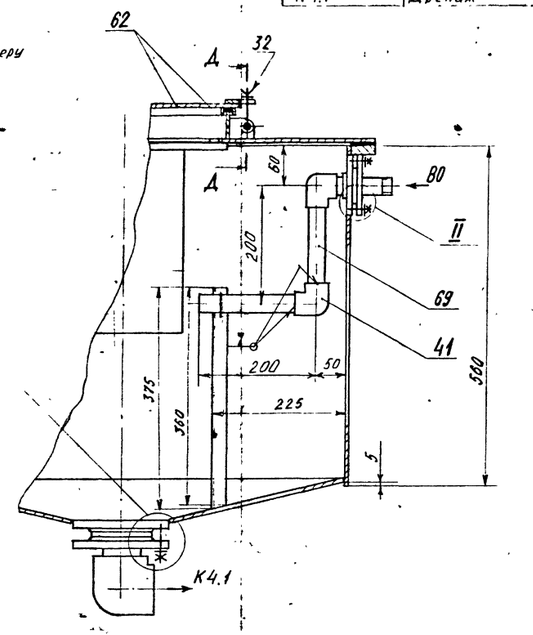

Г-Г повернуто

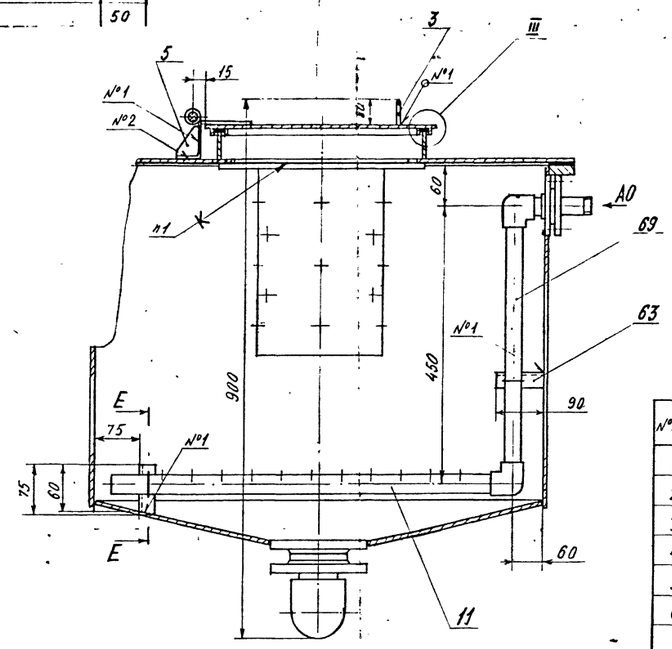

Д-А
М 1:2

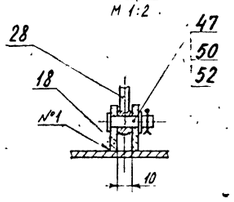

№шва	Условное обозначение шва
1	ГОСТ 5264-80-Т1-△4
2	ГОСТ 5264-80-Н1-△3
3	ГОСТ 5264-80-С2
4	ГОСТ 5264-80-Т1-△2
5	ГОСТ 16037-80-У5-△3
6	ГОСТ 16037-80-С2
7	ГОСТ 16310-80-Н1-Г-△3
8	ГОСТ 11534-75-У7

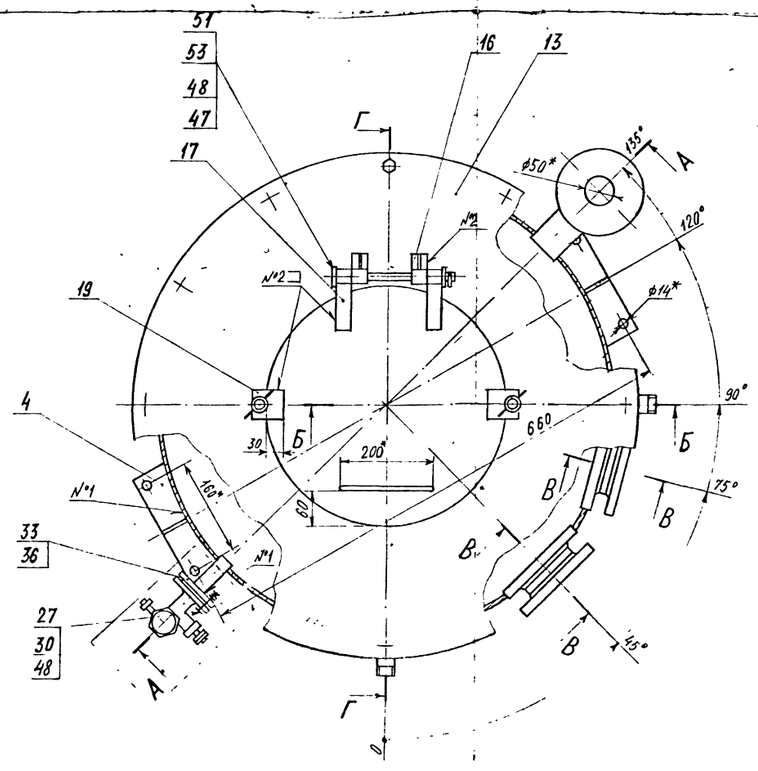

III
М 1:2

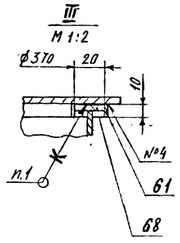

Е-Е
М 1:2

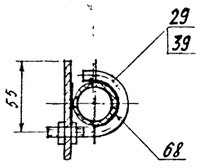

В-В повернута

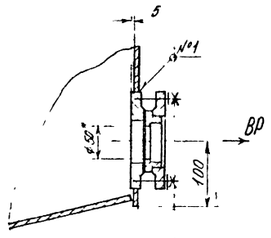

I
М 1:2

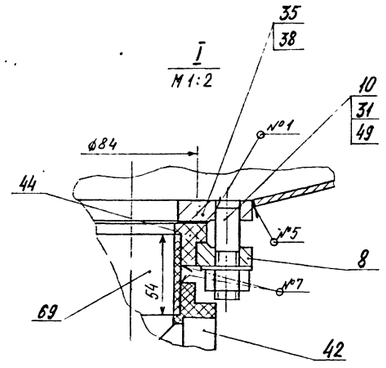

II
М 1:2

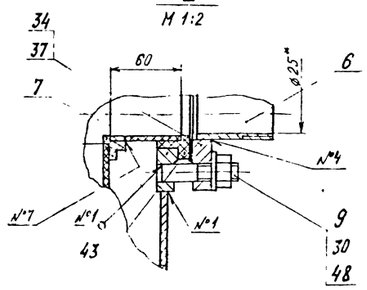

1. Клей 88-Н ТУ38-1051061-82.
2. * Размеры для справок.
3. Пред. откл. размеров и размеров дет. Б4 - $\pm\frac{t_2}{2}$.
4. Шерох. обраб. поверх. дет Б4 - $\frac{25}{}\sqrt{}$, $\Phi(\sqrt{})$.
5. На дет. поз. 63 выполнить отверстия для хомутов поз. 39 - ф10Н14нм.
6. Покрытие внутренних поверхностей бака затворного - грунтовка ХС-010 ГОСТ 9355-81 в два слоя, эмаль ХВ-785 ГОСТ 7313-75 в три слоя, лак ХВ-784 ГОСТ 7313-75. IV. ХЛ2; наружных поверхностей - грунтовка ГФ-017 ОСТ6-10-428-79, эмаль ПФ-115 серая ГОСТ 6465-76. IV. ХЛ2.
7. Бак затворный испытать наливом воды на полный объем. Течь не допускается.

Изм.	Лист	№ докум.	Подп.	Дата	108К-01-03.000СБ		
Разраб.		Ветлов			Бак затворный. Сборочный чертеж	Лит.	Масса	Масштаб
Пров.		Ефимов				А1	105	1:5
Т.контр.		Олешук				Лист	Листов 1
Н.контр.		Захаров				НИПИКБС	
Утв.		Эдекина					

Инв. № подл. | Подп. и дата | Взам. инв. № | Инв. № дубл. | Подп. и дата

Типовой проект 402-22-61.86 Альбом II

Копировал

Формат А4

108К-01-03.001

Типовой проект 402-22-6186 Альбом I

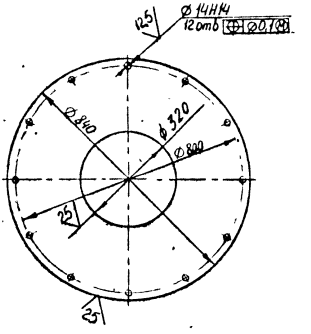

1. Пред. откл. размеров – $\pm \frac{t_3}{2}$.

Изм.	Лист	№ докум.	Подпись	Дата
Разраб.		Рябова		01.02.86
Пров.		Вытров		12.02.86
Н. контр.		Забекина		21.02.86

108К-01-03.001

Крышка

Лит.	Масса	Масштаб
М	14,8	1:10

Лист | Листов 1

Листов: Б-ПН-4ГОСТ 19903-74, ВСт3пс5ГОСТ14637-79

НИПИКБС

Инв. № подл. 7646 | Подпись и дата 9.03.87 | Взам. инв. № | Инв. № дубл. | Подп. и дата

Копировал

Формат А4

Типовой проект 402-27-61.86 Альбом I

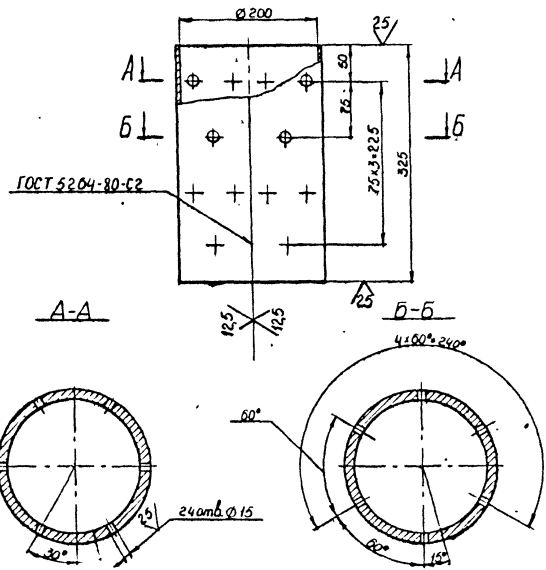

1. Пред. откл. размеров - $\pm \frac{t3}{2}$.
2. Длина развертки - 628 мм.

					108К-01-03.002			
Изм.	Лист	№ докум.	Подпись	Дата	Стакан	Лит	Масса	Масштаб
Разраб.		Рябова		12.03		И	9,83	1:5
Пров.		Ветров		12.03		Лист	Листов 1	
Н.контр.		Зобекина		12.03	Б-ПН-Б ГОСТ 19903-74 / В Ст3пс5 ГОСТ 14637-79	НИПИКБС		

Подпись и дата: 9.03.87
Инв. № подл.: 2647
Взам. инв. №
Инв. № дубл.
Подп. и дата

Копировал

Формат А4

108К-01-03.003

Типовой проект 402-22-6186 Альбом I

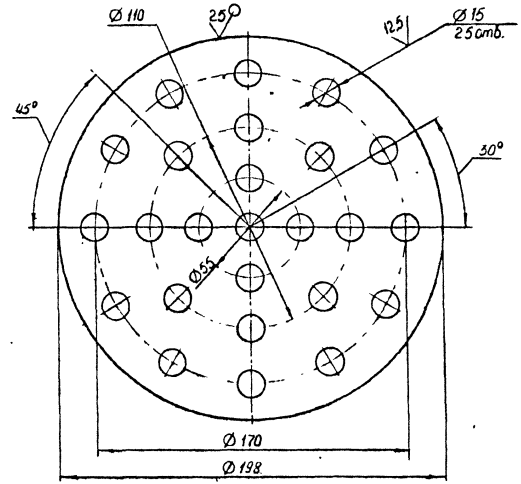

1. Пред. откл. размеров – $\pm \frac{t_3}{2}$.

Изм	Лист	№ докум	Подп	Дата
Разраб		Рябова		02.02.86
Пров.		Ветров		12.02.86
Н контр		Забекина		19.02.86

108К-01-03.003

Днище

Лит.	Масса	Масштаб
К	1,32	1:2

Лист | Листов 1

Лист Б-ПН-6 ГОСТ 19903-74 / ВСт3пс5ГОСТ 14637-79

НИПИ КБС

Инв. № подл. 7648 | Подпись и дата | Взам. инв. № | Инв. № дубл. | Подп. и дата

Копировал

Формат А4

108К-01-03.004

25

Типовой проект 402-22-6186 Альбом I

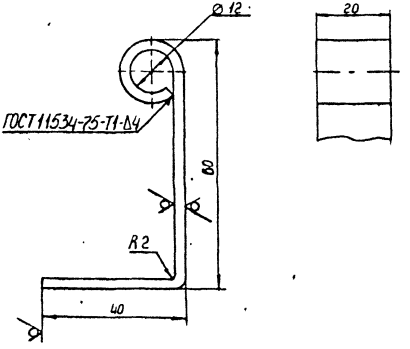

1. Пред. откл. размеров - $\pm \frac{t_3}{2}$.
2. Длина развертки - 132 мм.

Изм	Лист	№ докум	Подп.	Дата
Разраб		Рябова		08.08.86
Пров		Ветров		12.08.86
Н контр.		Зобекина		21.08.86

108К-01-03.004

Кронштейн

Лит	Масса	Масштаб
И	0,42	1:1

Лист | Листов 1

Лист Б-ПН-4ГОСТ 19903-74 / ВСт3пс ГОСТ 14637-79

НИПИКБС

Инв. № подл. 7649 | Подпись и дата 9.03.87 | Взам. инв. № | Инв. № дубл | Подп. и дата

Копировал | Формат А4

25

Типовой проект 402-22-61.86 Альбом I

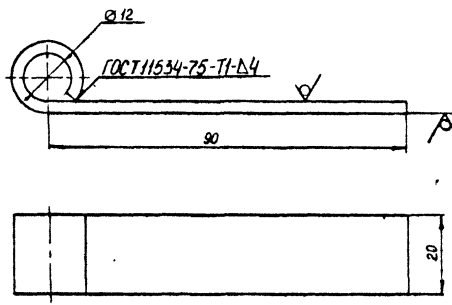

1. Пред. откл. размеров - $\pm \frac{t_3}{2}$.
2. Длина развертки - 122 мм.

				108К-01-03.005	
Изм.	Лист	№докум.	Подп.	Дата	
Разраб.		Рябова		05.08	Петля
Пров.		Ветров		08.08	
Н.контр.		Забекина		08.08	

Лит.	Масса	Масштаб
И	0,4	1:1
Лист	Листов 1	

Лист 6-ПН-4 ГОСТ 19903-74
В Ст3пс 5 ГОСТ 14637-79

НИПИКБС

Инв. № подл. | Подпись и дата | Взам. инв. № | Инв. № дубл. | Подп. и дата

Копировал

Формат А4

А(V)

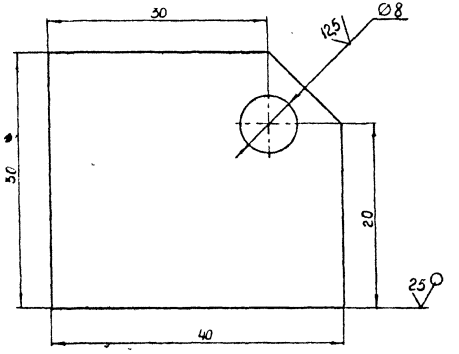

1. Пред. откл. размеров – $\pm \frac{t3}{2}$.

Типовой проект 402-22-61.86 Альбом I

Инв. № подл. 7657 | Подпись и дата 9.03.84 | Взам. инв. № | Инв. № дубл. | Подп. и дата

Изм.	Лист	№ докум.	Подп.	Дата
Разраб.		Рыбова		13.03.84
Пров.		Ветров		14.03.84
Н.контр.		Забелина		11.04.84

108К-01-03.006

Кронштейн

Лит.	Масса	Масштаб
И	0,041	2:1

Лист | Листов 1

Лист 6-ПН-4 ГОСТ 19903-74
ВСт3пс ГОСТ 14637-79

НИПИКБС

Копировал

Формат А4

108К-01-03.007

Типовой проект 402-22-61.86 Альбом I

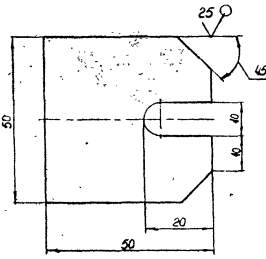

1. Пред. откл. размеров – $\pm \frac{t_3}{2}$.

Изм.	Лист	№ докум.	Подпись	Дата
Разраб		Рябова		03.08.86
Пров		Ветров		03.08.86
Н.контр		Забекина		12.08.86

108К-01-03.007

Ухо

Лит.	Масса	Масштаб
И	0,08	1:1

Лист | Листов 1

Лист Б-ПН-4ГОСТ 19903-74 / В Ст 3пс ГОСТ 14637-79

НИПИИБС

Инв. № подл. 7652 | Подпись и дата 4.9.03.87 | Взам. инв. № | Инв. № дубл. | Подп. и дата

Копировал

108-01-03.008

Типовой проект 402-22-61.86 Альбом I

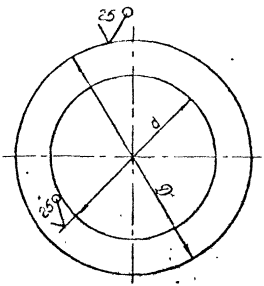

Обозначение	Размеры, мм		Масса,
	d	D	кг
108-01-03.008	210	300	4,526
-01	230	340	6,182

1. Пред. откл. размеров – $\pm \frac{t_3}{2}$.

Изм.	Лист	№ докум.	Подп.	Дата
Разраб.		Рыбова		18.08.88
Пров.		Ветров		18.08.88
Н. контр.		Забекина		18.08.88

108-01-03.008

Фланец

Лит	Масса	Масштаб
И	см. табл.	—

Лист | Листов 1

Б-ПН-4 ГОСТ 19903-74
ВСт3пс ГОСТ 4637-79

НИПИКБС

Инв. № подл. 7653 | Подпись и дата 17.9.03.87 | Взам. инв. № | Инв. № дубл. | Подп. и дата

Копировал

Формат А4

Альбом II

Типовой проект

Формат	Зона	Поз.	Обозначение	Наименование	Кол.	Примечание
				Документация		
А1			1376-03.010СБ	Сборочный чертеж		
				Сборочные единицы		
А4		1	ТК2.00.180-01	Установка петли	4	
А4		2	108Г-02.04.000	Хомут	4	
				Детали		
А3		3	1376-03.001	Связь	4	
		4	-01	Связь	5	
		5	-02	Связь	2	
		6	-03	Связь	1	
		7	-04	Связь	1	
		8	1376-03.002	Связь	6	
		9	-01	Связь	4	
		10	-02	Связь	2	
		11	-03	Связь	4	
		12	-04	Связь	1	
		13	-05	Связь	1	
А4		14	1376-03.003	Связь	2	
А4		15	1376-03.004	Кронштейн	2	
		16	-01	Кронштейн	2	
		17	-02	Кронштейн	1	
		18	-03	Кронштейн	1	
		19	-04	Кронштейн	1	

Инв. № подл. | Подп. и дата | Взам. инв. № | Инв. № дубл. | Подп. и дата

Изм.	Лист	№ докум.	Подп.	Дата
Разраб.		Белых		12.11.87
Пров.		Степанов		12.11.87
Н.контр.		Шмяков		12.11.87
Н.контр.		Панова		12.11.87
Утв.				

1376-03.010

Бак контактный

Лит.	Лист	Листов
П	1	6

НИПИКБС

Копировал

Исправлено 12.11.87

Формат А4

16811

БФ-ОФ-1

Альбом II

Типовой проект

Формат	Зона	Поз.	Обозначение	Наименование	Кол.	Примечание
А4		20	137Б-03.004 -05	Кронштейн	1	
		21	-06	Кронштейн	1	
		22	-07	Кронштейн	1	
А4		23	137Б-03.005	Ребро	1	
		24	-01	Ребро	1	
А3		25	137Б-03.006	Днище	1	
		26	-01	Днище	1	
		27	-02	Днище	2	
		28	-03	Днище	1	
		29	-04	Днище	1	
		30	-05	Днище	1	
		31	-06	Днище	1	
				Ребра		
				Уголок 50×50×5-В ГОСТ 8509-86 / Ст3сп5-Т ГОСТ 535-79		
Б4		32	137Б-03.007	L = 1046 мм	1	3,9 кг
Б4		33	137Б-03.008	L = 1876 мм	4	7,1 кг
				Ребра		
				Уголок 63×63×5-В ГОСТ 8509-93 / Ст3сп5-Т ГОСТ 535-79		
Б4		34	137Б-03.009	L = 300 мм	2	1,4 кг
Б4		35	137Б-03.011	L = 1086 мм	6	5,2 кг
				Ребра		
				Швеллер 10 ГОСТ 8240-72 / Ст3сп5-Т ГОСТ 535-79		
Б4		36	137Б-03.012	L = 2100-2 мм	3	18,0 кг
Б4		37	137Б-03.013	L = 2290 мм	2	19,7 кг
				Стойки		
				Швеллер 10 ГОСТ 8240-72 / Ст3сп5-Т ГОСТ 535-79		

Подп. и дата 15.XII.87

Инв. № подл. 16811

Взам. инв. №

Инв. № дубл.

Подп. и дата

Изм.	Лист	№ докум.	Подп.	Дата

137Б-03.010

Лист 2

Копировал

12.II.88 Малькина

Формат А4

БФ-ОФ-2

Альбом II

Типовой проект

Формат	Зона	Поз.	Обозначение	Наименование	Кол.	Примечание
БЧ		38	137Б-03.014	L = 500 мм	2	4,3 кг
БЧ		39	137Б-03.015	L = 275 мм	2	2,4 кг
				Ребра		
				Уголок 50×50×5-В ГОСТ 8509-86 / Ст3пс5-1 ГОСТ 535-79		
БЧ		40	137Б-03.016	L = 600 мм	4	2,3 кг
БЧ		41	137Б-03.017	L = 700 мм	4	2,6 кг
БЧ		42	137Б-03.018	Стойка		
				Уголок 100×100×10-В ГОСТ 8509-86 / Ст3пс5-1 ГОСТ 535-79		
				L = 500 мм	4	7,6 кг
БЧ		43	137Б-03.019	Днище		
				Лист Б-ПН-4 ГОСТ 19903-74 / Ст3сп5 ГОСТ 14637-79		
				L = 300 мм, B = 300 мм	2	2,8 кг
				Стенка		
				Лист Б-ПН-4 ГОСТ 19903-74 / Ст3сп5 ГОСТ 14637-79		
БЧ		44	137Б-03.021	L = 2070 мм, B = 1950 мм	3	126,7 кг
БЧ		45	137Б-03.022	L = 2170 мм, B = 1960 мм	2	133,6 кг
БЧ		46	137Б-03.023	Крышка		
				Лист Б-ПН-4 ГОСТ 19903-74 / Ст3сп5 ГОСТ 14637-79		
				L = 1075 мм, B = 2070 мм	2	69,9 кг
БЧ		47	137Б-03.024	L = 700 мм, B = 700 мм	2	15,4 кг
БЧ		48	137Б-03.025	Скоба		
				Круг 12-В ГОСТ 2590-71 / Ст3пс5-1 ГОСТ 535-79		
				L = 290 мм	22	0,26 кг

Инв. № подл. 16811 | Подп. и дата | Взам. инв. № | Инв. № дубл. | Подп. и дата

Изм. Лист № докум. Подп. Дата

137Б-03.010

Лист 3

Копировал 12.11.87 Мишкина

Формат А4

БФ-00-2

Альбом II

Типовой проект

Формат	Зона	Поз.	Обозначение	Наименование	Кол.	Примечание
Б4		50	137Б-03.026	Опора		
				Лист Б-ПН-8 ГОСТ 19903-74 / ВСт3сп5 ГОСТ 14637-79		
				L=300мм, B=200мм	6	3,8 кг
Б4		51	137Б-03.027	Колпак		
				Лист Б-ПН-2 ГОСТ 19903-74 / 4-IV-ВСт3пс ГОСТ 16523-70	2	1,6 кг
Б4		52	137Б-03.028	Лапка		
				Полоса 2×20-2-Б ГОСТ 103-76 / ВСт3сп5-I ГОСТ 535-79	8	0,07 кг
Б4		53	137Б-03.029	Пластина		
				Лист Б-ПН-4 ГОСТ 19903-74 / ВСт3сп5 ГОСТ 14637-79		
				L=100мм, B=92мм	1	0,3 кг
А4		55	108К-02-01.007	Ниппель	5	
А4		56	108К-02-01.008	Ниппель	2	
А4		57	108К-02-01.009	Ниппель	2	
А4		58	108К-02-01.011	Тройник	1	
А4		59	108К-02.01.012	Фланец	4	
А4		60	108К-02.01.013	Фланец	2	
А4		61	108К-02.01.014	Полухомут	3	
				Стандартные изделия		
		66		Болт М10-6g×35.46.019		
				ГОСТ 7798-70	32	

Подп. и дата

Инв. № дубл.

Взам. инв. №

Подп. и дата

Инв. № подл. 16811

№ 16 XII 87

БФ-ОФ-2

Изм.	Лист	№ докум.	Подп.	Дата	137Б-03.010	Лист 4

Копировал

12.11.87 Мюлькина

Формат А4

Альбом II

Типовой проект

Формат	Зона	Поз.	Обозначение	Наименование	Кол.	Примечание
		67		Болт М12-6g×50.46.019 ГОСТ 7798-70	16	
		68		Болт М16-6g×130.46.019 ГОСТ 7798-70	3	
				Гайки по ГОСТ 5915-70		
		70		М8-6Н.4.019	6	
		71		М10-6Н.4.019	48	
		72		М12-6Н.4.019	16	
		73		М16-6Н.4.019	3	
		75		Вентиль 15ч74гм1		
				Ду 15, Ру 1,6 ГОСТ 24095-80	2	
		76		Отвод 90° 57×3		
				ГОСТ 17375-83	5	
		77		Прокладка А-15-10		
				ГОСТ 15180-70	4	
		78		Тройник 57×3		
				ГОСТ 17376-83	1	
		79		Хомут 60-ВСт3сп-Ц9.хр		
				ГОСТ 24137-80	4	
		80		Шайба 16.01.019		
				ГОСТ 11371-78	3	
				Материалы		
		84		Труба 57×3 ГОСТ 10704-76 / В-ВСт3сп ГОСТ 10705-80	5,4	м
		85		Труба 159×4,5 ГОСТ 10704-76 / В-ВСт3сп ГОСТ 10705-80	0,3	м

Инв. № подл. 16811 | Подп. и дата 14/15 XII 87 | Взам. инв. № | Инв. № дубл. | Подп. и дата

БФ-ОФ-2

Изм.	Лист	№ докум.	Подп.	Дата	137Б-03.010	Лист 5

Копировал 12.11.87 Мельникова Формат А4

Альбом II

Типовой проект

Формат	Зона	Поз.	Обозначение	Наименование	Кол.	Примечание
		86		Рукав БI-6.3-25-36-Хл		
				ГОСТ 18698-79	2,5	М
		87		Пластина I лист ТМКЩ-		
				-М-5×250×1700		
				ГОСТ 7338-77	1	
				Прочие изделия		
		92		Насос ручной		Учрежден.
				поршневой БКФ-4	1	ОР-216/11
						г. Кировочепецк

Подп. и дата | Инв. № дубл. | Взам. инв. № | Подп. и дата 15 XII 87 | Инв. № подл. 16811

БФ-ОФ-2

Изм.	Лист	№ докум.	Подп.	Дата	137Б-03.010	Лист 6

Копировал Фолькина 12.11.87 Формат А4

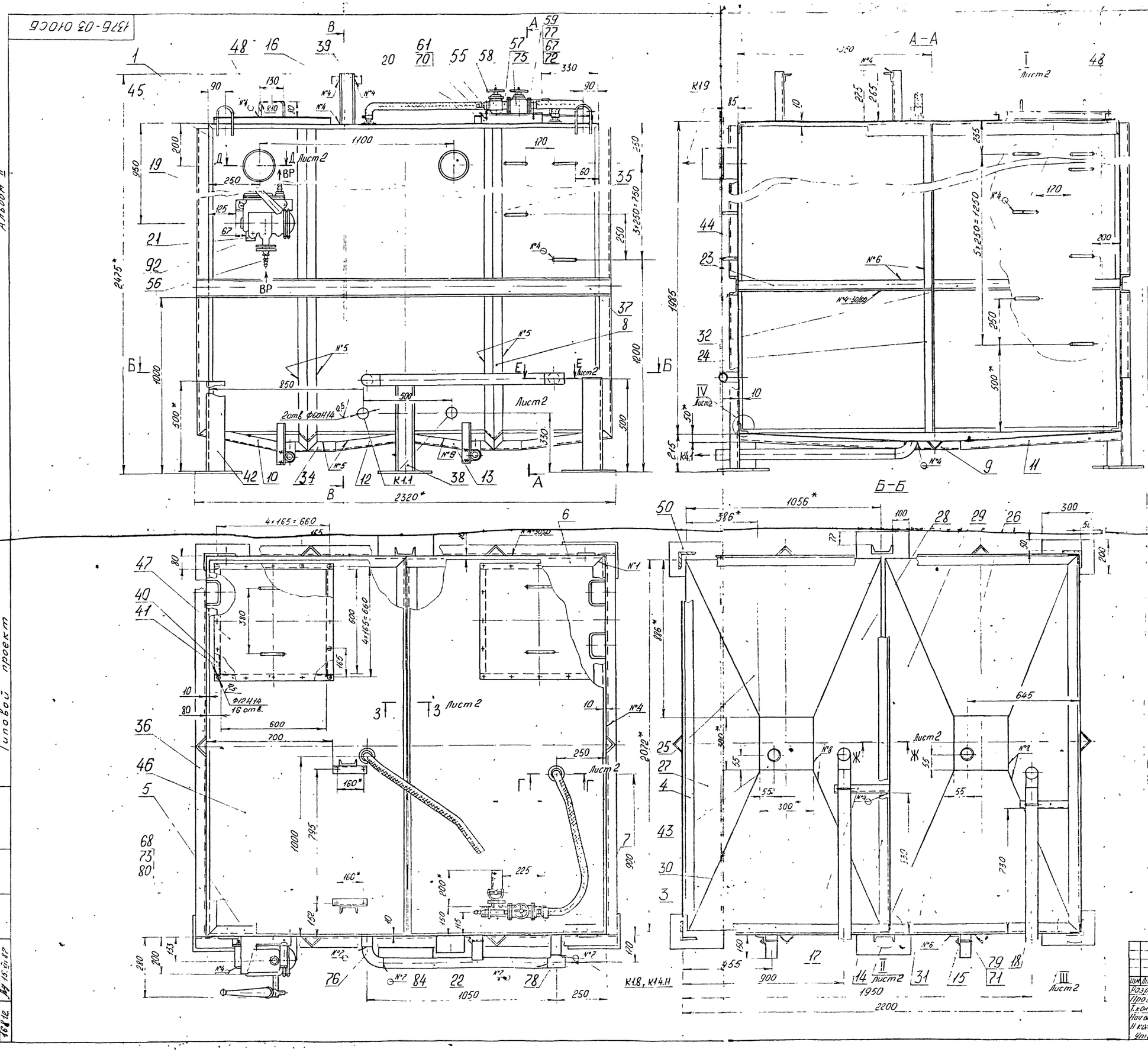

Таблица 1

№ шва	Условное обозначение шва
1	ГОСТ 5264-80-С2
2	ГОСТ 5264-80-Н1-◺2
3	ГОСТ 5264-80-С8
4	ГОСТ 5264-80-Т1-◺4
5	ГОСТ 11534-75-Т1-30/60
6	ГОСТ 5264-80-Н1-◺4
7	ГОСТ 16037-80-С2
8	ГОСТ 11534-75-У1

Таблица 2

Обозначение трубопровода	Адрес	$Д_у$, мм
К1.9	Сброс очищенных стоков	150
К1.8, К1.4Н	От компактных установок и фильтров	50
К1.1	К насосам НЦС в блок №2	50
К4.1	Сброс в грязесборник	50
ВР	От баков растворных к баку-дозатору	15

1. Клей 88-Н ТУ 38.105 1061-82.
2. * Размеры для справок.
3. Неуказанные предельные отклонения размеров и размеров дет. БЧ - $\pm\frac{t_3}{2}$.
4. Шероховатость обрабатываемых поверхностей деталей БЧ - $\sqrt{25}$, $\sqrt{d}$ ($\sqrt{}$).
5. При монтаже рукавов поз. 86 не допускаются осевые скручивания рукавов; изгиб рукавов менее допускаемого радиуса изгиба, равного 12d мм; сжатие и растяжение спиральной части рукава.
6. Покрытие: грунтовка ГФ-017 ОСТ 6-10-428-79; трубопроводов - эмаль ПФ-115 светло-зеленая, металлоконструкций - эмаль ПФ-115 серо-голубая ГОСТ 6465-76 IV. ХЛ2.
7. Покрытие внутренних поверхностей бака, крышек поз. 46 - грунтовка ХС-10 красно-коричневая ГОСТ 9355-81 в два слоя, эмаль ХВ-785 серая ГОСТ 7313-75 в три слоя, лак ХВ-784 ГОСТ 7313-75. IV. ХЛ2.
8. Сварные швы испытать на непроницаемость наливом воды по ГОСТ 3242-79. Течь не допускается.

Изм.	Лист	№ докум.	Подп.	Дата
Разраб.		Белых		
Пров.		Степанова		
Т.контр.		Чумляков		
Нач.отд.		Бахарев		
Н.контр.		Панова		
Утв.				

137Б-03.010СБ

Бак контактный

Сборочный чертеж

Лит.	Масса	Масштаб
И	1440	1:10

Лист 1 Листов 2

НИПИКБС

Копировал

Формат А1

Инв. № подл. 16812 | Подпись и дата 15.XII.87 | Взам. инв. № | Инв. № дубл. | Подпись и дата

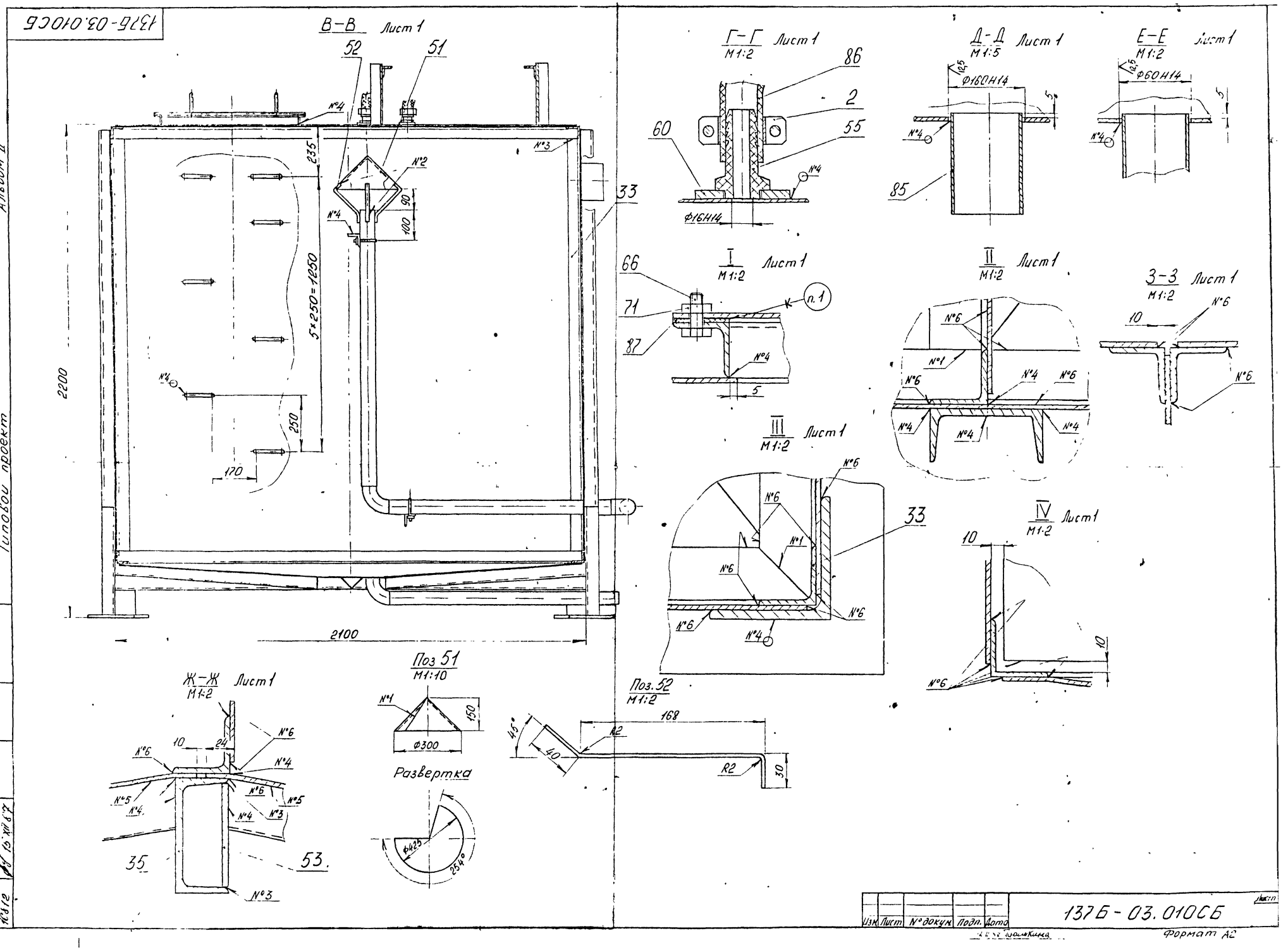

1376-03.010СБ
В-В Лист 1
52
51
№4
№2
№3
№4
235
90
100
5×250=1250
2200
250
170
33
2100
Г-Г Лист 1
М1:2
86
2
55
60
№4
Ф16Н14
Д-Д Лист 1
М1:5
12,5
Ф160Н14
5
№4
85
Е-Е Лист 1
М1:2
12,5
Ф60Н14
5
№4
I Лист 1
М1:2
66
71
87
п.1
№4
5
II Лист 1
М1:2
№6
№1
№6
№4
№6
№4
№4
№4
3-3 Лист 1
М1:2
10
№6
№6
III Лист 1
М1:2
№6
№6
№1
№6
№6
№6
№4
33
IV Лист 1
М1:2
10
10
№6
Ж-Ж Лист 1
М1:2
10
24
№6
№6
№4
№5
№4
№6
№5
№4
№3
35
53
№3
Поз 51
М1:10
№1
150
Ф300
Развертка
Ф425
254°
Поз. 52
М1:2
168
45°
40
R2
R2
30
Альбом II
Типовой проект
Изм. Лист № докум. Подп. Дата
137Б-03.010СБ
Формат А2

137Б-03.001

Альбом II

Рис. 1

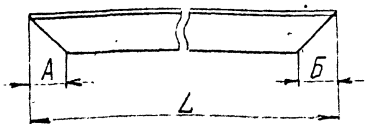

Рис. 2
Остальное - см. рис. 1

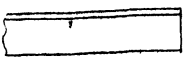

Рис. 3
Остальное - см. рис. 1

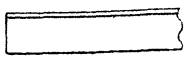

Обозначение	Рис.	Размеры, мм			Масса, кг
		А	Б	L	
137Б-03.001	1	45	45	2192	8,3
-01	1	45	45	2092	7,9
-02	1	45	45	1096	4,1
-03	2	45	-	1092	4,1
-04	3	-	45	1092	4,1

1. Предельные откл. размеров $\pm \frac{t_3}{2}$.
2. Шерох. обраб. поверх дет. $-\sqrt[25]{\phi}$ (√).

Типовой проект

Подпись и дата

Инв. № дубл.

Взам. инв. №

Подпись и дата

Инв. № подл.

18813

Изм.	Лист	№ докум.	Подп.	Дата
Разраб.		Белых		
Пров.		Степанова		
Т. контр.				
Н. контр.		Глинка		11.11.87
Утв.				

137Б-03.001

Связь

Лит	Масса	Масштаб
II	См. табл.	—

Лист | Листов 1

Уголок 50×50×5-В ГОСТ 8509-86 / 8Ст3сп5-I ГОСТ 535-79

НИПИКБС

Копировал

Польскина 12.11.87

Формат А4

Альбом II

Типовой проект

137Б-03.002

Рис.1

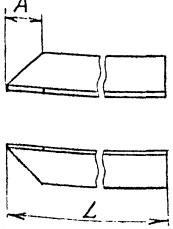

Рис.2
Остальное-см.рис.1

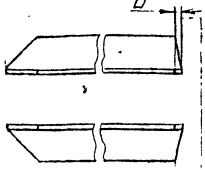

Рис.3
Остальное-см.рис.1

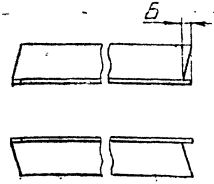

Обозначение	Рис	Размеры, мм			Масса, кг
		А	Б	L	
137Б-03.002	1	41	-	825	4,3
-01	1	45	-	150	0,7
-02	2	41	4	448	2,1
-03	2	4	41	950	4,5
-04	3	4	4	340	1,8
-05	3	4	4	410	2,0

1. Предельные откл. размеров $\pm \frac{t_3}{2}$.
2. Шерох. обраб. поверх. дет. $-\sqrt[25]{}$, $\sqrt{}$ ($\sqrt{}$).

Подпись и дата | Инв. № дубл. | Взам. инв. №

Подпись и дата 15.12.87

Изм.	Лист	№ докум.	Подп.	Дата
Разраб.		Белых		1987
Пров.		Степанова		08.87
Т. контр.				
Н. контр.		Панова		11.87
Утв.				

137Б-03.002

Связь

Лит	Масса	Масштаб
Н	См. табл.	-

Лист | Листов 1

Уголок 63×63×5-В ГОСТ 8509-86
ВСт3сп5-Т ГОСТ 535-79

НИПИКБС

Инв. № 16814

Подпись и дата

Инв. № подл.

Фрома

Альбом II

Типовой проект

137Б-03.003

25 √ (√)

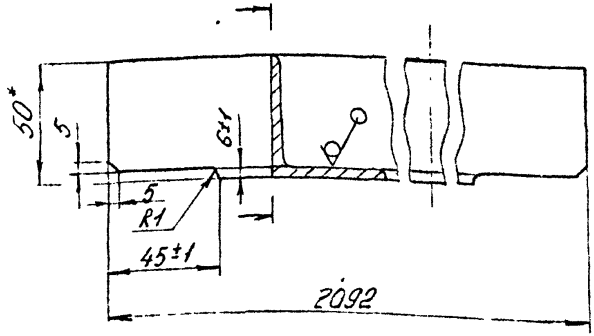

1. * Размер для справок.
2. Неуказанные пред откл. размеров $\pm\frac{t_3}{2}$.

Изм.	Лист	N докум	Подп.	Дата
Разраб.		Ерлых		29.09.87
Пров.		Степанова		04.11.87
Т.контр.		Чумаяков		10.11.87
Н.контр.		Панова		11.11.87
Утв.				

137Б-03.003

Связь

Лит	Масса	Масштаб
И	7,8	1:2

Лист | Листов 1

Уголок $\frac{50\times50\times5\text{-}В\ ГОСТ\ 8509\text{-}86}{ВСт3пс5\text{-}I\ ГОСТ\ 535\text{-}79}$

НИПИКБС

Инв. № подл. | Подпись и дата | Взам. инв. № | Инв. № дубл. | Подпись и дата

16815 | 15.12.87

Тюлькина 12.11.87

Формат А4

1376-03.004

Альбом IV

Типовой проект

25

Рис.1

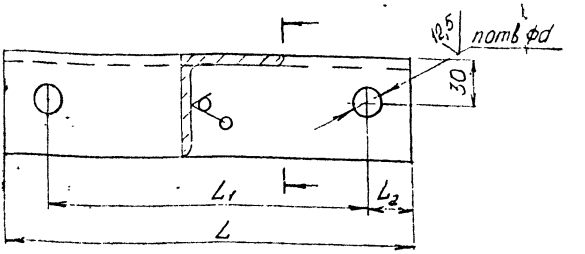

Рис.2
М 1:2
Остальное - см. рис.1

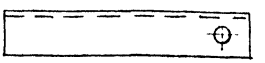

Обозначение	Рис.	Размеры, мм				n	Масса, кг
		L	L_1	L_2	d		
137Б-03.004	1	200	70	20	12Н14	2	0,8
-01			160				0,8
-02		255	70				0,9
-03		300		19			1,1
-04		315	245	35	18Н14		1,2
-05		360	290		10Н14		1,4
-06	2	165	–	30	18Н14	1	0,6
-07		200	–		10Н14		0,8

1. Неуказанные пред. откл. размеров $\pm \frac{t_3}{2}$.

Изм.	Лист	№ докум.	Подп.	Дата
Разраб.		Белых		
Пров.		Степанова		
Т.контр.				
Н.контр.		Панова		
Утв.				

137Б-03.004

Кронштейн

Лит	Масса	Масштаб
И	См табл.	–

Лист | Листов 1

Уголок 50×50×5-В ГОСТ 8509-86
ВСт3сп5-I ГОСТ 535-79

НИПИКБС

Инв. № подл. 16816 | Подпись и дата 15.12.87 | Взам. инв. № | Инв. № дубл. | Подпись и дата

Копировал Полькина 12.11.87 Формат

137Б-03.005

25 (√)

Альбом II

Типовой проект

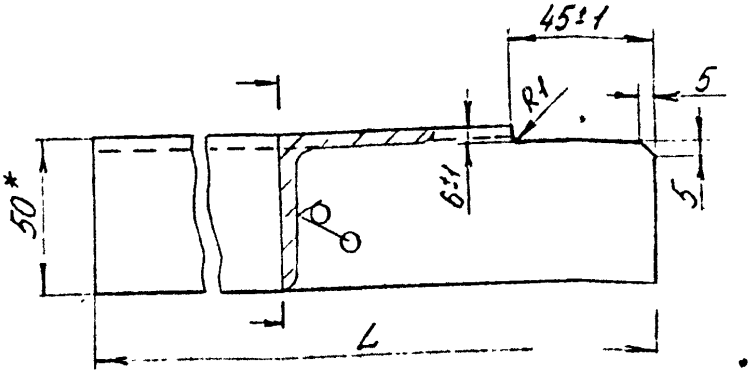

Обозначение	L, мм	Масса, кг
137Б-03.005	1040	4,0
-01	1970	7,4

1.* Размер для справок.

2. Неуказанные пред. откл. размеров $\pm \frac{t_3}{2}$.

Изм	Лист	N докум	Подп.	Дата
Разраб.		Белых		28.09.87
Пров.		Степанова		09.11.87
Т.контр.		Чумакова		10.11.87
Н.контр.		Панова		11.11.87
Утв.				

137Б-03.005

Ребро

Лит	Масса	Масштаб
И	—	1:2

Лист | Листов 1

Уголок 50×50×5-В ГОСТ 8509-86
ВСт3сп5-I ГОСТ 535-79

НИПИКБС

Подпись и дата | Инв. № дубл. | Взам. инв. № | Подпись и дата 15.XII.87 | Инв. № подл. 16812

Копировал Тюлькина 12.11.87 Формат А4

1376-03.006

Альбом II

Типовой проект

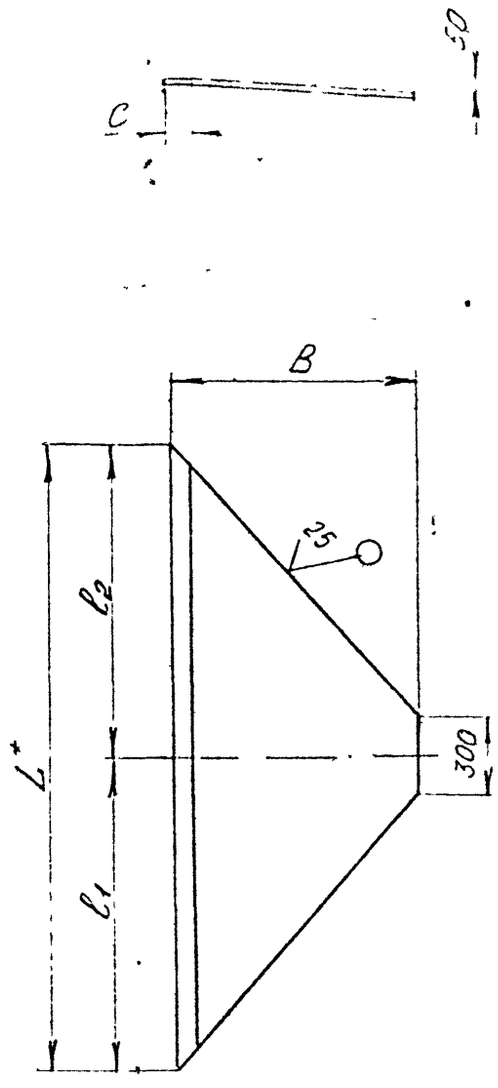

Обозначение	L*, мм	ℓ_1, мм	ℓ_2, мм	B, мм	C, мм	Масса, кг
1376-03.006	1056	536	520	886	40	18,9
-01	1106	570	536			19,6
-02	2072	1036	1036	386		14,4
-03				370	20	13,8
-04				420		15,7
-05	1056	520	536	886	40	18,9
-06	1106	536	570			19,6

1.* Размеры для справок.

2. Предельные отклонения размеров $\pm \frac{t_3}{2}$.

Инв. № подл.	Подпись и дата	Взам. инв. №	Инв. № дубл.	Подпись и дата
16818	16 XII 82			

Изм.	Лист	№ докум.	Подп.	Дата
Разраб.		Белых		
Пров.		Пономарёв		
Т. контр.				
Н. контр.		Пономарёв		
Утв.				

1376-03.006

Днище

Лит.	Масса	Масштаб
И	См. подл.	—
Лист	Листов	

Б-ПН-4 ГОСТ 19303-74
Лист Вст3сп5 ГОСТ 14637-79

НИПИКБС

Копировал Полякова 12 II 83

Формат А3

Формат	Зона	Поз	Обозначение	Наименование	Кол.	Примечание
				Документация		
А1			137Б 03.020 СБ	Сборочный чертеж		
				Сборочные единицы		
А3		1	ТК2 00 18D-01	Установка петли	4	
				Детали		
А4		2	137Б-03.037	Связь	2	
[illegible]		3	137Б 03.038	Ребро	2	
Б4		4	137Б-03.039	Стойка		
				Уголок $\frac{50\times50\times5\text{-В ГОСТ 8509-86}}{\text{ВСт3сп5-I ГОСТ 535-79}}$		
				L = 1796 мм	4	7,2 кг
				Ребра		
				Уголок $\frac{63\times63\times5\text{-В ГОСТ 8509-86}}{\text{ВСт3сп5-I ГОСТ 535-79}}$		
Б4		5	137Б-03.041	L = 300 мм	1	1,4 кг
Б4		6	137Б-03.042	L = 890 мм	10	4,2 кг
				Связи		
				Уголок $\frac{32\times32\times3\text{-В ГОСТ 8509-86}}{\text{ВСт3сп5-I ГОСТ 535-79}}$		
Б4		7	137Б-03.043	L = 400 мм	2	0,6 кг
Б4		8	137Б-03.044	L = 564 мм	2	0,8 кг

Альбом II

Типовой проект

Подп. и дата

Инв. № подл.

Взам. инв. №

Подп. и дата

Инв. № дубл.

16819 | 16 XII 87

	Лист	№ докум.	Подп.	Дата
Разраб.		Кушпанова	[illegible]	9.11.87
Пров.		Степанова	[illegible]	10.11.87
Т. контр.		Чумляков	[illegible]	[illegible]
Н. контр.		Панова	[illegible]	11.11.87
Утв.				

137Б-03.020

Бак накопитель

Лит	Лист	Листов
К	1	4

НИПИКБС

БФ-ОФ-1

Копировал Полякина 12.11.87

Формат А4

Альбом II

Типовой проект

Формат	Зона	Поз.	Обозначение	Наименование	Кол.	Примечание
Б4		9	1376-03 045	Стойка		
				Уголок $\frac{100\times100\times10-В\ ГОСТ\ 8509-86}{Вст3сп5-1\ ГОСТ\ 535-79}$		
				L = 575 мм	4	8,7 кг
Б4		10	1376-03 046	Стойка		
				Швеллер $\frac{10\ ГОСТ\ 8240-72}{Вст3сп5-1\ ГОСТ\ 535-79}$		
				L = 575 мм	2	5,0 кг
				Рёбра		
				Швеллер $\frac{10\ ГОСТ\ 8240-72}{Вст3сп5-1\ ГОСТ\ 535-79}$		
Б4		11	1376-03.047	L = 1250 мм	2	10,8 кг
Б4		12	1376-03 048	L = 2490 мм	2	21,5 кг
Б4		13	1376-03.049	Скоба		
				Круг $\frac{12-В-ГОСТ\ 2590-71}{Вст3пс5-1\ ГОСТ\ 535-79}$		
				L = 290 мм	15	0,26 кг
Б4		14	1376-03.051	Стенка		
				Лист $\frac{Б-ПН-4\ ГОСТ\ 19903-74}{Вст3пс5\ ГОСТ\ 14637-79}$		
				В = 1880 мм L = 2380 мм	2	136 кг
Б4		15	1376-03.052	Стенка		
				Лист $\frac{Б-ПН-4\ ГОСТ\ 19903-74}{Вст3пс5\ ГОСТ\ 14637-79}$		
				В = 1230 мм L = 1880 мм	2	72,5 кг
Б4		16	1376-03.053	Крышка		
				Лист $\frac{Б-ПН-4\ ГОСТ\ 19903-74}{Вст3пс5\ ГОСТ\ 14637-79}$		
				В = 1230 мм L = 2380 мм	1	91,3 кг

Инв. № подл. 18819 | Подп. и дата 15.XII 87 | Инв. № дубл. | Взам. инв. № | Подп. и дата | Инв. № подл.

Изм. Лист № докум. Подп. Дата

1376-03.020

Лист 2

Копировал

Формат А4

Перепечатка 12.11.87

БО-ОФ-2

Альбом II

Типовой проект

Формат	Зона	Поз	Обозначение	Наименование	Кол.	Примечание
54		17	137Б-03.054	Крышка		
				Лист $\frac{Б\text{-}ПН\text{-}4\ ГОСТ\ 19903\text{-}74}{ВСт3пс5\ ГОСТ\ 14637\text{-}79}$		
				В=464мм L=564мм	1	8,2кг
54		18	137Б-03.055	Опора		
				Лист $\frac{Б\text{-}ПН\text{-}8\ ГОСТ\ 19903\text{-}74}{ВСт3пс5\ ГОСТ\ 14637\text{-}79}$		
				В=200мм L=300мм	6	3,7кг
54		19	137Б-03.056	Днище		
				Лист $\frac{Б\text{-}ПН\text{-}4\ ГОСТ\ 19903\text{-}74}{ВСт3пс5\ ГОСТ\ 14637\text{-}79}$		
				В=300мм L=300мм	1	2,8кг
54		20	137Б-03.057	Кронштейн		
				Уголок $\frac{50\times50\times5\text{-}3\ ГОСТ\ 8509\text{-}86}{ВСт3пс5\text{-}I\ ГОСТ\ 535\text{-}79}$	1	0,6кг
54		21	137Б-03.058	Скоба		
				Круг $\frac{12\text{-}В\text{-}ГОСТ\ 2590\text{-}71}{ВСт3пс5\text{-}I\ ГОСТ\ 535\text{-}79}$		
54		22	137Б-03.059	Патрубок		
				Труба $\frac{57\times3\ ГОСТ\ 10704\text{-}76}{В\text{-}ВСт3сп\ ГОСТ\ 10705\text{-}80}$		
				L=70мм	1	0,52кг
54		23	137Б-03.061	Патрубок		
				Труба $\frac{108\times4\ ГОСТ\ 10704\text{-}76}{В\text{-}ВСт3сп\ ГОСТ\ 10705\text{-}80}$		
				L=110мм	1	1,13кг
А4		24	108К-02-02.001	Связь	4	
		25	-01	Связь	4	
А4		26	108К-02-02.002-01	Связь	1	
А4		27	108К-02-02.003	Связь	1	
		28	-01	Связь	1	

Подп. и дата

Инв. № дубл.

Взам. инв. №

Подп. и дата

Инв. № подл. 18819

Ад 15.XII.87

БФ-ОФ-2

Изм	Лист	№ докум.	Подп.	Дата

137Б-03.020

Лист 3

Копировал

Тюльпина 12.11.87

Формат А4

Альбом II

Типовой проект

Формат	Зона	Поз	Обозначение	Наименование	Кол.	Примечание
А4		29	108К-02-02.004	Связь	1	
		30	-01	Связь	1	
А3		31	108К-02-02 005	Ребро	2	
А4		32	108К-02-02.017	Днище	2	
А4		33	108К-02-02 018	Днище	2	
				Стандартные изделия		
		34		Болт М10-6g×35 46.019		
				ГОСТ 7798-70	12	
		35		Гайка М10-6Н.4.019		
				ГОСТ 5915-70	16	
		36		Хомут 60-ВСт3сп-Ц9хр		
				ГОСТ 24137-80	1	
		37		Отвод 90°57×3		
				ГОСТ 17375-83	1	
				Материалы		
		38		Труба 57×3 ГОСТ 10704-76 / В-ВСт3сп ГОСТ 10705-80	1,2	М
		39		Пластина Т, лист		
				ТМКЩ-С1-3×250×570		
				ГОСТ 7338-77	0,5	кг
		40		Лист Б-ПН-4 ГОСТ 19903-74 / ВСт3пс5 ГОСТ 14637-79	8,2	кг
		41		Уголок 32×32×3-В ГОСТ 8509-86 / ВСт3сп5-I ГОСТ 535-79	0,9	кг

Подп. и дата

Инв. № дубл.

Взам. инв. №

Подп. и дата

Инв. № подл. 16819

Ад 16 XII 87

БФ-ОФ-2

Изм.	Лист	№ докум.	Подп.	Дата	1376-03.020	Лист 4

Копировал

Формат А4

12 11 87 Тюмькина

1376-03.020СБ

Альбом II

Типовой проект

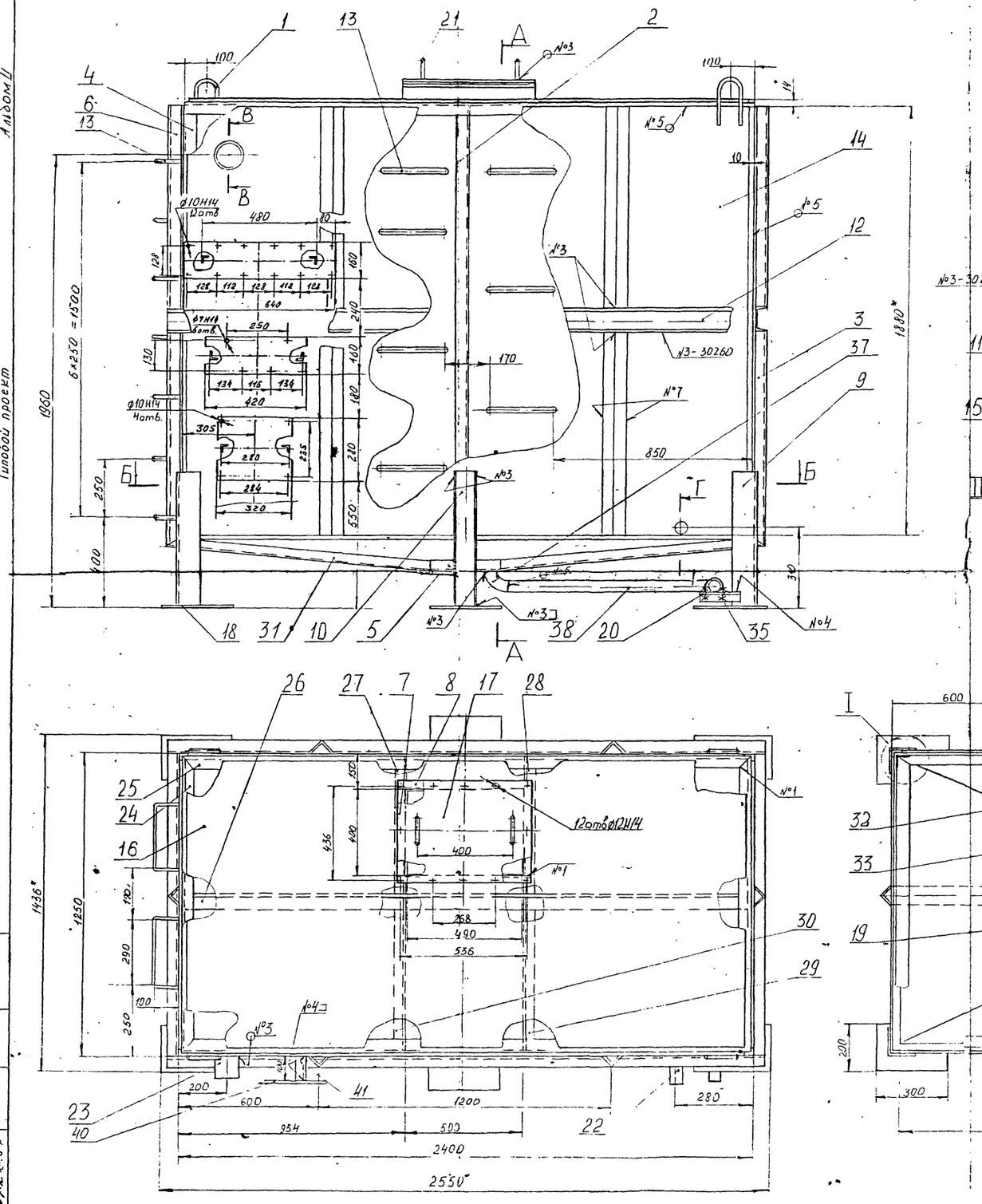

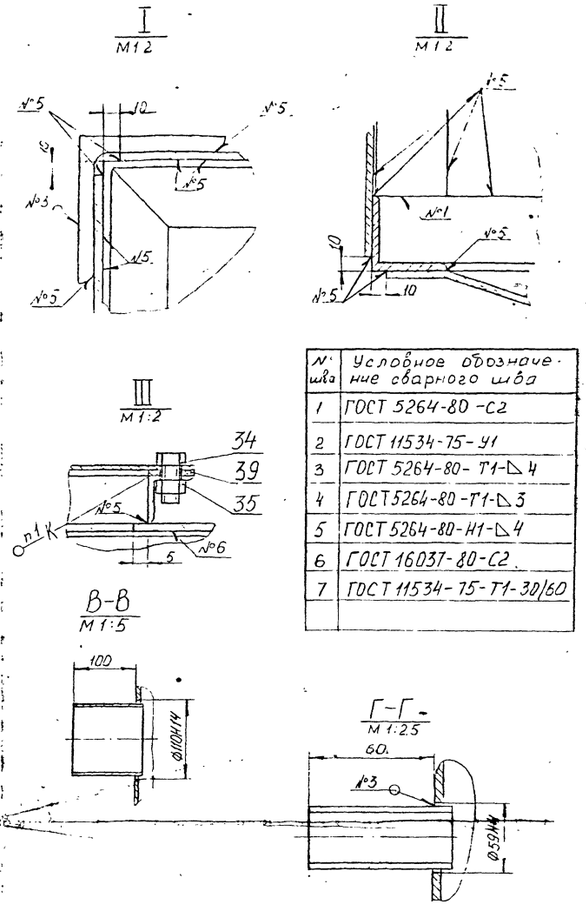

№ шва	Условное обозначение сварного шва
1	ГОСТ 5264-80-С2
2	ГОСТ 11534-75-У1
3	ГОСТ 5264-80-Т1-◺4
4	ГОСТ 5264-80-Т1-◺3
5	ГОСТ 5264-80-Н1-◺4
6	ГОСТ 16037-80-С2
7	ГОСТ 11534-75-Т1-30/60

1. Клей 88-Н ТУ 38.105.1061-82.
2. *Размеры для справок.
3. Шерох обраб. поверх дет БЧ-25/, ∀ (√).
4. Неуказанные предельные отклонения размеров и размеров дет. БЧ-$\pm\frac{t_3}{2}$.
5. Сварные швы испытать на непроницаемость наливом воды по ГОСТ 3242-79. Течь не допускается.
6. Покрытие наружных поверхностей: - грунтовка ГФ-017 ОСТ6-10-428-79; трубопроводов - эмаль ПФ-115, металлоконструкций - эмаль ПФ-115 серо-голубая ГОСТ6465-76.IV ХЛ2.
7. Покрытие внутренних поверхностей бака и крышки поз.17 - грунтовка ХС-010 красно-коричневая ГОСТ 9355-81 в два слоя эмаль ХВ-785 серая ГОСТ 7313-75 в три слоя, лак ХВ-784 ГОСТ 7313-75.IV. ХЛ2.

				1376-03.020 СБ			
Изм.	Лист	Удокум.	Подп.	Дата	Бак накопитель	Лит.	Масштаб
Разраб.					Сборочный чертеж	11	935 1:10
Пров.						Лист	Листов 1
Н.контр.						НИПИКВС	
Утв.		Панова					

Инв. № подл. 16820 | Подп. и дата 14.12.87 | Взам. инв. № | Инв. № дубл. | Подп. и дата

1376-03.037

25 √, ∂ (√)

Альбом II

Типовой проект

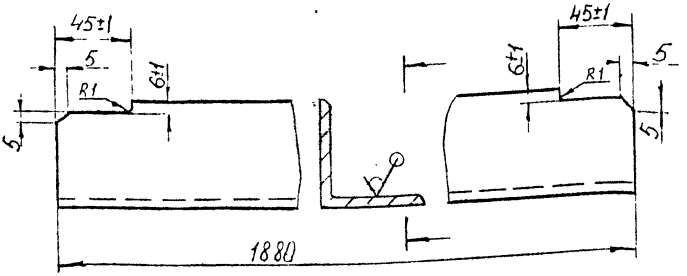

1 Неуказанные пред. откл размеров – $\pm\frac{t_3}{2}$

Инв № подл	Подп и дата	Взам инв №	Инв № дубл	Подп и дата
16821	16 XI 87			

					1376-03.037			
Изм	Лист	№ докум	Подп	Дата	Связь	Лит.	Масса	Масштаб
Разраб		Куштынова		9.11.87		И	7,1	1:2,5
Пров		Степанова		10.11.87				
Т контр						Лист	Листов 1	
Н контр		Панова			Уголок 50х50х5 ГОСТ 8509-86 ВСт3сп5 ГОСТ 535-79	НИПИКБС		
Утв								

Копировал Тюлькина 12.11.87 Формат А4

1376-03 038

25 √, ∅ (√)

Альбом II

Типовой проект

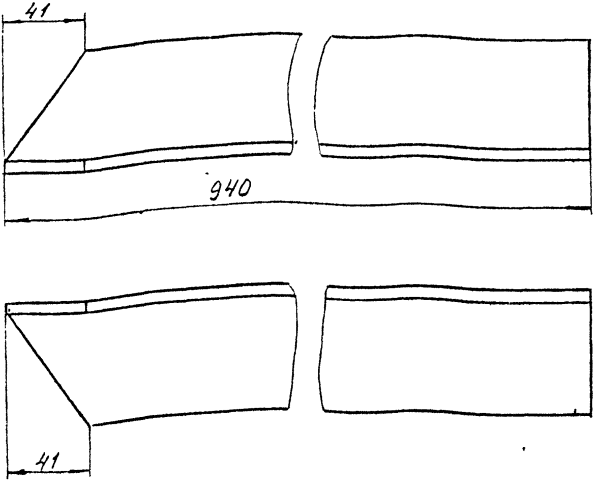

1 Неуказанные пред. откл. размеров – $\pm \frac{t_3}{2}$

Изм	Лист	№ докум	Подп	Дата
Разраб.		Кушлынова		07.11.87
Пров		Степанова		09.11.87
Т.контр.				12.11.87
Н.контр.		Панова		11.11.87

1376-03.038

Ребро

Лит.	Масса	Масштаб
И	4,3	1:2

Лист | Листов 1

Уголок $\frac{63\times63\times5\text{-}8\ ГОСТ\ 8509\text{-}86}{ВСт3сп5\text{-}I\ ГОСТ\ 535\text{-}79}$

НИПИИБС

Инв. № подл. 16935 | Подп. и дата 15 XII 87 | Взам. инв. № | Инв. № дубл. | Подп. и дата

Копировал Чепокина 12.11.87. Формат А4

108К-02-01.007

Рис.1

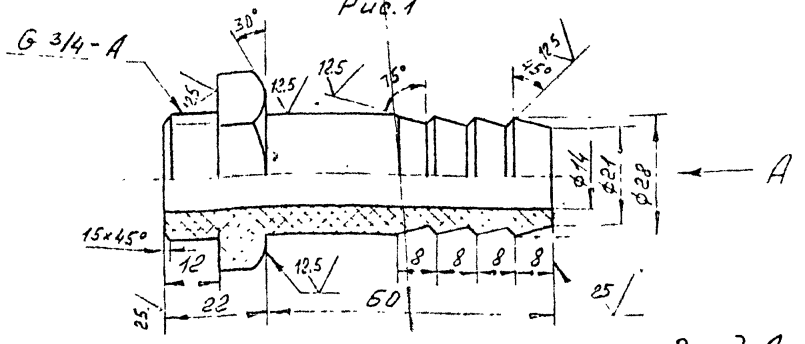

Вид А

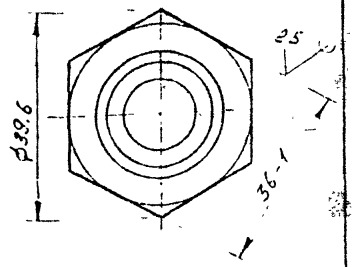

Рис.2
остальное см. Рис.1

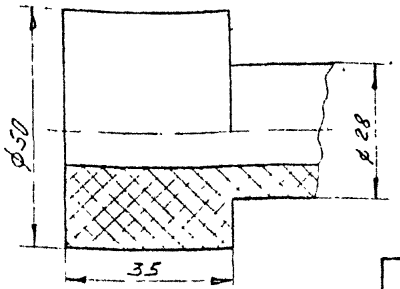

Обозначение	Рис.	Масса, кг.
108К-02-01.007	1	0.04
-01	2	0.05

1. Неуказанные пред. откл. размеров $\pm \frac{t_3}{2}$.

Изм.	Лист	№ докум.	Подп.	Дата	108К-02-01.007
Разраб.		Рябова		25.08.86	Ниппель
Пров.		Созонов		25.08.86	
Гл. инж.					
Гл. инж.					
Инж.		Забекина		28.08.86	Полиэтилен 20308-005 сорт 1 ГОСТ 16338-77

Лит.	Масса	Масштаб
	см. табл.	
Лист	Листов	
		НИПИ-ЕС

Типовой проект 402-22-61.86 Альбом II

Инв. № подл. 7693 | Подп. и дата 31-9.03.87 | Взам. инв. № | Инв. № дубл. | Подп. и дата

108К-02-01.008

Типовой проект 402-22-61.86 Альбом II

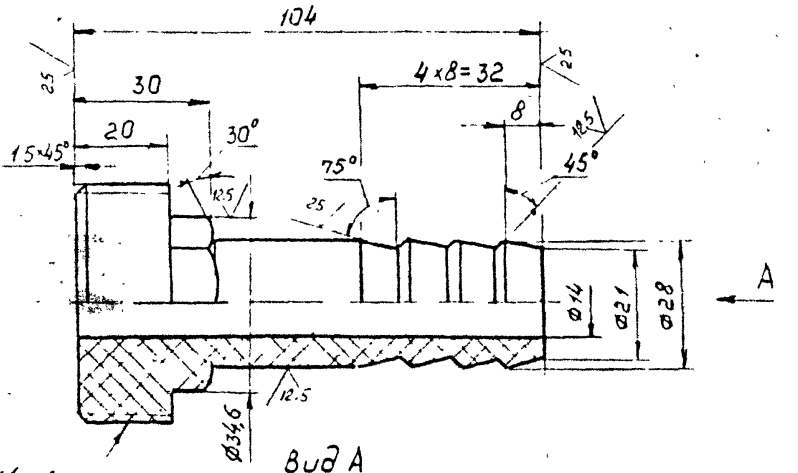

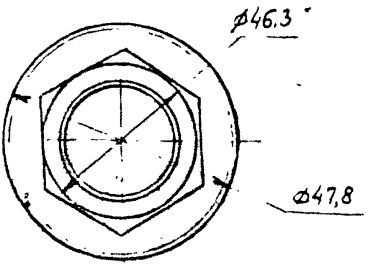

Предельные откл. размеров $\pm \frac{t_3}{2}$

					108К-02-01.008			
Изм.	Лист	№ докум.	Подп.	Дата	Ниппель	Лит.	Масса	Масштаб
Разраб.		Соловей		25.12.86		Н	0,05	1:1
Пров.		Созонов		25.12.86		Лист	Листов 1	
Т.контр.								
Нач. отд.								
Н.контр.		Забекина		25.12.86	Полиэтилен 20308-003 сорт 1 ГОСТ 16338-77	НИПИКБС		
Утв.								

Инв. № подл. | Подпись и дата | Взам. инв. № | Инв. № дубл. | Подп. и дата

Копировал

Формат А4

108К-02-01.009

Альбом II

Типовой проект 402-22-6186

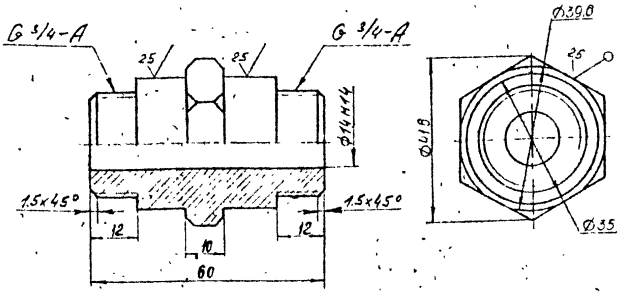

1. Неуказанные пред. откл размеров – $\pm \frac{t_3}{2}$

Изм	Лист	№ докум	Подп	Дата	108К-02-01.009	Лит	Масса	Масштаб
Разраб		Рябова		27.08.90	Ниппель	И	0.03	1:1
Пров		Созанов		27.08.90		Лист	Листов 1	
Т.контр								
Нач отд								
Н.контр		Забекина		18.08.90	Полиэтилен 20308-005 сорт 1 гост 16338-77	НИПИ КБС		
Утв								

Инв № подл 76295 | Подп и дата | Взам инв № | Инв № подл. | Подп и дата

Копировал | Формат А4

108К-02-01.011

Типовой проект 402-22-61.86 Альбом III

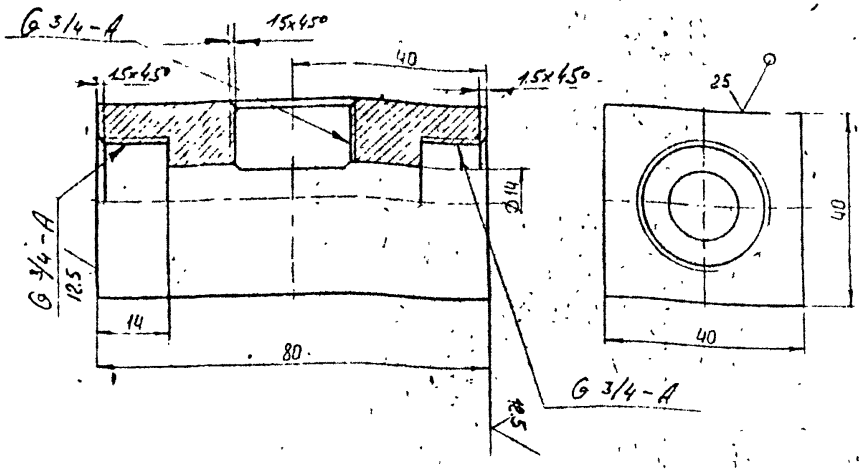

Неуказанные предельные отклонения размеров $\pm \frac{t3}{2}$

					108К-02-01.011			
Изм.	Лист	№ докум.	Подп.	Дата	Тройник	Лит	Масса	Масштаб
Разраб.		Рябова		25.08.86		И	0.07	1:1
Пров.		Соколов		25.08.86		Лист	Листов 1	
Т.контр.								
Нач.отд.								
Н.контр.		Забелина		28.08.86	Полиэтилен 20308-005 сорт 1 ГОСТ 16338-77	НИПИ КБС		
Утв.								

Инв.№ подл. | Подп. и дата | Взам. инв.№ | Инв.№ дубл. | Подп. и дата

108К-02-01 012

Типовой проект 402-22-6186 Альбом II

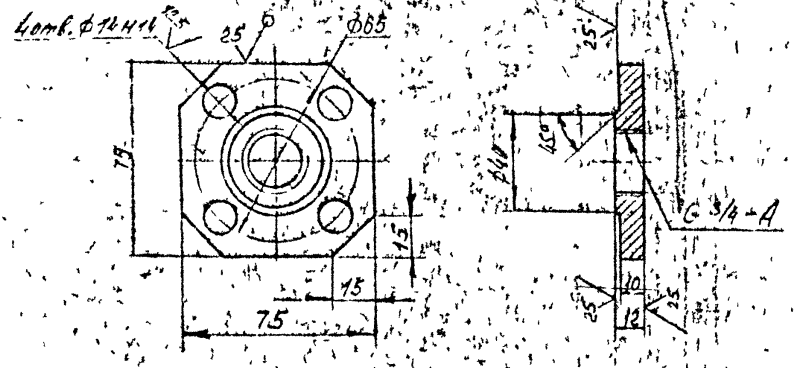

1. Неуказанные пред. откл. размеров $\pm\frac{t3}{2}$

Изм	Лист	№ докум	Подп	Дата
Разраб		Рябова		25.08.84
Пров		Созонов		25.08.84
Т контр				
Нач отд				
Н контр		Забегина		30.08.84
Утв				

108К-02-01-012

Фланец

Лит	Масса	Масштаб
И	0.06	1:2

Лист | Листов 1

Текстолит ПТ-сорт I ГОСТ5-78Е

НИПИ КБС

Инв № подл 7694 | Подп и дата | Взам инв № | Инв № дубл | Подп и дата

108К-02-01.013

25 ✓(M)

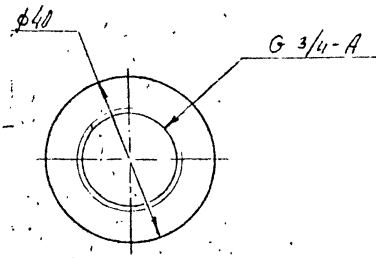

1. Неуказанные пред. откл размеров – $\pm \frac{t3}{2}$

Типовой проект 402-22-6186 Альбом II

Изм	Лист	№ докум	Подп	Дата
Разраб.		Рябова	[signature]	25.08.86
Пров.		Созонов	[signature]	25.08.86
Т контр				
Нач отд				
Н контр		Забекина	[signature]	22.08.86
Утв.				

108К-02-01.013

Фланец

Лит.	Масса	Масштаб
И	0.04	11

Лист | Листов 1

Лист Б-ПН-8ГОСТ 10903-74 / В Ст3пс5ГОСТ 14637-79

НИПИ КБС

Инв № подл. 7698 | Подп и дата 24/-9 03 84 | Взам инв № | Инв № подл. | Подп и дата

Копировал | Формат А4

108К-02-01.014

25 √(√)

Типовой проект 402-22-61.86 Альбом II

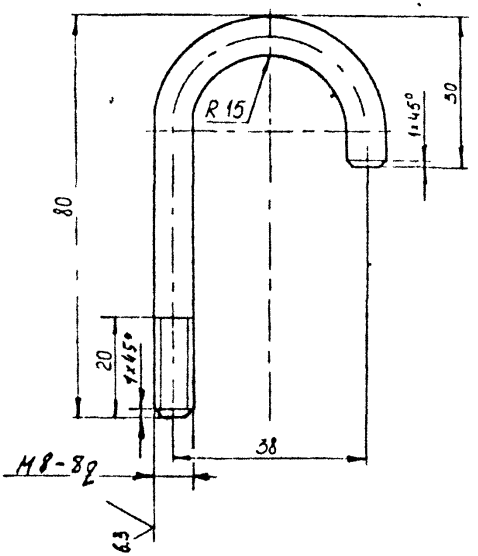

Неуказанные пред откл размеров – $\pm \frac{t3}{2}$

					108К-02-01.014			
Изм	Лист	№ докум	Подпись	Дата	Полухомут	Лит	Масса	Масштаб
Разраб		Рябова		19.08.86		И	0.04	1:1
Пров		Сазонов		19.08.86		Лист	Листов 1	
Т контр								
Нач отд								
Н контр		Забекина		28.08.86	Крюк В-8 ГОСТ 2590-71 / В ст 3 пс 5-I ГОСТ 535-79	НИПИ КБС		
Утв								

Инв. № подл. 7699 | Подпись и дата | Взам. инв. № | Инв. № подл. | Подп и дата

Копировал | Формат А4

Типовой проект 402-22-6186 Альбом V

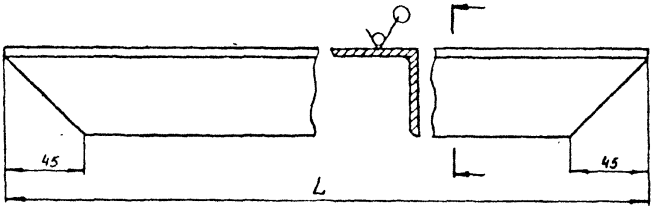

Обозначение	L, мм	Масса, кг
108К-02-01.001	1240	4.7
-01	2390	9.0

1. Пред. откл размеров - $\pm\frac{t_3}{2}$

Инв. № подл. | Подпись и дата | Взам. инв. № | Инв. № дубл. | Подп. и дата

Изм	Лист	№ докум.	Подп.	Дата
Разраб		Рябова		25.12.86
Пров		Ефимов		25.12.86
Т.контр.				
Н.контр.		Забекина		25.12.86
Утв.				

108К-02-02.001

Связь

Лит	Масса	Масштаб
И	—	1:2,5
Лист	Листов 1	

Уголок 50×50×5-Б ГОСТ 8509-72 / ВСт3пс2-1 ГОСТ 535-79

НИПИКБС

Копировал

Формат А4

Типовой проект 402-22-61 Альбом II

108К-02-02001

25

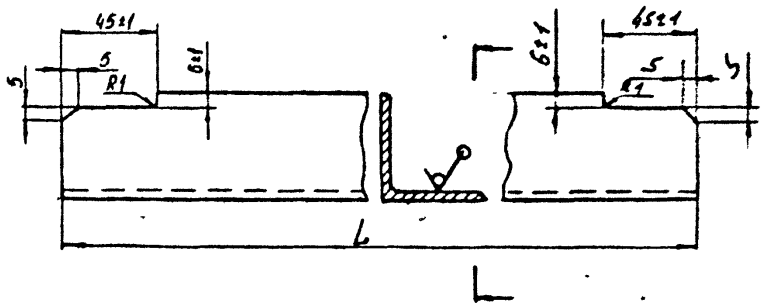

Обозначение	L, мм.	Масса, кг.
108К-02-02 002	2188	8,25
-01	2388	9,00

1. Неуказанные пред. откл. размеров – $\pm\frac{L\,3}{2}$.

Изм	Лист	№ докум	Подп	Дата
Разраб		Рябова		25.08.86
Пров		Ефимов		26.08.86
Т.контр				
Н.контр		Зобекина		12.08.86
Утв.				

108К-02-02.002

Связь

Лит.	Масса	Масштаб
И	—	1:2,5

Лист | Листов 1

Уголок 50×50×5 ГОСТ 8509-72 / ВСт3пс 2-I ГОСТ 535-79

НИПИКБС

Инв. № подл. 7703 | Подпись и дата | Взам. инв. № | Инв. № дубл. | Подп. и дата

Копировал | Формат А4

25/(V)

Типовой проект 402-22-61.86 Альбом II

108К-02-02 003 - изображено,
108К-02-02.003-01 - зеркальное отражение.

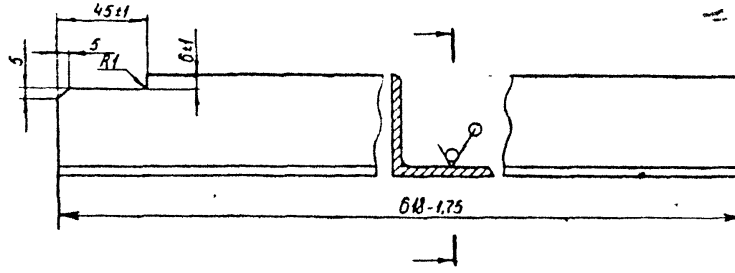

1. Неуказанные пред. откл. размеров – $\pm\frac{t_3}{2}$.

Изм.	Лист	№ докум.	Подп.	Дата
Разраб.		Рябова		25.01.88
Пров.		Ефимов		21.01.88
Т.контр.				
Н.контр.		Забекина		28.01.88
Утв.				

108К-02-02 003

Связь

Лит.	Масса	Масштаб
И	2.3	1:2,5
Лист	Листов 1	

Уголок 50×50×5Б ГОСТ 8509-72 / Ст3пс 2-II ГОСТ 535-79

НИПИКБС

Инв. № подл. | Подпись и дата | Взам. инв. № | Инв. № дубл. | Подп. и дата

Копировал

Формат А4

108К-02-02004

25 √(√)

Типовой проект 402-22-6186 Альбом II

108К-02.02.004 - изображено,
108К-02.02.004-01 - зеркальное отражение.

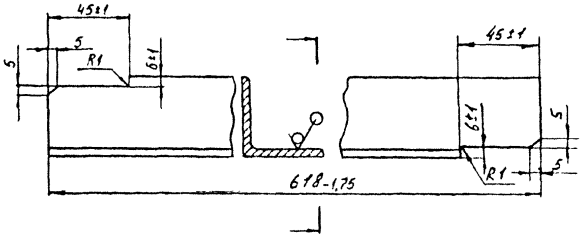

1. Неуказанные пред откл. размеров - $\pm\frac{t_3}{2}$.

Изм	Лист	№ докум	Подп	Дата	108К-02-02.004			
Разраб.		Рябова	[signature]	25.08.86	Связь	Лит	Масса	Масштаб
Пров		Ефимов	[signature]	26.08.86		К	2.3	1:2,5
Т контр						Лист	Листов 1	
Н контр		Забекина	[signature]	28.08.86	Уголок 50×50×5-БГОСТ 8509-72 ВСт3пс 2-ГОСТ 535-79	НИПИКБС		
Утв.								

Инв. № подл. 4405 | Подпись и дата 8/4 9.03.87 | Взам. инв. № | Инв № дубл | Подп и дата

Копировал

Формат А4

108К-02-02005

25/(√)

Типовой проект 402-22-6186 Альбом II

Рис 1

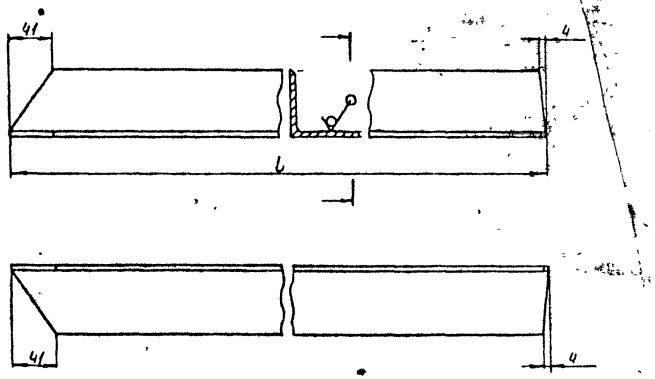

Рис 2
Остальное см рис.1

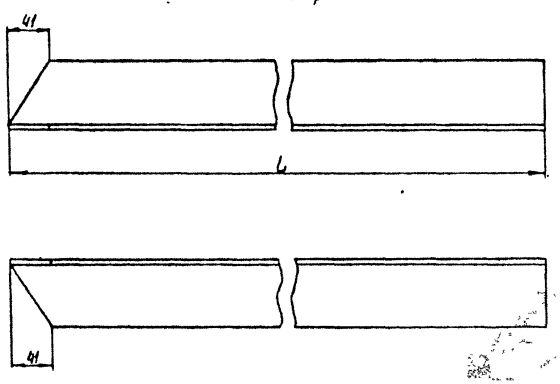

Обозначение	Рис	L, мм	Масса кг
108К-02-02005	1	1090	5,24
-01	2	1095	5,24

1. Неуказанные пред откл размеров - $\pm\frac{L3}{2}$.

Изм	Лист	№ докум	Подп	Дата
Разраб		Рябова	[signature]	25.08.86
Пров		Ефимов	[signature]	26.08.86
Т контр				
Н контр		Забекина	[signature]	28.08.86

108К-02-02005

Ребро

Лит	Масса	Масштаб
И	—	14

Лист | Листов 1

Уголок 63×63×5-Б ГОСТ 8509-72
ВСт3пс 2-I ГОСТ 535-79

НИПИКБС

Инв. № подл. 47026 | Подпись и дата [signature] 9.03.87 | Взам. инв. № | Инв № дубл | Подп и дата

Копировал

Формат А3

108К-02-02.017

Альбом II

Типовой проект 402-22-6186

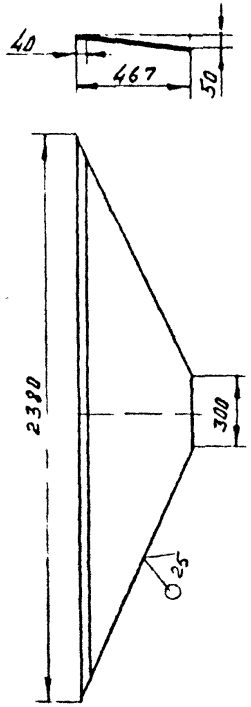

1. Неуказанные пред. откл. размеров – $\pm \frac{t_3}{2}$.

					108К-02-02.017			
Изм.	Лист	№ докум.	Подпись	Дата	Днище	Стадия	Масса	Масштаб
Разраб.		Сазонов				И	19.6	1:20
Пров.		Ефимов				Лист	Листов 1	
Н.контр.		Забелина			Лист Б-ПН-4 ГОСТ 19903-74 Вст3пс 5 ГОСТ 14637-79	НИПИКБС		

Инв. № подл. | Подпись и дата | Взам. инв. № | Инв. № дубл. | Подпись и дата

Копировал

Формат А4

108К-02-02.018

Альбом II

Типовой проект 402-22-6186

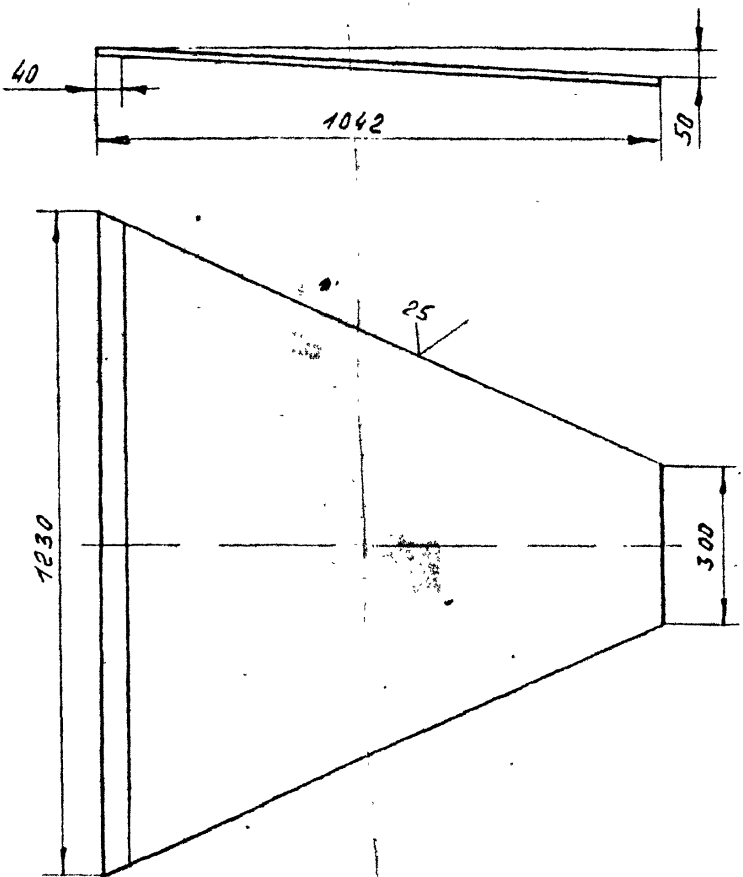

1. Неуказанные пред. откл. размеров – $\pm \frac{t_3}{2}$

					108К-02-02.018			
Изм	Лист	№ докум	Подпись	Дата	Днище	Стадия	Масса	Масштаб
Разраб.		Созонов		25.08.86		И	25.0	1:10
Пров		Ефимов		26.08.86 г		Лист	Листов 1	
Н контр		Забекина		18.08.86	Лист Б-ПН-4 ГОСТ 19903-74 / Вст3пс5 ГОСТ 14637-79	НИПИКБС		

Взам. инв. №

Подпись и дата

Инв. № подл.

Копировал

Формат А4

Типовой проект 402-22-61.86 Альбом II

Формат	Зона	Поз.	Обозначение	Наименование	Кол.	Примечание
				Документация		
			108К-02-03.000 СБ	Сборочный чертеж		
				Детали		
А4		1	108К-02-03.001	Днище	1	
А4		2	108К-01-02.002	Фланец	1	
А4		3	108К-01-02.003	Ручка	2	
А4		4	108К-01-02.004	Опора	2	
А4		5	108К-01-02.005	Ребро	2	
А4		6	108К-02-01.007	Ниппель	2	
Б4		7	108К-02-03.002	Корпус		
				Лист Б-ПН-4 ГОСТ 19903-74		
				Вст3пс5 ГОСТ 14637-79		
				В=550мм L=2380мм	1	38.5Кг
Б4		8	108К-02-03.003	Крышка		
				Лист Б-ПН-4 ГОСТ 19903-74		
				Вст3пс5 ГОСТ 14637-79	1	17.3Кг
Б4		9	108К-02-03.004	Патрубок		
				Труба 10х2,2		
				ГОСТ 3262-75	2	0.08Кг
Б4		10		Прокладка		
				Резина ТМКЩ-М-2		
				ГОСТ 7338-77	1	0.02Кг
Б4		11		Патрубок		
				Труба 57х3 ГОСТ 10704-76		
				В-БсмЗсп ГОСТ 10705-80	1	0.5Кг

Подп. Инв. № подл. 7709 Инв. № дубл. Подп. Инв. № дубл. Подп. Инв. № дубл.

Ад-9 03 87

Изм.	Лист	№ докум.	Подп.	Дата
Разраб.		Созонов	[signature]	22.09.86
Пров.		Ефимов	[signature]	25.09.86
Т.контр.		Слащук	[signature]	25.09.86
Н.контр.		Задегина	[signature]	24.09.86
Утв.				

108К-02-03.000

Бак-дозатор

Лит	Лист	Листов
И	1	2

НИПИКБС

Копировал

Формат А4

БФ-ОШ-1

Типовой проект 402-22-61.86 Альбом II

Формат	Зона	Поз.	Обозначение	Наименование	Кол.	Примечание
				Стандартные изделия		
				Болты ГОСТ 7798-70		
		14		М12×30.46.019	12	
		15		М12×40.46.019	8	
		16		Гайка М12.4 019		
				ГОСТ 5915-70	20	
		17		Муфта 20 ГОСТ 8966-75	2	
		18		Отвод 90° 57×3		
				ГОСТ 17375-83	1	
		19		Прокладка А-10-10		
				ГОСТ 15180-70	2	
		20		Указатель уровня		
				жидкости № 7		
				тип 1 ГОСТ 9653-74	1	
		21		Устройство запорное		
				Указателя уровня		
				жидкости тип I		
				исполнение Б № 7		
				ГОСТ 9652-68	1	
		22		Фланец 1-10-10		
				Вст3сп5 ГОСТ 12820-80	2	
		23		Фланец 1-50-10		
				Вст3сп5 ГОСТ 12820-80	1	
		24		Шайба 12.01.019		
				ГОСТ 11371-78	20	

Подп. и дата | Инв. № дубл. | Взам. инв. № | Подп. и дата: Ад-903.87 | Инв. № подл.: 7709

БФ-ОФ-2

Изм	Лист	№ докум.	Подп.	Дата	108К-02-03.000	Лист 2

Копировал

Формат А-1

108К-02-03.000СБ

Альбом II

Типовой проект 402-22-61.86

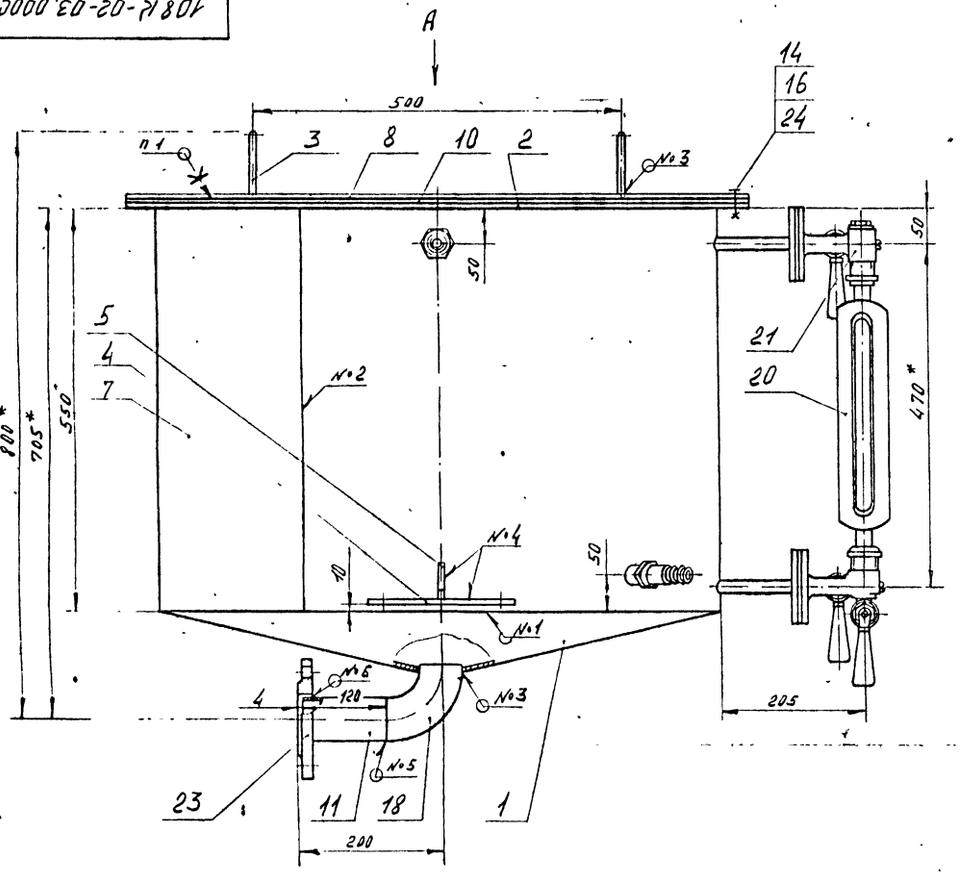

Вид А

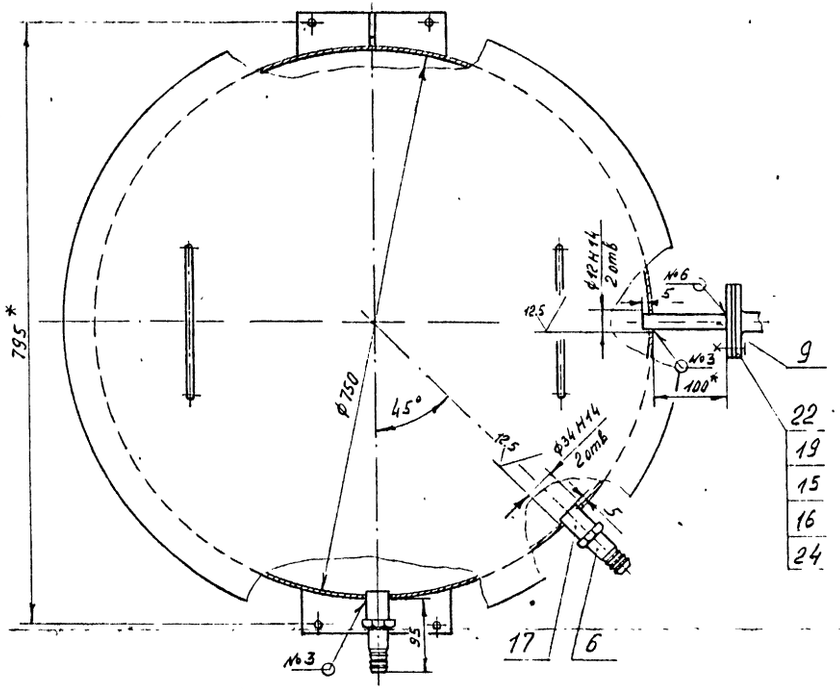

№ шва	Условное обозначение шва
1	ГОСТ 11534-75-У1.
2	ГОСТ 5264-80-С2
3	ГОСТ 5264-80-Т1-Δ4
4	ГОСТ 5264-80-Т3-Δ4
5	ГОСТ 16037-80-С8
6	ГОСТ 16037-80-У5

1. Клей 88-Н ТУ 38.105.1061-82
2. *Размеры для справок.
3. Неуказанные предельные отклонения размеров и размеров дет. Б4 — $\pm\frac{Б3}{2}$.
4. Неуказанная шерох. бораб. поверх. дет. Б4 — 25/, ∅ √.
5. Покрытие внутренних поверх. бака — грунтовка ХС-010 ГОСТ 9355-81 в два слоя, эмаль ХВ-785 ГОСТ 7313-75 в три слоя, лак ХВ-784 ГОСТ 7313-75. IV. ХЛ2;
всех наружных поверхностей — грунтовка ГФ-017 ОСТ6-10-428-79, эмаль ПФ-115 серая ГОСТ 6465-76. IV. ХЛ2.
6. На плотность испытать наливом воды Течь и отпотевание не допускаются.

Поз. 8
М 1:10

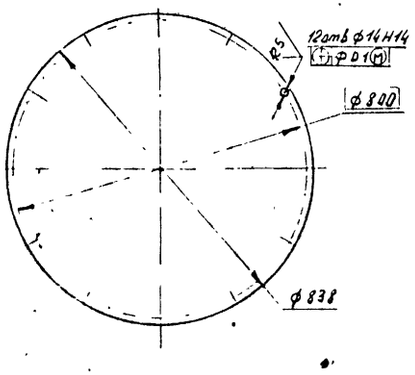

Поз. 10
М 1:10

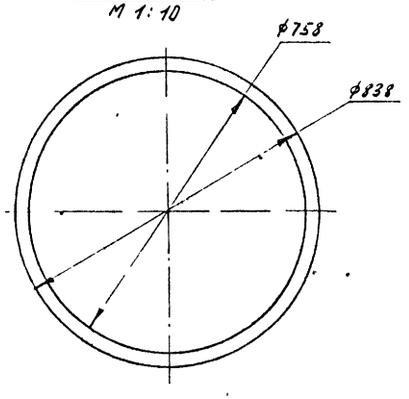

Изм	Лист	№ докум	Подпись	Дата
Разраб		Созонов		22.08.86
Пров.		Ефимов		25.08.86
Т.контр		Олещук		25.08.86
Нач отд		Бахарев		25.08.86
Н.контр.		Забегина		28.08.86
Утв				

108К-02-03.000СБ

Бак-дозатор
сборочный чертёж

Лит	Масса	Масштаб
И	86.0	1:5

Лист | Листов 1

НИПИКБС

Копировал

Формат А2

Инв № подл	Подп и дата	Взам инв №	Инв № дубл	Подп и дата
7710	8-9-03			1

108К-02-03.001

Типовой проект 402-22-6.86 Альбом II

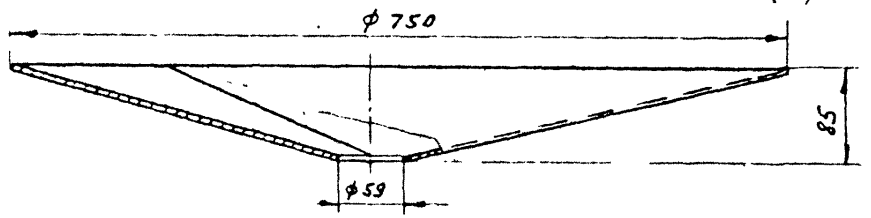

Развёртка
М 1:10

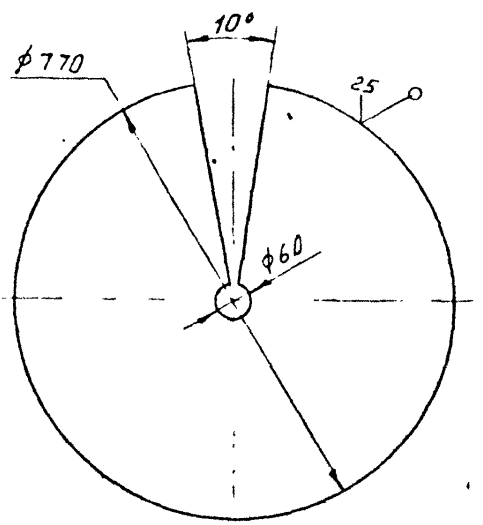

1. Неуказанные пред. откл. размеров ± $\frac{t_3}{2}$

					108К-02-03.001		
Изм.	Лист	№ докум.	Подпись	Дата	Днище	Стадия	Масса	Масштаб
Разраб.		Соколов		12.11.85		И	145	1:5
Пров.		Ефимов		25.08.86		Лист	Листов 1
Т.контр.							
Н.контр.		Зобекина		28.08.86	Лист Б-ЛН-4 ГОСТ 19903-74 Вст 3 пс 5 ГОСТ 14637-79	НИПИКБС	
Утв.							

Инв. № подл. | Подпись и дата | Взам. инв. № | Инв. № дубл. | Подпись и дата

Копировал

Формат А4

Типовой проект 4102-22-65.86 Альбом II

Формат	Зона	Поз.	Обозначение	Наименование	Кол.	Примечание
				Документация		
А4			108Г-02.04.000СБ	Сборочный чертеж		
				Сборочные единицы		
А4		1	108Г-02.04.010	Полухомут	2	
				Стандартные изделия		
		2		Болт М10×50.46.019		
				ГОСТ 7798-70	2	
		3		Гайка М10 4.019		
				ГОСТ 7798-70	2	
		4		Шайба 10.01Ст3.05		
				ГОСТ 10906-78	2	

Подп. и дата | Инв. № дубл. | Взам. инв. № | Подп. и дата 8-16-03 87 | Инв. № подл. 8029

Изм.	Лист	№ докум.	Подп.	Дата
Разраб.		Петух	[illegible]	[illegible]
Пров.		Ефимов	[illegible]	[illegible]
Контр.		Олсицис	[illegible]	[illegible]
Н.контр.		Зосимина	[illegible]	[illegible]
Утв.				

108Г-02.04.000

Хомут

Лит	Лист	Листов
		1

НИПИКБО...

Копировал

Формат А4

108Г-02.04.000СБ

Типовой проект 402-22-65.86 Альбом II

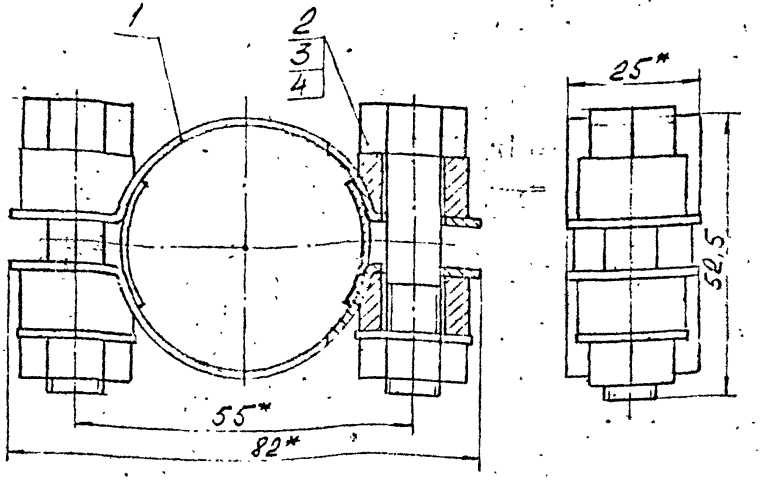

1. *Размеры для справок.
2. Предельные откл. размеров $\pm \frac{t_3}{2}$.

Изм.	Лист	№ докум.	Подп.	Дата	108Г-02.04.000СБ			
Разраб.		Петух			Хомут Сборочный чертеж	Литера	Масса	Масштаб
Пров.		Ефимов				И	0,275	2:1
Т.контр.		[illegible]				Лист	Листов 1	
Н.контр.		[illegible]				НИПИКБС		
Утв.								

Инв. № подл. 8030 | Подпись и дата | Взам. инв. № | Инв. № дубл. | Подпись и дата

Копировал

Формат А4

Типовой проект 402-22-65.86 Альбом II

Формат	Зона	Поз.	Обозначение	Наименование	Кол.	Примечание
				Документация		
А3			108Г-02.04.010СБ	Сборочный чертеж		
				Детали		
Б4		1	108Г-02.04.011	Скоба		
				Лента 2×30Ст3пс		
				ГОСТ6009-74		
				L=110мм	1	0,043кг
Б4		2	108Г-02.04.012	Бобышка		
				Круг 22-В-ГОСТ2590-71		
				ВСт3пс-5-I ГОСТ535-79	2	0,027кг
Б4		3	108Г-02.04.013	Планка		
				Лист Б-ПН-4 ГОСТ19903-74		
				4-II-ВСт3пс ГОСТ16523-70	1	0,005кг

Подп и дата | Инв № дубл. | Взам инв № | Подп и дата: Ад. 16.03.87

Инв № подл: 8031

Изм	Лист	№ докум.	Подп.	Дата
Разраб		Петких	[illegible]	3.06.86
Пров.		Ефимов	[illegible]	[illegible]
Т.контр.		Олещук	[illegible]	[illegible]
Н.контр.		Забекина	[illegible]	16.02.86
Утв				

108Г-02.04.010

Полухомут

Лит.	Лист	Листов
Н		1

НИПИКБС

Копировал

Формат А4

108Г-02.04.010СБ

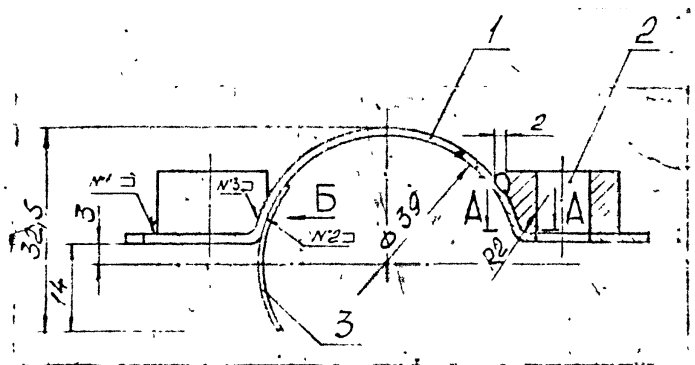

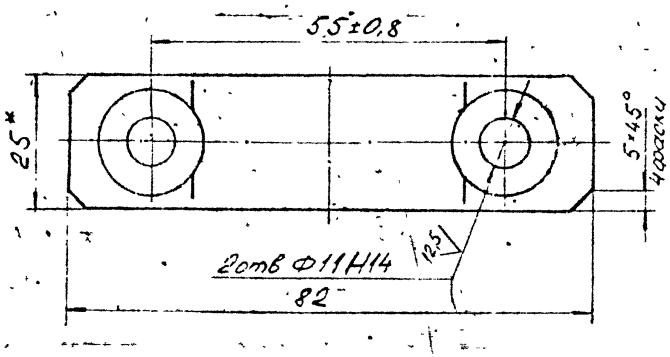

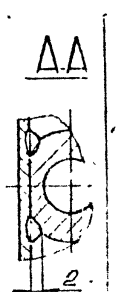

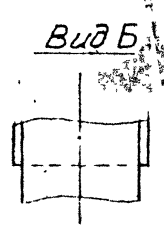

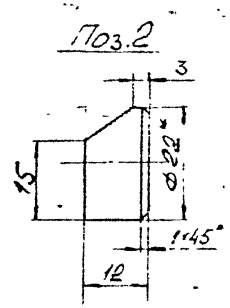



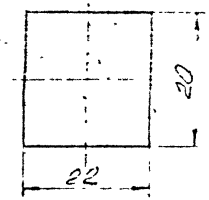

№ шва	Условное обозначение шва
1	ГОСТ5264-80-Т1-△2
2	ГОСТ5264-80-Н1-△1
3	Нестандартный

1. Размеры для справок.
2. Неуказанные пред. откл. размеров и размеров дет. Б.Ч., $\pm \frac{t_3}{2}$.
3. Шерох. обраб. дет. Б.Ч. $\overset{25}{\vee}$; $\forall$ (V).
4. Сварка шва №3 - ручная электродуговая.

Изм	Лист	№ докум	Подп	Дата	108Г-02.04.010СБ			
Разраб		Петух			Полухомут Сборочный чертеж	Лит	Масса	Масштаб
Пров		Ефимов				И	0,115	2:1
Т контр		Олещук				Лист	Листов 1	
Н контр		Собекина				НИПИКБС		
Утв								

Копировал

Формат А3

Типовой проект 402-22-65.86 Альбом II

Инв № подл	Подп и дата	Взам инв №	Инв № дубл	Подп и дата
8032	16.03.87			

gost.e-ecolog.ru