Т и п о в о й  п р о е к т

Комплектно-блочные сооружения вспомогательного назначения для обустройства нефтяных и газовых промыслов и объектов транспорта нефти и газа

Шифр I37А

402-22-71.12.88

# КАНАЛИЗАЦИОННЫЕ ОЧИСТНЫЕ СООРУЖЕНИЯ ПРОИЗВОДИТЕЛЬНОСТЬЮ I2 $м^3$/СУТ

## А Л Ь Б О М  У

Нестандартизированное оборудование

I987

gost.e-ecolog.ru

Т и п о в о й  п р о е к т

Комплектно-блочные сооружения вспомогательного назначения для обустройства нефтяных и газовых промыслов и объектов транспорта нефти и газа

Шифр I37А

# КАНАЛИЗАЦИОННЫЕ ОЧИСТНЫЕ СООРУЖЕНИЯ ПРОИЗВОДИТЕЛЬНОСТЬЮ I2 $м^3$/СУТ

## А Л Ь Б О М  У

Состав проекта:

Альбом I - Пояснительная записка. Чертежи
Альбом II - Конструкторская документация
Альбом III - Спецификации оборудования
Альбом IУ - Сметы. Ведомости потребности в материалах
Альбом У - Нестандартизированное оборудование

РАЗРАБОТАН
институтом НИПИКБС

Директор института - А.И.Брун
Главный инженер проекта - И.Д.Лысаков

Рабочий проект
УТВЕРЖДЕН Миннефтегазстроем
Приказ
Рабочая документация введена в действие НИПИКБС
Приказ

1987

| № строки | Формат | Обозначение | Наименование | Кол листов | № экз. | Примечание |
|---|---|---|---|---|---|---|
| 1 | | Нестандартизированное | | | | |
| 2 | | оборудование | | | | |
| 3 | | | | | | |
| 4 | | 137А-02-01.000 | Бак контактный | | | |
| 5 | | 137А-02-01.000СБ | Сборочный чертеж | | | |
| 6 | | 108К-02-01.001 | Связь | | | |
| 7 | | 108К-02-01.002 | Связь | | | |
| 8 | | 108К-02-01.003 | Кронштейн | | | |
| 9 | | 108К-02-01.004 | Стойка | | | |
| 10 | | 108К-02-01.005 | Ребро | | | |
| 11 | | 108К-02-01.006 | Днище | | | |
| 12 | | 108К-02-01.007 | Ниппель | | | |
| 13 | | 108К-02-01.008 | Ниппель | | | |
| 14 | | 108К-02-01.009 | Ниппель | | | |
| 15 | | 108К-02-01.011 | Тройник | | | |
| 16 | | 108К-02-01.012 | Фланец | | | |
| 17 | | 108К-02-01.013 | Фланец | | | |
| 18 | | 108К-02-01.014 | Полухомут | | | |
| 19 | | | | | | |
| 20 | | 137А-02-02.000 | Бак-накопитель | | | |
| 21 | | 137А-02-02.000СБ | Сборочный чертеж | | | |
| 22 | | 108К-02-02.011 | Кронштейн | | | |
| 23 | | 108К-02-02.001 | Связь | | | |
| 24 | | 108К-02-02.002 | Связь | | | |
| 25 | | 108К-02-02.003 | Связь | | | |
| 26 | | 108К-02-02.004 | Связь | | | |

| Изм | Лист | № докум | Подп. | Дата | 137А | | | |
|---|---|---|---|---|---|---|---|---|
| Разраб. | | Бахарев | | 20.08 | Канализационные рисунки содержания производительностью 12 м³/сут | Лит. | Лист | Листов |
| Пров. | | Тыдаков | | 20.08 | | И | 1 | 3 |
| Н.контр. | | | | | Опись документов | НИПИКБС | | |
| Утв. | | | | | | | | |

Инв № подл. 16944 | Подп. и дата 15.12.87 | Взам. инв. № | Инв № дубл. | Подп. и дата

БФ-ОФ-21

Копировал 29.07.87 Тельсина Формат А4

| № строки | Формат | Обозначение | Наименование | Кол. листов | № экз. | Примечание |
|---|---|---|---|---|---|---|
| 1 | | 108К-02-02.005 | Ребро | | | |
| 2 | | 108К-02-02.017 | Днище | | | |
| 3 | | 108К-02-02.018 | Днище | | | |
| 4 | | | | | | |
| 5 | | 108К-01-01.000 | Бак-гаситель напора | | | |
| 6 | | 108К-01-01.000СБ | Сборочный чертеж | | | |
| 7 | | 108К-01-01.010 | Крышка | | | |
| 8 | | 108К-01-01.010СБ | Сборочный чертеж | | | |
| 9 | | 108К-01-01.008 | Связь | | | |
| 10 | | 108К-01-01.009 | Днище | | | |
| 11 | | 108К-01-01.013 | Крышка | | | |
| 12 | | | | | | |
| 13 | | 108К-01-02.000 | Бак растворный | | | |
| 14 | | 108К-01-02.000СБ | Сборочный чертеж | | | |
| 15 | | 108К-01-02.001 | Днище | | | |
| 16 | | 108К-01-02.002 | Фланец | | | |
| 17 | | 108К-01-02.003 | Ручка | | | |
| 18 | | 108К-01-02.004 | Опора | | | |
| 19 | | 108К-01-02.005 | Ребро | | | |
| 20 | | 108К-01-02.006 | Патрубок | | | |
| 21 | | 108К-01-02.007 | Фланец | | | |
| 22 | | 108К-01-02.008 | Шпилька | | | |
| 23 | | 108К-01-02.009 | Труба | | | |
| 24 | | | | | | |
| 25 | | 108К-01-03.000 | Бак затворный | | | |
| 26 | | 108К-01-03.000СБ | Сборочный чертеж | | | |
| 27 | | 108К-01-03.001 | Крышка | | | |
| 28 | | 108К-01-03.002 | Стакан | | | |
| 29 | | 108К-01-03.003 | Днище | | | |
| 30 | | 108К-01-03.004 | Кронштейн | | | |
| 31 | | 108К-01-03.005 | Петля | | | |

Инв. № подл. 18944 | Подп. и дата 15.12.87 | Взам. инв. № | Инв. № дубл. | Подп. и дата

| Изм. | Лист | № докум. | Подп. | Дата |
|---|---|---|---|---|

137А

Лист 2

БФ-ОФ-22

Копировал 29.12.87 Пилипенко Формат А4

| № строки | Формат | Обозначение | Наименование | Кол. листов | № экз. | Примечание |
|---|---|---|---|---|---|---|
| 1 | | 108К-01-03.006 | Кронштейн | | | |
| 2 | | 108К-01-03.007 | Ухо | | | |
| 3 | | 108К-01-03.008 | Фланец | | | |
| 4 | | | | | | |
| 5 | | 108К-02-03.000 | Бак-дозатор | | | |
| 6 | | 108К-02-03.000 СБ | Сборочный чертеж | | | |
| 7 | | 108К-02-03 001 | Днище | | | |
| 8 | | | | | | |
| 9 | | | | | | |
| 10 | | | | | | |
| 11 | | | | | | |
| 12 | | | | | | |
| 13 | | | | | | |
| 14 | | | | | | |
| 15 | | | | | | |
| 16 | | | | | | |
| 17 | | | | | | |
| 18 | | | | | | |
| 19 | | | | | | |
| 20 | | | | | | |
| 21 | | | | | | |
| 22 | | | | | | |
| 23 | | | | | | |
| 24 | | | | | | |
| 25 | | | | | | |
| 26 | | | | | | |
| 27 | | | | | | |
| 28 | | | | | | |
| 29 | | | | | | |
| 30 | | | | | | |
| 31 | | | | | | |

Подп. и дата

Инв. № дубл.

Взам. инв. №

Подп. и дата 15.XII.87

Инв. № подл. 16944

БФ-00-22

| Изм. | Лист | № докум. | Подп. | Дата | 137А | Лист 3 |
|---|---|---|---|---|---|---|

Копировал 29.12.87 Формат А4

Альбом II

Типовой проект

| Формат | Зона | Поз. | Обозначение | Наименование | Кол. | Примечание |
|---|---|---|---|---|---|---|
| | | | | Документация | | |
| *) | | | 137А-02-01.000СБ | Сборочный чертеж | | *) А1, А2 |
| | | | | Сборочные единицы | | |
| А4 | | 1 | ТК2.00.180-02 | Установка петли | 4 | |
| А4 | | 2 | 108Г-02.04.000 | Хомут | 4 | |
| | | | | Детали | | |
| Б4 | | 4 | 137А-02-01.001 | Стойка | | |
| | | | | Уголок $\frac{50\times50\times5\text{-}В\ ГОСТ\ 8509\text{-}86}{ВСт3сп5\text{-}I\ ГОСТ\ 535\text{-}79}$ | | |
| | | | | L = 2300 мм | 6 | 8,6 кг |
| Б4 | | 5 | 137А-02-01.002 | Ребро | | |
| | | | | Уголок $\frac{50\times50\times5\text{-}В\ ГОСТ\ 8509\text{-}86}{ВСт3сп5\text{-}I\ ГОСТ\ 535\text{-}79}$ | | |
| | | | | L = 725 мм | 1 | 2,7 кг |
| | | | | Ребро | | |
| | | | | Уголок $\frac{63\times63\times5\text{-}В\ ГОСТ\ 8509\text{-}86}{ВСт3сп5\text{-}I\ ГОСТ\ 535\text{-}79}$ | | |
| Б4 | | 6 | 137А-02-01.003 | L = 300 мм | 2 | 1,4 кг |
| Б4 | | 7 | 137А-02-01.004 | L = 1140 мм | 6 | 5,5 кг |
| | | | | Шпилька $\frac{10\ ГОСТ\ 8240\text{-}72}{ВСт3сп5\text{-}I\ ГОСТ\ 535\text{-}79}$ | | |
| Б4 | | 8 | 137А-02-01.005 | L = 1508 мм | 3 | 13,0 кг |

Подп. и дата

Инв. № дубл.

Взам. инв. №

Подп. и дата 16.12.87

Инв. № подл. 17021

| Изм. | Лист | № докум. | Подп. | Дата |
|---|---|---|---|---|
| Разраб. | Исакова | | | |
| Пров. | | | | |
| Т. контр. | Чумляков | | | |
| Н. контр. | Панова | | | |
| Утв. | | | | |

137А-02-01.000

Бак контактный

| Лит. | Лист | Листов |
|---|---|---|
| И | 1 | 7 |

НИПИКБС

Копировал Полукина 13.11.87

Формат А-1

Альбом II

Типовой проект

| Формат | Зона | Поз | Обозначение | Наименование | Кол. | Примечание |
|---|---|---|---|---|---|---|
| Б4 | | 9 | 137А-02-01.006 | L=2600 мм | 2 | 22,3кг |
| | | | | Стойка | | |
| | | | | Швеллер $\frac{10\ ГОСТ\ 8240-72}{ВСт3сп5-I\ ГОСТ\ 535-79}$ | | |
| Б4 | | 10 | 137А-02-01.007 | L=500 мм | 2 | 4,3кг |
| Б4 | | 11 | 137А-02-01.008 | L=610 мм | 1 | 5,2кг |
| Б4 | | 12 | 137А-02-01.009 | L=710 мм | 1 | 6,1кг |
| | | | | Ребро | | |
| | | | | Уголок $\frac{32\times32\times3-В\ ГОСТ\ 8509-86}{ВСт3сп5-I\ ГОСТ\ 535-79}$ | | |
| Б4 | | 13 | 137А-02-01.011 | L=500 мм | 4 | 0,73кг |
| Б4 | | 14 | 137А-02-01.012 | L=2440 мм | 2 | 3,56кг |
| Б4 | | 15 | 137А-02-01.013 | Стойка | | |
| | | | | Уголок $\frac{100\times100\times10-В\ ГОСТ\ 8509-86}{ВСт3сп5-I\ ГОСТ\ 535-79}$ | | |
| | | | | L=500 мм | 4 | 7,55кг |
| Б4 | | 16 | 137А-02-01.014 | Ступенька | | |
| | | | | Уголок $\frac{100\times63\times6-В\ ГОСТ\ 8510-86}{ВСт3сп5-I\ ГОСТ\ 535-79}$ | | |
| | | | | L=600 мм | 3 | 4,5кг |
| Б4 | | 17 | 137А-02-01.015 | Кронштейн | | |
| | | | | Уголок $\frac{100\times63\times6-В\ ГОСТ\ 8510-86}{ВСт3сп5-I\ ГОСТ\ 535-79}$ | | |
| | | | | L=400 мм | 2 | 3,0кг |
| Б4 | | 18 | 137А-02-01.016 | Днище | | |
| | | | | Лист $\frac{Б-ПН-4\ ГОСТ\ 19903-74}{ВСт3сп5\ ГОСТ\ 14637-79}$ | | |
| | | | | L=300мм, B=300мм | 2 | 2,8кг |
| | | | | Стенка | | |
| | | | | Лист $\frac{Б-ПН-4\ ГОСТ\ 19903-74}{ВСт3сп5-I\ ГОСТ\ 535-79}$ | | |
| Б4 | | 19 | 137А-02-01.017 | L=2380мм, B=1480мм | 3 | 111кг |

Инв. № подл. | Подп. и дата | Взам. инв. № | Инв. № дубл. | Подп. и дата

БФ-ОФ-2

17021 | Изм. | Лист | № докум. | Подп. | Дата

137А-02-01.000

Лист 2

Копировал Тольвина 13 II 87

Формат А4

Альбом II

Типовой проект

| Формат | Зона | Поз | Обозначение | Наименование | Кол. | Примечание |
|---|---|---|---|---|---|---|
| Б4 | | 20 | 137А-02-01 018 | L=2480мм, B=2380мм | 2 | 18,5кг |
| | | | | Крышка | | |
| | | | | Лист $\frac{Б\text{-}ПН\text{-}4\ ГОСТ\ 19903\text{-}74}{ВСт3сп5\ ГОСТ\ 14637\text{-}79}$ | | |
| Б4 | | 21 | 137А-02-01.019 | L=1480мм, B=1230мм | 1 | 51,2кг |
| Б4 | | 22 | 137А-02-01.021 | L=1480мм, B=1225мм | 1 | 51,0кг |
| Б4 | | 23 | 137А-02-01.022 | L=565мм, B=465мм | 2 | 8,26кг |
| Б4 | | 24 | 137А-02-01.023 | Опора | | |
| | | | | Лист $\frac{Б\text{-}ПН\text{-}8\ ГОСТ\ 19903\text{-}74}{ВСт3сп5\ ГОСТ\ 14637\text{-}79}$ | | |
| | | | | L=300мм, B=200мм | 6 | 3,8кг |
| Б4 | | 25 | 137А-02-01 024 | Площадка | | |
| | | | | Лист ромб ПН-4-5Ст3сп5 | | |
| | | | | ГОСТ 8568-77 | | |
| | | | | L=650мм, B=400мм | 1 | 8,9кг |
| Б4 | | 26 | 137А-02-01.025 | Скоба | | |
| | | | | Круг $\frac{12\text{-}3\ ГОСТ\ 2590\text{-}71}{ВСт3сп5\text{-}I\ ГОСТ\ 535\text{-}79}$ | | |
| | | | | L=290мм | 20 | 0,26кг |
| Б4 | | 27 | 137А-02-01.026 | Колпак | | |
| | | | | Лист $\frac{Б\text{-}ПН\text{-}2\ ГОСТ\ 19903\text{-}74}{4\text{-}III\text{-}ВСт3сп\ ГОСТ\ 16523\text{-}70}$ | 2 | 1,6кг |
| Б4 | | 28 | 137А-02-01.027 | Лапка | | |
| | | | | Полоса $\frac{2\times20\text{-}2\text{-}Б\ ГОСТ\ 103\text{-}76}{ВСт3сп5\text{-}I\ ГОСТ\ 535\text{-}79}$ | 8 | 0,07кг |
| Б4 | | 29 | 137А-02-01.028 | Пластина | | |
| | | | | Лист $\frac{Б\text{-}ПН\text{-}4\ ГОСТ\ 19903\text{-}74}{ВСт3сп5\ ГОСТ\ 14637\text{-}79}$ | | |
| | | | | L=100мм, B=92мм | 1 | 0,3кг |
| | 13 | 30 | 108К-02-01.001 | Связь | 2 | |
| | | 31 | -01 | Связь | 5 | |
| | | 32 | -02 | Связь | 2 | |

Инв. № подл. | Подп. и дата | Взам. инв. № | Инв. № дубл. | Подп. и дата

Изм. | Лист | № докум. | Подп. | Дата

137А-02-01.000

Лист 3

Копировал | Формат А4

Альбом II

Типовой проект

| Формат | Зона | Поз | Обозначение | Наименование | Кол. | Примечание |
|---|---|---|---|---|---|---|
| А3 | | 33 | 108К-02-01.001-03 | Связь | 1 | |
| | | 34 | -04 | Связь | 1 | |
| | | 35 | -05 | Связь | 6 | |
| | | 36 | -06 | Связь | 4 | |
| | | 37 | -07 | Связь | 2 | |
| | | 38 | -08 | Связь | 4 | |
| | | 39 | -09 | Связь | 1 | |
| | | 40 | -10 | Связь | 1 | |
| А4 | | 41 | 108К-02-01.002 | Связь | 2 | |
| А4 | | 42 | 108К-02-01.003 | Кронштейн | 2 | |
| | | 43 | -01 | Кронштейн | 2 | |
| | | 44 | -02 | Кронштейн | 4 | |
| | | 45 | -03 | Кронштейн | 1 | |
| | | 46 | -04 | Кронштейн | 1 | |
| | | 47 | -05 | Кронштейн | 1 | |
| | | 48 | -06 | Кронштейн | 1 | |
| А4 | | 49 | 108К-02-01.004 | Стойка | 1 | |
| | | 50 | -01 | Стойка | 1 | |
| А4 | | 51 | 108К-02-01.005 | Ребро | 1 | |
| | | 52 | -01 | Ребро | 1 | |
| А3 | | 53 | 108К-02-01.006 | Днище | 2 | |
| | | 54 | -01 | Днище | 2 | |
| | | 55 | -02 | Днище | 2 | |
| | | 56 | -03 | Днище | 1 | |
| | | 57 | -04 | Днище | 1 | |
| А4 | | 58 | 108К-02-01.007 | Ниппель | 5 | |
| А4 | | 59 | 108К-02-01.008 | Ниппель | 2 | |
| А4 | | 60 | 108К-02-01.009 | Ниппель | 2 | |
| А4 | | 61 | 108К-02-01.011 | Тройник | 1 | |
| А4 | | 62 | 108К-02-01.012 | Фланец | 4 | |
| А4 | | 63 | 108К-02-01.013 | Фланец | 2 | |
| А4 | | 64 | 108К-02-01.014 | Полухомут | 3 | |

Инв. № подл. | Подп. и дата | Взам. инв. № | Инв. № дубл. | Подп. и дата

19021 | 26/05/12 | 8 | 6П-ОФ-2

| Изм. | Лист | № докум. | Подп. | Дата | 137А-02-01.000 | Лист |
|---|---|---|---|---|---|---|

Скопировал | Формат А4

| Формат | Зона | Поз. | Обозначение | Наименование | Кол | Примечание |
|---|---|---|---|---|---|---|
| | | | | | | |
| | | | | | | |
| | | | | | | |
| | | | | | | |
| | | | | | | |
| | | | | | | |
| | | | | | | |
| | | | | | | |
| | | | | | | |
| | | | | | | |
| | | | | Стандартные изделия | | |
| | | | | | | |
| | | | | Болт ГОСТ 7798-70 | | |
| | | 68 | | М10-6д×35.46 019 | 24 | |
| | | 69 | | М12-6д×50 46.019 | 16 | |
| | | 70 | | М16-6д×130 46.019 | 3 | |
| | | | | Гайка ГОСТ 5915-70 | | |
| | | 71 | | М8-6Н.4.019 | 3 | |
| | | 72 | | М10-6Н 4.019 | 36 | |
| | | 73 | | М12-6Н.4.019 | 16 | |
| | | 74 | | М16-6Н.4.019 | 3 | |
| | | 75 | | Шайба 16.01 019 | | |
| | | | | ГОСТ 11371-78 | 3 | |
| | | 76 | | Вентиль 15ч74гм1 | | |
| | | | | Ду15, Ру1,6 ГОСТ24095-80 | 2 | |
| | | 77 | | Отвод 90° 57×3 | | |
| | | | | ГОСТ17375-83 | 7 | |
| | | 78 | | Прокладка А-15-10 | | |
| | | | | ГОСТ 15180-70 | 4 | |
| | | 79 | | Фланец 80-10 | | |
| | | | | ГОСТ 12820-80 | 2 | |

Типовой проект

Инв. № подл. 17021 | Подп. и дата 15.12.87 | Взам. инв. № | Инв. № дубл. | Подп. и дата

| Изм. | Лист | № докум. | Подп. | Дата | 137А-02-01.000 | Лист 5 |
|---|---|---|---|---|---|---|

Формат А1

Альбом II

Типовой проект

| Формат | Зона | Поз. | Обозначение | Наименование | Кол | Примечание |
|---|---|---|---|---|---|---|
| | | 80 | | Фланец 150-10 | | |
| | | | | ГОСТ 12820-80 | 2 | |
| | | 81 | | Хомут 60-ВСт3сп- | | |
| | | | | Ц9хр. ГОСТ24137-80 | 6 | |
| | | | | Материалы | | |
| | | 86 | | Труба 20х2,8 | | |
| | | | | ГОСТ 3262-75 | 1,4 | м |
| | | 87 | | Труба 57х3 ГОСТ10704-76 / В-В Ст3сп ГОСТ10705-80 | 11 | м |
| | | 88 | | Труба 89х3,5 ГОСТ10704-76 / В-ВСт3сп ГОСТ10705-80 | 0,2 | м |
| | | 89 | | Труба 159х4,5 ГОСТ10704-76 / В-ВСт3сп ГОСТ10705-80 | 0,2 | м |
| | | 90 | | Рукав В II-6.3-25-36-Хл | | |
| | | | | ГОСТ 18698-79 | 4,0 | м |
| | | 91 | | Пластина I, лист | | |
| | | | | ТМКЩ-М-5х280х570· | | |
| | | | | ГОСТ 7338-77 | 1 | |
| | | 92 | | Лист Б-ПН-2 ГОСТ19903-74 / 4-III-ВСт3сп ГОСТ16523-70 | 0,4 | кг |
| | | 93 | | Уголок 32х32х3-В ГОСТ8509-86 / ВСт3сп5-I ГОСТ535-79 | 0,3 | кг |
| | | | | Швеллер 10 ГОСТ 8240-72 / ВСт3сп5-I ГОСТ535-79 | 13 | кг |

Подп. и дата

Инв. № дубл.

Взам. инв. №

Подп. и дата 17.12.87

Инв. № подл. 17021

| Изм. | Лист | № докум. | Подп. | Дата |
|---|---|---|---|---|

137А-02-01.000

Лист 6

БФ-ОФ-2

Копировал Польшино 13.11.87 Формат А4

Альбом II

Типовой проект

| Формат | Зона | Поз. | Обозначение | Наименование | Кол. | Примечание |
|---|---|---|---|---|---|---|
| | | | | Прочие изделия | | |
| | | 96 | | Насос ручной поршневой БКФ-4 | 1 | Учреждение ОР-216/11 г. Кировочепецк |

| Инв. № подл. | Подп. и дата | Взам. инв. № | Инв. № дубл. | Подп. и дата |
|---|---|---|---|---|
| 19021 | 15 XII 87 | | | |

БП-ОФ-2

| Изм. | Лист | № докум. | Подп. | Дата | 137А-02-01.000 | Лист 7 |
|---|---|---|---|---|---|---|

Скопировал

Формат А4

137А-02.01.000 СБ

Альбом II

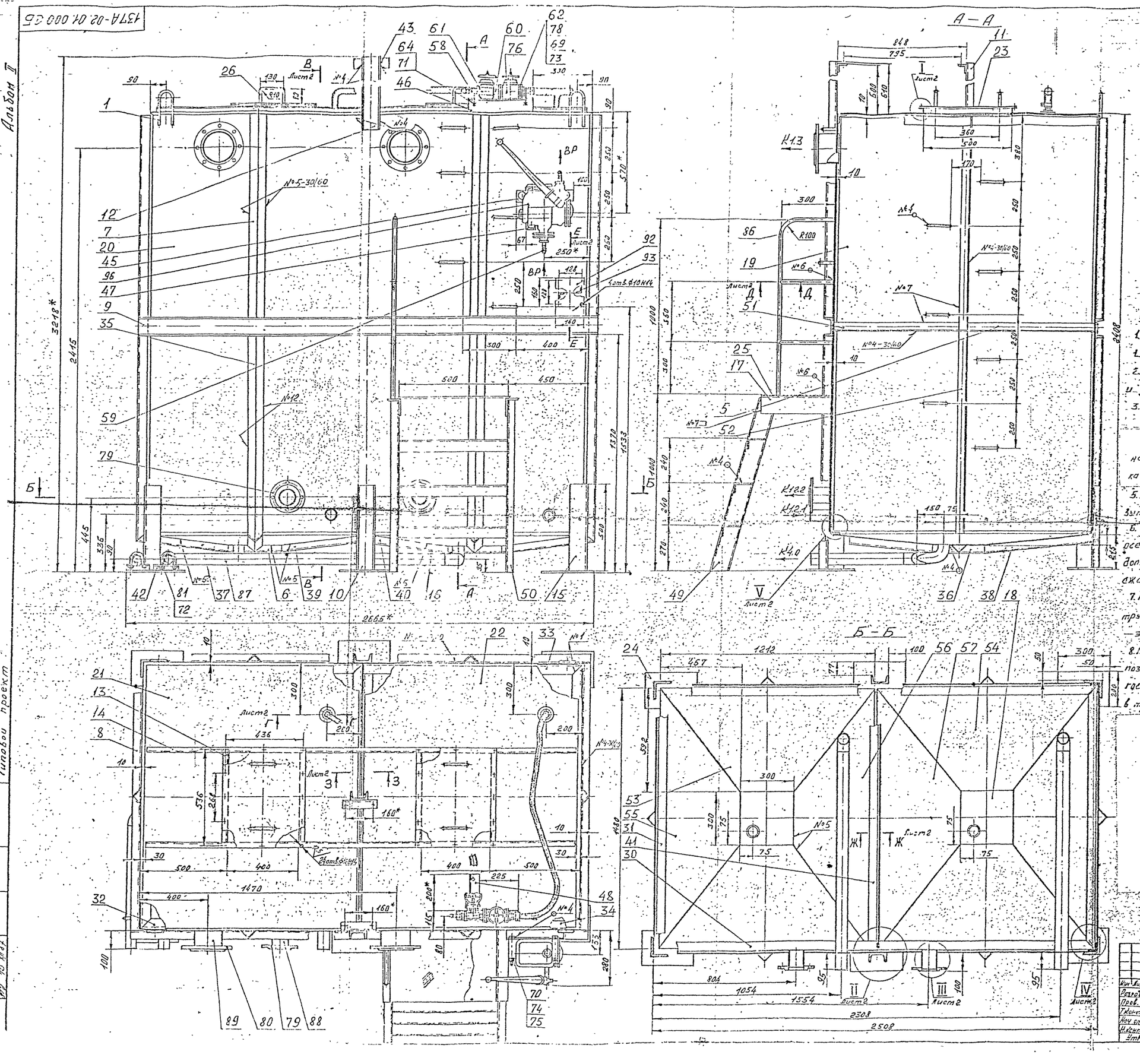


Таблица сварных швов

| № шва | Условное обозначение шва |
|---|---|
| 1 | ГОСТ 5264-80-С2 |
| 2 | ГОСТ 5264-80-Н1-△2 |
| 3 | ГОСТ 5264-80-С8 |
| 4 | ГОСТ 5264-80-Т1-△4 |
| 5 | ГОСТ 11534-75-У1 |
| 6 | ГОСТ 5264-80-Т1-△3 |
| 7 | ГОСТ 5264-80-Н1-△4 |
| 8 | ГОСТ 16037-80-У5 |
| 9 | ГОСТ 16037-80-У17 |
| 10 | ГОСТ 16037-80-С2 |

Таблица мест присоединения трубопроводов

| Обозначение | Адрес | Кол. | Ду, мм |
|---|---|---|---|
| К1.2.1 | От фильтра к баку контактному | 2 | 50 |
| К1.2.2 | От бака контактного к фильтру | 2 | 80 |
| К1.3 | Из бака кочтактного на рельеф | 2 | 150 |
| К4.0 | В канализацию | 2 | 50 |
| ВР | От баков растворных к баку-дозатору | 1 | 15 |

1. Клей 88-Н ТУ 38.105 1051-82.
1. * Размеры для справок.
2. Неуказанные предельные отклонения размеров и размеров деталей БЧ — $\pm\frac{t_3}{2}$.
3. Шероховатость обрабатываемых поверхностей деталей БЧ — 25√, √(√).
4. Сварные швы испытать на непроницаемость наливом воды по ГОСТ 3242-79. Течь не допускается.
5. Уплотнения резьбовых соединений трубопроводов выполнить лентой ФУМ-1 сорт I 0,08×10 ТУ5-06-1288-76.
6. При монтаже рукавов поз. 90 не допускаются осевые скручивания рукавов; изгиб рукавов менее допустимого радиуса изгиба, равного 15d.мм; сжатие и растяжение спиральной части рукава.
7. Покрытие: грунтовка ГФ-017 ОСТ6-10-428-79; трубопроводов — эмаль ПФ-115, металлоконструкций — эмаль ПФ-115 серо-голубая ГОСТ 6465-76 IV. ХЛ2.
8. Покрытие внутренних поверхностей бака, крышек поз. 60 — грунтовка ХС-010 красно-коричневая ГОСТ 9355-81 в два слоя, эмаль ХВ-785 серая ГОСТ 7313-75 в три слоя, лак ХВ-784 ГОСТ 7313-75. IV. ХЛ2.

| Изм. | Лист | № докум. | Подпись | Дата | 137А-02-01.000 СБ | | | |
|---|---|---|---|---|---|---|---|---|
| Разраб. | | Сезонов | | | Бак контактный сборочный чертёж | Лит | Масса | Масштаб |
| Пров. | | Чумляков | | | | И | 1488 | 1:10 |
| Т.контр. | | Чумляков | | | | Лист 1 | Листов 2 | |
| Нач. отд. | | Бахарев | | | | НИПИКБС | | |
| Н.контр. | | Панова | | | | | | |
| Утв. | | | | | | | | |

Копировал Полина 13.11.81 Формат А1

Типовой проект

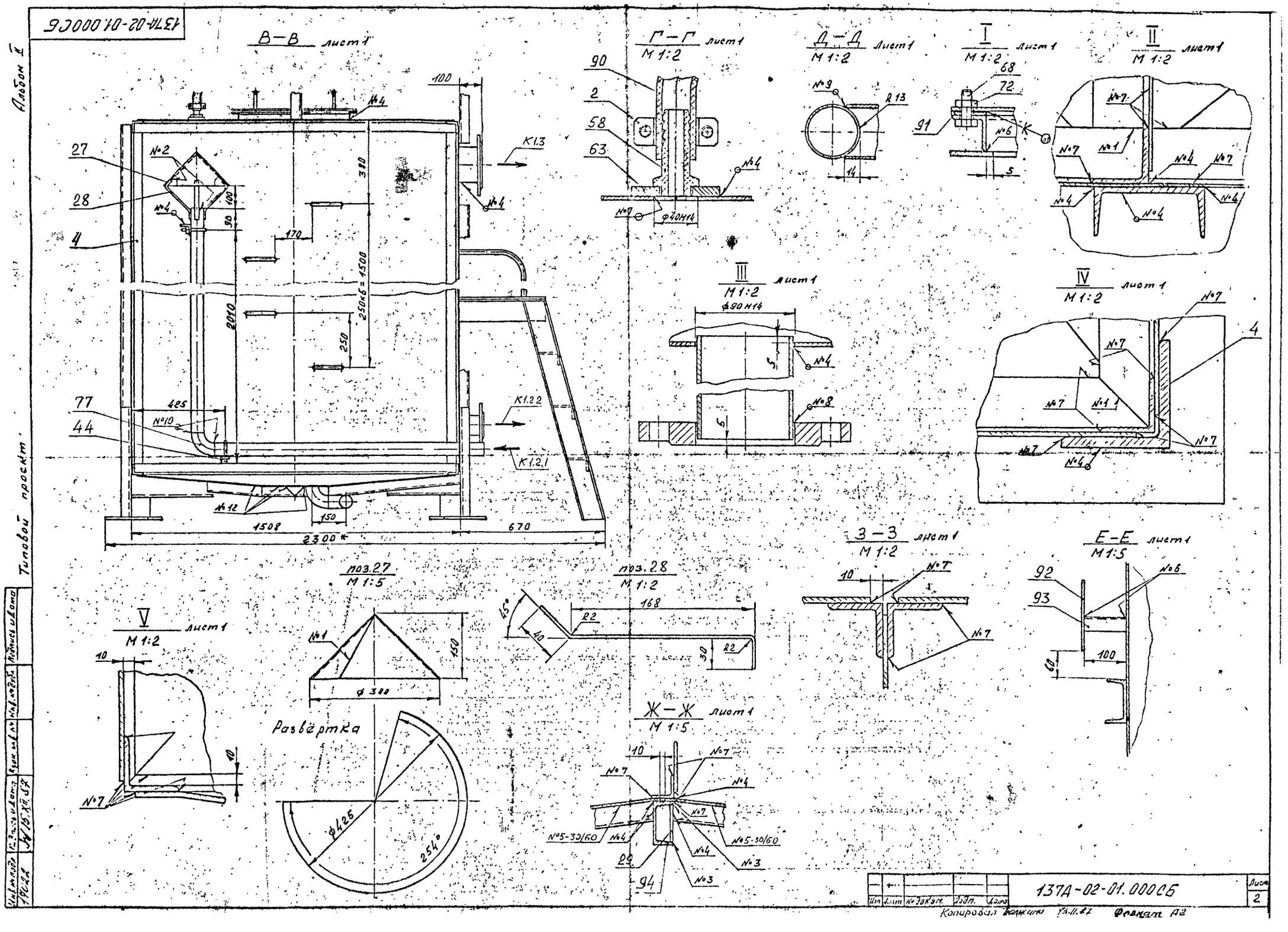
137А-02-01.000СБ
В–В лист 1
Г–Г лист 1
М 1:2
Д–Д лист 1
М 1:2
I лист 1
М 1:2
II лист 1
М 1:2
III лист 1
М 1:2
IV лист 1
М 1:2
V лист 1
М 1:2
З–З лист 1
М 1:2
Е–Е лист 1
М 1:5
поз.27
М 1:5
поз.28
М 1:2
Ж–Ж лист 1
М 1:5
Развёртка
2300*
1508
670
250×6=1500
2010
Альбом II
Типовой проект
137А-02-01.000СБ
Лист 2
Копировал
Формат А2

Типовой проект 402-22-61.86 Альбом II

Рис 1

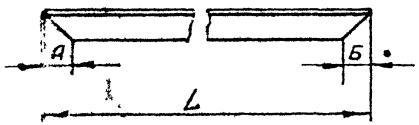


Рис.2

остальное см. рис 1.

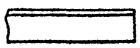

Рис.3

остальное см. рис.1.

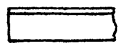

Рис.4

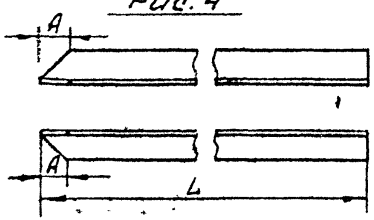


Рис.5

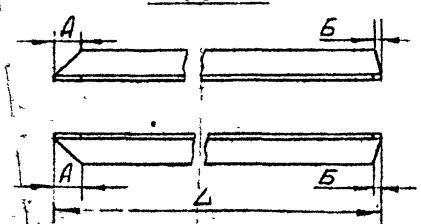


Рис.6

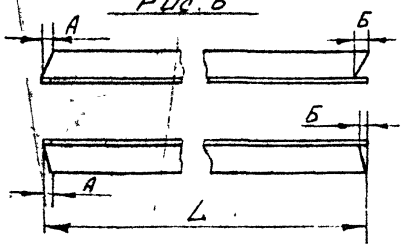


| Обозначение | Рис. | Размеры, мм А | Б | L | Материал | Масса кг |
|---|---|---|---|---|---|---|
| 108К-02-01 001 | 1 | 45 | 45 | 2490 | Уголок 50×50×5 Б ГОСТ 8509-72 / Вст3пс 2-I ГОСТ 535-79 | 5.4 |
| -01 | 1 | 45 | 45 | 1490 | | 5.5 |
| -02 | 1 | 45 | 45 | 1240 | | 4.7 |
| -03 | 2 | 45 | — | 1241 | | 4.7 |
| -04 | 3 | — | 45 | 1241 | | 4.7 |
| -05 | 4 | 41 | — | 1195 | Уголок 63×63×5 Б ГОСТ 8509-72 / Вст3пс 2-I ГОСТ 535-79 | 5.8 |
| -06 | 4 | 45 | — | 195 | | 0.9 |
| -07 | 5 | 41 | 4 | 525 | | 2.5 |
| -08 | 5 | 4 | 41 | 649 | | 3.1 |
| -09 | 6 | 4 | 4 | 434 | | 2.3 |
| -10 | 6 | 4 | 4 | 484 | | 2.3 |

1. Предельные отклонения размеров - $\pm \frac{t_3}{2}$.
2. Шероховатость обрабатываемых поверхностей - $\frac{25}{\sqrt{}}$, $\sqrt{}$. ($\sqrt{}$)

| Изм. | Лист | № докум. | Подпись | Дата |
|---|---|---|---|---|
| Разраб | | Сизонов | | |
| Пров | | Ефимов | | |
| Т.контр | | Олищук | | |
| Нач. отд | | Бахарев | | |
| Н.контр | | Забекина | | |
| Утв | | | | |

108К-02-01.001

Связь.

см. таблицу

| Лит | Масса | Масштаб |
|---|---|---|
| И | см. табл | — |
| Лист | Листов | |

НИПИКБС

Копировал

Формат А3

Инв. № подл. | Подп. и дата | Взам. инв. № | Инв. № дубл. | Подп. и дата

108К-02-01.002

25 √1 √1

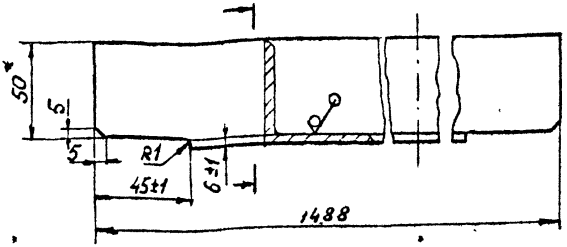


1. * Размер для справок

2 Неуказанные пред. откл. размеров $\pm \frac{t_3}{2}$

Типовой проект 402-22-6186 Альбом II

| Изм | Лист | № докум | Подп | Дата |
|---|---|---|---|---|
| Разраб | | Соловей | | 08.08.86 |
| Пров | | Созонов | | 08.08.86 |
| Т.контр | | | | |
| Нач.отд | | | | |
| Н.контр | | Забекина | | 28.08.86 |
| Утв | | | | |

108К-02-01.002

Связь

| Лит | Масса | Масштаб |
|---|---|---|
| М | 5,6 | 1,2 |

Лист | Листов 1

Уголок 50×50×5-Б ГОСТ 8509-72 / ВСт3пс5-I ГОСТ 535-79

НИПИКБС

Инв № подл. 7888 | Подпись и дата | Взам. инв. № | Инв. № дубл. | Подпись и дата

Копировал | Формат А4

108К-02-01.003

Рис.1

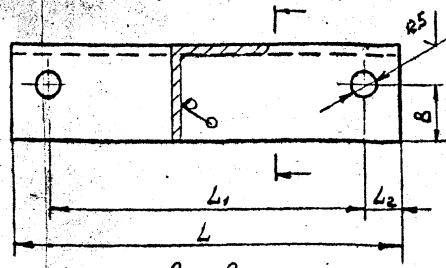


Рис 2

Остальное – см. Рис 1.

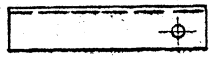

| Обозначение | Рис. | Размеры, мм L | L1 | L2 | B | d | n | Материал | Масса, кг. |
|---|---|---|---|---|---|---|---|---|---|
| 108К-02-01.003 | 1 | 150 | 70 | 20 | 14 | 12 | 2 | Уголок 32×32×3 Б ГОСТ 8509-72 Вст3пс2-2 ГОСТ 535-79 | 0.25 |
| -01 | | 200 | 160 | | | | | | 0.8 |
| -02 | | 260 | 70 | 165 | 20 | | | | 1.0 |
| -03 | | 315 | 245 | 35 | | 18 | | Уголок 50×50×5 Б ГОСТ 8509-72 Вст3пс2-2 ГОСТ 535-79 | 1.2 |
| -04 | | 360 | 290 | | | 15 | | | 1.4 |
| -05 | 2 | 155 | – | 30 | 20 | 18 | 1 | | 0.6 |
| -06 | | 200 | – | | 15 | 10 | | | 1.0 |

1. Неуказанные пред. откл. размеров ± IT14/2

| Изм. | Лист | № докум. | Подп. | Дата |
|---|---|---|---|---|
| Разраб | | Соловей | | 04.86 |
| Пров | | Созонов | | 11.86 |
| Т. контр. | | | | |
| Нач. отд. | | | | |
| Н. контр. | | Забекина | | 11.86 |
| Утв. | | | | |

108К-02-01.003

Кронштейн

| Лит. | Масса | Масштаб |
|---|---|---|
| М | См. табл. | — |
| Лист | Листов 1 | |

См. табл.

НИПИКБС

Типовой проект 402-22-6.86 Альбом II

Инв. № подл. 7689 | Подпись и дата | Взам. инв. № | Инв. № дубл. | Подпись и дата

Копировал

Формат А4

25

108К-02-01.004 — изображено,

108К-02-01.004-01 — зеркальное отражение.

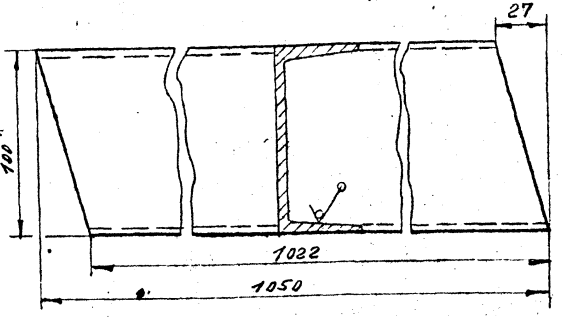


1. * Размеры для справок.

2. Неуказанные пред. откл. размеров $\pm \frac{t_3}{2}$.

Альбом II
Типовой проект 402-22-61.86
Подпись и дата
Инв. № подл.
Взам. инв. №
Инв. №дубл.
Подпись и дата

| Изм. | Лист | №докум. | Подп. | Дата |
|---|---|---|---|---|
| Разраб. | | Соловей | | 04.86 |
| Пров. | | Сазонов | | 04.86 |
| Т.контр. | | | | |
| Нач.отд. | | | | |
| Н.контр. | | Зайкина | | 12.86 |
| Утв. | | | | |

108К-02-01.004

Стойка

| Лит. | Масса | Масштаб |
|---|---|---|
| И | 8.8 | 1:2 |

Лист | Листов 1

Швеллер 10 ГОСТ 8240-72 / 8 ст 3сп 2-I ГОСТ 535-79

НИПИКБС

Копировал

Формат А4

108К-02-01.005

25 √1 √1

Типовой проект 402-22-61.86. Альбом II

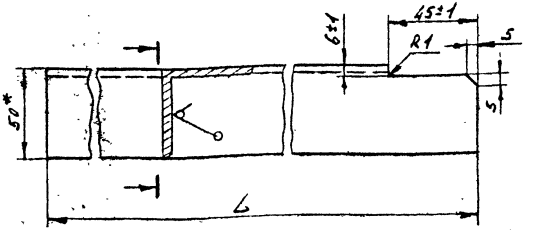


| Обозначение | L, мм. | Масса, кг. |
|---|---|---|
| 108К-02-01.005 | 770-0.8 | 2.8 |
| -01 | 2395-1.75 | 9.8 |

1.* Размер для справок.

2. Неуказанные пред. откл. размеров ± $\frac{\pm 3}{2}$.

| Изм | Лист | № докум | Подп | Дата |
|---|---|---|---|---|
| Разраб | | Соловей | | 21.10.86 |
| Пров | | Ефимов | | 22.10.86 |
| Т контр | | | | |
| Нач отд | | | | |
| Н контр | | Забекина | | 22.10.86 |
| Утв. | | | | |

108К-02-01.005

Ребро

| Лит. | Масса | Масштаб |
|---|---|---|
| И | — | 1:2 |

Лист | Листов 1

Уголок 50×50×5 Б ГОСТ 8509-72 / Вст3сп2-I ГОСТ 535-79

НИПИКБС

Инв. № подл. 7691 | Подпись и дата 3/1-9.03.87 | Взам. инв. № | Инв. № дубл. | Подпись и дата

Копировал | Формат А4

108К-02-01.006

Типовой проект 402-22-61.86 Альбом II

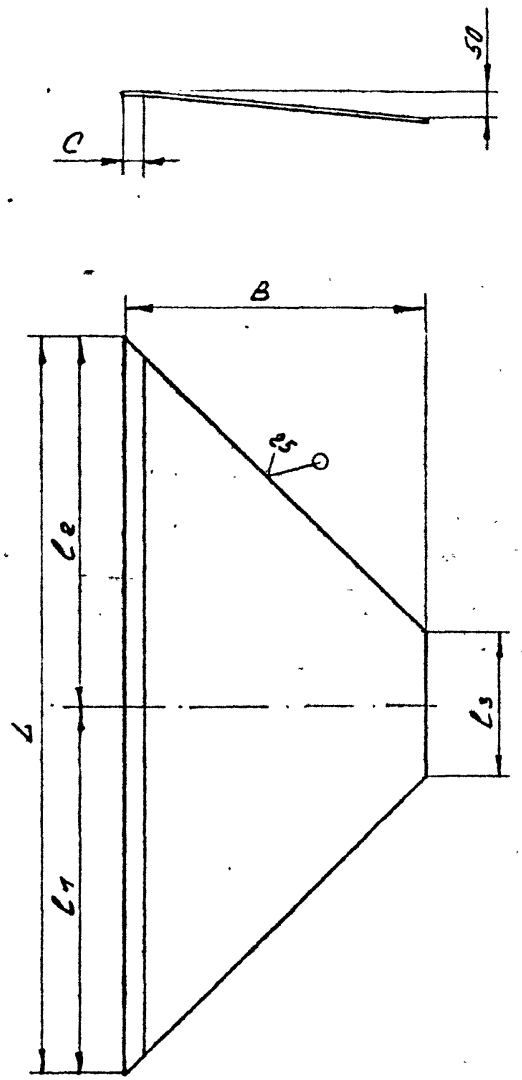


| Обозначение | L, мм | $l_1$, мм | $l_2$, мм | $l_3$, мм | B, мм | C, мм | Масса, кг |
|---|---|---|---|---|---|---|---|
| 108К-02-01.006 | 1210 | 615 | 595 | 300 | 594 | 40 | 14.1 |
| -01 | 1260 | 645 | 615 | | | | 14.3 |
| -02 | 1480 | 740 | 740 | | 470 | | 13.0 |
| -03 | | | | | 450 | 20 | 12.5 |
| -04 | | | | | 500 | | 13.5 |

| Изм | Лист | № докум. | Подпись | Дата |
|---|---|---|---|---|
| Разраб. | | Созонов | | 21.08.86 |
| Пров. | | Ефимов | | 21.08.86 |
| Н. контр. | | Забекина | | 22.08.86 |

108К-02-01.006

Днище

| Лит | Масса | Масштаб |
|---|---|---|
| И | см. табл. | — |

Лист | Листов 1

Лист Б-ПН-4 ГОСТ 19903-74
Вст3сп5 ГОСТ 14637-79

НИПИКБС

Копировал

Формат А3

| Инв. № подл. | Подпись и дата | Взам. инв. № | Инв. № дубл. | Подпись и дата |
|---|---|---|---|---|
| 7692 | 34-9.03.87 | | | |

Типовой проект 402-22-61.86 Альбом I

108К-02-01.007

Рис. 1

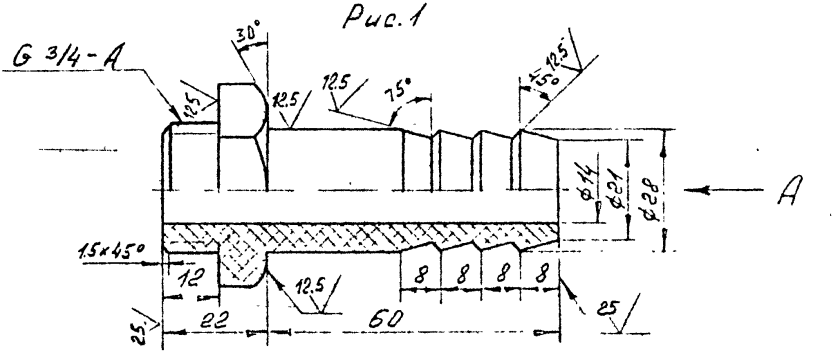


Вид А

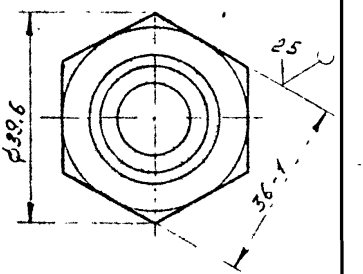


Рис. 2

остальное см. Рис. 1

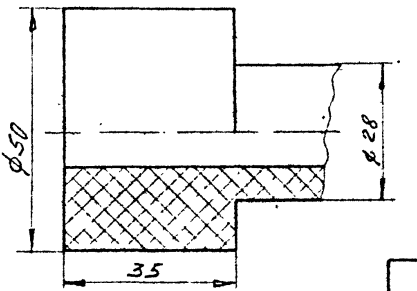


| Обозначение | Рис. | Масса, кг. |
|---|---|---|
| 108К-02-01.007 | 1 | 0.04 |
| -01 | 2 | 0.05 |

1. Неуказанные пред. откл. размеров ± $\frac{IT}{2}$.

| Изм. | Лист | № докум. | Подп. | Дата |
|---|---|---|---|---|
| Разраб. | | Рябова | | 25.03.86 |
| Пров. | | Соснов | | 25.03.86 |
| Т.контр. | | | | |
| Н.контр. | | | | |
| Утв. | | Забелкина | | 18.11.86 |

108К-02-01.007

Ниппель

| Лит. | Масса | Масштаб |
|---|---|---|
| | см. табл. | 1:1 |

Полиэтилен 20308-035 сорт 1 ГОСТ 16338-77

Инв. № подл. | Подп. и дата | Взам. инв. № | Инв. № дубл. | Подп. и дата

108К-02-01.008

Альбом 1

Типовой проект 402-22-61.86

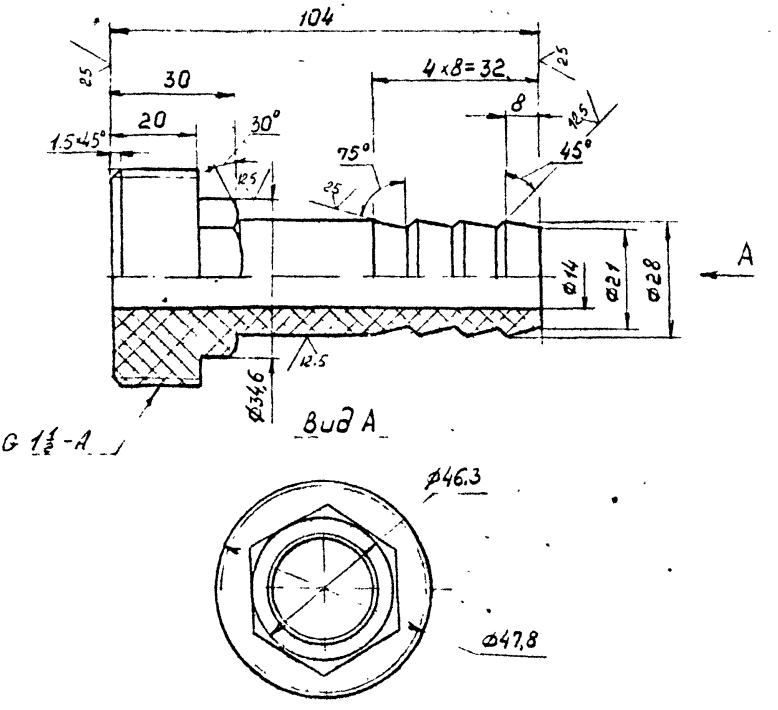


Предельные откл. размеров $\pm \frac{t_3}{2}$

| Изм | Лист | № докум | Подп. | Дата |
|---|---|---|---|---|
| Разраб. | | Соловей | | 25.08.86 |
| Пров | | Созонов | | 25.08.86 |
| Т.контр | | | | |
| Нач отд | | | | |
| Н.контр | | Забекина | | 28.08.86 |
| Утв | | | | |

108К-02-01.008

Ниппель

| Лит | Масса | Масштаб |
|---|---|---|
| Н | 0,05 | 1:1 |

Лист | Листов 1

Полиэтилен 20308-005 сорт 1 ГОСТ 16338-77

НИПИ КБС

Инв. № подл. 7694

Подпись и дата 9.03.87

Взам. инв. №

Инв. № дубл.

Подп и дата

Копировал

Формат А4

408К-02-01.009

Альбом II

Типовой проект 402-22-6186

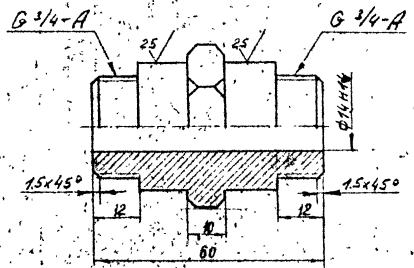


1. Неуказанные пред. откл. размеров $\pm \frac{t3}{2}$

| | | | | | |
|---|---|---|---|---|---|
| Инв.№ подл. | Подп. и дата | Взам. инв.№ | Инв.№ дубл. | Подп. и дата | |

| | | | | | |
|---|---|---|---|---|---|
| Изм. | Лист | № докум. | Подп. | Дата | |
| Разраб. | | Рубова | | 12.08.86 | |
| Пров. | | Сазонов | | 12.08.86 | |
| Т.контр. | | | | | |
| Н.контр. | | Забекина | | 12.08.86 | |
| Утв. | | | | | |

408К-02-01.009

Нипель 10

| Лит. | Масса | Масштаб |
|---|---|---|
| И | 0.03 | 1:1 |
| Лист | Листов 1 | |

Полиэтилен 20308-005 сорт 1 ГОСТ 16338-77

НИПИ КБС

Копировал

Формат А4

108К-02-01.011

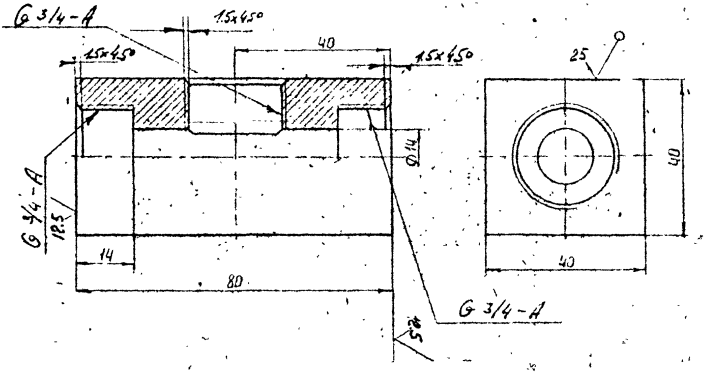


Неуказанные пред откл размеров – $\pm \frac{t_3}{2}$

Типовой проект 402-22-61.86 Альбом II

| Изм | Лист | № докум | Подп | Дата |
|---|---|---|---|---|
| Разраб | | Рябова | | 25.06.86 |
| Пров | | Созонов | | 25.06.86 |
| Т.контр | | | | |
| Нач отд | | | | |
| Н контр | | Забекина | | 28.06.86 |
| Утв | | | | |

108К-02-01.011

Тройник

| Лит | Масса | Масштаб |
|---|---|---|
| И | 0.07 | 1:1 |

Лист | Листов 1

Полиэтилен 20308-005 сорт 1 гост 16338-77

НИПИ КБС

Инв № подл 7696 | Подп и дата | Взам инв № | Инв № дубл | Подп и дата

108К-02-01.012

Типовой проект 402-22-6186

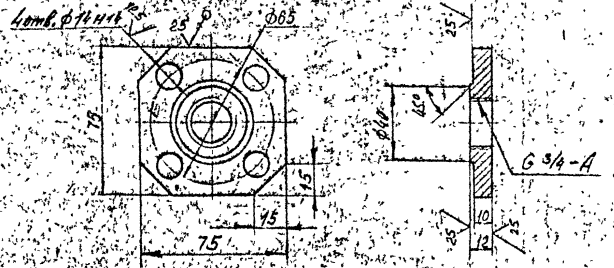


1. Неуказанные пред. откл. размеров $\frac{t3}{2}$

| Изм | Лист | № докум. | Подп | Дата |
|---|---|---|---|---|
| Разраб. | | Рябова | | 25.08.8[illegible] |
| Пров | | Созонов | | 25.08.8[illegible] |
| Т.контр | | | | |
| Нач.отд. | | | | |
| Н.контр | | Забекина | | [illegible] |
| Утв. | | | | |

108К-02-01.012

Фланец

| Лит | Масса | Масштаб |
|---|---|---|
| И | 0.06 | 1:2 |

Лист | Листов 1

Текстолит ПТ-сорт I ГОСТ5-78Е

НИПИ КБС

Инв. № подл. 7694 | Подп. и дата [illegible] | Взам. инв. № | Инв. № дубл. | Подп. и дата

Копировал | Формат А4

108К-02-01.013

25 V(M)

Типовой проект 402-22-6186 Альбом II

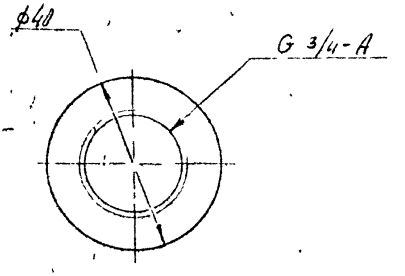


1. Неуказанные пред. откл размеров - $\pm \frac{t3}{2}$

| Изм | Лист | № докум | Подп | Дата |
|---|---|---|---|---|
| Разраб. | | Рябова | | 25.08.86 |
| Пров. | | Созонов | | 25.8.86 |
| Т контр | | | | |
| Нач отд | | | | |
| Н контр. | | Забекина | | 28.08.86 |
| Утв | | | | |

108К-02-01.013

Фланец

| Лит | Масса | Масштаб |
|---|---|---|
| И | 0.04 | 1:1 |

Лист | Листов 1

Лист Б-ПН 8ГОСТ 14903-74 / В Ст3пс 5ГОСТ 14637-79

НИПИ КБС

Инв № подл 7698 | Подп и дата | Взам инв № | Инв № подл | Подп и дата

Копировал

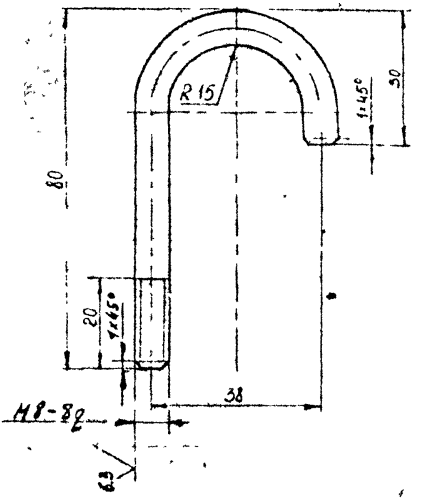


Неуказанные пред откл размеров - $\pm \frac{t3}{2}$

| | | | | | | | | |
|---|---|---|---|---|---|---|---|---|
| | | | | | 108К-02-01.014 | | | |
| Изм. | Лист. | №докум. | Подпись | Дата | | | | |
| Разраб. | | Рябова | | 19.08.86 | Полухомут | Лит. | Масса | Масштаб |
| Пров. | | Созонов | | 19.08.86 | | Н | 0.04 | 1:1 |
| Т.контр. | | | | | | Лист | Листов | 1 |
| Н.контр. | | Забекина | | 19.08.86 | Крюк 8-8 ГОСТ 2590-71 Ст3пс 5-1 ГОСТ 535-79 | НИПИ КБС | | |
| Утв. | | | | | | | | |

Копировал

Формат А4

Инв. № подл. 7639 | Подпись и дата Акт 903 | Взам. инв. № | Инв. № дубл. | Подпись и дата

Типовой проект 402-22-61.86 Альбом II

Альбом II

Типовой проект

| Формат | Зона | Поз. | Обозначение | Наименование | Кол. | Примечание |
|---|---|---|---|---|---|---|
| | | | | Документация | | |
| | | | 137А-02-02.000 СБ | Сборочный чертеж | | |
| | | | | Сборочные единицы | | |
| А4 | | 1 | ТК2.00.180-01 | Установка петли | 4 | |
| | | | | Детали | | |
| Б4 | | 2 | 137А-02-02.001 | Стойка | | |
| | | | | Уголок 50×50×5-В ГОСТ 8509-86 Вст3сп5-1 ГОСТ 535-79 | | |
| | | | | L = 2100 – 1,6 мм | 4 | |
| | | | | Рейка | | |
| | | | | Уголок 63×63×5-В ГОСТ 8509-86 Вст3сп5-1 ГОСТ 535-79 | | |
| Б4 | | 3 | 137А-02-02.002 | L = 300 мм | 1 | 1,4 кг. |
| Б4 | | 4 | 137А-02-02.003 | L = 1040 мм | 10 | 5,0 кг. |
| | | | | Связи | | |
| | | | | Уголок 32×32×3-В ГОСТ 8509-86 Вст3сп5-1 ГОСТ 535-79 | | |
| Б4 | | 5 | 137А-02-02.004 | L = 400 мм | 2 | 0,6 кг. |
| Б4 | | 6 | 137А-02-02.005 | L = 564 мм | 2 | 0,8 кг. |

Инв. № подл. | Подп. и дата | Взам. инв. № | Инв. № дубл. | Подп. и дата

| Изм. | Лист | № докум. | Подп. | Дата |
|---|---|---|---|---|
| Разраб. | | Созонов | | 12.87 |
| Пров. | | Чумаченко | | 12.87 |
| Т.контр. | | Чумаченко | | 12.87 |
| Н.контр. | | Зобекина | | 12.87 |

137А-02-02.000

Бак накопитель

| Лит. | Лист | Листов |
|---|---|---|
| И | 1 | 4 |

НИПИКЬС

Копировал

Формат А4

| Поз. | Обозначение | Наименование | Кол. | Примечание |
|---|---|---|---|---|
| 54 | 7 137А-02-02.006 | Стойка | | |
| | | Уголок $\frac{100\times100\times10\text{-}В\ ГОСТ\ 8509\text{-}86}{Вст3сп5\text{-}1\ ГОСТ\ 535\text{-}79}$ | | |
| | | $L = 575$ мм | 4 | 10,6 кг. |
| 54 | 8 137А-02-02.007 | Стойка | | |
| | | Швеллер $\frac{10\ ГОСТ\ 8240\text{-}72}{Вст3сп2\text{-}1\ ГОСТ\ 535\text{-}79}$ | | |
| | | $L = 575$ мм | 2 | 6,0 кг. |
| | | Рабра | | |
| | | Швеллер $\frac{10\ ГОСТ\ 8240\text{-}72}{Вст3сп2\text{-}1\ ГОСТ\ 535\text{-}79}$ | | |
| 54 | 9 137А-02-02.008 | $L = 1258$ мм | 2 | 10,8 кг. |
| 54 | 10 137А-02-02.009 | $L = 2500$ мм | 2 | 21,5 кг. |
| 54 | 11 137А-02-02.011 | Скоба | | |
| | | Круг $\frac{12\text{-}В\ ГОСТ\ 2590\text{-}71}{Вст3пс5\text{-}1\ ГОСТ\ 535\text{-}79}$ | | |
| | | $L = 290$ мм | 10 | 0,26 кг. |
| 54 | 12 137А-02-02.012 | Стенка | | |
| | | Лист $\frac{Б\text{-}ПН\text{-}4\ ГОСТ\ 19903\text{-}74}{Вст3пс5\ ГОСТ\ 14637\text{-}79}$ | | |
| | | $\delta = 2180$ мм $L = 2380$ мм | 2 | 161 кг. |
| 54 | 13 137А-02-02.013 | Стенка | | |
| | | Лист $\frac{Б\text{-}ПН\text{-}4\ ГОСТ\ 19903\text{-}74}{Вст3пс5\ ГОСТ\ 14637\text{-}79}$ | | |
| | | $\delta = 1230$ мм $L = 2180$ мм | 2 | 84,1 кг. |
| 54 | 14 137А-02-02.014 | Крышка | | |
| | | Лист $\frac{Б\text{-}ПН\text{-}4\ ГОСТ\ 19903\text{-}74}{Вст3пс5\ ГОСТ\ 14637\text{-}79}$ | | |
| | | $\delta = 1230$ мм $L = 2380$ мм | 1 | 85,8 кг. |

Альбом II

Типовой проект

Инв. № подл. | Подп. и дата | Взам. инв. № | Инв. № дубл. | Подп. и дата

Изм. Лист № докум. Подп. Дата

137А-02-02.000

Лист 2

Копировал

Формат А4

Гипрониигаз Минэнерго

БП-ОФ-2

Альбом II

Типовой проект

| Формат | Зона | Поз | Обозначение | Наименование | Кол. | Примечание |
|---|---|---|---|---|---|---|
| Б4 | | 15 | 137А-02-02.015 | Крышка | | |
| | | | | Лист Б-ПН-4 ГОСТ 19903-74 | | |
| | | | | Вст3пс5 ГОСТ 14637-79 | | |
| | | | | В=464 мм L=564 мм | 1 | 8,2 кг. |
| Б4 | | 16 | 137А-02-02.016 | Опора | | |
| | | | | Лист Б-ПН-8 ГОСТ 19903-74 | | |
| | | | | Вст3пс5 ГОСТ 14637-79 | | |
| | | | | В=200 мм L=300 мм | 6 | 3,8 кг. |
| Б4 | | 17 | 137А-02-02.017 | Днище | | |
| | | | | Лист Б-ПН-4 ГОСТ 19903-74 | | |
| | | | | Вст3пс5 ГОСТ 14637-79 | | |
| | | | | В=300 мм L=300 мм | 1 | 2,8 кг. |
| | | | | | | |
| А4 | | 18 | 108К-02-01.011 | Кронштейн | 1 | |
| А4 | | 19 | 108К-02-02.001 | Связь | 4 | |
| | | 20 | -01 | Связь | 4 | |
| А4 | | 21 | 108К-02-02.002 | Связь | 2 | |
| | | 22 | -01 | Связь | 1 | |
| А4 | | 23 | 108К-02-02.003 | Связь | 1 | |
| | | 24 | -01 | Связь | 1 | |
| А4 | | 25 | 108К-02-02.004 | Связь | 1 | |
| | | 26 | -01 | Связь | 1 | |
| А3 | | 27 | 108К-02-02.005 | Ребро | 2 | |
| | | 28 | -01 | Ребро | 2 | |
| А4 | | 29 | 108К-02-02.017 | Днище | 2 | |
| А4 | | 30 | 108К-02-02.018 | Днище | 2 | |

Инв. № подл. 17023 | Подп. и дата 24/5 XII 87 | Взам. инв. № | Инв. № дубл. | Подп. и дата

| Изм. | Лист | № докум. | Подп. | Дата | 137А-02-02.000 | Лист 3 |
|---|---|---|---|---|---|---|

Копировал 12.11.86 Тюльпина Формат А4

ВЧ-ОЧ-2

Альбом II

Типовой проект

| Формат | Зона | Поз. | Обозначение | Наименование | Кол. | Примечание |
|---|---|---|---|---|---|---|
| | | | | Стандартные изделия | | |
| | | 36 | | Болт М10-6g×35.58.019 ГОСТ 7798-70 | 10 | |
| | | 37 | | Гайка М10-6Н.4.019 ГОСТ 5915-70 | 12 | |
| | | | | Фланцы по ГОСТ 12820-80 | | |
| | | 38 | | 1-50-10 | 2 | |
| | | 39 | | 1-100-10 | 1 | |
| | | 40 | | Хомут 60-Вст3сп- -ГОСТ 24137-80 | 1 | |
| | | 41 | | Отвод 90°57×3 ГОСТ 17375-83 | 2 | |
| | | | | Материалы | | |
| | | 42 | | Труба 57×3 ГОСТ 10704-76 / В-Бст3сп ГОСТ 10705-80 | 1,63 | |
| | | 43 | | Труба 108×4 ГОСТ 10704-76 / В-Бст3сп ГОСТ 10705-80 | 0,1 | |
| | | 44 | | Пластина, лист, ТМКЩС- -5×250×570-2,6 ГОСТ 7338-77 | | 0,5 кг. |
| | | 45 | | Лист Б-ПН-4 ГОСТ 19903-74 / Вст3пс5 ГОСТ 14637-79 | 8,2 | кг. |
| | | 46 | | Уголок 32×32×3-В ГОСТ 8509-86 / Вст3сп5-1 ГОСТ 535-79 | 0,9 | кг. |

Подп. и дата: 15 XII 87

Инв. № дубл.

Взам. инв. №

Подп. и дата

Инв. № подл. 14023

БО-ОФ-2

| Изм. | Лист | № докум. | Подп. | Дата |
|---|---|---|---|---|

137А-02-02.000

Лист 4

Копировал

Формат А4

12 III 88 Тюлькина

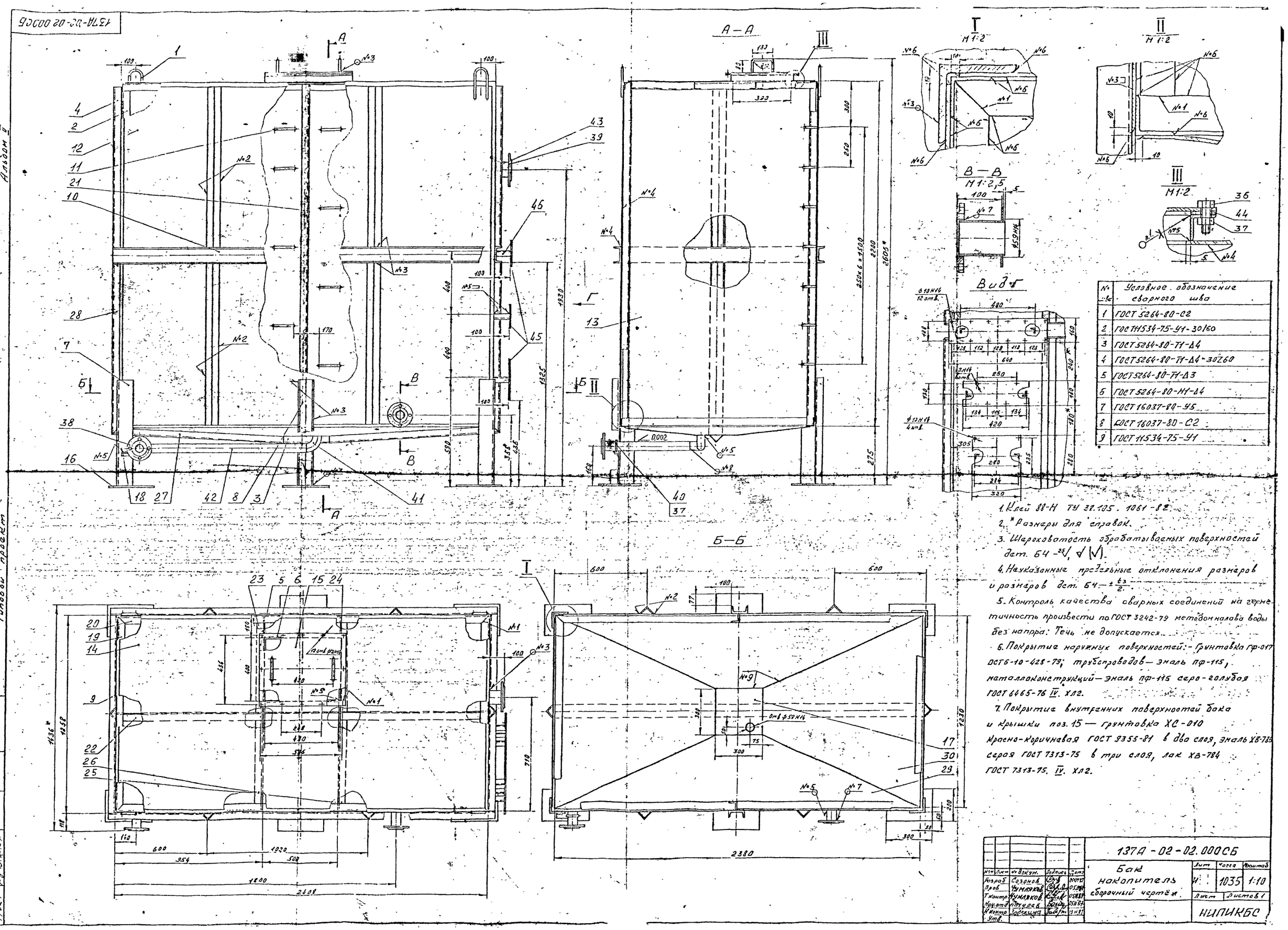


| № | Условное обозначение сварного шва |
|---|---|
| 1 | ГОСТ 5264-80-С2 |
| 2 | ГОСТ 11534-75-У1-30/60 |
| 3 | ГОСТ 5264-80-Т1-Д4 |
| 4 | ГОСТ 5264-80-Т1-Д4-30Z60 |
| 5 | ГОСТ 5264-80-Т1-Д3 |
| 6 | ГОСТ 5264-80-Н1-Д4 |
| 7 | ГОСТ 16037-80-У5 |
| 8 | ГОСТ 16037-80-С2 |
| 9 | ГОСТ 11534-75-У1 |

1. Клей 88-Н ТУ 38.105.1061-82.
2. *Размеры для справок.
3. Шероховатость обрабатываемых поверхностей дет. Б4 - 25√, √ (√).
4. Неуказанные предельные отклонения размеров и размеров дет. Б4 - ± t3/2.
5. Контроль качества сварных соединений на герметичность произвести по ГОСТ 3242-79 методом налива воды без напора: Течь не допускается.
6. Покрытие наружных поверхностей: - Грунтовка ГФ-017 ОСТ6-10-428-79; трубопроводов — эмаль ПФ-115, металлоконструкций — эмаль ПФ-115 серо-голубая ГОСТ 6465-76 IV. ХЛ2.
7. Покрытие внутренних поверхностей бака и крышки поз. 15 — грунтовка ХС-010 красно-коричневая ГОСТ 9355-81 в два слоя, эмаль ХВ-785 серая ГОСТ 7313-75 в три слоя, лак ХВ-784 ГОСТ 7313-75. IV. ХЛ2.

| Изм | Лист | № докум. | Подпись | Дата |
|---|---|---|---|---|
| Разраб. | | Сазонов | | 20.07.87 |
| Пров. | | Чумляков | | 05.08.87 |
| Т.контр. | | Чумляков | | 05.08.87 |
| Нач.отд. | | Татарев | | 05.08.87 |
| Н.контр. | | Зоркина | | 03.11.87 |
| Утв. | | | | |

137А-02-02.000СБ

Бак накопитель сборочный чертёж.

| Лит | Масса | Масштаб |
|---|---|---|
| И | 1035 | 1:10 |

Лист | Листов 1

НИПИКБС

Инв. № подл. 1702Ч | Подпись и дата | Взам. инв. № | Инв. № дубл. | Подпись и дата

Типовой проект 402-22-61.86 Альбом II

108К-02-01001

25 (√)

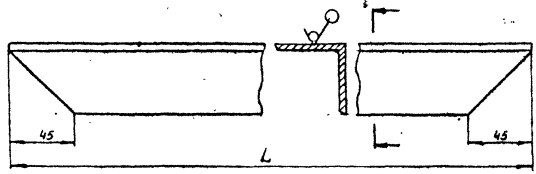


| Обозначение | L, мм | Масса, кг |
|---|---|---|
| 108К-02-01.001 | 1240 | 4.7 |
| -01 | 2390 | 9.0 |

1. Пред. откл размеров - $\pm\frac{t_3}{2}$

| Изм | Лист | N° докум | Подп | Дата |
|---|---|---|---|---|
| Разраб | | Рябова | | 25.08.86 |
| Пров | | Ефимов | | 26.08.86 |
| Т контр | | | | |
| Н контр | | Забекина | | 28.08.86 |
| Утв | | | | |

108К-02-02.001

Связь

| Лит. | Масса | Масштаб |
|---|---|---|
| И | — | 1:2,5 |

Лист | Листов 1

Уголок 50×50×5-Б ГОСТ 8509-72
ВСт3пс2-1ГОСТ 535-79

НИПИКБС

Подп и дата | Инв. № дубл | Взам. инв. № | Подпись и дата | Инв. № подл.

Копировал

Формат А4

Типовой проект 402-22-61.86 Альбом II

108К-02-02002

25 (V)

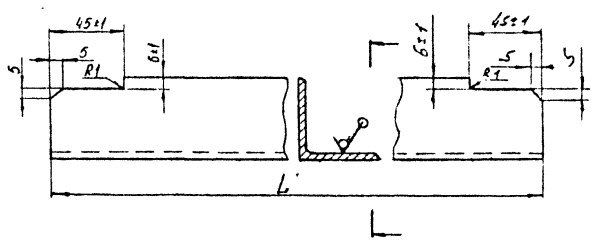


| Обозначение | L, мм | Масса, кг |
|---|---|---|
| 108К-02-02 002 | 2188 | 8,25 |
| -01 | 2388 | 9.00 |

1. Неуказанные пред. откл. размеров - $\pm\frac{L3}{2}$.

| Изм | Лист | № докум | Подп | Дата |
|---|---|---|---|---|
| Разраб | | Рябова | | 25.08.86 |
| Пров | | Ефимов | | 26.08.86 |
| Т.контр | | | | |
| Н.контр | | Зобекина | | 12.08.86 |
| Утв | | | | |

108К-02-02.002

Связь

| Лит. | Масса | Масштаб |
|---|---|---|
| И | — | 1:2,5 |

Лист | Листов 1

Уголок $\frac{50\times50\times5\text{Б ГОСТ 8509-72}}{\text{ВСт3пс 2-I ГОСТ 535-79}}$

НИПИКБС

Инв. № подл. | Подпись и дата | Взам. инв. № | Инв. № дубл. | Подп. и дата

Копировал

Формат А4

108К-02-02.003

25/(√)

Типовой проект 402-22-61.86 Альбом II

108К-02-02.003 - изображено,
108К-02-02.003-01 - зеркальное отражение.

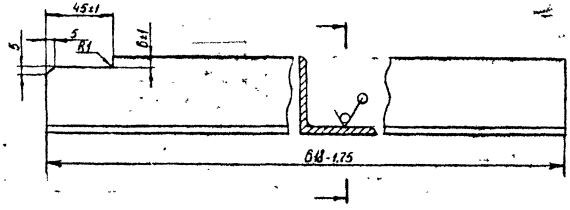


1. Неуказанные: пред. откл. размеров – $\pm\frac{t_3}{2}$.

| Изм. | Лист | № докум. | Подп. | Дата |
|---|---|---|---|---|
| Разраб. | | Рябова | | 25.08.86 |
| Пров. | | Ефимов | | 21.08.86 |
| Т.конт. | | | | |
| Н.контр. | | Забекина | | 28.08.86 |
| Утв. | | | | |

108К-02-02.003

Связь

| Лит. | Масса | Масштаб |
|---|---|---|
| И | 2.3 | 1:2,5 |

Лист | Листов 1

Уголок 50×50×5 БГОСТ 8509-72 / ВСт 3пс 2-1 ГОСТ 535-79

НИПИКБС

Инв. № подл. | Подпись и дата | Взам. инв. № | Инв. № дубл. | Подп. и дата

Копировал

Формат А4

108К-02-02004

25/(√)

Типовой проект 402-22-61.86 Альбом II

108К-02.02.004 - изображено,
108К-02.02.004-01 - зеркальное отражение.

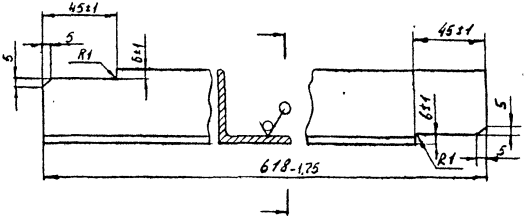


1. Неуказанные пред. откл. размеров - $\pm\frac{t_3}{2}$.

| Изм. | Лист | № докум. | Подп. | Дата |
|---|---|---|---|---|
| Разраб. | | Рябова | | 25.08.86 |
| Пров. | | Ефимов | | 26.08.86 |
| Т.контр. | | | | |
| Н.контр. | | Забекина | | 28.08.86 |
| Утв. | | | | |

108К-02-02.004

Связь

| Лит | Масса | Масштаб |
|---|---|---|
| И | 2.3 | 1:2,5 |

Лист | Листов 1

Уголок 50×50×5-БГОСТ 8509-72 / ВСт3пс 2-I ГОСТ 535-79

НИПИКБС

Инв. № подл. 4705 | Подпись и дата | Взам. инв. № | Инв. № дубл. | Подп. и дата

Копировал

Формат А4

Типовой проект 402-22-6.86 Альбом I

Рис 1

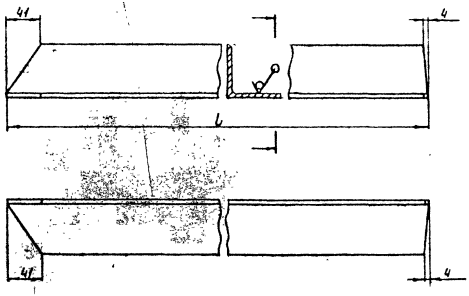


Рис 2

Остальное см. рис. 1

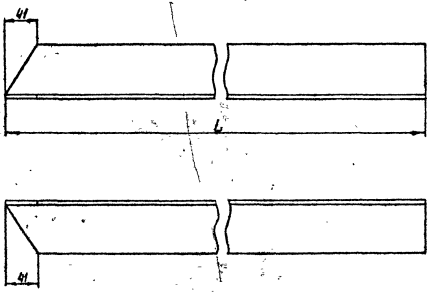


| Обозначение | Рис. | l, мм | Масса, кг |
|---|---|---|---|
| 108К-02-02.005 | 1 | 1090 | 5,24 |
| -01 | 2 | 1095 | 5,24 |

1. Неуказанные пред. откл. размеров – $\pm\frac{t}{2}$.

| Изм. | Лист | № докум. | Подп. | Дата |
|---|---|---|---|---|
| Разраб. | | Рябова | | 25.08.86 |
| Пров. | | Ефимов | | 25.08.86 |
| Т.контр. | | | | |
| Н.контр. | | Здобекина | | 25.08.86 |

108К-02-02.005

Ребро

Уголок 63×63×5-Б ГОСТ 8509-72 ВСт3пс2-1 ГОСТ 535-79

| Лит | Масса | Масштаб |
|---|---|---|
| И | — | 1:4 |
| Лист | Листов 1 | |

НИПИКБС

Инв. № подл. | Подпись и дата | Взам. инв. № | Инв. № дубл. | Подп. и дата

Копировал

Формат А3

108К-02-02.017

Типовой проект 4Д2-22-61.86 Альбом II

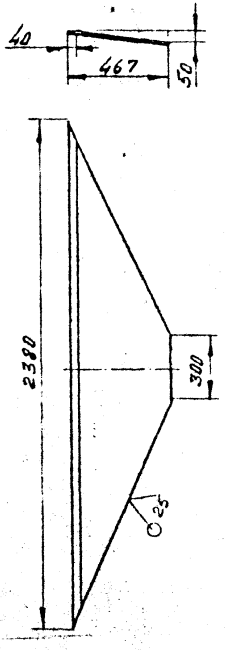


1. Неуказанные пред. откл. размеров – $\pm \frac{t_3}{2}$.

| Изм | Лист | № докум. | Подпись | Дата |
|---|---|---|---|---|
| Разраб. | | Сазонов | | 25.08.86 |
| Пров. | | Ефимов | | 26.08.86 |
| Н.контр. | | Забекина | | 28.08.86 |

108К-02-02.017

Днище

| Стадия | Масса | Масштаб |
|---|---|---|
| И | 19.6 | 1:20 |

Лист | Листов 1

Лист Б-ЛН-4 ГОСТ 19903-74
Вст3пс 5 ГОСТ 14637-79

НИПИКБС

Инв. № подл. | Подпись и дата | Взам. инв. № | Инв. № дубл. | Подпись и дата

Копировал

Формат А

108К-02-02.018

Альбом №

Типовой проект 402-22-6186

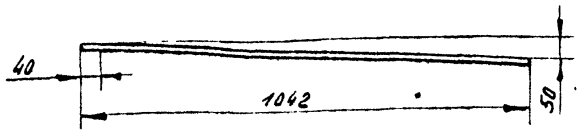


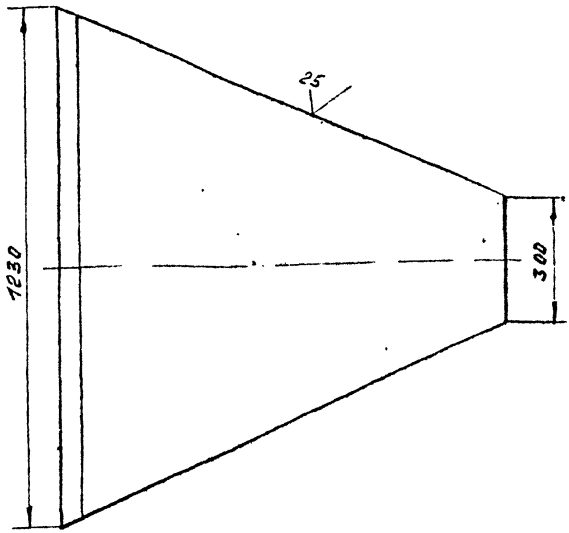


1. Неуказанные пред. откл. размеров – $\pm \frac{t_3}{2}$.

| | | | | | |
|---|---|---|---|---|---|
| Изм. | Лист | № докум. | Подпись | Дата | 108К-02-02.018 |
| Разраб. | | Созонов | | 25.11.84 | Днище |
| Пров. | | Ефимов | | 25.11.84 | |
| Н.контр. | | Забекина | | 25.11.84 | |

| Стадия | Масса | Масштаб |
|---|---|---|
| И | 25.0 | 1:10 |
| Лист | Листов 1 | |

Лист 6-ПН-4 ГОСТ 19903-74
Вст3пс5 ГОСТ 14637-79

НИПИКБС

Взам. инв. № | Подпись и дата | Инв. № подл.

Копировал

Формат А4

Типовой проект 402-22-[illegible] Альбом II

| Формат | Зона | Поз. | Обозначение | Наименование | Кол. | Примечание |
|---|---|---|---|---|---|---|
| | | | | Документация | | |
| А2 | | | 108К-01-01.000СБ | Сборочный чертеж | | |
| | | | | Сборочные единицы | | |
| А4 | | 1 | 108К-01-01.010 | Крышка | 1 | |
| | | | | Детали | | |
| Б4 | | 3 | 108К-01-01.001 | Диск | | |
| | | | | Лист $\frac{Б\text{-}ПН\text{-}4ГОСТ\ 19903\text{-}74}{ВСт3пс5ГОСТ\ 14637\text{-}79}$ | | |
| | | | | Д=400мм | 1 | 3,95кг |
| Б4 | | 4 | 108К-01-01.002 | Опора | | |
| | | | | Уголок $\frac{100\times100\times10\text{-}БГОСТ\ 8509\text{-}72}{ВСт3пс\text{-}5\text{-}IГОСТ\ 535\text{-}79}$ | | |
| | | | | L=1740мм | 3 | 26,22кг |
| Б4 | | 5 | 108К-01-01.003 | Лапка | | |
| | | | | Лист $\frac{Б\text{-}ПН\text{-}4ГОСТ\ 19903\text{-}74}{ВСт3пс5ГОСТ\ 535\text{-}79}$ | | |
| | | | | L=200мм В=30мм | 3 | 0,188кг |
| Б4 | | 6 | 108К-01-01.004 | Труба | | |
| | | | | Труба $\frac{108\times4,5ГОСТ\ 10704\text{-}76}{В\text{-}ВСт3спГОСТ\ 10705\text{-}80}$ | | |
| | | | | L=130мм | 1 | 1,88кг |

Подп. и дата

Инв. № дубл.

Взам. инв. №

Подп. и дата 9.03.87

Инв. № подл. 7626

| Изм. | Лист | № докум. | Подп. | Дата |
|---|---|---|---|---|
| Разраб. | | Рябова | [illegible] | 19.02.86 |
| Пров. | | Ефимов | [illegible] | 20.02.86 |
| Т.контр | | Олещук | [illegible] | 21.02.86 |
| Н.контр. | | Забекина | [illegible] | 25.02.86 |
| Утв. | | | | |

108К-01-01.000

Бак-гаситель напора

| Лит. | Лист | Листов |
|---|---|---|
| Н | 1 | 3 |

НИПИКБС

Копировал

Формат А4

Типовой проект 402-22-61 86 Альбом II

| Формат | Зона | Поз. | Обозначение | Наименование | Кол. | Примечание |
|---|---|---|---|---|---|---|
| Б4 | | 7 | 108К-01-01.005 | Корпус | | |
| | | | | Лист Б-ПН-4 ГОСТ 19903-74 | | |
| | | | | ВСт3пс5 ГОСТ 14637-79 | | |
| | | | | L=3140 мм B=850 мм | 1 | 83,4 кг |
| Б4 | | 8 | 108К-01-01.006 | Пята | | |
| | | | | Лист Б-ПН-4 ГОСТ 19903-74 | | |
| | | | | ВСт3пс5 ГОСТ 14637-79 | | |
| | | | | L=200 мм B=150 мм | 3 | 0,94 кг |
| Б4 | | 9 | 108К-01-01.007 | Фланец | | |
| | | | | Лист Б-ПН-4 ГОСТ 19903-74 | | |
| | | | | ВСт3пс5 ГОСТ 14637-79 | 1 | 1,63 кг |
| А4 | | 10 | 108К-01-01.008 | Связь | 3 | |
| А4 | | 11 | 108К-01-01.009 | Днище | 1 | |
| | | | | Стандартные изделия | | |
| | | 14 | | Болт М12×25 46 019 | | |
| | | | | ГОСТ 7798-80 | 6 | |
| | | 15 | | Гайка М12 4 019 | | |
| | | | | ГОСТ 5915-70 | 6 | |
| | | 16 | | Шайба 12 01 019 | | |
| | | | | ГОСТ 11376-77 | 6 | |
| | | 17 | | Тройник 219×6-159×4,5 | | |
| | | | | ГОСТ 17376-83 | 1 | |
| | | 18 | | Переход 159×4,5-108×4,5 | | |
| | | | | ГОСТ 17378-83 | 1 | |

Подп. и дата

Инв. № дубл.

Взам. инв. №

Подп. и дата

Инв. № подл. 7626

Изм. | Лист | № докум. | Подп. | Дата

108К-01-01.000

Лист 2

Копировал

Формат А4

БФ-ОФ-2

Типовой проект 402-22-61.86 Альбом II

| Формат | Зона | Поз. | Обозначение | Наименование | Кол. | Примечание |
|---|---|---|---|---|---|---|
| | | 19 | | Фланец 1-150-10ВСт3сп5 | | |
| | | | | ГОСТ 12820-80 | 1 | |
| | | | | | | |
| | | | | | 3,5м | |
| | | | | | | |
| | | | | | | |
| | | | | Материалы | | |
| | | | | | | |
| | | 20 | | резина ТМКЩ-М-5 | | |
| | | | | ГОСТ 7338-77 | 0,005 | кг |

Подп. и дата

Инв. № дубл.

Взам. инв. №

Подп. и дата 9.03.87

Инв. № подл. 7626

БФ-ОФ-2

| Изм | Лист | № докум. | Подп. | Дата |
|---|---|---|---|---|

108И-01-01.000

Лист 3

Копировал

Формат А4

108К-01-01.000СБ

Типовой проект 402-22-6186 Альбом II

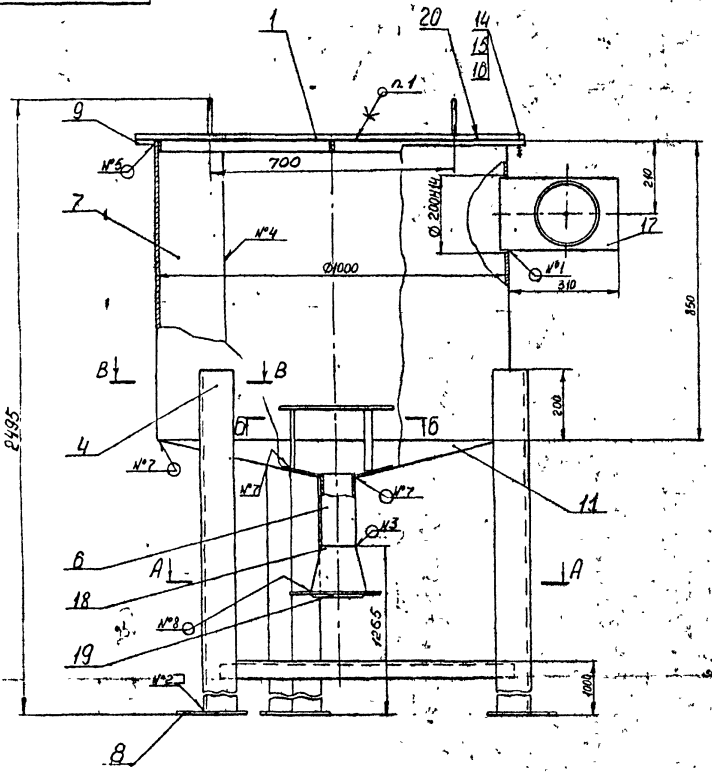


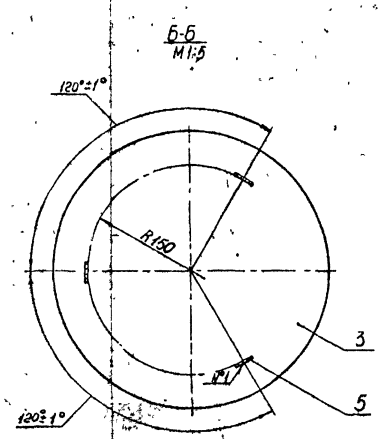


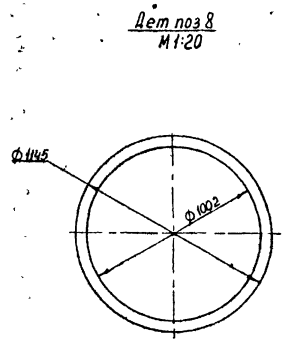


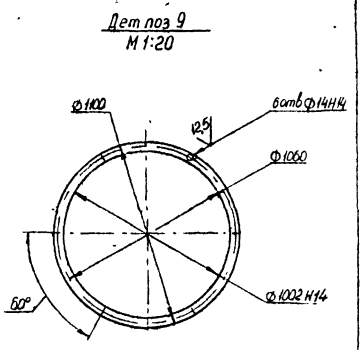


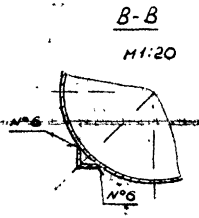


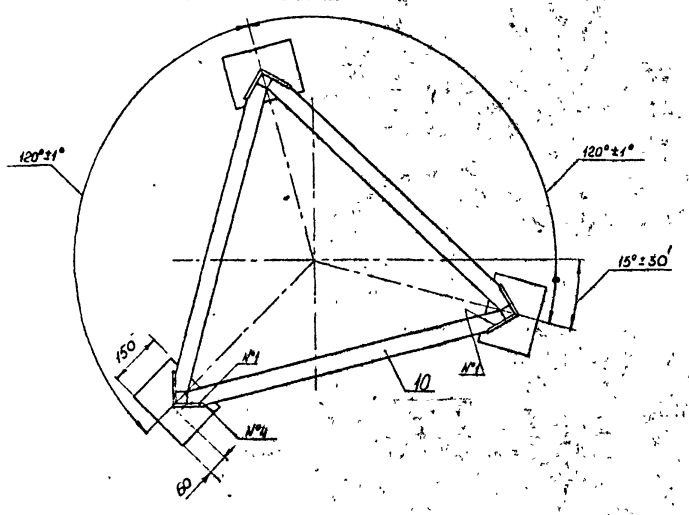


| № шва | Условное обозначение шва |
|---|---|
| 1 | ГОСТ 5264-80-Т1-Δ4 |
| 2 | ГОСТ 5264-80-Т1-Δ6 |
| 3 | ГОСТ 16037-80-С2 |
| 4 | ГОСТ 5264-80-С2 |
| 5 | ГОСТ 5264-80-Т1-Δ4=50/100 |
| 6 | ГОСТ 11534-75-У1 |
| 7 | ГОСТ 11534-75-Т5 |
| 8 | ГОСТ 16037-80-У5-Δ4 |

1. Клей 88-Н ТУ38-1051061-82
2. Неуказанные пред. откл. размеров – $\pm\frac{t_3}{2}$.
3. Неуказанная шерох. обраб. поверх. дет. Б.4 – 25, ⌀(√).
4. Покрытие: внутренних поверх.. крышки поз.1, корпуса поз.8, днища поз.11 и поз.4,6 – грунтовка красно-коричневая ХС010 9355-81 в два слоя, эмаль серая ХВ785 ГОСТ 7313-75 в три слоя, лак ХВ784 ГОСТ 7313-75. IV. ХЛ2
снаружи – грунтовка ГФ-0170 СТ6-10-428-79, эмаль серая ПФ115 ГОСТ 6465-76 IV. ХЛ2
5. Испытать наливом воды на полный объем. Течь не допускается.

| | | | | | |
|---|---|---|---|---|---|
| Изм. | Лист | № докум. | Подпись | Дата | 108К-01-01.000СБ |
| Разраб. | | Рябова | | 19.08.86 | Бак-гаситель напора. Сборочный чертеж |
| Пров. | | Ефимов | | 20.08.86 | |
| Т.контр. | | Олещук | | 21.08.86 | |
| Нач.отд. | | Бахарев | | 23.08.86 | |
| Н.контр. | | Зобекина | | 25.08.86 | |

| Лит | Масса | Масштаб |
|---|---|---|
| И | 227 | 1:10 |
| Лист | Листов 1 | |

НИПИ КБС

Копировал

Формат А2

Дп. | Разр. и дата | Взам.инв.№ | Инв.№ дубл. | Подпись и дата

Альбом III

Типовой проект 402-22-6186

| Формат | Зона | Поз | Обозначение | Наименование | Кол | Примечание |
|---|---|---|---|---|---|---|
| | | | | | | |
| | | | | Документация | | |
| А2 | | | 108И-01-01.010СБ | Сборочный чертеж | | |
| | | | | Детали | | |
| А4 | | 1 | 108И-01-01.013 | Крышка | 1 | |
| Б4 | | 2 | 108И-01-01.014 | Ребро | | |
| | | | | Лист Б-ПН-4 ГОСТ 19903-74 / ВСт3пс5 ГОСТ 14637-79 | | |
| | | | | В=30мм L=682−2,3 мм | 1 | 0,92кг |
| Б4 | | 3 | 108И-01-01.015 | Ребро | | |
| | | | | Лист Б-ПН-4 ГОСТ 19903-74 / ВСт3пс5 ГОСТ 14637-79 | | |
| | | | | В=30мм L=489−1,55 мм | 2 | 0,46кг |
| Б4 | | 4 | 108И-01-01.016 | Кольцо | | |
| | | | | Лист Б-ПН-4 ГОСТ 19903-74 / ВСт3пс5 ГОСТ 14637-79 | | |
| | | | | L=3109мм В=30мм | 1 | 2,92кг |
| Б4 | | 5 | 108И-01-01.017 | Ручка | | |
| | | | | Круг В10 ГОСТ 2590-71 / ВСт3пс-5-I-II ГОСТ 535-79 | | |
| | | | | L=400мм | 2 | 0,47кг |

Инв. № подл. 7830 | Подп. и дата | Взам. инв. № | Инв. № дубл. | Подп. и дата

| | Изм. | Лист | № докум. | Подп. | Дата |
|---|---|---|---|---|---|
| Разраб. | | | Рябова | | 20.05 |
| Пров. | | | Ефимов | | 20.05 |
| Т.контр. | | | Овешкин | | 20.05 |
| Н.контр. | | | Зубкина | | 21.05 |
| Утв. | | | | | |

108И-01-01.010

Крышка

| Лит | Лист | Листов |
|---|---|---|
| Н | | 1 |

НИПИКБС

Копировал

Формат А4

БП-ОФ-1

108К-01-01.010СБ

Типовой проект 402-22-61 86 Альбом II

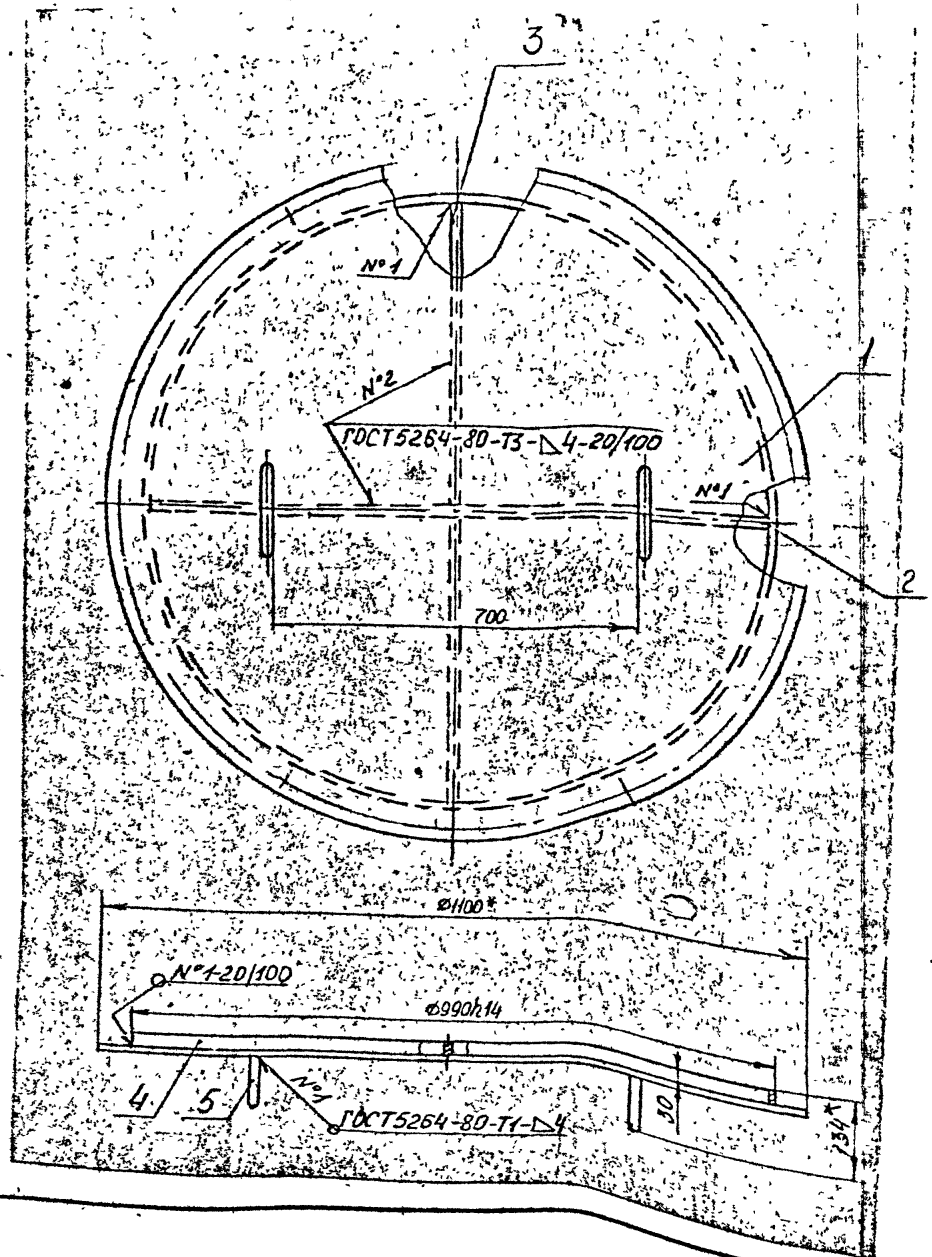


Дет. поз. 5
М1:4

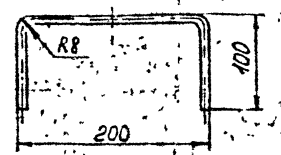


1. * Размеры для справок.
2. Неуказанные пред. откл. размеров - $\frac{t3}{2}$
3. Шерох. обраб. поверх. дет. БЧ - 25/√ (√).

| Изм | Лист | № докум | Подп | Дата |
|---|---|---|---|---|
| Разраб | | Рябова | | 19.08.86 |
| Пров | | Ефимов | | 20.08.86 |
| Т контр | | Олещук | | 21.08.86 |
| Нач отд | | Бахарев | | 22.08.86 |
| Н контр | | Забекина | | 25.08.86 |
| Утв | | | | |

108К-01-01.010СБ

Крышка
Сборочный чертеж

| Лит | Масса | Масштаб |
|---|---|---|
| И | 20 | 1:10 |

Лист | Листов 1

НИПИКБС

Инв. № подл 7631 | Подпись и дата | Взам инв. № | Инв № дубл | Подп и дата

Копировал

Формат А3

108К-01

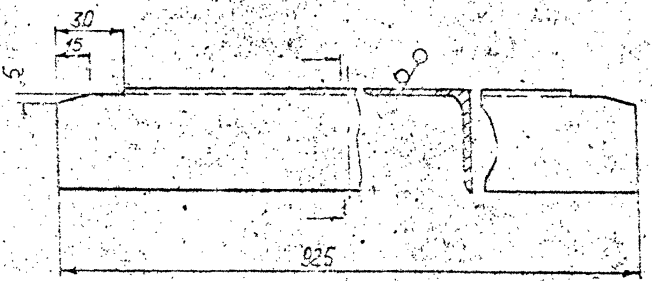


1: Пред. откл. размеров - $\frac{t_3}{2}$

Типовой проект 402-22-61.86

| | | | | | | | | |
|---|---|---|---|---|---|---|---|---|
| | | | | | 108К-01-01.008 | | | |
| Изм. | Лист | № докум. | Подп. | Дата | Связь | Литера | Масса | Масштаб |
| Разраб. | | Рябова | | | | Н | 3,4 | 1:2 |
| Пров. | | Ефимов | | | | Лист | Листов 1 | |
| Т.контр. | | | | | | | | |
| Н.контр. | | Забекина | | | Уголок 50×50×5-Б ГОСТ 8509-72 / ВСт3пс5-1 ГОСТ 535-79 | НИПИ | | |
| Утв. | | | | | | | | |

Копировал

108К-01-01.009

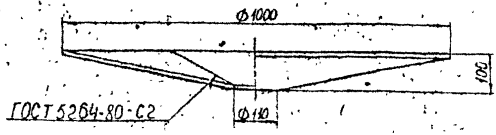


Развертка
М 1:15

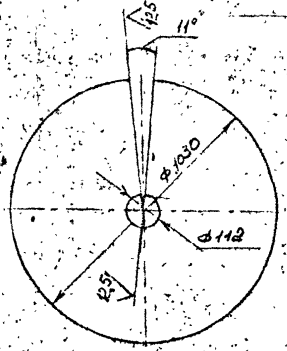


1. Неуказанные пред. откл. размеров – $\pm \frac{t_3}{2}$

Типовой проект 402-22-6186 Альбом II

| | | | | | | | | |
|---|---|---|---|---|---|---|---|---|
| Изм. | Лист | № докум. | Подп. | Дата | 108К-01-01.009 | Лит | Масса | Масштаб |
| Разраб. | | Рябова | | 20.03.87 | Анище | И | 20 | |
| Пров. | | Ефимов | | 21.03.87 | | Лист | Листов | |
| Т.контр. | | | | | | | | |
| Н.контр. | | Забекина | | | Лист Б-ПН-4 ГОСТ 19903-74 / В Ст3 пс5 ГОСТ 14637-79 | | | |
| Утв. | | | | | | | | |

Инв. № подл. 7629 | Подп. и дата | Взам. инв. № | Инв. № подл. | Подп. и дата

108И-01-01.013

Альбом II

Типовой проект 4.02-22-6.86

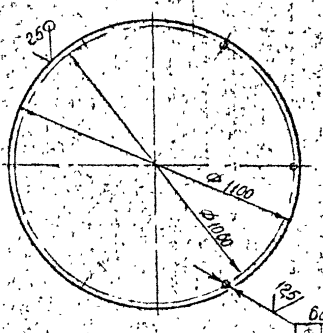


1. Неуказанные пред. откл. размеров - $\pm \frac{t_3}{2}$

| Изм. | Лист | № докум. | Подп. | Дата |
|---|---|---|---|---|
| Разраб. | | Рябова | | 12.86 |
| Пров. | | Ефимов | | 12.86 |
| Т.контр. | | | | |
| Н.контр. | | Забекина | | 12.86 |
| Утв. | | | | |

108И-01-01.013

Крышка

| Лит. | Масса | Масштаб |
|---|---|---|
| И | 9,6 | 1:15 |
| Лист | Листов 1 | |

Лист Ел-ПН-4ГОСТ 19903-74
В Ст3пс5ГОСТ 14637-79

НИПИ КБС

Копировал

Формат А4

Инв.№ подл. | Подп. и дата | Взам. инв.№ | Инв.№ дубл. | Подп. и дата

Типовой проект 402-22-61.86 Альбом II

| Формат | Зона | Поз. | Обозначение | Наименование | Кол. | Примечание |
|---|---|---|---|---|---|---|
| | | | | | | |
| | | | | Документация | | |
| | | | | | | |
| А1 | | | 108К-01-02.000СБ | Сборочный чертеж | | |
| | | | | | | |
| | | | | Детали | | |
| | | | | | | |
| А4 | | 1 | 108К-01-02.001 | Днище | 1 | |
| А4 | | 2 | 108К-01-02.002 | Фланец | 1 | |
| А4 | | 3 | 108К-01-02.003 | Ручка | 2 | |
| А4 | | 4 | 108К-01-02.004 | Опора | 2 | |
| А4 | | 5 | 108К-01-02.005 | Ребро | 2 | |
| А4 | | 6 | 108К-01-02.006 | Патрубок | 1 | |
| А4 | | 7 | 108К-01-02007 | Фланец | 1 | |
| | | 8 | -01 | Фланец | 3 | |
| А4 | | 9 | 108К-01-02008 | Шпилька | 4 | |
| | | 10 | -01 | Шпилька | 12 | |
| А4 | | 11 | 108К-01-02.009 | Труба | 1 | |
| Б4 | | 12 | 108К-01-02.011 | Крышка | | |
| | | | | Лист Б-ПН-4 ГОСТ 19903-74 Вст3пс5 ГОСТ 14637-79 | 1 | 17,3кг |
| Б4 | | 13 | 108К-01-02.012 | Корпус | | |
| | | | | Лист Б-ПН-4 ГОСТ 19903-74 Вст3пс5 ГОСТ 14637-79 | | |
| | | | | L=2380мм, В=550мм | 1 | 37,9кг |
| Б4 | | 14 | 108К-01-02 013 | Патрубок | | |
| | | | | Труба 10×2,2 ГОСТ 3262-75 | | |
| | | | | L=110мм | 2 | 0,08кг |

Инв.№подл. 7633 | Подп. и дата | Взам.инв.№ | Инв.№ дубл. | Подп. и дата

| Изм. | Лист | № докум. | Подп. | Дата |
|---|---|---|---|---|
| Разраб. | Набурина | | 29.11.86 | |
| Пров. | Ефимов | | 11.01.11 | |
| Гконтр. | Олешик | | 11.01.11 | |
| Н.контр. | Забелина | | 11.01.11 | |
| Утв. | | | | |

108К-01-02.000

Бак растворный

| Лит. | Лист | Листов |
|---|---|---|
| Н | 1 | 4 |

НИПИКБС

Копировал

Формат А4

БФ-ОФ-1

Типовой проект 402-22-6186 Альбом II

| Формат | Зона | Поз | Обозначение | Наименование | Кол. | Примечание |
|---|---|---|---|---|---|---|
| 64 | | 15 | 108К-01-02.014 | Патрубок | | |
| | | | | Труба 25×2,8 ГОСТ 3262-75 | | |
| | | | | L = 110 мм | 1 | 0,12 кг |
| 64 | | 16 | 108К-01-02.015 | Патрубок | | |
| | | | | Труба 57×3 ГОСТ 10704-76 / В-ВСт3сп ГОСТ 10705-80 | | |
| | | | | L = 110 мм | 1 | 0,4 кг |
| 64 | | 17 | 108К-01-02.016 | Опора | | |
| | | | | Уголок 32×32×3-6-ГОСТ 8509-77 / ВСт3пс-5-I-ГОСТ 535-79 | 1 | 0,1 кг |
| 64 | | 18 | 108К-01-02.017 | Опора | | |
| | | | | Уголок 32×32×3-6-ГОСТ 8509-77 / ВСт3пс-5-I-ГОСТ 535-79 | 1 | 0,13 кг |
| 64 | | 19 | 108К-01-02.018 | Патрубок | | |
| | | | | Труба ПНД 63С ГОСТ 18599-83 | | |
| | | | | L = 55 мм | 1 | 0,01 кг |
| 64 | | 20 | 108К-01-02.019 | Прокладка | | |
| | | | | Резина ТМКЩ-М-2 | | |
| | | | | ГОСТ 7338-77 | 1 | 0,02 кг |
| 64 | | 21 | 108К-01-02.021 | Патрубок | | |
| | | | | Труба ПНД 32С | | |
| | | | | ГОСТ 18599-83 | | |
| | | | | L = 50 мм | 1 | 0,005 кг |
| | | ① | Различие исполнений | 108К-01-02.000 | | |
| | | | | 108К-01-02.000-01 | | |
| | | | | см по сборочному черт. | | |

Подп. и дата | Инв. № дуб. | Взам. инв. № | Подп. и дата 9.03.87 | Подп. | 1633

| Изм. | Лист | № докум. | Подп. | Дата |
|---|---|---|---|---|
| 1 | | 108 2-88 | [signature] | 10.03.88 |

108К-01-02.000

Лист 2

Копировал

Формат А4

Типовой проект 402-22-6.86. Альбом II

| Формат | Зона | Поз. | Обозначение | Наименование | Кол. | Примечание |
|---|---|---|---|---|---|---|
| | | | | Стандартные изделия | | |
| | | | | | | |
| | | | | Болты ГОСТ 7798-70 | | |
| | | 25 | | М12х 30. 46.019 | 12 | |
| | | 26 | | М12х40.46.019 | 8 | |
| | | | | Гайки | | |
| | | | | ГОСТ 5915-70 | | |
| | | 27 | | М8.4.019 | 4 | |
| | | 28 | | М12.4.019 | 24 | |
| | | 29 | | М16. 4 019 | 12 | |
| | | | | Шайбы ГОСТ 11371-78 | | |
| | | 30 | | 12.01.019 | 16 | |
| | | 31 | | 16.01.019 | 12 | |
| | | | | Фланцы ГОСТ 12820-80 | | |
| | | 32 | | 1-10-10 Вст3сп5 | 2 | |
| | | 33 | | 1-25-10 Вст 3сп 5 | 1 | |
| | | 34 | | 1-50-10 Вст 3сп 5 | 6 | |
| | | | | Прокладка | | |
| | | 35 | | А-10-10 | | |
| | | | | ГОСТ 15180-70 | 2 | |
| | | 36 | | Хомут 32-Вст3сп-49.хр | | |
| | | | | ГОСТ 24139-80 | 2 | |
| | | 37 | | Уголь ник ПНП32С | | |
| | | | | ОСТ6-05-367-74 | 2 | |
| | | 38 | | Уголь ник ПНП63С | | |
| | | | | ОСТ6-05-367-74 | 1 | |
| | | 39 | | Втулка ПНП 32С | | |
| | | | | ОСТ6-05-367-74 | 1 | |
| | | 40 | | Втулка ПНП63С | | |
| | | | | ОСТ6-05-367-74 | 3 | |
| | | | | | | |
| | | | | | | |

Подп. и дата | Инв. № дубл. | Взам. инв. № | Подп. и дата 903.82 | Инв. № подл. 7633

| Изм. | Лист | № докум. | Подп. | Дата |
|---|---|---|---|---|

108К-01-02 000

Копировал

150-ОФ-2

Типовой проект 402-27-61.86 Альбом II

| Формат | Зона | Поз. | Обозначение | Наименование | Кол. | Примечание |
|---|---|---|---|---|---|---|
| | | 41 | | Указатель уровня | | |
| | | | | жидкости №7 | | |
| | | | | тип 1 ГОСТ 9653-74 | 1 | |
| | | 42 | | Устройство запорное | | |
| | | | | указателя уровня | | |
| | | | | жидкости тип I | | |
| | | | | исполнение Б №7 | | |
| | | | | ГОСТ 9652-68 | 1 | |
| | | 43 | | Прокладка | | |
| | | | | А-25-10 ГОСТ 15180-70 | 1 | |
| | | 44 | | А-50-10 ГОСТ 15180-70 | 3 | |
| | | | | | | |
| | | | | | | |
| | | | | | | |
| | | | | | | |
| | | | | | | |
| | | | | Материалы | | |
| | | | | | | |
| | | 46 | | Труба ПНД 32С | | |
| | | | | ГОСТ 18599-83 | | |
| | | 47 | | Резина ТМКЩ-М-5 | | |
| | | | | ГОСТ 7338-77 | | |
| | | [illegible] | | | | |

Инв. № подл. 7633 | Подп. и дата Ад 9.03.87 | Взам. инв. № | Инв. № дубл. | Подп. и дата

| Изм | Лист | № докум. | Подп. | Дата | 108К-01-02 000 | Лист 4 |
|---|---|---|---|---|---|---|

Копировал

Формат А4

ВФ-ОФ-2

108К-01-02.000СБ

Рис. 1

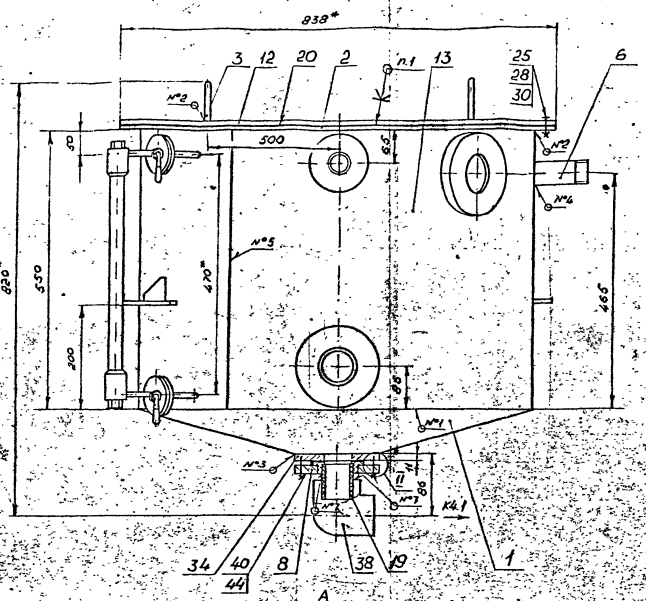

А-А повернуто

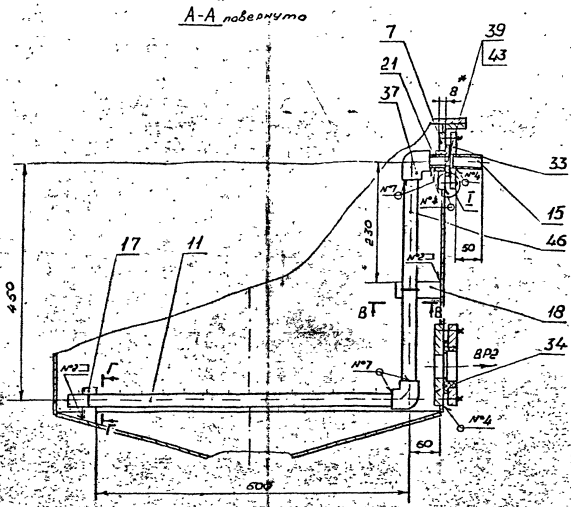

В-В
М1:2

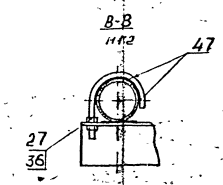

I
М1:1

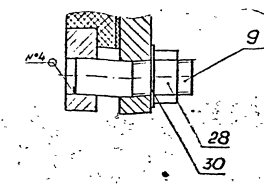

Поз. 12
М1:20

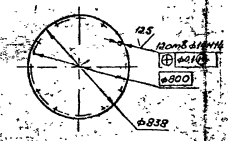

II
М1:2

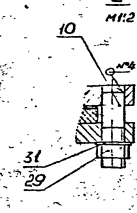

Поз. 20
М1:20

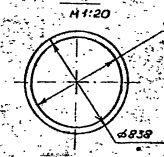

Таблица 1

| № шва | Условное обозначение шва |
|---|---|
| 1 | ГОСТ 11534-75-У1 |
| 2 | ГОСТ 5264-80-Т1-◺3 |
| 3 | ГОСТ 5264-80-Т3-◺4 |
| 4 | ГОСТ 5264-80-Т1-◺4 |
| 5 | ГОСТ 5264-80-С2 |
| 6 | ГОСТ 16037-80-У5-◺4 |
| 7 | ГОСТ 16310-80-Н1-Г-◺3 |

Вид Б повернуто

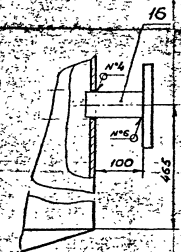

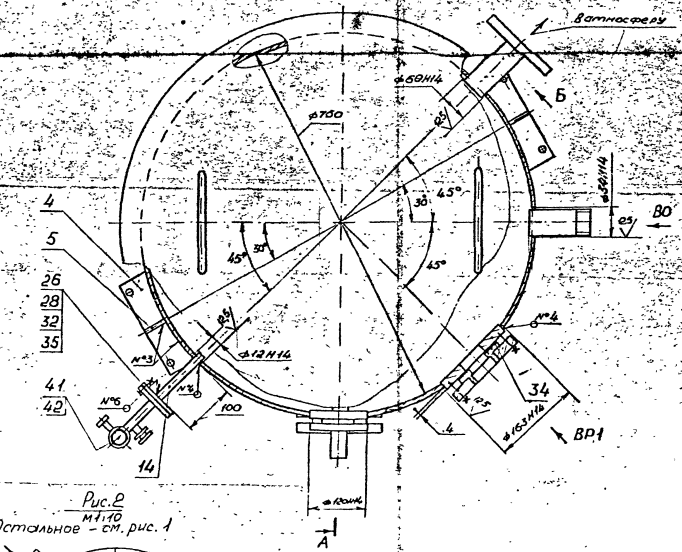

Таблица 2

| Обозначение трубопровода | Адрес | Ду. мм |
|---|---|---|
| ВР1 | Вход реагента из бака затворного | 50 |
| ВР2 | Выход реагента к насосу ручному | 50 |
| ВО | Подвод воды | 25 |
| АО | Подвод воздуха от компрессора | 25 |
| К4.1 | Дренаж | 50 |
| | | |

Г-Г повернуто
М1:2

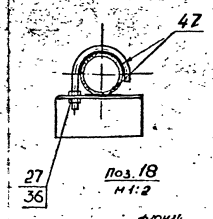

Поз. 17
М1:1

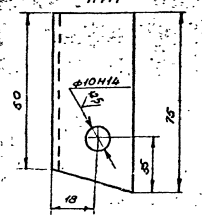

Поз. 18
М1:2

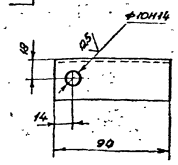

Рис. 2
М1:10
Остальное - см. рис. 1

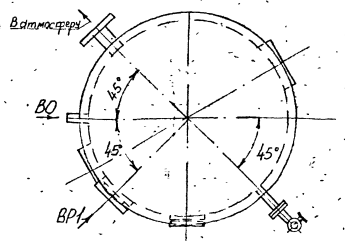

Таблица 3

| Обозначение | Рис. |
|---|---|
| 108К-01-02.000 | 1 |
| -01 | 2 |

1. Клей 88-Н ТУ38.105.1061-82.
2. * Размеры для справок.
3. Неуказанные пред. откл. размеров и размеров дет. БЧ - $\pm \frac{t_3}{2}$.
4. Неуказанная шерох. обраб. поверх. дет. БЧ - $\sqrt{25}$, $\sqrt{}$.
5. Покрытие внутренних поверхностей крышки поз. 12=, корпуса поз. 13, днища поз. 1 и опор поз. 17, 18 - грунтовка ХС-010 ГОСТ 9355-81 в два слоя, эмаль ХВ-785 ГОСТ 7313-75 в три слоя, лак ХВ-784 ГОСТ 7313-75 IV ХЛ2;
всех наружных поверхностей - грунтовка ГФ-017 ОСТ6-10-428-79, эмаль ПФ-115 серая ГОСТ 6465-76 IV ХЛ2
6. Испытать наливом воды на полный объем. Течь не допускается.

| | | | | | | | | |
|---|---|---|---|---|---|---|---|---|
| 1 | Зам. | 108-2-18 | | | 108К-01-02.000СБ | | | |
| Изм. | Лист | № докум. | Подп. | Дата | Бак растворный Сборочный чертеж | Лит. | Масса | Масштаб |
| Разраб. | | Малахова | | | | 11 | 90 | 1:5 |
| Пров. | | Степанова | | | | Лист | Листов | |
| Т.контр. | | Чумляков | | | | | | |
| Нач.отд. | | Бахарев | | | | НИПИК | | |
| Н.контр. | | Панова | | | | | | |
| Утв. | | | | | | | | |

Копировал

Формат А1

Альбом II

Типовой проект 402-22-61.86

108К-01-02001

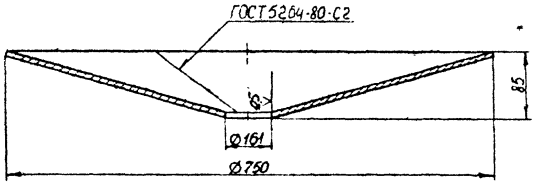


Развертка
М1:10

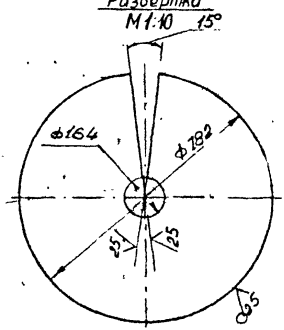


1. Неуказанные пред. откл. размеров – $\pm \frac{t_3}{2}$.

Типовой проект 402-22-61.86 Альбом II

| Изм | Лист | № докум | Подпись | Дата |
|---|---|---|---|---|
| Разраб | | Рябова | | 12.08.86 |
| Пров | | Ефимов | | 14.08.86 |
| Т контр | | | | |
| Н контр | | Забекина | | 19.08.86 |
| Утв | | | | |

108К-01-02001

Днище

| Лит. | Масса | Масштаб |
|---|---|---|
| И | 11,5 | 1:5 |

Лист | Листов 1

Лист Б-ПН-4ГОСТ 19903-74 / ВСт3пс5ГОСТ 14637-79

НИПИ КБС

Инв. № подл. 7635 | Подпись и дата 14.9.03.87 | Взам. инв. № | Инв. № дубл. | Подп. и дата

Копировал | Формат А4

108К-01-02.002

Ф(√)

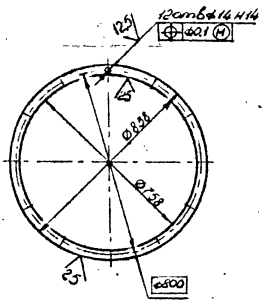


1. Пред откл. размеров - $\pm \frac{t_3}{2}$.

Типовой проект 402-22-61.86 Альбом II

| Инв. № подл. | Подпись и дата | Взам. инв. № | Инв. № дубл. | Подп. и дата |
|---|---|---|---|---|
| 4636 | Ад-903 87 | | | |

| Изм. | Лист | № докум. | Подп. | Дата |
|---|---|---|---|---|
| Разраб. | | Рябова | | 1988.86 |
| Пров. | | Ефимов | | 1988.86 |
| Т. контр. | | | | |
| Н. контр. | | Забекина | | 1988.86 |
| Утв. | | | | |

108К-01-02.002

Фланец

| Лит. | Масса | Масштаб |
|---|---|---|
| И | 3,1 | 1:15 |

Лист | Листов 1

Лист Б-ПН-8ГОСТ 19903-74 / ВСт 3пс ГОСТ 14637-79

НИПИКБС

Копировал

Формат А4

108К-01-02 003

Альбом II

Типовой проект 402-22-61.86

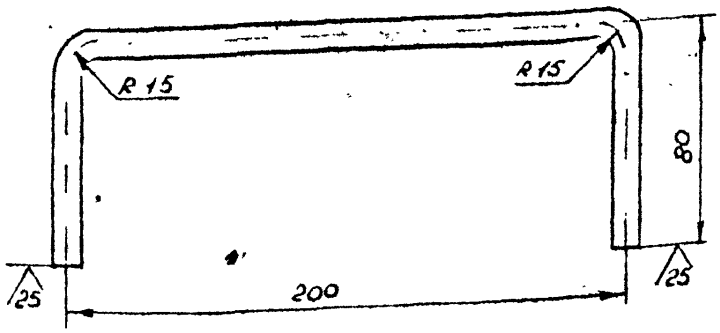


1 Пред откл размеров ± $\frac{t_3}{2}$.

2 Длина развертки 350 мм.

| | | | | | | | | |
|---|---|---|---|---|---|---|---|---|
| | | | | | 108К-01-02.003 | | | |
| Изм. | Лист | № докум. | Подп. | Дата | Ручка | Лит. | Масса | Масштаб |
| Разраб. | | Чебушина | | | | И | 0,2 | 1:2 |
| Пров. | | Ефимов | | | | Лист | Листов 1 | |
| Т. контр. | | | | | | | | |
| Н. контр. | | Забелина | | | Круг 10-В ГОСТ 2590-71 / Вст3пс-5-Г-ГОСТ 535-79 | НИПИКБС | | |
| ГИП | | | | | | | | |

Инв. № подл. | Подпись и дата | Взам. инв. №

Копировал

Формат А4

Типовой проект 402-22-61.86 Альбом II

108К-01-02.004

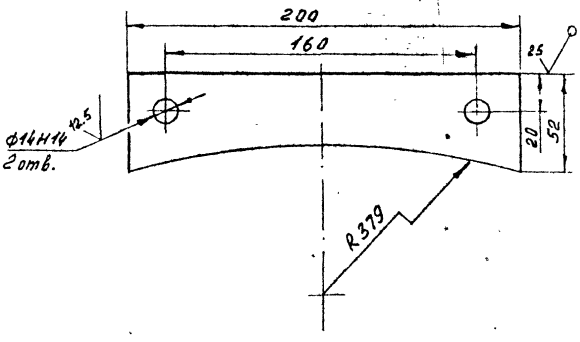


1. Неуказанные пред. откл. размеров $\pm \frac{t}{2}$.

| | | | | | | | | |
|---|---|---|---|---|---|---|---|---|
| | | | | | 108К-01-02.004 | | | |
| Изм. | Лист | № докум. | Подпись | Дата | Опора | Лит. | Масса | Масштаб |
| | Азраб | Созанов | | 01.08.84 | | И | 0,33 | 1:2 |
| | Пров | Ефимов | | 1.08.84 | | Лист | Листов 1 | |
| | Т.контр | | | | | | | |
| | Н.контр | Забелина | | 1908.84 | Лист Б-АН-6 ГОСТ 19903-74 Вст3пс5-2 ГОСТ 14637-79 | НИПИКБС | | |
| | Утв. | | | | | | | |

Инв. № подл. 7638 | Подпись и дата | Взам. инв. № | Инв. № дубл. | Подпись и дата

Копировал

Формат А4

Типовой проект 402-22-61.86 Альбом VII

108К-01-02.005

А1

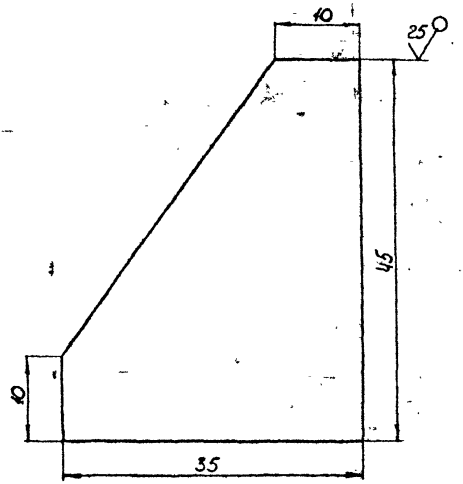


1. Пред. откл размеров - $\pm \frac{t_3}{2}$.

| | | | | | |
|---|---|---|---|---|---|
| | | | | | 108К-01-02005 |
| Изм. | Лист | № докум. | Подп. | Дата | |
| Разраб. | | Рябова | | 12.09.86 | Ребро |
| Пров. | | Ефимов | | 14.09.86 | |
| Т.контр. | | | | | |
| Н.контр. | | Задекина | | 15.09.86 | Лист Б-ПН-Б ГОСТ 19903-74 / В Ст3пс5 ГОСТ 14637-79 |
| Утв. | | | | | |

| Лит. | Масса | Масштаб |
|---|---|---|
| И | 0,056 | 2:1 |
| Лист | Листов 1 | |

НИПИКБС

Инв. № подл. 7619 | Подпись и дата | Взам. инв. № | Инв. № дубл. | Подпись и дата

Копировал

Формат А4

108К-01-02006

Типовой проект 402-22-61.86 Альбом II

25 (√)

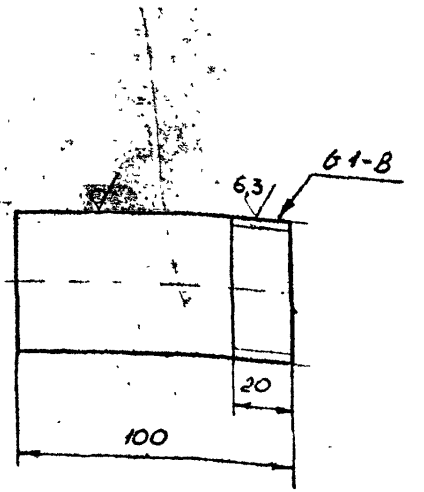


1. Неуказанные пред. откл размеров $\pm \frac{t_3}{2}$.

| Изм | Лист | № докум | Подп | Дата |
|---|---|---|---|---|
| Разраб | | Чебурина | | 02.08.86 |
| Пров. | | Ефимов | | 14.08.86 |
| Т. контр | | | | |
| Нач отд | | | | |
| Н. контр | | Забекина | | 19.08.86 |
| Утв | | | | |

108К-01-02.006

Патрубок

| Лит. | Масса | Масштаб |
|---|---|---|
| Н | 0,48 | 1:2 |

Лист | Листов 1

Труба 25×2,8 ГОСТ 3262-75

НИПИ КБС

Инв. № подл. 7640 | Подпись и дата Ал-9.03.87 | Взам. инв. № | Инв. № подл | Подп и дата

Копировал

Формат А4

108К-01-02 007

Типовой проект 402-22-6186 Альбом II

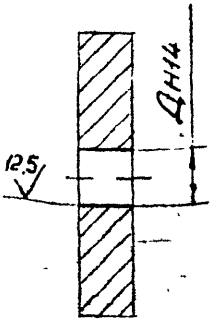


| Обозначение | Заготовка | Д, мм | Масса, кг |
|---|---|---|---|
| 108К-01-02.007 | фланец 1-25-10 ВСт3сп5 ГОСТ12820-80 | 45 | 0.88 |
| -01 | фланец 1-50-10 ВСт3сп5 ГОСТ12820-80 | 86 | 2.02 |

Инв. № подл. | Подпись и дата | Взам. инв. № | Инв. № дубл. | Подп. и дата

| Изм. | Лист | № докум. | Подп. | Дата |
|---|---|---|---|---|
| Разраб. | | Чебурашно | | 04.08.86 |
| Пров. | | Ефимов | | 04.08.86 |
| Т. контр. | | | | |
| Нач. отд. | | | | |
| Н. контр. | | Забелин | | 04.08.86 |
| ГИП | | | | |

108К-01-02 007

Фланец

Заготовка см. табл.

| Лит. | Масса | Масштаб |
|---|---|---|
| И | см табл. | — |
| Лист | Листов 1 | |

НИПИКБС

Копировал

Формат А4

Типовой проект 402-22-61.86 Альбом II

108К-01-02 008

25 (V)

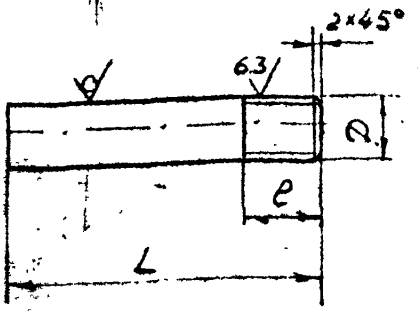


| Обозначение | D, мм | L, мм | e, мм | Материал | Масса кг |
|---|---|---|---|---|---|
| 108К-01-02 008 | М12-7g | 45 | 25 | Круг 12-В ГОСТ 2590-71 Вст3пс-5-1-ГОСТ 535-79 | 0,03 |
| -01 | М16-7g | 70 | 30 | Круг 16-В ГОСТ 2590-71 Вст3пс-5-1-ГОСТ 535-79 | 0,04 |

1. Неуказанные пред. откл. размеров $\pm \frac{t_3}{2}$

| | | | | | |
|---|---|---|---|---|---|
| Изм. | Лист | № докум. | Подп. | Дата | 108К-01-02.008 |
| Разраб. | | Чебурина | | 21.12.86 | Шпилька |
| Пров. | | Ефимов | | 21.12.86 | |
| Т.контр. | | | | | |
| Н.контр. | | Забелина | | 19.12.86 | См. табл. |
| Утв. | | | | | |

| Лит. | Масса | Масштаб |
|---|---|---|
| Н | См. табл. | — |
| Лист | Листов 1 | |

НИПИКБС

Инв. № подл. 9642 | Подпись и дата | Взам. инв. № | Инв. № дубл. | Подп. и дата

Копировал

Формат А4

108К-01-02 009

25 (√)

Типовой проект 402-22-6186 Альбом II

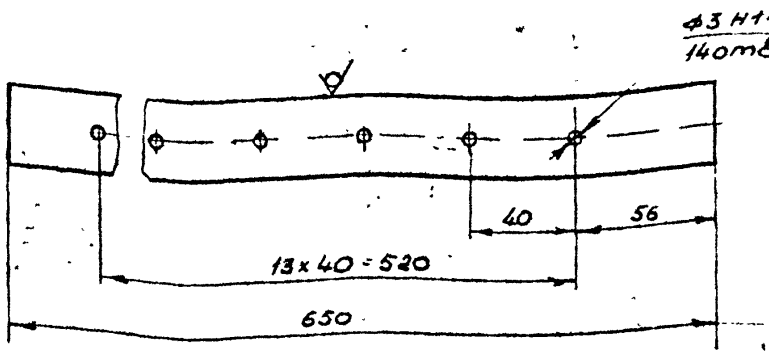


1. Пред откл размеров $\pm \frac{t_3}{2}$.

| Изм | Лист | № докум | Подп | Дата |
|---|---|---|---|---|
| Разраб. | | Чебурина | | 08.08.86 |
| Пров. | | Ефимов | | 14.08.86 |
| Т.контр. | | | | |
| Нач.отд. | | | | |
| Н.контр. | | Забекина | | 19.08.86 |
| ГИП | | | | |

108К-01-02 009

Труба

| Лит | Масса | Масштаб |
|---|---|---|
| И | 0,1 | 1:2 |

Лист | Листов 1

Труба ПНД 32с ГОСТ 18599-83

НИПИКБС

Инв. № подл. 7643 | Подпись и дата 9.03.87 | Взам. инв. № | Инв. № дубл. | Подп. и дата

Копировал

Формат А4

Типовой проект 402-22-6186 Альбом II

| Формат | Зона | Поз. | Обозначение | Наименование | Кол. | Примечание |
|---|---|---|---|---|---|---|
| | | | | Документация | | |
| А1 | | | 108К-01-03.000 СБ | Сборочный чертеж | | |
| | | | | Детали | | |
| А4 | | 1 | 108К-01-02.001 | Днище | 1 | |
| А4 | | 2 | 108К-01-02.002 | Фланец | 1 | |
| А4 | | 3 | 108-01-02.003 | Ручка | 1 | |
| А4 | | 4 | 108-01-02.004 | Опора | 2 | |
| А4 | | 5 | 108-01-02.005 | Ребро | 4 | |
| А4 | | 6 | 108-01-02.006 | Патрубок | 2 | |
| | | 7 | 108-01-02.007 | Фланец | 2 | |
| А4 | | 8 | 01 | Фланец | 3 | |
| | | 9 | 108-01-02.008 | Шпилька | 8 | |
| А4 | | 10 | -01 | Шпилька | 12 | |
| | | 11 | 108-01-02.009 | Труба | 1 | |
| | | | | | | |
| | | | | | | |
| А4 | | 13 | 108-01-03.001 | Крышка | 1 | |
| А4 | | 14 | 108-01-03.002 | Стакан | 1 | |
| А4 | | 15 | 108-01-03.003 | Днище | 1 | |
| А4 | | 16 | 108-01-03.004 | Кронштейн | 2 | |
| А4 | | 17 | 108-01-03.005 | Петля | 2 | |
| А4 | | 18 | 108-01-03.006 | Кронштейн | 4 | |
| А4 | | 19 | 108-01-03.007 | Ухо | 2 | |
| А4 | | 20 | 108-01-03.008 | Фланец | 1 | |
| | | 21 | -01 | Фланец | 1 | |

Подп. и дата | Инв. № дубл. | Взам. инв. № | Подп. и дата 8/1-9.03.87

| Изм. | Лист | № докум. | Подп. | Дата |
|---|---|---|---|---|
| Разраб. | | Петров | [signature] | 14.1.86 |
| Пров. | | Ефимов | [signature] | 15.10.86 |
| Г.контр. | | Олещук | [signature] | 5.9.86 |
| Н.контр. | | Зобекина | [signature] | 14.11.86 |
| Утв. | | | | |

108К-01-03.000

Бак затворный

| Лит | Лист | Листов |
|---|---|---|
| И | 1 | 4 |

НИПИКБС

Инв. № подл. 7641

ОФ-ИФ-1

Копировал

Формат А4

| Формат | Зона | Поз | Обозначение | Наименование | Кол. | Примечание |
|---|---|---|---|---|---|---|
| | | | | | | |
| | | | | | | |
| | | | | | | |
| | | | | | | |
| | | | | | | |
| | | | | Стандартные изделия | | |
| | | | | | | |
| | | | | Болты ГОСТ 7798-70 | | |
| | | 26 | | М12×30.46.019 | 12 | |
| | | 27 | | М12×40.46.019 | 8 | |
| | | 28 | | Болт 0562-05.58 | | |
| | | | | ГОСТ 14724-69 | 2 | |
| | | | | Гайки ГОСТ 5915-70 | | |
| | | 29 | | М8.4.019 | 4 | |
| | | 30 | | М12.4.019 | 28 | |
| | | 31 | | М16.4.019 | 12 | |
| | | 32 | | Гайка М8.35 ГОСТ 3032-76 | 2 | |
| | | | | Фланцы ГОСТ 12820-80 | | |
| | | 33 | | 1-10-10 В Ст3 сп5 | 2 | |
| | | 34 | | 1-25-10 В ст3 сп5 | 2 | |
| | | 35 | | 1-50-10 В ст3 сп5 | 4 | |
| | | | | Прокладки ГОСТ 15180-70 | | |
| | | 36 | | А-10-10 | 2 | |
| | | 37 | | А-25-10 | 2 | |
| | | 38 | | А-50-10 | 3 | |
| | | 39 | | Хомут 32-В Ст3сп-ц9хр. | | |
| | | | | ГОСТ 24139-80 | 3 | |
| | | 40 | | Отвод. 90° 57×3 | | |
| | | | | ГОСТ 17375-83 | 1 | |
| | | 41 | | Угольник ПНП32С | | |
| | | | | ОСТ6-05-367-74 | 4 | |

Типовой проект 402-22-61.86 Альбом II

Подп. и дата | Инв. № дубл. | Взам. инв. № | Подп. и дата 7-03.87 | Инв. № подл. 7644

БФ-ОФ-2

| Изм. | Лист | № докум. | Подп. | Дата | 108К-01-03.000 | Лист 2 |
|---|---|---|---|---|---|---|

Копировал. Формат А4

| Формат | Зона | Поз. | Обозначение | Наименование | Кол. | Примечание |
|---|---|---|---|---|---|---|
| | | 42 | | Угольник ПНП63С | | |
| | | | | ОСТ6-05-367-74 | 1 | |
| | | 43 | | Втулка ПНП32С | | |
| | | | | ОСТ6-05-367-74 | 2 | |
| | | 44 | | Втулка ПНП63С | | |
| | | | | ОСТ-05-367-74 | 3 | |
| | | 45 | | Указатель уровня | | |
| | | | | жидкости №7 | | |
| | | | | тип 1 ГОСТ 9653-74 | 1 | |
| | | 46 | | Устройство запорное | | |
| | | | | указателя уровня | | |
| | | | | жидкости тип 1 | | |
| | | | | исполнение А №7 | | |
| | | | | ГОСТ 9652-68 | 1 | |
| | | | | Шайбы ГОСТ 11371-78 | | |
| | | 47 | | 8.01.019 | 2 | |
| | | 48 | | 12.01.019 | 29 | |
| | | 49 | | 16.01.019 | 12 | |
| | | | | Шплинты ГОСТ 379-79 | | |
| | | 50 | | 2×12-001 | 2 | |
| | | 51 | | 3,2×18-001 | 1 | |
| | | | | Оси ГОСТ 9650-80 | | |
| | | 52 | | 22-82в12×30Ст3 | 2 | |
| | | 53 | | 22-12в12×200Ст3 | 1 | |

Типовой проект 402-22-61.86 Альбом II

Инв. № подл. 7644 | Подп. и дата АЛ-90387 | Взам. инв. № | Инв. № дубл. | Подп. и дата

БФ-ОФ-2

| Изм | Лист | № докум. | Подп. | Дата | 108К-01-03.000 | Лист 3 |
|---|---|---|---|---|---|---|

Копировал

Формат А4

| Поз. | Обозначение | Наименование | Кол. | Примечание |
|---|---|---|---|---|
| | | Материалы | | |
| 61 | | Лист $\frac{5\text{-ПН-2 ГОСТ 19903-74}}{4\text{-III-Б Ст3пс ГОСТ 16523-70}}$ | 0,02 | $м^2$ |
| 62 | | Лист $\frac{6\text{-ПН-4,0 ГОСТ 19903-74}}{В Ст3пс5 ГОСТ 14651-69}$ | 1,2 | $м^2$ |
| 63 | | Уголок $\frac{32\times32\times3\text{-Б ГОСТ 8509-72}}{В Ст3пс5\text{-I-ГОСТ 535-79}}$ | 0,155 | м |
| 64 | | Труба 10×2,2 ГОСТ 3262-75 | 0,12 | м |
| 65 | | Труба 25×3,2 ГОСТ 3262-75 | 0,12 | м |
| 66 | | Труба $\frac{57\times3\text{ ГОСТ 10704-16}}{0\text{-Б Ст3сп ГОСТ 10705-80}}$ | 0,06 | м |
| 67 | | Круг $\frac{10\text{-В ГОСТ 2590-71}}{35\text{-Б-2 ГОСТ 1050-74}}$ | 0,2 | м |
| 68 | | Пластина ТМКШ-Н-5 ГОСТ 7338-77 | 0,1 | $м^2$ |
| 69 | | Труба ПНД 32С ГОСТ 13599-83 | 0,7 | м |

Типовой проект 402-22-5186 АЛ5 см II

Инв. № подл. 7644 | Подп. и дата 27.9.03 87 | Взам. инв. № | Инв. № дубл. | Подп. и дата

| Изм. | Лист | № докум. | Подп. | Дата | 108К-01-03.000 | Лист 4 |
|---|---|---|---|---|---|---|

Формат А4

БП-ОФ-2

108К-01-03.000СБ

Типовой проект 402-22-61.85 Альбом III

Таблица мест присоединения трубопроводов

| Обозначение трубопроводов | Адрес | Ду, мм |
|---|---|---|
| ВР | Выход реагента к баку растворному | 50 |
| ВО | Подвод воды | 25 |
| АО | Подвод воздуха от компрессора | 25 |
| К4.1 | Дренаж | 50 |

А-А повернуто

Б-Б

Г-Г повернуто

Д-Д М 1:2

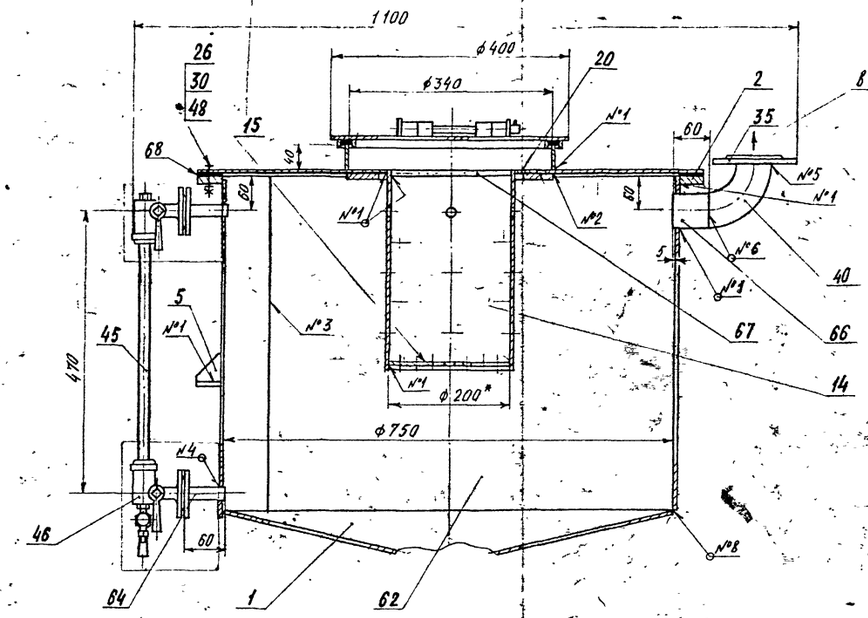


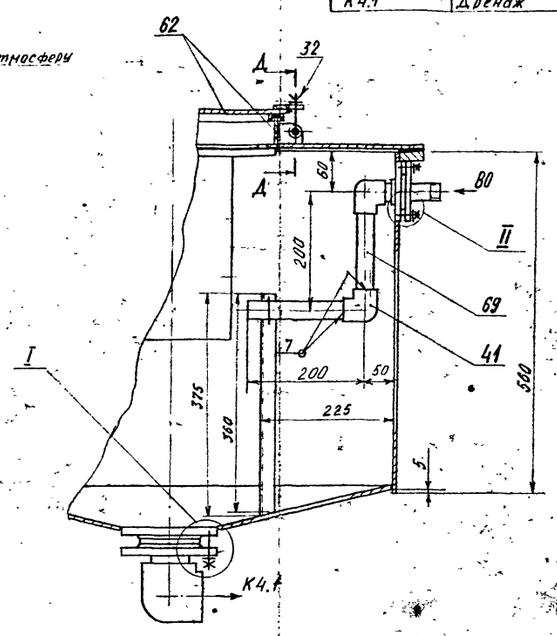


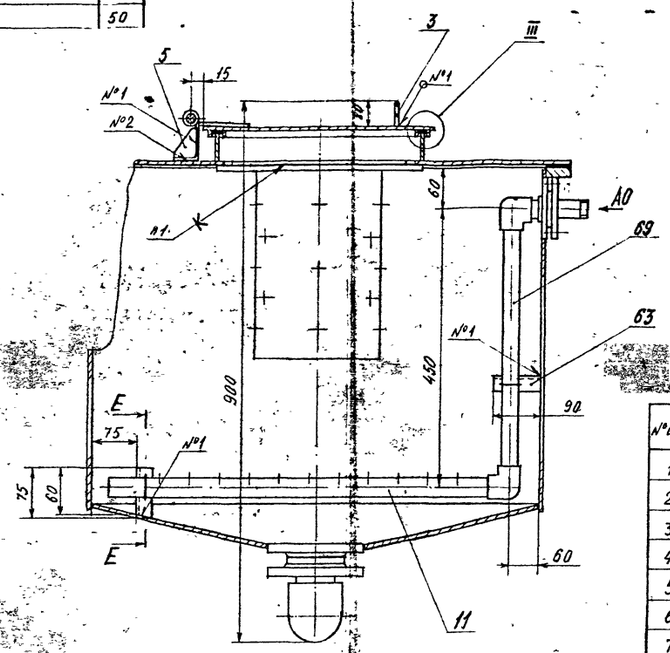


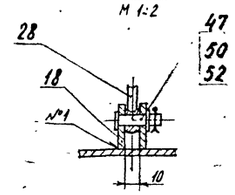


| № шва | Условное обозначение шва |
|---|---|
| 1 | ГОСТ 5264-80-Т1-△4 |
| 2 | ГОСТ 5264-80-Н1-△3 |
| 3 | ГОСТ 5264-80-С2 |
| 4 | ГОСТ 5264-80-Т1-△2 |
| 5 | ГОСТ 16037-80-Ц5-△3 |
| 6 | ГОСТ 16037-80-С2 |
| 7 | ГОСТ 16310-80-Н1-Г-△3 |
| 8 | ГОСТ 11534-75-У1 |

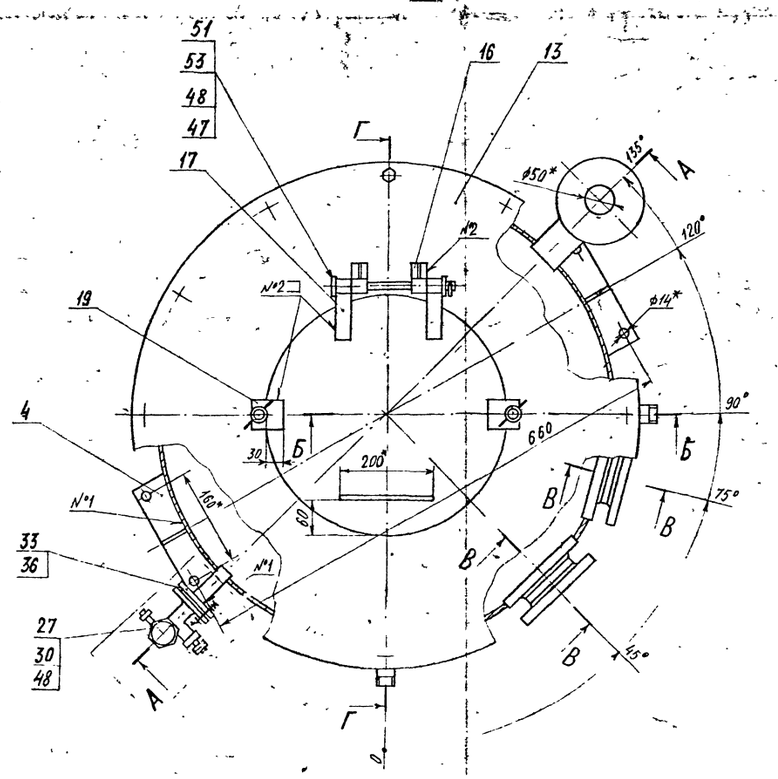


III М 1:2

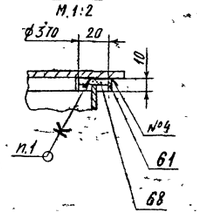


Е-Е М 1:2

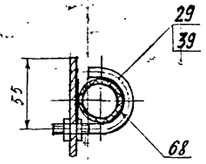


В-В повернута

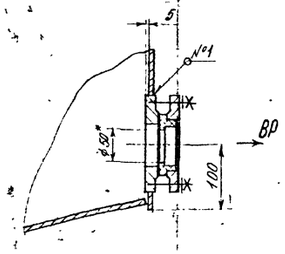


I М 1:2

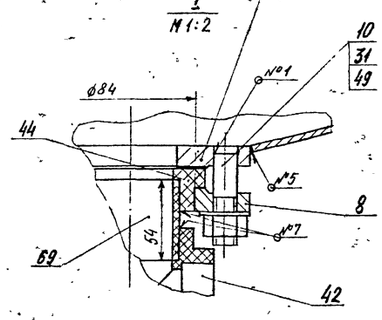


II М 1:2

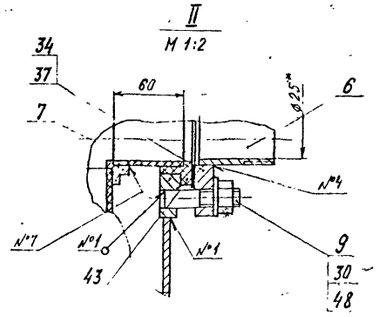


1. Клей 88-Н ТУ38-1051061-82.
2. * Размеры для справок.
3. Пред. откл. размеров и размеров дет. Б4 - $\frac{t_3}{2}$.
4. Шерох. обраб. поверх. дет. Б4 - $\frac{25}{\nabla(V)}$.
5. На дет. поз. 63 выполнить отверстия для хомутов поз. 39 - 4 ОН 14 мм.
6. Покрытие внутренних поверхностей бака затворного - грунтовка ХС-010 ГОСТ 9355-81 в два слоя, эмаль ХВ-785 ГОСТ 7313-75 в три слоя, лак ХВ-784 ГОСТ 7313-75. IV. ХЛ2; наружных поверхностей - грунтовка ГФ-017 ОСТ6-10-428-79, эмаль ПФ-115 серая ГОСТ 6465-76. IV. ХЛ2.
7. Бак затворный испытать наливом воды на полный объем. Течь не допускается.

| Изм. | Лист | № докум. | Подп. | Дата |
|---|---|---|---|---|
| Разраб. | | Ветров | | |
| Пров. | | Ефимов | | |
| Т.контр. | | Плещук | | |
| Нач.отд. | | Бакиров | | |
| Н.контр. | | Зобенина | | |
| Утв. | | | | |

108К-01-03.000СБ

Бак затворный

Сварочный чертеж

| Лит. | Масса | Масштаб |
|---|---|---|
| И | 105 | 1:5 |
| Лист | Листов 1 | |

КИПиКБС

Копировал

Формат А1

| Инв.№ подл. | Подп. и дата | Взам. инв.№ | Инв.№ дубл. | Подп. и дата |
|---|---|---|---|---|
| 9645 | | № 903 82 | | |

108К-01-03.001

Типовой проект 402-22-6186 Альбом I

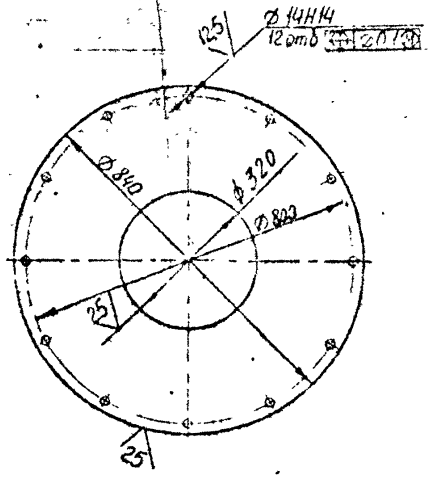


1. Пред. откл. размеров – $\pm \frac{t_3}{2}$.

| Изм. | Лист | № докум. | Подпись | Дата |
|---|---|---|---|---|
| Разраб. | | Рябова | | 02.02.84 |
| Пров. | | Ветров | | 12.02.84 |
| Н.контр. | | Забекина | | 01.02.84 |

108К-01-03.001

Крышка

| Лит. | Масса | Масштаб |
|---|---|---|
| М | 14,8 | 1:10 |

Лист | Листов 1

Лист Б-ПН-4ГОСТ 19903-74 / ВСт3пс5ГОСТ 14637-79

НИПИКБС

Инв. № подл. 7646 | Подпись и дата 9.03.84 | Взам. инв. № | Инв. № дубл. | Подп. и дата

Копировал | Формат А4

108К-01-03.002

Типовой проект 402-22-6186 Альбом I

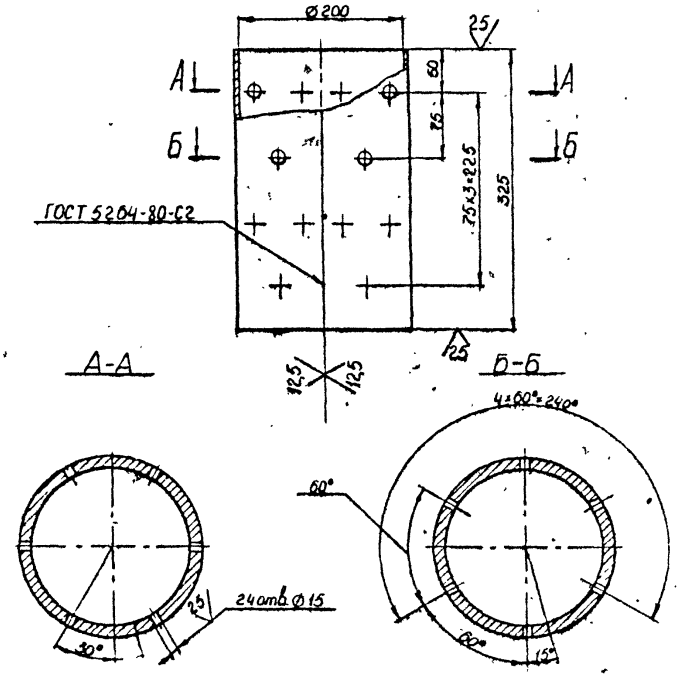


1. Пред. откл. размеров – $\pm \frac{t3}{2}$.
2. Длина развертки – 628 мм.

| Изм. | Лист | № докум. | Подпись | Дата |
|---|---|---|---|---|
| Разраб. | | Рябова | | |
| Пров. | | Ветров | | |
| Н.контр. | | Забекина | | |

108К-01-03.002

Стакан

| Лит. | Масса | Масштаб |
|---|---|---|
| Н | 9,83 | 1:5 |

Лист 1 Листов 1

Лист Б-ПН-6 ГОСТ 19903-74 / В Ст3пс5 ГОСТ 14637-79

НИПИКБС

Инв. № подл. 7617 | Подпись и дата 9.03.87 | Взам. инв. № | Инв. № дубл. | Подп. и дата

Копировал

Формат А4

108К-01-03.003

Типовой проект 402-22-6186 Альбом I

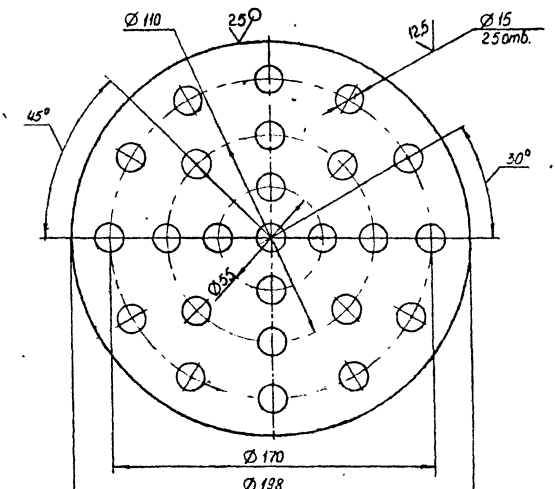


1. Пред. откл. размеров – $\pm \frac{t_3}{2}$.

| Изм | Лист | № докум | Подп | Дата |
|---|---|---|---|---|
| Разраб | | Рядова | | 02.02.86 |
| Пров | | Ветров | | 12.02.86 |
| Н.контр | | Забекина | | 19.02.86 |

108К-01-03.003

Днище

| Лит. | Масса | Масштаб |
|---|---|---|
| И | 1,32 | 1:2 |

Лист | Листов 1

Лист Б-ПН-6-ГОСТ 19903-74 / ВСт3пс5ГОСТ 14637-79

НИПИ КБС

Инв. № подл. 7648 | Подпись и дата 9.03.87 | Взам. инв. № | Инв № дубл | Подп и дата

Копировал | Формат А4

25 √(√)

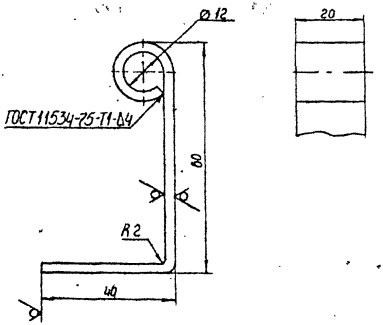


Типовой проект 407-22-6186 Альбом I

1. Пред. откл. размеров - $\pm \frac{t_3}{2}$.
2. Длина развертки - 132 мм.

Инв. № подл. | Подпись и дата | Взам. инв. № | Инв. № дубл. | Подп. и дата

| Изм. | Лист | № докум. | Подп. | Дата |
|---|---|---|---|---|
| Разраб. | | Рябова | | 03.87 |
| Пров. | | Ветров | | 03.87 |
| Н. контр. | | Удовкина | | 03.87 |

108К-01-03.004

Кранштейн

| Лит. | Масса | Масштаб |
|---|---|---|
| И | 0,42 | 1:1 |

Лист | Листов 1

Б-ПН-4/ГОСТ 19903-74
Ст 3пс ГОСТ 14637-79

АПИКБС

Копировал | Формат А4

25



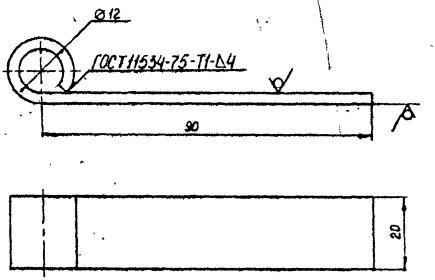


1. Пред. откл. размеров - $\pm \frac{t_3}{2}$.
2. Длина развертки - 122 мм.

| | | | | | | | | |
|---|---|---|---|---|---|---|---|---|
| | | | | | 108К-01-03.005 | | | |
| Изм. | Лист | № докум. | Подп. | Дата | Петля | С Литер | Масса | Масштаб |
| Разраб. | | Рябова | | 05.81 | | И | 0,4 | 1:1 |
| Пров. | | Ветров | | 05.81 | | Лист | Листов 1 | |
| Н.контр. | | Зобекина | | 05.81 | Лист 6-ПН-4 ГОСТ 19903-74 Ст3пс5 ГОСТ 14637-79 | НИПИКБС | | |

Инв. № подл. | Подпись и дата | Взам. инв. № | Инв. № дубл. | Подп. и дата

108К-01-03.006

Типовой проект 402-22-64.86 Альбом I

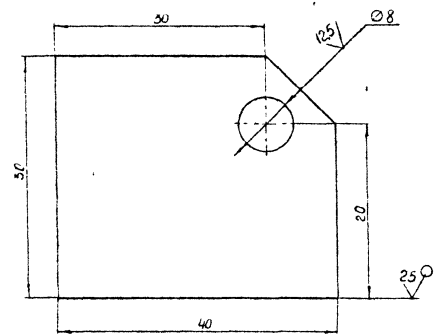


1 Пред. откл. размеров – $\pm \frac{t_3}{2}$.

| | | | | | |
|---|---|---|---|---|---|
| | | | | 108К-01-03.006 | |
| Изм. | Лист | № докум. | Подп. | Дата | |
| Разраб. | | Рябова | | 13.78 | Кронштейн |
| Пров. | | Ветров | | 13.78 | |
| Н. контр. | | Зобнина | | 13.78 | |

| Лит. | Масса | Масштаб |
|---|---|---|
| К | 0,041 | 2:1 |
| Лист | Листов 1 | |

Лист Б-ПН-4 ГОСТ 19903-74
Вст3пс ГОСТ 14637-79

НИПИКБС

Копировал

Формат А4

Инв. № подл. | Подп. и дата | Взам. инв. № | Инв. № дубл. | Подп. и дата

108К-01-03.007

Типовой проект 402-22-6.96 Ал.5

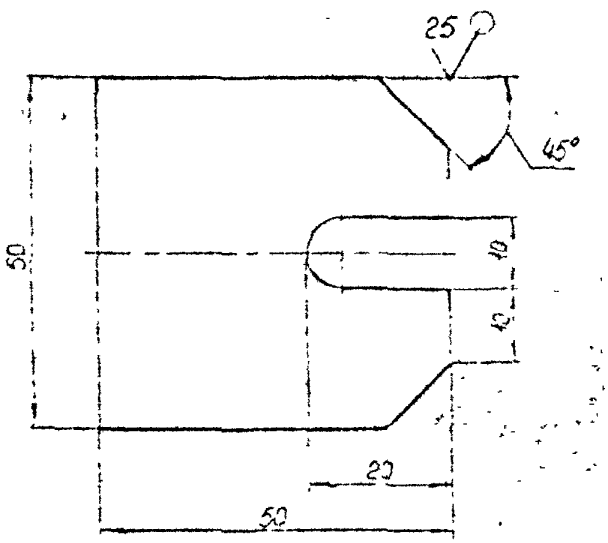


1 Пред. откл. размеров – $\pm \frac{t_3}{2}$.

| | | |

108-01-03.008

Типовой проект 402-22-61.86 Альбом I

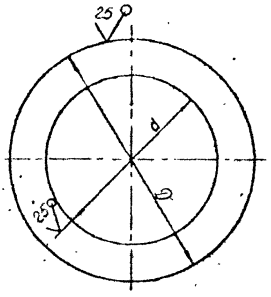


| Обозначение | Размеры, мм | | Масса, кг |
|---|---|---|---|
| | d | D | |
| 108-01-03008 | 210 | 300 | 4,526 |
| -01 | 230 | 340 | 6,182 |

1. Пред. откл размеров $-\pm\frac{t_3}{2}$.

| Изм | Лист | № докум. | Подп. | Дата |
|---|---|---|---|---|
| Разраб. | | Рябова | | 10.09.86 |
| Пров | | Ветров | | 30.10.86 |
| Н контр | | Забекина | | 27.11.86 |

108К-01-03.008

Фланец

| Лит. | Масса | Масштаб |
|---|---|---|
| И | см. табл. | — |

Лист | Листов 1

Лист Б-ПН-4ГОСТ 19903-74 / ВСт3пс ГОСТ 4637-79

НИПИ КБС

Инв. № подл. 7653 | Подпись и дата 17.9.03 87 | Взам. инв. № | Инв. № дубл. | Подп. и дата

Копировал

Формат А4

Типовой проект 402-22-61.86 Альбом II

| Формат | Зона | Поз. | Обозначение | Наименование | Кол | |
|---|---|---|---|---|---|---|
| | | | | Документация | | |
| | | | 108К-02-03.000 СБ | Сборочный чертёж | | |
| | | | | Детали | | |
| А4 | | 1 | 108К-02-03.001 | Днище | 1 | |
| А4 | | 2 | 108К-01-02.002 | Фланец | 1 | |
| А4 | | 3 | 108К-01-02.003 | Ручка | 2 | |
| А4 | | 4 | 108К-01-02.004 | Опора | 2 | |
| А4 | | 5 | 108К-01-02.005 | Ребро | 2 | |
| А4 | | 6 | 108К-02-01.007 | Ниппель | 2 | |
| Б4 | | 7 | 108К-02-03.002 | Корпус | | |
| | | | | Лист Б-ПН-4 ГОСТ 19903-74 Вст3пс5 ГОСТ 14637-79 | | |
| | | | | В=550мм L=2380мм | 1 | 38.5кг |
| Б4 | | 8 | 108К-02-03.003 | Крышка | | |
| | | | | Лист Б-ПН-4 ГОСТ 19903-74 Вст3пс5 ГОСТ 14637-79 | 1 | 17.3кг. |
| Б4 | | 9 | 108К-02-03.004 | Патрубок | | |
| | | | | труба 10х2,2 | | |
| | | | | ГОСТ 3262-75 | 2 | 0.08кг |
| Б4 | | 10 | | Прокладка | | |
| | | | | Резина ТМКЩ-М-2 | | |
| | | | | ГОСТ 7338-77 | 1 | 0.02кг |
| Б4 | | 11 | | Патрубок | | |
| | | | | Труба 57х3 ГОСТ 10704-76 В-БсмЗсп ГОСТ 10705-80 | 1 | 0.5кг. |

Инв.№ подл. 7709 | Подп. и дата | Взам.инв.№ | Инв.№ дубл. | Подп. и дата

| | Лист | № докум. | Подп. | Дата |
|---|---|---|---|---|
| Разраб. | Созонов | | | 22.08.87 |
| Пров. | Ефимов | | | 25.08.87 |
| Т.контр. | Лазицук | | | 25.08.87 |
| Н.контр. | Зубкина | | | 26.08.87 |
| Утв. | | | | |

108К-02-03.000

Бак-дозатор

| Лит. | Лист | Листов |
|---|---|---|
| И | 1 | 2 |

НИПИКБС

БФ-00-1

Копировал

Формат А4

Типовой проект 402-22-61.86 Альбом II

| Формат | Зона | Поз. | Обозначение | Наименование | Кол. | Примечание |
|---|---|---|---|---|---|---|
| | | | | | | |
| | | | | | | |
| | | | | Стандартные изделия | | |
| | | | | | | |
| | | | | Болты ГОСТ 7798-70 | | |
| | | 14 | | М12×30.46.019 | 12 | |
| | | 15 | | М12×40.46.019 | 8 | |
| | | 16 | | Гайка М12 4 019 | | |
| | | | | ГОСТ 5915-70 | 20 | |
| | | 17 | | Муфта 20 ГОСТ 8966-75 | 2 | |
| | | 18 | | Отвод 90° 57×3 | | |
| | | | | ГОСТ 17375-83 | 1 | |
| | | 19 | | Прокладка А-10-10 | | |
| | | | | ГОСТ 15180-70 | 2 | |
| | | 20 | | Указатель уровня | | |
| | | | | Жидкости № 7 | | |
| | | | | тип 1 ГОСТ 9653-74 | 1 | |
| | | 21 | | Устройство запорное | | |
| | | | | Указателя уровня | | |
| | | | | Жидкости тип I | | |
| | | | | исполнение Б № 7 | | |
| | | | | ГОСТ 9652-68 | 1 | |
| | | 22 | | Фланец 1-10-10 | | |
| | | | | Вст3сп5 ГОСТ 12820-80 | 2 | |
| | | 23 | | Фланец 1-50-10 | | |
| | | | | Вст3сп5 ГОСТ 12820-80 | 1 | |
| | | 24 | | Шайба 12.01.019 | | |
| | | | | ГОСТ 11371-78 | 20 | |
| | | | | | | |
| | | | | | | |
| | | | | | | |
| | | | | | | |

Подп. и дата | Инв. № дубл. | Взам. инв. № | Подп. и дата: Ад-903 87 | Инв. № подл.: 7709

| Изм | Лист | № докум. | Подп. | Дата | 108К-02-03.000 | Лист 2 |
|---|---|---|---|---|---|---|

Копировал

Формат А4

108К-02-03.000СБ

Альбом II

Типовой проект 402-22-61.86

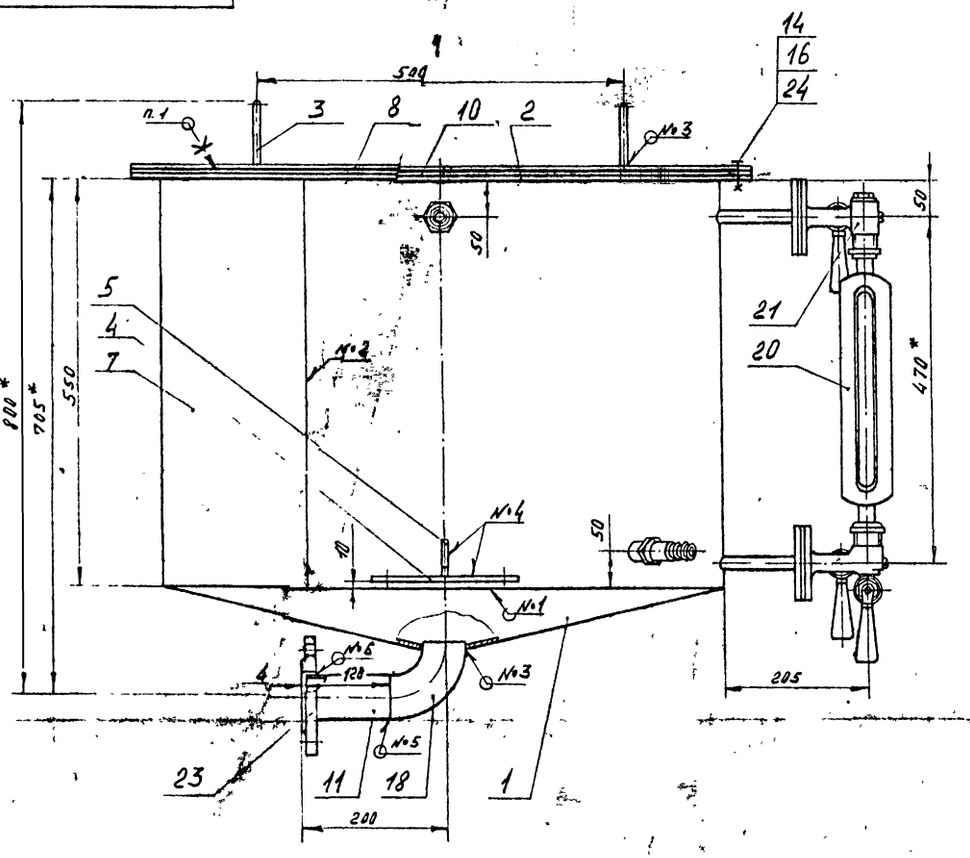


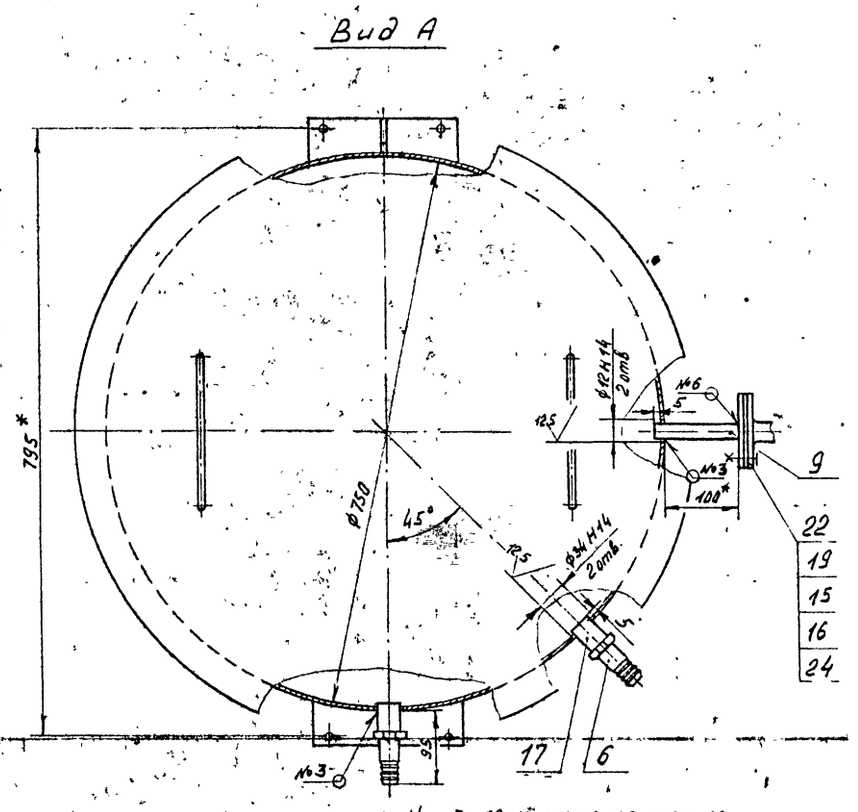


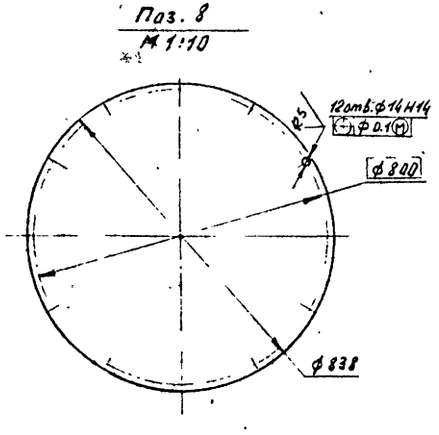


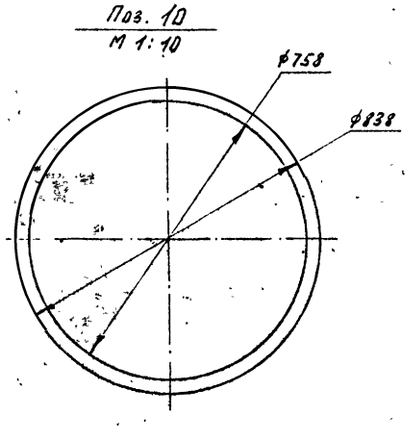


| № шва | Условное обозначение шва |
|---|---|
| 1 | ГОСТ 11534-75-У1 |
| 2 | ГОСТ 5264-80-С2 |
| 3 | ГОСТ 5264-80-Т1-Δ4 |
| 4 | ГОСТ 5264-80-Т3-Δ4 |
| 5 | ГОСТ 16037-80-С8 |
| 6 | ГОСТ 16037-80-У5 |

1. Клей 88-Н ТУ 38.105.1061-82
2. *Размеры для справок.
3. Неуказанные предельные отклонения размеров и размеров дет. БЧ — $\pm\frac{t_3}{2}$.
4. Неуказанная шерох. обраб. поверх. дет. БЧ — 25/, ∂/, √.
5. Покрытие внутренних поверх. бака — грунтовка ХС-010 ГОСТ 9355-81 в два слоя, эмаль ХВ-785 ГОСТ 7313-75 в три слоя, лак ХВ-784 ГОСТ 7313-75. IV. ХЛ2;
всех наружных поверхностей — грунтовка ГФ-017 ОСТ 6-10-428-79, эмаль ПФ-115 серая ГОСТ 6465-76. IV. ХЛ2.
6. На плотность испытать наливом воды. Течь и отпотевание не допускаются.

| Изм. | Лист | № докум. | Подпись | Дата |
|---|---|---|---|---|
| Разраб. | | Сазонов | | 22.08.86 |
| Пров. | | Ефимов | | 25.08.86 |
| Т.контр. | | Плещук | | 27.08.86 |
| Нач. отд. | | Бахарев | | 25.08.86 |
| Н.контр. | | Забекина | | 28.08.86 |
| Утв. | | | | |

108К-02-03.000СБ

Бак-дозатор
сборочный чертёж

| Лит. | Масса | Масштаб |
|---|---|---|
| И | 86.0 | 1:5 |

Лист | Листов 1

НИПИКБС

Инв. № подл. 7710 | Подп. и дата | Взам. инв. № | Инв. № дубл. | Подп. и дата

Копировал: Формат А2

108К-02-03.001

Типовой проект 402-22-61.86 Альбом II

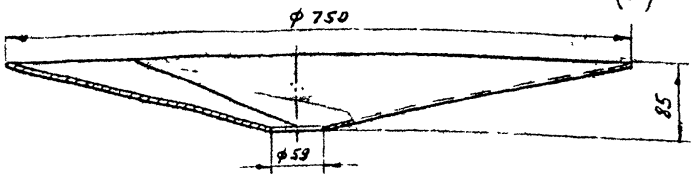


Развёртка
М 1:10

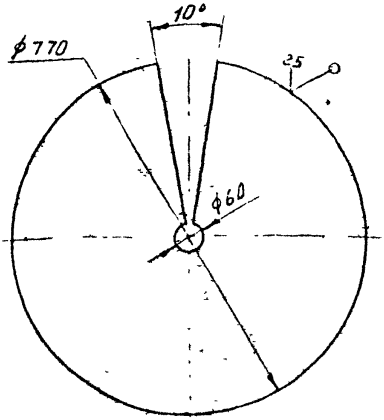


1. Неуказанные пред. откл. размеров ± t/2

| | | | | | |
|---|---|---|---|---|---|
| Изм. | Лист | № докум. | Подпись | Дата | 108К-02-03.001 |
| Разраб. | | | | 25.11.86 | Днище |
| Т.контр. | | | | | |
| Н.контр. | | Забекина | | 25.11.86 | |
| Утв. | | | | | |

| Стадия | Масса | Масштаб |
|---|---|---|
| Р | 145 | 1:5 |
| Лист | Листов 1 | |

Лист 6-ЛН-4 ГОСТ 19903-74
Вст 3 пс 5 ГОСТ 14637-79

НИПИКБС

Инв. № подл. 7714

Подпись и дата | Взам. инв. № | Инв. № дубл. | Подпись и дата

Копировал

Формат А4

gost.e-ecolog.ru