Вологодский облисполком
Проектный институт гражданского строительства, планировки и застройки
городов и поселков „Вологодгражданпроект" Отдел комплексного проектирования.

Комплексная серия типовых проектов жилых и
общественных зданий
серия 125

Крупнопанельные жилые дома для строительства во II строительно-климатической зоне.
Типовой проект 111-125-1/1.2

Пятиэтажный шестисекционный дом на 79 квартир

Изделия заводского изготовления
Часть 10
Раздел 10.6-1/1
Деревянные изделия

				Привязан
				Инв. №

г. Череповец 1986г.

gost.e-ecolog.ru

Содержание альбома.

Лист	Наименование	Примеч.
1	Общие данные	
2	Тамбурные щиты ИД-9, ИД-20 ÷ ИД-22, ИД-25, ИД-27, ИД-28. Фрамужный щит ИД-16	
3	Входной щит ИД-31.	
4	Детали встроенных шкафов ШТ-1, ДШ-1. Погонажные изделия ИД-6. Дверца ревизии ИД-10.	
5	Блок шкафных дверей Б-2. Полки шкафные П-4 ÷ П-6	
6	Блоки шкафных дверей Б-3 ÷ Б-5.	
7	Блок антресольных дверей БА-2; ПШ-1	
8	Блоки антресольных дверей БА-4 ÷ БА-6	
9	Встроенные шкафы, щиты стенки.	
10	Подоконные доски ИД-11р ÷ ИД-15р, ИД-34р	
11	Крышка люка на крышу ИД-17	
12	Крышка люка на крышу ИД-18.	
13	Фрамуга для продуха в цокольных панелях ФПЦ-1	
14	Люк лаза на крышу ИД-19.	

В настоящий альбом включены рабочие чертежи деревянных изделий для строительства 5 эт. этажных крупнопанельных жилых домов серии 125.

Изготовление элементов встроенного оборудования (шкафы и антресоли) предусмотрено на ДОКе. Элементы оборудования разработаны с учётом максимальной унификации и типов узлов и деталей.

В качестве основного материала для изготовления шкафов и антресолей принята древесно-стружечная плита и древесина хвойных пород.

Элементы внутренних шкафов поставляются в виде антисептированных комплектов деталей.

При необходимости эти элементы могут быть огрунтованы и окрашены за один раз, о чем должно быть сделано указание в заказе. Сборка встроенных шкафов и антресолей производится по месту.

Подоконные доски изготовляются из древесины хвойных пород: сосны, ели.

Расход древесины определен по черновым заготовкам.

Влажность древесины для столярных изделий должна быть не более величин, указанных в СНиП II-25-80.

Инв. № подл. | Подпись и дата | Взам. инв. №

Нач. ОКП	Балуевский		
Гл. инж. орг.	Гаврилова		
Гип	Остапенко		11.86
Н. контр.	Мирошников		06.86
Рук. сект.			
Гл. спец.			
Рук. гр.	Голованова		05.86
Разраб.	Крылова		05.86
Сметч.			
Нормок.	Мирошников		06.86

111-125-1/12 ч.10 р. 10.6-1/1

Пятиэтажный шестисекционный дом на 79 квартир

Стадия	Лист	Листов
РП	1	14

Общие данные

Волгоградгражданпроект ОКП г. Жирновск.

Общий вид тамбурного щита 1-1
и фрамужного

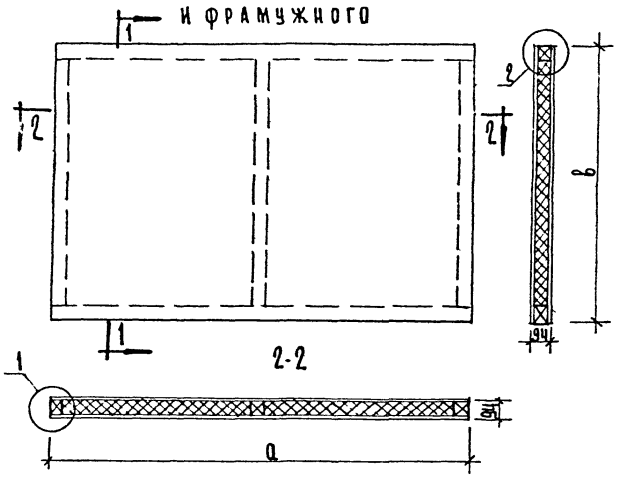

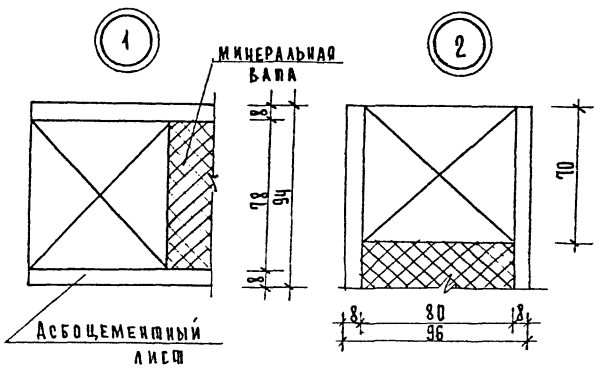

Спецификация на одно изделие

NN п.п.	Марка	Асбоцементный лист					Брусы каркаса		Расход утеплит. м2
		Длина „а"	Ширина „в"	Толщ.	К-во	м2	Сечение	п. м.	
1	ИД-20	940	2270	8	2	4.60	70х80	9.00	0.14
2	ИД-21	690	2270	8	2	3.20	70х80	3.30	0.10
3	ИД-22	3030	1000	8	2	6.40	70х80	9.20	0.20
4	ИД-25	1020	2270	8	2	4.63	70х80	9.00	0.14
5	ИД-27	400	2080	8	2	1.7	70х80	6.50	0.07
6	ИД-9	1180	2040	8	2	4.28	70х80	9.00	0.14
7	ИД-28	1300	3030	8	2	7.88	70х80	11.90	0.30
8	ИД-16	970	455	8	2	0.89	70х80	2.67	0.05

1. В каркасах тамбурных щитов ИД-21, 27 средний брус не ставить.
2. Каркас из деревянных брусков обработать огнезащитным составом.

				111-125-1/1.2 ч.10 р.10.6-1/1	
Нач. отд.	Баринский			Пятиэтажный шестисекционный дом на 79 квартир	
Гл. инж. отд.	Гриднева				
ГИП	Остапенко		06.86		
Н. контр.	Александрова		06.86		Стадия: РП; Лист: 2; Листов:
Рук. сект.					
Гл. спец.					
Рук. гр.	Рапакова		05.86		
Проверил	Круглова		05.86	Тамбурные щиты ИД-9, ИД-20, ИД-22, ИД-25, ИД-27, ИД-28, фрамужный щит ИД-16.	Вологоградгражданпроект ОКП г. Череповец
Разраб.					
Н. контр.	Волынец		05.86		

Инв. № подл. | Подпись и дата | Взам. инв. №

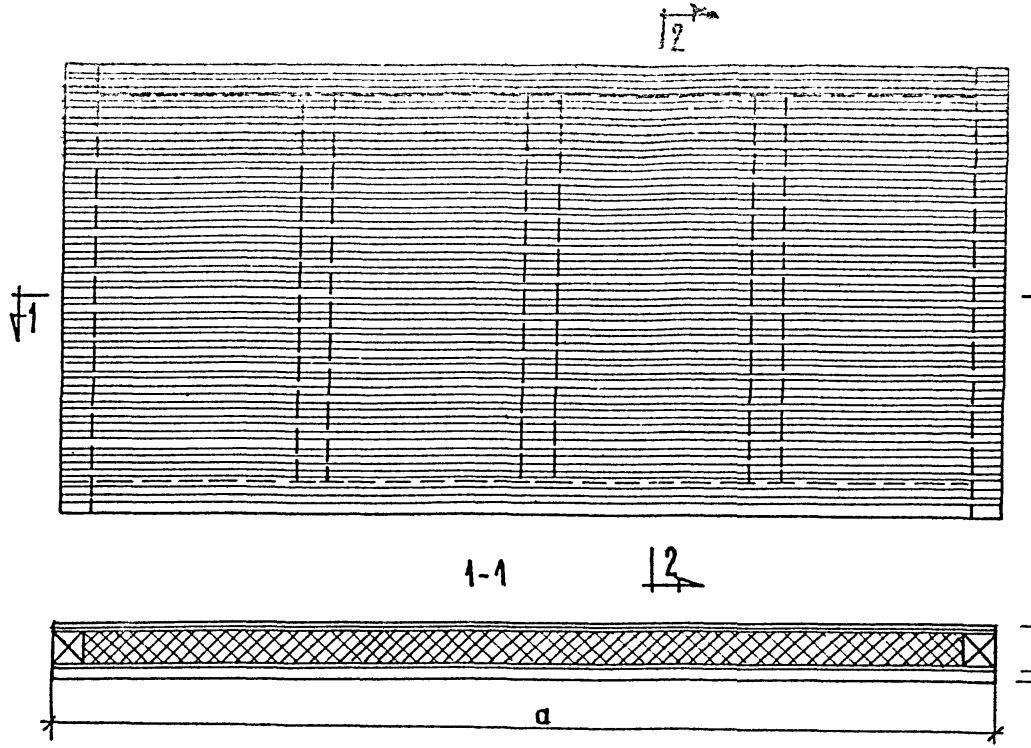

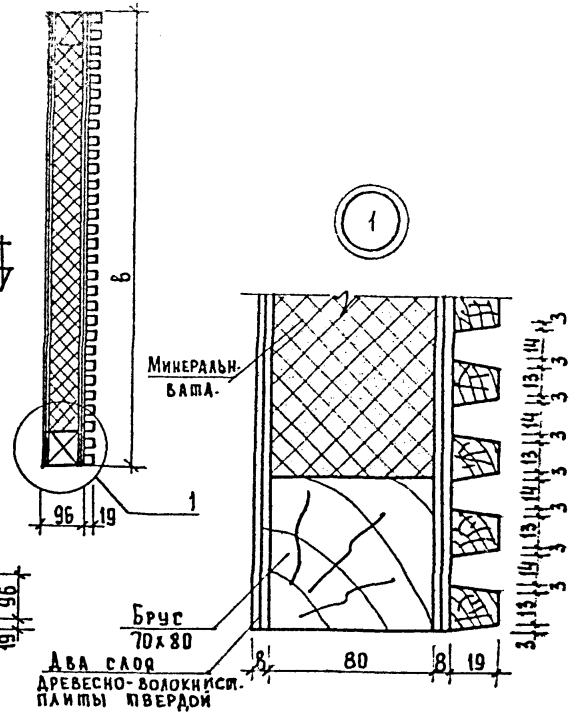
2-2
в
96
19
1
1
Минеральн. вата.
Брус 70х80
Два слоя древесно-волокнист. плиты твердой
8
80
8
19
3
13
19
13
3
3
3

ШТ-1

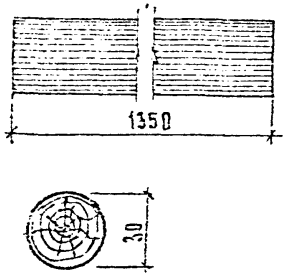

ДШ-1

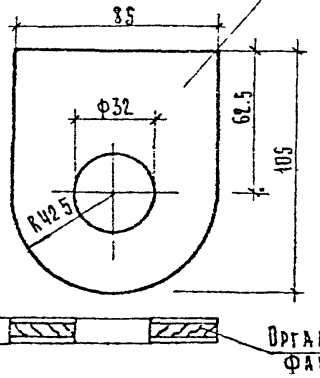

ДШ-1-1

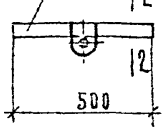

2-2



Ч	шт-1	ШТАНГА	1	ХВОЙН	1350	ф	32	
3	ДШ 1-2	УШКО	1	КА.ФАН	105	85	10	0.00085
2	ДШ 1-1	ПЛАНКА	1	ХВОЙН	580	50	20	0.00058
1	ДШ-1	УШКО ДЛЯ ШТАНГИ С ПЛАНКОЙ	1	—	—	—	—	
КУ п.п	МАРКА	НАИМЕНОВАНИЕ	КОЛ-ВО	МАТЕР	РАЗМЕРЫ Д	Ш	Т	ОБЪЕМ м³

ИД-6

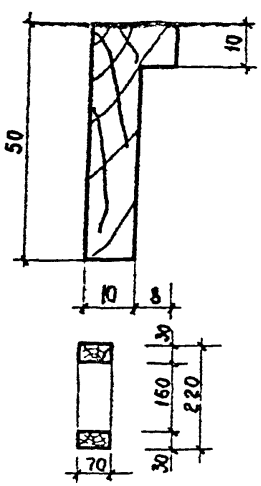

ИД-10

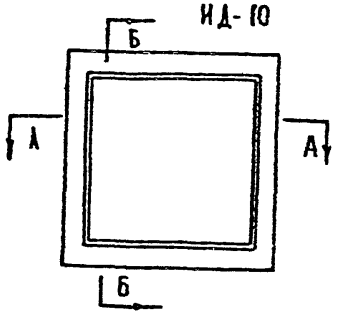

Б-Б

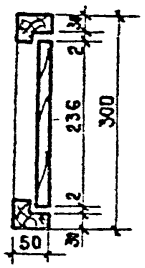

А-А

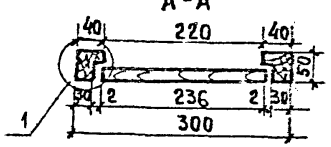

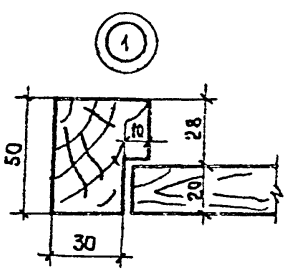

3	ИД- 0	Дверца ревизии	300×300	0.0311
2	ИД-7	НАЛИЧНИК	10×74	0.00074
1	ИД-6	НАЛИЧНИК	50×18	0.00112
NN ПП	МАРКА	НАИМЕНОВАНИЕ	СЕЧЕНИЕ ЗАГОТОВОК мм	Расход древес. м³ на 1п.м. элем.

Нач. ОКП	Баринский		
Гл.инж.ОКП	Гриднева		
ГИП	Остапенко		05.86
Н.контр	Александров		05.86
Рук сект			
Гл. спец.			
Рук гр.	Романова		05.86
Проверил	Круглова		05.86
Разраб.			
Исполн.	Волынец		05.86

111-125-1/12 ч.10 р. 10.6-1/1

Пятиэтажный шестисекционный дом на 79 квартир.

Стадия	Лист	Листов
РП	4	

Детали встроенных шкафов ШТ-1 ДШ-1. Погонажные изделия ИД-6 Дверца ревизии ИД-10

Вологоздравгражданпроект ОКП. г Череповец

Инв. № подл. | Подпись и дата | Взам. инв. №

Б-2

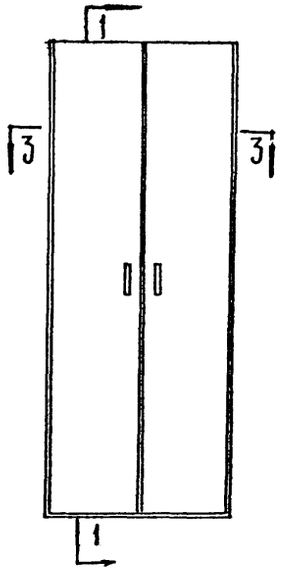

1-1

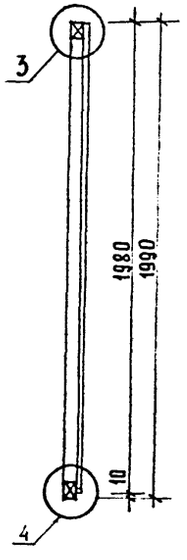

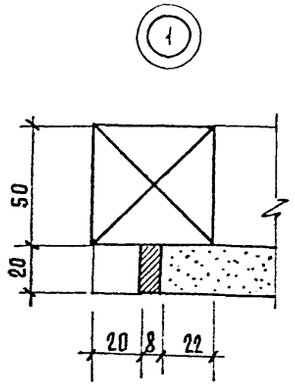

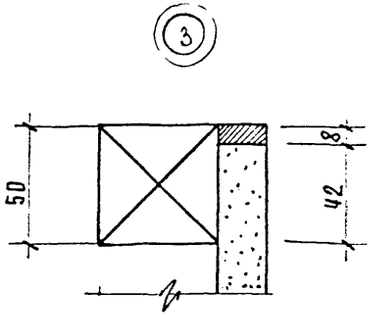

Общий вид полки шкафа

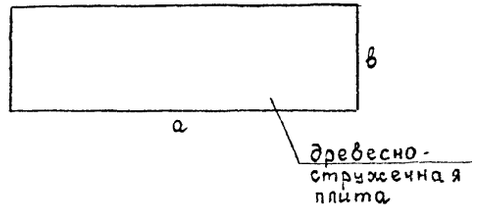

3-3

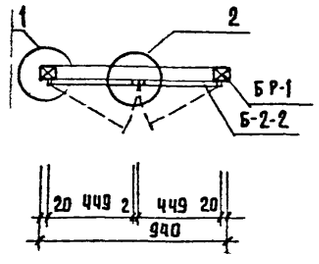

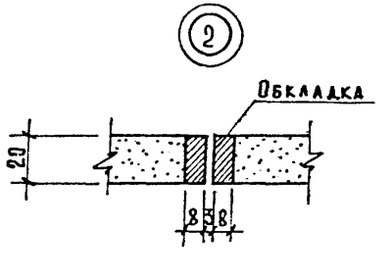

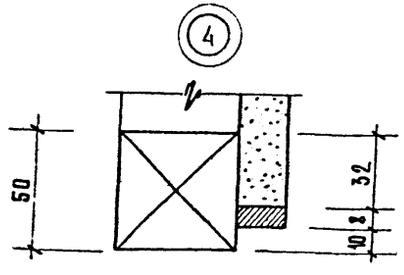

Наимен	N п/п	Марка	Размеры ДСП		
			Длина а	Ширина в	Толщина
Полки шкафные	1	П-4	540	1210	19
	2	П-5	460	1140	19
	3	П-6	360	1200	19

Полки шкафные и антресольные даны в черновых заготовках, подгоняемые при установке

7		Шуруп	46		16	ф	30	
6		Замок накладной	1					
5		Задвижка	2					
4		Петля	6					
3		Обкладка	п.м.	тв лист	9,5	8	20	
2	БР-1	Брус монтажный	п.м.	хвойн	5,6	50	50	
1	Б-2-2	Полотно блока	2	ДСП	449	1990	19	

Б-2 Блок шкафных дверей

NN п.п.	Марка	Наименование	К-во шк.	Материал	Размеры Д мм	Размеры Ш мм	Размеры В мм	Объем м3

Нач. ОКП	Баринский		
Гл. инж. ОКП	Гриднева		
ГИП	Осталенко		06.86
Н. контр	Александрова		06.86
Рук. сект			
Гл. спец			
Рук. гр.	Ропакова		05.86
Проверил	Кочеглова		05.86
Разработ.			
Исполнил	Волынец		05.86

111-125-1/1.2 ч.10 р.10.6-1/1

Пятиэтажный шестисекционный дом на 79 квартир

Стадия	Лист	Листов
РП	5	

Блок шкафных дверей Б-2. Полки шкафные П-4 ÷ П-6

Вологоградгражданпроект ОКП г. Череповец

Инв. N° подл. | Подпись и дата | Взам. инв. N°

Б-3

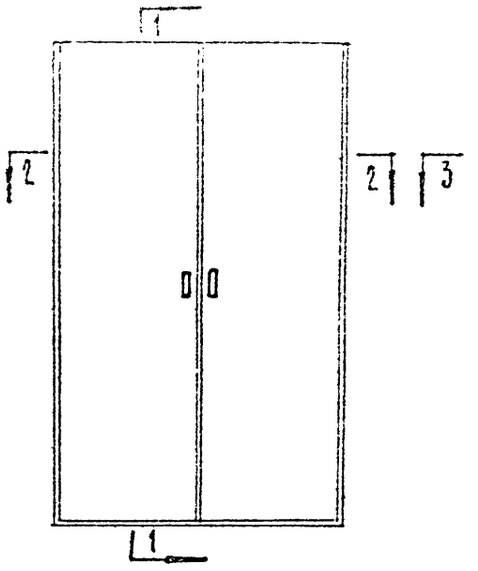

Б-4

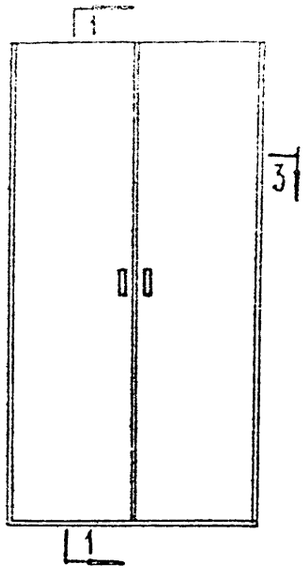

Б-5

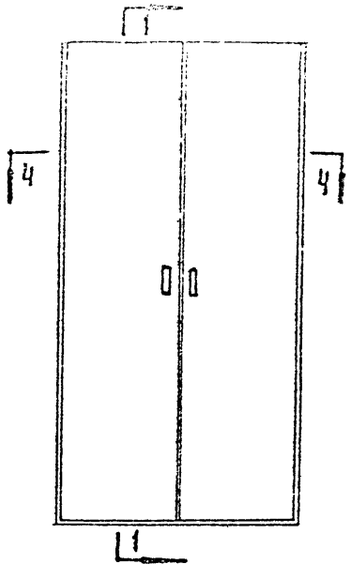

1-1

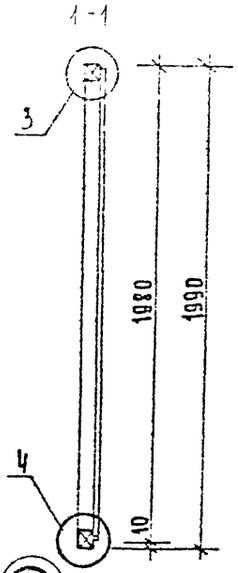

2-2

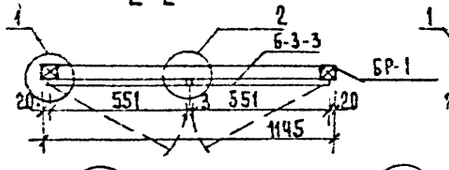

3-3

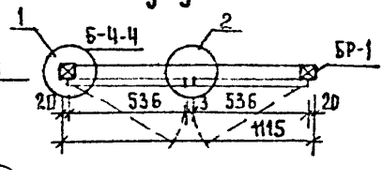

4-4

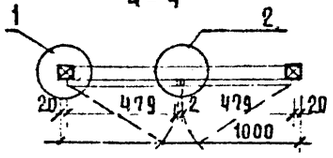

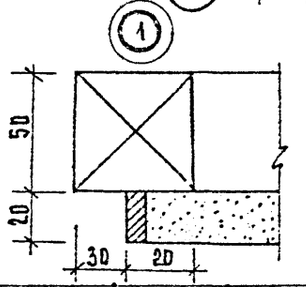

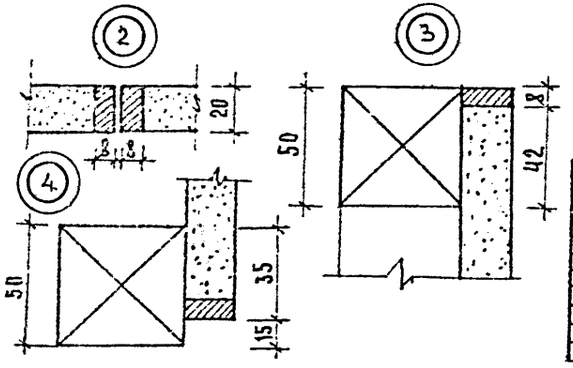

7		ШУРУП	Ч6		18	Ф	30	
6		ЗАМОК НАКЛАДНОЙ	1					
5		ЗАДВИЖКА	2					
4		ПЕТЛЯ	6					
3		ОБКЛАДКА	П.М.	ТВ.ЛИСТ	10	8	19	
2	БР-1	БРУС МОНТАЖНЫЙ	П.М.	ХВОЙН.	6.2	50	50	
1	Б-4-4	ПОЛОТНО БЛОКА	2	ДСП	536	1990	19	
	Б-4	БЛОК ШКАФНЫХ ДВЕРЕЙ						

7		ШУРУП	Ч6		18	Ф	30	
6		ЗАМОК НАКЛАДНОЙ	1					
5		ЗАДВИЖКА	2					
4		ПЕТЛЯ	6					
3		ОБКЛАДКА	П.М.	ТВ.ЛИСТ	10.4	8	19	
2	БР-1	БРУС МОНТАЖНЫЙ	П.М.	ХВОЙН.	6.4	50	50	
1	Б-3-3	ПОЛОТНО БЛОКА	2	ДСП	551	1990	19	
	Б-3	БЛОК ШКАФНЫХ ДВЕРЕЙ						

7		ШУРУП	Ч6		18	Ф	30	
6		ЗАМОК НАКЛАДНОЙ	1					
5		ЗАДВИЖКА	2					

NN П.П.	МАРКА	НАИМЕНОВАНИЕ	КОЛ. ШТ.	МАТЕР.	Д	Ш. мм	ТВ. мм	ОБЪЕМ м³

Нач. ОКП	Баринский		
Гл. инж. ОКП	Гриднева		
ГИП	Остапенко		08.86
Н. контр.	Александрова		06.86
Рук. сект.			
Гл. спец.			
Рук. гр.	Ропакова		05.86
Проверил	Кручинова		05.86
Разраб.			
Исполн.	Волынец		05.86

111-125-1/1.2 ч.10 р.10.6-1/1

Пятиэтажный шестисекционный дом на 79 квартир

Стадия	Лист	Листов
РП	6	

Блоки шкафных дверей Б-3, Б-4, Б-5.

Волгоградгражданпроект" ОКП г. Череповец

БА-2

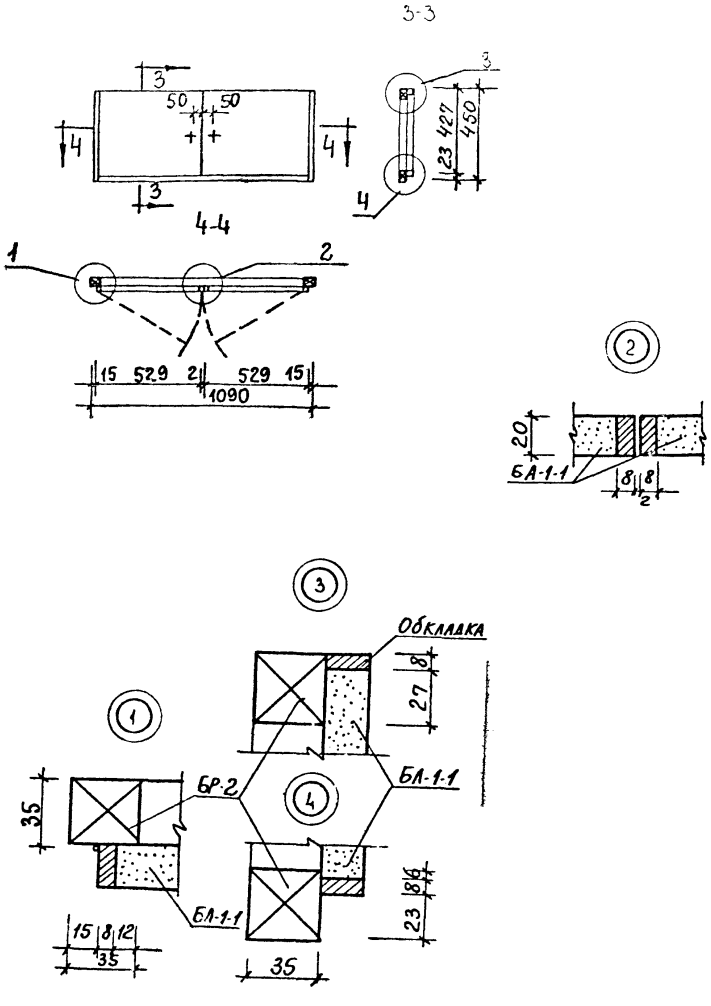

ПШ-1

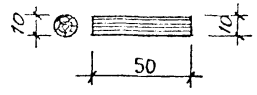

1	ПШ-1	ПОЛК. - ШКАНТ	1		50мм	Ф 10		
		Полкодержатель - шкант						
7		Шуруп	30		18	Ф	30	
6		Замок накладной	1					
5		Задвижка	1					
4		Петля	4					
3		Обкладка	п.м	тв.лист	34	3	20	
2	БР-2	Брус монтажный	п.м	хвойн	38	35	35	
1	БА2-1	Полотно- блока	2	ДСП	529	450	19	
	БА 2	Блок антресольных дверей						
N п.п.	Марка	Наименование	Кол шт.	Матер	Д	ш мм	т мм	м³
					Размеры			

Нач ОКП	Баринский		
Гл.инж. ОКП	Гриднева		
ГИП	Остапенко		
Н.контр	Александров		06.86
Рук сект.			
Гл. спец.			
Рук. груп	Ропакова		05.86
Проверил	Круглова		05.86
Разработ			
Исполнил	Волынец		05.86

111 - 125 - 1/1.2 ч.10 р.10.6-1/1

Пятиэтажный шестисекционный дом на 79 квартир

Стадия	Лист	Листов
РП	7	

Блок антресольных дверей БА 2, ПШ-1.

Вологодгражданпроект ОКП г. Череповец

Инв № подл. | Подпись и дата | Взам.инв №

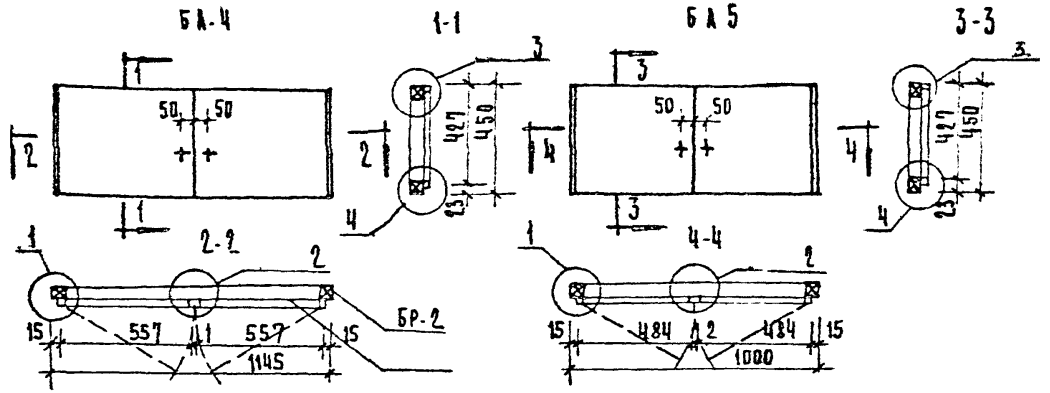

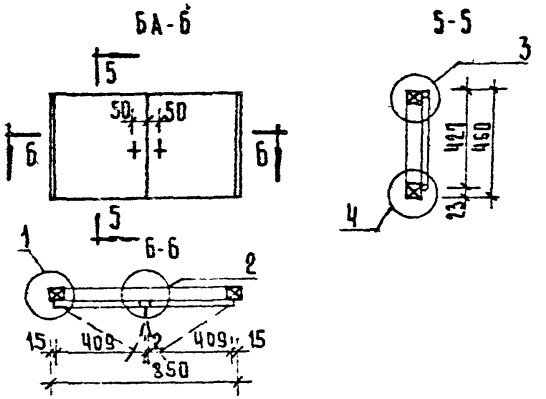

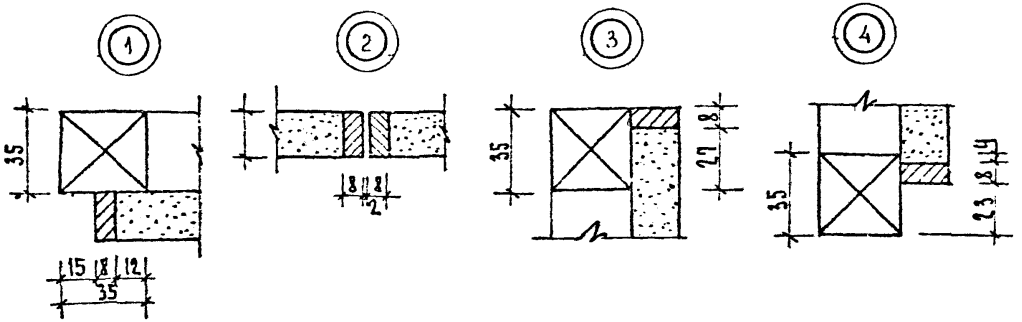

7		Шуруп	30		18	ф	30	
6		Замок накладной	1					
5		Задвижка	1					
4		Петля	4					
3		Обкладка	п.м.	тв.лист		19	8	
2	БР-2	Брус монтажный	п.м.	хвойн.		35	35	
1	БАБ-1	Полотно блока	2	ДСП	409	450	19	
БАБ Блок антресольных дверей								
7		Шуруп	30		18	ф	30	
6		Замок накладной	1					
5		Задвижка	1					
4		Петля	4					
3		Обкладка	п.м.	тв.лист		8	19	
2	БР-2	Брус монтажный	п.м.	хвойн.		35	35	
1	БА5-1	Полотно блока	2	ДСП	484	450	19	
БА5 Блок антресольных дверей								
7		Шуруп	30		18	ф	30	
6		Замок накладной	1					
5		Задвижка	1					
4		Петля	4					
3		Обкладка	п.м.	тв.лист		8	19	
2	БР-2	Брус монтажный	п.м.	хвойн.		35	35	
1	БАЧ-1	Полотно блока	2	ДСП	557	450	19	
БАЧ Блок антресольных дверей								

NN пп	Марка	Наименование	Кол. шт.	Материал	Размеры Д	Ш мм	Т мм	м3

Нач. ОКП	Баринский		
Гл. инж. ОКП	Гриднева		
ГИП	Остапенко		06.86
Н. контр.	Александров		06.86
Рук. сект.			
Гл. спец.			
Рук. груп.	Рапакова		05.86
Провер.	Круглова		05.86
Разраб.			
Исполн.	Волынец		05.86

111-125-1/1.2 ч.10 р.10.6-1/1

Пятиэтажный шестисекционный дом на 79 квартир

Стадия	Лист	Листов
РП	8	

Блоки антресольных дверей БА 4, БА5, БА 6.

Вологодгражданпроект ОКП г. Череповец

Инв. № подл. | Подпись и дата | Взам. инв. №

Щиты-стенки, общие виды

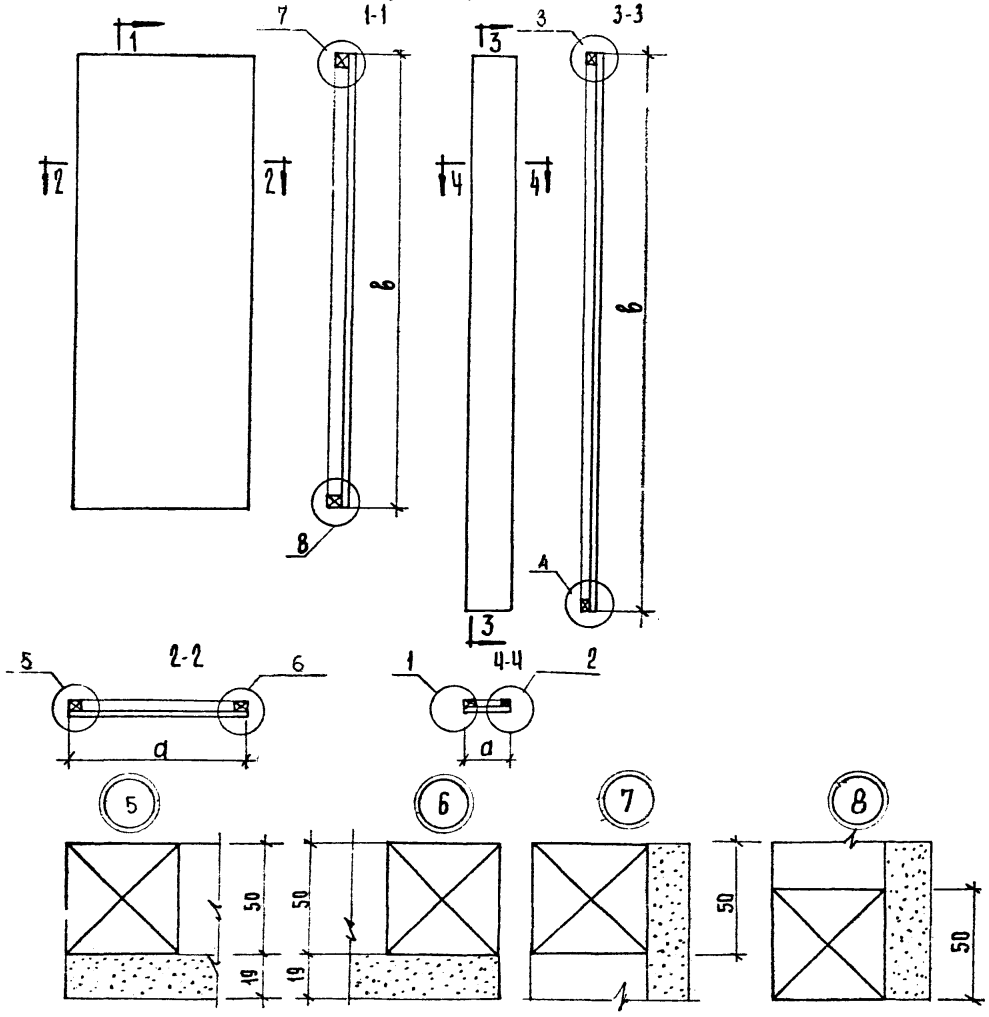

N п/п	Марка	Размеры ДСП			Брус	
		Длина, а	Ширина б	Толщина	Сечение	л. м.
1	Щ-1	490	2040	19	50×50	
2	Щ-5	125	2495	19	— " —	
3	Щ-8	590	2495	19	— " —	
4	Щ-9	1240	2495	19	— " —	
5	Щ-11	1600	2495	19	" —	
6	Щ-12	940	2040	19	— " —	
7	Щ-15	1100	2040	19	— " —	
8	Щ-16	1020	2040	19	— " —	
9	Щ-34	770	450	19	35×35	2.6
10	Щ-35	1290	2495	19	50×50	

1. Все щиты по конструкции аналогичны, отличаются только размерами
2 Узлы 1, 2, 3, 4 смотри лист 8

Инв.№подл. | Подпись и дата | Взам.инв.№

Нач. ОКП	Баринский		
Гл. инж. ОКП	Гриднева		
ГИП	Сопаленко		
Н. контр.	Александров		06.86
Рук. сект.			
Гл. спец.			
Рук. груп.	Ропакова		05.86
Провер.	Кнглова		05.86
Разраб.			
Исполн.	Волынец		03.86

111-125-1/1.2 ч 10 р. 10.6-1/1

Пятиэтажный шестисекционный дом на 79 квартир

Стадия	Лист	Листов
РП	9	

Встроенные шкафы, щиты-стенки.

Вологоградгражданпроект ОКП г. Череповец

ПОДОКОННАЯ ДОСКА

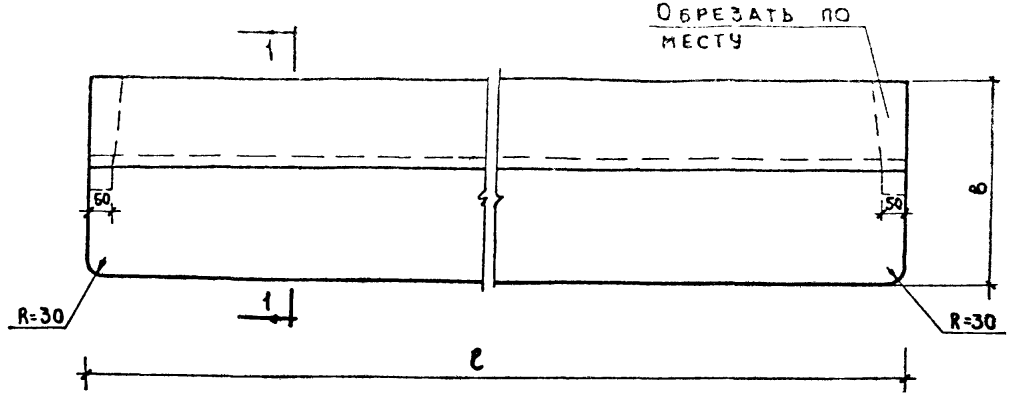

1-1

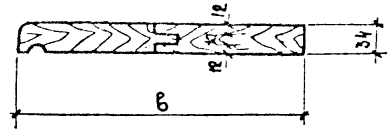

Соединение профиль

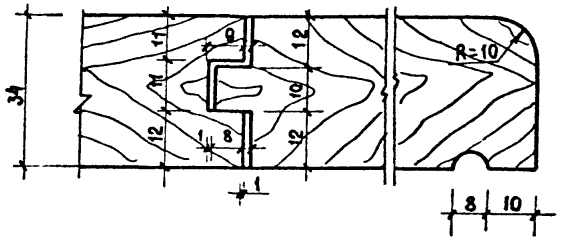

Марка	Длина доски ℓ, мм	Ширина подоконной доски, мм
ИД 11р	1240	100
ИД 12р	1470	100
ИД 13р	1870	100
ИД 14р	720	100
ИД 15р	530	100
ИД 34р	1920	100

Инв. № подл. | Подпись и дата | Взам. инв. №

Нач. ОКП	Баринский		
Гл. инж. ОКП	Гривцева		
ГИП	Остапенко		06.86
Н. контр.	Александрова		06.86
Рук. сект.			
Гл. спец.			
Рук. гр.	Попакова		05.86
Пробер	Кругалова		05.86
Разраб.			
Исполн.	Рязанец		03.86

111-125-1/1.2 ч.10 р 10.6-1/1

Пятиэтажный шестисекционный дом на 79 квартир

Стадия	Лист	Листов
РП	10	

Подоконные доски ИД-11р – ИД-15р, ИД-34р

Вологоградгражданпроект ОКП г. Череповец

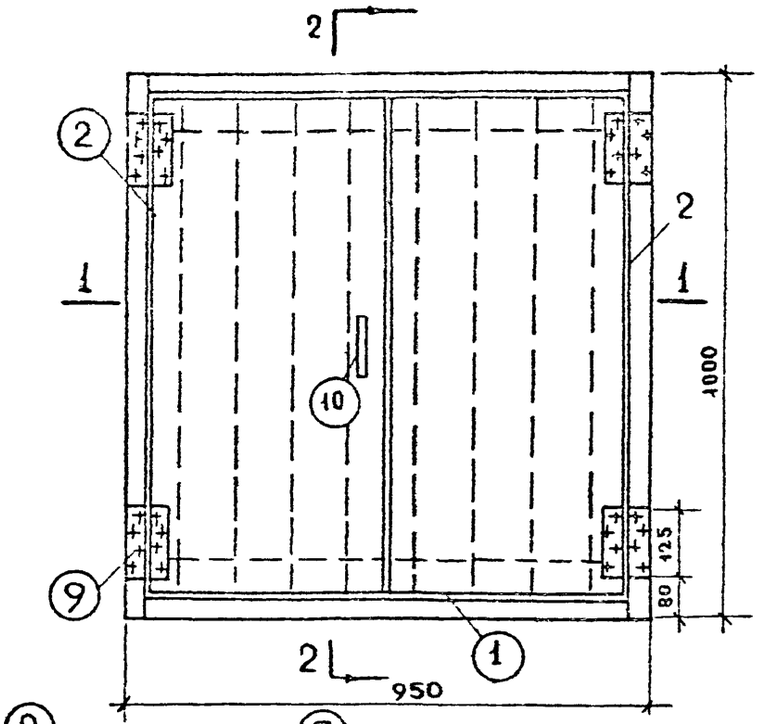

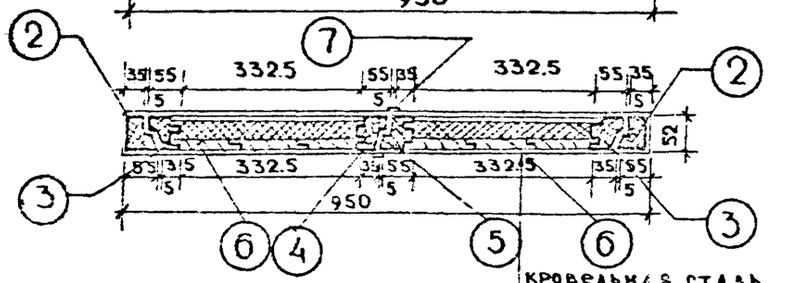

1 - 1

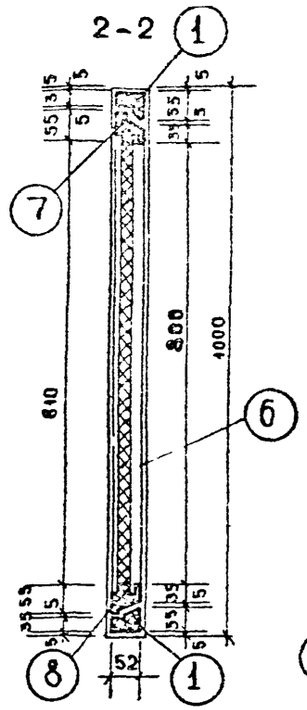

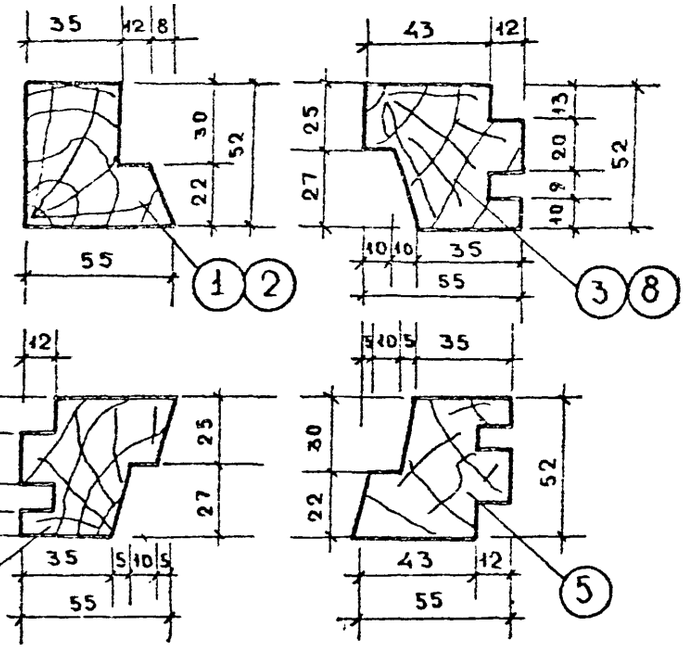

КРОВЕЛЬНАЯ СТАЛЬ
ДРЕВЕСНО-ВОЛОКН. ПЛИТА
МИНЕРАЛЬНЫЙ ВОЙЛОК
ДОСКИ
КРОВЕЛЬНАЯ СТАЛЬ

СПЕЦИФИКАЦИЯ НА 1 ИЗДЕЛИЕ

	NN поз	Наименование элементов	сечен. мм до остраж.	сечен. мм после остраж.	Длина мм	Кол шт	Объем $м^3$	Числ. строг. стор.	Вес кг
ИД-17	1	БРУСОК	60х60	52х55	870	2	0.005	—	58 50
	2	БРУСОК	60х60	52х55	1000	2	0.007	—	
	3	БРУСОК	60х60	52х55	880	2	0.006	—	
	4	БРУСОК	60х60	52х55	880	1	0.006	—	
	5	БРУСОК	60х60	52х55	880	1	0.006	—	
	6	ДОСКА	20х120	19х115	880	6	0.012	—	
	7	ДОСКА	16х50	13х30	1000	1	0.001	—	
	8	БРУСОК	60х60	52х55	340	4	0.005	—	
	9	ПЕТЛЯ Б125 ГОСТ 5088-78	—	—	—	4	—	—	
	10	РУЧКА Г80 ГОСТ 5981-56	—	—	—	1	—	—	
		КРОВЕЛЬНАЯ СТАЛЬ	—	—	—		2,12 $м^2$	—	
		ВОЙЛОК	—	—	—	—	0.016	—	
		ДРЕВЕСНОВОЛОКН. ПЛИТА	—	—	—	—	0.24	—	

Нач. ОКП	Баринский		
Гл. инж. ОКП	Гриднева		
ГИП	Остапенко		05.86
Н. контр.	Александров		06.86
Рук. сект.			
Гл. спец.			
Рук. гр.	Рапакова		05.86
Проверил	Круглов		05.86
Разраб.			
Исполн.	Вольнец		03.86

111-125-1/1.2 ч.10 р.10.6-1/1

Пятиэтажный шестисекционный дом на 79 квартир

Стадия	Лист	Листов
РП	11	

Крышка люка на крышу ИД-17

Вологоградгражданпроект ОКП г. Череповец

Инв. № подл. | Подпись и дата | Взам. инв. №

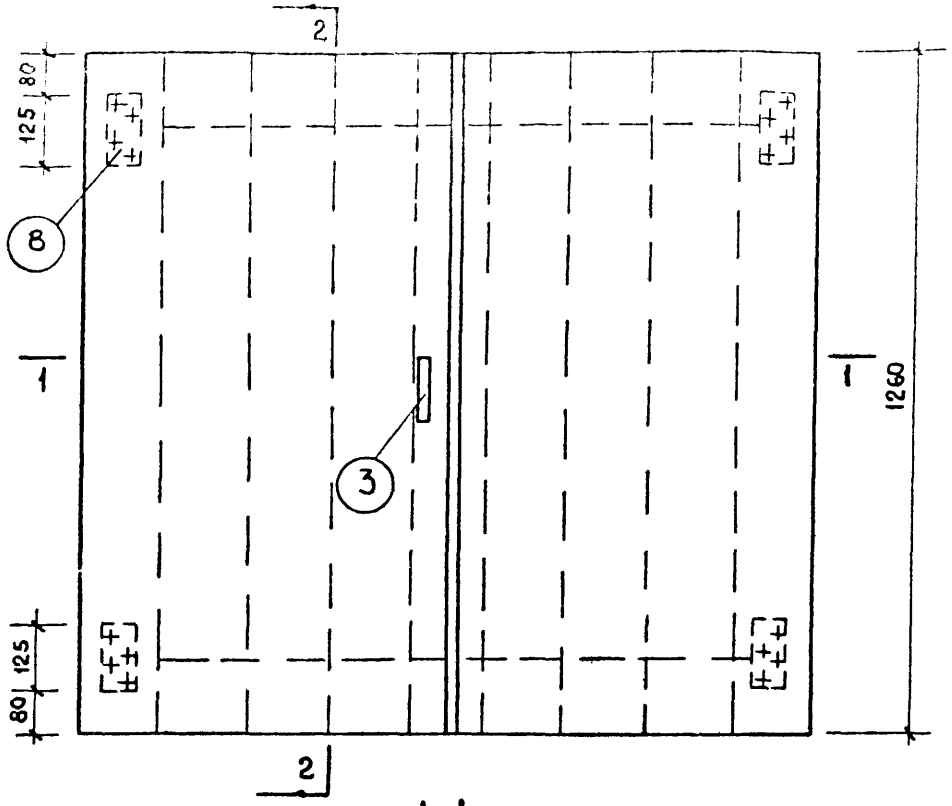

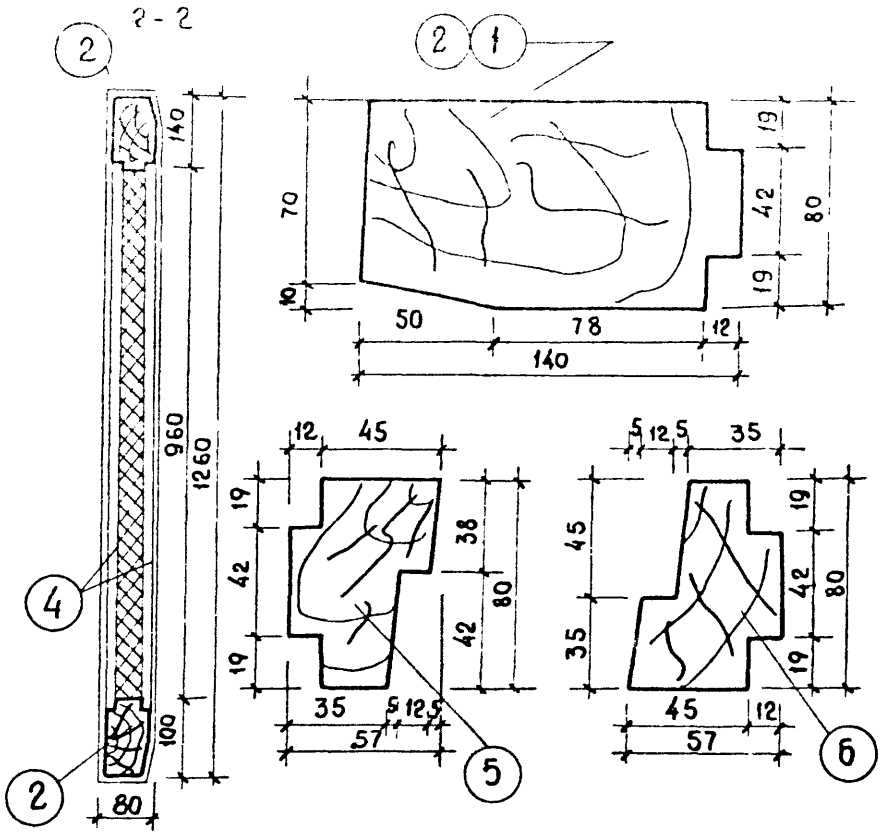

СПЕЦИФИКАЦИЯ НА 1 ИЗДЕЛИЕ

ИД-18

NN поз	НАИМЕНОВАНИЕ ЭЛЕМЕНТОВ		СЕЧЕНИЕ ММ ДО ОСТРОЖ	СЕЧЕНИЕ ММ ПОСЛЕ ОСТРОЖ	ДЛИНА ММ	КОЛ ШТ	ОБЪЕМ $м^3$	ЧИСЛ СТРОГ СТОР	ВЕС. КГ
1	БРУСОК		80×140	70×140	1260	2	0.028		90,10
2	БРУСОК		80×140	70×140	480	4	0.021		
3	РУЧКА ГОСТ 5980-65		—	—	—	1	—	—	
4	ДОСКА		20×130	19×125	1260	8	0.026		
5	БРУСОК		60×80	57×80	1260	1	0.006		
6	БРУСОК		60×80	57×80	1260	1	0.006		
7	ДОСКА		16×50	13×30	1260	1	0.001		
8	ПЕТЛЯ В125 ГОСТ 5088-56		—	—	—	4	—	—	
9	КРОВЕЛЬН. СТАЛЬ		—	—	—	—	3.75$м^2$	—	
10	ВОЙЛОК		—	—	—	—	0.039	—	

Нач. ОКП	Баринский		
Гл. инж. ОКП	Гриднева		
ГИП	Остапенко		05.86
Н. контр.	Александров		05.86
Рук. сект.			
Гл. спец.			
Рук. груп.	Райкова		05.86
Провер.	Кручкова		05.86
Разраб.			
Исполн.	Вольнец		02.86

111-125-1/1.2 ч.10 р. 10.6-1/1

Пятиэтажный шестисекционный дом на 79 квартир

Стадия	Лист	Листов
РП	12	

КРЫШКА ЛЮКА НА КРЫШУ ИД-18

ВОЛОГОДГРАЖДАНПРОЕКТ ОКП г. Череповец

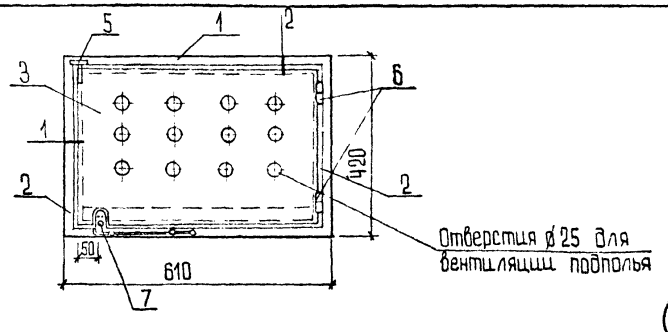

Марка, поз.	Обозначение	Наименование	Кол.	Объем м³	Примечание
1		Брусок 45×50	2	0,0027	
		ℓ=610			
2		Брусок 45×50	2	0,0019	
		ℓ=420			
3		Доска 22	–	0,0042	
		ℓ=385			
4		Сетка РПN°10-14	1	0,236м²	
5	ГОСТ 5090-79*	Задвижка натяжная типа3Т	1	–	
6	ГОСТ 5088-78	Петля В-125	2	–	
7	ГОСТ 5091-78*	Фиксатор типа ФК-2	1	–	

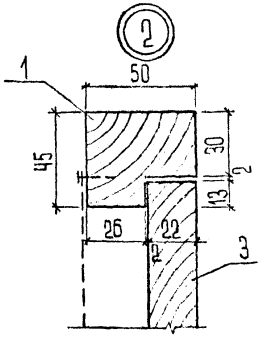

Деталь открывания фрамуги

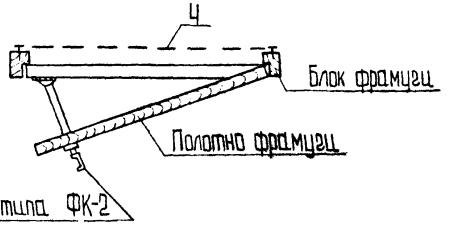

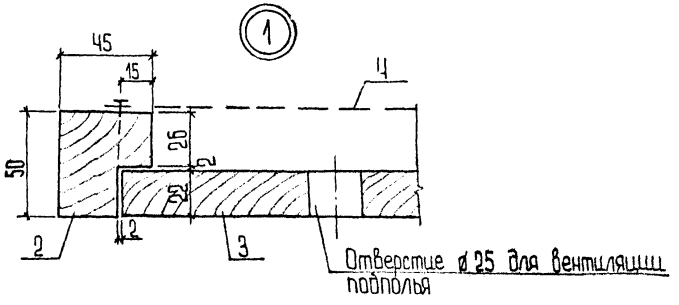

Фрамугу „ФПЦ-1" до установки в конструкцию панели покрыть антисептиком. После установки фрамугу окрасить масляной краской за 2 раза.

Нач.СКП	Борщевский			111-125-1/1,2 ч.10 ф-10.6-1/1			
Гл.инж.(ГИП)	Градюк						
ГИП	Одинокова		10.86	Пятиэтажный шестисекционный дом на 70 квартир			
Н.контр.	Александрова		10.86				
Рук.сект.							
Гл.спец.							
Рук.гр.25л.	Родионова		05.86		Стадия	Лист	Листов
Пр.пров.	Круглова		05.86		РП	13	
Разраб.	Типцова		04.86	Фрамуга. Вентиляция в школьных панелях ФПЦ-1.	Вологгражданпроект ОКП г.Череповец		
Исполн.	Типцова		04.86				

Инв.№ подл. | Подпись и дата | Взам.инв.№

gost.e-ecolog.ru