Вологодский облисполком
Проектный институт гражданского строительства, планировки и застройки городов и поселков „Вологоргражданпроект" Отдел комплексного проектирования.

Комплексная серия типовых проектов жилых и общественных зданий
серия 125

Крупнопанельные жилые дома для строительства во II строительно-климатической зоне
типовой проект 111-125-1/1.2

Пятиэтажный шестисекционный жилой дом на 79 квартир.

Архитектурно-строительные чертежи
ниже отм ± 0.00
Часть 01
Здание с ленточными фундаментами
Раздел 01-1

Привязан

Инв. №

Череповец, 1986г.

gost.e-ecolog.ru

Ведомость рабочих чертежей основного комплекта

Лист	Наименование	Примечание
1	Общие данные (начало)	
2	Общие данные (продолжение)	
3	Общие данные (окончание). Схема нагрузок.	
4	План фундаментов	
5	Монтажный план фундаментных и цокольных панелей	
6	План технического подполья	
7	Сечения 1-1 ÷ 8-8	
8	Сечения 9-9 ÷ 14-14. Узлы А, Б, В.	
9	Разрезы I-I, II-II, III-III	
10	Планы и разрезы по лестничной клетке	
11	Сквозной проход. Планы, разрезы. Разрез 4-4	
12	Узлы 1 ÷ 12	
13	План перекрытия над техническим подпольем	
14	Спецификация сборных элементов, металлических и деревянных изделий ниже ±0.000	
15	Вход в техническое подполье	

Ведомость ссылочных и прилагаемых документов

Обозначение	Наименование	Примечание
	Ссылочные документы	
ГОСТ 13579-78	Блоки бетонные для стен подвалов	
Серия 1.112-5 вып. 2	Плиты железобетонные для ленточных фундаментов	
Серия 1.136-11	Двери деревянные входные наружные, тамбурные и служебные для жилых и общест. зданий	
т.п. НМ-41	Чертежи мусоропровода	
т.п. УМ-64	Чертежи мусоропровода	
С.125 часть 10 раздел 10.9-1/1	Изделия нулевого цикла	
раздел 10.7-1/1	Металлические изделия	
раздел 10.3-9/1	Многопустотные панели перекрытий шириной 2390 мм	
раздел 10.4-1/1	Прочие изделия	

Согласовано КБ по железобетону

гл. конструктор КБ Афанасьев П.Г.

гл. конструктор отдела Таиров М.А.

гл. конструктор проекта Смирнова А.И.

Общие данные.

Корректировка проекта 5-этажного шестисекционного дома на 79 квартир серии 125 для строительства в городе Череповце произведена на основании задания на проектирование ОКСа Череповецкого горисполкома и письма Госгражданстроя N ЭС-3-961 от 28.03.85г.

Привязка типового проекта выполнена в соответствии с действующими нормами и правилами и предусматривает мероприятия, обеспечивающие взрывную, взрывопожарную и пожарную безопасность при эксплуатации здания.

Гл. инж. проекта:

Типовой проект разработан в соответствии с действующими нормами и правилами и предусматривает мероприятия, обеспечивающие взрывную, взрывопожарную и пожарную безопасность при эксплуатации здания.

Гл. инж. проекта: /Остапенко/

Инв. №			
Нач. ОКП	Баринский		
Гл. инж. ОКП	Гриднева		
ГИП	Остапенко		
Н. контр.	Александров		
Рук. сект.			
Гл. спец.			
Рук. груп.	Ропакова		
Проверк.	Круглова		
Разраб.			
Исполн.	Волынец		

Привязан

111-125-1/1.2 ч.0.1 р 0.1 1/1

Пятиэтажный шестисекционный дом на 79 квартир

Стадия	Лист	Листов
РП	1	15

Общие данные (начало)

БОЛОГОДГРАЖДАНПРОЕКТ ОКП г. Череповец

Инв. № подл. | Подпись и дата | Взам. инв. № | Рук. гр. 08 | Рук. гр. 07 | Рук. гр. 06 | Румянцева | Жарабина | Костыгова

I Общая часть

Проект нулевого цикла 5 ти этажного 6 ти секционного жилого дома на 79 квартир с ленточными фундаментами содержит весь комплекс работ по сооружению подземной части здания, включая перекрытие, наружные площадки перед входом в здание, а также инженерное оборудование:

Нулевой цикл разработан с учетом максимального использования существующего оборудования по серии 111-125-1.

В подземной части здания запроектировано техническое подполье для прокладки коммуникаций инженерного оборудования, а также тепловой узел в осях 11÷13.

Вход в техподполье запроектирован из лестничной клетки в осях 10-11.

Кубатура подземной части - 2290 м³
Площадь застройки - 1090 м²

Представленные в проекте чертежи фундаментов разработаны для расчетного сопротивления основания на глубине 1.5-2м – 2.0 кг/см².

Фундаменты располагаются под поперечными несущими стенами. По продольным стенам фундаменты устанавливаются под панели пролетом 6.4 м в середине пролета.

На железобетонные подушки фундаментов по слою цементного раствора устанавливаются поперечные несущие фундаментные панели толщиной 160 мм. Цокольные панели опираются на блоки ФБС 9.4.6-т, установленные на фундаментные плиты.

Гидроизоляция принята:
а/ для вертикальных поверхностей цокольных панелей, соприкасающихся с грунтом – промазка горячим битумом за 2 раза.
б/ горизонтальная гидроизоляция по цокольным панелям на отм. -0.080м и по фундаментным панелям на отм. -0.310 выполняется из слоя цементного раствора состава 1:2 с уплотняющими добавками.

Полы в тепловом узле - цементные
Полы в подполье - утрамбованный грунт.

Внутренняя отделка теплового узла – побелка стен и потолков.

II Указания по производству монтажных и строительных работ.

Монтаж конструкций выполнять в соответствии с требованиями СНиП III-16-80 „Бетонные и железобетонные конструкции сборные", СНиП III-4-80 „Техника безопасности в строительстве" „Руководство по монтажу панельных и каркасно-панельных жилых и общественных зданий", разработанного ЦНИИЭП жилища и указаниями данного альбома.

Особое внимание необходимо обратить на тщательную разбивку осей здания, на качество выполнения замоноличенных узлов, сварных соединений и их антикоррозийную защиту.

Продолжение см. л. 3

Нач. ОКП	Баранский			111-125-1/1,2 ч.0.1 ч.01-1/11		
Гл. инж.	Свиднева					
ГИП	Остапенко			Пятиэтажный шестисекционный дом на 79 квартир		
Н.контр.	Электрик					
Рук. сект.						
Гл. спец.					Стадия	Лист	Листов
Рук. груп.	Репакова				РП	2	
Техобер.	Мороз об						
Разраб.	Круглова			Общие данные (продолжение)	Волгоградгражданпроект ОКП г. Череповец		
Исполн.							

Привязан

Инв. №

Инв. № подл. | Подпись и дата | Взам. инв. № | Рук. гр. ОВ Кумицкая | Рук. гр. ЭТ Жолудина | Рук. гр. КК Костылева

Марка раствора при монтаже сборных конструкций принята М 150.

Антикоррозийную защиту стальных элементов и закладных деталей производить цинковым покрытием толщиной 120-180 мкм в соответствии со СНиП III-23-76. Все сварные швы выполнять электродами Э-42. Толщина сварных швов $h_{шв}$ = 6мм по контуру привариваемого элемента. Все стальные элементы и связи (вкл. оцинкованные) защитить от коррозии и пожара слоем цементного раствора 1:2 толщиной не менее 20 мм.

Указания по производству работ в зимнее время.

Монтаж методом замораживания категорически запрещается!

Для обеспечения прочности раствора к моменту оттаивания применять раствор М 200 с противоморозными добавками поташа и нитрита натрия согласно ВСН 26-76 „Временной инструкции по безобогревному выполнению швов и стыков в крупнопанельных жилых зданиях", разработанной Госгражданстроем. Количество противоморозных добавок см. ч. 1

Указания по привязке проекта.

1. Типовой проект дома, включая чертежи подземной части, может быть применен только после выполнения привязки к участку и утверждения его в установленном порядке.

Для привязки фундаментов в проекте приводится схема дома с нормативными нагрузками на отметке -0.300.

2. Наивысшая отметка земли в типовом проекте принята условно -1.100 и подлежит корректировке при привязке. Отметка верха крыльца основного входа постоянная -0.960 и должна быть сохранена при привязке независимо от планировки участка.

Схема нормативных нагрузок на отм. -0.300

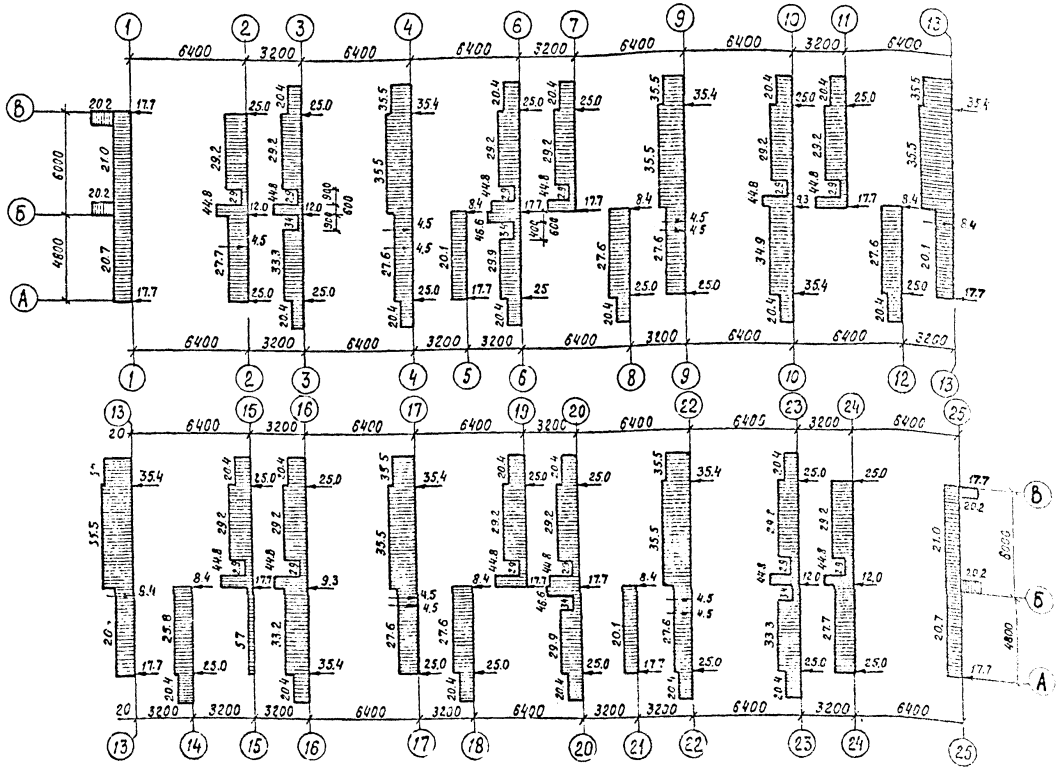

Равномерно-распределенные нагрузки даны в т/м.п., сосредоточенные - в т.

3. Водостоки запроектированы с выпуском в сторону фасада по оси „В". Под водостоком предусмотреть устройство водоотводных лотков.

Отметка в местах выпуска водостоков должна быть не выше -0.960.

Нач. окп	Баринский		
Гл. инж.	Гриднева		
ГИП	Остапенко		
Н. контр.	Александров		
Гл. спец.			
Рук. груп.	Рапакова		
Провер.	Морозова		
Разраб.	Круглова		
Исполн.			

Привязан

Инв. №

111-125-1/1,2 ч.0.1р. 0.1-

Пятиэтажный шестисекционный дом на 79 квартир

Стадия	Лист	Листов
РП	3	

Общие данные. Схема нагрузок.

Вологодгражданпроект ОКП г. Череповец

Рук. гр. ОВ	Румянцева	
Рук. гр. ЭТ	Жаравина	
Рук. гр. ВК	Костыгова	

Инв. № подл. | Подпись и дата | Взам. инв. №

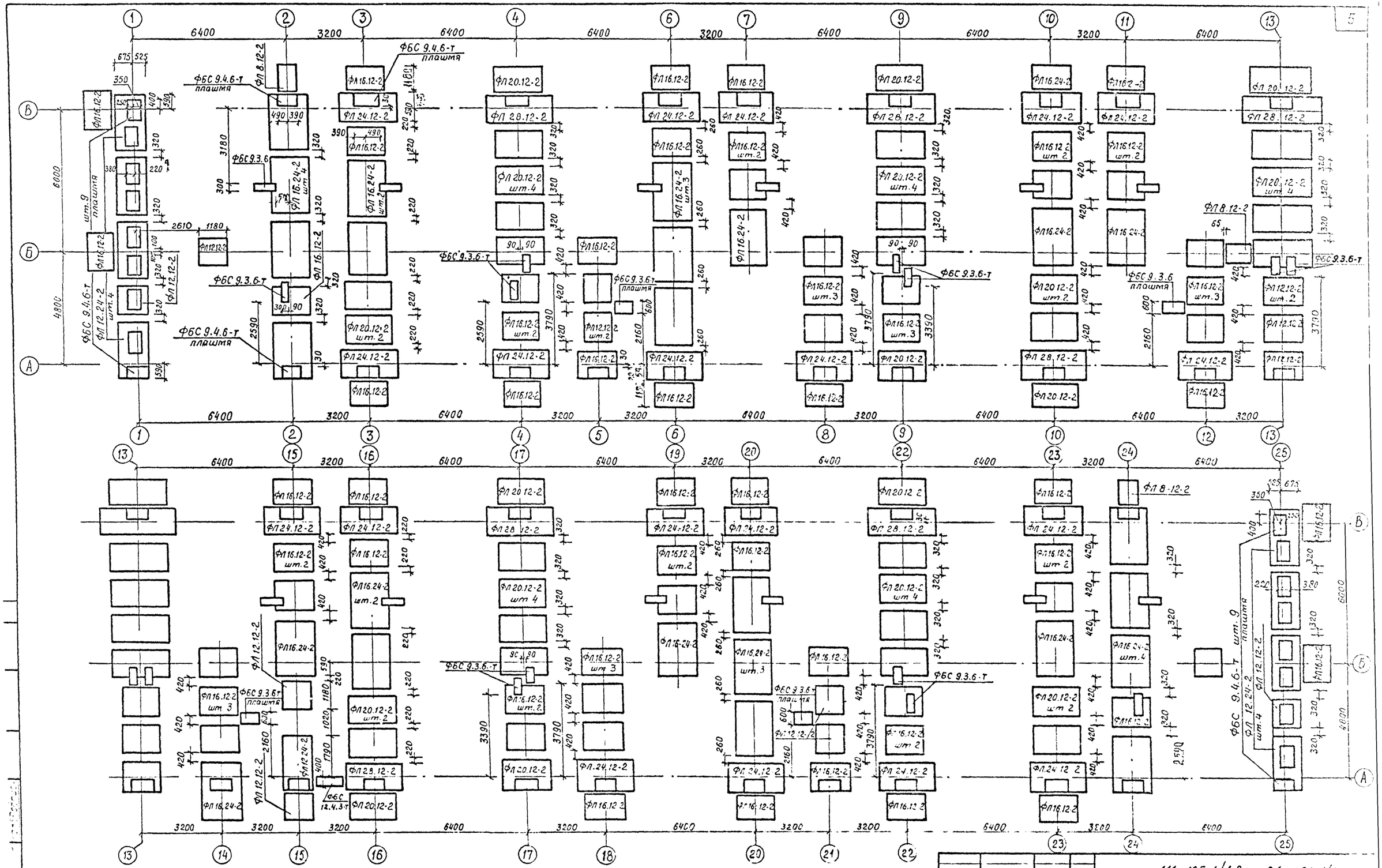

Примечания см. лист 11.

$M_{пр} = 1.23$

$R_р = R_о = 2.0$ кгс/см²

				111-125-1/1,2 ч.0.1 р.01-1/1	
Нач.ОКГ	Баринский			Пятиэтажный шестисекционный дом на 79 квартир	
Гл.инж.	Гриднева				
РП	Сталенко				Стадия: РП; Лист: 4; Листов:
Н.контр.	Александров				
Гл.спец.					
Рук.груп.	Сопакова				
Провер.	Сопакова			План фундаментов	ВОЛОГОДГРАЖДАНПРОЕКТ ОКП г. Череповец
Разраб.	Круглова				
Исполн.					

Привязан

Инв. №

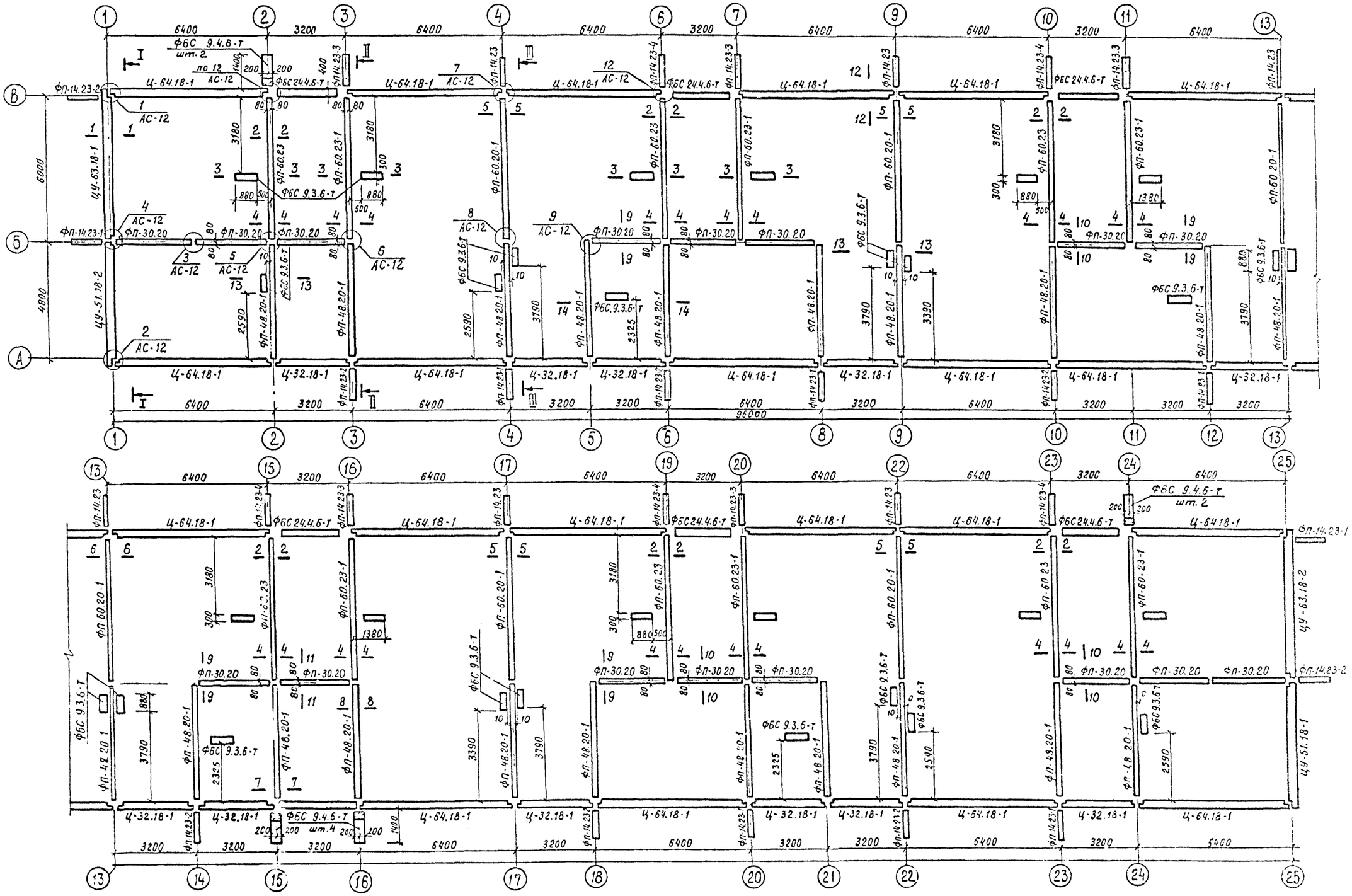

1. Разрезы I-I ÷ III-III см. лист 9.
2. Сечения 1-1 ÷ 14-14 см. листы 7,8.

Нач. ОКП	Баринский			111-125-1/1,2 ч.0.1 с.01-1/1
Гл. инж.	Гриднева			Пятиэтажный шестисекционный дом на 79 квартир
ГИП	Остапенко			
Н. контр.	Александров			Стадия / Лист / Листов
Гл. спец.				РП / 5
Рукоп.	Ерохова		13.86	
Провер.	Круглова		2.88	Монтажный план фундаментных и цокольных панелей.
Разраб.				Вологодгражданпроект ОКП г. Череповец
Исполн.	Титова			

Привязан

Инд. №

Инв. № подл. | Подпись и дата | Взам. инв. №

Рук. гр. ЗГ | Рук. гр. ВК | Жарадина | Костылева

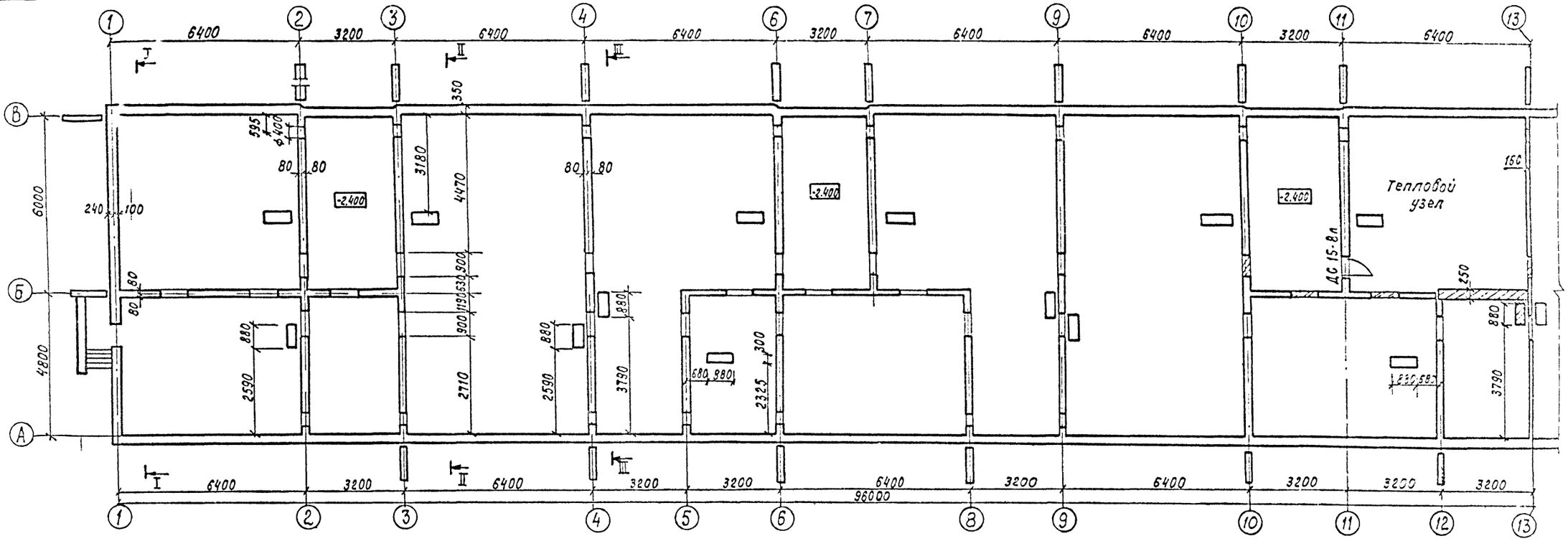

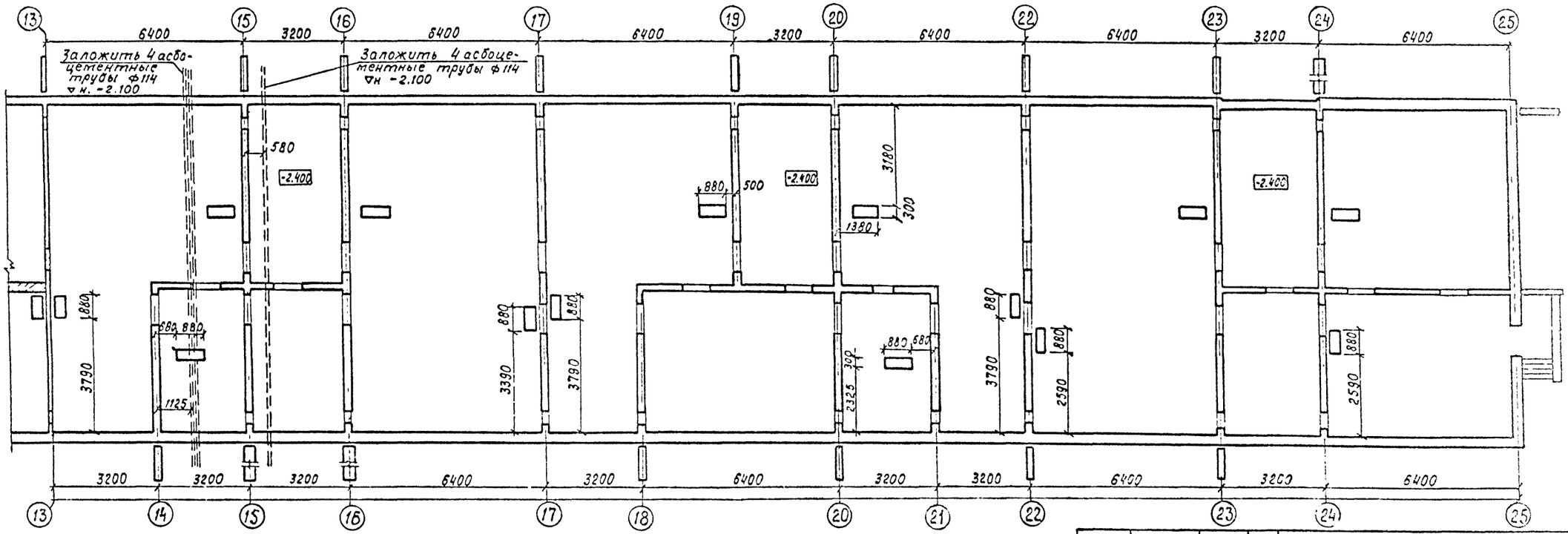

1. Разрезы I-I, II-II, III-III см. лист 9.
2. Кирпичную кладку (заштрихованные участки) выполнять из глиняного кирпича М 75 на растворе М25.
3. Вход в техническое подполье см. лист 15.
4. Отметка пола техподполья -2.100, кроме мест оговоренных.

				111-125-1/1.2	ч.0.1р.0.1-1/1
Нач. ОКП	Басинский			Пятиэтажный шестисекционный дом на 79 квартир	
Гл. инж.	Гриднева				
ГИП	Остапенко				
Н. контр.	Александрова			Стадия: РП; Лист: 6; Листов:	
Гл. спец.					
Рук. гр.	Остапова			План технического подполья.	Госгражданпроект ОКП г. Череповец
Провер.	Круглова		2.86		
Разраб.	Титова				
Н. контр.					

Госгражданпроект
УНС №

Инв. № подл. | Подпись и дата | Взам. инв. № | Рук. гр. ВК | Костырева | Рук. гр. ЭТ | Жалавина

1-1

Торцовая наружная стеновая панель
Панель перекрытия
ЦУ-60.18-1
Гидроизоляция
Армированный шов см. прим. л.11
ФБС 9.4.6-т плашмя
ФЛ 12.24-2
-0.080
-0.300
-1.100
-1.900
-2.100
-2.370
-2.400
-2.700
1820
2070
675
525

2-2

Внутренняя панель
Панель перекрытия
ФП-60.23
ИМ-65
Покрыть слоем цем. раствора толщ. 2см
ФЛ 16.24-2
-0.080
-0.940
-2.100
-2.370
-2.700
800
800

3-3

Панель перекрытия
Вентблок
4 блока ФБС 9.3.6-т
ТП-30.30
ИМ-65 покрыть слоем цем. раствора толщ. 2см
Подсыпка песком
ФЛ 16.24-2
-0.080
-0.300
-0.920
-2.100
-2.400
-2.460
-2.700
580
880
500
800
800

4-4

Внутренняя стеновая панель
Панель перекрытия
ЛП 30.18-1
ИМ-65
ФП-60.23
ФЛ 16.24-2
-0.080
-0.310
0.020
-2.100
-2.370
-2.400
-2.700
2060
300
800
800

5-5

Внутренняя стеновая панель
Панель перекрытия
ФП-60.20-1
ФЛ 20.12-2
-0.080
-1.400 отв. ф400
-2.100
-2.370
-2.400
-2.900
2060
500
1000
1000

6-6

Внутренняя стеновая панель
Панель перекрытия
ФП-60.20-1
ФЛ 24.12-2
-0.080
-0.310
-1.400 отв. ф400
-2.100
-2.370
-2.400
-2.900
2060
500
1190
20
1190

7-7

Панель перекрытия
Монолитный бетон В15
ТП-39.30
ФП-48.20-1
ФЛ 12.24-2
-0.080
-0.310
-0.940
-1.400 отв. ф400
-2.100
-2.370
-2.400
-2.700
2060
300
250
600
600

8-8

ЛП-39.10
ИМ-66
Швеллер N18 l=200
ФП-48.20-1
ФЛ 20.12-2
0.020
-0.080
-0.310
-2.100
-2.370
-2.400
2060
500

1. Расположение сечений см. лист 5.
2. Лицевая сторона цокольных панелей показана условно.

Нач. ОКП	Баринский		
Гл. инж.	Гробнева		
ГИП	Осталецкая		
Н. контр.	Глазко-Гоб		
Гл. спец.			
Рук. груп.	Борзакова		
Проверил	Кречетова		
Разраб.	Титова		
Исполн.			

111-125-1/1.2 ч.с.1 р.0.1-1/1

Пятиэтажный шестисекционный дом на 79 квартир

Стадия	Лист	Листов
РП	7	

Сечения 1-1 ÷ 8-8

Вологодгражданпроект ОКП г. Череповец

Привязан

Инв. №

Инв. № подл. | Подп. и дата | Взам. инв. № | Инв. № дубл. | Подп. и дата | Рук. 20.ВК Жарова | Рук. 20.ВК Кудинцева

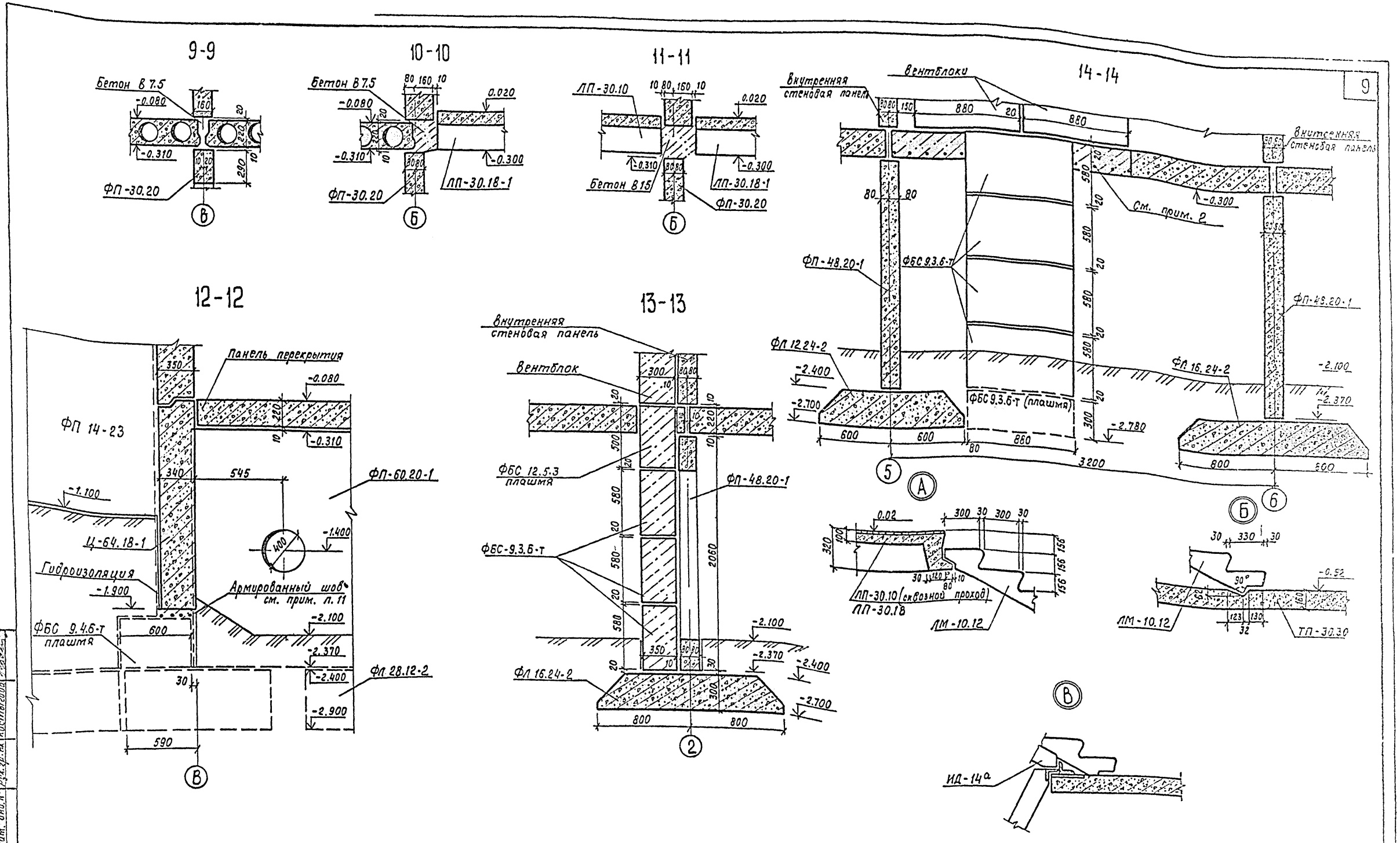

1. Расположение сечений 9-9 ÷ 14-14 см. лист 5.
2. Монолитный участок армировать хомутами ф4 ВрI через 150мм. Для прохода сантехнических труб в монолитном участке оставить отверстия.

Нач. СКП	Баринский			111-125-1/1,2 ч.0.1 р.0.1-1/1
Гл. инж.	Гриднева			Пятиэтажный шестисекционный дом на 79 квартир
ГИП	Остапенко			
Н.контр.	Александров			Стадия / Лист / Листов
Гл. спец.				РП / 8
Рук. груп.	Репакова			
Провер.	Круглова			Сечения 9-9, 14-14. Узлы А, Б, В
Разраб.	Титова			ВОЛОГОДГРАЖДАНПРОЕКТ ОКП г. Череповец
Исполн.				

Привязан

Инв. №

Инв. № подл. | Подпись и дата | Взам. инв. № | Рук. гр. ЭЛ Жаравина | Рук. гр. ВК Костыгова

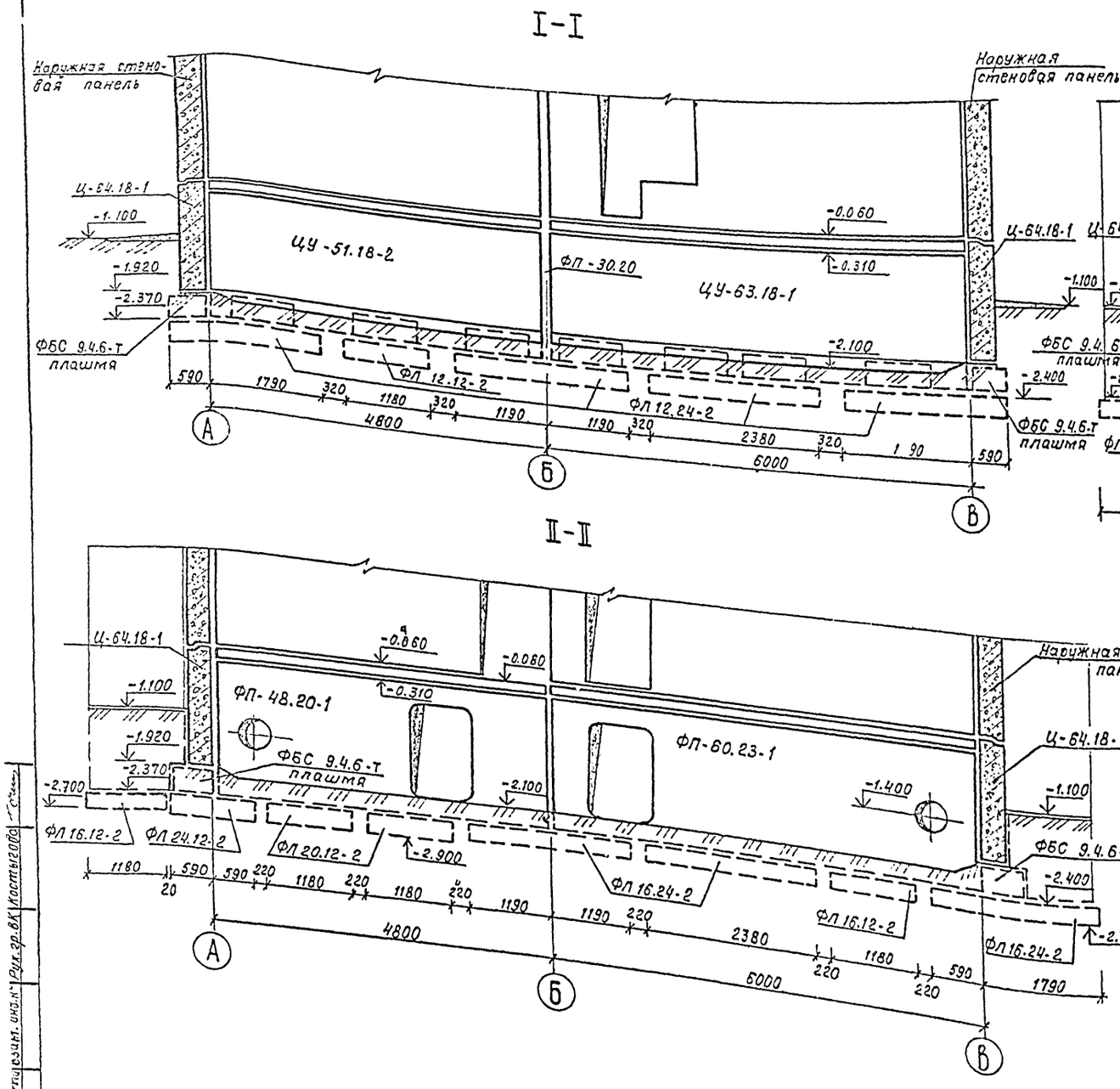

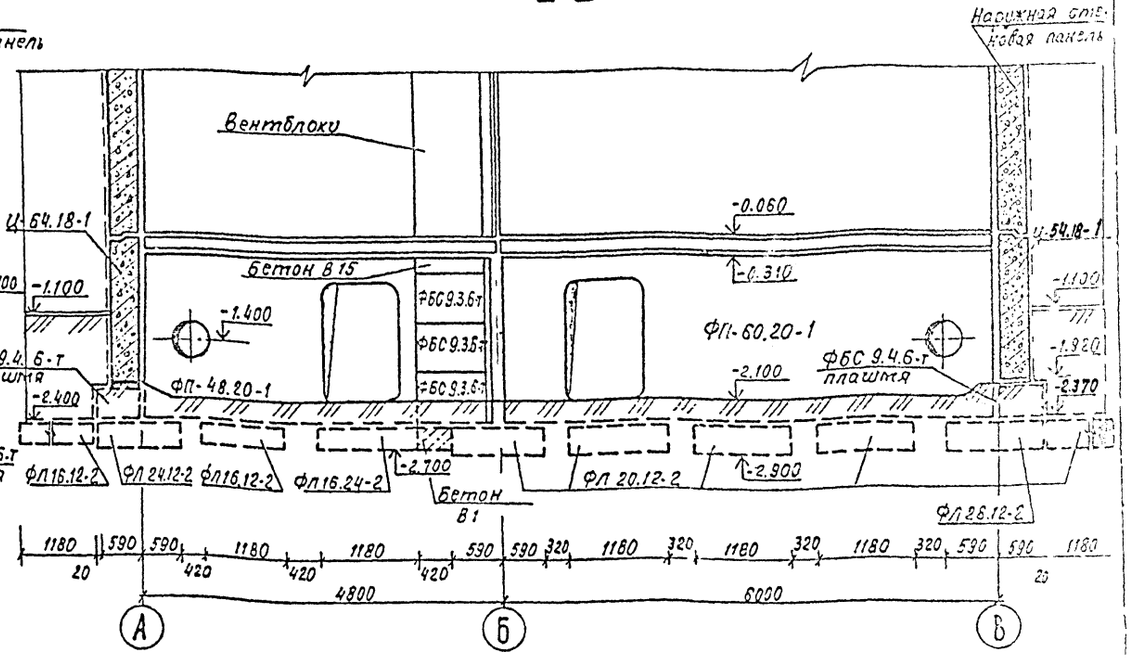

1. Расположение разрезов дано на листе 5
2. Участки кирпичной кладки в пределах подполья выполнять из глиняного кирпича марки 75 на растворе марки 25
3. Поверхности цокольных панелей соприкасающиеся с землей, покрыть горячим битумом за 2 раза.
4. Горизонтальную гидроизоляцию по цокольным панелям на отм. -0.080 и по фундаментным панелям на отм. -0.310 выполнять из слоя цементного раствора состава 1:2
5. Засыпку пазух производить после выполнения вводов в здание всех сантехустройств и монтажа перекрытий над подпольем

Нач. ОКП	Баринский		
Гл. инж.	Грудневa		
ГИП	Деталенко		
Н. контр.	Александров		
Гл. спец.			
Рук. груп.	Ропакова		
Провер.	Круглова		
Разраб.	Титова		
Исполн.			

Привязан

Инв. №

111-125-1/1.2 ч.0.1 р.01-1/1

Пятиэтажный шестисекционный дом на 79 квартир

Стадия	Лист	Листов
РП	9	

Разрезы I-I; II-II; III-III

ВОЛГОДГРАЖДАНПРОЕКТ ОКП г. Череповец

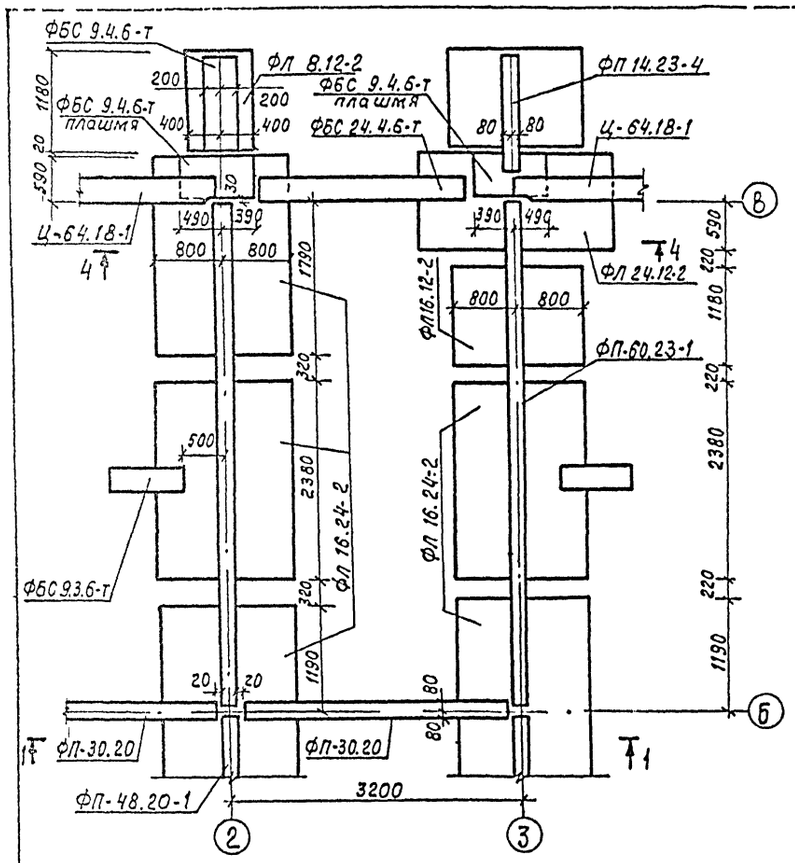

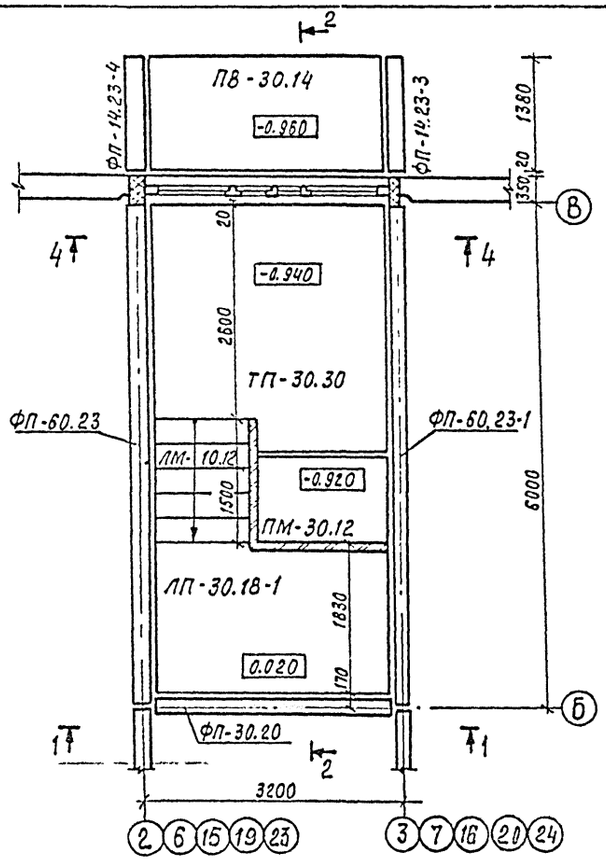

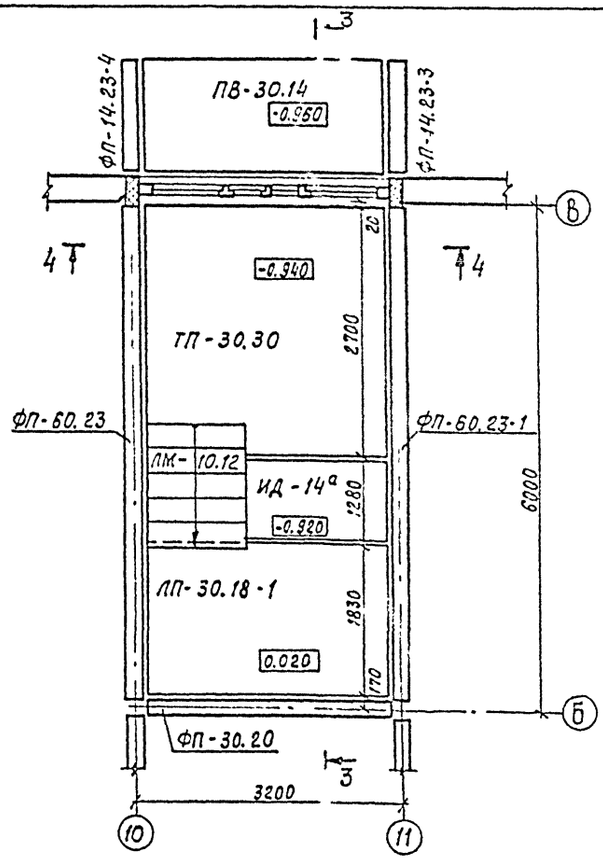

1-1

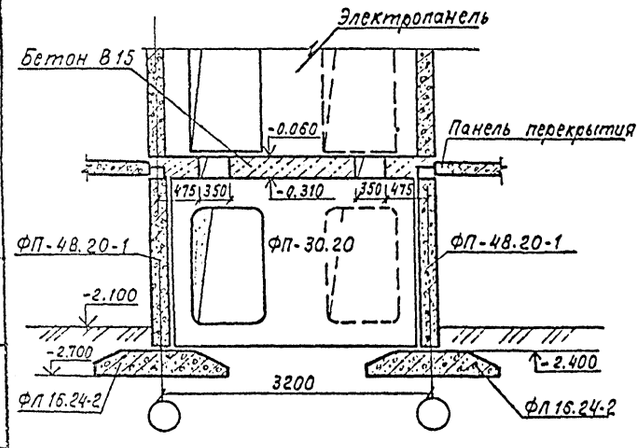

2-2

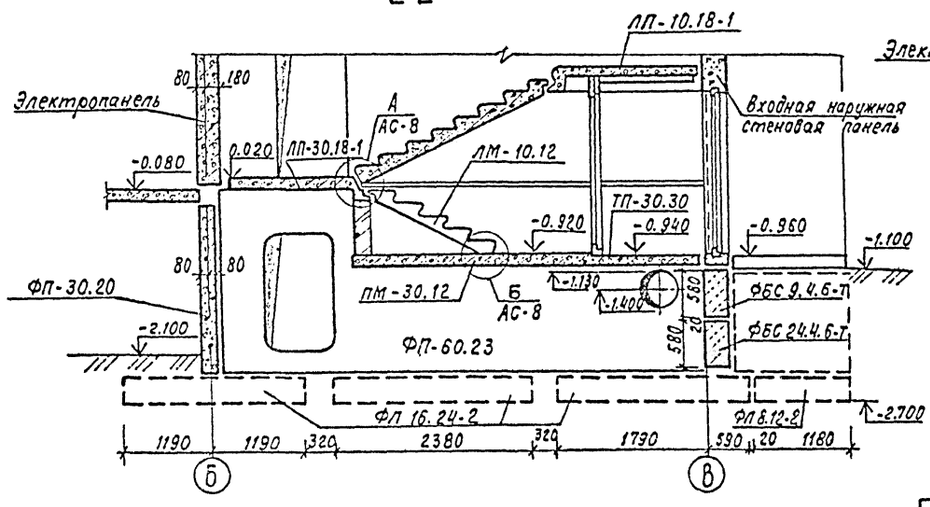

3-3

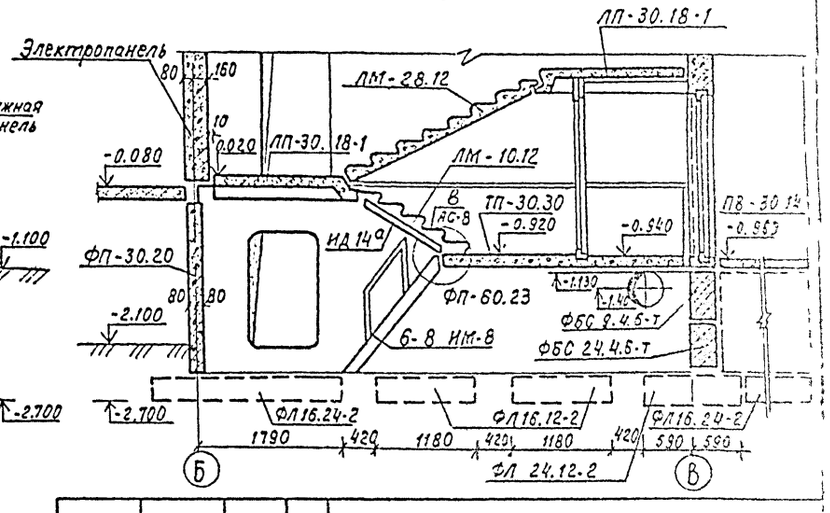

1. Общие примечания см. лист 11.
2. На разрезе 1-1 пунктиром показано положение простов в осях 16-17.
3. Разрез 4-4 см. лист 11.
4. Утепление тамбура см. р. 9-1/1

Нач.ОКП	Баринский		
Гл.инж.	Гриднева		
ГИП	Остапенко		
Н.контр.	Александров		
Гл.спец.			
Рук.груп.	Ропакова		
Провер.	Круглова		
Разраб.	Титова		

Привязан

Инв. №

111-125-1/1,2 ч.0.1 р.01-1/1

Пятиэтажный шестисекционный дом на 79 квартир

Стадия	Лист	Листов
РП	10	

Планы и разрезы по лестничной клетке.

ВОЛОГОДГРАЖДАНПРОЕКТ ОКП г. Череповец

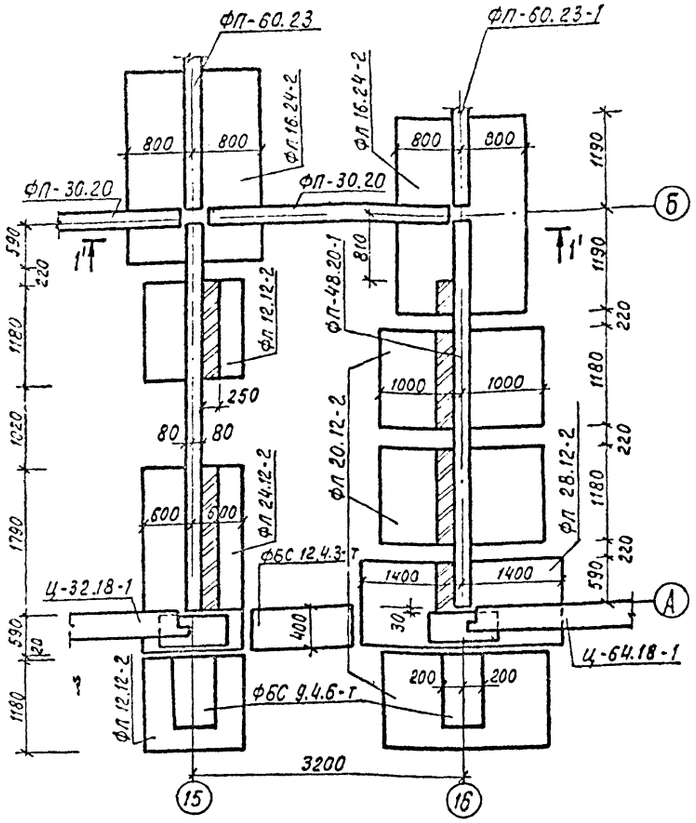

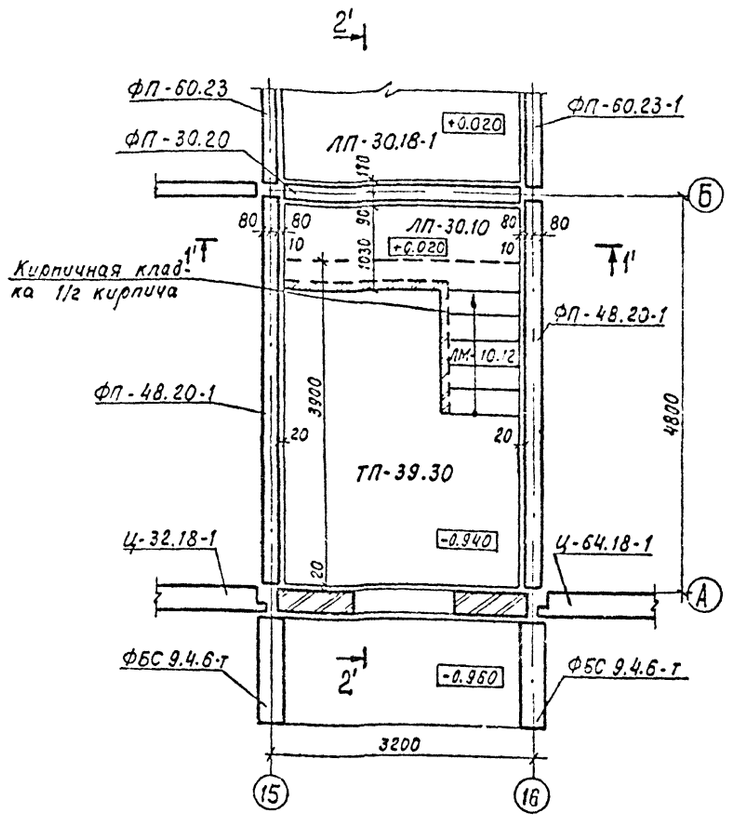

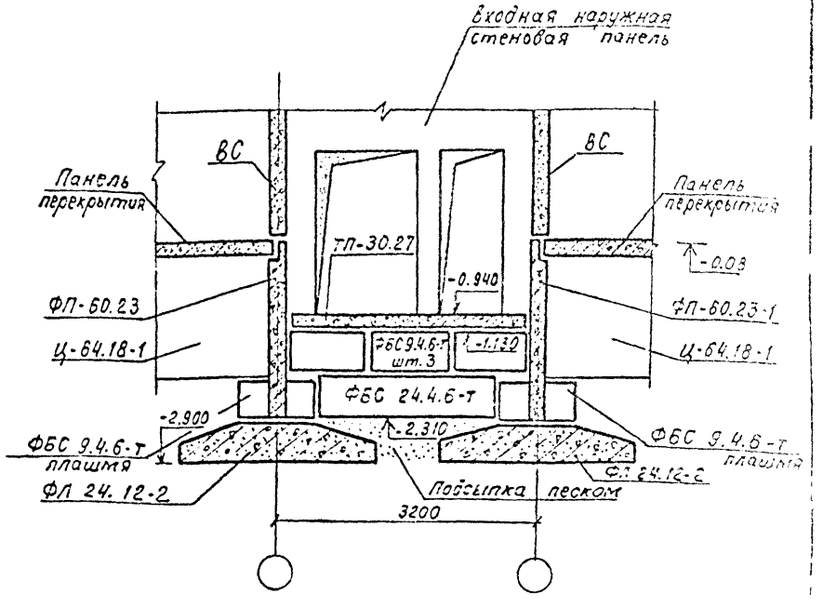

1. Фундаменты запроектированы из сборных железобетонных плит с расчетным давлением на основание R_0=2 кгс/см².
2. Отметки подошв фундаментных плит -2.700 (для плит шириной подошвы до 1.6м включительно) и -2.900 (для остальных плит).
3. Все элементы, кроме оговоренных на плане привязаны симметрично осям
4. Фундаментные плиты укладывать на выравненное песчаное основание (при песчаных грунтах) или песчаную подушку толщиной 50мм. На участках перепадов фундаментов при нарушении основного грунта необходима постель выравнять песком с послойным трамбованием.
5. Под вентблоки, попадающие в промежутки между фундаментными плитами, выполнить подбетонку из бетона В15.

1'-1'

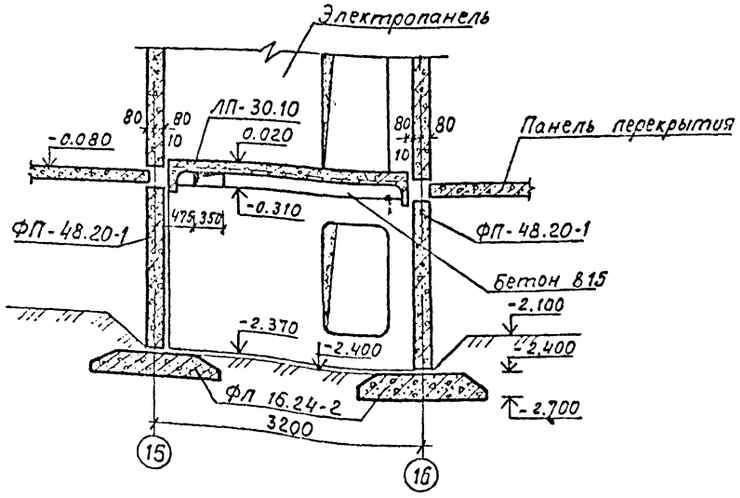

2'-2'

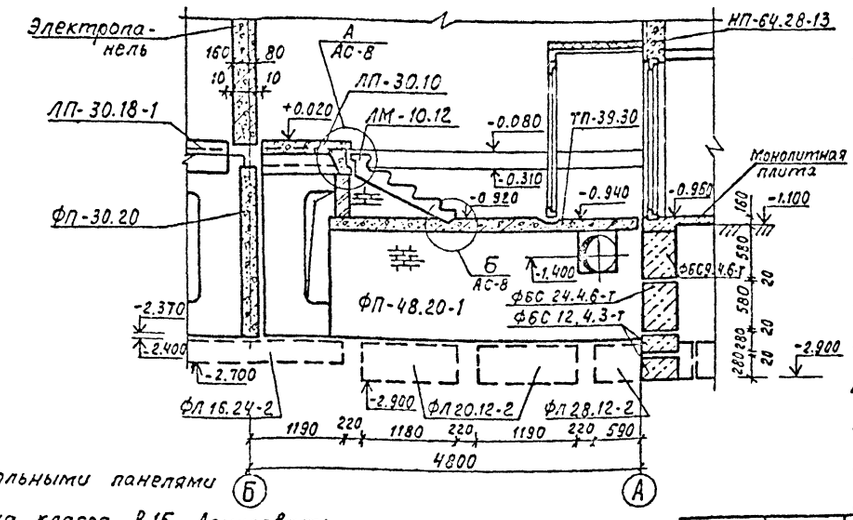

6. Армированный шов под цокольными панелями h=70мм выполнять из бетона класса В15. Армировать сеткой ф4 вр I с ячейками 100х100.
7. Промежутки между фундаментными плитами засыпать песком с послойным трамбованием.
8. Общие примечания по данному листу см. лист 9.

Инв. № подл. | Подпись и дата | Взам. инв. № | Инв. № дубл. | Подпись и дата

Привязан

Инв. №

Нач. ОКП	Бэринский			
Гл. инж.	Гриднева			
ГИП	Остапенко			
Н. контр.	Электанфеф			
Гл. спец.				
Рук. групп.	Попаренко			
Проверил	Кригер			
Разраб.	Титова			
Исполн.				

111-125-1/1,2 ч.0.1 р.01-1/1

Пятиэтажный шестисекционный дом на 79 квартир

Стадия	Лист	Листов
РП	11	

Сквозной проход. Планы, разрезы. Разрез 4-4.

ВОЛОГОДГРАЖДАНПРОЕКТ ОКП г. Череповец

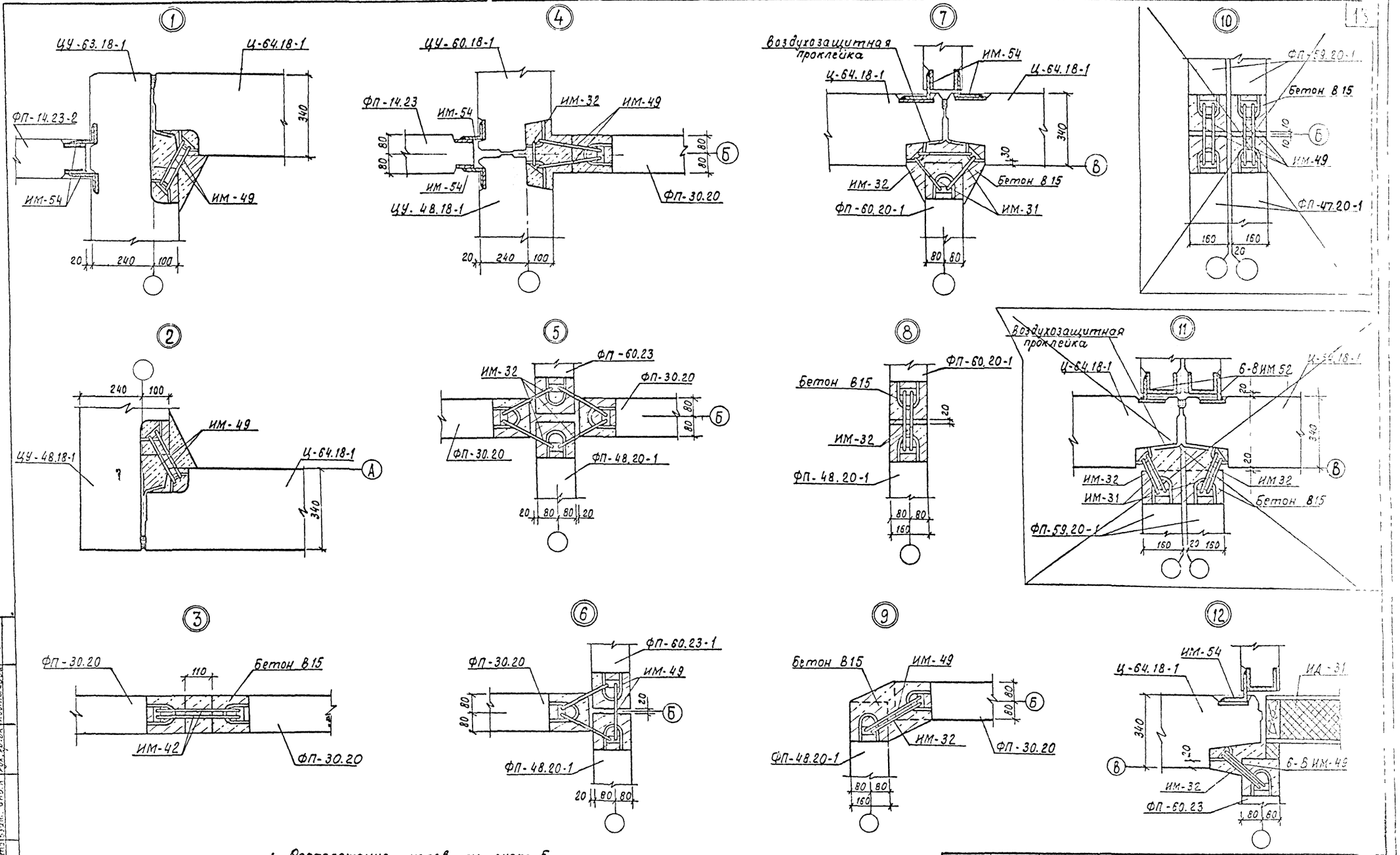

1. Расположение узлов см. лист 5.
2. Все сварные соединения покрыть цементным раствором. М 100 толщиной не менее 20мм.
3. Длина сварных швов должна быть не менее 60мм Rшв.-6мм, электроды. Э-42.

Нач. ОКП	Баринский		
Гл. инж.	Гриднева		
ГИП	Остапенко		
Н. контр.	Александров		
Гл. спец.			
Рук. груп.	Ропакова		
Провер.	Круглова		03.86
Разрав.	Титова		03.86
Исполн.			

Привязан

Инв. №

111-125-1/1,2 ч.0.1 р.0.1-1/1

Пятиэтажный шестисекционный дом на 79 квартир

Стадия	Лист	Листов
РП	12	

Узлы 1÷12

ВОЛОГОДГРАЖДАНПРОЕКТ ОКП г. Череповец

Инв. № подл. | Подпись и дата | Взам. инв. № | Рук. гр. ЗТ | Рук. гр. ВК | Жарадина | Костыгова

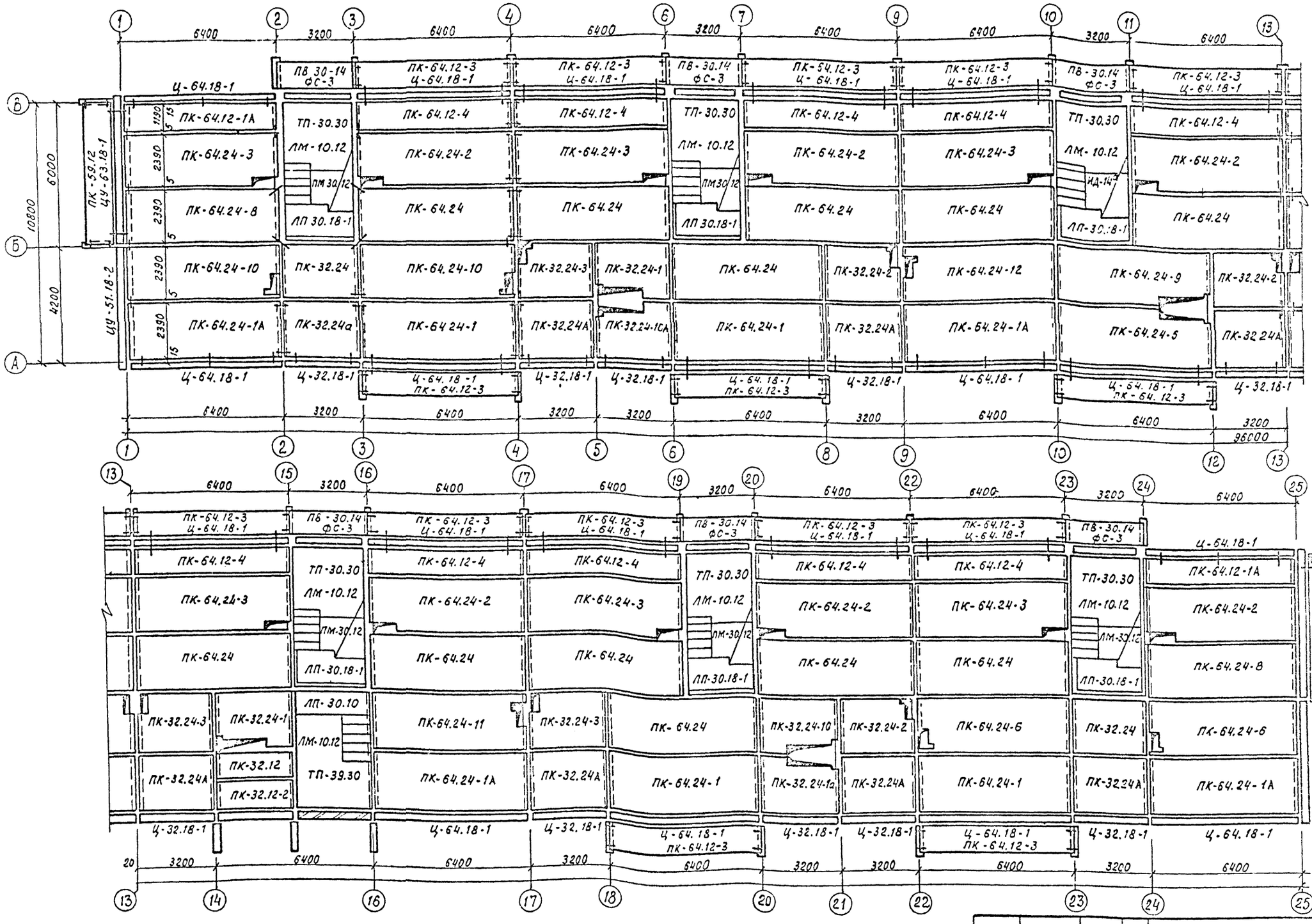

Нач.ОКП	Баринский			111-125-1/1,2 ч.0.1 с.0.1-1/1
Гл.инж.	Гриднева			Пятиэтажный шестисекционный дом на 79 квартир
ГИП	Остапенко			
Н.контр.	Александров			Стадия / Лист / Листов: РП / 13
Гл.спец.				
Рук.гр.	Ромакова			План перекрытия над техническим подпольем.
Провер.	Круглова			
Разраб.	Волынец			ВОЛГОГРАЖДАНПРОЕКТ ОКП г. Череповец
Исполн.				

Привязан

Инв. №

Инв. № подл. | Подпись и дата | Взам. инв. №

Рук.гр.ОВ Румянцева
Рук.гр.ЭТ Жаравина
Рук.гр.БК Костыгова

Марка, поз.	Обозначение	Наименование	Кол.	Масса ед., кг	Примечание
	Фундаментные плиты				
	Серия 1.112-5 в.2	ФЛ 8.12-2	3	685	
		ФЛ 12.12-2	13	870	
		ФЛ 12.24-2	9	1760	
		ФЛ 16.12-2	65	1215	
		ФЛ 16.24-2	25	2470	
		ФЛ 20.12-2	37	2440	
		ФЛ 24.12-2	19	2845	
		ФЛ 28.12-2	7	3420	
	Фундаментные панели				
	раздел 10.9-1/1 лист 2	ФП-60.20-1	5	4070	
	лист 2	ФП-59.20-1	–	4070	
	лист 4	ФП-60.23	6	4400	
	лист 5	ФП-60.23-1	6	4400	
	лист 7	ФП-48.20-1	20	3025	
	лист 7	ФП-47.20-1	–	3025	
	лист 9	ФП-30.20	16	1850	
	лист 11	ФП-14.23	5	1158	
	лист 12	ФП-14.23-1	7	1158	
	лист 12	ФП-14.23-2	8	1158	
	лист 12	ФП-14.23-3	5	1158	
	лист 12	ФП-14.23-4	5	1158	
	Цокольные панели				
	Раздел 10.9-1/1 лист 22	Ц-64.18-1	21	5990	
	лист 24	Ц-32.18-1	11	3020	
	лист 27/31	ЦУ-63.18-1/ЦУ-63.18-2	1/1	6110	
	лист 29/33	ЦУ-51.18-1/ЦУ-51.18-2	1/1	5270	
	Прочие				
	Раздел 10.4-1/1 лист 4	ЛМ-10.12	7	875	
	лист 6	ЛП-30.18-1	6	1750	
	лист 17	ЛП-30.10	1	1100	
	лист 16	ТП-30.30	6	3175	
	лист 18	ТП-39.30	1	4250	
	лист 15	ПМ-30.12	5	1425	
	лист 38	ПВ-30.14	6	1525	

Марка, поз.	Обозначение	Наименование	Кол.	Масса ед., кг	Примечание
	Панели перекрытия				
	раздел 10.3-9/1 лист 4	ПК-64.24	12	4675	
	лист 5	ПК-64.24-1	4	4675	
	лист 6	ПК-64.24-2	6	4500	
	лист 7	ПК-64.24-3	6	4500	
	лист 8	ПК-64.24-5	1	4300	
	лист 9	ПК-64.24-6	2	4820	
	лист 11	ПК-64.24-8	2	4675	
	лист 12	ПК-64.24-9	1	4425	
	лист 13	ПК-64.24-10	2	4820	
	лист 14	ПК-64.24-11	1	4820	
	лист 15	ПК-64.24-12	1	4820	
	раздел 10.4-1/1 лист 14/15	ПК-64.12-1А/ПК-64.24-1А	2/4	2650	
	раздел 10.3-9 лист 22	ПК-64.12-3	15	2650	
	раздел 10.3-9/1 лист 30	ПК-64.12-4	10	2650	
	раздел 10.3-9 лист 24	ПК-59.12	2	2650	
	раздел 10.3-9/1 лист 23	ПК-32.24/ПК-32.24А	2/8	2325	
	лист 25	ПК-32.24-1А/ПК-32.24-1	1/2	2075	
	лист 26	ПК-32.24-2	3	2170	
	лист 27	ПК-32.24-3	3	2170	
	лист 28	ПК-32.24-10/ПК-32.24-10А	1/1	2125	
	раздел 10.3-9 лист 40	ПК-32.12	1	1300	
	лист 42	ПК-32.12-2	1	1300	
	~~лист 43~~	~~ПК-32.12-3~~	~~1~~	~~1300~~	
	Фундаментные блоки				
	ГОСТ 13579-78	ФБС 9.3.6-т	104	350	
		ФБС 9.4.6-т	81	554	
		ФБС 12.4.3-т	2	310	
		ФБС 12.5.3	12	380	
		ФБС 24.4.6-т	8	1300	
	Деревянные изделия				
	часть 10 р.10.6-1 лист 71	ИД-14а	1	0.048 м³	
	Серия 1-136-11 ч.II	ДС 15-8л/ДС 15-8 лт*	1/1	0.063 м³	
	часть 10 р.10.6-1/1 лист 13	ФПЦ-1	21	0.0088 м³	

Марка, поз.	Обозначение	Наименование	Кол.	Масса ед., кг	Примечание
	Металлические изделия				
	Часть 10 р.10.7-1 лист 14	ИМ-31	119	0.28	
	лист 14	ИМ-32	40	0.32	
	лист 14	ИМ-39	72	0.39	
	лист 14	ИМ-42	4	0.42	
	лист 15	ИМ-49	15	0.49	
	лист 15	ИМ-54	52	0.54	
	лист 16	ИМ-70	52	1.13	
	лист 4	ИМ-8	1	32.56	
	лист 2	ИМ-2	7	16.83	
	лист 16	ИМ-65	70	8.05	

Дверь ДС 15-8 лт* выполнять по типу двери ДС 15-8 лт, но укороченной до 1180 мм.

Инв. № подл. | Подпись и дата | Взам. инв. №

Рук. гр. ВК | Костыгова

Нач. ОКП	Бадинский		
Гл. инж.	Гриднева		
ГИП	Остапенко		
Н. контр.	Александров		
Гл. спец.			
Рук. груп.	Ропакова		
Провер.	Круглова		03.86
Разраб.	Волынец		
Исполн.	Волынец		

Привязан

Инв. №

111-125-1/1,2 ч.0.1 р.10.1-1/1

Пятиэтажный шестисекционный дом на 79 квартир

Стадия	Лист	Листов
Р.П	14	

Спецификация сборных элементов, металлических и деревянных изделий ниже ±0.0

ВОЛОГОДГРАЖДАНПРОЕКТ ОКП г. Череповец

Фрагмент фасада.

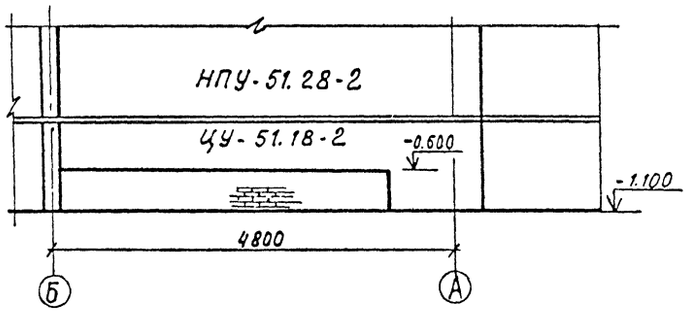

1-1

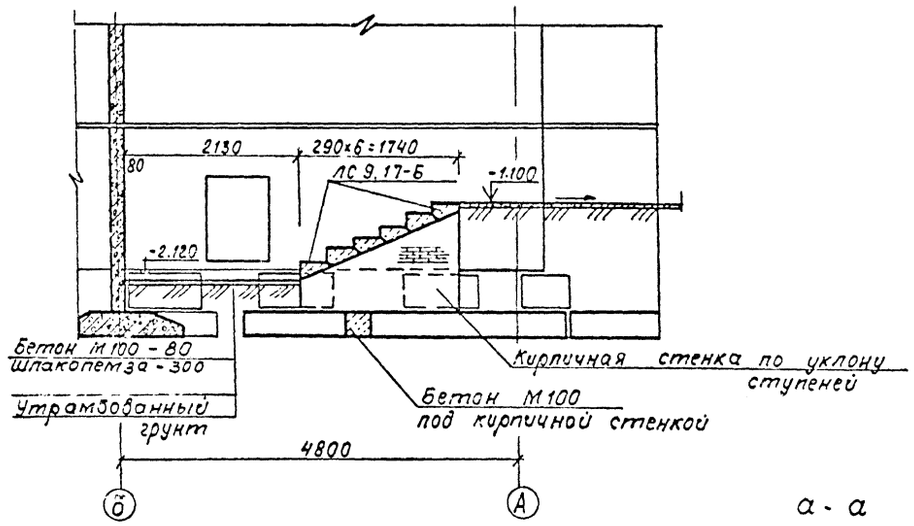

План в уровне техподполья

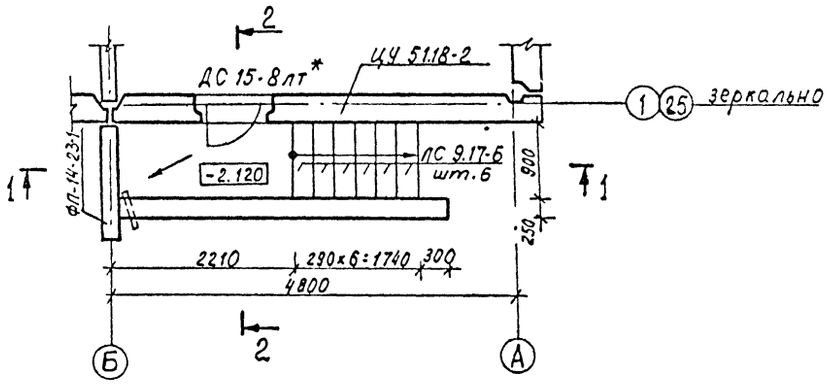

а - а

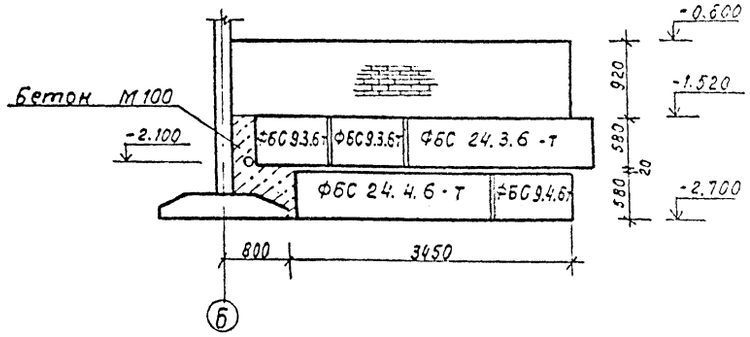

2-2

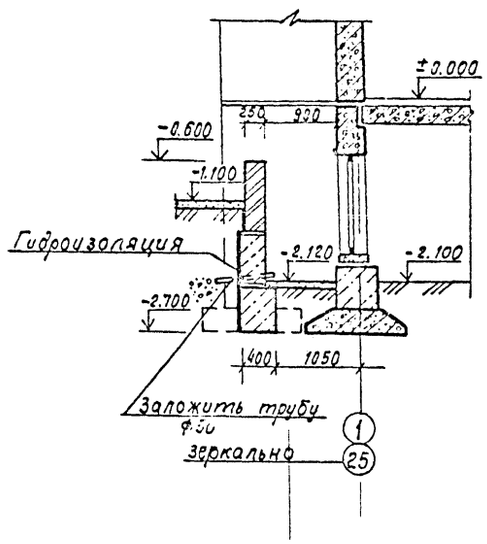

1. Кирпичную кладку выполнять из кирпича М75 на растворе М25.

План фундаментов

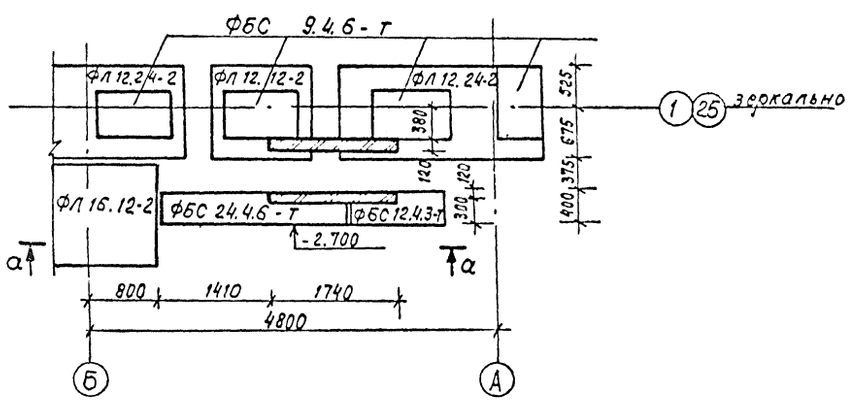

Нач.окп	Баринский			111-125-1/1.2 ч.0.1 р.0.1-1
Гл.инж	Гриднева			Пятиэтажный шестисекционный дом на 79 квартир
ГИП	Останенко			
Н.контр.	Александров			Стадия РП · Лист 15 · Листов
Гл.спец				
Рук.групп.	Ропакова			
Провер.	Ашихмина		03.86	Схема в техническое подполье
Разраб.	Круглова		02.86	ВОЛОГОДГРАЖДАНПРОЕКТ ОКП г. Череповец
Исполн.				

Привязан

Инв. №

Инв.№п · Подпись и дата · Взамен инв.№ · Рук.гр.ОВ Румянцева · Рук.гр.ЭТ Харавина · Рук.гр.ВК Костылева

gost.e-ecolog.ru