КОМПЛЕКСНАЯ СЕРИЯ ТИПОВЫХ ПРОЕКТОВ
ЖИЛЫХ И ОБЩЕСТВЕННЫХ ЗДАНИЙ
СЕРИЯ 125

КРУПНОПАНЕЛЬНЫЕ ЖИЛЬЕ ДОМА ДЛЯ СТРОИТЕЛЬСТВА
ВО II И III СТРОИТЕЛЬНО-КЛИМАТИЧЕСКИХ ЗОНАХ
ТИПОВЫЕ ПРОЕКТЫ 111-125-1.111-125-2

ЧАСТЬ 9
УЗЛЫ И ДЕТАЛИ
РАЗДЕЛ 9-2М

МОНТАЖНЫЕ УЗЛЫ И ДЕТАЛИ

ДОПОЛНЕНИЕ
ДЛЯ ОДНОРЯДНОЙ РАЗРЕЗКИ НАРУЖНЫХ СТЕНОВЫХ ПАНЕЛЕЙ

gost.e-ecolog.ru

г. Москва

Инв. № 29206

NN	НАИМЕНОВАНИЕ	NN листов	NN стр.
1	Содержание	С-1	1
2	Монтажные узлы 1,2,6.	1	2
3	Детали заделки стыков наружных стеновых панелей	2	3
4	Фрагменты приставных лоджий. Узлы сопряжения наружных и внутренних стен.	3	4
5	Фрагменты западающих и приставных лоджий. Узлы сопряжения наружных и внутренних стен.	4	5
6	Монтажные узлы	5	6
7	Узлы крепления панелей перекрытий	6	7
8	Узлы сопряжения наружных и внутренних стен.	7	8
9	Монтажные узлы 1;2;3;	8	9
10	Монтажные узлы 1;2;3;4	9	10
11	Внутренние стеновые панели 9В-59.28-1; В-59.28-1; 9В-59.28-2; В-59.28-2 9В-59.28-3; 9В-59.28-4; 9В-59.25; В-59.25; 9В-29.25; В-29.25.	10	11
12	Внутренние стеновые панели 9В-59.25-1; В-59.25-1; 9В-59.25-2; В-59.25-2; 9В-59.25-3; 9В-59.25-4; 9В-59.25-5; 9В-59.25-6	11	12
13	Внутренние стеновые панели 9В-47.25; В-47.25; 9В-32.25; В-32.25; 9В-32.25-1; В-32.25-1; 9В-32.25-2; В-47.25-1; В-47.25-2.	12	13
14	Панели перекрытия ПК-64.24-1А; ПК-64.12-1А; ПК-32.24А; ПК-32.24-1А; ПК-32.24-10А; ПК-32.12А	13	14

1975	5ти, 9ти этажные жилые дома на 79 и 216 квартир	Содержание	Типовые проекты 111-125-1 111-125-2	Часть 9 Раздел 9-2М	Лист С-1

Арх № 23206-1

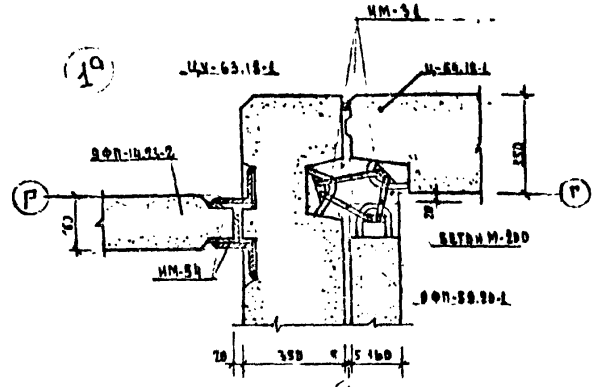

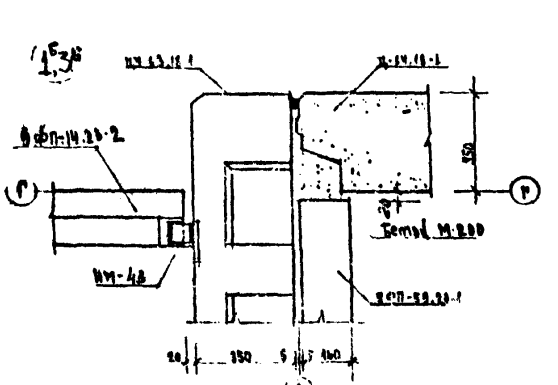

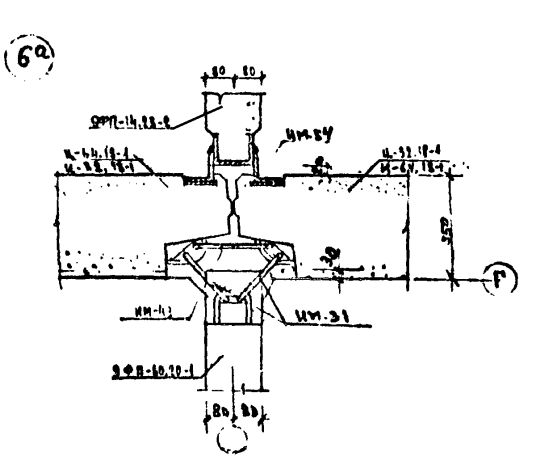

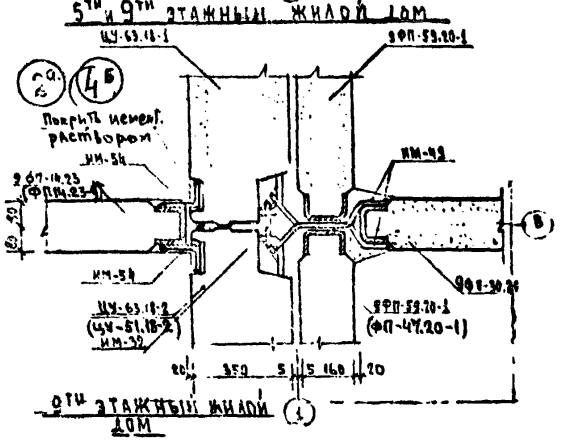

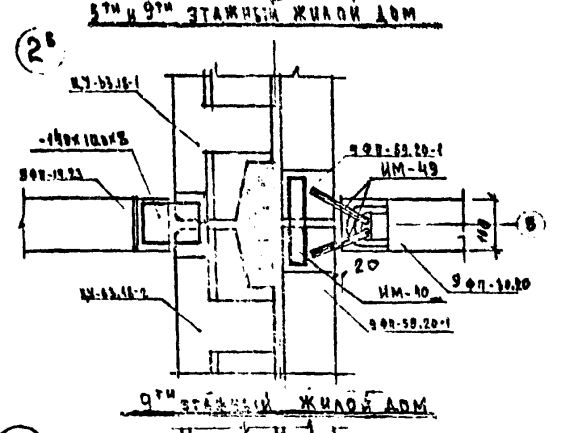

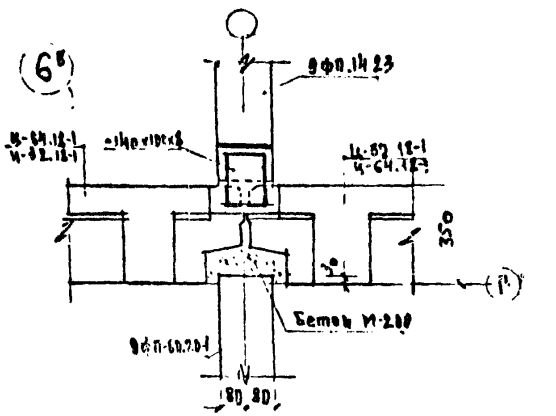

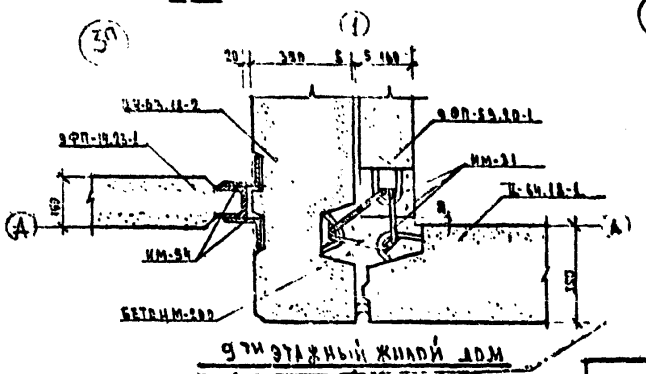

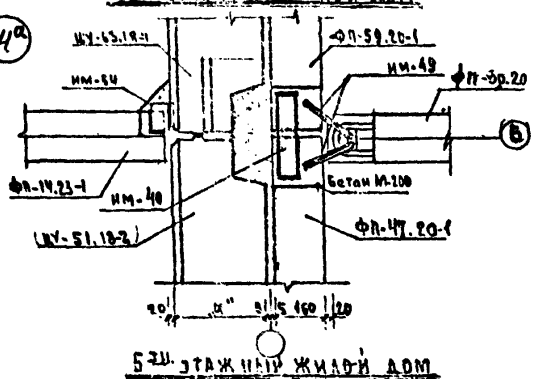

Примечания

1. Настоящий лист рассматривать совместно с листами АС-17 и АС-18 раздела 01-1 типового проекта 111-125-2 с листами 9.10 раздела 01-1 типового проекта 111-125-1
2. Все сварные соединения покрыть цементным раствором М-150 толщиной не менее 20мм.
3. Длина неоговоренных сварных швов не менее $l_ш$=60мм $h_ш$=6мм электроды Э-42А.
4. Марки панелей, проставленные в скобках, относятся к узлу 4б (Альбом т.п.111-125-1).

1975	5,9 этажные жилые дома на 99 и 216 квартир	Монтажные узлы 1; 2; 6	Типовые проекты 111-125-1 111-125-2	Часть 9 Раздел 9-2М	Лист 1

Арх № 23206-2

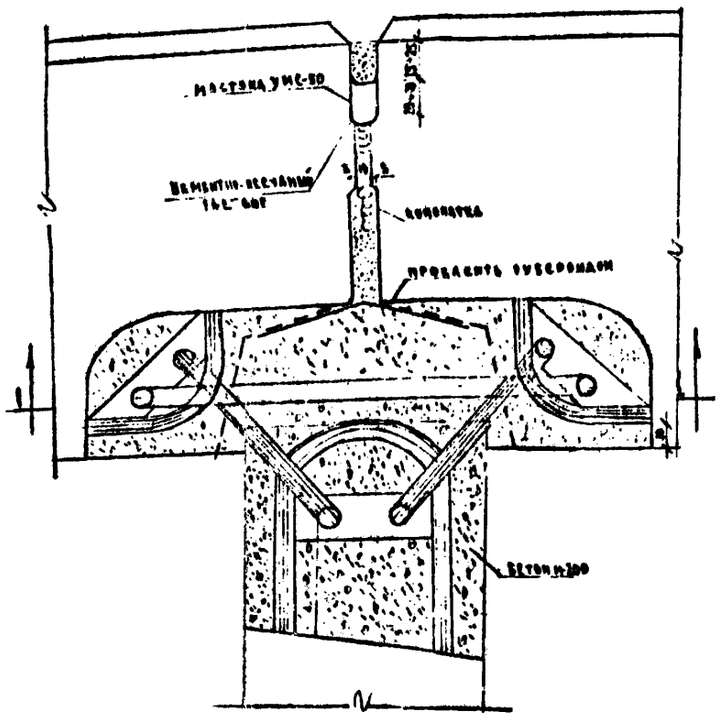

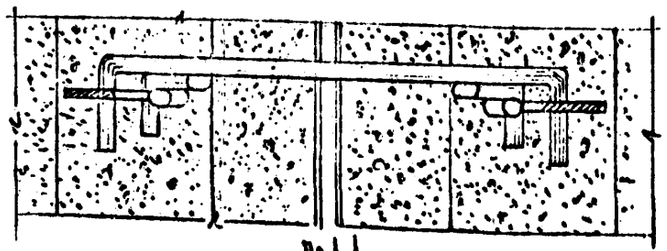

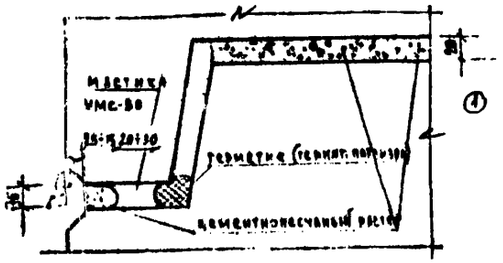

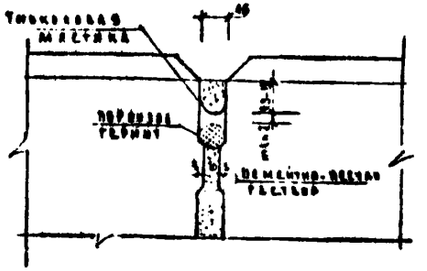

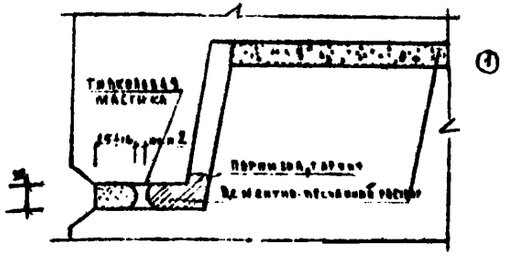

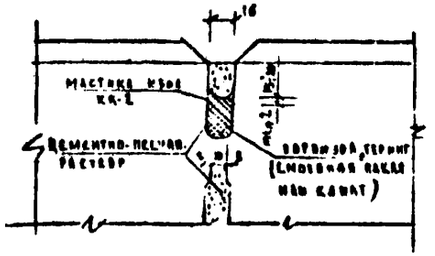

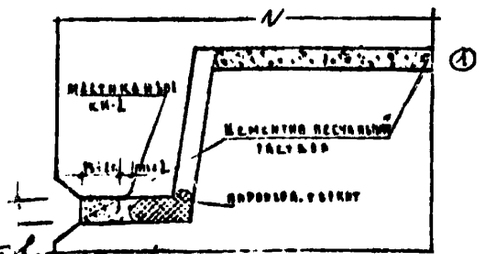

Примечания:

1. Конструкция стыков герметизации в соответствии с временными указаниями по возобновляемому герметизации уплотнению стыков в крупнопанельных зданиях серий 1605 85 МРТУ. Стыки наружных стен крупнопанельных жилых зданий. Технические требования к водно-воздушным и теплозащитным качествам стыков, временными указаниями по монтажу и герметизации стальных закладных деталей и сварных соединений в крупнопанельных зданиях.
2. Заливку неплотностей стыков производить с использованием конструкционного устройства

④ По извещению от 1.04.80 за № 2785 [illegible]

1975	5-ти 9-ти этажные жилые дома на 78 и 216 квартир	Цепная задержка стыков наружных стеновых панелей	Типовые проекты 141-125-1 141-125-2	Часть 9 Раздел 9-2м	Лист 2

Арх № 83206-5

КБ по железобетону Госстроя РСФСР
АКО-1
Зав. отделом Бакрадзе
Гл. конструктор Гайнутдинов
Гл. конструктор проекта Смирнова
Н. контр. Пух
Конструктор Шишкина

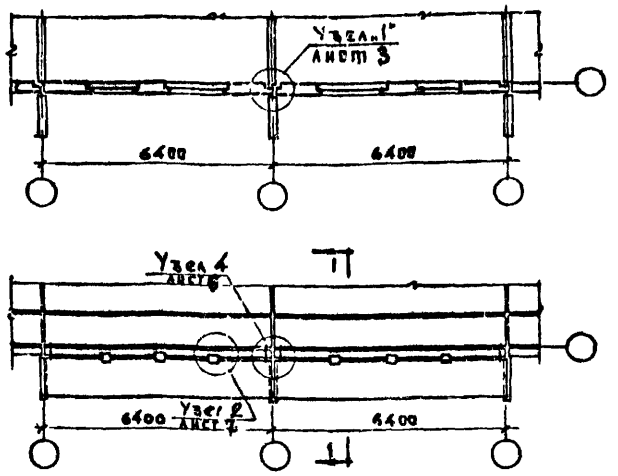

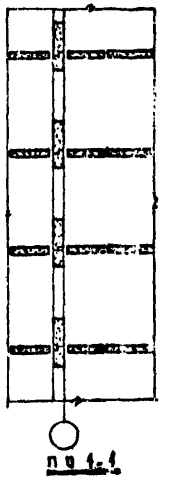

ФРАГМЕНТ МОНТАЖНОГО ПЛАНА И ПЛАНА ПЕРЕКРЫТИЙ С ПРИСТАВНОЙ ЛОДЖИЕЙ ДЛЯ 5ТИ И 9ТИ ЭТАЖНОГО ДОМА

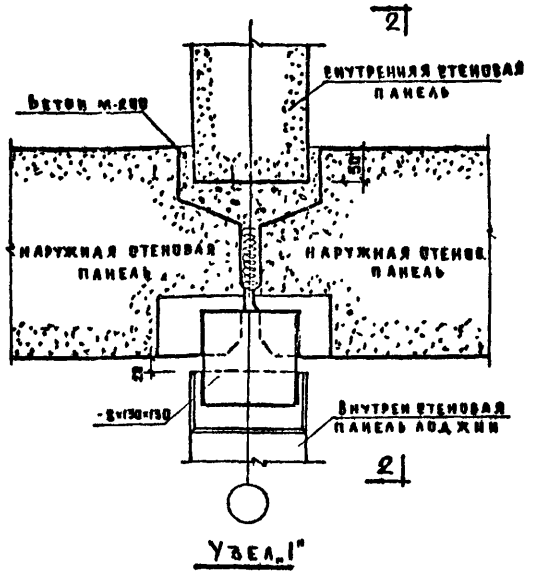

Узел „1"

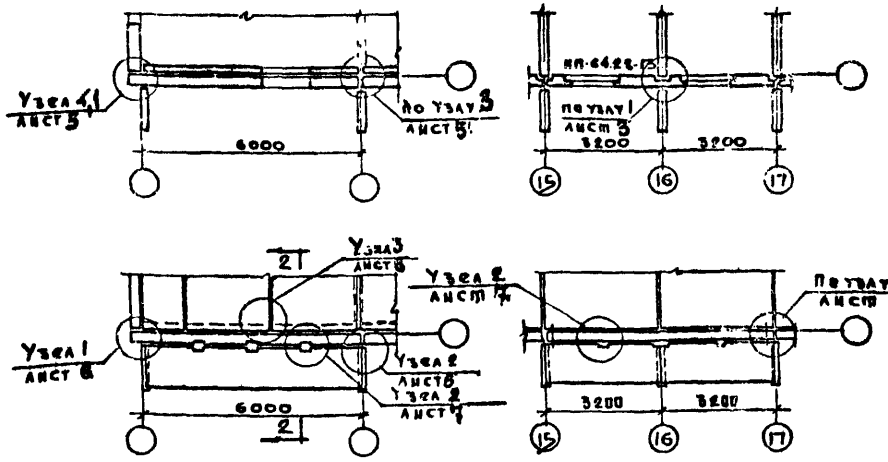

ФРАГМЕНТ МОНТАЖНОГО ПЛАНА И ПЛАНА ПЕРЕКРЫТИЙ С ПРИСТАВНОЙ ЛОДЖИЕЙ ПО ТОРЦУ (5ТИ ЭТАЖНЫЙ ЖИЛОЙ ДОМ)

5ТИ ЭТАЖНЫЙ ЖИЛОЙ ДОМ (ПОЖАРНЫЙ ПРОХОД)

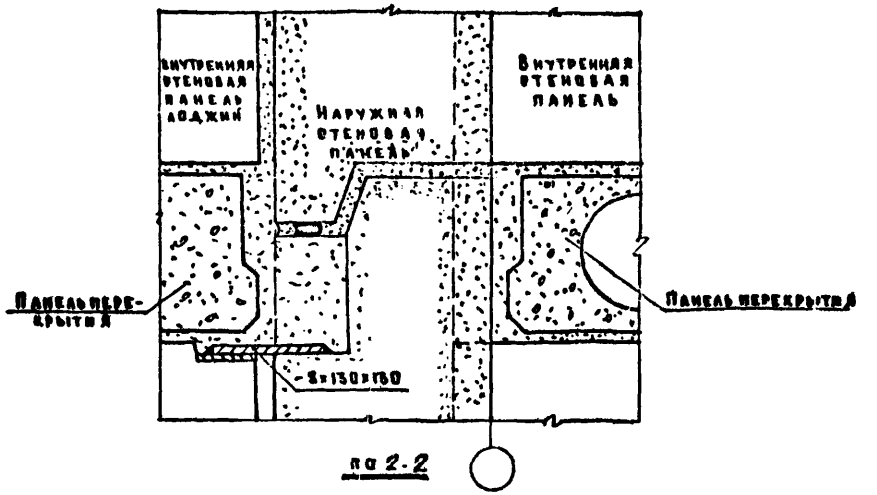

по 2-2

1975	5ТИ, 9ТИ ЭТАЖНЫЕ ЖИЛЫЕ ДОМА НА 79,216 КВАРТИР	ФРАГМЕНТЫ ПРИСТАВНЫХ ЛОДЖИЙ. УЗЛЫ СОПРЯЖЕНИЯ НАРУЖНЫХ И ВНУТРЕННИХ СТЕН	ТИПОВЫЕ ПРОЕКТЫ III-125-1 III-125-2	ЧАСТЬ 9 РАЗДЕЛ 9-2М	ЛИСТ 3

ЦНИИ по железобетону Госстроя СССР

АКО-1

Зав. отд. ком. Гл. конструктор Гл. конструктор Вед. конструктор Конструктор

Арх № 23206-4

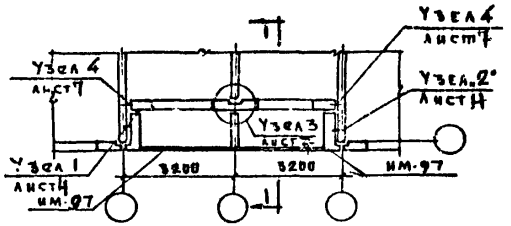

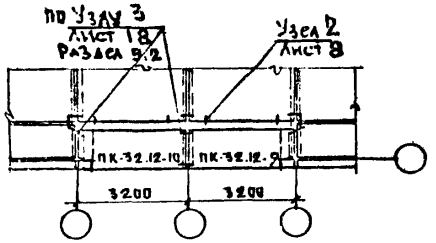

Фрагмент монтажного плана и плана перекрытий

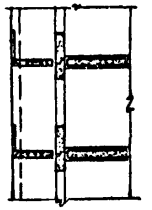

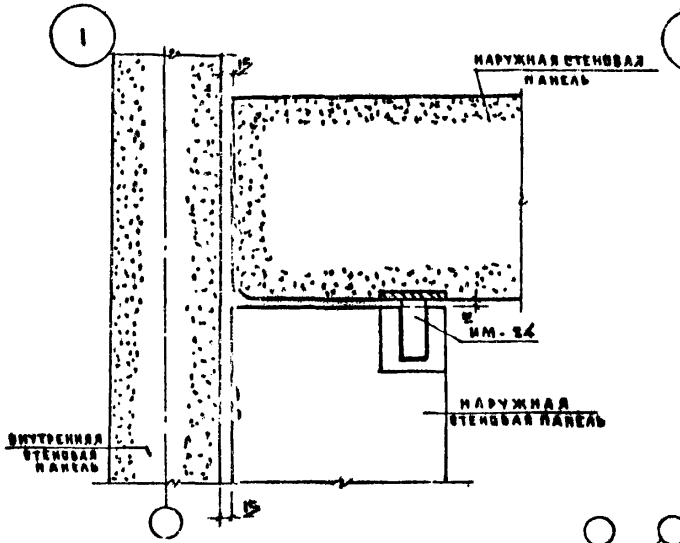

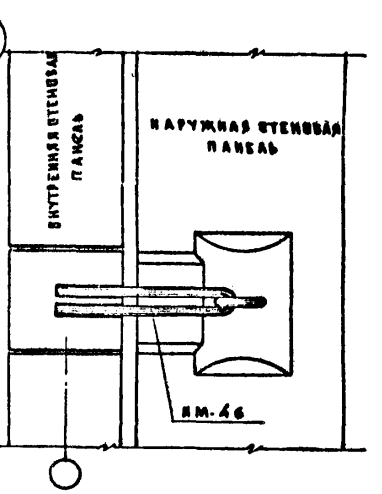

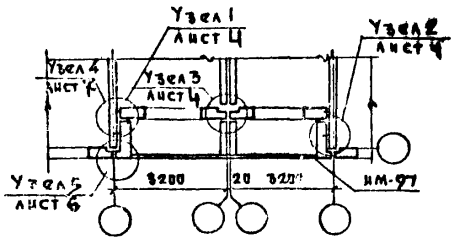

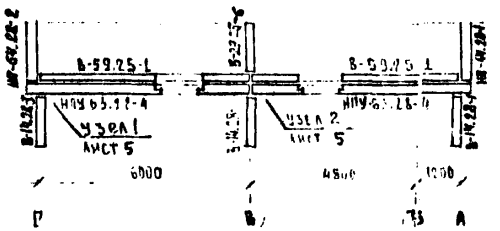

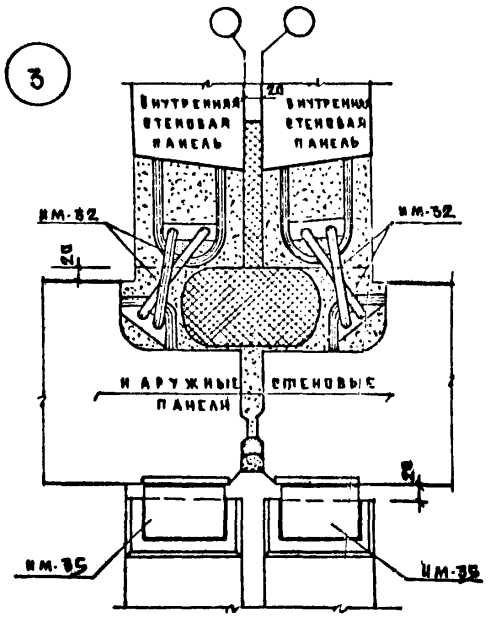

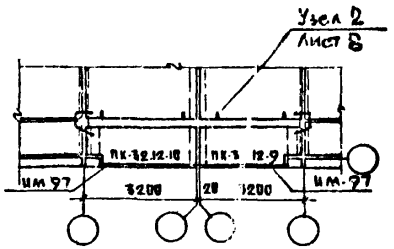

Фрагмент монтажного плана и плана перекрытий (температурный шов)

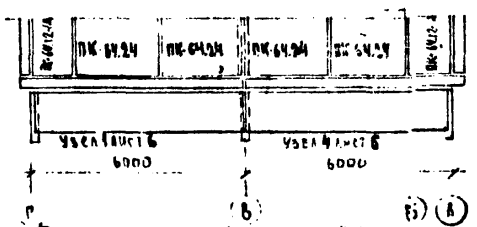

Фрагмент монтажного плана и плана перекрытий с приставной лоджией по торцу

Примечания:

1. Ограждение лоджий ИМ-97 см. в разделе 10.6-7, дан вариант ограждений лоджий ИМ-74 см. раздел 10.4-ч.II.83
2. Длина неоговоренных швов не менее ℓ = 60 мм; h = 6 мм

КБ по жилищному гражданскому строительству АКО-1	ГАП Конопляник, Гл. конструктор Смирнова, Нач. отд. Конструкций Кошеверова, Конструктор Кошеверова	1975	Блок-секции жилых домов на 79, 216 квартир	Фрагменты западающих и приставных лоджий. Узлы сопряжения наружных и внутренних стен	Типовые проекты 111-125-1, 111-125-2	Часть 9, Раздел 19-2	Лист 4

Арх. № 23206-5

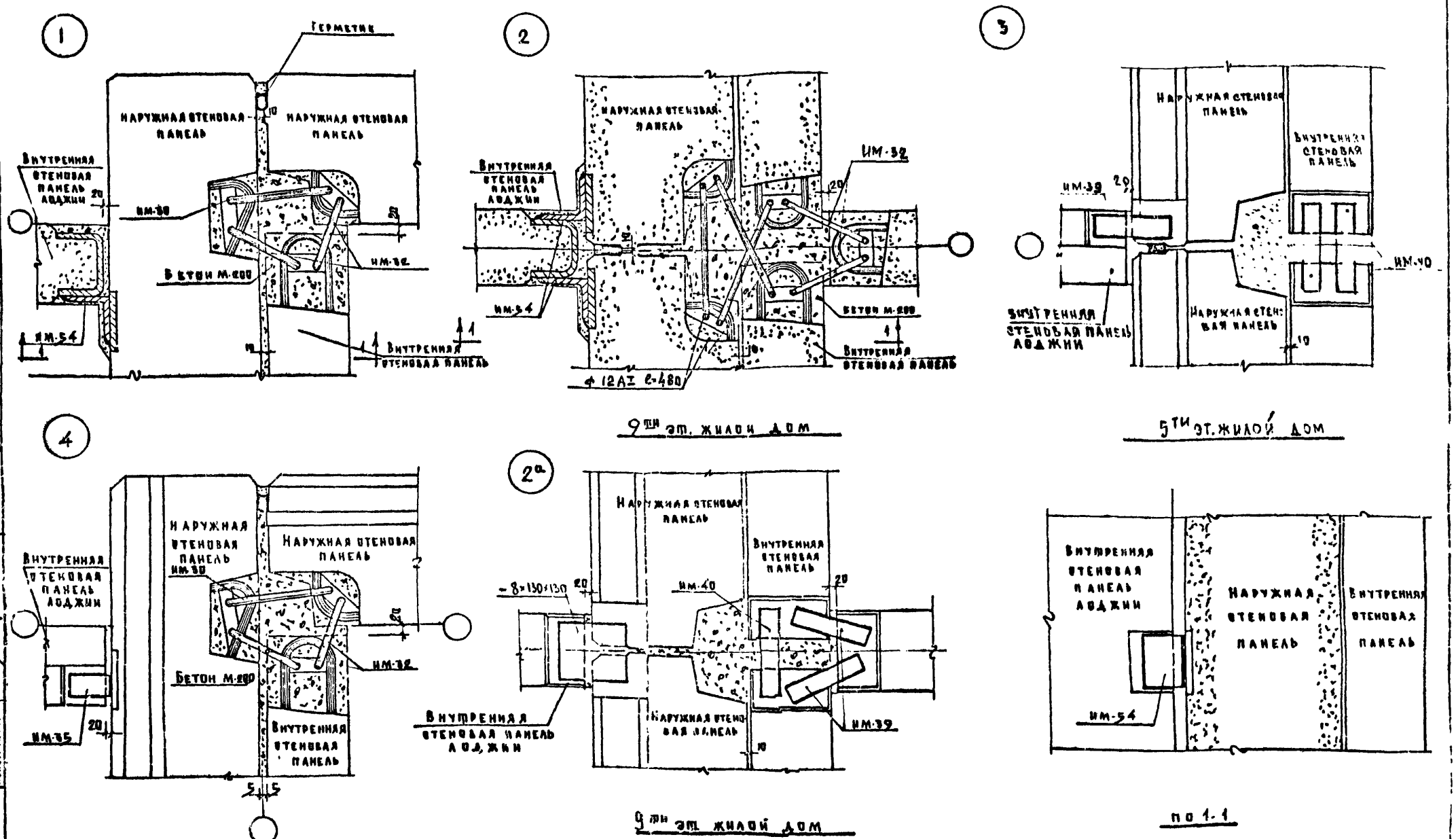

Длина неоговоренных швов не менее l=60 мм h=6мм

1975	5ти 9ти этажные жилые дома на 79,216 квартир	Монтажные узлы	Типовые проекты III-125-1 III-125-2	Часть 9 Раздел 9-2м	Лист 5

Арх № 23206-6

КБ по железобетону Госстроя РСФСР АКО-1

Зав. отделом, Гл. конст. отд., Гл. конст. пр-та, Вед. констр., Конструктор

Н. Бахолдина, Н. Афанасьев, В. Смирнова, К. Пту

Исполнит.

Н. Дроздова

1

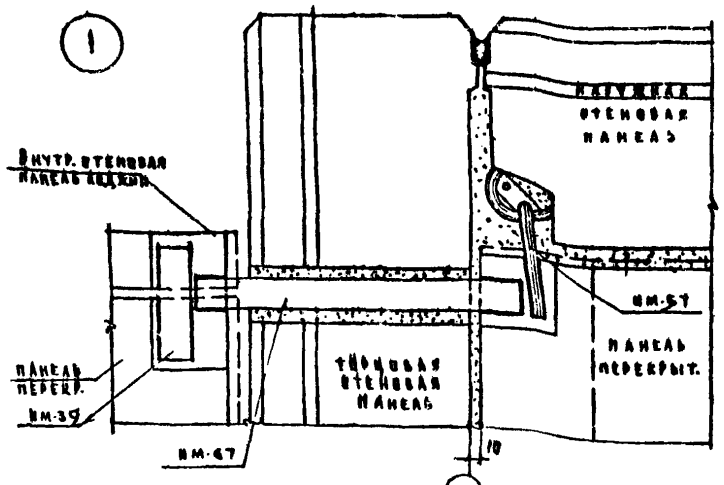

5ти и 9ми этажный жилой дом

2

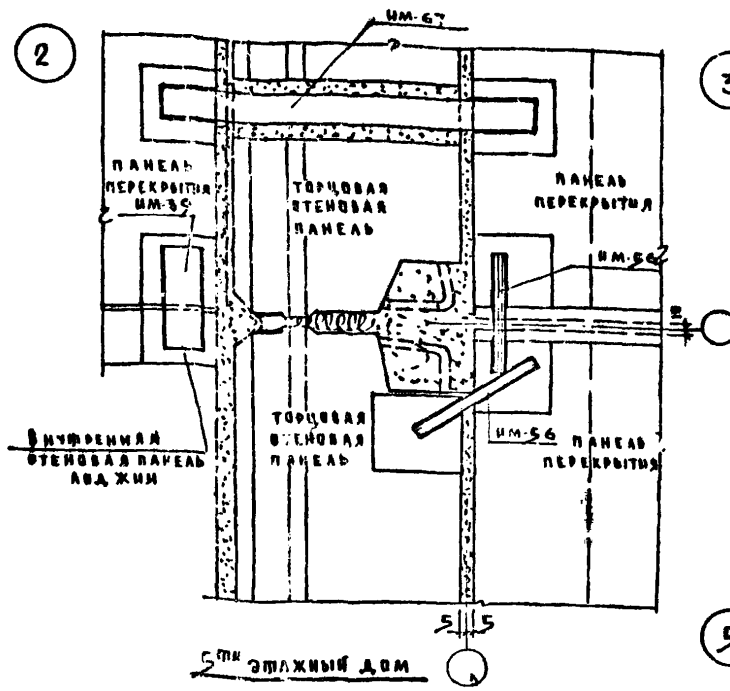

5ти этажный дом

3

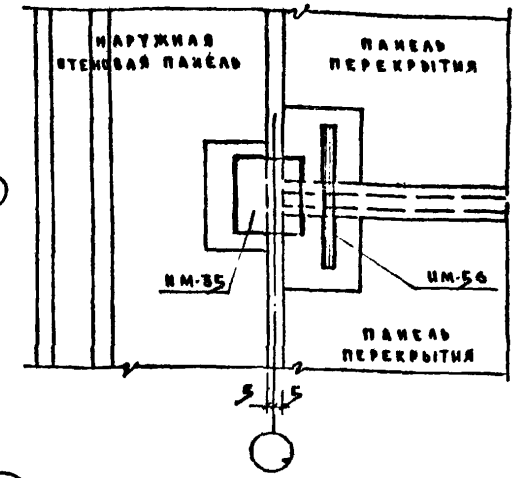

4

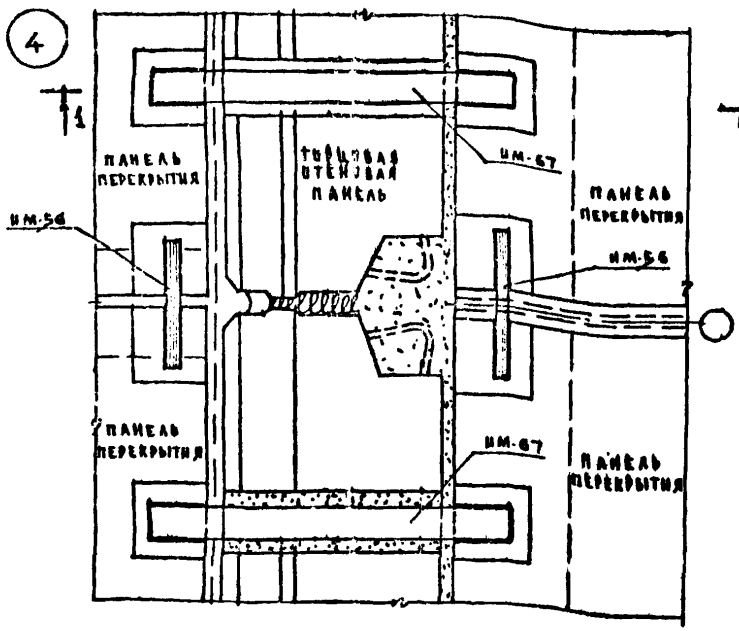

9ти этажный жилой дом

5

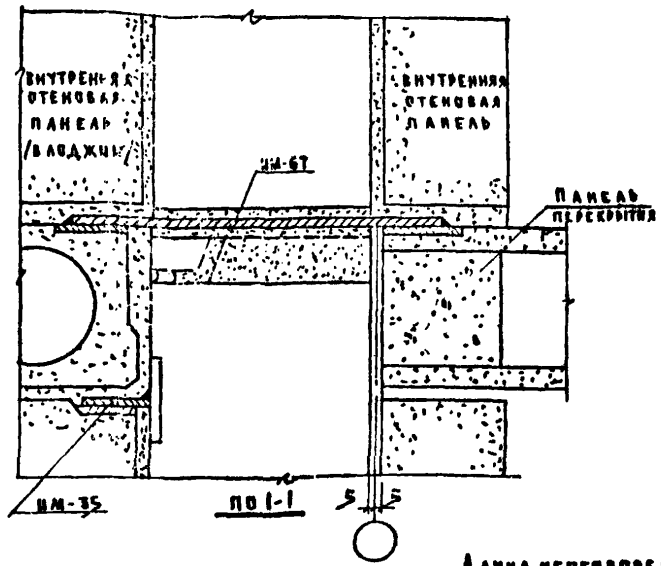

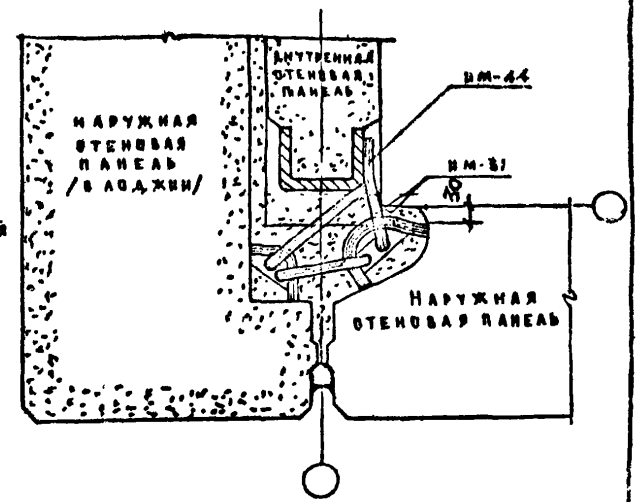

Длина неоговоренных швов не менее ℓ·60мм h·6мм

975	5ти, 9ти этажный жилые дома на 79,216 квартир	Узлы крепления панелей перекрытий	Типовые проекты III-125-1 III-125-2	Часть 9 Раздел 9-2м	Лист 6

Гл. инженер проекта Н. Бахмацкая
Гл. конструктор А. Смирнова
Нач. отд. Н. Вух
Зав. отделом Н. Ардамацкая
Гл. конструктор О. Яблонева
Нач. сектора конструкторов

15 по железобетону 10 Гипростроммаш АКО-1

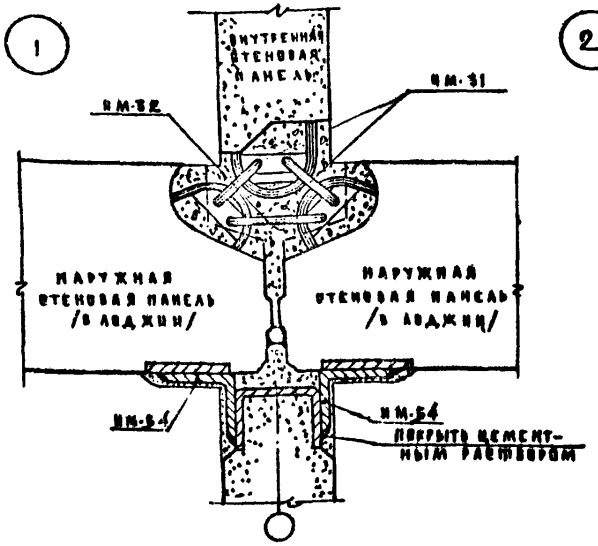

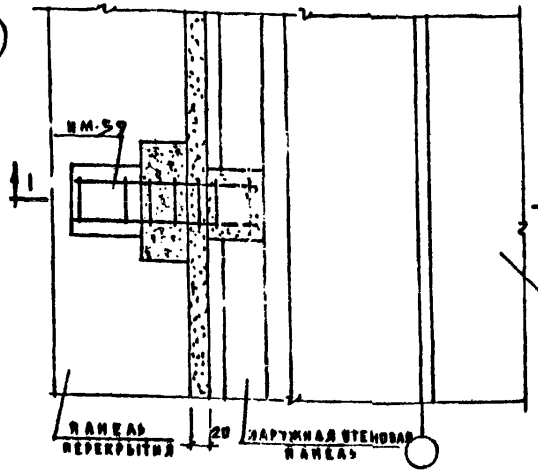

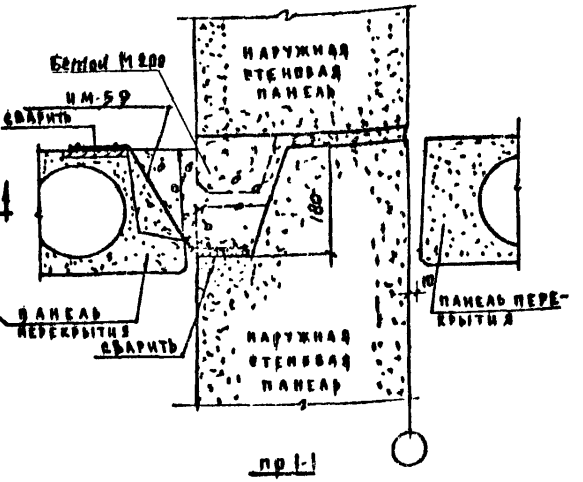

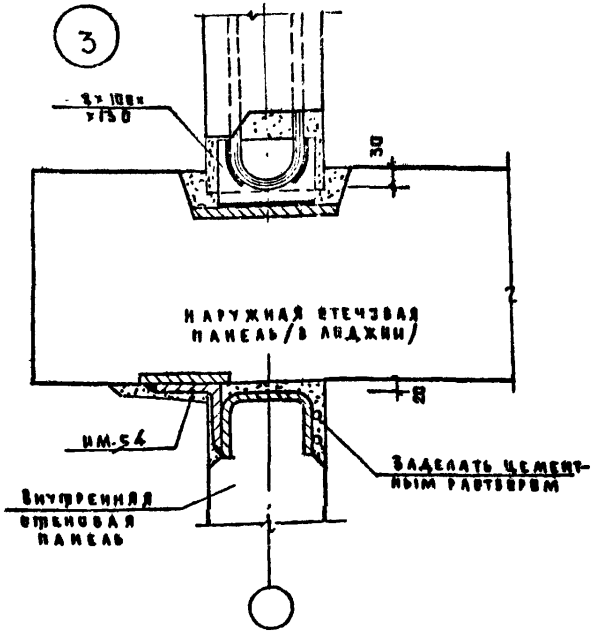

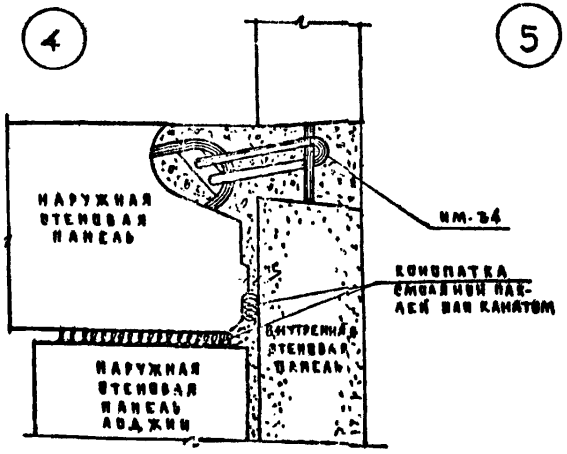

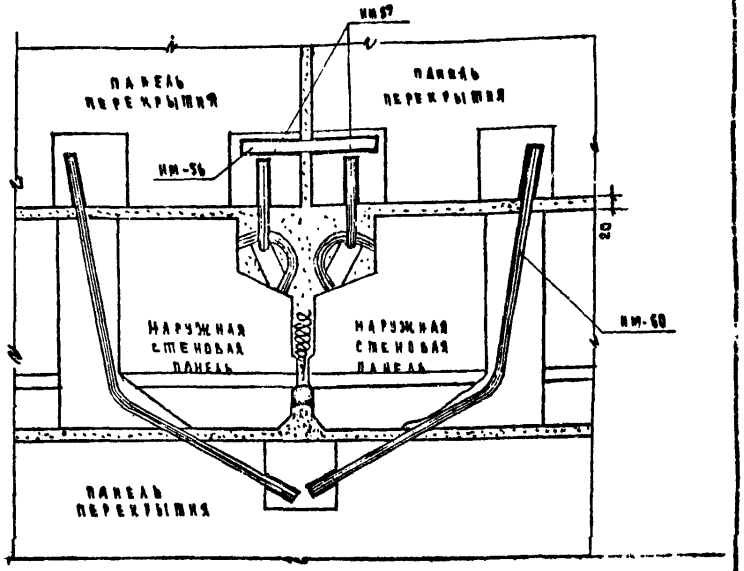

Длина неоговоренных швов не менее l=60мм h=6мм

1975	5-ти, 9-ти этажные жилые дома на 72, 216 квартир	Узлы сопряжения наружных и внутренних стен	Типовые проекты III-125-1 III-125-2	Часть 9 раздел 9-2м	Лист 7

Арх № 23206-8

ГПИ по жилищно-гражданскому строительству Госстроя РСФСР	АКО-1	Гл. инженер проекта	Н. Кабанина
		Гл. конструктор проекта	П. Афанасьев
		Нач. отдела	А. Мишунина
		Гл. конструктор	Б. Звездева

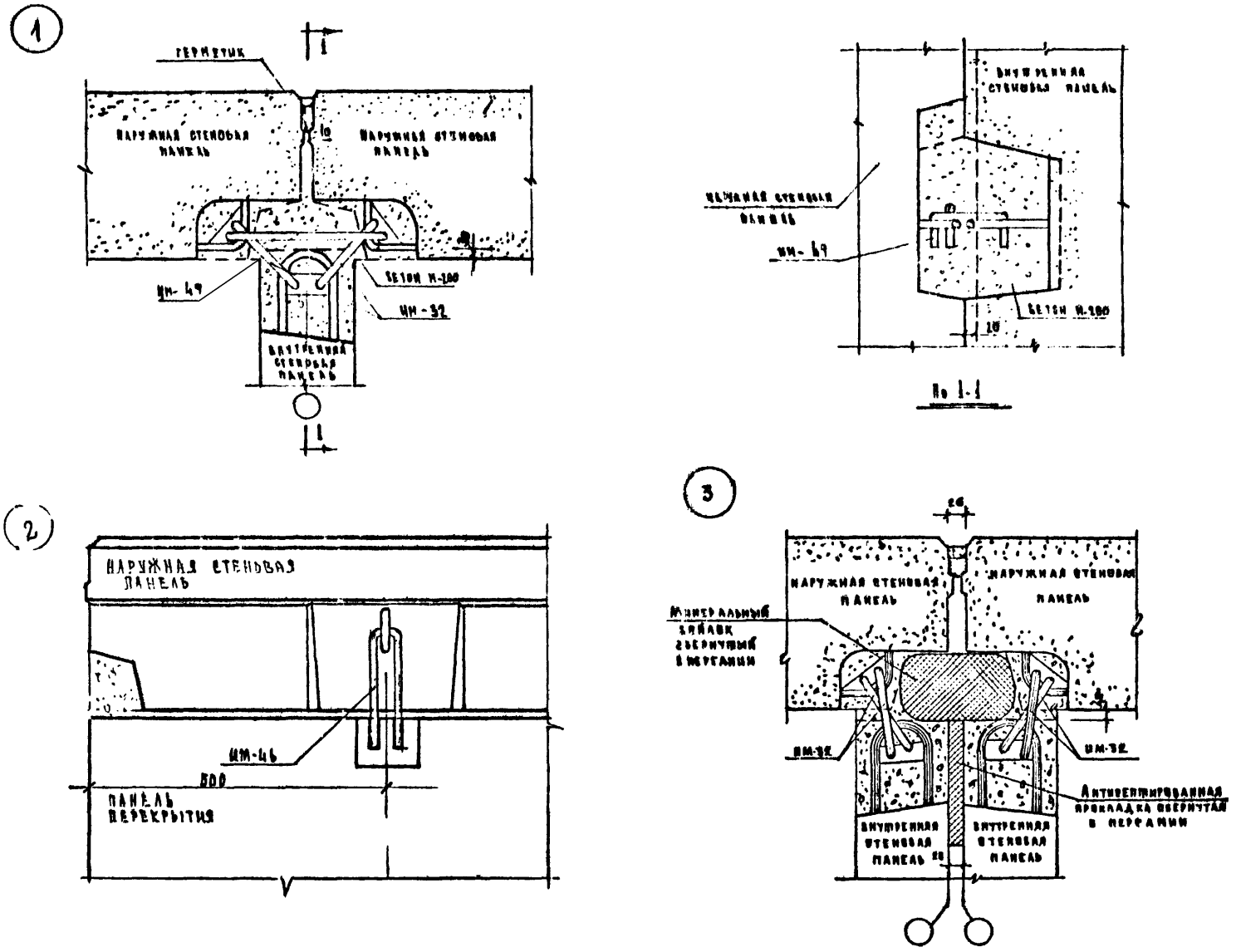

1975	5ти, 9ти этажные жилые дома на 79, 216 квартир	Монтажные узлы 1,2,3	Типовой проект 111-125-1 111-125-2	Часть 9 Раздел 9-2М	Лист 83

Арх № 23206-9

КБ Божедомобетону Госстроя РСФСР

АКО-1

Зав. отделом
Гл. конструктор
Гл. конструктор
Ред. конструктор

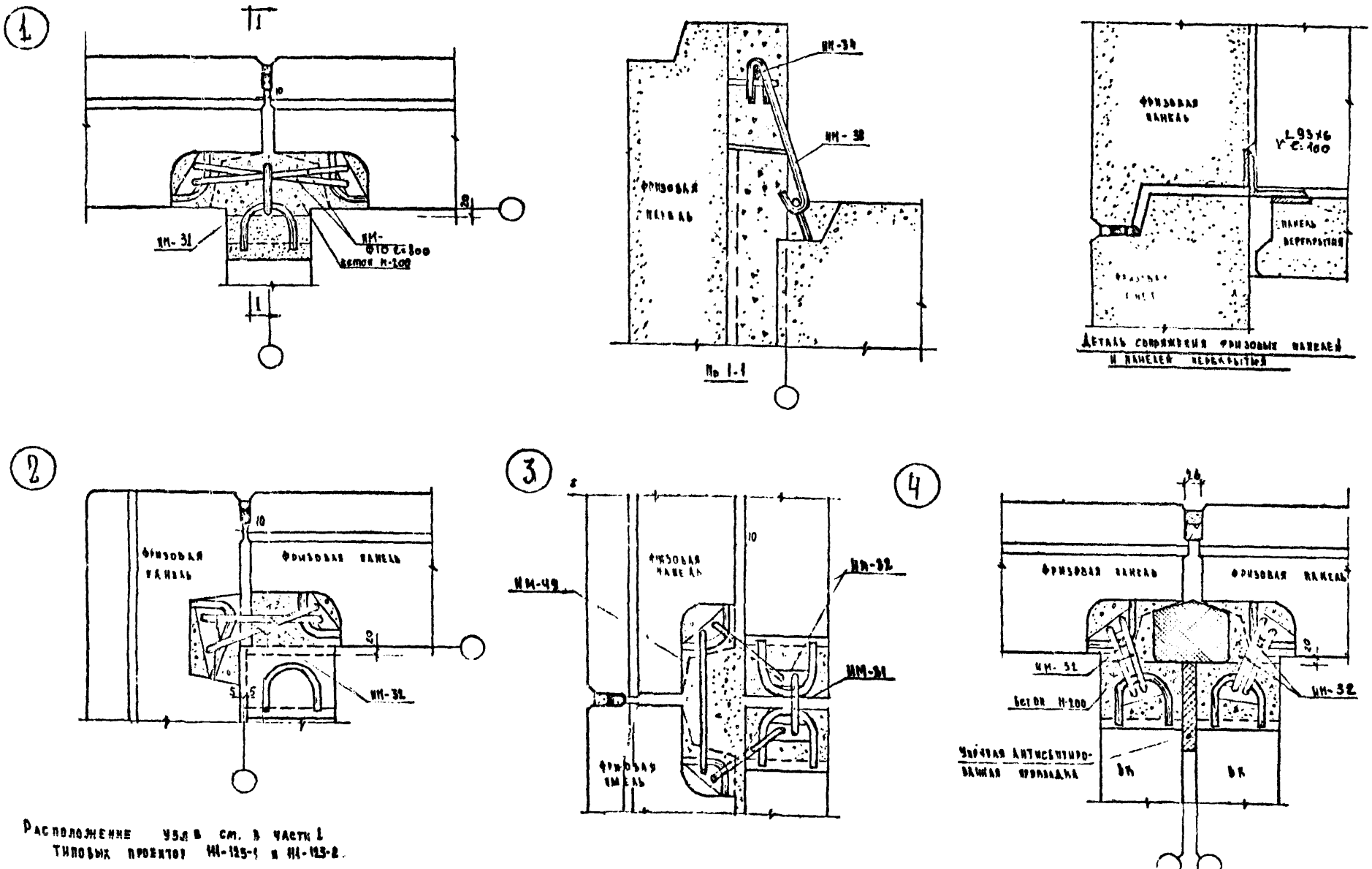

Расположение узлов см. в части 1 типовых проектов 111-125-1 и 111-125-2.

1975	5ти, 9ти этажные жилые дома и 39 М.216 квадр	Монтажные узлы 1,2,3,4	Типовые проекты 111-125-1 111-125-2	Часть 9 Раздел 9-2К	Лист 9

Зав. отделом
Гл. констр. отд.
Гл. констр. пр-та
Вед. констр.
Конструктор

Кб Вожелезобетону Госстроя РСФСР
АКО-1

10, 6, Арх №23206-10

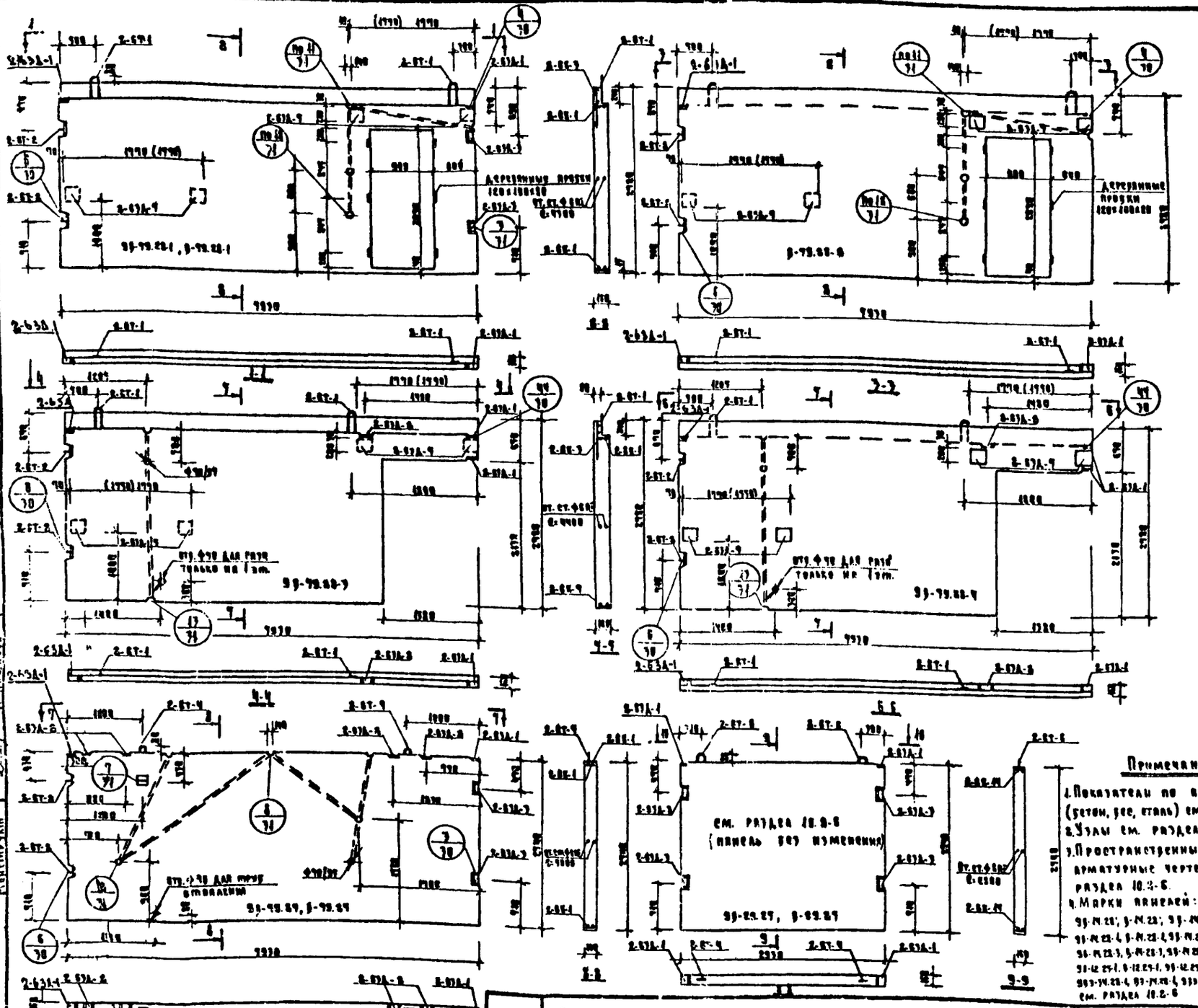

Примечания

1. Показатели по панелям (бетон, арм, сталь) см. л. 10.2-6.
2. Узлы см. раздела 10.2-6.
3. Пространственный каркас, арматурные чертежи см. раздела 10.2-6.
4. Марки панелей: 99-IV.28-1, 1-IV.28-1, 99-IV.28-2, 99-IV.28-4, 1-IV.28-4, 99-IV.28-3, 1-IV.28-3, 99-IV.28-5, 1-IV.28-5, 99-IV.28-6, 1-IV.28-6, 99-12.29-1, 1-12.29-1, 99-12.29-2, 1-12.29-2, 99-IV.29-4, 1-IV.29-4, 99-IV.29-3, 1-IV.29-3 см. раздела 10.2-6

Спецификация арматурных и закладных деталей на блок

Марка	К-во шт. 99-99.28-1	К-во шт. 1-99.28-1	Лист	Раздел
2-6К-1	2	2	32	10.2-6
2-6К-2	4	4	32	10.2-6
2-6К-24	2	2	32	10.2-6
2-6К-3	1	1	33	— " —
2-6К-26	1	1	34	— " —
2-6К-29	1	1	34	— " —
2-6Э1А-1	24	24	35	— " —
2-6Э1А-3	4	—	37	— " —
2-6Т-6	2	2	35	— " —
2-6Э1А-4	4	4	35	— " —
2-6Т-1	2	2	37	— " —
Отв. ф 110 для 6-18	2	2	—	—
Отв. ф 160 для 6-24	2	2	—	—
Отв. ф 90 для 6-25	6	6	—	—
Отв. ф 90 для 6-28	2	2	—	—

Марка	К-во шт. 99-99.28-2	К-во шт. 1-99.28-2	Лист	Раздел
2-6К-1	—	2	32	10.2-6
2-6К-2	—	4	32	10.2-6
2-6К-24	—	2	32	— " —
2-6К-3	—	1	33	— " —
2-6К-25	—	1	34	— " —
2-6К-26	—	1	34	— " —
2-6Э1А-1	—	24	35	— " —
2-6Э1А-3	—	1	35	— " —
2-6Э1А-5	—	4	35	— " —
2-6Т-1	—	2	35	— " —
2-6Т-2	—	2	37	— " —
Отв. ф 160 для 6-24	—	2	—	—
Отв. ф 90 для 6-25	—	6	—	—
Отв. ф 110 для 6-28	—	2	—	—
Отв. ф 90 для 6-28	—	2	—	—

Марка	К-во шт. 99-99.28-3	К-во шт. 1-99.28-3	Лист	Раздел
2-6К-1	1	1	32	10.2-6
2-6К-2	5	5	32	10.2-6
2-6К-3	1	1	33	— " —
2-6К-5	1	1	32	— " —
2-6К-25	1	1	34	— " —
2-6К-26	1	1	34	— " —
2-6Э1А-1	2	2	35	— " —
2-6Э1А-5	4	4	35	— " —
2-6Т-1	2	2	35	— " —
2-6Т-2	2	2	35	— " —
Отв. ф 160 для 6-24	2	2	—	—
2-6Э1А-2	1	1	35	10.2-6
Отв. ф 110 для 6-28	1	1	—	—

Марка	К-во шт. 99-99.29	К-во шт. 1-99.29	Лист	Раздел
2-6К-1	2	2	32	10.2-6
2-6К-5	1	1	32	10.2-6
2-6Т-4	2	2	35	— " —
2-6Т-6	2	2	35	— " —
2-6Э1А-1	4	4	35	— " —
2-6Э1А-2	1	2	35	— " —
2-6Э1А-3	2	—	35	— " —
Отв. ф 110 для 6-24	2	2	—	—
Отв. ф 110 для 6-28	1	1	—	—

Марка	К-во шт. 99-29.29	К-во шт. 1-29.29	Лист	Раздел
2-6К-1	2	2	32	10.2-6
2-6К-5	1	1	32	10.2-6
2-6Э1А-1	2	2	35	10.2-6
2-6Э1А-3	4	—	35	10.2-6
2-6Т-6	2	2	35	10.2-6
Отв. ф 110 для 6-24	2	2	—	—
Итого:	29.28	15.16		

1975

Внутренние стеновые панели 99-99.28-1, 1-99.28-1, 99-99.28-2, 1-99.28-2, 99-99.28-3, 99-99.28-4, 99-99.29, 1-99.29, 99-29.29, 1-29.29.

Типовые проекты	Часть 9	Лист
111-125-1 111-125-2	Раздел 9-2М	10

АКО-1

Госстрой РСФСР, ЦНИИЭП по жилищу, Гражданскому и Промышленному строительству

Гл. инженер проекта — Н. Ивашкевич
Гл. конструктор — В. Крашенинников
Нач. сектора — Н. Мирошкина
Конструктор — Н. Пучкова

Арх № 23906-11

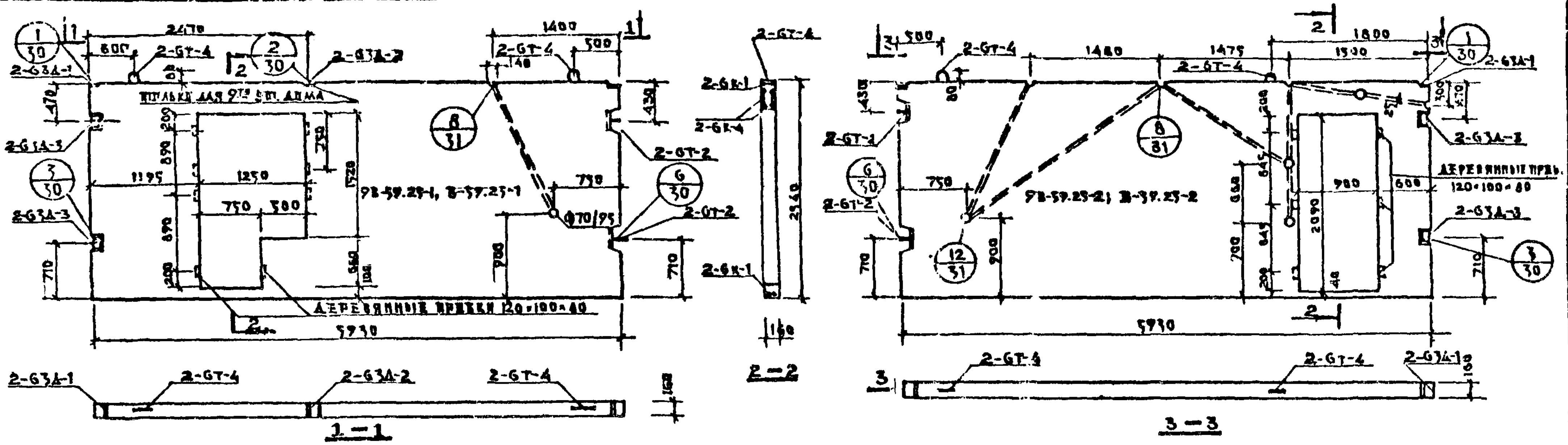

ПРИМЕЧАНИЕ: 1. Показатели по панелям (бетон, сталь, вес) см. раздел 10.2-5, узлы см. раздел 10.2-6, пространств. каркас, арм. чертежи см. р.10.2-6

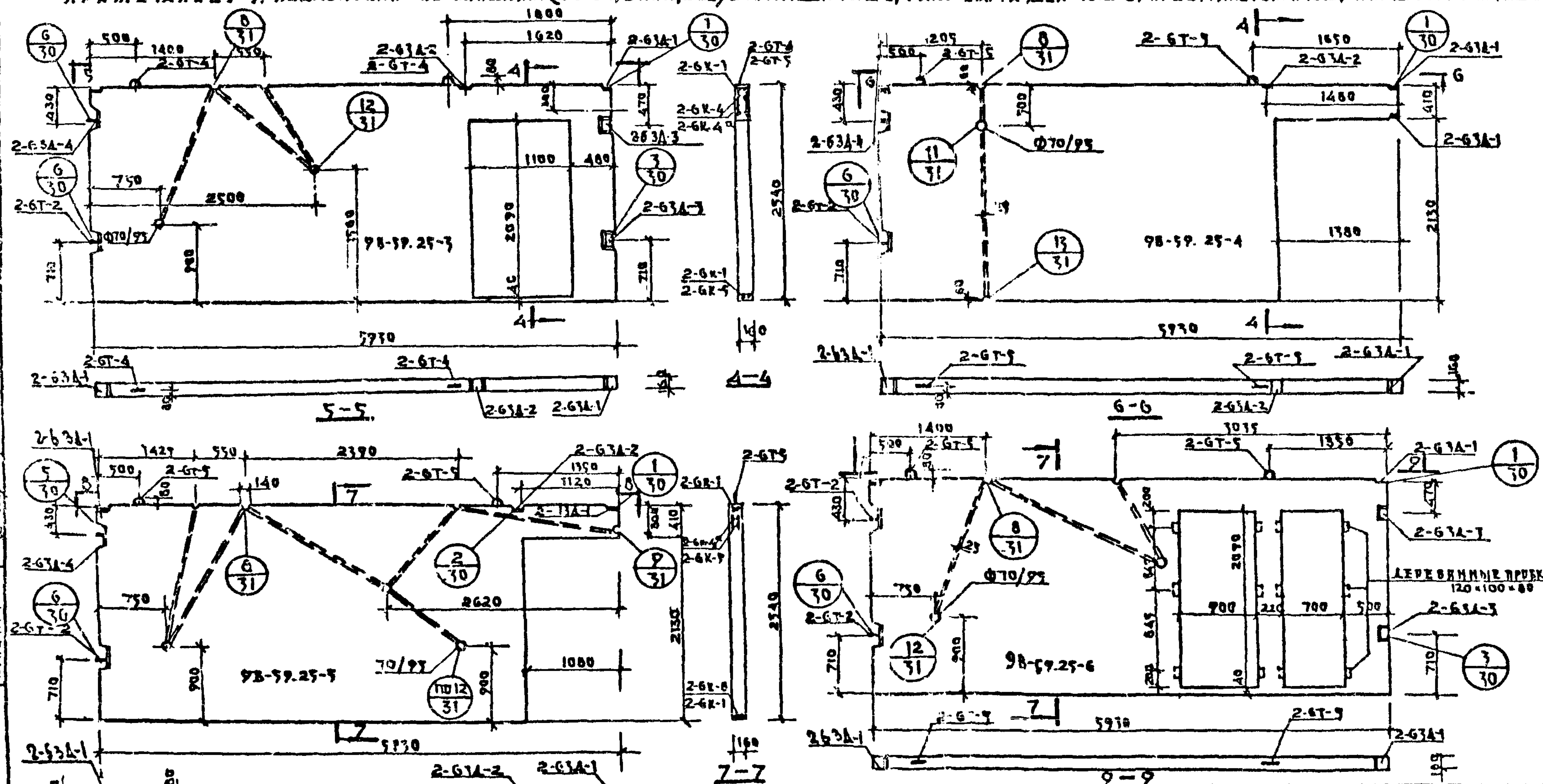

СПЕЦИФИКАЦИЯ АРМАТУРНЫХ И ЗАКЛАДНЫХ ДЕТАЛЕЙ НА БЛОК

МАРКА	К-во штук Б-59.25-1	К-во штук 9Б-59.25-1	NN листа	NN раздела
2-6К-1	2	2	32	10.2-6
2-6К-6	6	6	32	"
2-6К-7	2	2	34	"
2-6К-24	1	1	32	"
2-6ЗД-1	2	1	35	"
2-6ЗД-2	1	1	35	"
2-6ЗД-3	—	2	35	"
2-6Т-4	2	2	35	"
2-6Т-2	2	2	35	"
шт.ст. ф6AI ℓ=0.14	8	8	—	—
шт.ст. ф6AI ℓ=0.75	2	2	—	—
шт.ст. ф6AI ℓ=3.4	2	2	—	—
шт.ст. ф6AI ℓ=1.15	2	2		
шт.ст. ф12AIII ℓ=0.8	2	2	—	—
шт.ст. ф8AI ℓ=1.5	2	2	—	—

МАРКА	К-во штук 9Б-59.25-2	К-во штук Б-59.25-2	NN листа	NN раздела
2-6К-1	2	2	32	10.2-6
2-6К-4	2	2	34	10.2-6
2-6К-6	5	5	32	"
2-6К-6а	2	2	32	"
2-6ЗД-1	2	1	35	"
2-6ЗД-3	2	—	35	"
2-6Т-4	2	2	35	"
2-6Т-2	2	2	35	"
шт.ст. ф6AI ℓ=0.14	8	8	—	"
шт.ст. ф6AI ℓ=4.30	2	2	—	"
шт.ст. ф12AIII ℓ=0.80	2	2	—	"
шт.ст. ф10AIII ℓ=1.50	2	2	—	—
шт.ст. ф6AI ℓ=0.45	6	6	—	—

МАРКА	К-во штук 9Б-59.25-3	—	NN листа	NN раздела
2-6К-1	2	—	32	10.2-6
2-6К-4	2	—	34	"
2-6К-6	5	—	32	"
2-6К-6а	2	—	32	"
2-6ЗД-1	2	—	35	"
2-6ЗД-2	1	—	35	"
2-6ЗД-3	2	—	35	"
2-6Т-4	2	—	35	"
2-6Т-2	2	—	35	"
шт.ст. ф6AI ℓ=0.14	8	—	—	—
шт.ст. ф6AI ℓ=4.30	2	—	—	—
шт.ст. ф6AI ℓ=0.35	6	—	—	—
шт.ст. ф12AIII ℓ=0.80	2	—	—	—
шт.ст. ф10AIII ℓ=2	2	—	—	—

МАРКА	К-во штук 9Б-59.25-4	—	NN листа	NN раздела
2-6К-5	1	—	32	"
2-6К-4а	2	—	34	"
2-6К-6	5	—	32	"
2-6ЗД-1	2	—	35	"
2-6ЗД-2	1	—	35	"
2-6Т-2	2	—	35	"
шт.ст. ф6AI ℓ=0.14	10	—	—	—
шт.ст. ф6AI ℓ=4.40	2	—	—	—
шт.ст. ф12AIII ℓ=0.8	2	—	—	—
2-6К-1	1	—	32	10.2-6
2-6Т-5	2	—	35	10.2-6

МАРКА	К-во штук 9Б-59.25-5	—	NN листа	NN раздела
2-6К-1	2	—	32	10.2-6
2-6К-6	4	—	32	10.2-6
2-6К-6а	4	—	32	10.2-6
2-6К-9	2	—	34	10.2-6
2-6ЗД-1	2	—	35	10.2-6
2-6ЗД-3	2	—	35	10.2-6
2-6Т-5	2	—	35	10.2-6
2-6Т-2	2	—	35	10.2-6
шт.ст. ф6AI ℓ=0.77	12	—	—	—
шт.ст. ф6AI ℓ=0.57	6	—	—	—
шт.ст. ф6AI ℓ=0.14	8	—	—	—
шт.ст. ф6AI ℓ=3.40	2	—	—	—
шт.ст. ф8AIII ℓ=2.9	2	—	—	—
шт.ст. ф12AIII ℓ=0.8	[illegible]	—	—	—

МАРКА	К-во штук 9Б-59.25-6	—	NN листа	NN раздела
2-6К-1	1	—	32	10.2-6
2-6К-4а	2	—	34	10.2-6
2-6К-6	6	—	32	"
2-6К-8	1	—	32	"
2-6ЗД-1	2	—	35	"
2-6ЗД-2	1	—	35	"
2-6Т-5	2	—	35	"
2-6Т-2	2	—	35	"
шт.ст. ф6AI ℓ=0.14	10	—	—	—
шт.ст. ф6AI ℓ=4.70	2	—	—	—
[illegible]	1	—	—	—

1975	ВНУТРЕННИЕ СТЕНОВЫЕ ПАНЕЛИ 9Б-59.25-1; Б-59.25-1; 9Б-59.25-2; Б-59.25-2; 9Б-59.25-3; 9Б-59.25-4, 9Б-59.25-5; 9Б-59.25-6	ТИПОВЫЕ ПРОЕКТЫ 444-125-1, 444-125-2	ЧАСТЬ 9 / РАЗДЕЛ 9-2м	ЛИСТ 11

КБ по железобетону

Арх № 23206 12

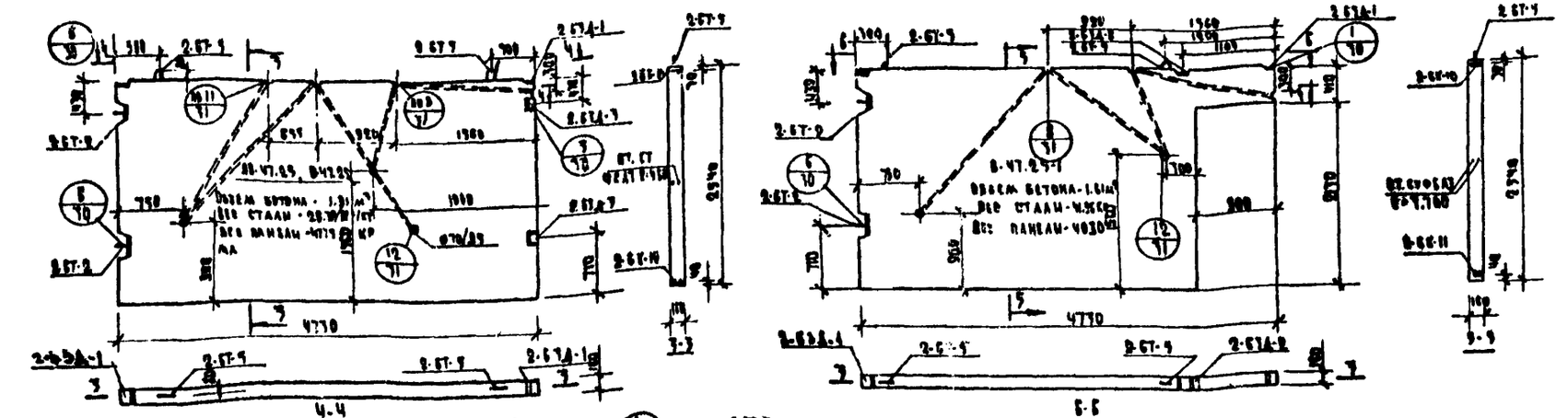

Спецификация арматурных и закладных деталей на блок

Марка	К-во шт. на блок 98-47.25	К-во шт. на блок 8-47.25	№ листа	№ раздела
2-БК-5	1	1	33	10.2-5
2-БК-10	1	1	33	"
2-БК-10	1	1	33	"
2-БТА-1	1	1	33	"
2-БТ-2	1	1	33	"
2-БТ-5	1	1	33	"
Отстройка 2-Б45	1	1	—	—

Марка	К-во шт. на блок 8-47.25 1	К-во шт. на блок —	№ листа	№ раздела
2-БК-5	2	—	33	10.2-5
2-БК-6	2	—	33	"
2-БК-10	2	—	33	"
2-БТА-1	1	—	33	"
2-БТА-2	1	—	33	"
2-БТ-5	2	—	33	"
Отстройка 2-Б45	10	—	—	—
Отстройка 2-Б47-1	1	—	—	—
Отстройка 2-Б47-2	1	—	—	—

Марка	К-во шт. на блок 8-47.25 2	К-во шт. на блок —	№ листа	№ раздела
2-БК-5	2	—	33	10.2-5
2-БК-6	2	—	33	"
2-БК-10	2	—	33	"
2-БТА-1	2	—	33	"
2-БТА-2	2	—	33	"
2-БТ-5	2	—	33	"
2-БТ-2	2	—	33	"
Отстройка 2-Б45	2	—	—	—
Отстройка 2-Б47-1	2	—	—	—
Отстройка 2-Б47-2	2	—	—	—
Отстройка 2-Б47-3	2	—	—	—
Отстройка 2-Б47-4	2	—	—	—

Марка	К-во шт. на блок 98-32.25	К-во шт. на блок 8-32.25	№ листа	№ раздела
2-БК-12	2	2	33	10.2-5
2-БК-5	2	2	33	"
2-БК-6	2	2	33	"
2-БК-10	2	2	33	"
2-БТА-1	4	4	33	"
2-БТ-5	2	2	33	"
Отстройка 2-Б45	2	2	—	—

Марка	К-во шт. на блок 98-32.25	К-во шт. на блок 8-32.25 1	№ листа	№ раздела
2-БК-4	2	2	33	10.2-5
2-БК-5	2	2	33	"
2-БК-6	2	2	33	"
2-БК-10	2	2	33	"
2-БК-12	2	2	33	"
2-БК-14	2	2	33	"
2-БТА-1	2	2	33	"
2-БТА-2	1	—	33	"
2-БТА-3	1	—	33	"
2-БТ-5	2	2	33	"
Отстройка 2-Б45-1	2	2	—	—
Отстройка 2-Б45-2	2	2	—	—
Отстройка 2-Б45-3	2	2	—	—
Отстройка 2-Б45-4	2	2	—	—
Отстройка 2-Б45-5	2	2	—	—

Марка	К-во шт. на блок 98-32.25	К-во шт. на блок —	№ листа	№ раздела
2-БК-4	2	—	33	10.2-5
2-БК-6	3	—	33	"
2-БК-10	2	—	33	"
2-БК-12	2	—	33	"
2-БТА-1	2	—	33	"
2-БТА-2	2	—	33	"
2-БТА-3	2	—	33	"
2-БТ-5	2	—	33	"
Отстройка 2-Б45-1	2	—	—	—
Отстройка 2-Б45-2	2	—	—	—
Отстройка 2-Б45-3	2	—	—	—
Отстройка 2-Б45-4	2	—	—	—
Отстройка 2-Б45-5	2	—	—	—

Показатели по панелям (бетон, сталь, вес см. раздела 10.2-5, чертеж см. в 10.2-5 пространственный каркас, арматурные чертежи см. раздела 10.2-5

Гип Ленжилпроект					
Гл. инженер проекта					
Гл. конструктор проекта					
Нач. отдела					
Гл. конструктор					
Н. контр.					
Разработал					

АВОК

1975

Внутренние стеновые панели 98-47.25, 8-47.25, 8-47.25-1, 8-47.25-2, 98-32.25, 8-32.25 98-32.25-1, 8-32.25-1, 98-32.25-2

Типовые проекты 111-125-1, 111-125-2

Часть 0 Раздел 9-2м

Лист 12

Арх № 23206-13

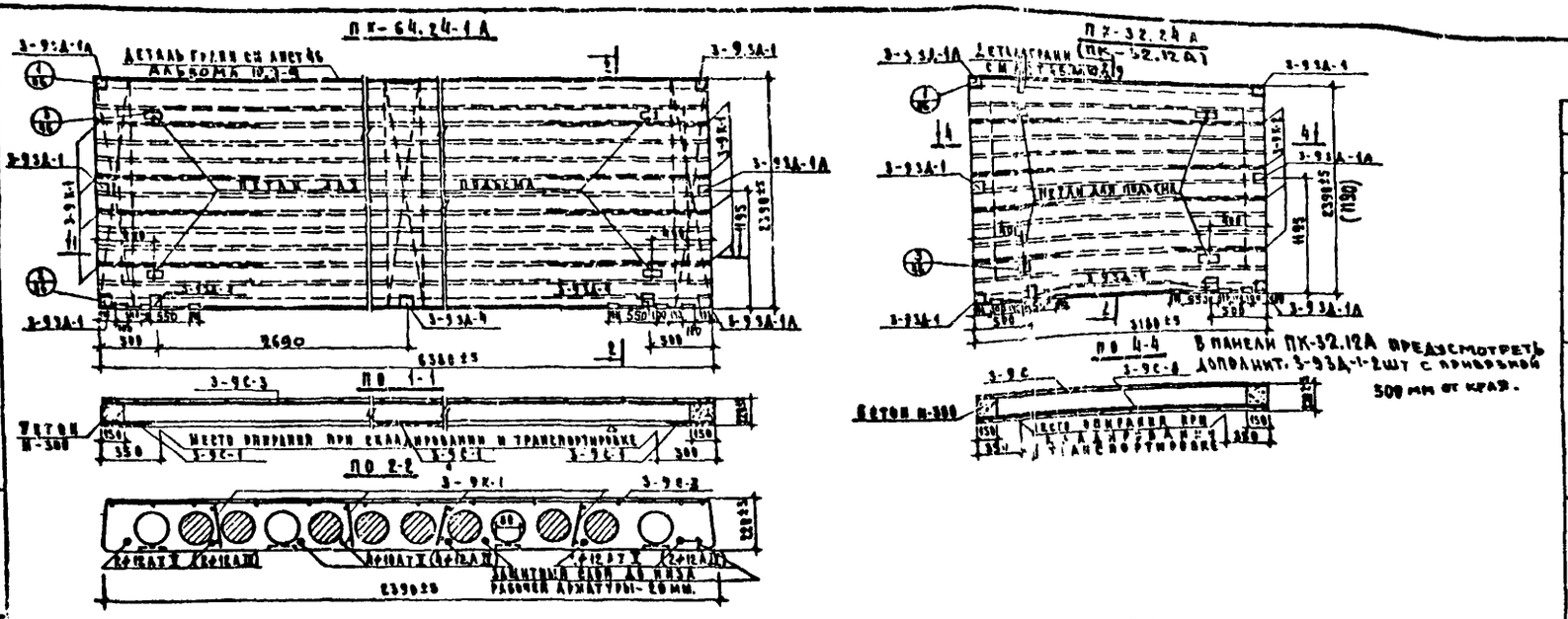

СПЕЦИФИКАЦИЯ АРМАТУРНЫХ И ЗАКЛАДНЫХ ДЕТАЛЕЙ НА 6 ФОК.				
	МАРКА	КОЛ-ВО ШТ.	НОМ. ЛИСТ	НОМ. РАЗДЕЛОВ
ПК-64.24-1А	3-9К-1	6	50	10.3-9
	3-9С-1	3	51	
	3-9С-3	1	53	
	3-93А-1	3	62	
	ДЕТАЛЬ Ф12АI	8	61	
	3-93А-4	5	62	
	3-93А-1А	3	62	
	РАБ.АРМ.Ф12АIV	4	—	
	РАБ.АРМ.Ф10АIII	4	—	
	ОБЩИЙ ВЕС СТАЛИ		30.36	(27.8)
ПК-64.12-1А	3-9К-1	4	50	10.3-9
	3-9С-2	2	53	
	3-9С-4	1	54	
	3-93А-1А	2	62	
	3-93А-4	2	62	
	ДЕТАЛЬ Ф12АI	4	61	
	РАБ.АРМ.Ф12АIV	2	—	
	РАБ.АРМ.Ф10АIII	2	—	
	3-93А-1	2	62	
	ОБЩИЙ ВЕС СТАЛИ		19.83	(18.15)
ПК-32.24-1А (ПК-32.12А)	3-9К-1	8 (4)	50	10.3-9
	3-9С-5 (3-9С-7)	1 (1)	56	
	3-9С-8 (3-9С-9)	1 (1)	57	
	3-93А-1	3 (2)	62	
	3-93А-1А	3 (2)	62	
	ДЕТАЛЬ Ф12АI	4 (4)	61	
	3-93А-4	2 (2)	62	
	ОБЩИЙ ВЕС СТАЛИ		34.09	(22.41)
ПК-32.24-1А	3-9К-1	6	50	10.3-9
	3-9К-2	1	50	
	3-9С 5-1	1	55	
	3-9С 8-1	1	58	
	3-93А-1	2	62	
	3-93А-1А	3	62	
	ДЕТАЛЬ Ф8АI	1	51	
	ОТД.СТ.Ф8АIII	1	—	
	3-93А-4	2	62	
	ОБЩИЙ ВЕС СТАЛИ		36.61	
ПК-32.24-1АА	3-9К-1	5	50	10.3-9
	3-9К-2	1	50	
	3-9С 5-1	1	55	
	3-9С 8-1	1	58	
	3-93А-1	3	62	
	3-93А-1А	2	62	
	ДЕТАЛЬ Ф12АI	4	61	
	ОТД.СТ.Ф8АIII	1	—	
	3-93А-4	2	62	
	ОБЩИЙ ВЕС СТАЛИ		36.61	

Настоящий лист рассматривать совместно с разделом 10.3-9

Н.КОНТР.	Н.ВАЗАДИНА			
ГЛ.КОНСТР.ОТД.	Л.АФАНАСЬЕВ			
ГЛ.КОНСТР. ПР.	А.СМИРНОВА			
ГРУП. ОРГ.ДАЧ.	Н.ЛУЧ			
КОНСТР.	З.ЭШАЛОВА			
КЕЛЕЗОБЕТОНУ ЗАМ. ОТДЕЛЕНИЯ				
ТОВ РСФСР ГЛ.КОНСТР.ОТД.				
КО-1				

ПАНЕЛИ ПЕРЕКРЫТИЯ

ПК-64.24-1А; ПК-64.12-1А; ПК-32.24А; ПК-32.24-1А; ПК-32.24-1АА; ПК-32.12-А

1975

ТИПОВЫЕ ПРОЕКТЫ	ЧАСТЬ 9	ЛИСТ
111-125-1. 111-125-2	РАЗДЕЛ 9-2М	13

gost.e-ecolog.ru