ТИПОВОЙ ПРОЕКТ

III-125-1

ТИПОВОЙ ПРОЕКТ

III-125-2

ЧАСТЬ 9

УЗЛЫ И ДЕТАЛИ

РАЗДЕЛ 9-2

МОНТАЖНЫЕ УЗЛЫ И ДЕТАЛИ

ШЗI - I3

ЦЕНА 3-65

gost.e-ecolog.ru

ЦЕНТРАЛЬНЫЙ ИНСТИТУТ ТИПОВОГО ПРОЕКТИРОВАНИЯ
ГОССТРОЯ СССР

Москва, А-445, Смольная ул., 22

Сдано в печать XI 1955 г.
Заказ № 12337 Тираж 150 экз.

КОМПЛЕКСНАЯ СЕРИЯ ТИПОВЫХ ПРОЕКТОВ
ЖИЛЫХ И ОБЩЕСТВЕННЫХ ЗДАНИЙ
СЕРИЯ 125

КРУПНОПАНЕЛЬНЫЕ ЖИЛЫЕ ДОМА ДЛЯ СТРОИТЕЛЬСТВА ВО II И III СТРОИТЕЛЬНО-КЛИМАТИЧЕСКИХ ЗОНАХ

ТИПОВЫЕ ПРОЕКТЫ 111-125-1, 111-125-2

ЧАСТЬ 9
УЗЛЫ И ДЕТАЛИ
РАЗДЕЛ 9-2

МОНТАЖНЫЕ УЗЛЫ И ДЕТАЛИ

СОСТАВ ПРОЕКТА

часть 0.1 Архитектурно-строительные чертежи ниже отм. ± 0.00
Раздел 0.1-1 Здание с ленточными фундаментами.

часть 0.2 Отопление и вентиляция ниже отм ± 0.00
Раздел 0.2-1 Здание с ленточными фундаментами/вариант с параметрами теплоносителя 105°-70°С/
Раздел 0.2-2 Здание с ленточными фундаментами/вариант с параметрами теплоносителя 95°-70°С/

часть 0.3 Водоснабжение, канализация и водостоки ниже отметки ± 0.00
Раздел 0.3-1 Здание с ленточными фундаментами

часть 1 Архитектурно-строительные чертежи выше отм. ± 0.00
часть 2 Отопление и вентиляция выше отметки ± 0.00
Раздел 2-1 Вариант с параметрами теплоносителя 105°-70°С
Раздел 2-2 Вариант с параметрами теплоносителя 95°-70°С
часть 3 Водоснабжение, канализация и водостоки выше отметки ± 0.00
часть 4 Газоснабжение
часть 5 Электрооборудование.
часть 6 Слаботочные устройства
часть 8 Смета
часть 9 Узлы и детали
Раздел 9.1 Типовые секции. Архитектурные решения. Детали.
Раздел 9.2 Монтажные узлы и детали
часть 10 Изделия заводского изготовления
Раздел 10.1-1 Наружные стеновые панели из легкого и ячеистого бетона толщ. 250-300 мм.
Раздел 10.1-2 Наружные стеновые панели из легкого бетона толщ. 360-400 мм.
Раздел 10.2-1 Внутренние стеновые панели
Раздел 10.3-1 Многопустотные панели перекрытия шириной 2390 мм.
Раздел 10.4-1 Прочие сборные изделия из тяжелого бетона
Раздел 10.5-1 Перегородки и изделия полов
Раздел 10.6-1 Деревянные изделия
Раздел 10.7-1 Металлические изделия
серия 75 Раздел 10.8-1 Санитарно-технические кабины/строительная часть/
серия 75 Раздел 10.8-2 Санитарно-технические кабины/санитарно-техническая часть/
Раздел 10.9-1 Изделия нулевого цикла.
типовой проект НМ-41 чертежи мусоропровода УМ-64

Разработан:
Конструкторским бюро по железобетону
Госстроя РСФСР.

Введен в действие
приказом КБ по железобетону
№ 69 от 28 августа 1970г

Станковец 19-III-80г Копир. Ад

		Лист.	Стр.
1.	Содержание	С-1	2
2	Указания по заделке стыков	1	3
3.	Детали заделки стыков наружных стеновых панелей	2	4
4.	Узлы сопряжения наружных и внутренних стен	3	5
5.	Узлы сопряжения наружных и внутренних стен	4и	6
6.	Узлы сопряжения наружных и внутренних стен	5	7
7	Узлы сопряжения наружных и внутренних стен	6	8
8	Узлы сопряжения наружных и внутренних стен	7и	9
9	Узлы сопряжения наружных и внутренних стен западающих лоджий.	8	10
10	Фрагменты приставных лоджий. Узлы сопряжения наружных и внутренних стен.	9	11
11	Фрагменты западающих лоджий. Узлы сопряжения наружных и внутренних стен.	10	12
12	Узлы сопряжения фризовых панелей.	11	13
13	Сопряжения фризовых стеновых панелей. Детали опирания панелей перекрытия. на внутренние стены.	12	14
14	Узлы сопряжения внутренних стеновых панелей	13	15
15	Узлы сопряжения внутренних стеновых панелей	14	16
16	Узлы сопряжения внутренних стеновых панелей	15	17
17	Узлы сопряжения внутренних стеновых панелей	16	18
18	Узлы крепления панелей перекрытий	17	19
19	Узлы крепления панелей перекрытий	18	20
20	Узлы крепления панелей перекрытий.	19и	21
21	Узлы крепления панелей перекрытий.	20	22
22	Узлы крепления гипсобетонных перегородок	21	23
23	Узлы крепления керамзитобетонных перегородок	22	24
24.	Узлы крепления балконной плиты и гипсобетонных перегородок. Детали пропуска стояков через перекрытие.	23	25
25	Монтажный план совмещенных и раздельных санузлов	24	26
26	Монтажный план совмещенных и раздельных санузлов	25	27
27	Узлы крепления железобетонных перегородок санузлов	26	28
28	Узлы крепления железобетонных перегородок санузлов	27	29
29	Развертки вентиляционных каналов	28	30
30	Узлы лестниц	29	31
31	Узлы лестниц (вариант марша и площадки по серии 467А)	30	32
32	Узлы крепления ограждений лестниц.	31	33
33	Узлы крепления ограждений лестниц (вариант марша и площадки по серии 467А)	32	34
34	Узлы крепления пожарных лестниц в лоджиях. Детали пожарного перехода. Деталь заделки штраб наружных стен. Деталь вентиляции кухни 9го этажа.	33	35
35	Схема мусоропровода. Спецификация.	34	36
36	Мусорокамера. Приемный бункер (5ти этажного дома)	35	37
37	Мусорокамера. Приемный бункер (9ти этажного дома)	36	38
38	Планы и разрезы по машинному помещению	37и	39
39	Разрезы по машинному помещению.	38и	40
40	Узлы и детали крыши	39	41
41	Узлы и детали крыши	40	42
42	Узлы и детали крыши	41	43
43	Узлы и детали крыши	42	44
44	Узел крепления ВС пожарного перехода к Н-52.14. Узел крепления ВС приставной лоджии к перекрытию. Узел крепления лифтовой шахты к перекрытию. Деталь заделки рулонного ковра в приставной лоджии.	43	45
45.	Ограждение балконов. Узлы.	44	46

1969	Монтажные узлы и детали	Содержание	Серия 125	Часть 9 Раздел 9.2	Лист С-1и

А. Смирнова

Пров. Гн Панковец 21-III-80 Кон. Ая

11131-13 3

Устройство замоноличенных стыков

I Устройство замоноличенных стыков с применением для их герметизации прокладок из пороизола и мастики „изол"

Вертикальный стык.

1. Панели внутренних и наружных стен устанавливаются на проектные отметки и производится их выверка.
2. На монтажные петли в отверстия в пластинах с помощью „копира" вложить скобы ИМ-31 ИМ-32 ИМ-36
3. Колодец стыка заполнить тяжелым бетоном „М-200" приготовленным на заполнителе мелкой фракции (не более 10 мм)
4. Зазоры между внутренними и наружными стеновыми панелями тщательно зачеканить цементным раствором „М-100"
5. Наружный зазор в стыках прочистить металлической щеткой и торцы стыкуемых панелей тщательно загрунтовать мастикой „изол" Грунтовка должна подсохнуть в течение 15-20 минут
6. Жгут пороизола при помощи ролика закатать в загрунтованный паз со стороны фасада так, чтобы он был сжат на 30-50% от первоначальной толщины, ролик ведут снизу вверх. Прокладку из пороизола устанавливать без разрыва, для чего концы жгутов следует обрезать на „УС" и склеивать их мастикой „изол". Наращивать жгуты по длине можно не ближе 0.5 м от пересечения вертикальных и горизонтальных стыков. не допускать выпячивания прокладок наружу и их натягивания.
7. Установленный пороизол снаружи покрывают мастикой „изол". или другой аналогичной уплотнительной мастикой с обязательной защитой краев стыкуемых панелей.
После окончания работ по нанесению мастики шов заполняется раствором.

Горизонтальный стык.

1. Верх нижних панелей очищается металлической щеткой и высушивается.
2. Поверхность, на которую укладывается прокладка, грунтуется холодной мастикой „изол". Грунтовка должна подсохнуть в течение 15-20 минут. Прокладки из пороизола прямоугольного сечения наклеиваются на загрунтованные мастикой поверхности нижних панелей Прокладки по толщине подбираются так, чтобы в стыке они были сжаты по высоте на 30-50%.
3. Наклеенные сухие прокладки перед посадкой верхних панелей покрываются мастикой „изол".
4. Уложить на растворе по нивелиру монтажные подкладки (2 шт.) на панель), на которые устанавливается панель.
5. Поверхность панели, не закрытую пороизолом, застелить раствором
6. Произвести посадку верхних панелей на маяки-подкладки с соблюдением следующих требований; нижние торцы устанавливаемых панелей перед монтажом очищаются металлической щеткой; при выверке и посадке верхней панели следует тщательно следить за тем, чтобы наклеенные прокладки не были сбиты с места.

II Устройство замоноличенных стыков с применением для их герметизации мастики УМС-50

Вертикальный стык

п.п. 1-4 см. вертикальный стык вариант I

5. Устье шва очистить от пыли грязи и подтеков цементного молока металлической щеткой, продуть струей сжатого воздуха и высушить.
6. Вводить мастику в вертикальный шов необходимо сверху вниз путем выдавливания сжатым воздухом из шприца и тщательно разглаживать ее наконечником шприца или расшивкой во время введения мастики нужно следить затем чтобы она выдавливалась в шов равномерно, без разрывов и без наплывов и плотно прилипала к поверхностям панелей. Глубина заполнения шва должна быть, не менее 20 мм и не более 30 мм.

Горизонтальный стык.

1. Уложить на растворе по нивелиру монтажные подкладки (2 шт. на панель), на которые устанавливается панель.
2. По верху нижнего ряда панелей в местах расположения мастики уложить шаблон h= 15 мм.
3. Расстелить раствор, уложив его с избытком.
4. Установить наружную стеновую панель.
5. Удалить из шва шаблон.
6. Шов очистить металлической щеткой, продуть струей сжатого воздуха и высушить.
7. Выдавливаемую в швы сжатым воздухом из шприца мастику тщательно разглаживать наконечником шприца или расшивкой. Во время введения мастики необходимо следить затем чтобы она выдавливалась в шов равномерно, без разрывов и без наплывов, и плотно прилипала к поверхностям панелей, Глубина заполнения шва должна быть не менее 20 мм и не более 30 мм.

III Устройство заноличенных стыков с применением для их герметизации тиоколовой мастики У-30м. и ГС-1.

Вертикальный стык

п.п. 1-4 см Вертикальный стык вариант I

5. Зазор в стыке со стороны фасада заделывается цементным раствором и расширяется по профилю, указанному в проекте.
6. Поверхности стыка очистить металлической щеткой, тщательно смести пыль волосяной щеткой, затем промыть поверхности ацетоном, этилацетатом или бензином Б 70, соблюдая при этом требования пожарной безопасности.
7. Герметизация стыков тиоколовыми мастиками осуществляется нанесением их по упругой подоснове из прокладок типа: гернит, пороизол, просмоленный канат, уплотнительная пакля. Слой накладывлемой мастики должен быть не менее 2^x и не более 3^x мм. Пленка мастики должна иметь ширину контакта с бетонной поверхностью панелей не менее 20 мм на каждую панель и прочно сцепляться, с бетонной поверхностью панелей.

Горизонтальный стык.

1. Уложить на растворе по нивелиру монтажные подкладки (2 шт. на панель), на которые устанавливается панель.
2. Расстелить раствор, уложив его с избытком.
3. Установить наружную стеновую панель
4. Очистить стык от наплывов раствора, выдавленного при посадке панелей.
5. Поверхность стыка очистить металлической щеткой, тщательно смести пыль волосяной щеткой, затем промыть поверхности ацетоном, этилацетатом или бензином Б-70, соблюдая при этом требования пожарной безопасности
6. Герметизация стыков тиоколовыми мастиками осуществляется нанесением их по упругой подоснове из проекладок типа гернит, пороизол, просмоленный канат. Уплотнительная пакля. Слой накладываемой мастики должен быть не менее 2^x и не более 3^x мм. Пленка мастики должна иметь ширину контакта с бетонной поверхностью панелей не менее 20 мм на каждую панель и прочно сцепляться с бетонной поверхностью панелей

1969	Монтажные узлы и детали	Указания по заделке стыков	Серия 125	Часть 9 Раздел 9.2	Лист 1

Пров Т. Панковец 20 III-80г Копир [signature]

11131-13 4

Гл. архит. пр. | Т. Паченцева | Проверил | А. Смирнова

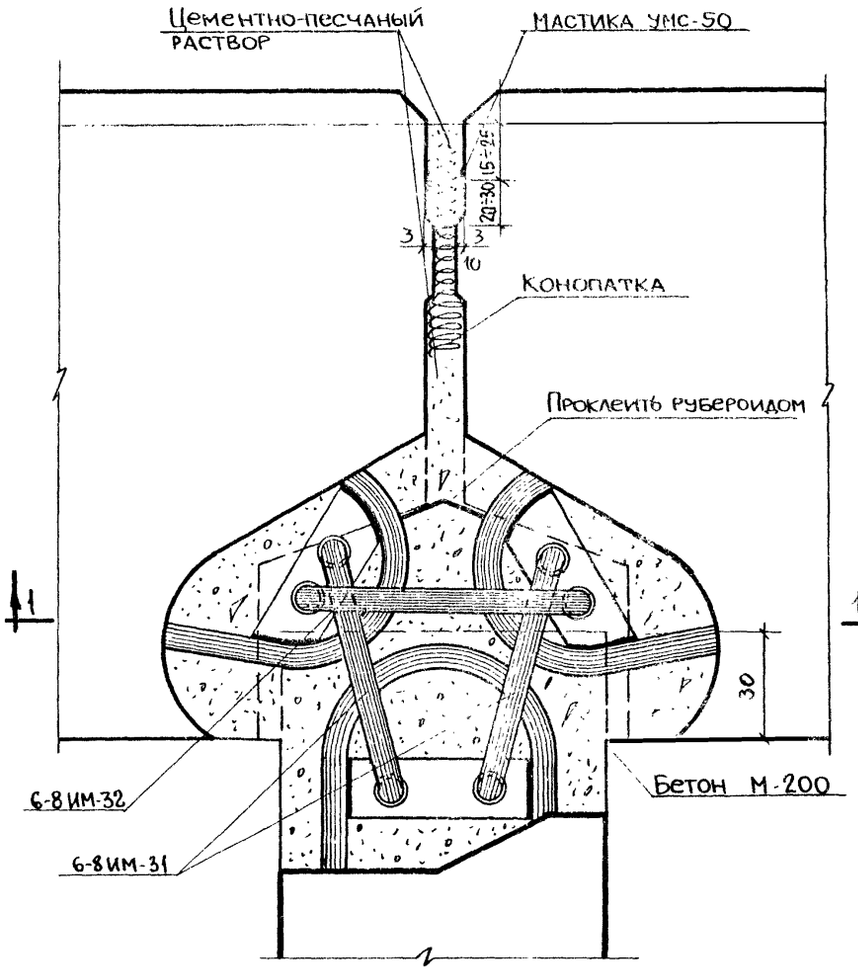

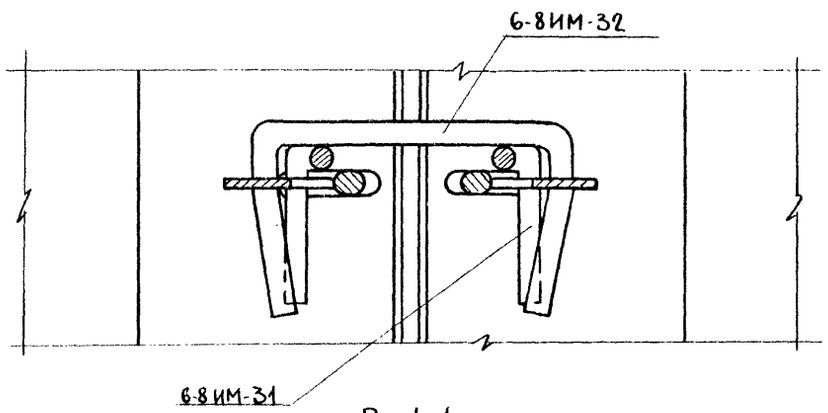

По 1-1

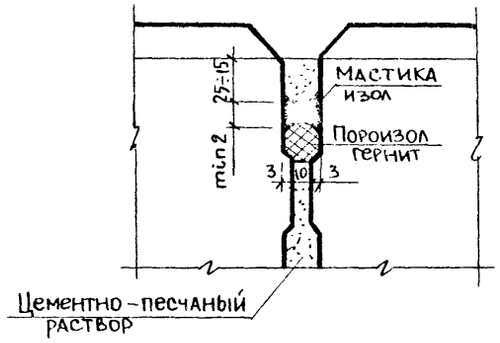

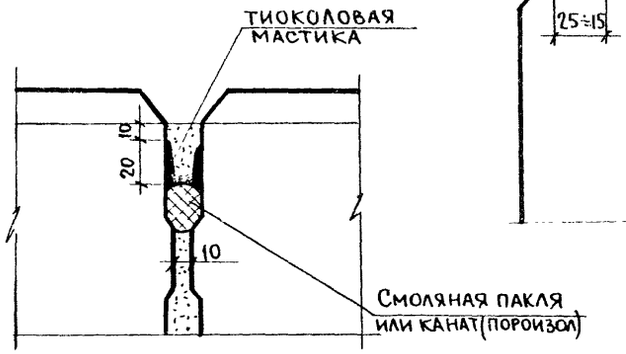

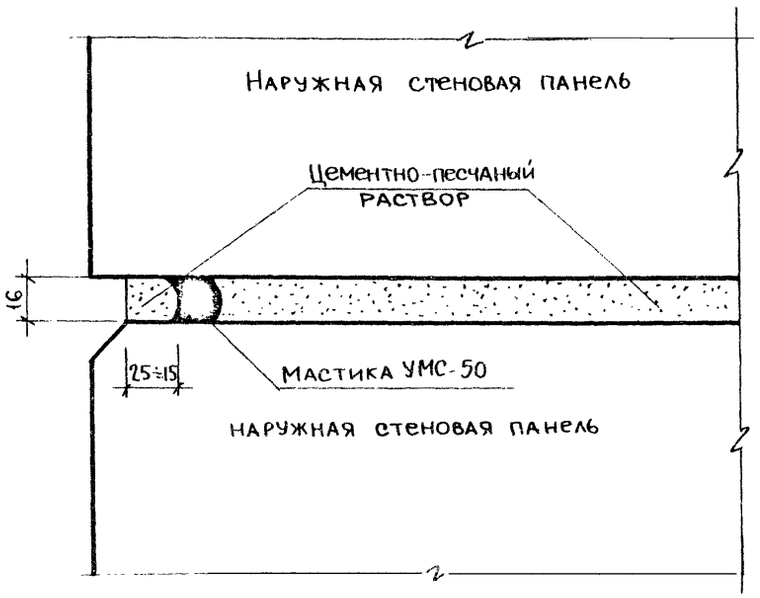

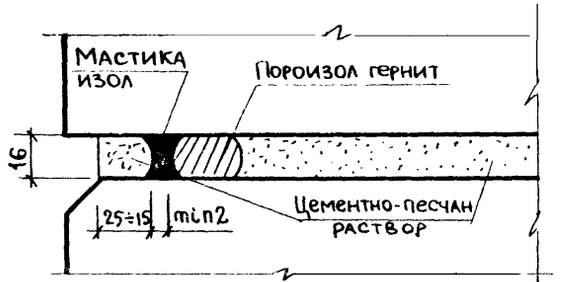

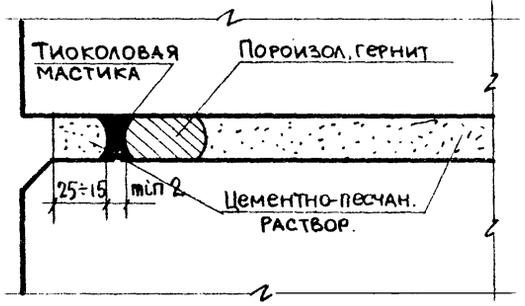

Примечания:

1. Конструкция стыков разработана в соответствии с „временными указаниями по замоноличиванию, герметизации и утеплению стыков в крупнопанельных зданиях", ГОСТ 11309-65. МРТУ „стыки наружных стен крупнопанельных жилых зданий. Технические требования к воздухо- водо- и теплозащитным качествам", СН-206-62. „Временными указаниями по антикоррозийной защите стальных закладных деталей и сварных соединений в крупнопанельных зданиях".
2. Проектом разрешается применение существующих форм панелей наружных стен с очертанием устья в стыке до износа форм (см. эскиз).
3. Установку металлических связей производить с использованием копирующего устройств.
4. По согласованию с проектной организацией (автором проекта) разрешается устройство металлических связей в замоноличенном стыке по части 9 раздел 9-2 „Типовые детали" для проектов пятиэтажных домов.

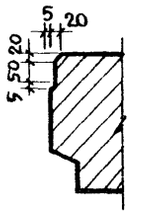

Эскиз

1969	Монтажные узлы и детали	Детали заделки стыков наружных стеновых панелей	серия 125	Часть 9 Раздел 9-2	Лист 2

1

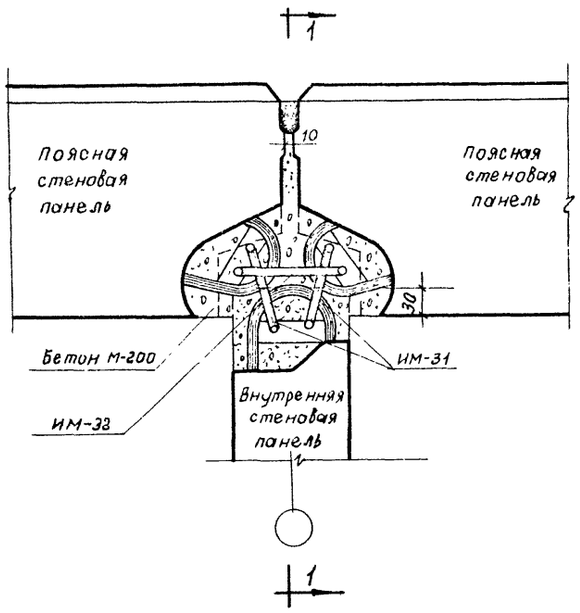

Вертикальный стык

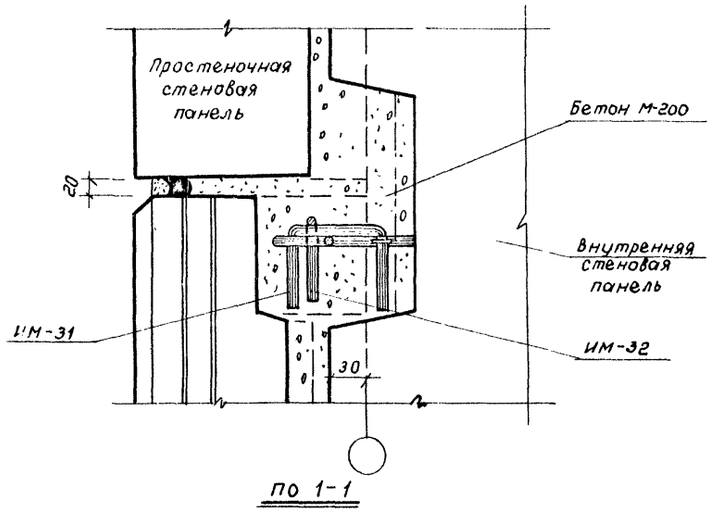

по 1-1

Горизонтальный стык

2

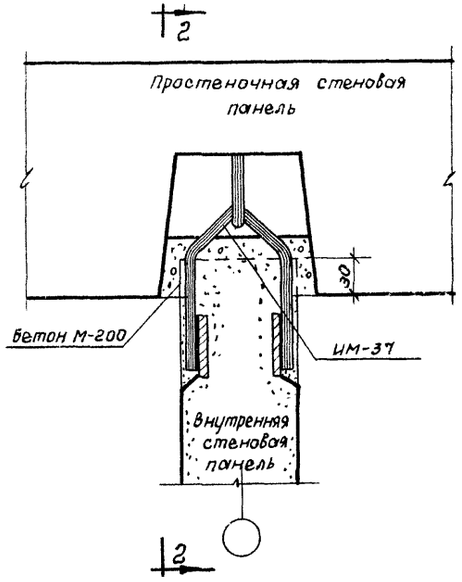

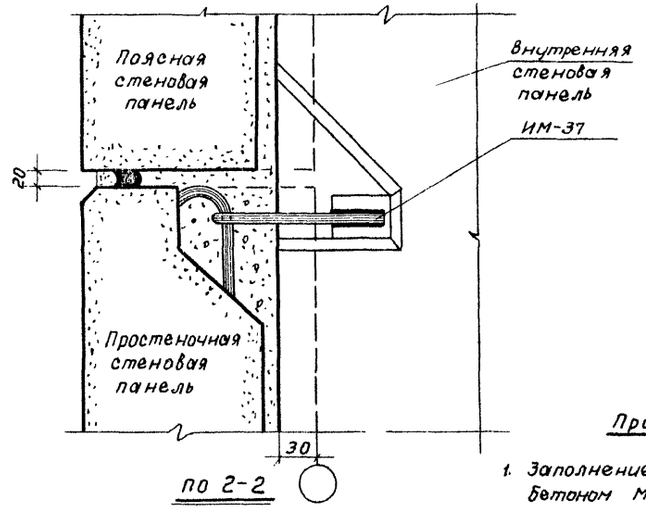

по 2-2

Примечания:

1. Заполнение стыка выполнять бетоном М-200 на заполнителе фракции до 10 мм.
2. Сварку производить качественными электродами Э-42
3. Высота сварного шва h-ш=6 мм ℓш - не менее 60 мм.
4. Антикоррозийную защиту выполнять по СН 206-62.

1

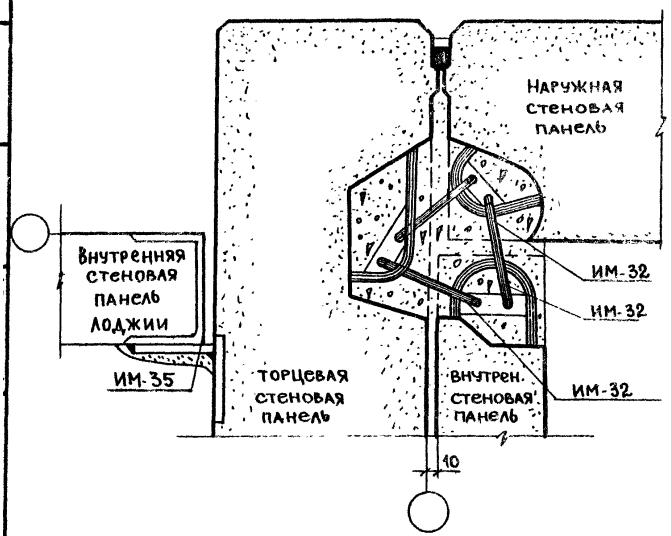

2

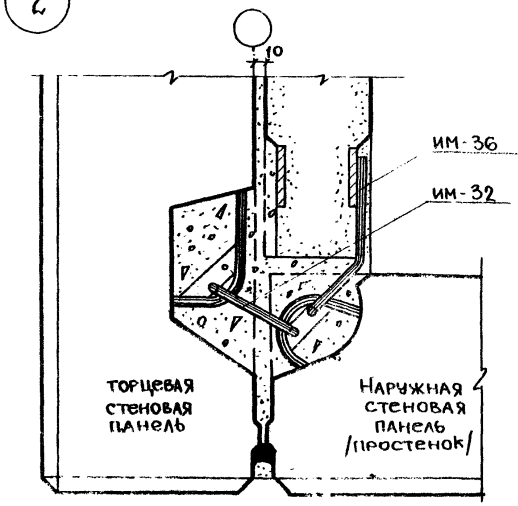

5ти этажный дом

3

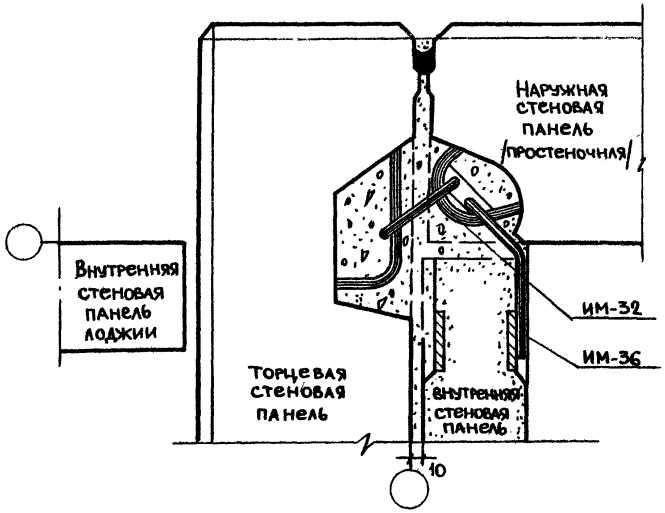

4

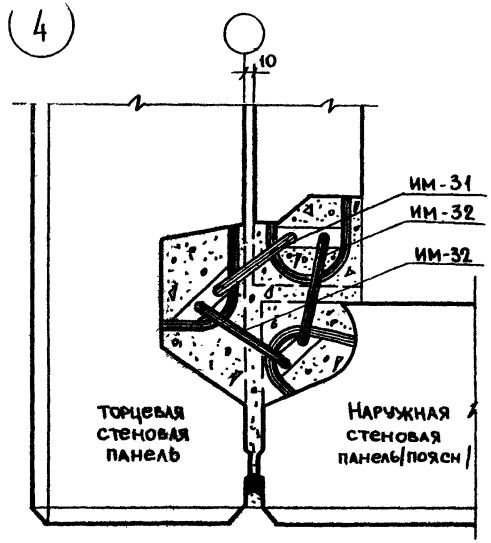

5ти этажный дом

1969	Монтажные узлы и детали	Узлы сопряжения наружных и внутренних стен	Серия 125	Часть 9 Раздел 9.2	Лист 41

Пров. Титаренко 20-III-80г Копир. Ал

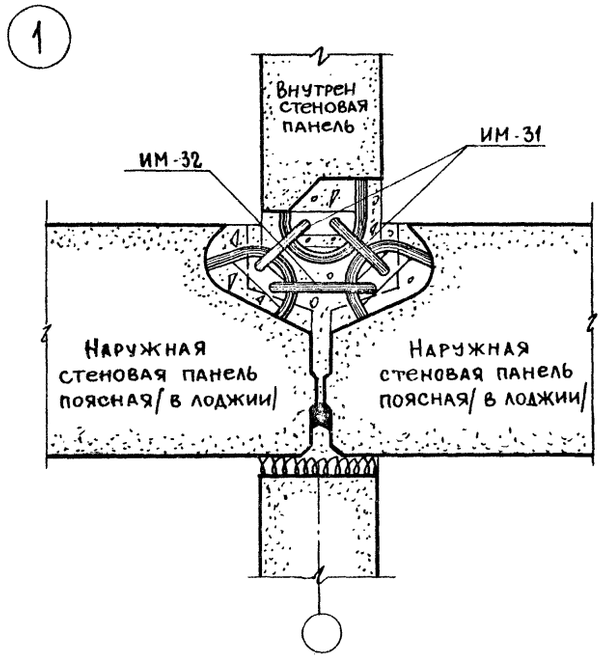

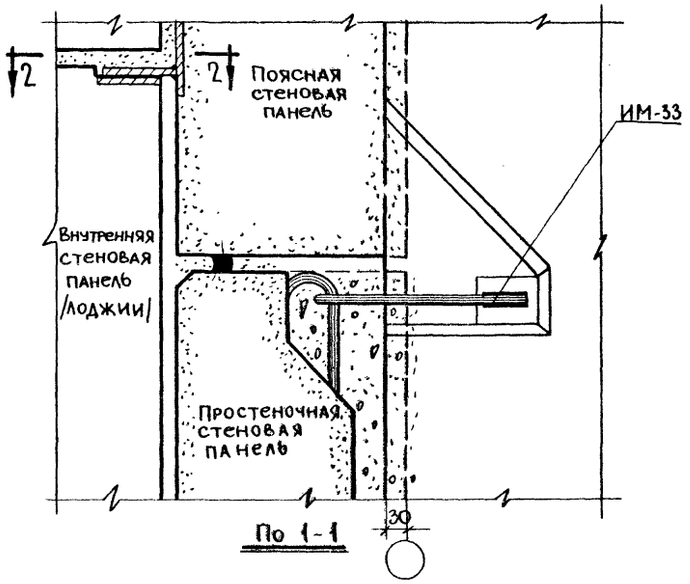

По 1-1

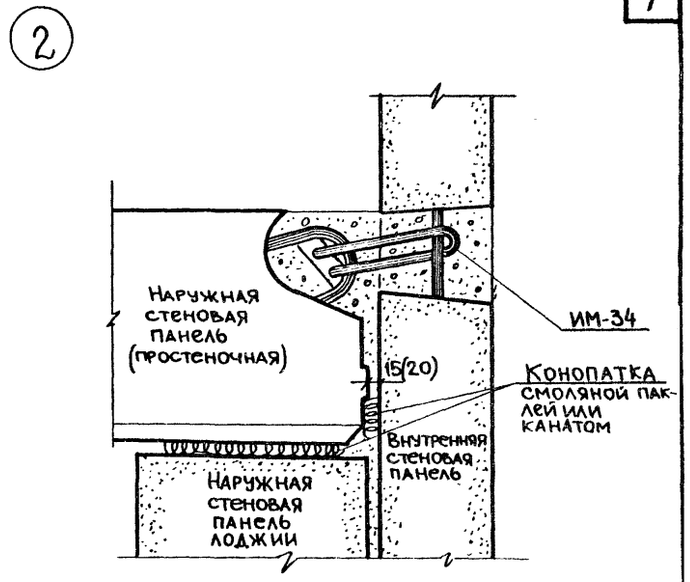

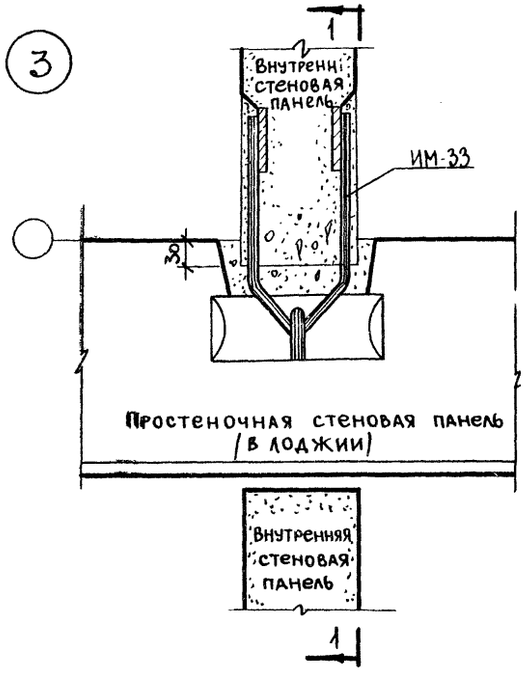

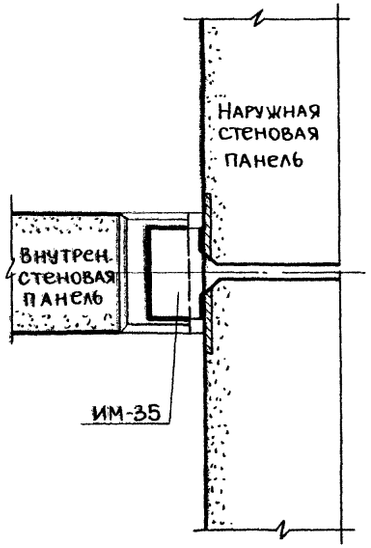

По 2-2

1969	Монтажные узлы и детали	Узлы сопряжения наружных и внутренних стен	серия 125	Часть 9 Раздел 9.2	Лист 5

Пров. Танковец 19-III-80г. Копир. [signature]

11131-13 8

1

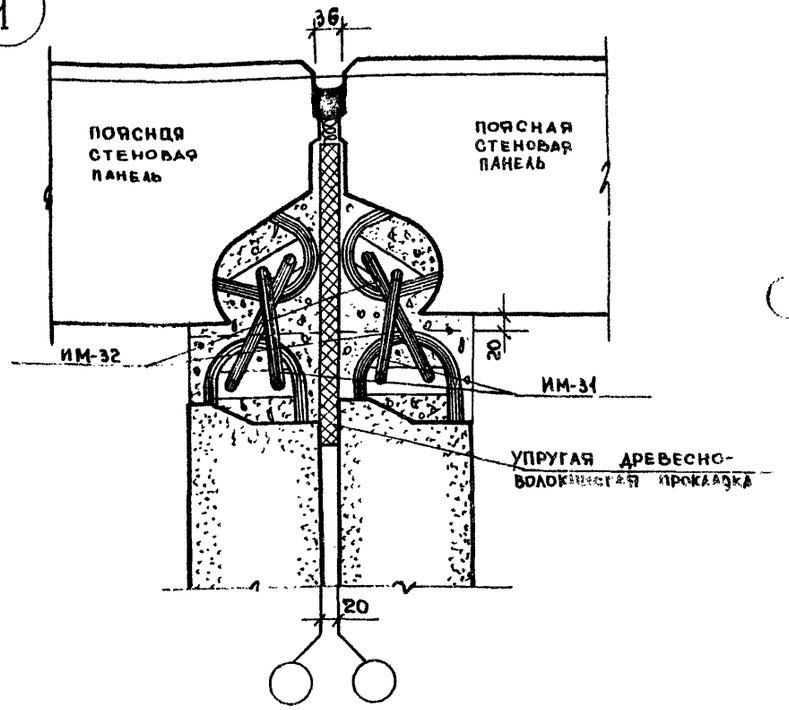

2

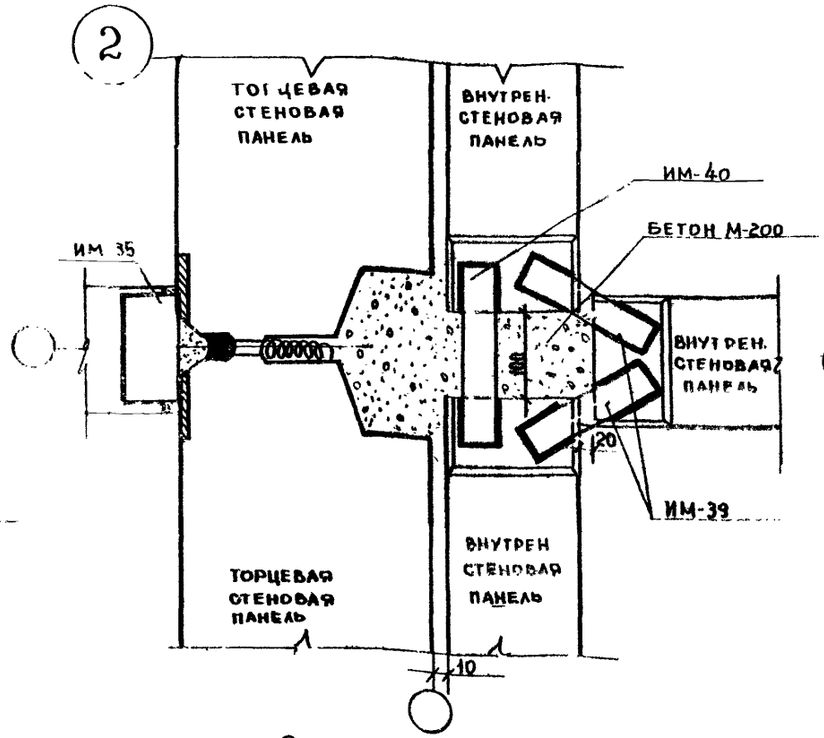

9ти этажный дом.

3

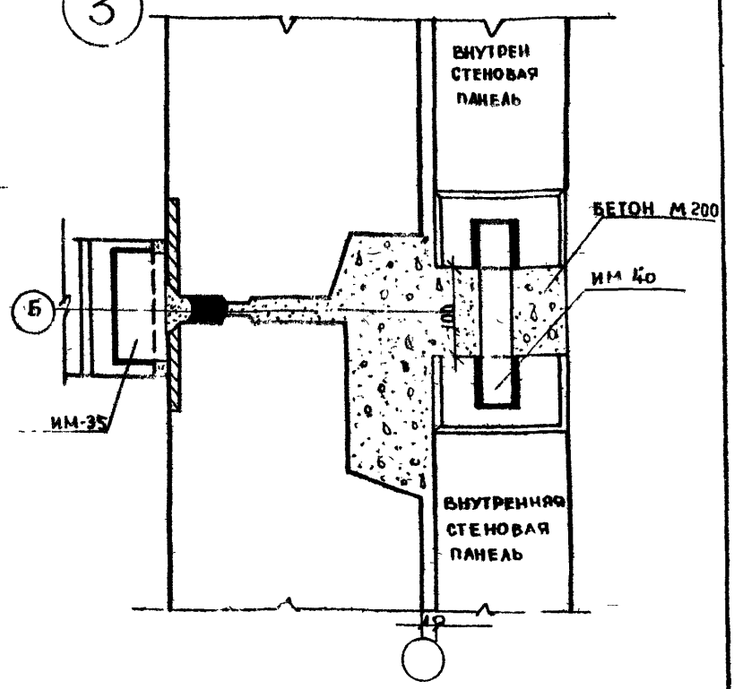

5ти этажный дом

4

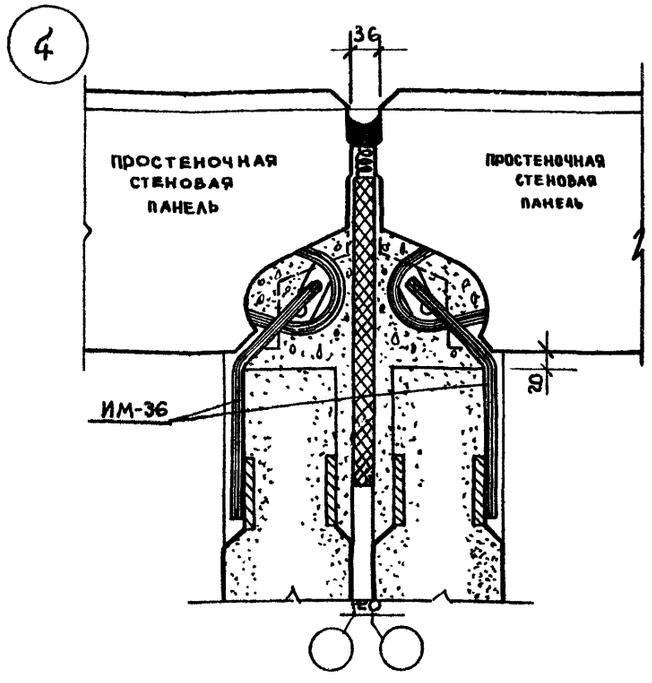

5

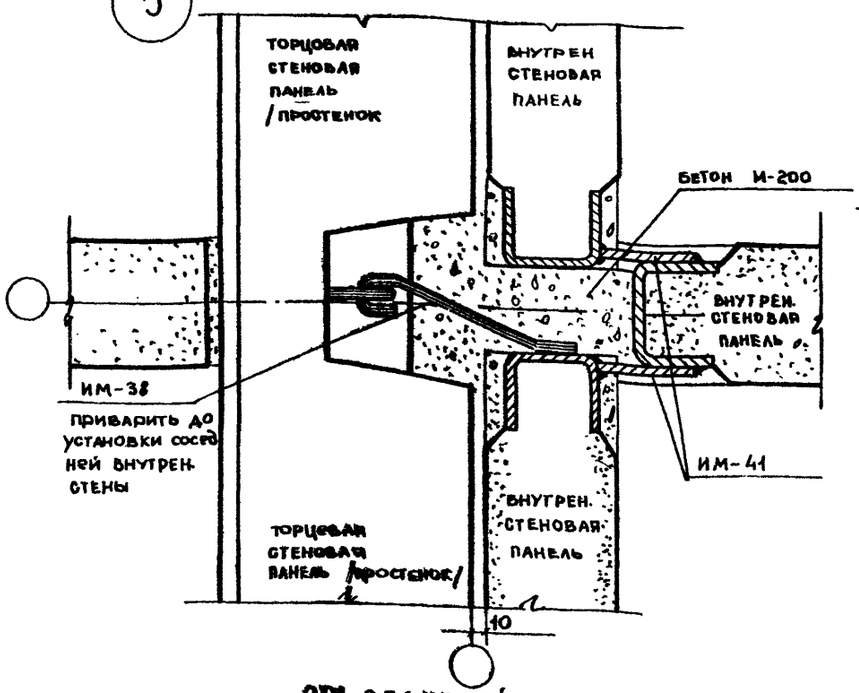

9ти этажный дом

6

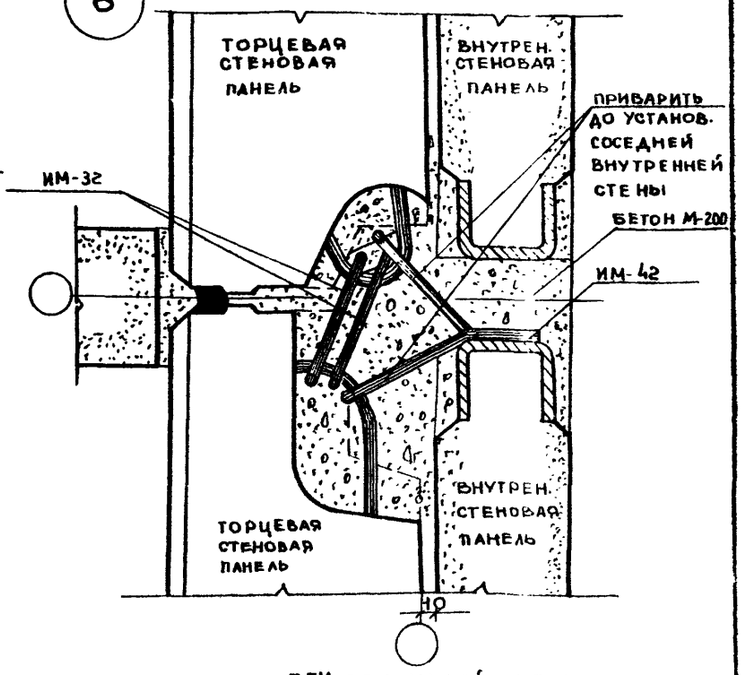

5ти этажный дом

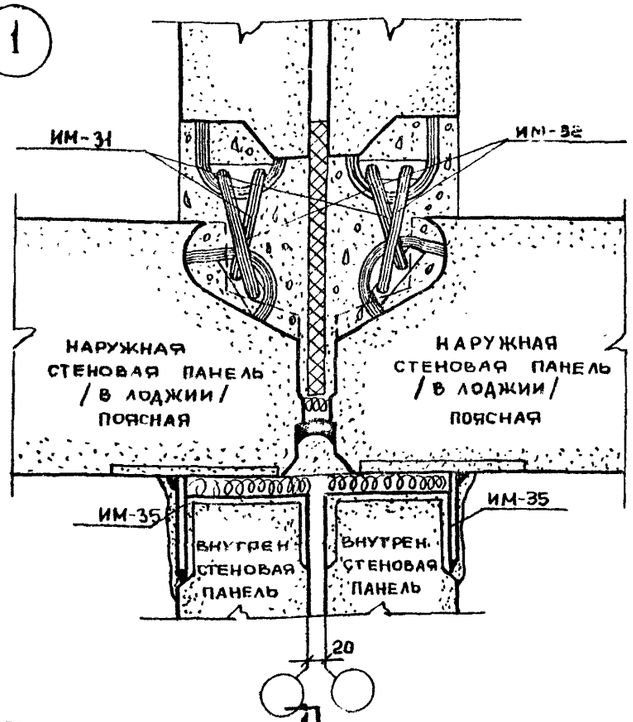

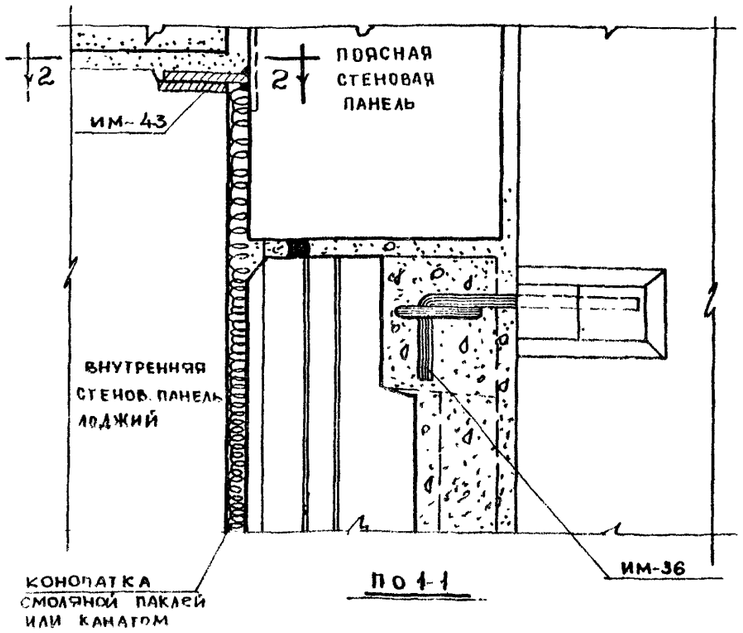

ПО 1-1

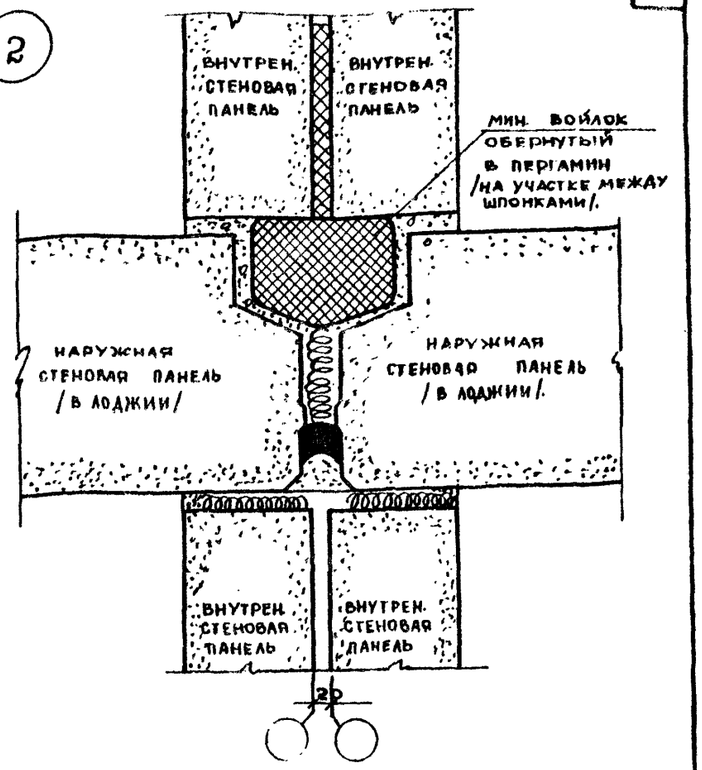

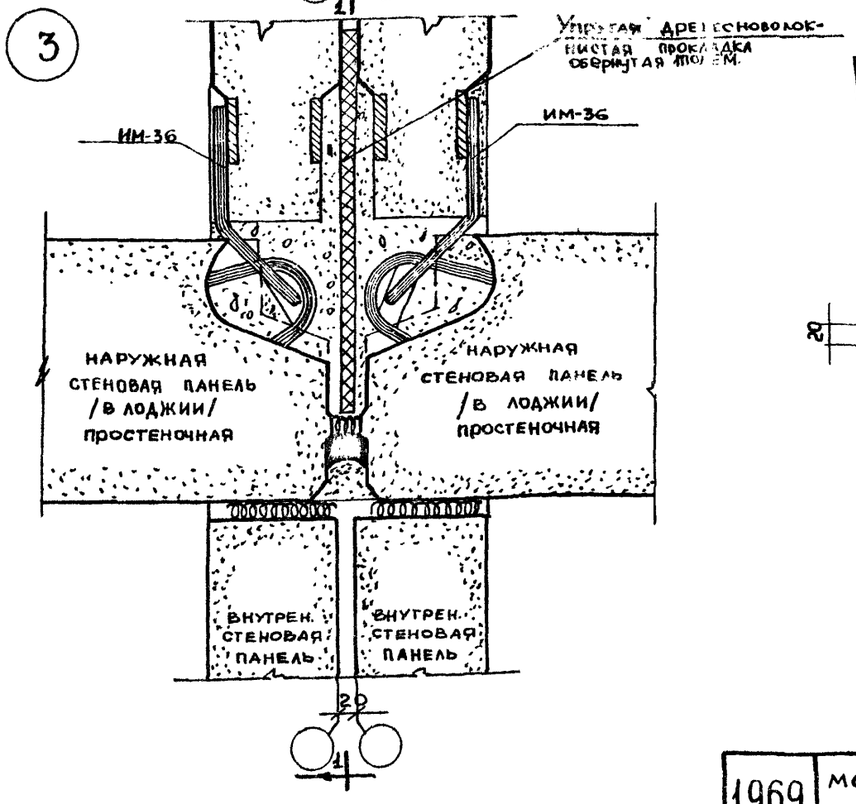

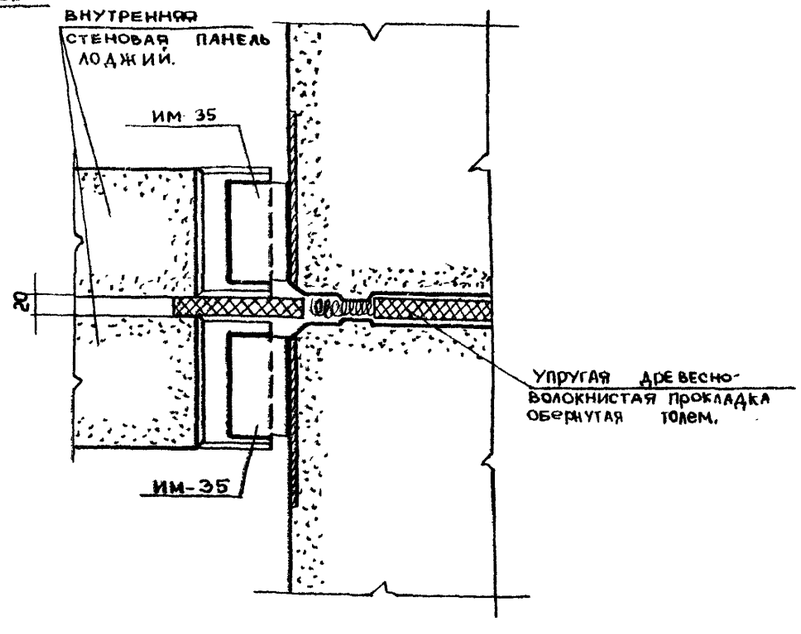

ПО 2-2

1969	МОНТАЖНЫЕ УЗЛЫ И ДЕТАЛИ.	УЗЛЫ СОПРЯЖЕНИЯ НАРУЖНЫХ И ВНУТРЕННИХ СТЕН.	СЕРИЯ 125.	ЧАСТЬ 9 РАЗДЕЛ 9.2	ЛИСТ 7и

А. СМИРНОВА | Г. ПАЧЕНЦЕВА | ПРОВЕРИЛ | ГЛ. АРХИТ. ПР.

1431-13 № 10.

1

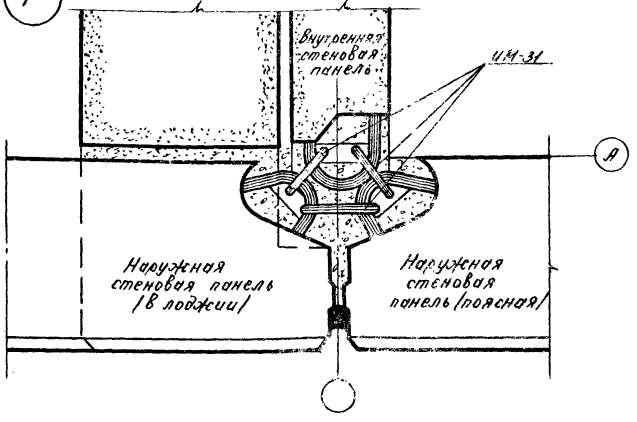

2

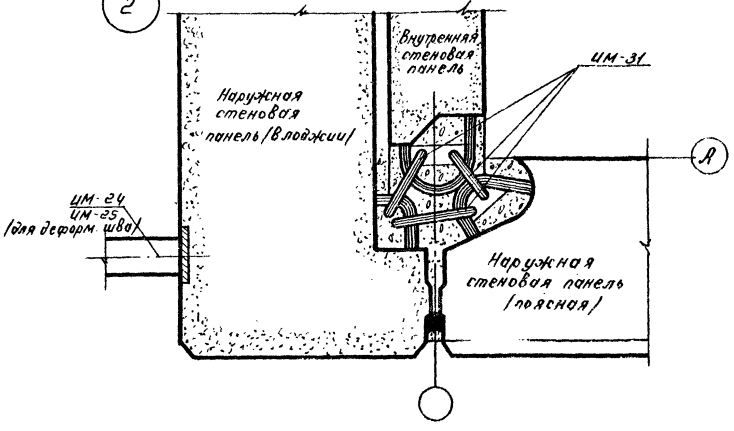

Вариант металлического ограждения западающей лоджии

3

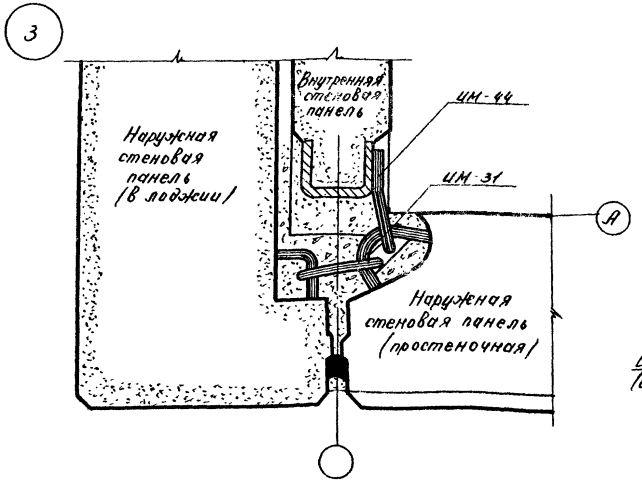

4

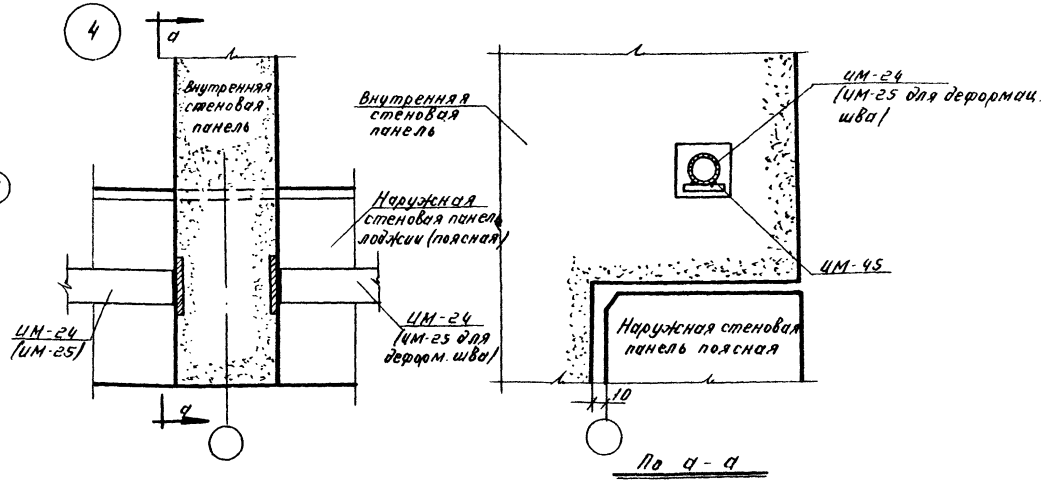

По а - а

1969	Монтажные узлы и детали	Узлы сопряжения наружных и внутренних стен западающих лоджий.	Серия 125	Часть 9 Раздел 9.2	Лист 8

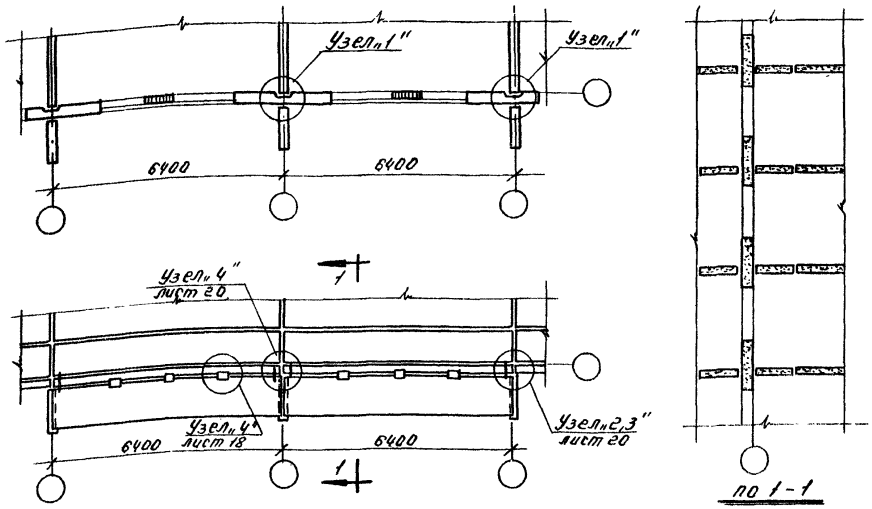

Фрагмент монтажного плана и плана перекрытий с приставной лоджией

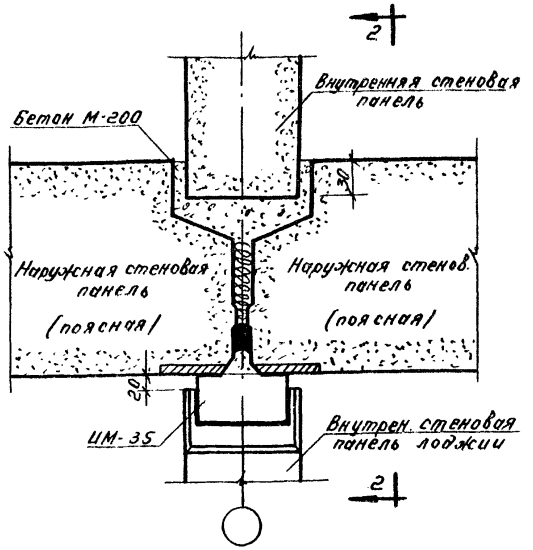

Узел „1"

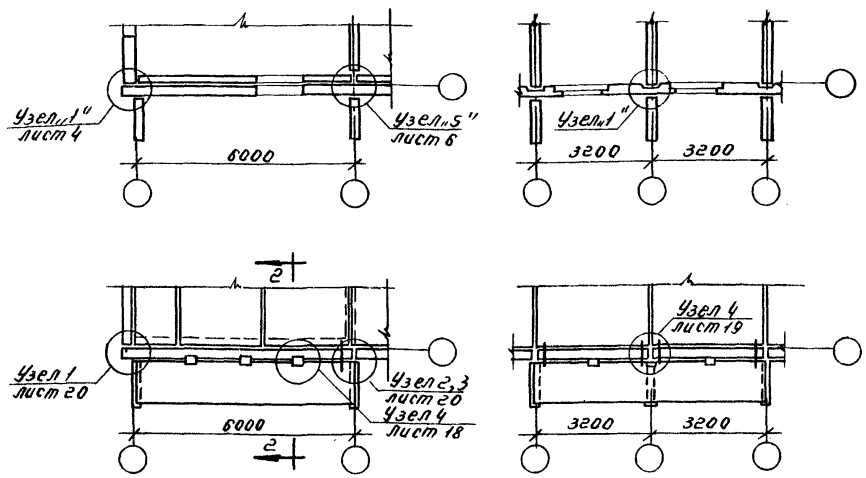

Фрагмент монтажного плана и плана перекрытий с приставной лоджией по торцу

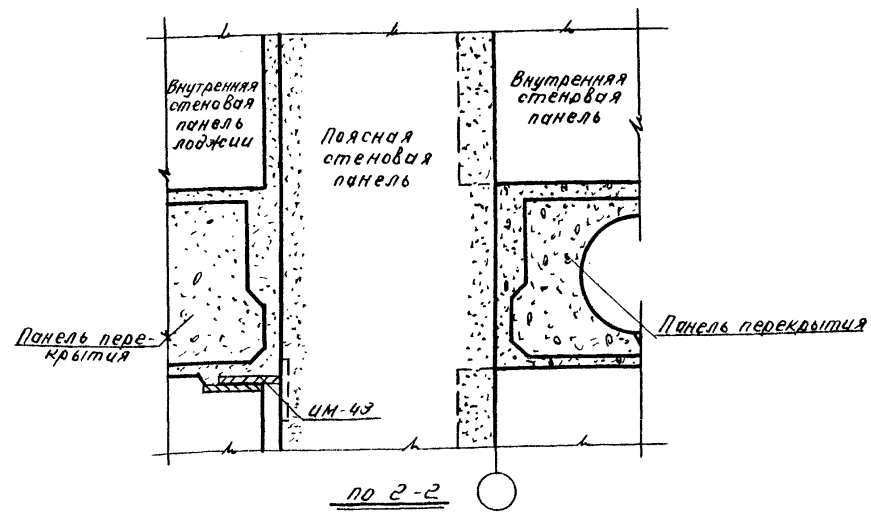

1969	Монтажные узлы и детали	Фрагменты приставных лоджий. Узлы сопряжений наружных и внутренних стен.	Серия 125	Часть 9 Раздел 9.2	Лист 9

11131-13 12

Смирнова | Проверил | Пачинцева | Гл. архит. пр.

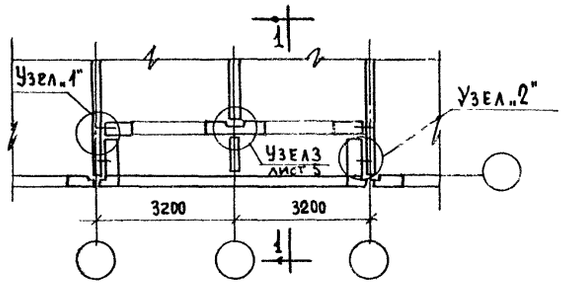

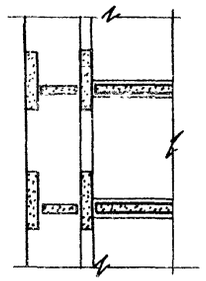

По 1-1

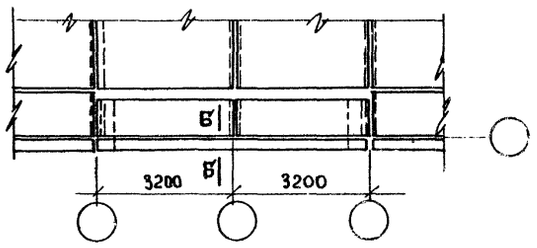

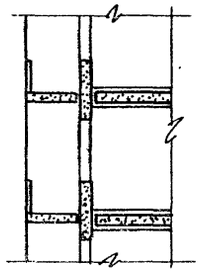

По 3-3

Фрагмент монтажного плана и плана перекрытий

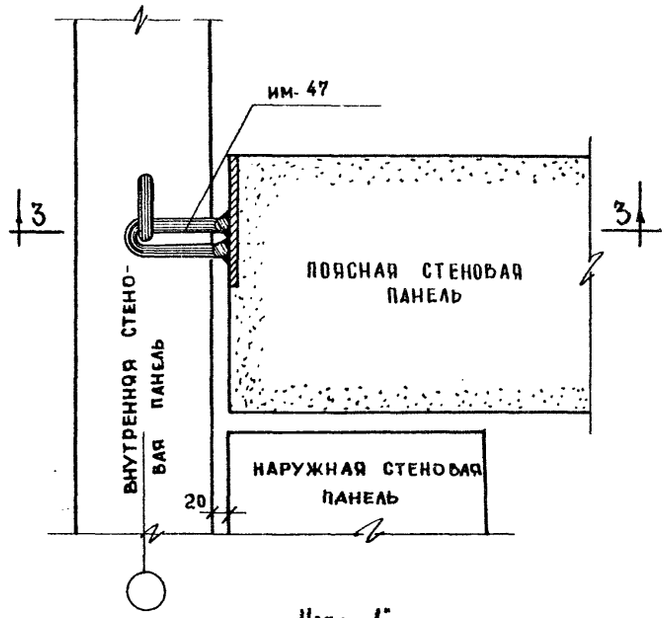

Узел „1"

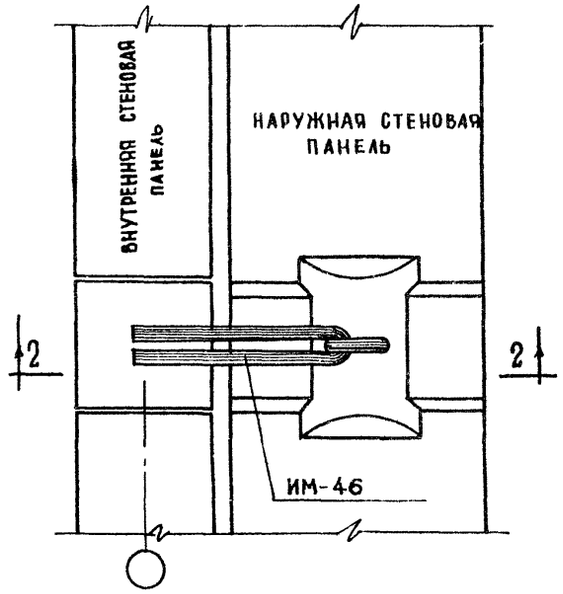

Узел „2"

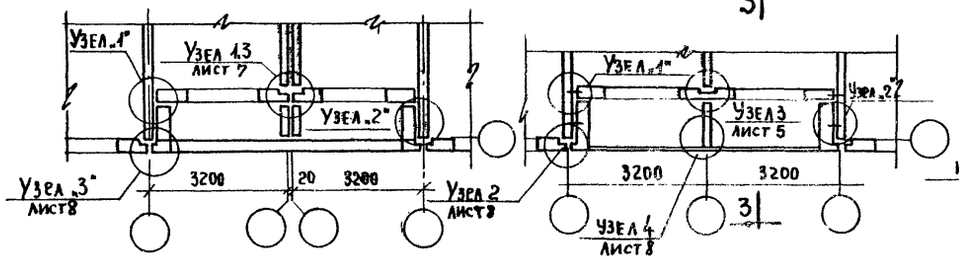

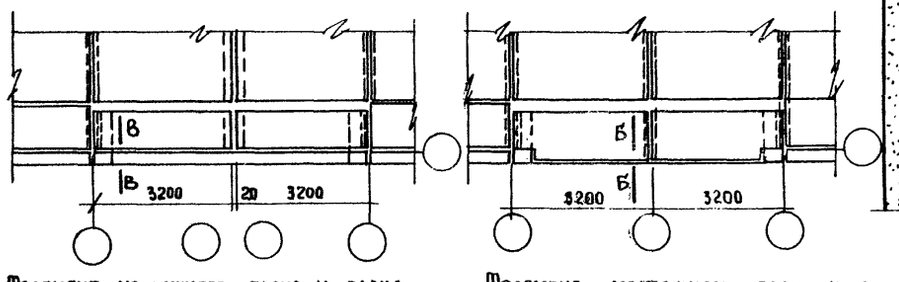

Фрагмент монтажного плана и плана перекрытий (температурный шов)

Фрагмент монтажного плана и плана перекрытий (вариант металлического ограждения)

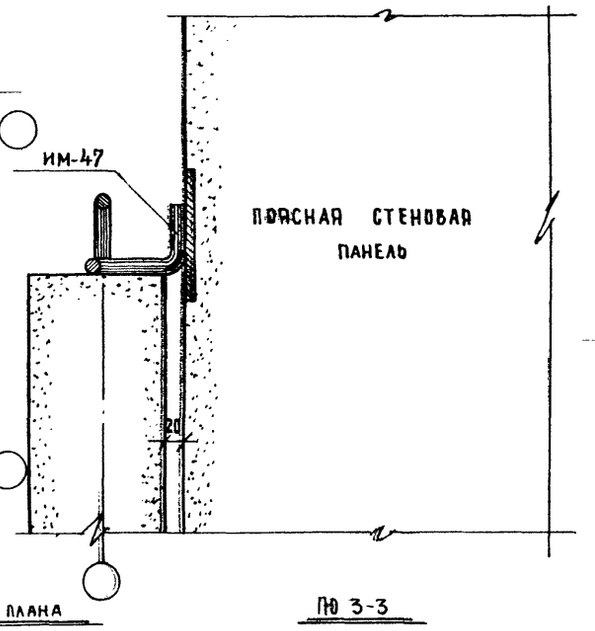

По 3-3

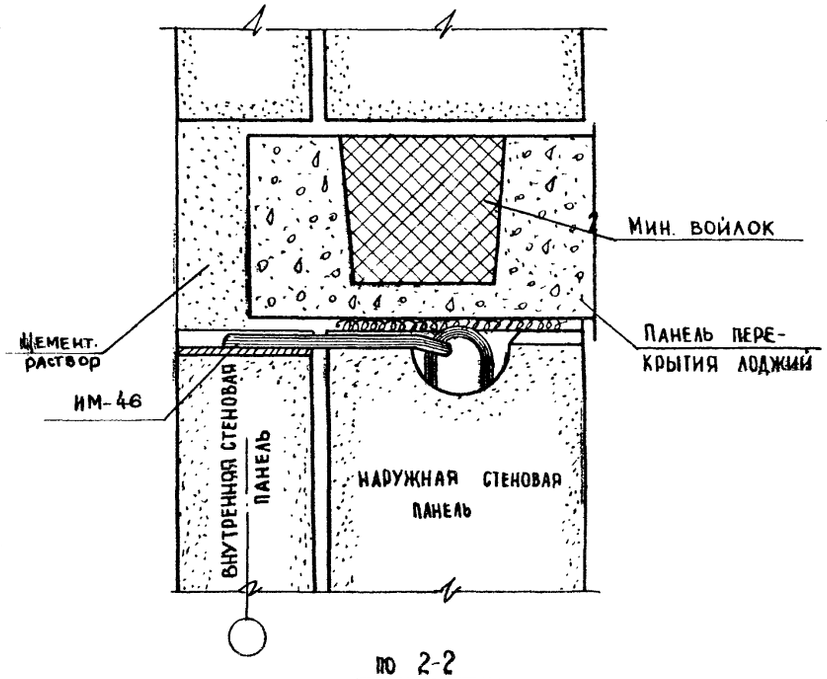

По 2-2

1

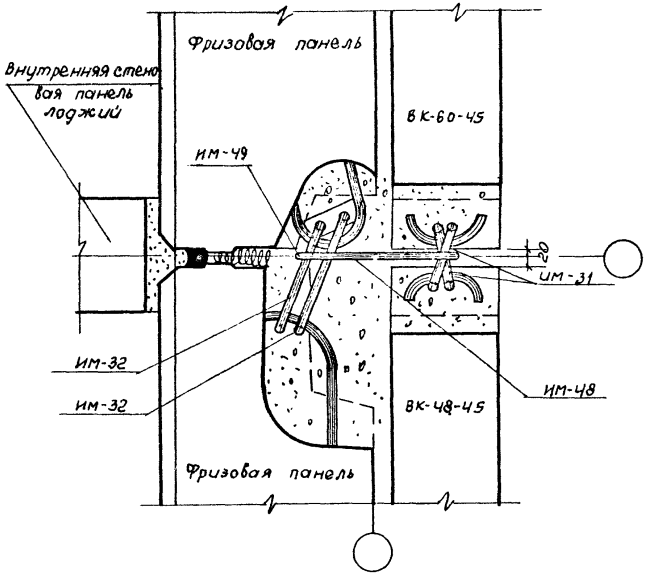

2

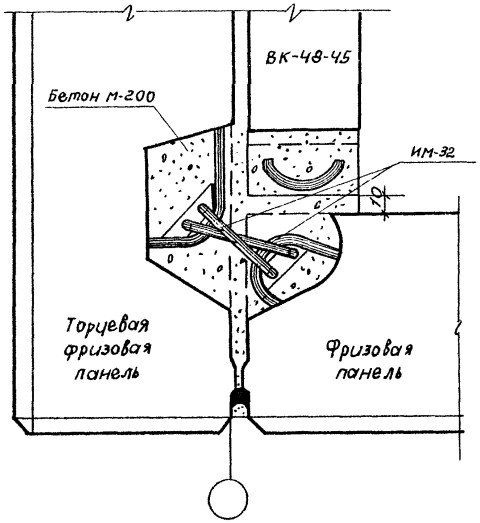

3

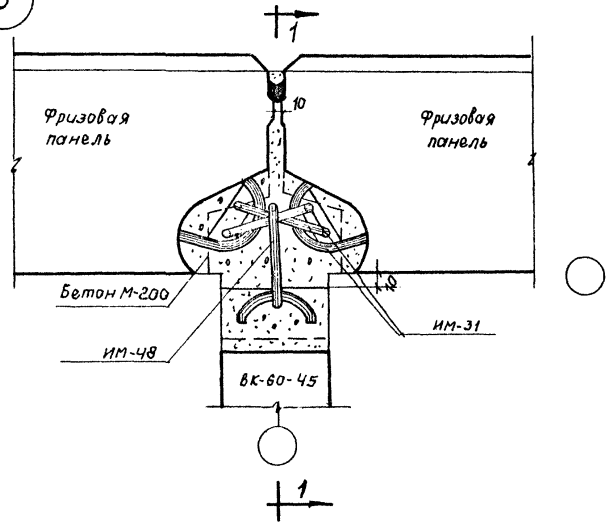

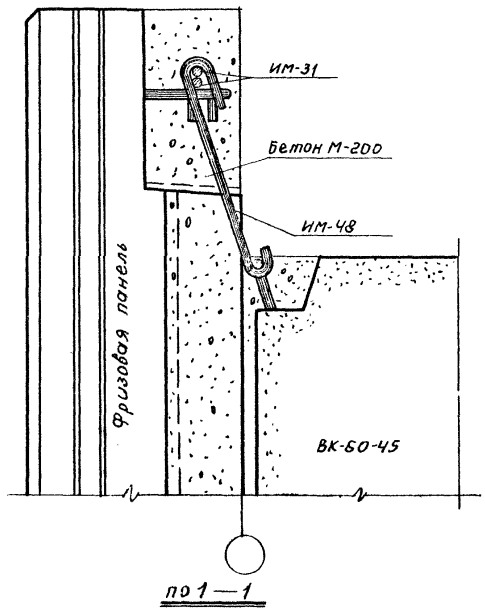

по 1—1

4

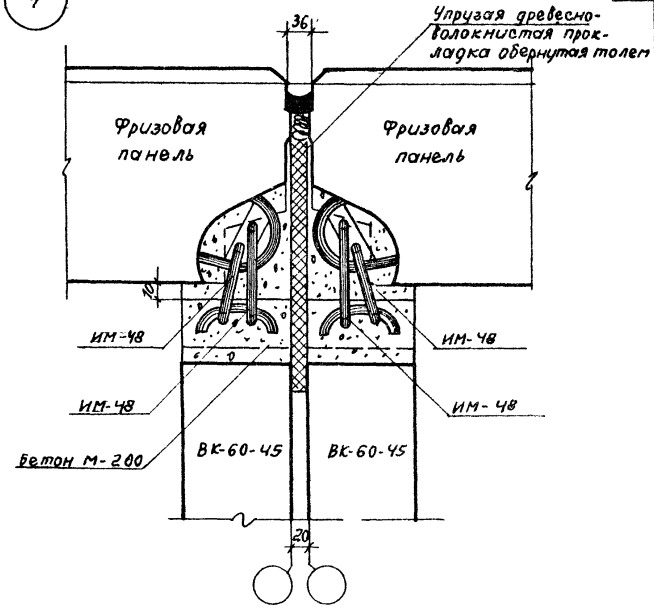

1969	Монтажные узлы и детали	Узлы сопряжения фризовых панелей	Серия 12.5	часть 9 раздел 2	Лист 11

1

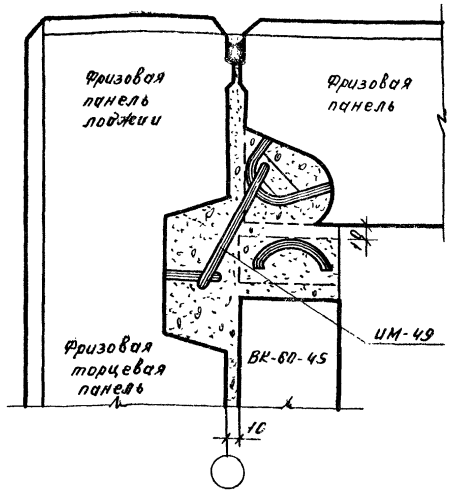

3

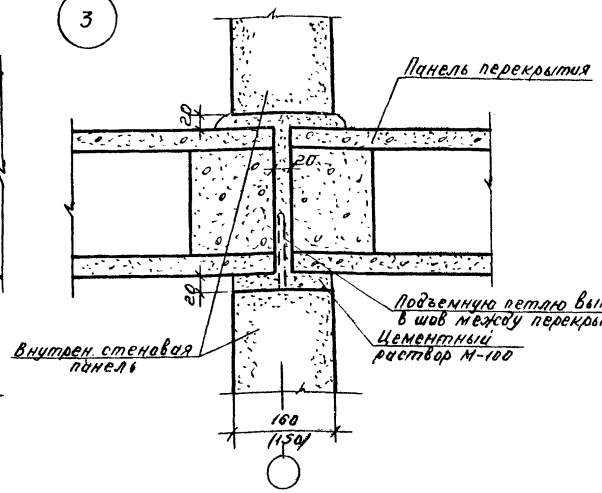

5

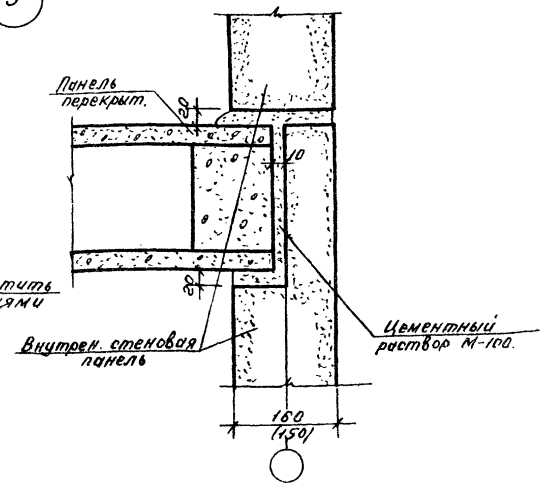

2

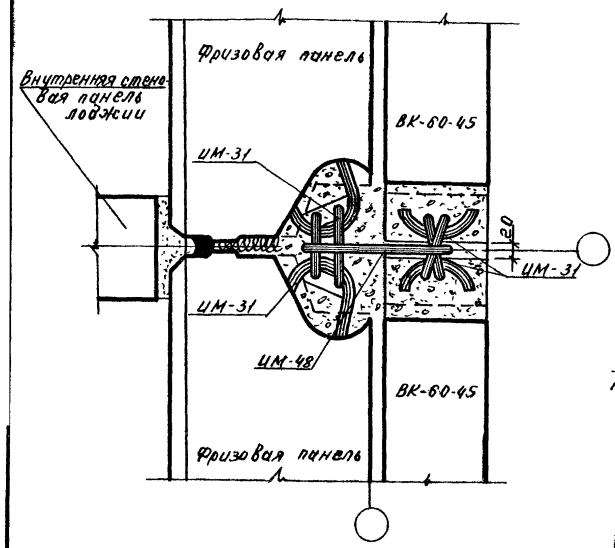

4

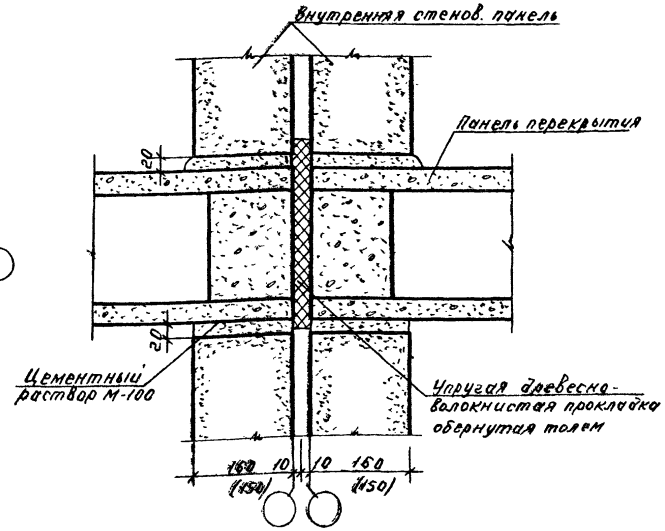

1969	Монтажные узлы и детали.	Сопряжения фризовых стеновых панелей. Детали опирания панелей перекрытия на внутрен. стены.	Серия 125	Часть 9 Раздел 9.2	Лист 12

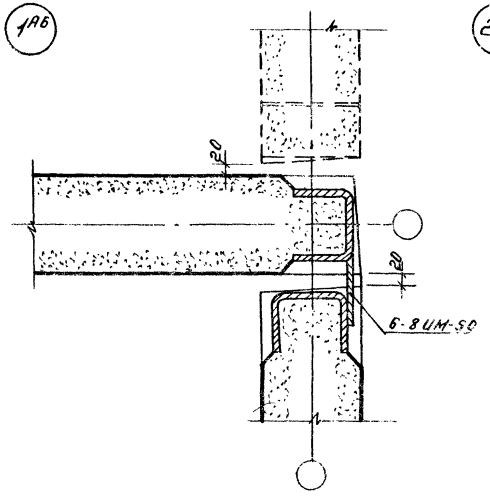

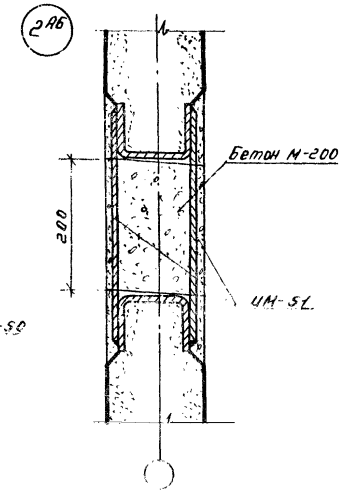

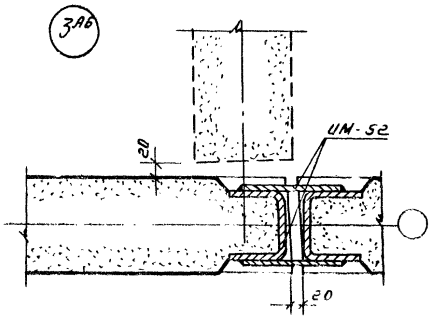

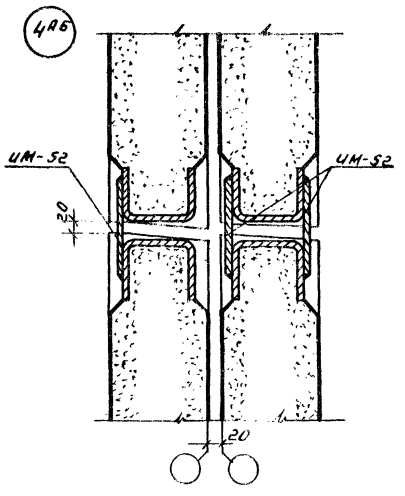

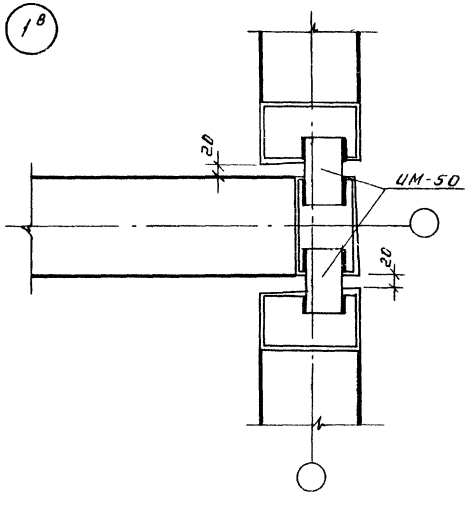

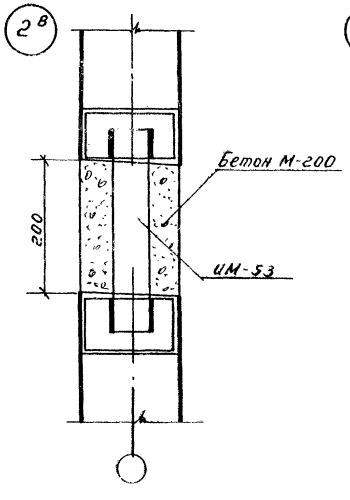

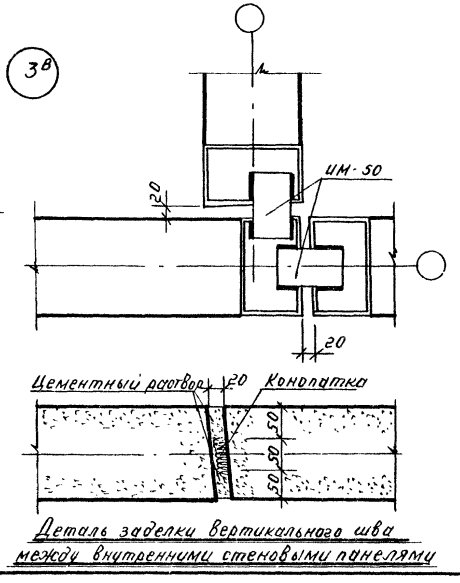

Деталь заделки вертикального шва между внутренними стеновыми панелями

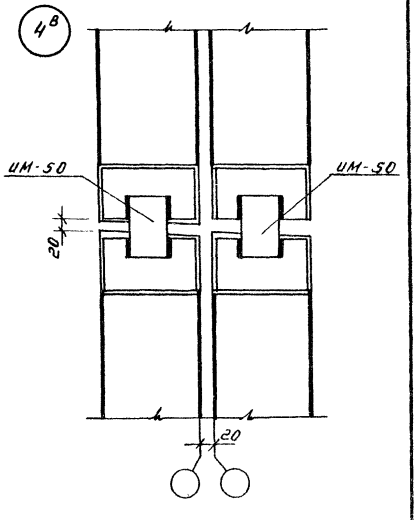

1969	Монтажные узлы и детали.	Узлы сопряжения внутренних стеновых панелей.	Серия 125	Часть 9 Раздел 92	Лист 13

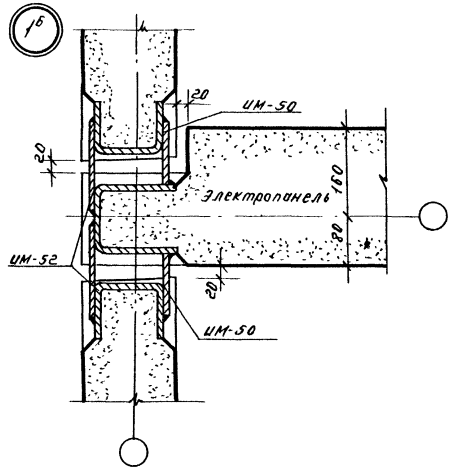

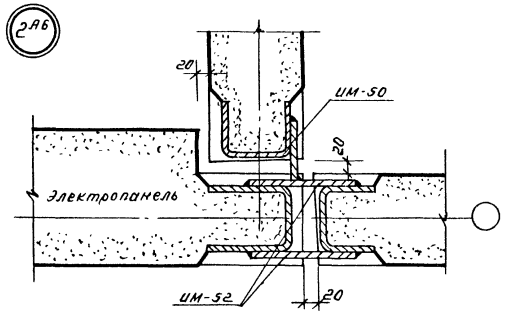

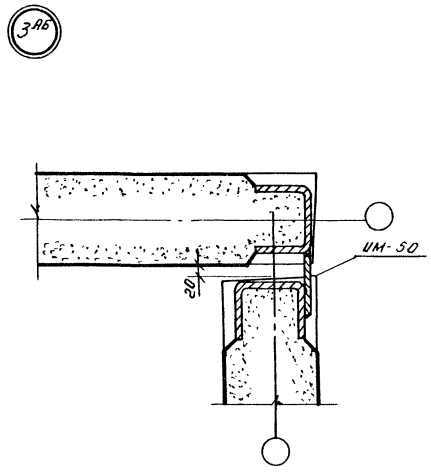

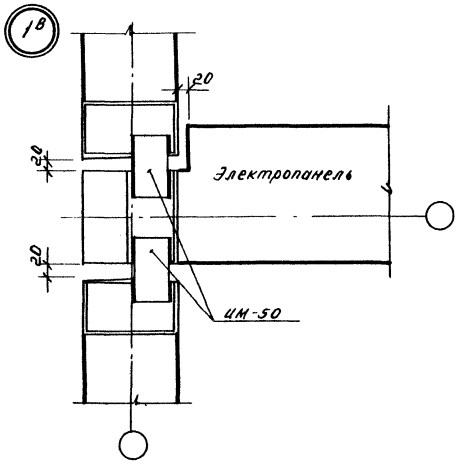

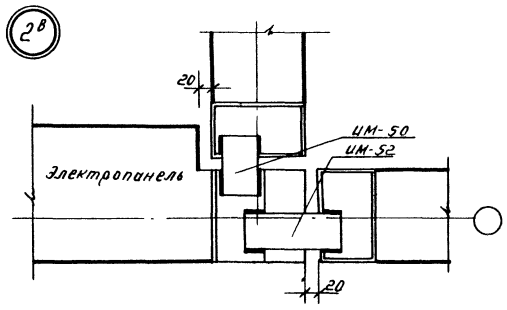

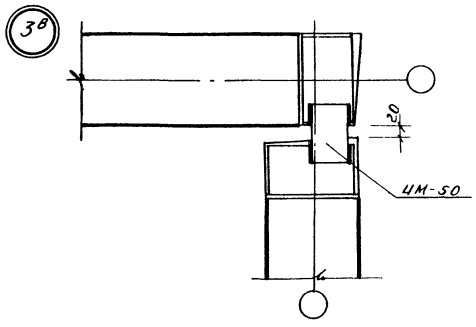

1969	Монтажные узлы и детали	Узлы сопряжения внутренних стеновых панелей.	Серия 125	Часть 9 раздел 9.2	Лист 14

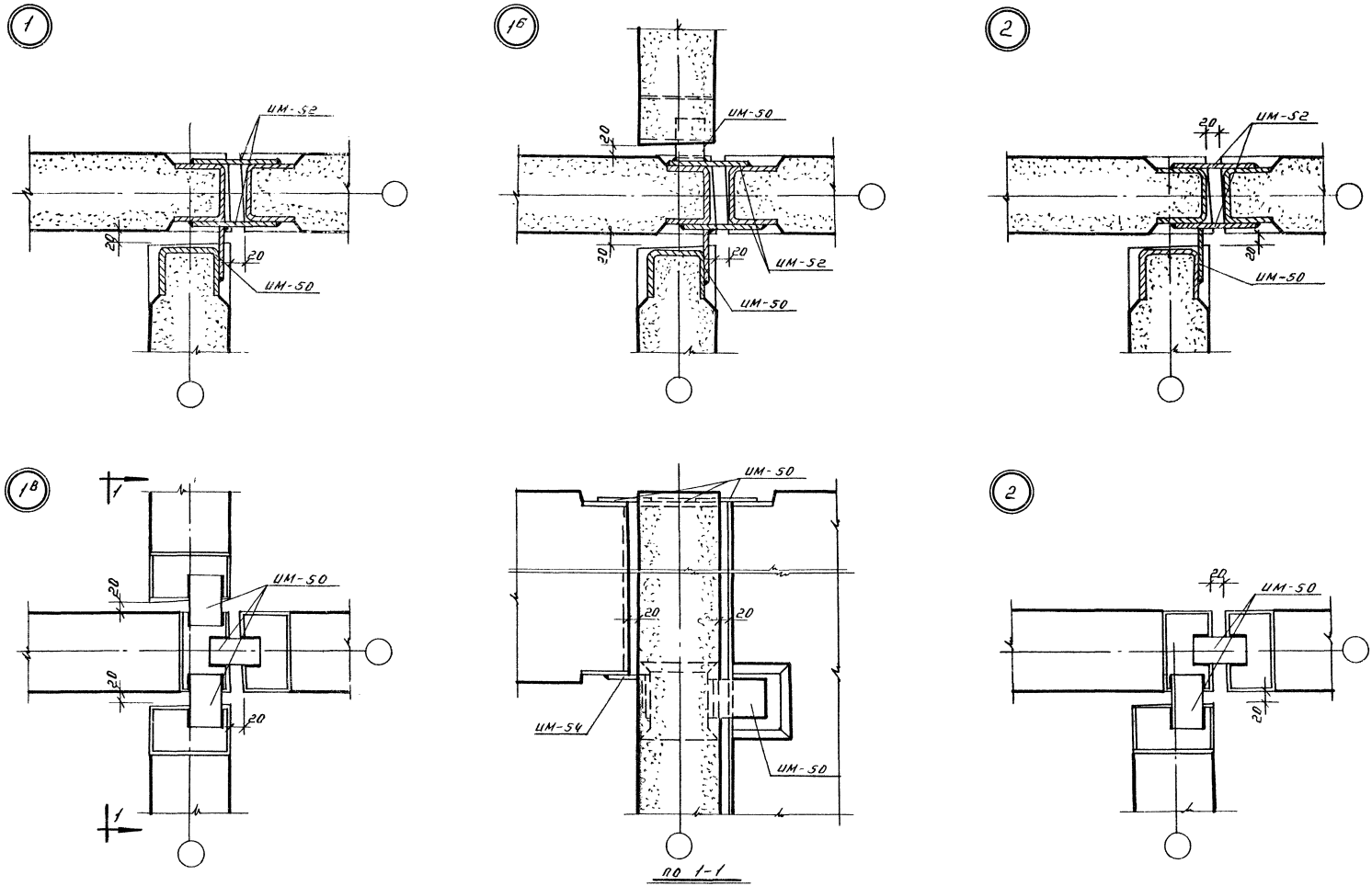

1969	Монтажные узлы и детали.	Узлы сопряжения внутренних стеновых панелей.	Серия 125	Часть 9 Раздел 9.2	Лист 15

Смирнова | Проверил | Лапенцева | Гл. конструктор | Гл. архит. пр.

1АБ

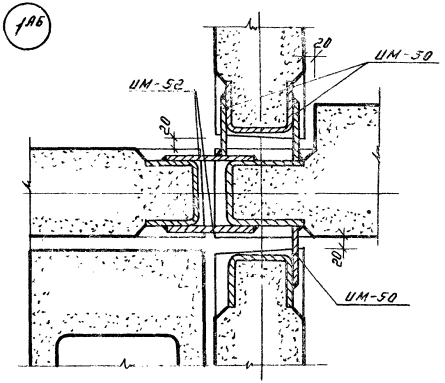

2АБ

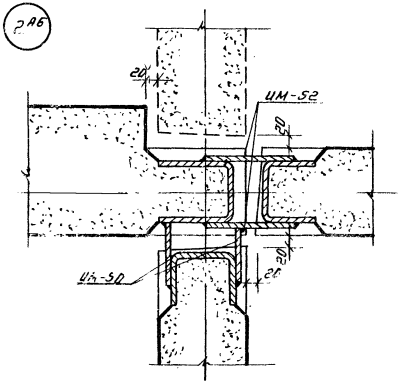

3АБ

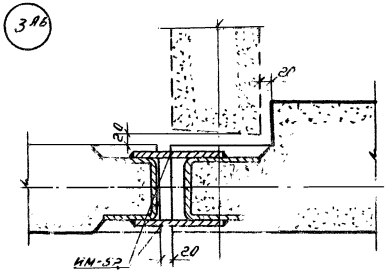

1В

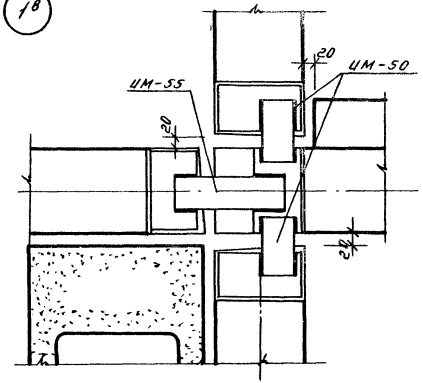

2В

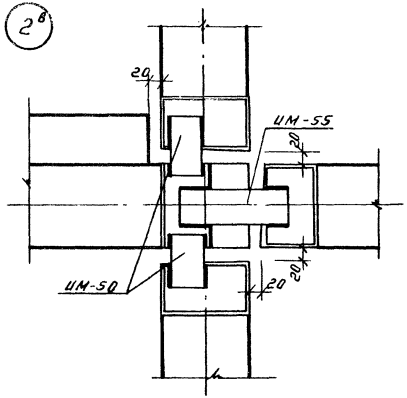

3В

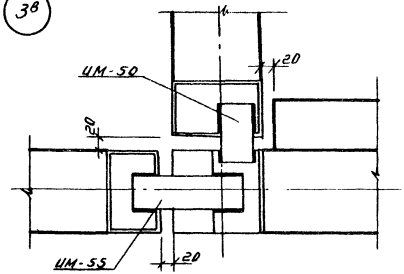

1969	Монтажные узлы и детали.	Узлы сопряжения внутренних стеновых панелей	Серия 125	Часть 9 Раздел 9.2	Лист 16

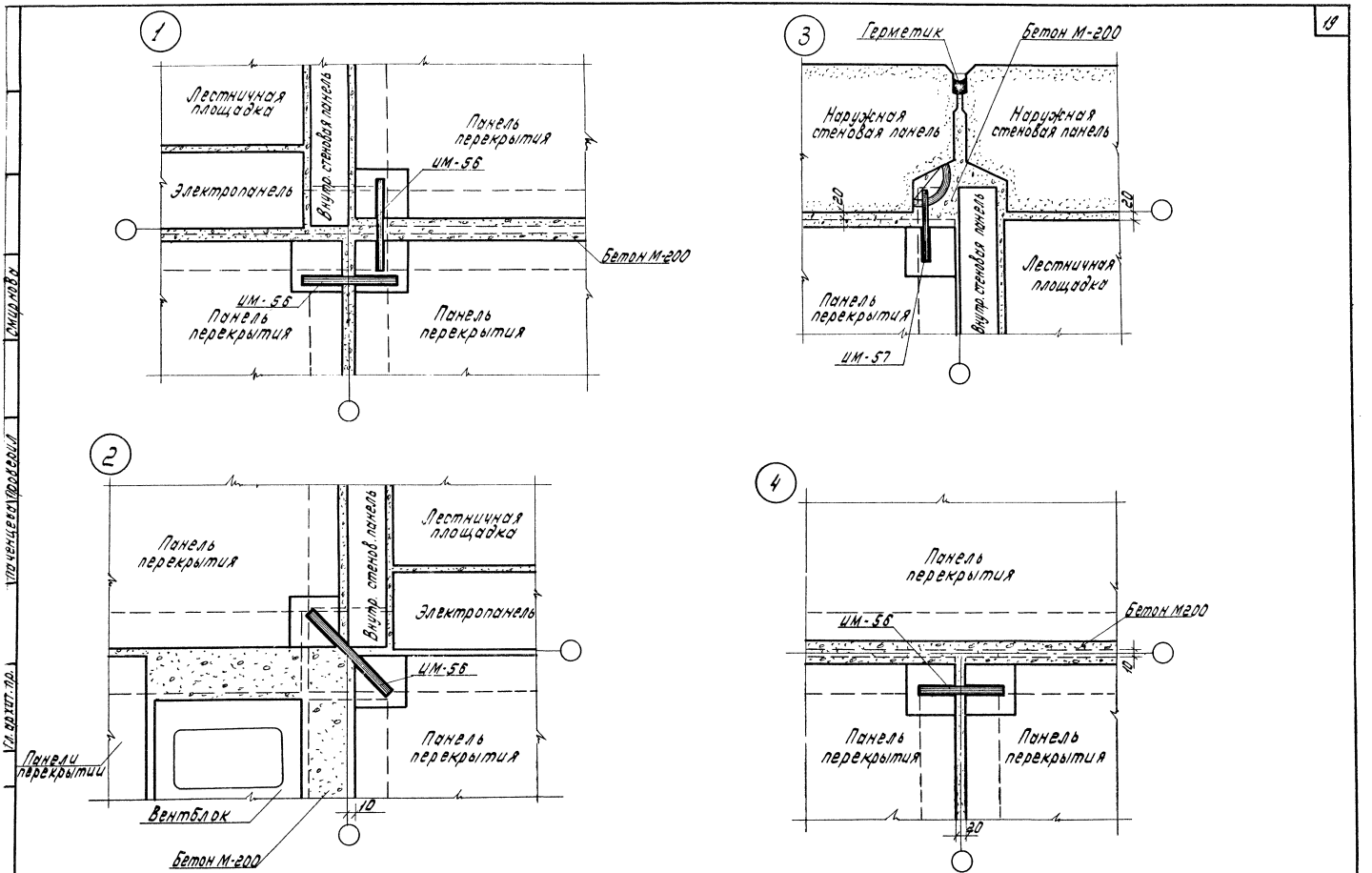

1969	Монтажные узлы и детали	Узлы крепления панелей перекрытий.	Серия 125	Часть В раздел 9.2	Лист 17

11131-13 20

Смирнова

Паченцева Проверил

Гл. архит. пр.

1

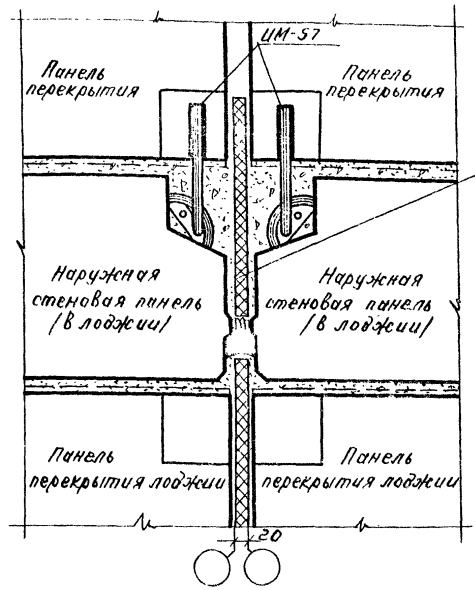

3

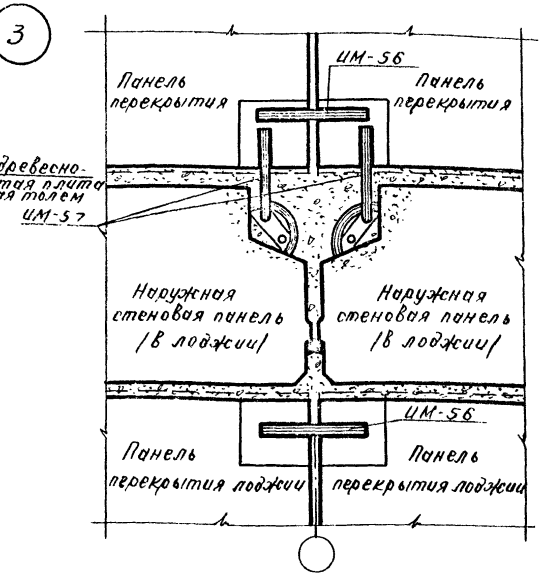

5

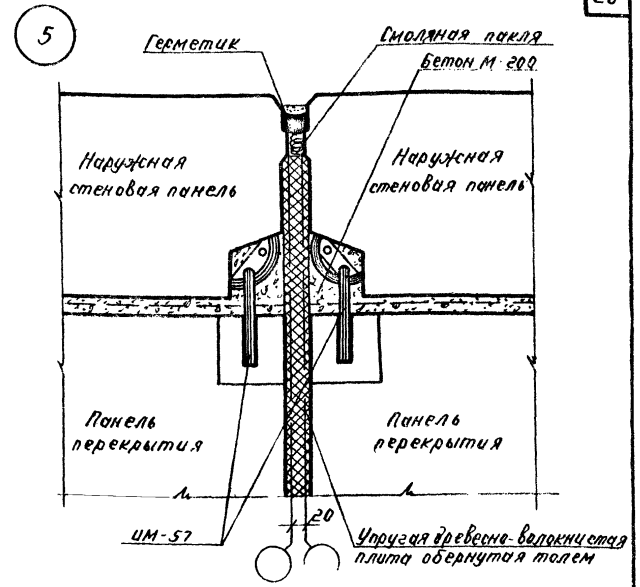

2

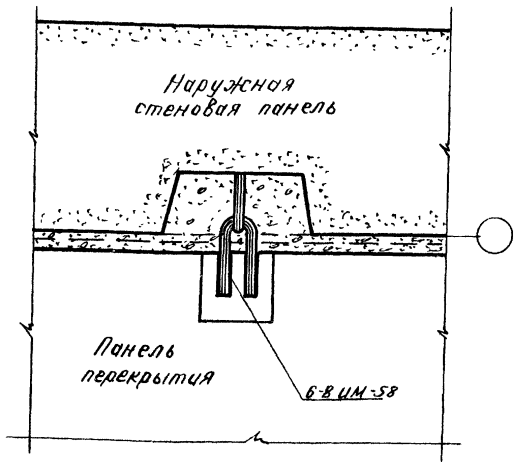

4

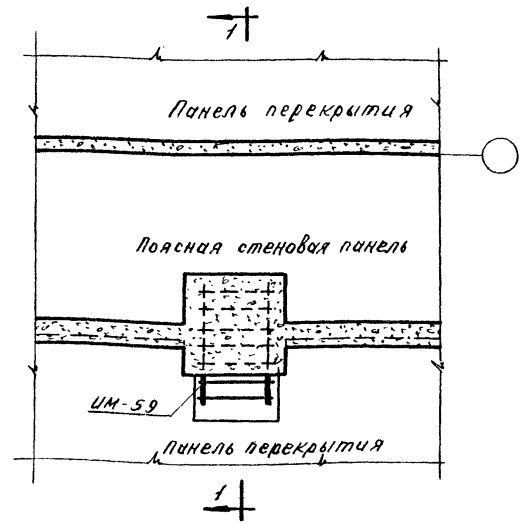

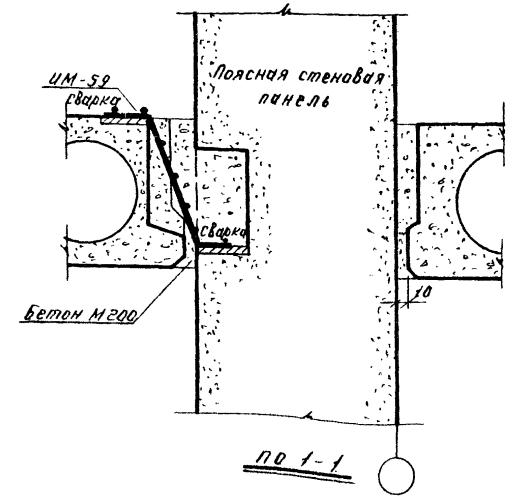

1969	Монтажные узлы и детали	Узлы крепления панелей перекрытий	Серия 125	Часть 9 Раздел 9.2	Лист 18

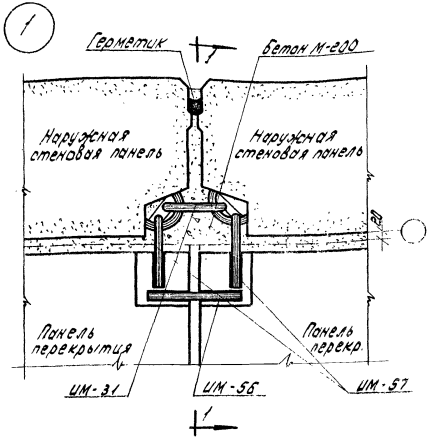

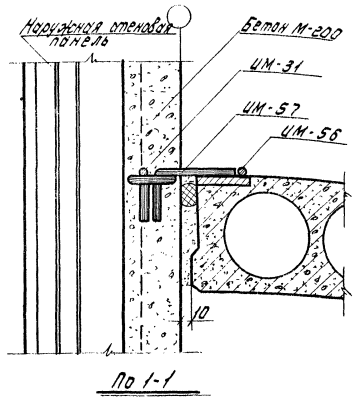

По 1-1

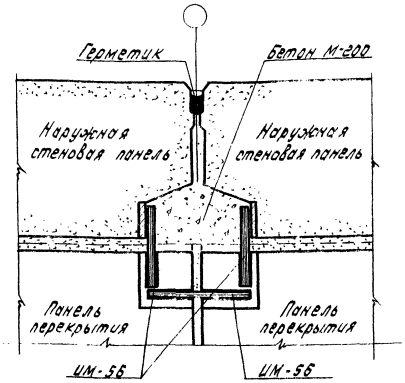

Вариант крепления панелей наружных стен с панелями перекрытий

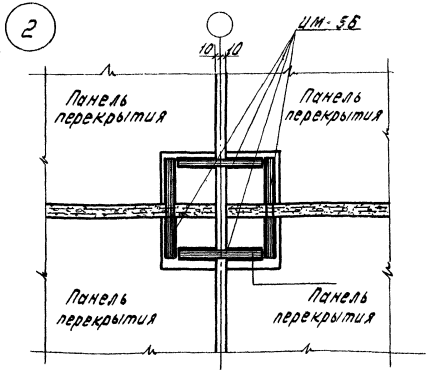

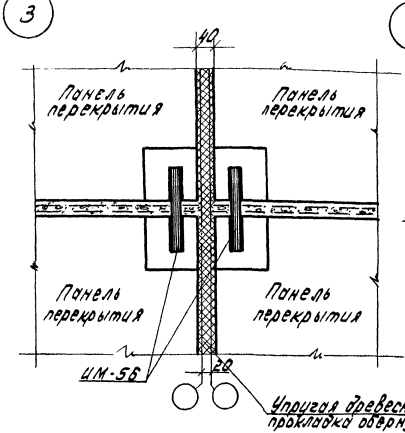

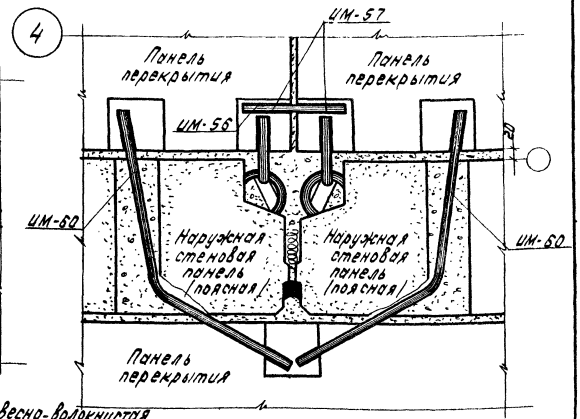

1

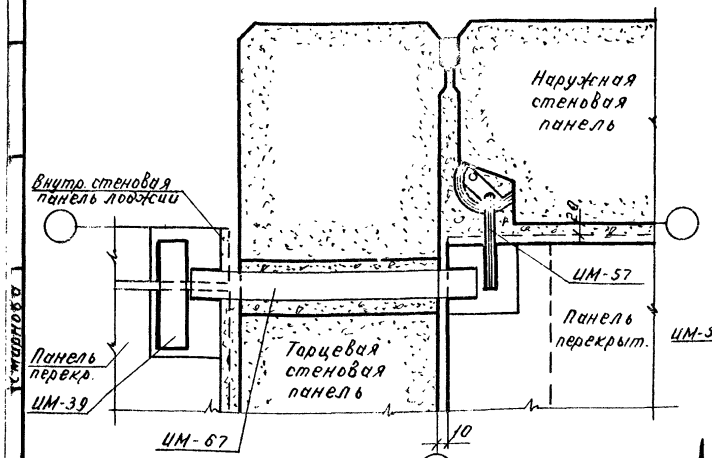

9ти этажный дом

2

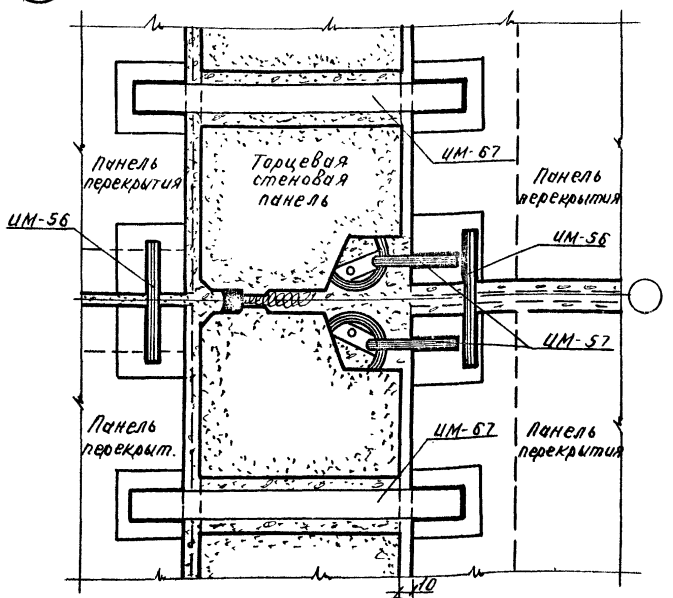

9ти этажный дом

3

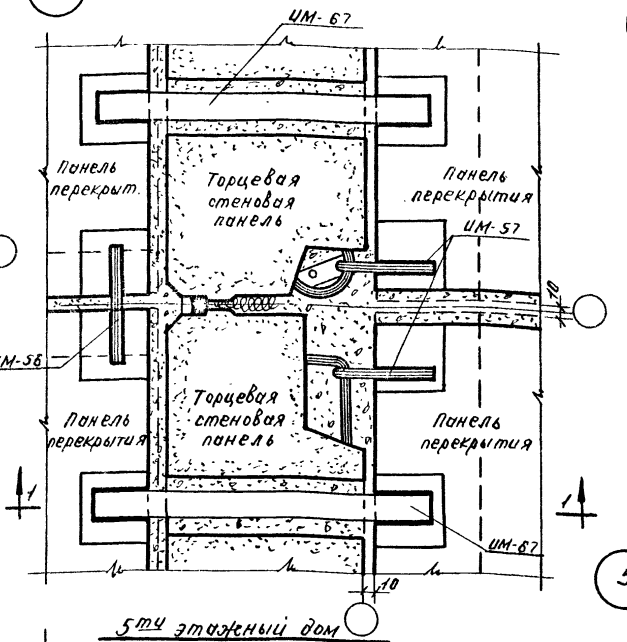

5ти этажный дом

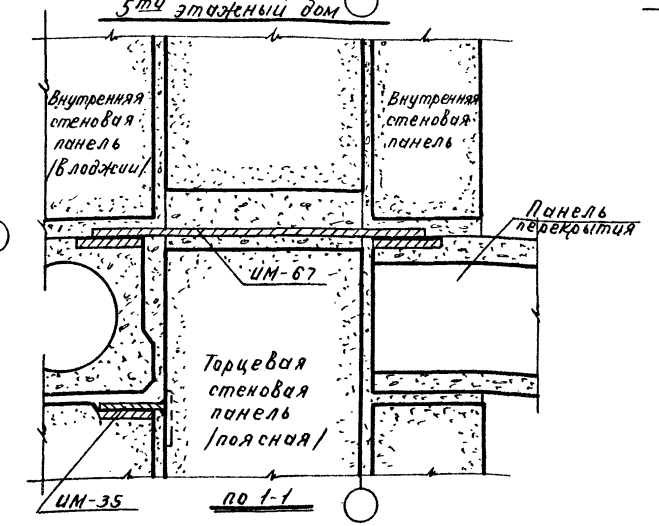

по 1-1

4

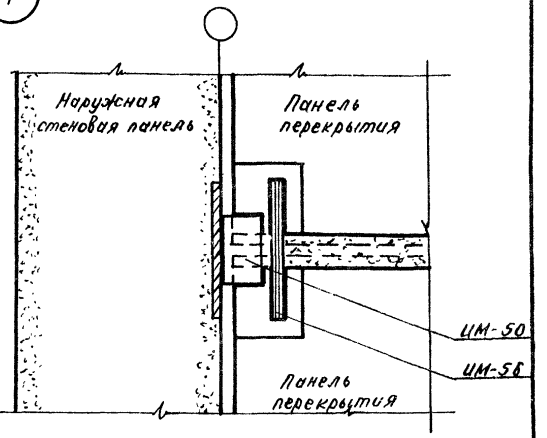

5

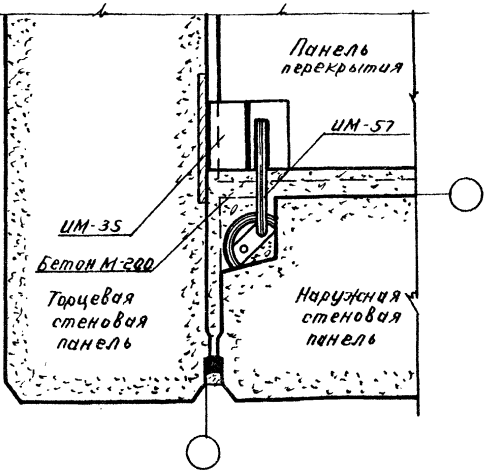

1969	Монтажные узлы и детали	Узлы крепления панелей перекрытий.	Серия 125	Часть 9 Раздел 9.2	Лист 20

1

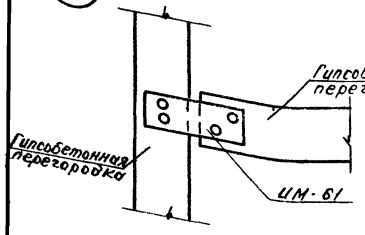

3

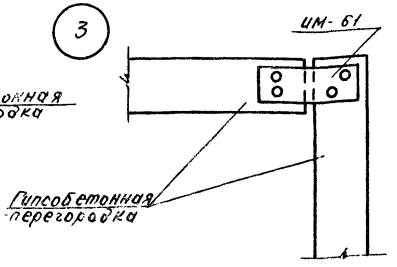

5

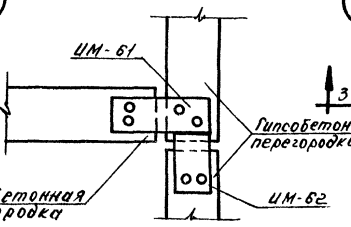

6

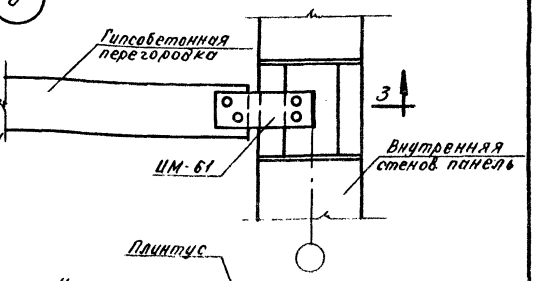

2

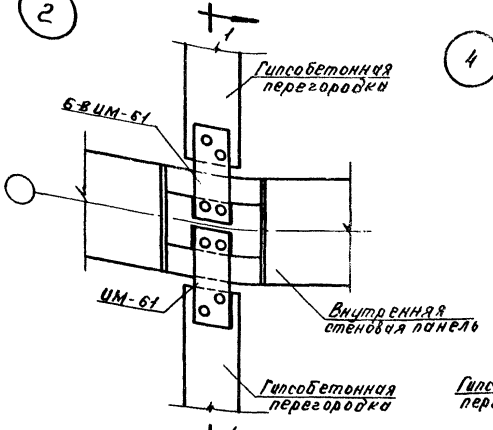

4

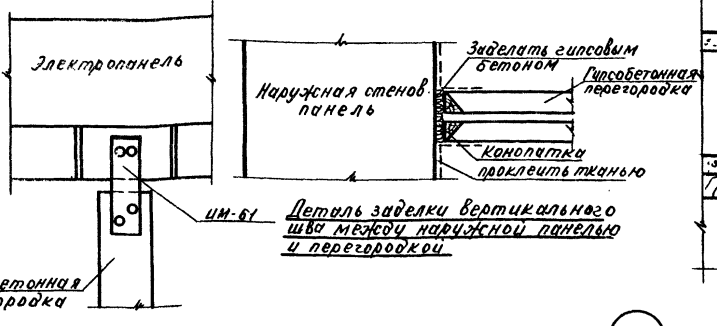

Деталь заделки вертикального шва между наружной панелью и перегородкой

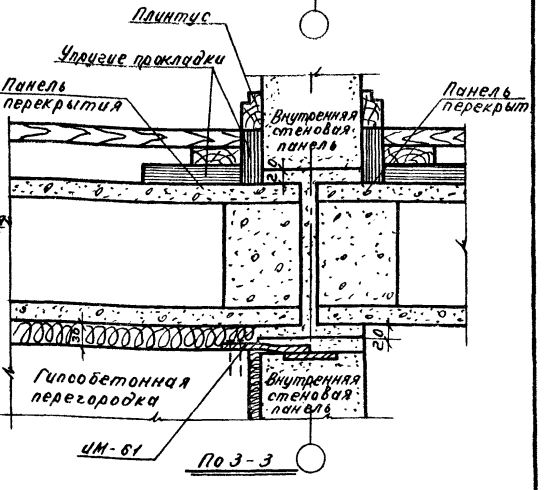

По 3-3

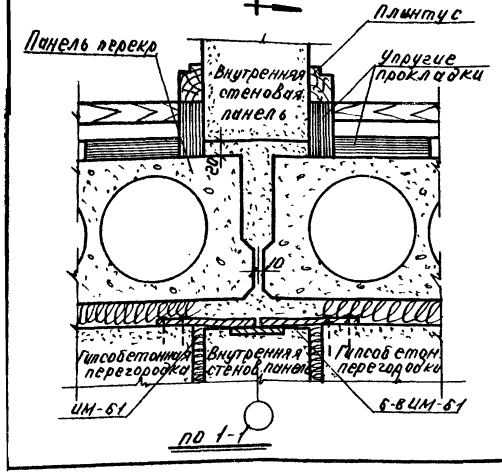

По 1-1

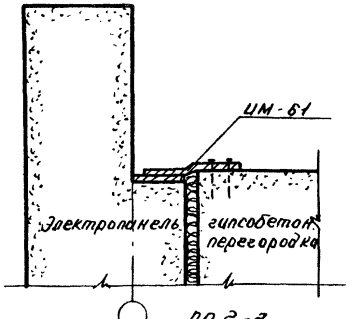

По 2-2

7

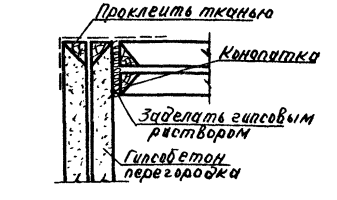

Деталь заделки вертикального шва между перегородками

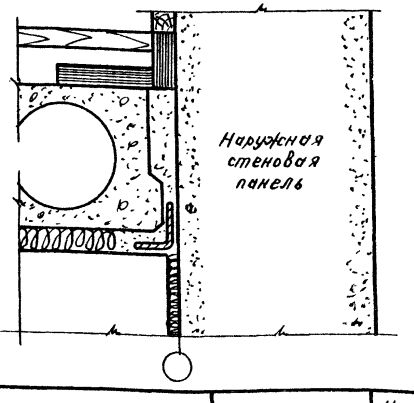

1

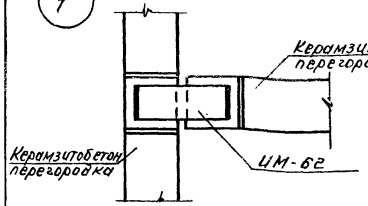

2

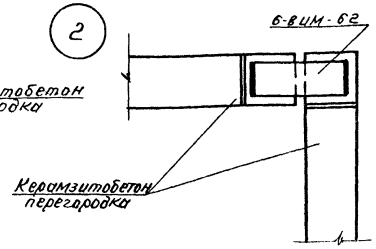

3

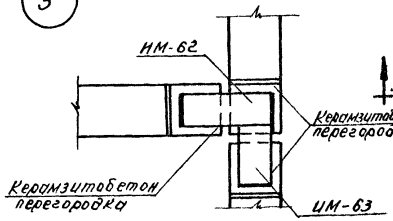

4

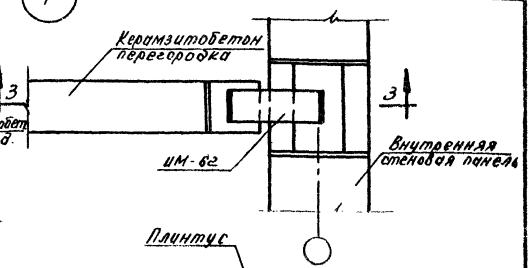

5

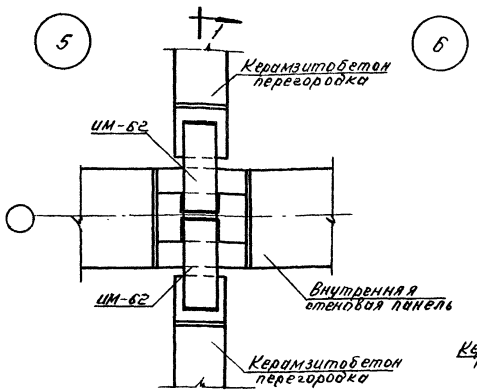

6

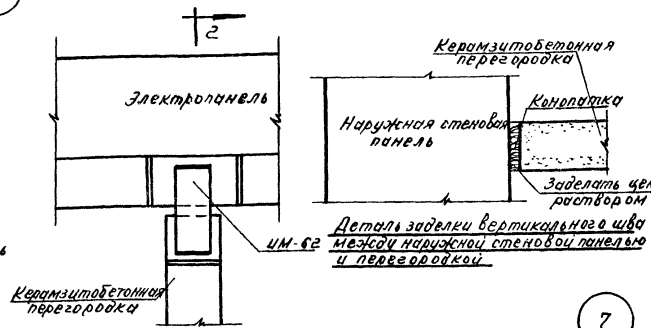

Деталь заделки вертикального шва между наружной стеновой панелью и перегородкой

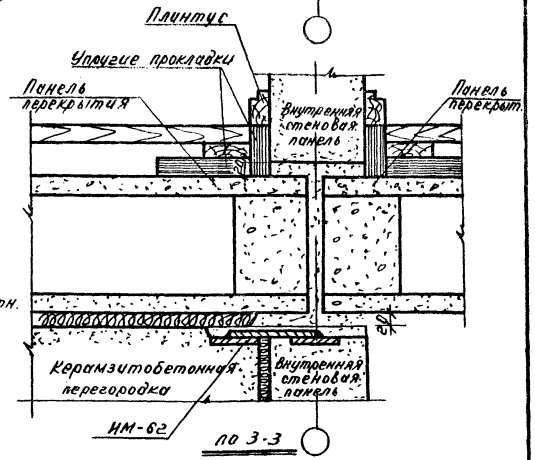

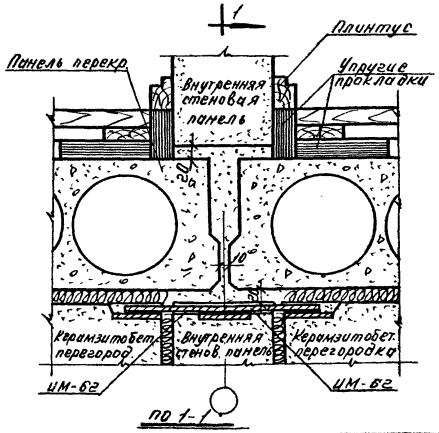

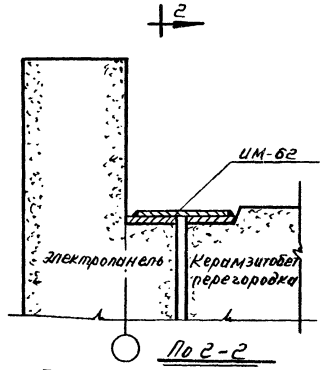

7

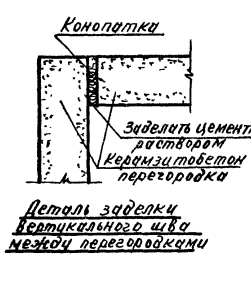

Деталь заделки вертикального шва между перегородками

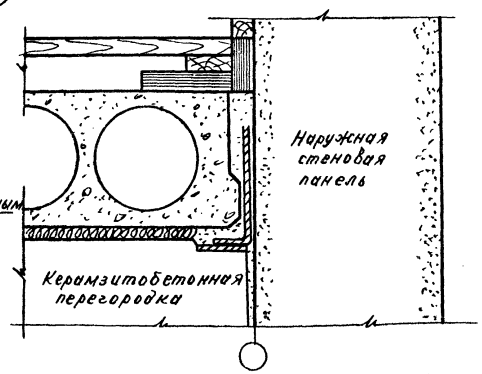

1969	Монтажные узлы и детали	Узлы крепления керамзитобетонных перегородок /Вариант/	Серия 125	Часть 9 Раздел 9.2	Лист 22

1

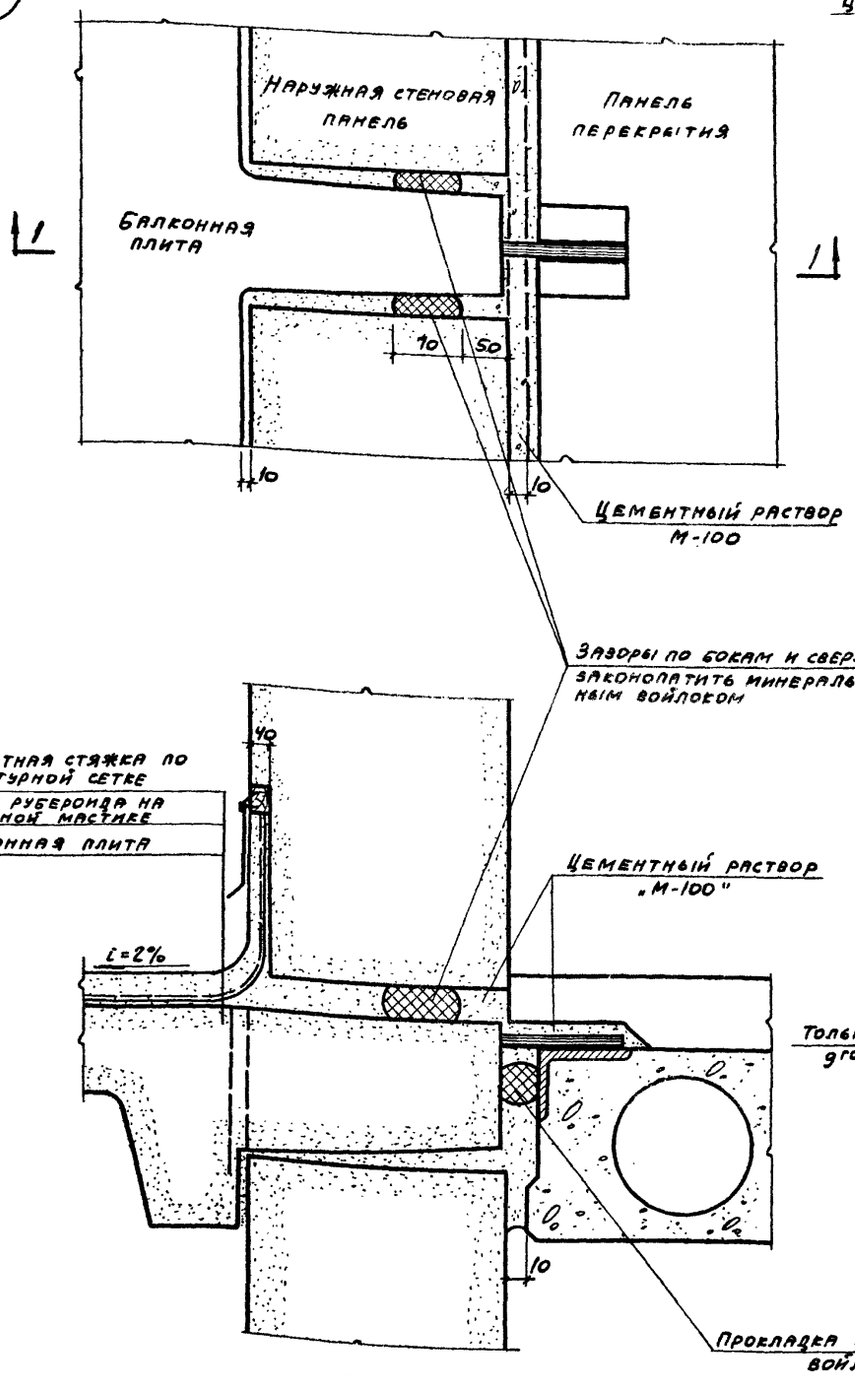

По 1-1

Узлы крепления при варианте дома с балконами

2

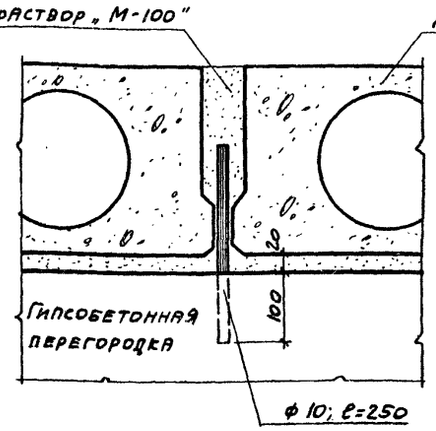

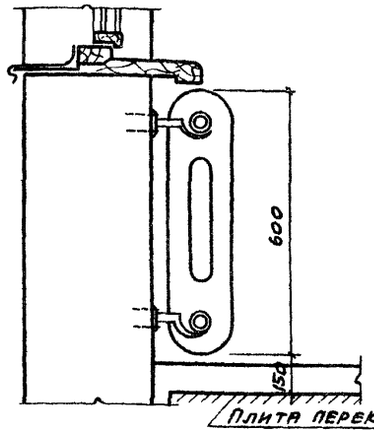

Схема установки радиаторов отопления

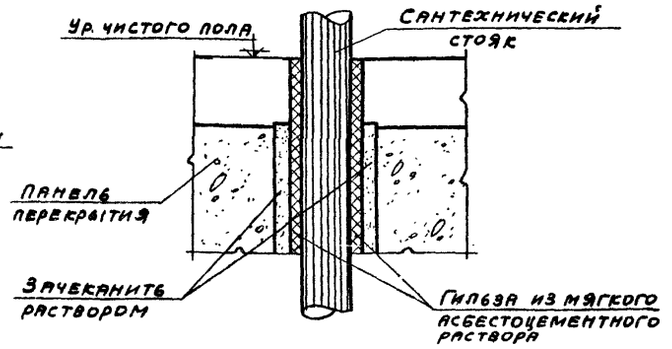

Деталь пропуска сантехнического стояка через перекрытие

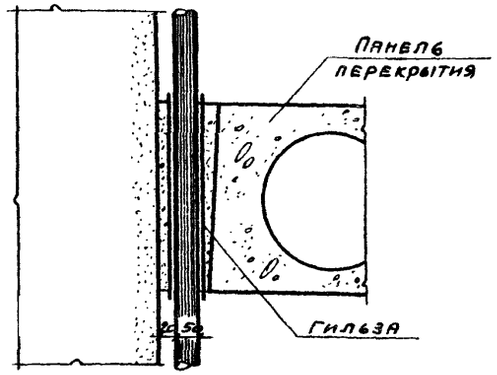

Деталь пропуска отопительного стояка

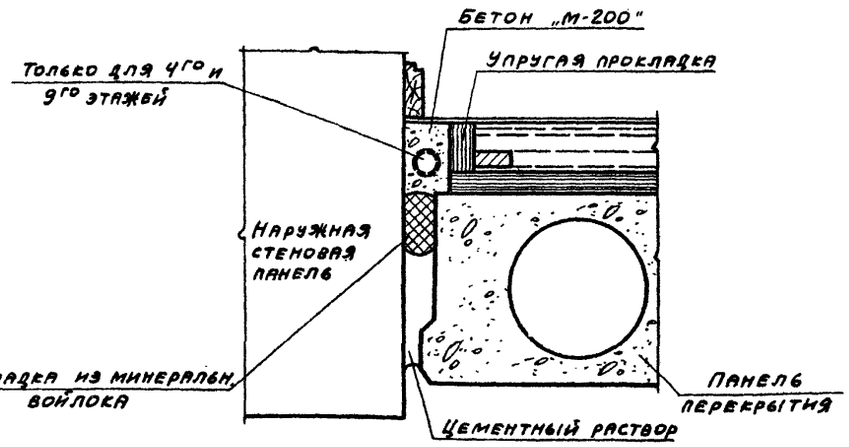

1969	Монтажные узлы и детали	Узлы крепления балконной плиты и гипсобетонных перегородок. Детали пропуска стояков через перекрытие.	Серия 125	Часть 9 Раздел 9.2	Лист 23

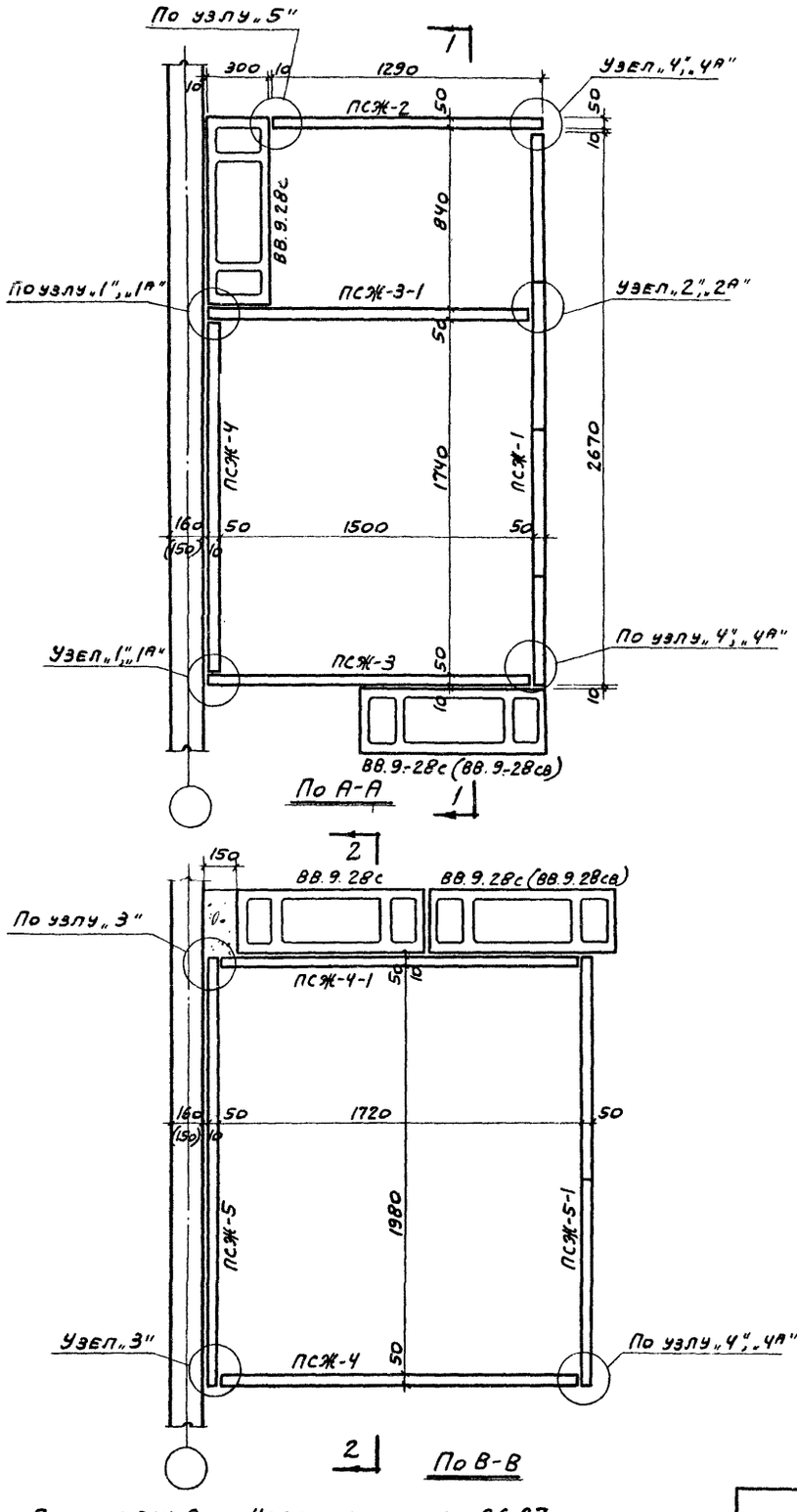

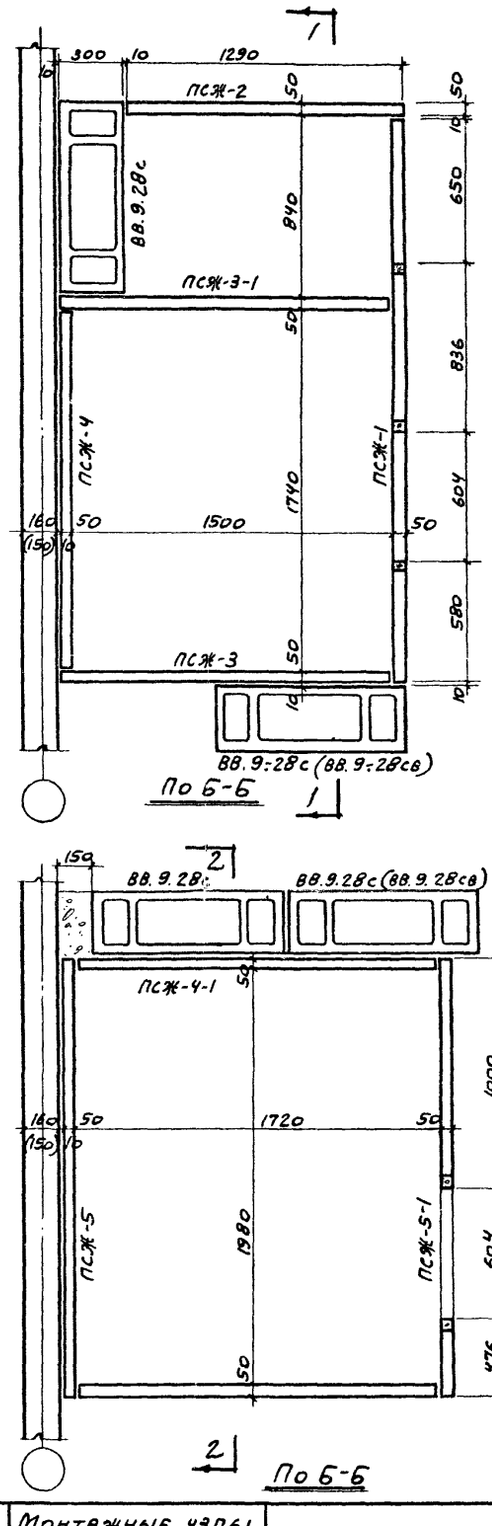

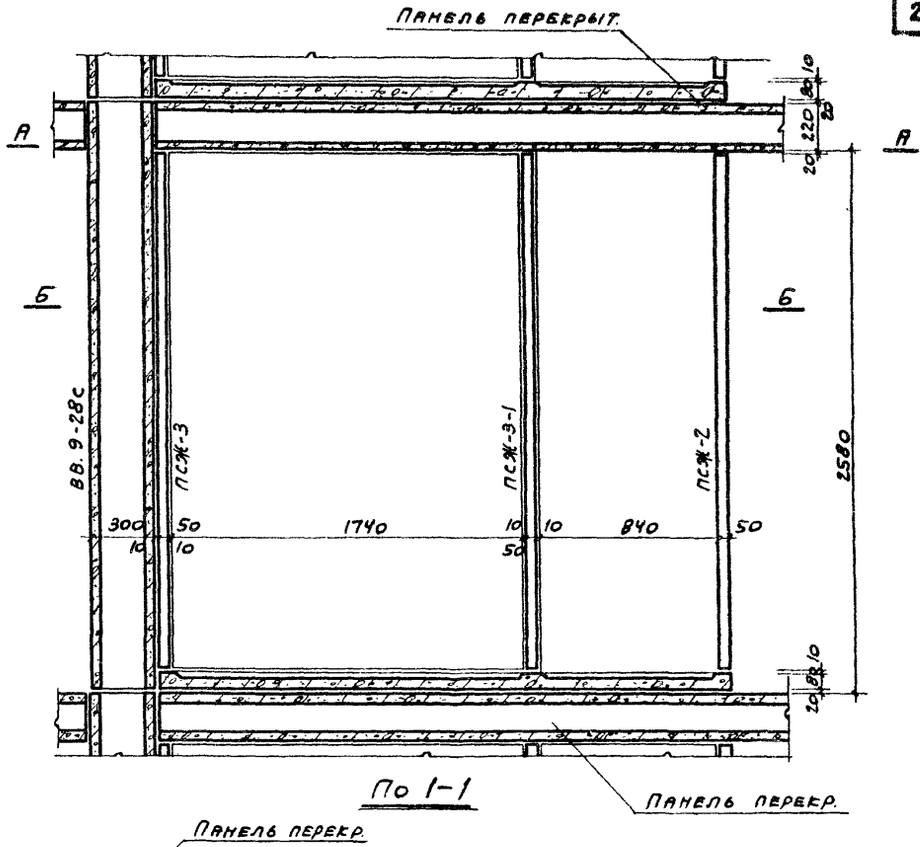

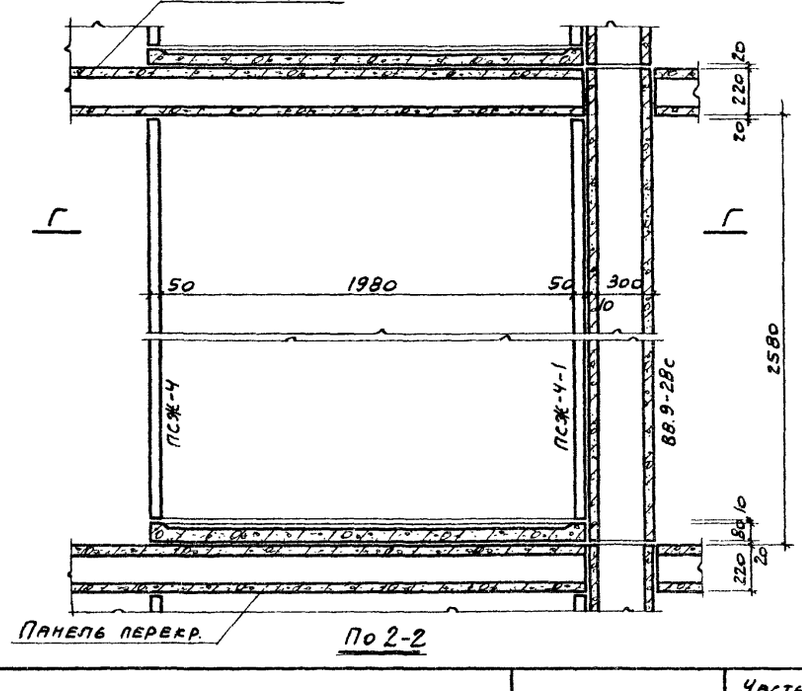

Примечания: 1. Узлы см. листы 26, 27.
2. Марка вентблоков в скобках дана для 9-го этажа.

1969	Монтажные узлы и детали	Монтажный план совмещенных и раздельных санузлов	Серия 125	Часть 9 Раздел 9.2	Лист 24

11131-13 27

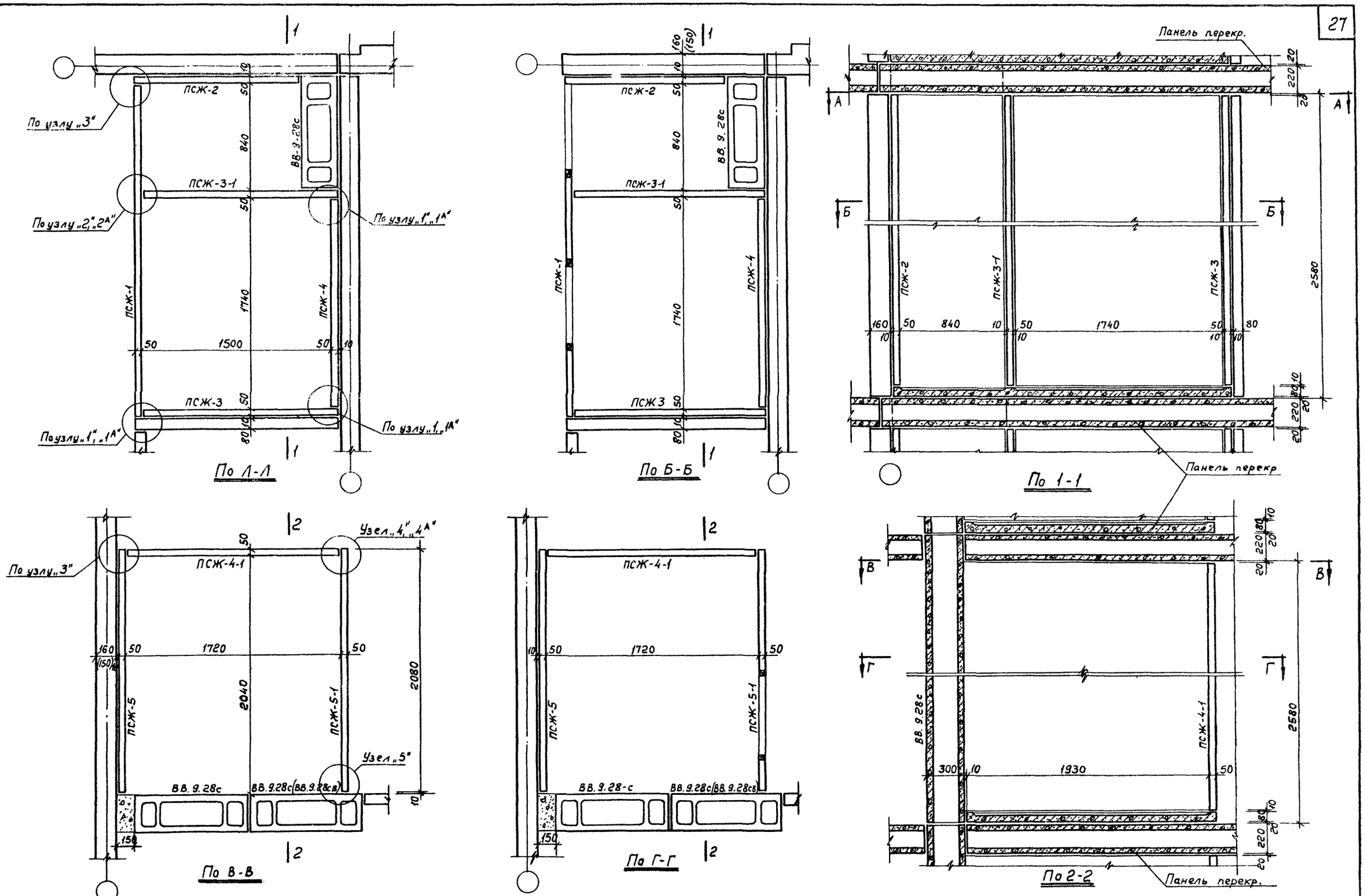

Примечания: 1. Узлы см. листы 26; 27
2. Марка вентблоков в скобках дана для 9го этажа.

1969	Монтажные узлы и детали	Монтажный план совмещенных и раздельных санузлов	Серия 125	Часть 9 Раздел 9.2	Лист 25

Госстроя РСФСР 1:20 | Гл. констр. пр. | Гл. архит. пр. | П. Афанасьев | Г. Паченцева | Проверил | А. Смирнова

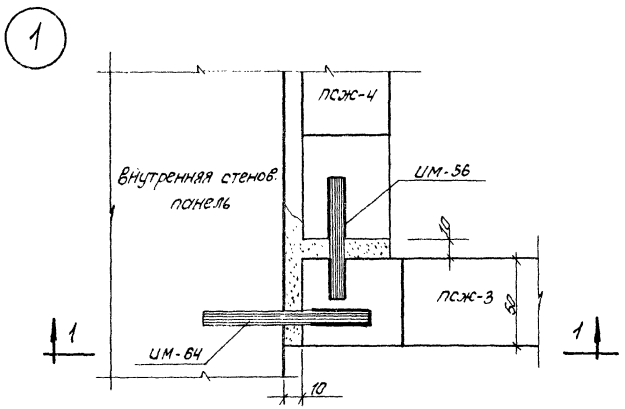

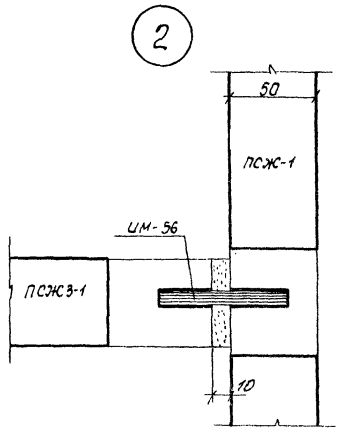

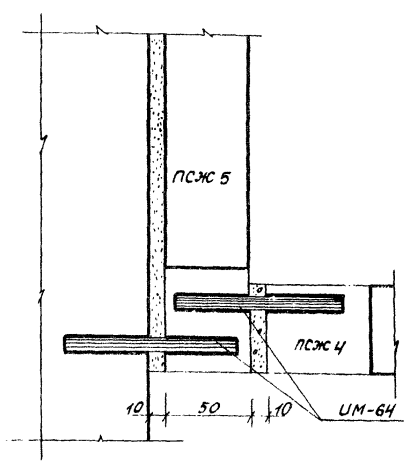

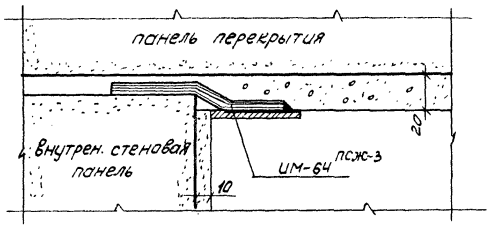

По 1-1

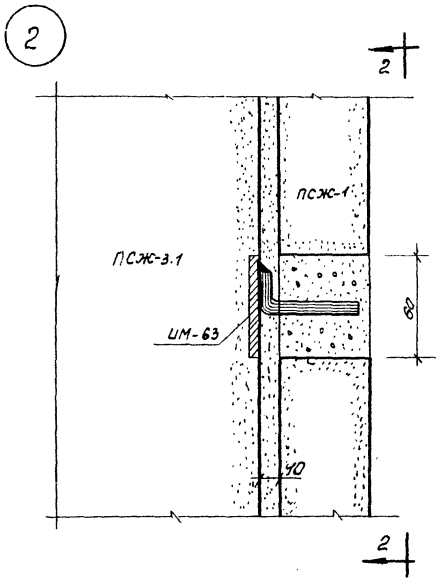

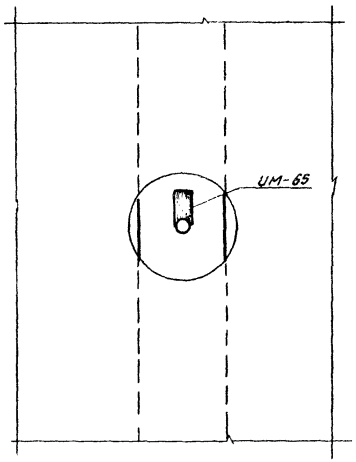

По 2-2

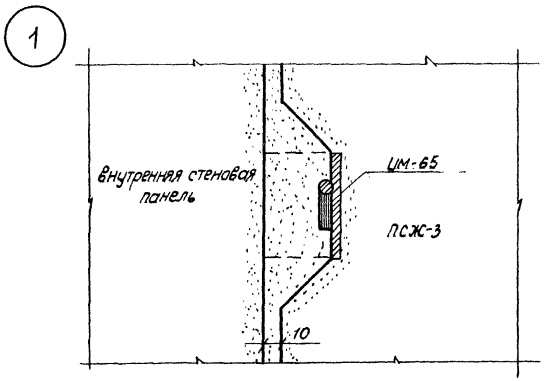

Примечания

1. Узлы см. на листе 25; 24.
2. Сварку производить качественными электродами Э-42.
3. Высота сварного шва $h_{шв}$ - 4мм.

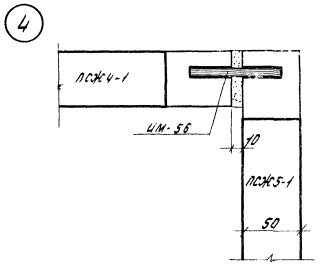

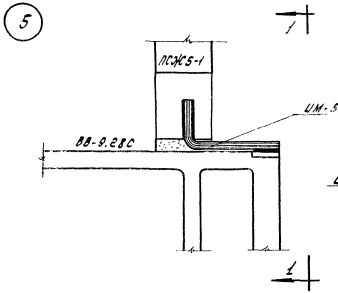

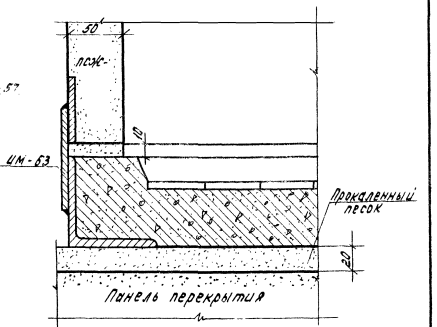

Узел сопряжения железобетонных перегородок с подонами

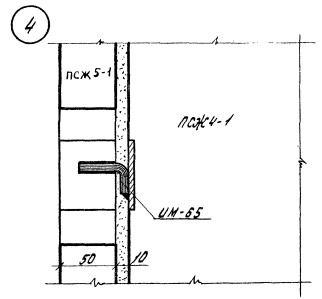

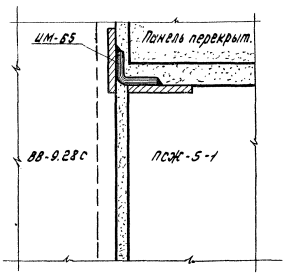

По 1-1

Примечание: Расположение узлов см. лист 25; 24.

1969	Монтажные узлы и детали	Узлы крепления железобетонных перегородок санузлов.	Серия 125	Часть 9 раздел 82	Лист 27

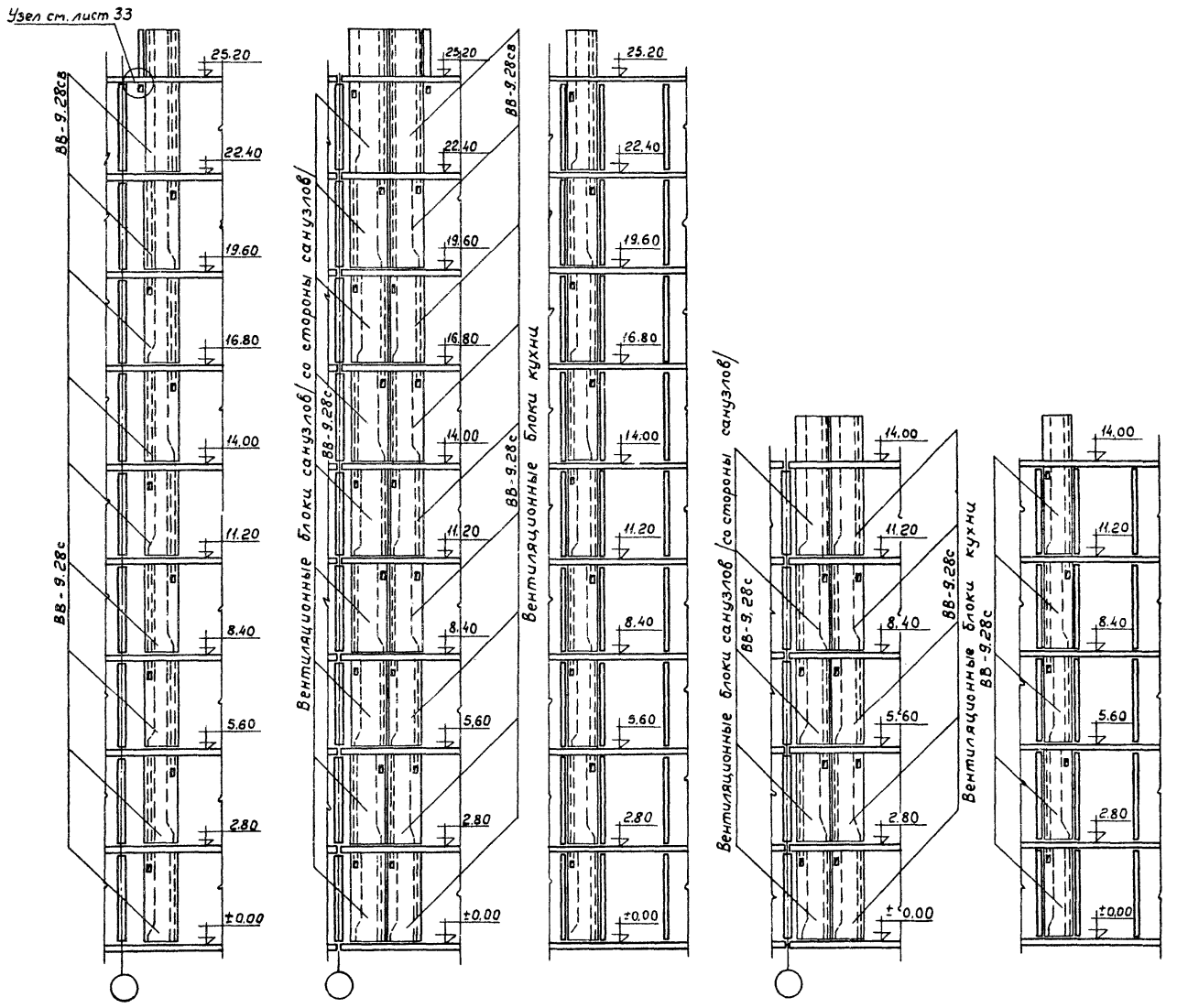

Развертки вентиляционных каналов 9ти этажных домов

Развертки вентиляционных каналов 5ти этажных домов

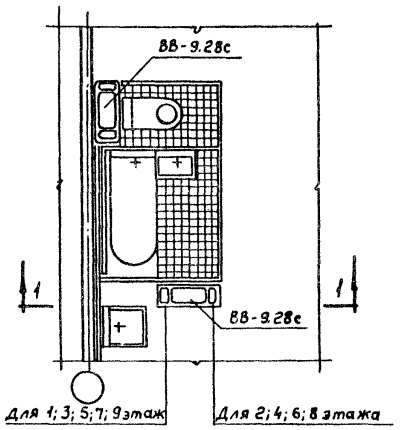

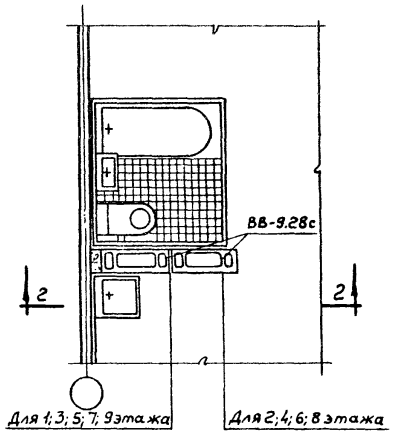

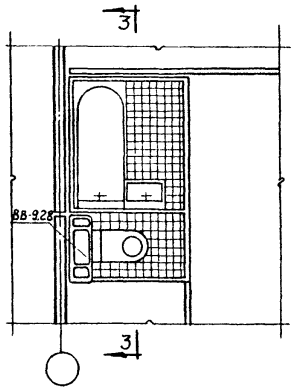

Госстроя РСФСР по железобетону КБ	М-б. 1:10	Гл. инжен. КБ.	В. Болтинский	Нач. сектора	А. Смирнова	Согласовано
		Гл. констр. КБ.	Я. Фельтман	Ст. инженер	Коровинская	
		Нач. отдела	Ю. Красновидов			
		Гл. констр. пр.	Г. Аранатьев			
		Гл. архит. пр.	Г. Паченцева	Проверил	А. Смирнова	

1969	Монтажные узлы и детали	Развертки вентиляционных каналов	Серия 125	Часть 9 Раздел 9.2	Лист 28

Схема лестницы
(Разрез 2-2)

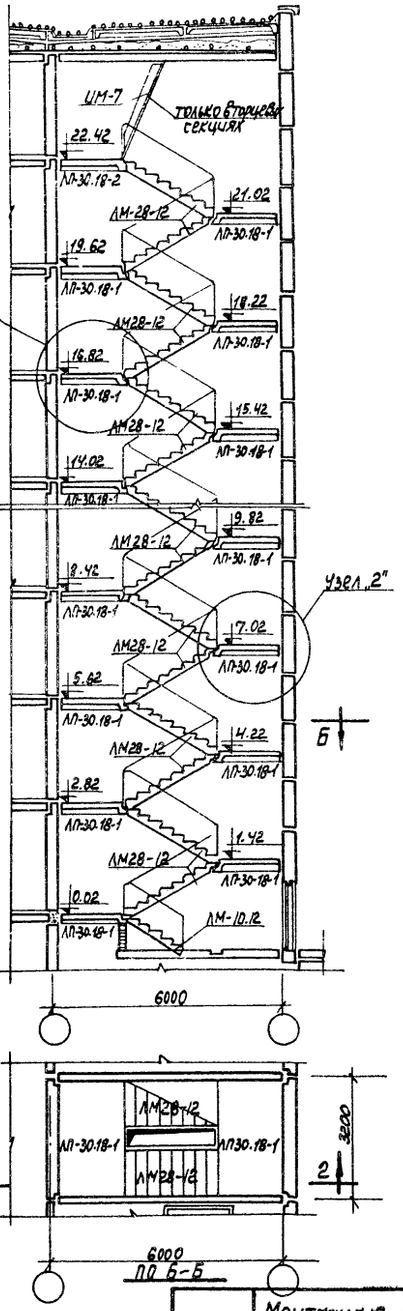

Схема лестницы
(Разрез 1-1)

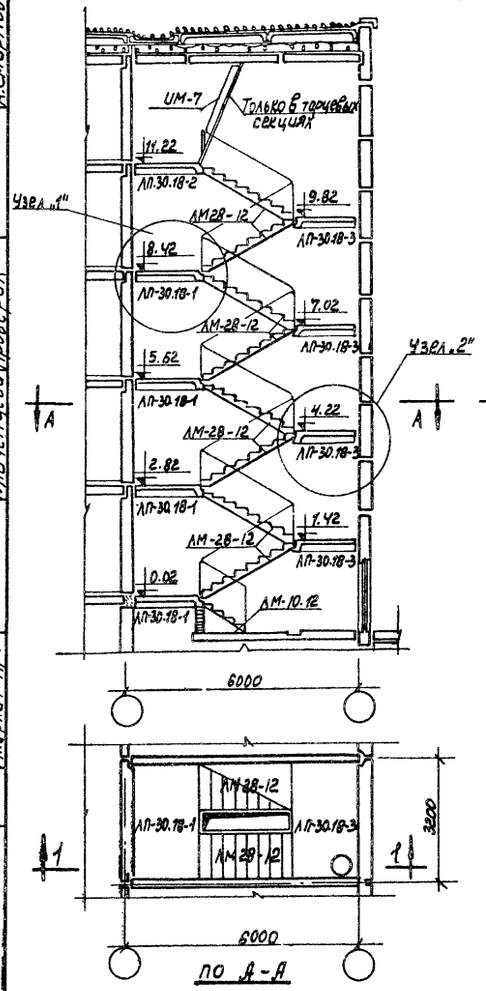

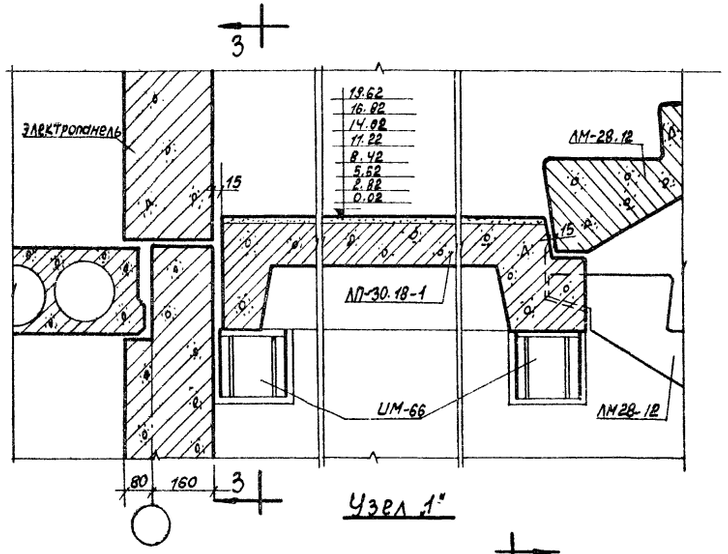

Узел „1"

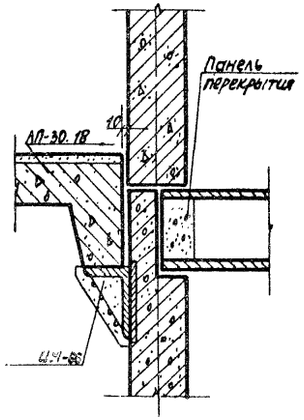

По 3-3

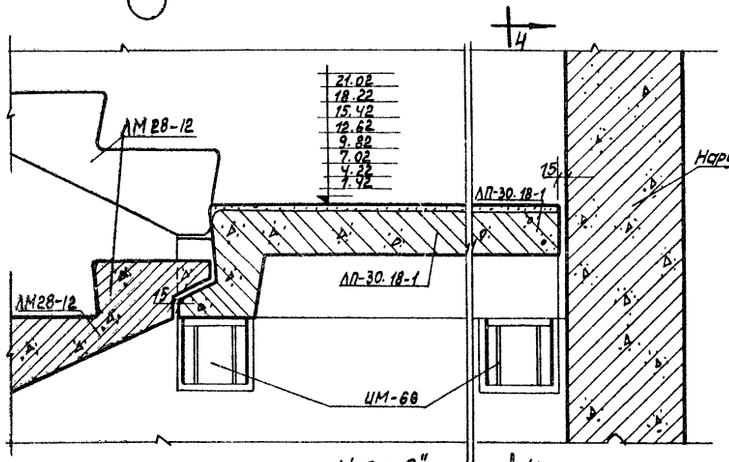

Узел „2"

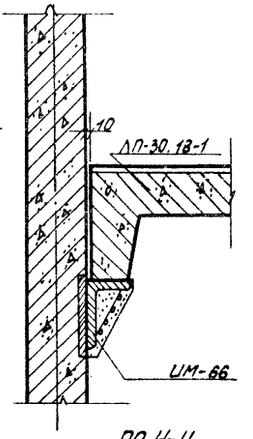

По 4-4

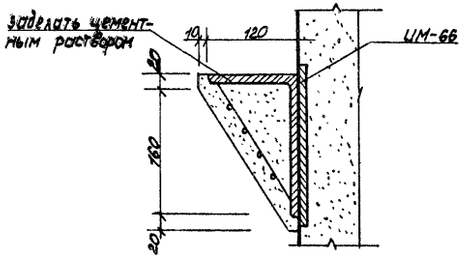

Деталь оформления заделки столика

Примечание.

1. Антикоррозийную защиту закладных и монтажных деталей выполнять по СН 206-62.

1969	Монтажные узлы и детали.	Узлы лестниц.	Серия 125	Часть 9 Раздел 9.2	Лист 29

11151-13 32

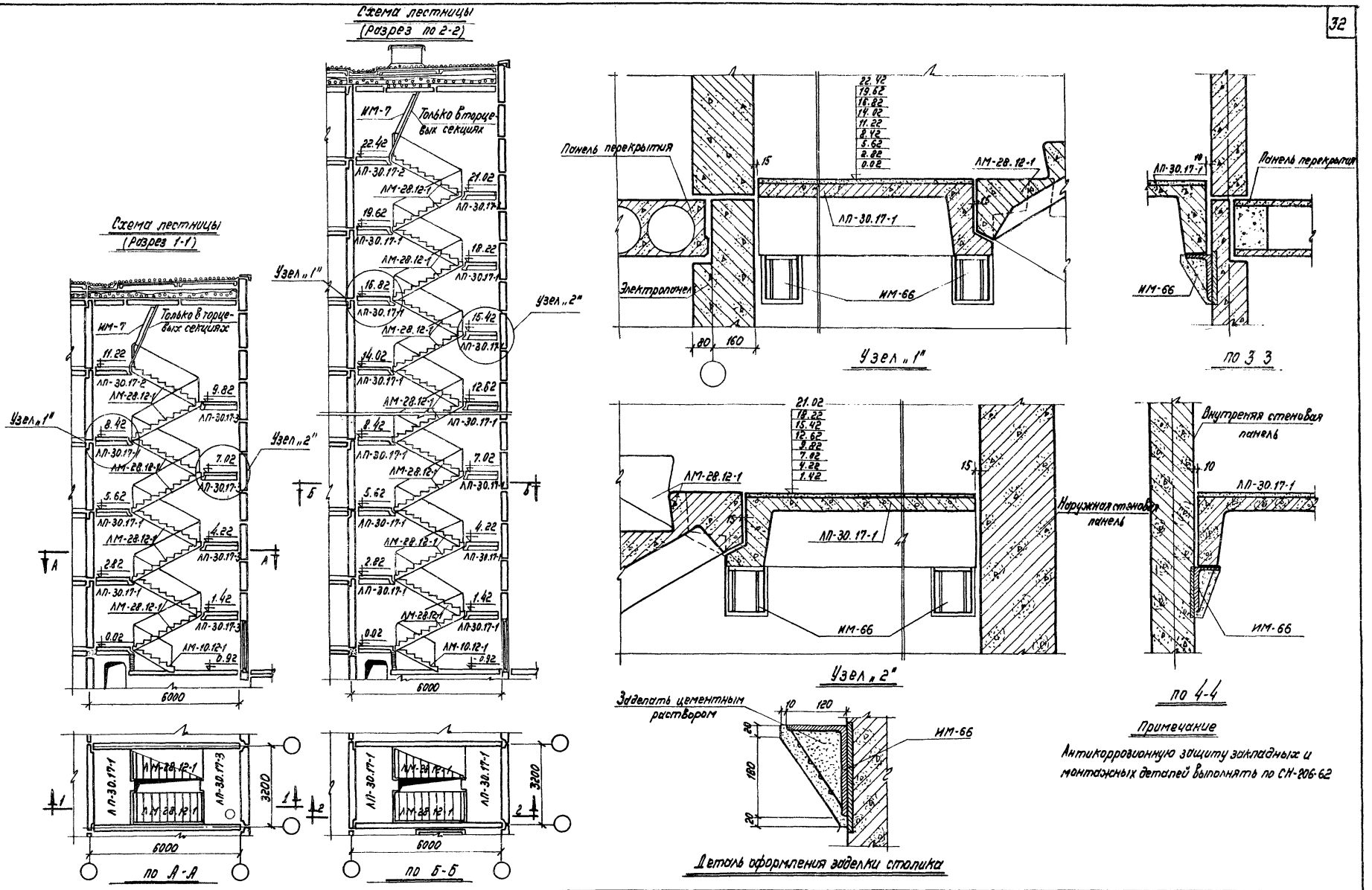

Примечание

Антикоррозионную защиту закладных и монтажных деталей выполнять по СН-206-62

1969	Монтажные узлы и детали	Узлы лестниц (вариант марша и площадки по серии 467А)	Серия 125	часть 9 Раздел 9.2	лист 30

КБ по железобетону Госстрой РСФСР | М-Б | Гл. инженер | Гл. констр. | Нач. отдела | Гл. констр. пр. | Гл. архитек. пр. | Болтинская | Фельман | Красновидов | Афанасьев | Пачинцева | Нач. сектора | Ст. техник | Проверил | Смирнова | Петровский | Смирнова | Согласовано:

Пров. Станковец 7-V-81г. Кол. [signature]

11131-13 33

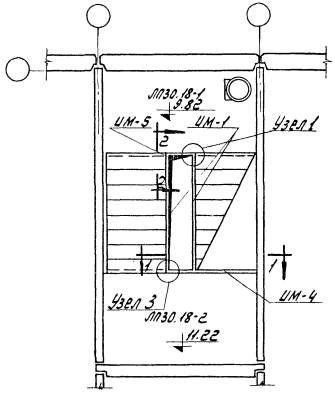

План на отметке 11.22

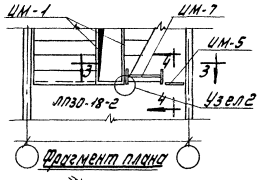

Фрагмент плана

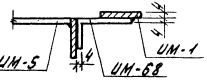

Узел 1

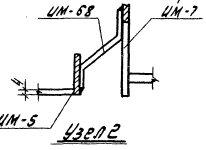

Узел 2

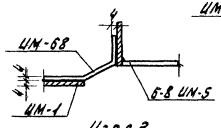

Узел 3

Примечание

1. Сварные швы принять высотой h_w = 5мм.

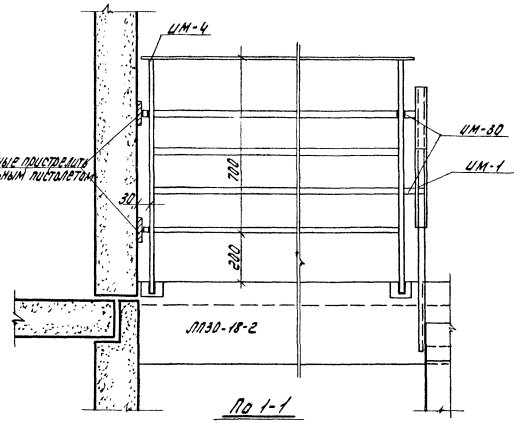

По 1-1

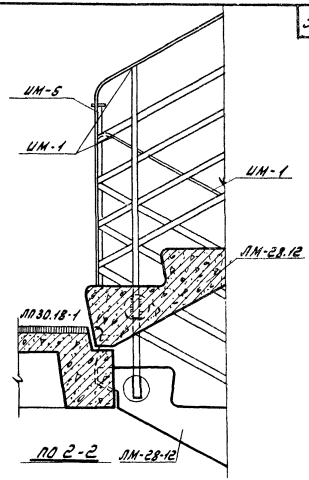

По 2-2 ЛМ-28.12

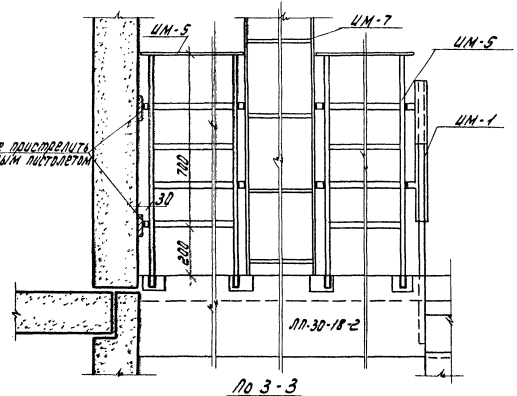

По 3-3

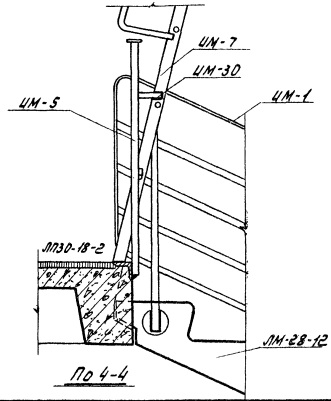

По 4-4

КГЛ по железобетону Госстроя СССР
Инв.№ подл. | Подпись и дата | Взам.инв.№ | Инв.№ дубл. | Подпись и дата
Инженер Кузьмичева
Гл.инженер проекта Смирнова
Гл.архитектор проекта Смирнова
Гл.конструктор проекта Смирнова
Гл.инженер Госстроя СССР Подгорный

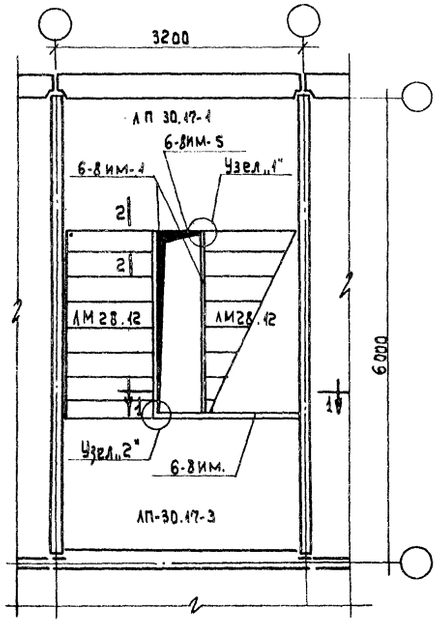

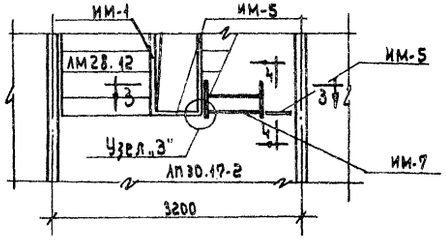

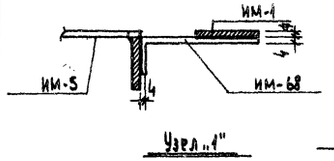

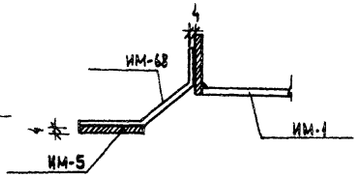

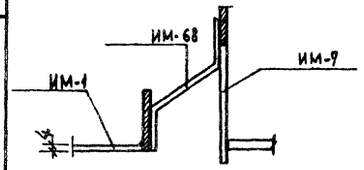

Примечание:
Сварные швы принять высотой $h_ш$= 4мм.

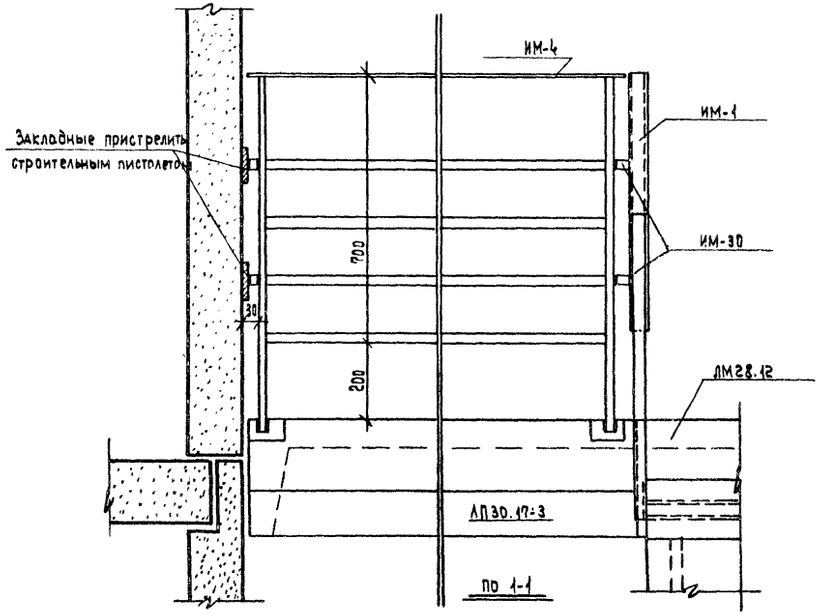

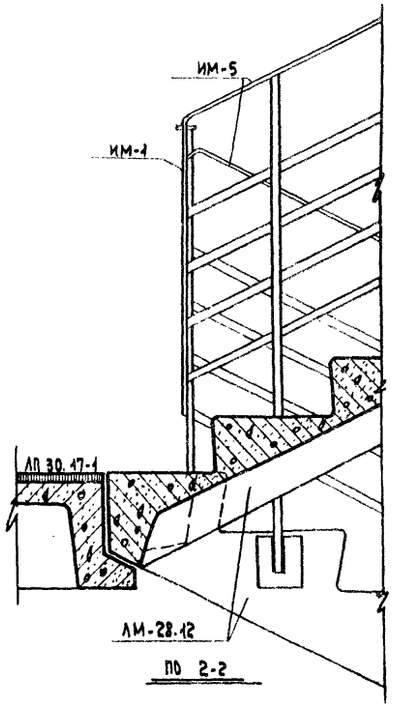

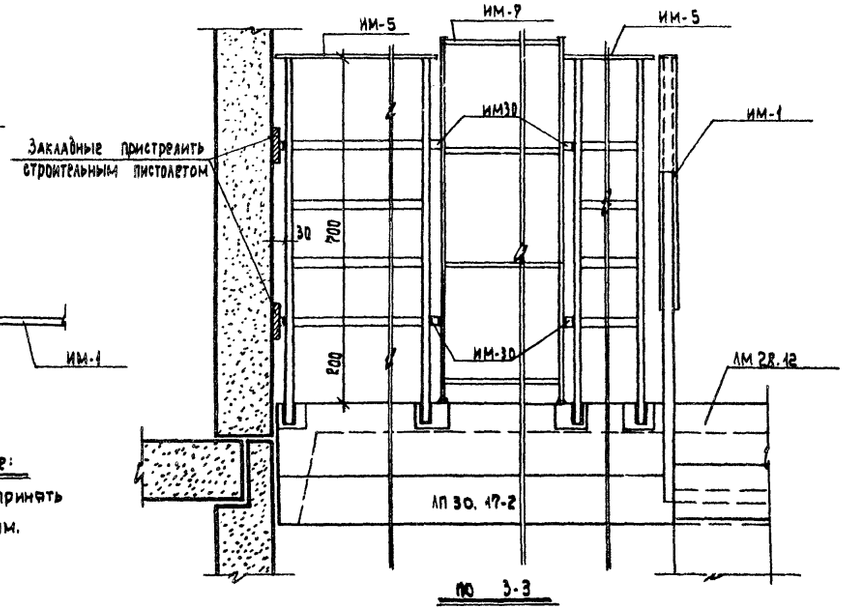

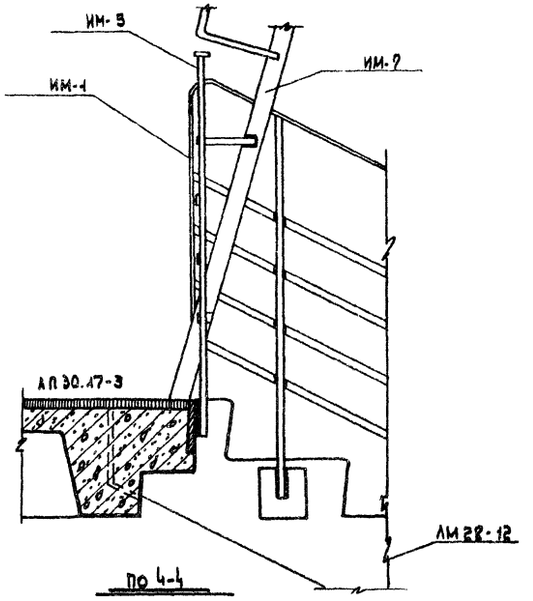

Согласовано:

А. Смирнова	Нач. сектора	А. Смирнова
Петровский	Ст. техник	
В. Болтинский	Нач. сектора	Проверил.
А. Фельман	Ст. техник	
Ю. Красновидов		
П. Афанасьев		
Г. Пачкичева		
Гл. инженер К.Б.		
Гл. констр.		
Нач. отдела		
Гл. констр. пр.		
Гл. архит. пр.		

КБ по железобетону Госстроя РСФСР | И-6 | 4.80

1968	Монтажные узлы и детали	Узлы крепления ограждений лестниц. (вариант лестниц по серии 467-4).	Серия 125	часть 9 раздел 9.2	Лист 32

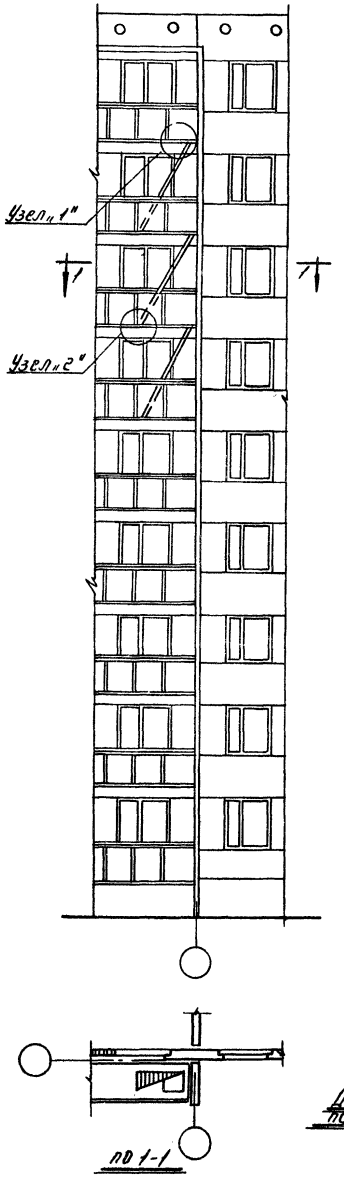

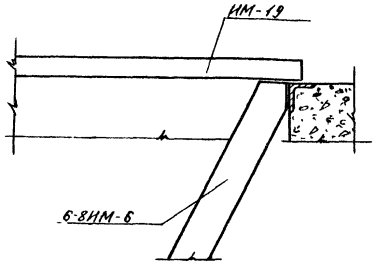

Узел „1"

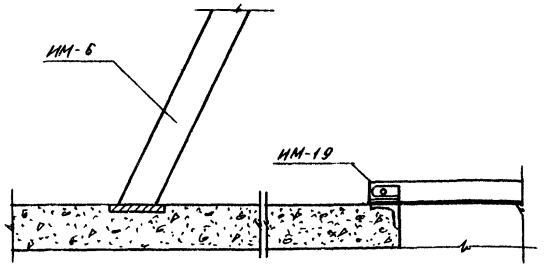

Узел 2

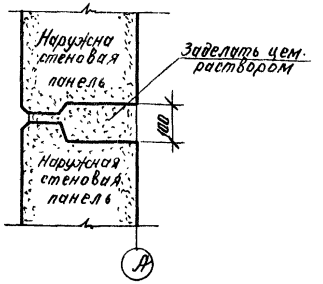

Деталь заделки штраб в наружных стенах (вертикальное сечение)

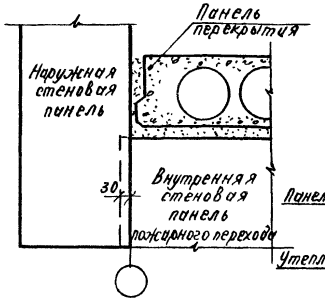

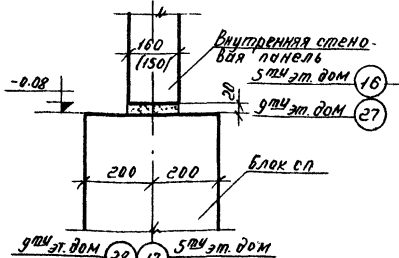

Деталь опирания внутренней стеновой панели лоджии в месте пожарного перехода

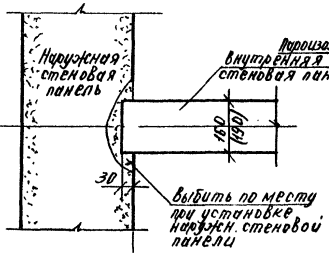

Деталь примыкания внутренней стеновой панели пожарного перехода

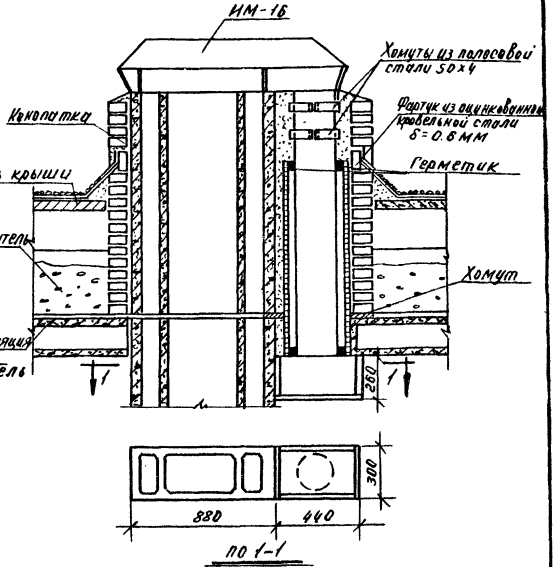

Деталь вентиляции кухни 9го этажа

1969	Монтажные узлы и детали.	Узлы крепления пожарных лестниц в лоджиях. Детали пожарного перехода. Деталь заделки штраб наружных стен. Деталь вентиляции кухни 9го этажа.	Серия 125	Часть 9 Раздел 9.2	Лист 33

11131-13 36

Гл. инженер К.Б.
Гл. констр. К.Б.
Нач. отдела
Гл. констр. пр.
Гл. архит. пр.

Кб по железобетону Госстроя РСФСР

Согласовано:
Смирнова Харитская Стирнова

Калтыкиев Челомей Хитровский Арапов Почицаева
Нач. сектора Ст. инженер Архитектор Проверил

СОГЛАСОВАНО
А. СМИРНОВА
ПЕТРОВСКИЙ
А. СМИРНОВА
В. БОТИНСКИЙ
А. ФЕЛЬМАН
Ю. КРАСНОВИДОВ
П. АФАНАСЬЕВ
Г. ПАЧЕНЧЕВА
НАЧ. СЕКТОР.
ОТ. ТЕХНИК.
ПРОВЕРИЛ
ГЛ. ИНЖЕН. КБ
ГЛ. КОНСТР. КБ
НАЧ. ОТД ВЕЛА
ГЛ. КОНСТР. ПР.
ГЛ. АРХИТ. ПР.
М-6
КБ по железобетону Госстроя РСФСР

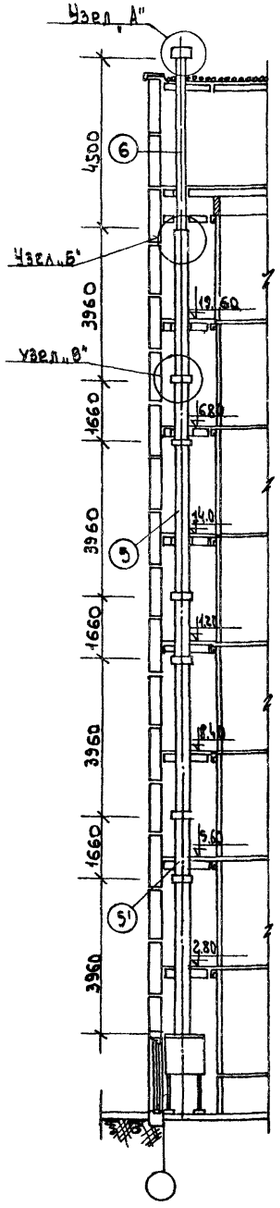

Схема мусоропровода

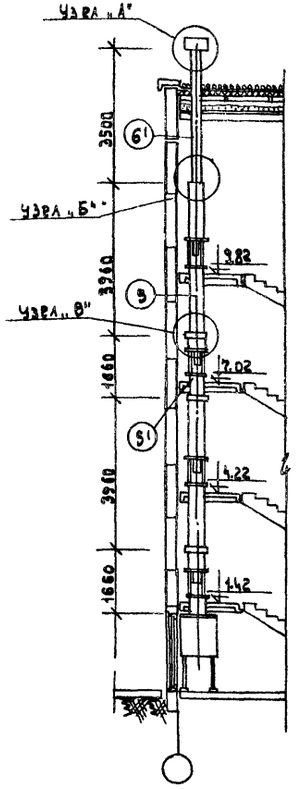

Схема мусоропровода

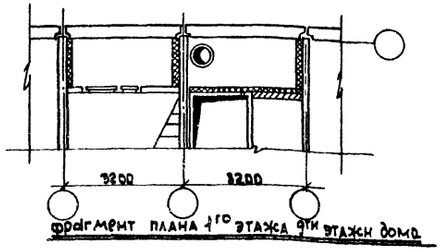

Фрагмент плана 1го этажа 9ти этажн дома

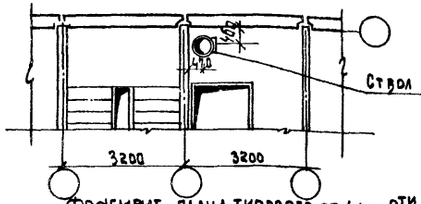

Фрагмент плана типового этажа 9ти этажн. дома

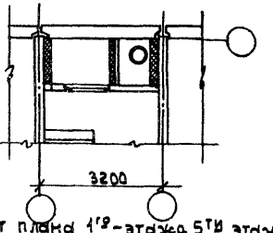

Фрагмент плана 1го этажа 5ти этажного дома

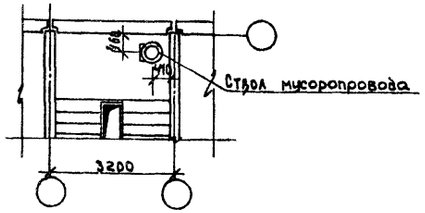

Фрагмент плана типового этажа 5ти этажного дома

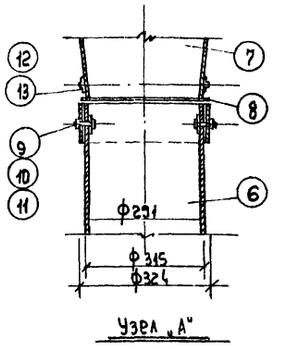

Узел „А"

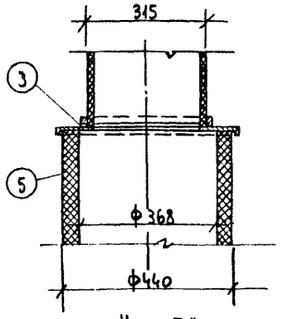

Узел „Б"

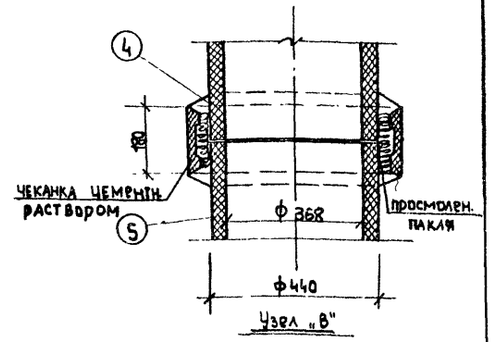

Узел „В"

ВАРИАНТ СТЫКОВАНИЯ НЕОБОТОЧЕННЫХ КОНЦОВ ТРУБ

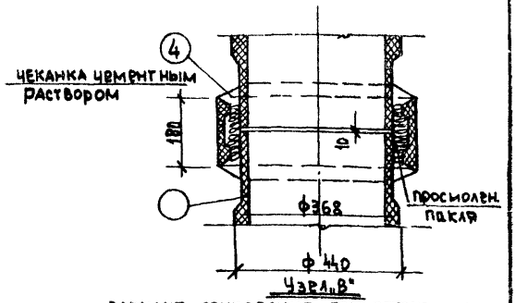

Узел „В"

ВАРИАНТ СТЫКОВАНИЯ ПРИ ОБОТОЧЕННЫХ КОНЦАХ ТРУБ.

Спецификация на 1 мусоропровод.

N/N	Обозначен.	Наименование	Кол-во 3 эт.	Кол-во 9 эт.	Материал	Вес кг 1 шт.	Вес кг Общ. 3 этажн.	Вес кг Общ. 9 этажн.	Примечание
1	М03-02-00.00	Клапан приемный	4	7	Ст.3	21	84	147	см. типовой проект УМ-64
2	—"—	Бункер приемный			Ст.3				см. лист 25
3	М03-07-00.00	Фланец	1	1	Ст.3	0.35	0.35	0.35	Типовой проект УМ-64.
4	ГОСТ 539-65	Муфта марки ЗМ-6 внутр. ф428 l=180 мм.	3	6		9.25	27.75	55.50	
5	ГОСТ 539-65	Труба ВТ-6 внут. ф368 l=3950 мм.	2	4					
5'	ГОСТ 539-65	Труба ВТ-6 внут. ф368 l=1650 мм.	2	3					
6	ГОСТ 1839-48	Труба асбестоцем. внутр. ф221 l=4500 мм.	-	1					
6'	ГОСТ 1839-48	Труба асбестоцем. внутр. ф221 l=3488	1	-	-				
7	08-02-123	Дефлектор Т29	1	1	-	11.9	11.9	11.9	см. альб. тип. черт ч. и т. п.
8	М03-06-00.00	Фланец дефлектора	1	1	-	11.9	11.9	11.9	см. типов. проект мусоропр. УМ-64
9	ГОСТ 7805-62	Болт М-8	4	4	Ст.3	0.03	0.12	0.12	
10	ГОСТ 5927-62	Гайка М-8	4	4	Ст.3	0.01	0.04	0.04	
11	ГОСТ 11371-65	Шайба 8	4	4	Ст.3	0.01	0.04	0.04	
12	ГОСТ 7805-62	Болт М6х25	6	6	Ст.3	0.02	0.12	0.12	
13	ГОСТ 5927-62	Гайка М-6	6	6	Ст.3	0.02	0.12	0.12	
14	ГОСТ 539-58	Муфта марки ЗМ-6 внутр. ф600 l=180мм (вар)	3	6	Ст3	8.0	24	48	

Примечание: Приемный бункер и опорную металлоконструкцию см. лист 35.

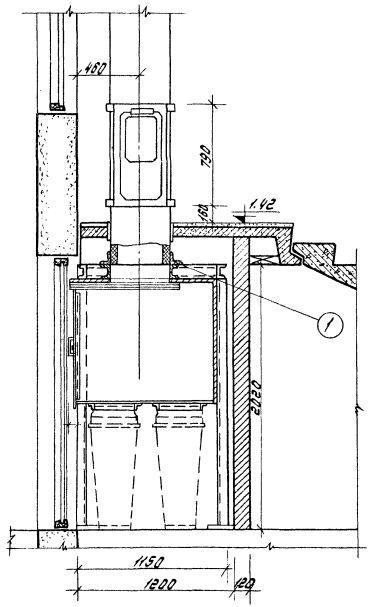

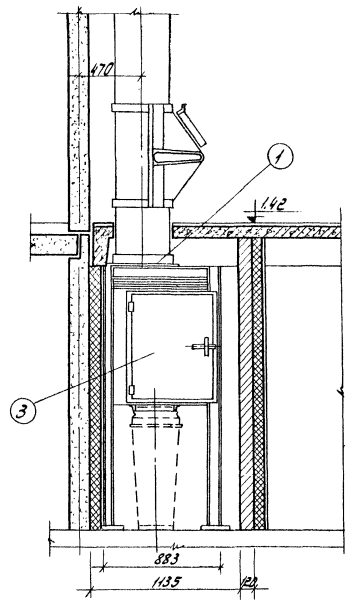

Приемный бункер мусорокамеры с торцевой дверью ПБ-1

Спецификация							
NN п/п	Обозначен.	Наименов.	Кол.	Мат.	Вес кг 1шт.	Вес кг Общ.	Примечание
1	10-01-00	Опора	1		5.61	5.61	Типовой проект НМ-41 (МНИИТЭП)
2	10-02-00	Шибер	1		30.5	30.5	— " —
3	10-03-00	Дверка	1		3.15	3.15	— " —
4	20-01-00	Металлоконструкция	1		140.7	140.7	— " —

Примечание

1. Шибер и опора привариваются к металлоконструкции по месту при монтаже ствола мусоропровода при его установке!

1969	Монтажные узлы и детали	Мусорокамера. Приемный бункер.	Серия 125	Часть 9 Раздел 9.2	Лист 35

11131-13 38

Согласовано

Смирнова
Петровский
Смирнова

Нач. сектора
Ст. техник
Проверил

Болтинский
Фельман
Красновидов
А. Фанасьев
Паченцева

Гл. инжен. к.б.
Гл. констр. к.б.
Нач. отдела
Гл. констр. пр.
Гл. архит. пр.

М-5
1:50

ЦП по железобетону
Госстроя РСФСР

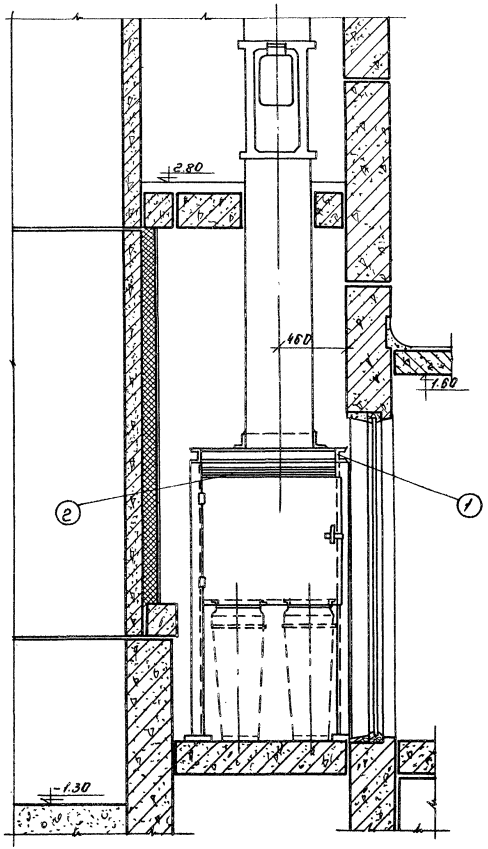

По 1-1

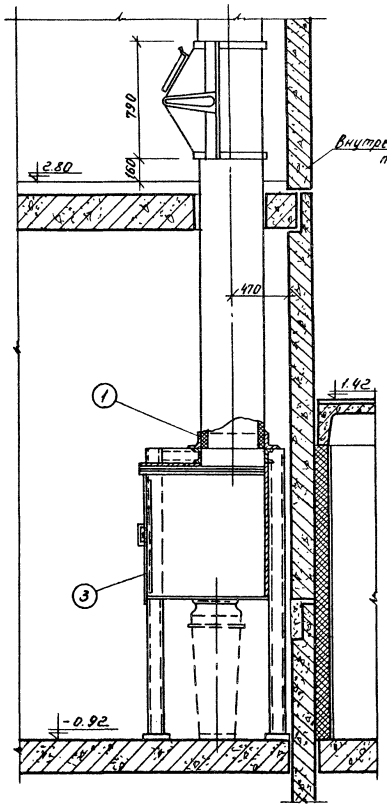

По 2-2

Приемный бункер мусорокамеры с торцевой дверью ПБ-1

Спецификация

№№	Обозначен	Наименов.	Кол.	Мат	Вес, кг. Ед.	Вес, кг. Общ.	Примечан.
1	10-01-00	Опора	1		5.61	5.61	Типовой проект НМ-41
2	10-02-00	Шибер	1		38.5	38.5	
3	10-03-00	Дверка	1		3.15	3.15	
4	20-01-00	Металлоконстр.	1		14.07	14.07	

Примечания:

1. Шибер и опора прибиваются к металлоконструкции по месту при монтаже ствола мусоропровода при его установке).
2. План мусорокамеры см. лист 34.
3. Расположение разрезов см. лист 34, 35.

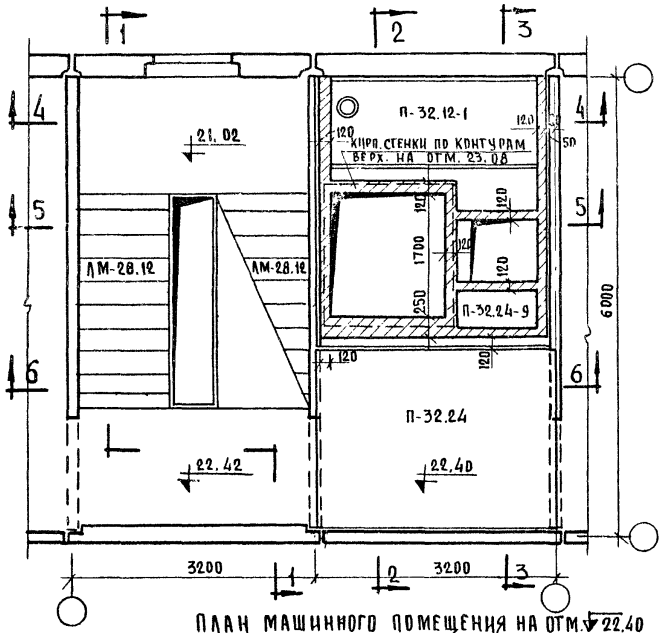

План машинного помещения на отм. ▼22.40

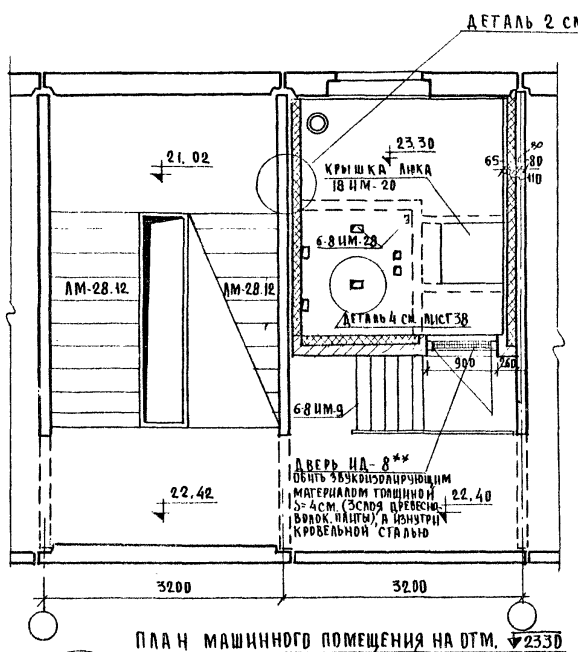

План машинного помещения на отм. ▼23.30

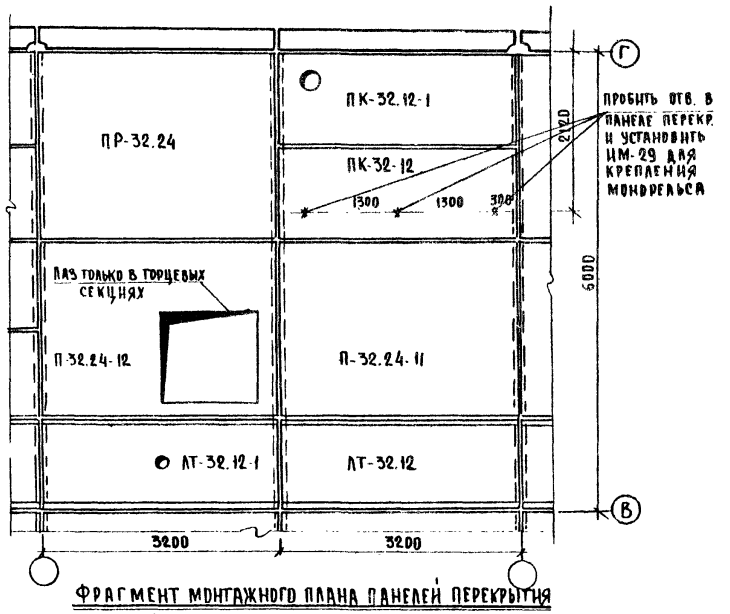

Фрагмент монтажного плана панелей перекрытия над машинным помещением

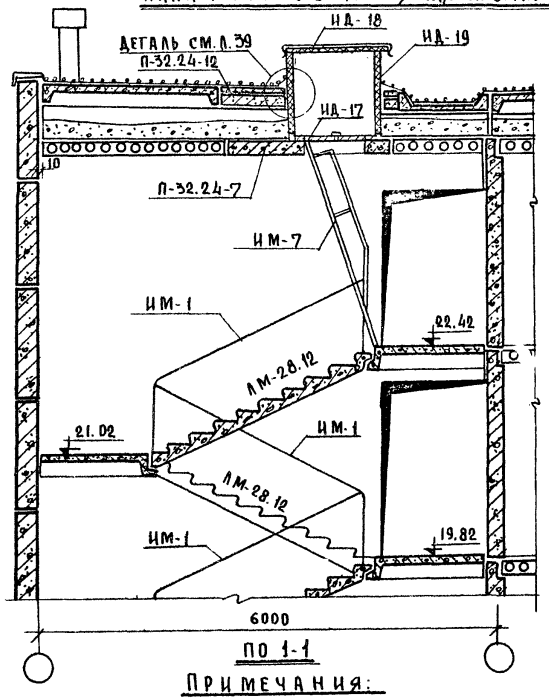

По 1-1

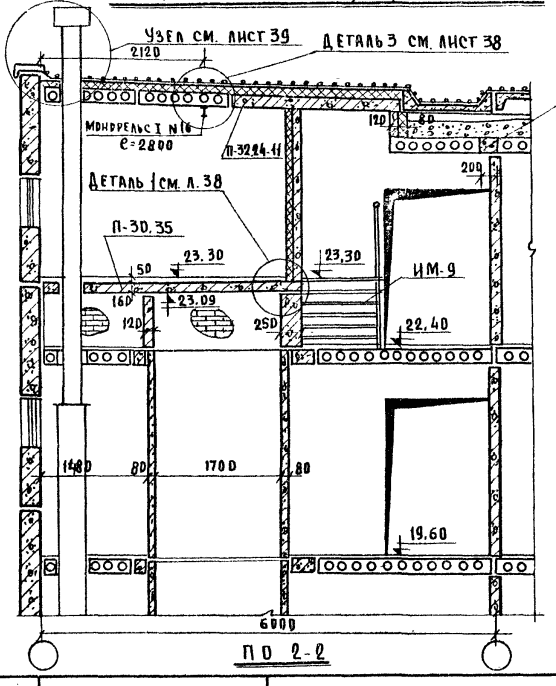

По 2-2

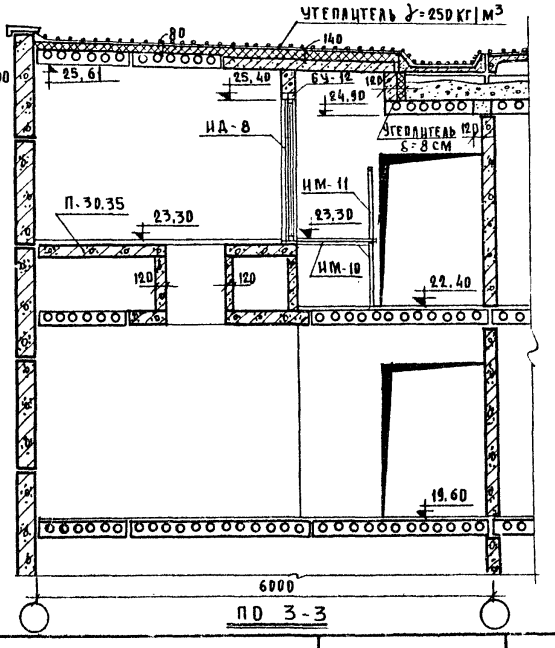

По 3-3

Примечания:

Разрезы 4-4; 5-5; 6-6 даны на листе 38.

Взамен листа 37. Рук. бригады /И.Пух/ 30.7.74г.

1974	Монтажные узлы и детали	Планы и разрезы по машинному помещению	Серия 125	Часть 9 Раздел 9.2	Лист 37И

Госстрой РСФСР КБ по железобетону

Гл. конструктор А. Есин
Рук. бригады И. Пух
Гл. констр. пр. А. Смирнова
Зав. отделом П. Афанасьев
Ю. Красновидов

11131-13 40

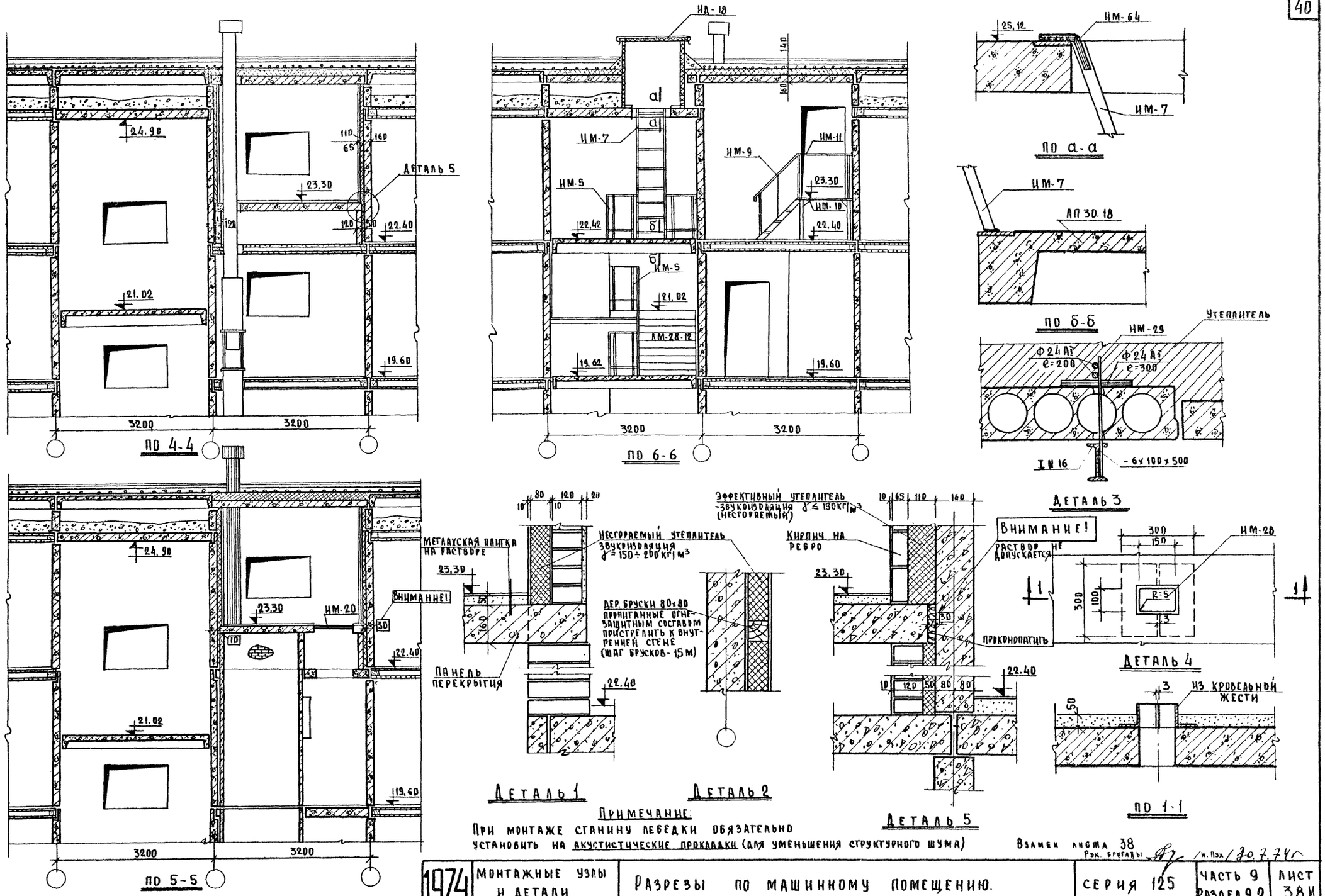

ПРИМЕЧАНИЕ:
При монтаже станину лебедки обязательно установить на акустистические прокладки (для уменьшения структурного шума)

Взамен листа 38
Рук. бригады / И. Пух / 30.7.74г

1974	Монтажные узлы и детали	Разрезы по машинному помещению.	Серия 125	Часть 9 Раздел 9.2	Лист 38И

Зав. отделом Ю. Красновидов
Гл. констр. пр. П. Афанасьев
Гл. констр. пр. А. Смирнова
Рук. бригады И. Пух
Конструктор А. Есин

КБ по железобетону Госстроя РСФСР

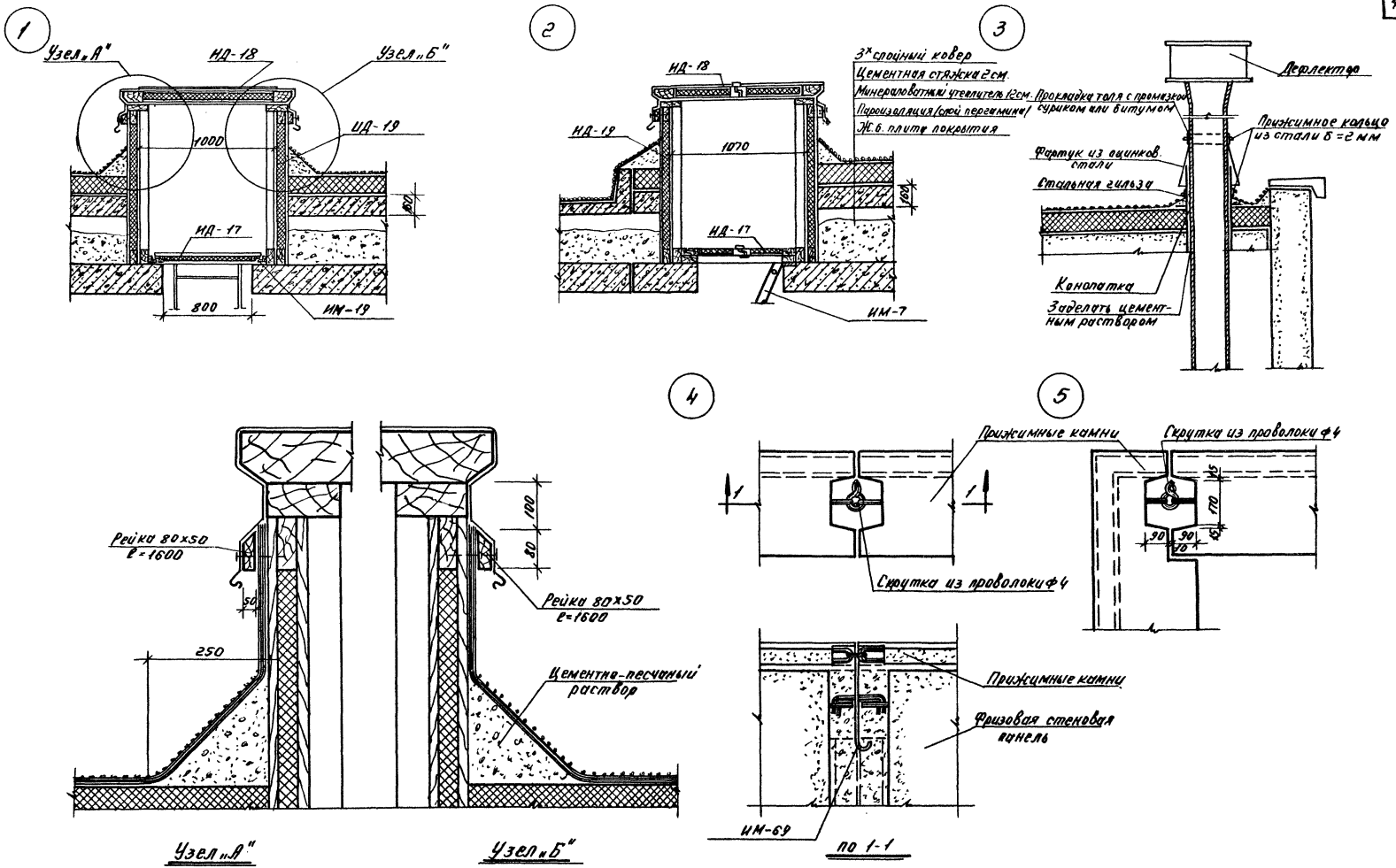

1969	Монтажные узлы и детали.	Узлы и детали крыши.	Серия 125	Часть 9 Раздел 9.2	Лист 39

11131-13 42

Согласовано:

Смирнова	Коровянская	Смирнова	
Болтинский	Фельман	Красновадов	Нач. сектора Ст. инжен.
Гл. инженер КБ	Гл. констр. К.Б.	Нач. отдела	Гл. констр. пр.
Гл. архит. пр.			

КБ по железобетону Госстроя РСФСР

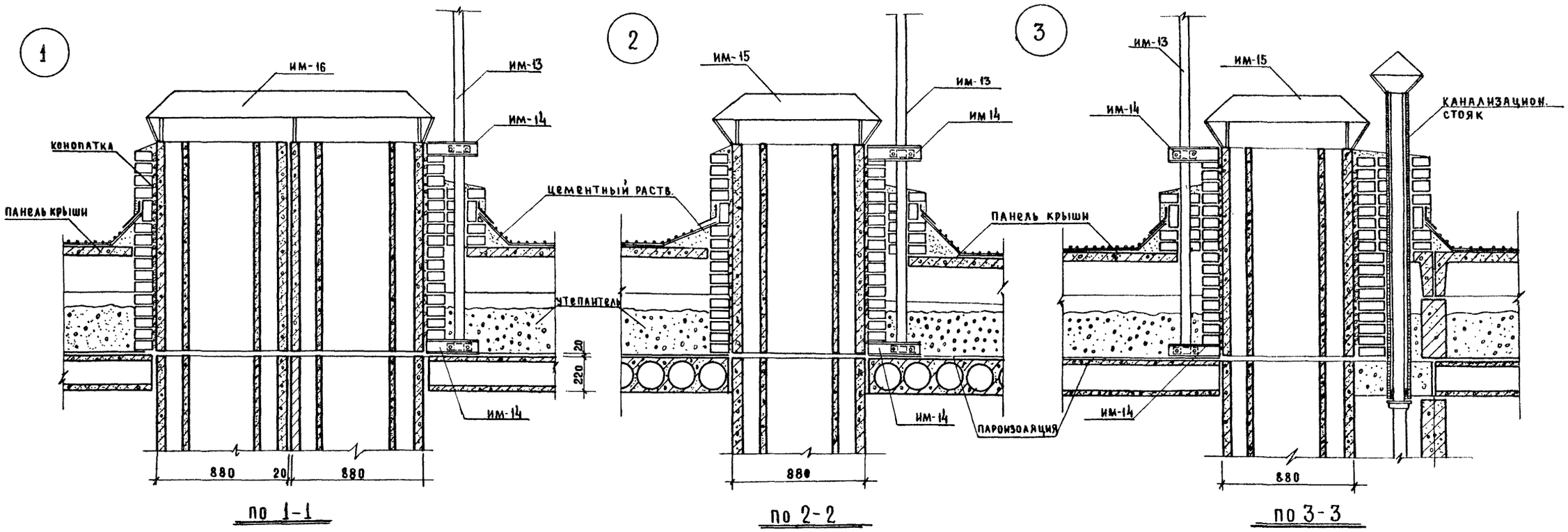

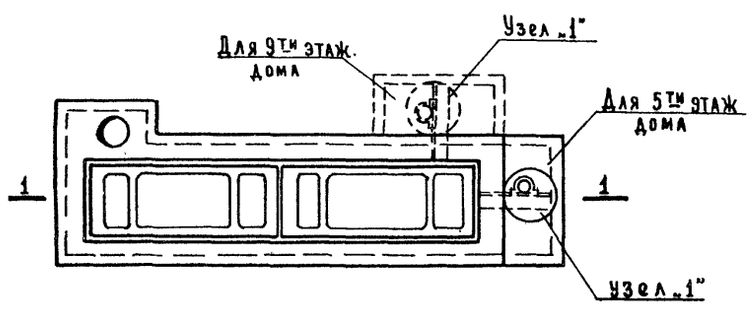

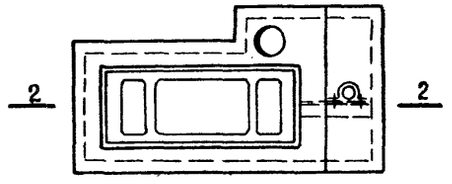

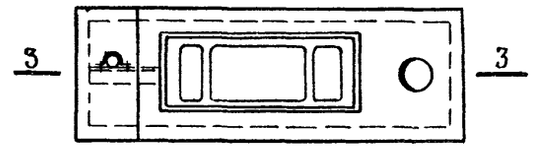

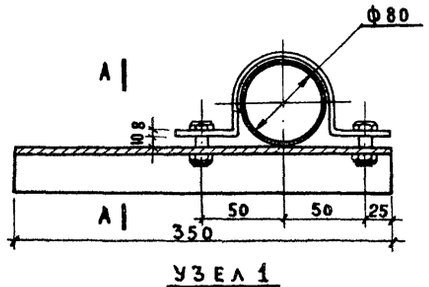

узел 1

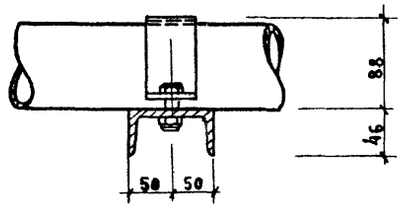

по А-А

примечание

Толщина утеплителя дана в пояснительной записке часть 1 лист АС-1.

1969	монтажные узлы и детали	узлы и детали крыши	серия 125	часть 9 раздел 9.2	лист 40

11131-13 43

Госстрой РСФСР по железобетону КБ

м-б 1:20

Гл. инжен. КБ В. Братинский; Гл. констр. КБ Я. Фельман; Нач. отдела Ю. Красновидов; Гл. констр. пр. П. Афанасьев; Гл. архит. пр. Г. Пачеицева

Нач. сектора А. Смирнова; Ст. техник Петровский; Проверил А. Смирнова

Согласовано:

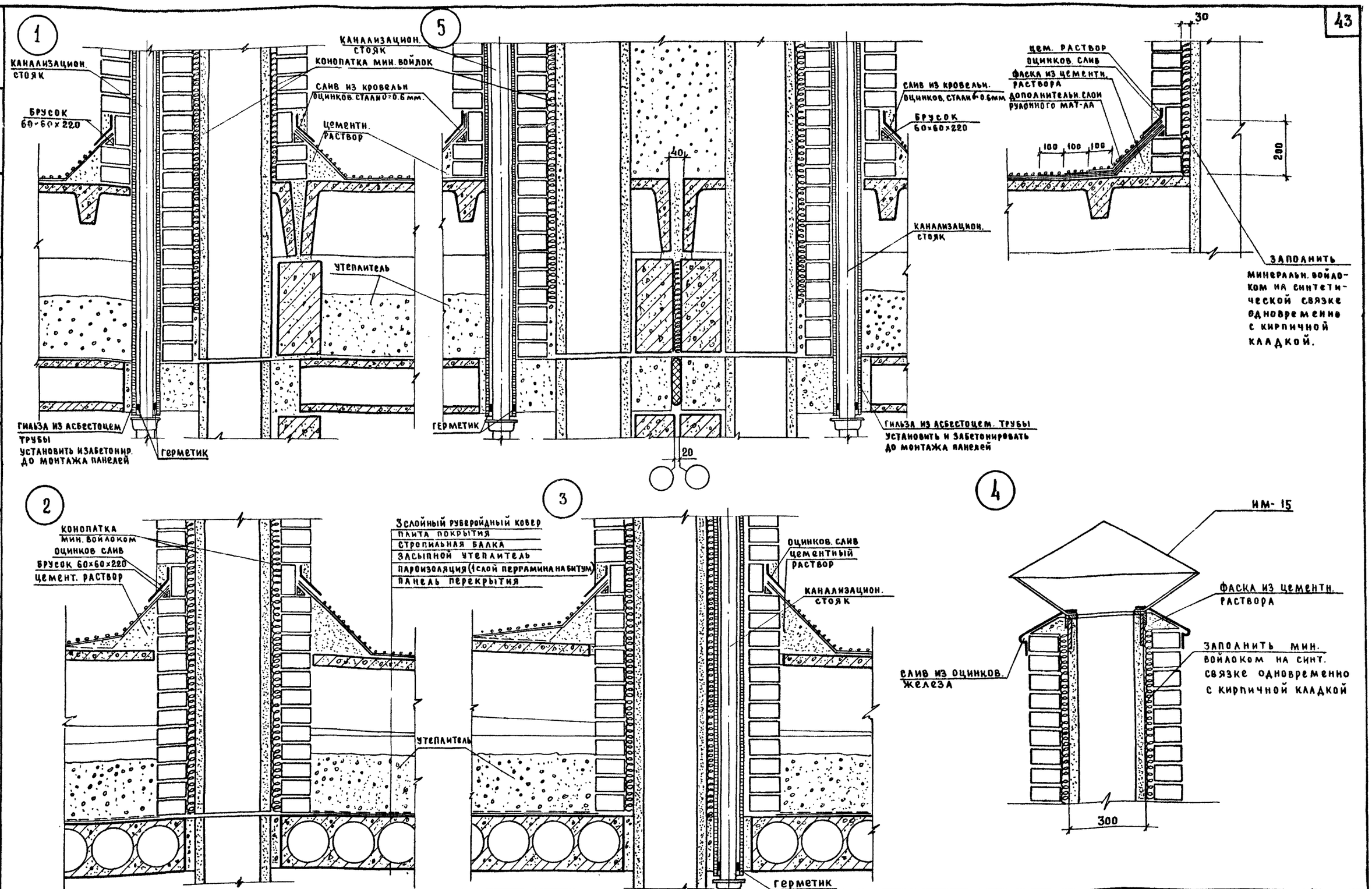

СОГЛАСОВАНО:	А. СМИРНОВА	ПЕТРОВСКИЙ	А. СМИРНОВА		
НАЧ. СЕКТОРА	ВОЛТИНСКИЙ	ЯФЕЛЬМАН	ЮКРАСНОВИДОВ	ПАФАНАСЬЕВ	ГПАЧЕНЦЕВА
ГЛ. ИНЖЕН. КБ.	ГЛ. КОНСТР. КБ.	НАЧ. ОТДЕЛА	ГЛ. КОНСТР. ПР.	ГЛ. АРХИТ. ПР.	
КБ по железобетону Госстроя РСФСР	М-Б 1:10				

1969	МОНТАЖНЫЕ УЗЛЫ И ДЕТАЛИ	УЗЛЫ И ДЕТАЛИ КРЫШИ	СЕРИЯ 125	ЧАСТЬ 9 РАЗДЕЛ 9.2	ЛИСТ 41

11131-13 44

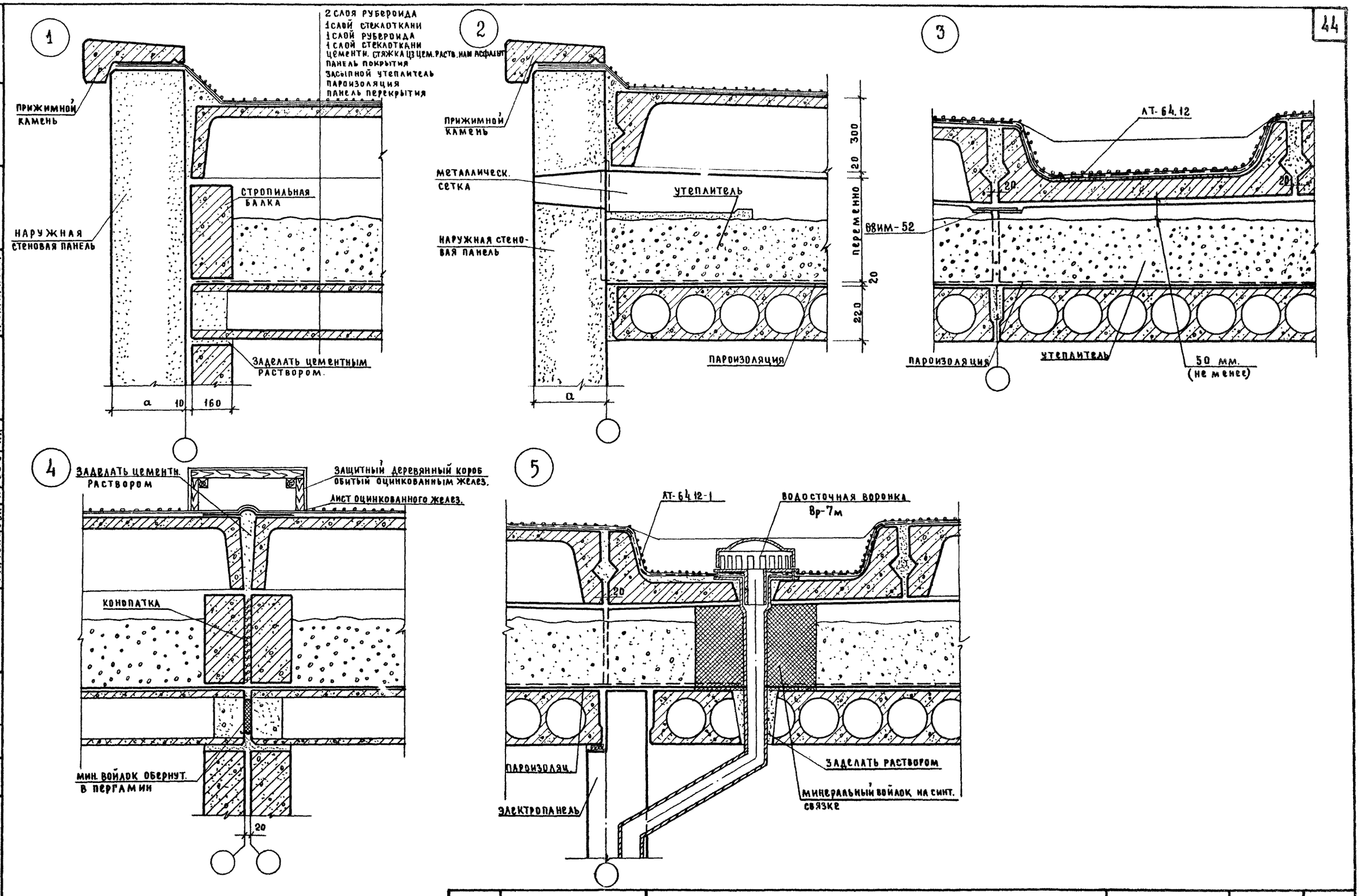

1969	монтажные узлы и детали	узлы и детали крыши	серия 125	часть 9 Раздел 9.2	лист 42

КБ по железобетону Госстроя РСФСР	М-6	гл. инжен. КБ	В. Болтинский
		гл. констр. КБ	Я. Фельман
		нач. отдела	Ю. Красновидов
		гл. констр. пр.	П. Афанасьев
		гл. архит. пр.	Г. Паченцева
		нач. сектора	А. Смирнова
		ст. техник	Петровский
		проверил	А. Смирнова
			Согласовано:

11131-13 45

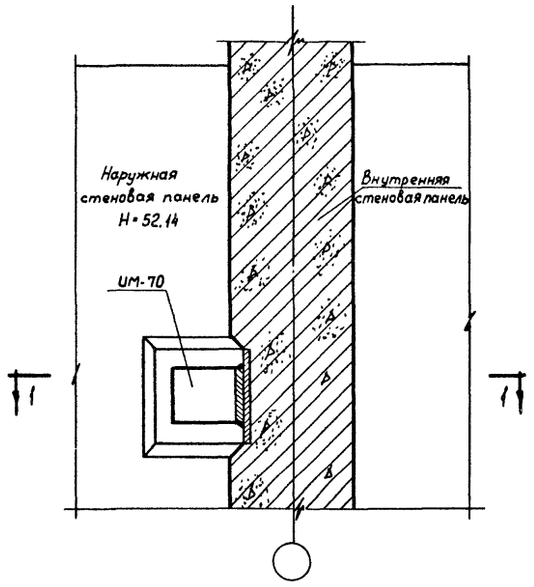

Узел крепления внутренней стены пожарного перехода к Н-52-14

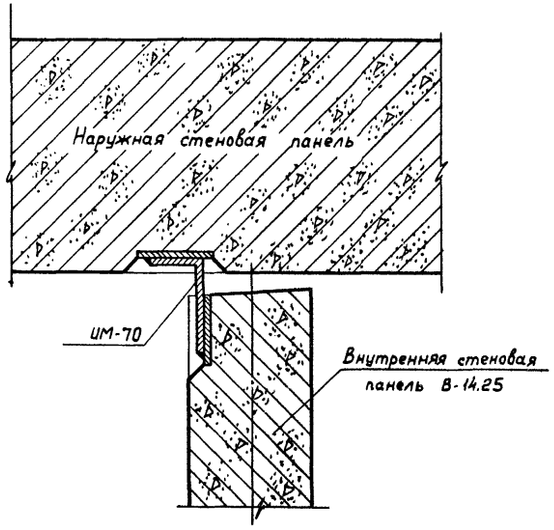

По 1-1

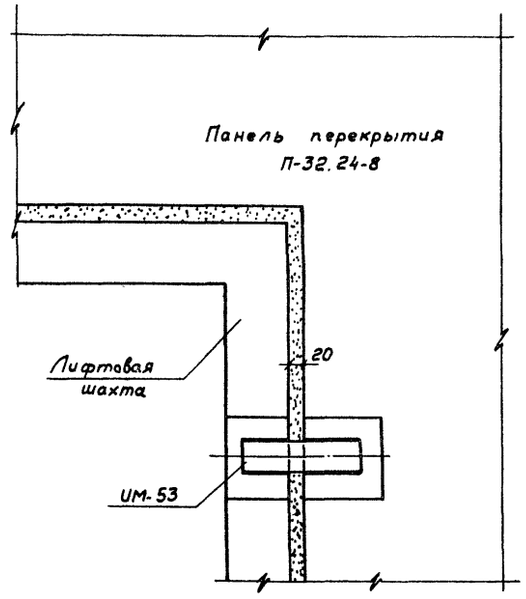

Узел крепления лифтовой шахты с перекрытием

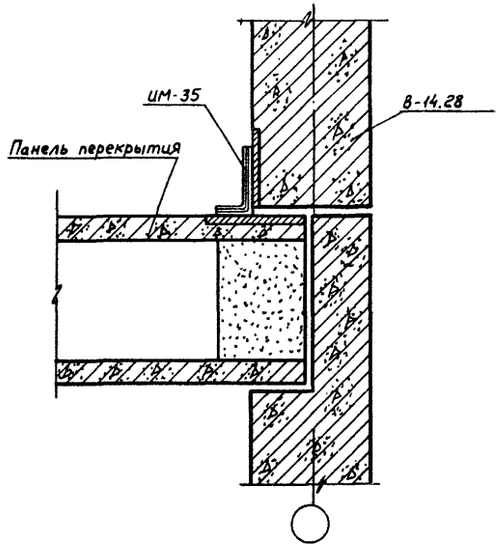

Узел крепления внутренней стены приставной лоджии к перекрытию

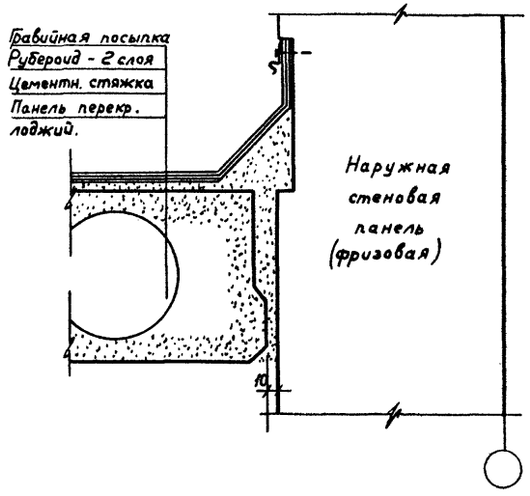

Деталь заделки рулонного ковра в приставной лоджии

1969	Монтажные узлы и детали	Узел крепления ВС пожарного перехода к Н-52.14. Узел крепления ВС приставной лоджии к перекрытию. Узел крепления лифтовой шахты к перекрытию. Деталь заделки рулонного ковра в приставной лоджии.	Серия 125	Часть 9 Раздел 9.2	Лист 43

КБ по железобетону Госстроя РСФСР

Гл. инжен. К.Б. — В. Балтинский
Гл. констр. К.Б. — Я. Фельман
Нач. отдела — Ю. Красновидов
Гл. констр. пр. — О. Афана
Гл. архит. пр. — Г. Пачинчева
Нач. сектора — А. Смирнова
Ст. техник — Петровский
Проверил — А. Смирнова

Согласовано

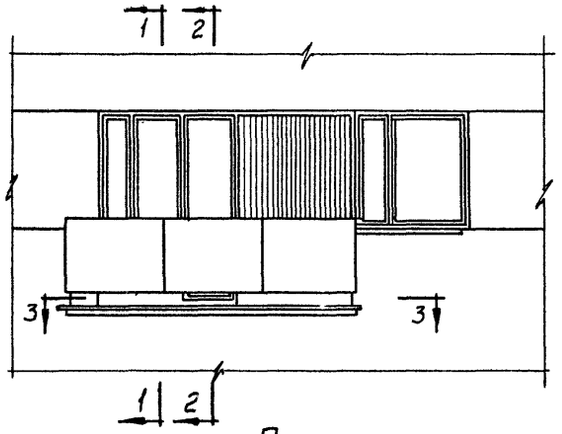

План

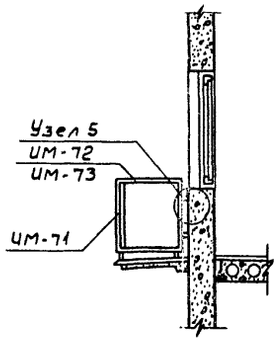

По 1-1

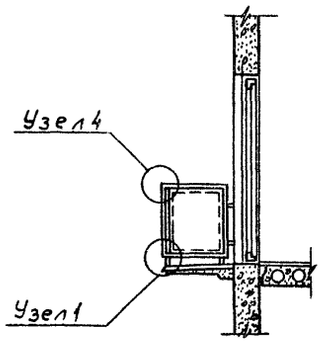

По 2-2

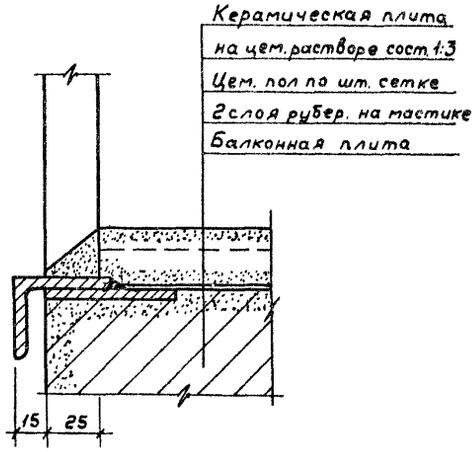

Узел 1

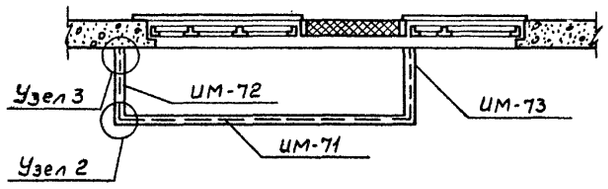

По 3-3

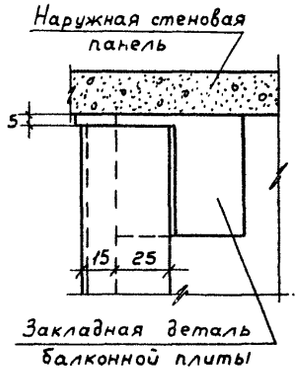

Узел 3

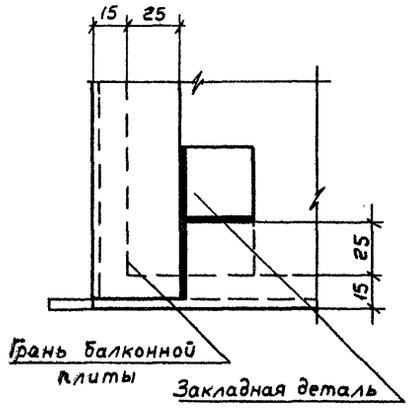

Узел 2

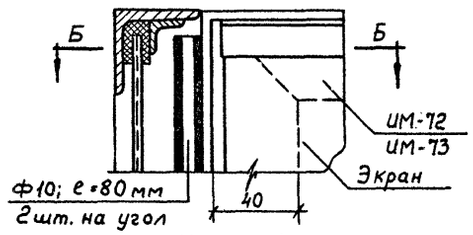

Узел 4

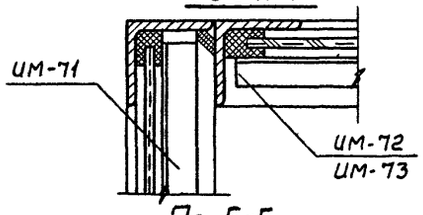

По Б-Б

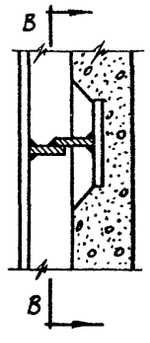

Узел 5

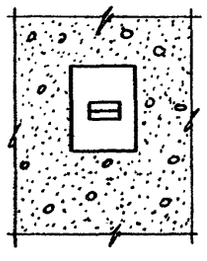

По В-В

Спецификация на ограждение

NN п/п	Наименование изделия	Марка	Един. изм.	Кол.	Примечания
1	Фронтальное звено огражд.	ИМ-71	шт.	1	Часть 10
2	Боковое звено ограждения	ИМ-72	шт.	1	Раздел 10.7-1
3	Боковое звено ограждения	ИМ-73	шт.	1	

Примечания:

1. Ограждения окрашиваются масляной краской за один раз.
2. В ограждении экраны предусмотрены из листового армированного стекла толщиной 5-6 мм (ГОСТ 7481-55) или прессованных асбоцементных плоских листов толщиной 10 мм. (ГОСТ 929-59)

Гл. инженер К.Б.	А. Смирнова				
Гл. констр. К.Б.	Ц. Пух				
Нач. отдела	В. Зиновьев				
Гл. констр. пр.	В. Болтинский				
Гл. архитект. пр.	Я. Фельман				
Нач. сектора	Ю. Красновидов				
Вед. констр.	П. Афанасьев				
Инженер	Г. Пачеңцева				
Проверил					
КБ железобетону Госстроя РСФСР	М-6 1:20	1969	Монтажные узлы и детали	Ограждения балконов. Узлы	Серия 125 Часть 9 Раздел 9.2 Лист 44

gost.e-ecolog.ru