КОМПЛЕКСНАЯ СЕРИЯ ТИПОВЫХ ПРОЕКТОВ
ЖИЛЫХ И ОБЩЕСТВЕННЫХ ЗДАНИЙ

СЕРИЯ 125

КРУПНОПАНЕЛЬНЫЕ ЖИЛЫЕ ДОМА ДЛЯ СТРОИТЕЛЬСТВА ВО II И III СТРОИТЕЛЬНО-КЛИМАТИЧЕСКИХ ЗОНАХ

ТИПОВОЙ ПРОЕКТ 111-125-2

ДЕВЯТИЭТАЖНЫЙ ШЕСТИСЕКЦИОННЫЙ ДОМ НА 216 КВАРТИР

СОСТАВ ПРОЕКТА

Часть 0.1 Архитектурно-строительные чертежи ниже отм ± 0,00
Раздел 0.1-1 Здание с ленточными фундаментами

Часть 0.2 Отопление и вентиляция ниже отм ± 0,00
Раздел 0.2-1 Здание с ленточными фундаментами/вариант с параметрами теплоносителя 105°-70°с/
Раздел 0.2-2 Здание с ленточными фундаментами/вариант с параметрами теплоносителя 95°-70°с/

Часть 0.3 Водоснабжение, канализация и водостоки ниже отм. ± 0,00
Раздел 0.3-1 Здание с ленточными фундаментами

Часть 1 Архитектурно-строительные чертежи выше отм. ± 0,00
Часть 2 Отопление и вентиляция выше отметки ± 0,00
Раздел 2-1 Вариант с параметрами теплоносителя 105°-70°с
Раздел 2-2 Вариант с параметрами теплоносителя 95°-70°с
Часть 3 Водоснабжение, канализация и водостоки выше отм ± 0,00
Часть 4 Газоснабжение
Часть 5 Электрооборудование
Часть 6 Слаботочные устройства
Часть 8 Смета
Часть 9 Узлы и детали
Раздел 9.1 Типовые секции. Архитектурные решения детали
Раздел 9.2 Монтажные узлы и детали
Часть 10 Изделия заводского изготовления
Раздел 10.1-1 Наружные стеновые панели из легкого и ячеистого бетона толщ 250-300 мм
Раздел 10.1-2 Наружные стеновые панели из легкого бетона толщ 350-400 мм
Раздел 10.2-6 ~~Раздел 10.2-1~~ Внутренние стеновые панели
Раздел 10.3-9 ~~Раздел 10.3-1~~ Многопустотные панели перекрытия шириной 2390 мм
Раздел 10.4-1 Прочие сборные изделия из тяжелого бетона
Раздел 10.5-1 Перегородки и изделия полов
Раздел 10.6-1 Деревянные изделия
Раздел 10.7-1 Металлические изделия
Серия 75 Раздел 10.8-1 Санитарно-технические кабины /строительная часть/
Серия 75 Раздел 10.8-2 Санитарно-технические кабины /санитарно-техническая часть/
Раздел 10.9-1 Изделия нулевого цикла
Типовой проект НМ-41 чертежи мусоропровода
УМ-64

ЧАСТЬ 01

АРХИТЕКТУРНО-СТРОИТЕЛЬНЫЕ ЧЕРТЕЖИ НИЖЕ ОТМЕТКИ ±0,00

РАЗДЕЛ 0.1-1

ЗДАНИЕ С ЛЕНТОЧНЫМИ ФУНДАМЕНТАМИ

Разработан
Конструкторским бюро по железобетону
Госстроя РСФСР

Введен в действие
приказом КБ по железобетону
N 69 от 28 августа 1970 г.

Исправленному верить 11/II-74
Исправленному верить 26/IX-73
Рук. бриг. К.Б. по ж.б. /И.ПУХ/
11132-01
2

gost.e-ecolog.ru

NN п/п	Наименование	NN листа	NN стр.
1	Содержание альбома	С-1 ч	2
2	Пояснительная записка	П-1	3
3	Пояснительная записка	П-2 н	4
4	План ленточных фундаментов в осях 1÷15	АС-1	5
5	План ленточных фундаментов в осях 15÷32	АС-2	6
6	План ленточных фундаментов в осях 32÷46	АС-3	7
7	Монтажный план фундаментных и цокольных панелей в осях 1÷32	АС-4 н	8
8	Монтажный план фундаментных и цокольных панелей в осях 32÷46	АС-5 н	9
9	План технического подполья в осях 1÷32	АС-6	10
10	План технического подполья в осях 32÷46	АС-7	11
11	Сечения фундаментов 1-1 ÷ 6-6	АС-8	12
12	Сечения фундаментов 7-7 ÷ 12-12	АС-9 н	13
13	Сечения фундаментов 13-13 ÷ 18-18	АС-10 н	14
14	Сечения фундаментов 19-19; 20-20. Узлы „А" и „Б" Тумба под лифт; монолитная ж.б. плита под лифтовой шахтой Сварные сетки С-1, С-2 и каркас К-1.	АС-11 н	15
15	Разрезы I-I; II-II, III-III; IV-IV	АС-12 н	16
16	Планы и разрезы по лестничной клетке	АС-13 н	17
17	Разрезы по лестничной клетке	АС-14 н	18
18	Разрезы по лестничной клетке	АС-15 н	19
19	Планы и разрезы по пожарному переходу	АС-16 н	20
20	Монтажные узлы 1а; 1б; 2а; 2б; 3а; 3б; 4а; 4б	АС-17 н	21
21	Монтажные узлы 5а; 5б; 6а; 6б; 7а; 7б; 8а; 8б; 9а; 9б	АС-18 н	22
22	Монтажные узлы 10а; 10б; 11а; 11б; 12а; 12б	АС-19 н	23
23	Спецификация сборных элементов ниже отм. ±0.00	АС-20 н	24
24	План перекрытия над техническим подпольем при ширине панелей 2390 мм в осях 1-32	АС-21 н	25
25	План перекрытия над техническим подпольем при ширине панелей 2390 мм в осях 32-46	АС-22 н	26
26	Спецификация сборных элементов ниже отм ±0.00	~~АС-23~~	~~27~~
~~27~~	Спецификация металлических и деревянных изделий	АС-23	27

Исправленному верить подпись / И. Пух. 12/III 1973г.

1969	9ти этажный жилой дом на 216 квартир	Содержание альбома	типовой проект 111-125-2	Часть 01 Раздел 01-1	Лист С-1 ч

I Общая часть

Проект нулевого цикла 9ти этажного 6ти секционного жилого дома на 216 квартир (вариант с ленточными фундаментами) содержит весь комплекс работ по сооружению подземной части здания, включая перекрытие, наружные площадки перед входом в здание, а также инженерное оборудование (см. ч. 02-1, 03; 5.6)

Нулевой цикл разработан с учетом максимального использования существующего оборудования по серии 467 А.

В подземной части здания запроектировано техническое подполье для прокладки коммуникаций инженерного оборудования, а также 3 тепловых узла в осях 8-10, 25-27, 37-39.

Вход в техподполье запроектирован из лестничных клеток.

Кубатура подземной части - 3720 м³

Площадь застройки - 1860 м²

Представленные в проекте чертежи фундаментов разработаны для расчетного сопротивления основания на глубине 1,5-2.0 м в 2,0 кг/см².

Фундаменты располагаются только под поперечными несущими стенами. На железобетонные подушки фундаментов по слою цементного раствора устанавливаются поперечные несущие фундаментные панели толщиной 160 мм. Цокольные панели опираются на специальные блоки.

Гидроизоляция принята:

а/ для вертикальных поверхностей цокольных панелей, соприкасающихся с грунтом промазка горячим битумом за два раза.

б/ горизонтальная гидроизоляция по цокольным панелям на отметке -0,08 м и по фундаментным панелям на отметке -0,31 м выполняется из слоя цементного раствора состава 1:3.

Полы в тепловом узле - цементные, полы в подполье - утрамбованный грунт.

Внутренняя отделка теплового узла - побелка стен и потолков

II Указания по производству монтажных и строительных работ.

Монтаж конструкций выполнять в соответствии со СНиП III-В, 3-62 и указаниями на листах настоящего альбома.

Особое внимание необходимо обратить на тщательную разбивку осей здания, на качество выполнения замоноличенных узлов, сварных соединений и их антикоррозийную защиту.

Марка раствора при монтаже фундаментных панелей принята М-100.

Антикоррозийную защиту сварных деталей выполнять в соответствии с СН 206-62. Все сварные соединения покрыть раствором М-100 толщиной не менее 2 см.

Длина сварных швов должна быть не менее 60 мм hшва - 6 мм электроды Э-42.

Температура раствора, укладываемого при монтаже в зависимости от температуры наружного воздуха определяется по следующей таблице.

Средняя температура наружного воздуха	Температура раствора при укладке на место
до -10° от -10°, до -20°	+20° +25°

III Указания по привязке проекта

1. Типовой проект дома, включая чертежи подземной части, может быть применен только после выполнения „привязки" к участку и утверждения его в установленном порядке.

2. При привязке проекта чертежи фундаментов подлежат корректировке применительно к выбираемому варианту (применение нар. стен определенной толщины) и в соответствии с рельефом местности и характеристиками грунтов.

3. Наивысшая отметка земли в типовом проекте принята условно -1,10 м и подлежит корректировке при привязке. Отметка верха крыльца основного входа постоянная -0.96 м и должна быть сохранена при привязке независимо от планировки участка.

4. Водостоки запроектированы с выпуском в сторону фасада по оси „В". Под водостоком предусмотреть устройство водоотводных лотков. Отметка в местах выпуска водостоков должна быть не выше -0,96.

Указания по производству работ в зимнее время.

Для обеспечения прочности раствора в момент оттаивания применять раствор марки „200" с противоморозными добавками поташа или нитрита натрия согласно „рекомендаций по применению в строительстве растворов и бетонов с добавками поташа и нитрита натрия в зимних условиях без прогрева", разработанных ЦНИИСК'ом им. Кучеренко Госстроя СССР.

Величина добавок принимается по следующей таблице в зависимости от температуры наружного воздуха.

Средняя t° наружного воздуха	Величина добавки в % от веса цемента в расчете на твердую соль.
Добавка поташа	
до -5°	5
от -5°, до -15°	10
от -15°, до -30°	15
Добавка нитрита натрия	
до -5°	5
от -5°, до -10°	10

1970	9ти этажный жилой дом на 216 квартир	Пояснительная записка.	Типовой проект 111-125-2	Часть 0-1 раздел 01-1	Лист П-1

пров. [signature] 14.VIII.73 кон. Шинкар

Схема нормативных нагрузок на отметке низа перекрытия технического подполья (схема N1)

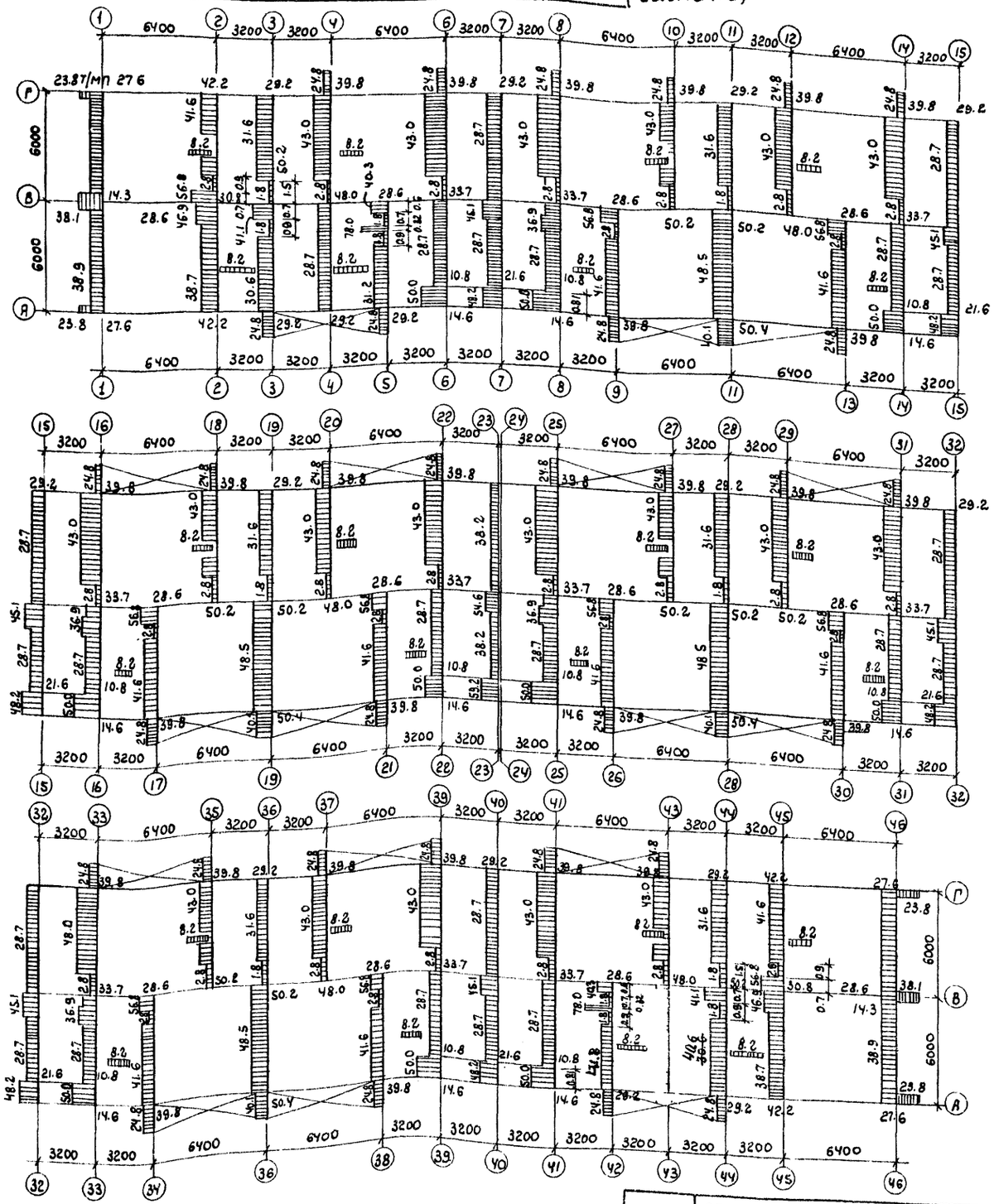

Схема нормативных моментов от горизонтальных (ветровых) нагрузок на отметке низа перекрытия технического подполья (N2)

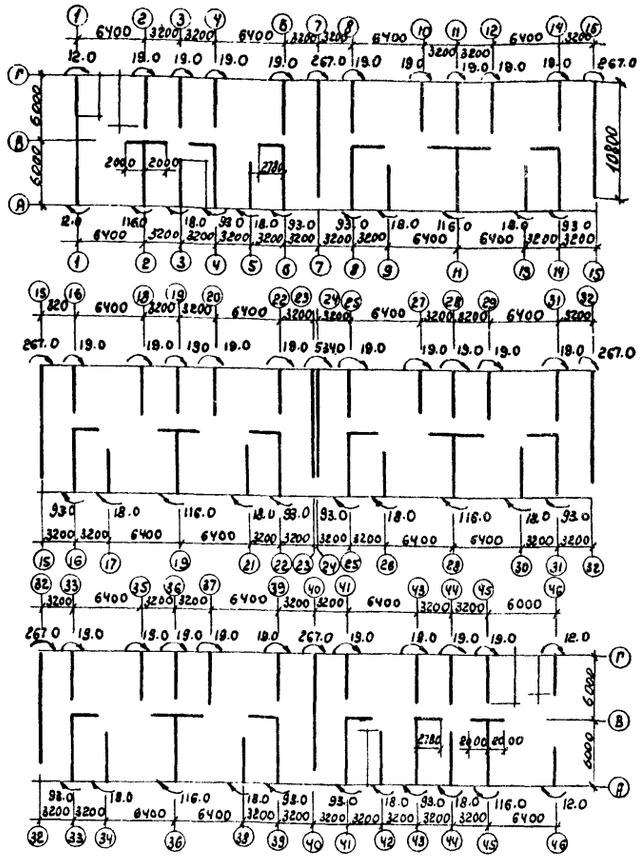

Примечания:

1. Равномерно-распределенные нагрузки даны в т/м.п. на отм. - 0.30 м, сосредоточенные - в т. на отм. - 0.67 м (от с.в. наружных стен) и на отм - 0.30 м (от с.в. внутренних продольных стен)
2. Принятые нагрузки
   - а) крыша $q^н$ = 865 кг/м² (в том числе снег - 150 кг/м²)
   - б) междуэтажное перекрытие
     - сб. ж.б. плиты перекрытия h = 220 мм. - 300 кг/м²
     - Конструкция пола - 80 кг/м²
     - перегородки - 120 кг/м²
     - временная нагрузка (полезная) - 150,05 кг/м²
     - Итого: $q^н$ = 575 кг/м²
   - в) внутренние стены из тяжелого бетона толщ. 160 мм - $q^н$ = 9500 кг/м.п
   - г) наружные стены самонесущие из легкого бетона γ = 1100 кг/м³ при W = 8% толщ. 350 мм.
   - д) временная нагрузка (полезная) на лоджии - $q^н$ = 200 кг/м²; ограждение лоджий-панельное
   - е) " " на лестницы - $q^н$ = 300 кг/м²
3. Ветровая нагрузка определялась в соответствии со СН и П II-А. 11.62 для III района СССР.
4. Нормативные моменты даны в тм. (схема N2)

1970	9ти этажный жилой дом на 216 квартир	Пояснительная записка	типовой проект 1-125-2	часть 01 раздел 01-1	Лист П-2н

Исправленному верить 26/IX.732 /Н.Пух/

пров 14.VIII 73 коп. Шинкар

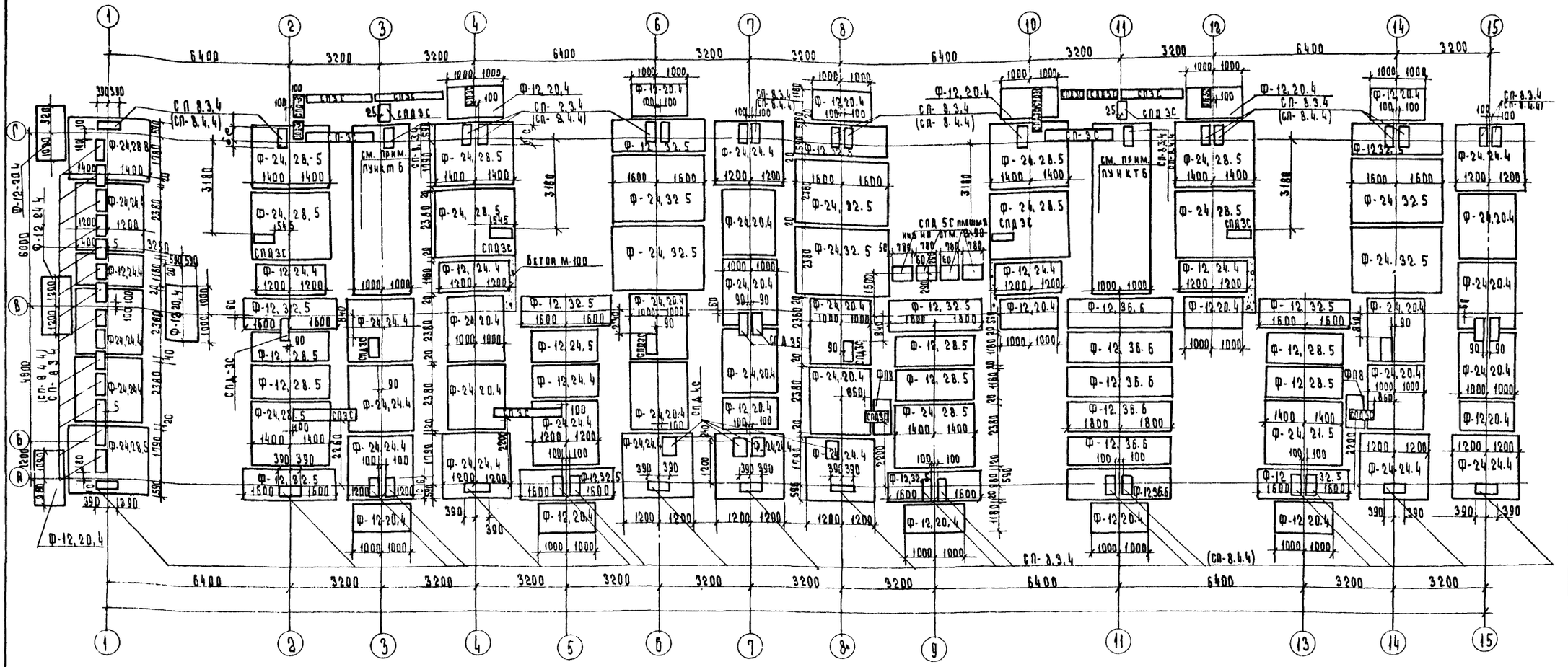

Примечания:

1. Фундаменты запроектированы из сборных железобетонных блоков с нормативным давлением на основание - 2,00 кг/см².
2. Закладку фундаментных блоков начинать с пониженных участков, укладывая их на выравненное песчаное основание (при песчаных грунтах) или песчаную подушку толщиной 5 см. на участках перепадов фундаментов при нарушении основного грунта необходимо постель выравнивать песком с трамбовкой.
3. Грунт в траншеях выбирать не доходя до дна траншей на 15-20 см. Выемку грунта в траншеях до проектной отметки производить непосредственно перед укладкой фундаментных блоков.
4. Буквой „а" обозначена толщина наружных стен (250, 300 или 350 мм)
5. Для наружных стен толщиной 250 мм размер S=265 мм. ℓ=515 мм; 300 мм —"— S=240 мм. ℓ=540 мм; 350 мм —"— S=215 мм. ℓ=565 мм; 400 мм размер S=190 мм ℓ=590 мм.
6. Планы и разрезы по лестничной клетке см. на листах АС-13, АС-14, АС-15.
7. Марка (СП-8.4.4) указанная в скобках относится к трехслойным цокольным панелям.
8. Возможна замена 2х блоков устанавливаемых под цокольными панелями на один блок см. чертеж лист 27 часть 10 раздел 109-1.

1970	9ти этажный жилой 40 м на 216 квартир	План ленточных фундаментов в осях 1-15.	Типовой проект 1-125-2	Часть 01 Раздел 01-1	Лист АС-1

11132-01 6

пров. Литанковец 14/VIII-72 Кон. Миронова.

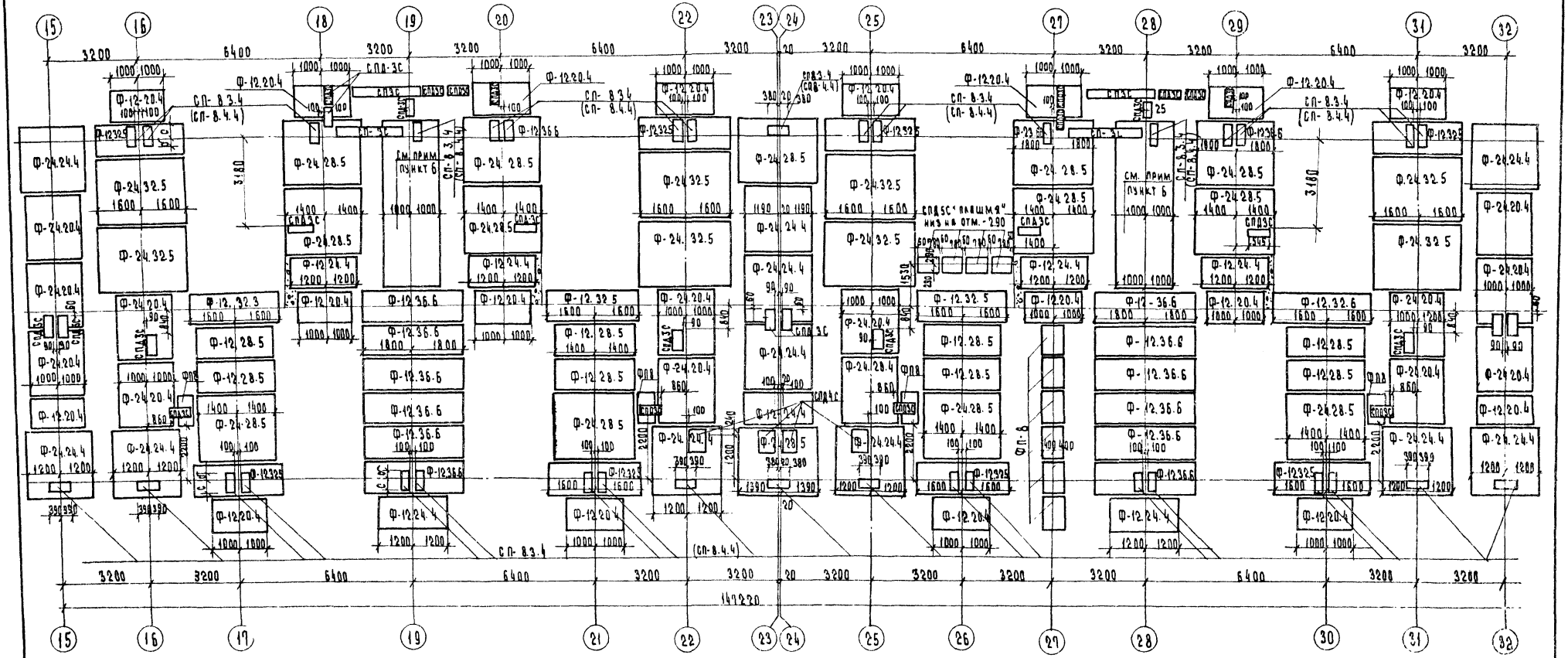

Общие примечания даны на листе АС-1.

1970г	9ти этажный жилой дом на 216 квартир.	План ленточных фундаментов в осях 15-32.	Типовой проект 1-125-2	Часть 01 Раздел 01-1	Лист АС-2

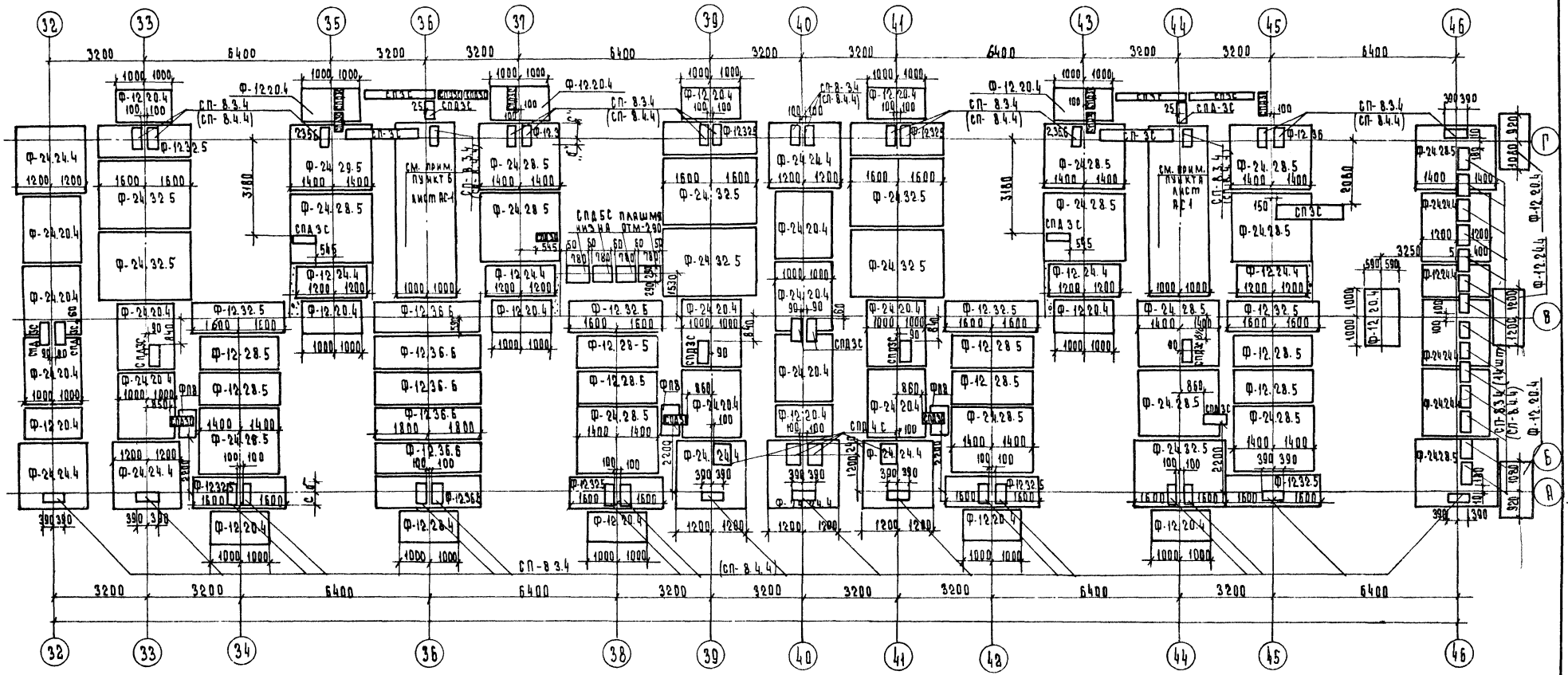

Общие примечания даны на листе АС-1.

1970г.	9ти этажный жилой дом на 216 квартир.	План ленточных фундаментов в осях 32-46.	Типовой проект 111-125-2	Часть 01 Раздел 01-1	Лист АС-3

пров. Ттанковец 14/VIII-72 кап. Миронова.

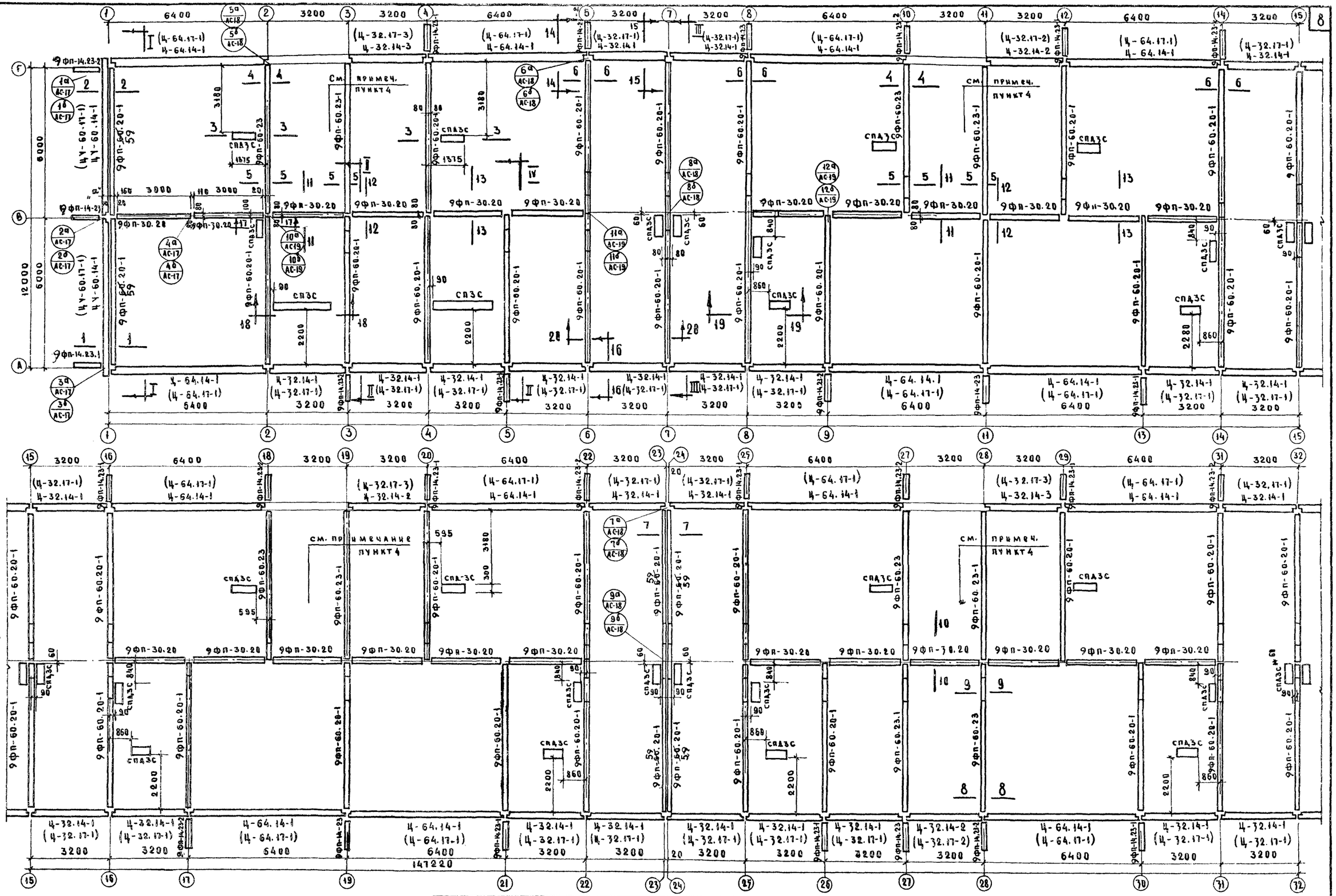

ОБЩИЕ ПРИМЕЧАНИЯ ДАНЫ НА ЛИСТЕ АС-5

ИСПРАВЛЕННОМ. ВЕРИТЬ 26/IV-73 [illegible] [И. Пух]

1969	9ти этажный жилой дом на 216 квартир	Монтажный план фундаментных и цокольных панелей в осях 1-32.	Типовой проект III-125-2	Часть 8-1 Раздел ОН	Лист АС-4И

11132-01 9

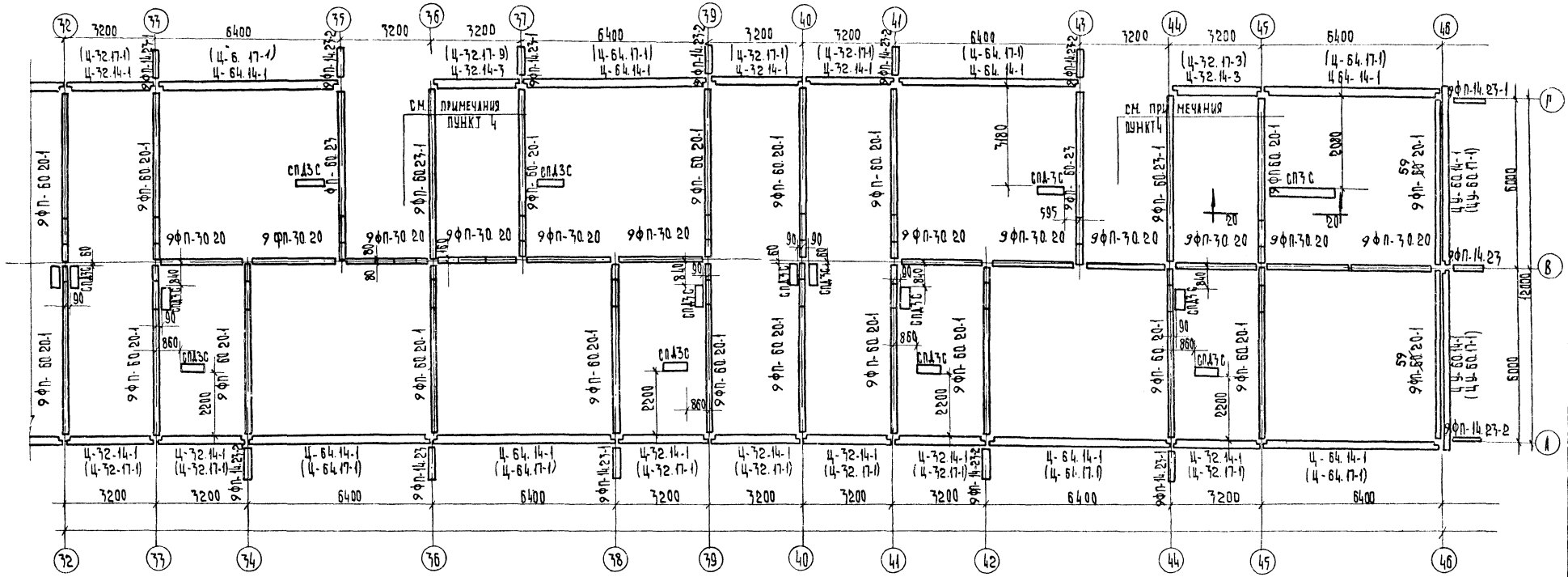

Примечания:

1. Разрезы I-I; II-II; III-III; IV-IV даны на листе АС-12
2. Сечения 1-1÷6-6 даны на листе АС-8, сечения 7-7÷12-12 на листе АС-9, сечения 13-13÷18-18 на листе АС-10, сечения 19-19÷20-20 на листе АС-4
3. План и разрезы по лестничной клетке даны на листах АС-13, АС-14 и АС-15
4. Планы и разрезы по лестничной клетке см. лист АС-13, АС-14, АС-15.
5. План и разрезы по пожарному переходу см. лист АС-16.

Исправленному верить 26/12-732

1969	9-ти этажный жилой дом на 216 квартир	Монтажный план фундаментных и цокольных панелей в осях 32-46	Типовой проект 111-125-2	Часть 01 раздел 01-1	Лист АС-5и

Кап. Анищенко

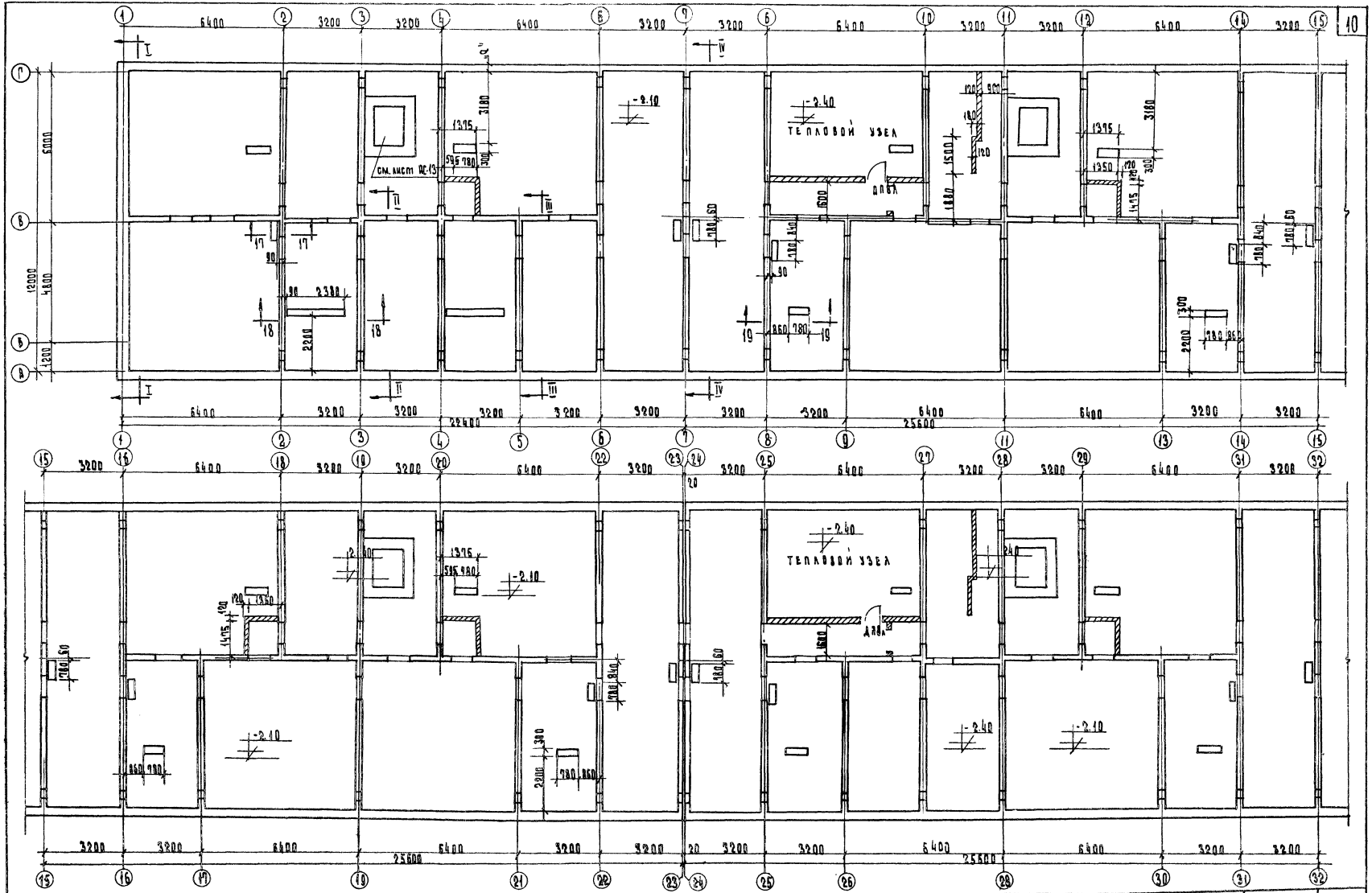

Общие примечания даны на листе АС-7

1969г.	9ти этажный жилой дом на 216 квартир.	План технического подполья в осях 1-32	Типовой проект 111-125-2	Часть 01 Раздел 01-1	Лист АС-6

пров. [illegible] 14/VIII-73г. кон. Миронова.

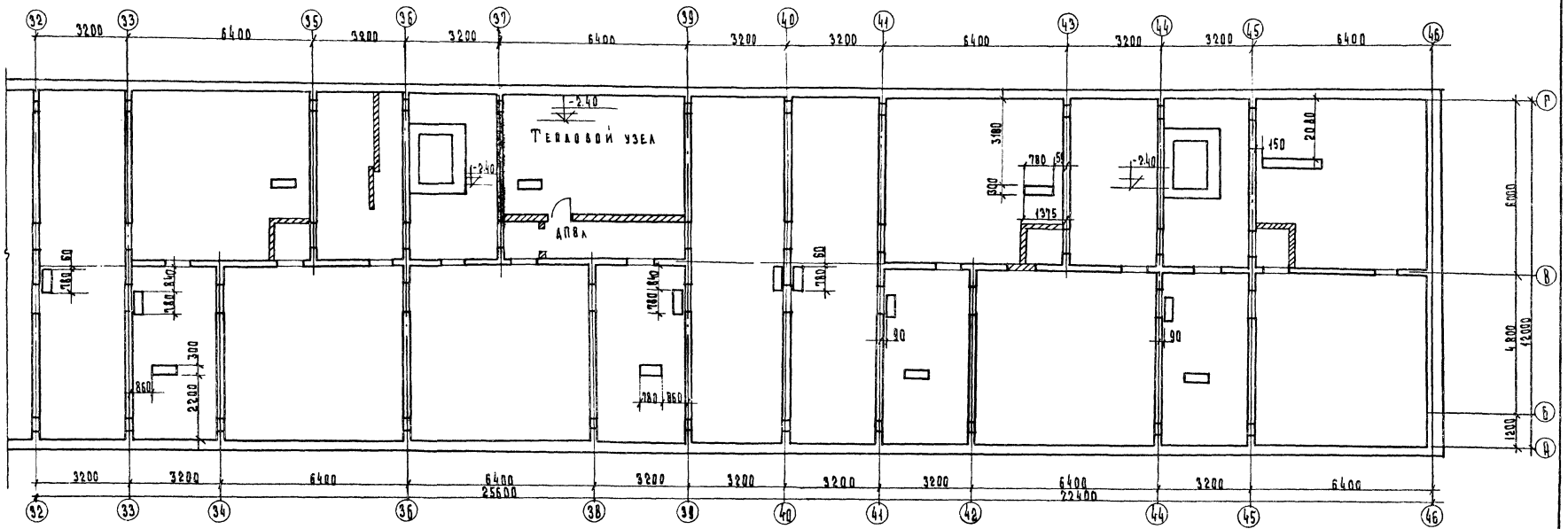

Примечания:

1. Разрезы I-I; II-II; III-III; IV-IV. даны на листе АС-12.
2. Сечения 17-17; 18-18; 19-19; 20-20 даны на листах АС-10; АС-11.
3. Кирпичную кладку в пределах технического подполья выполнять из глиняного кирпича м-75 на растворе м-25.
4. Засыпку пазух производить после ввода всех сантехустройств.
5. Приямки под лоджии на листах АС-6 и АС-7 условно не показаны.
6. Лоджии условно не показаны.

1969	9-ти этажный жилой дом на 216 квартир	План технического подполья в осях 32-46.	Типовой проект 111-125-2	Часть 01 Раздел 01-1	Лист АС-9

Инв. № подл. | Подпись и дата | Взам. инв. №

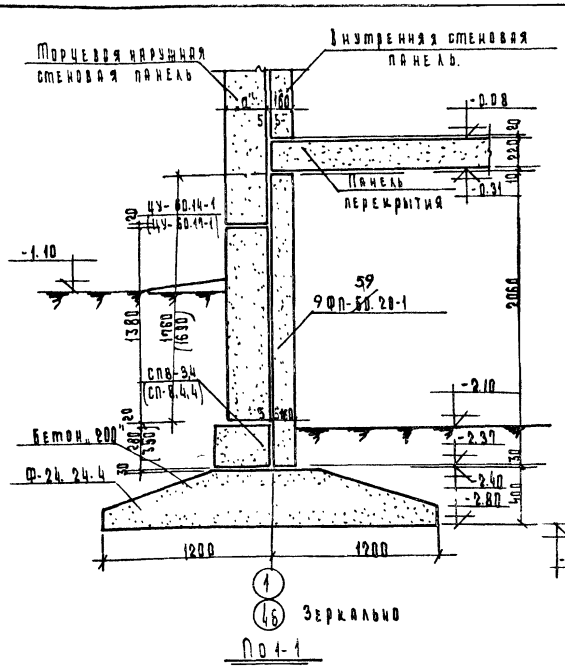

По 1-1

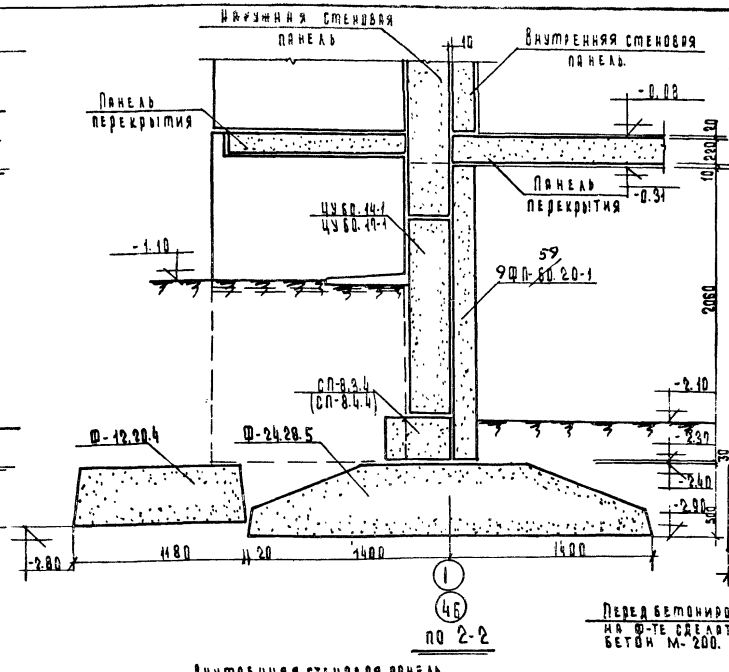

По 2-2

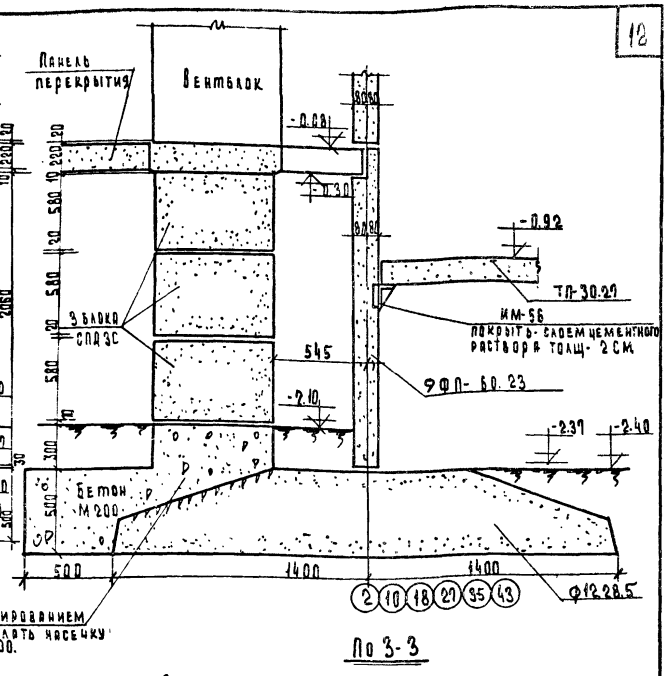

По 3-3

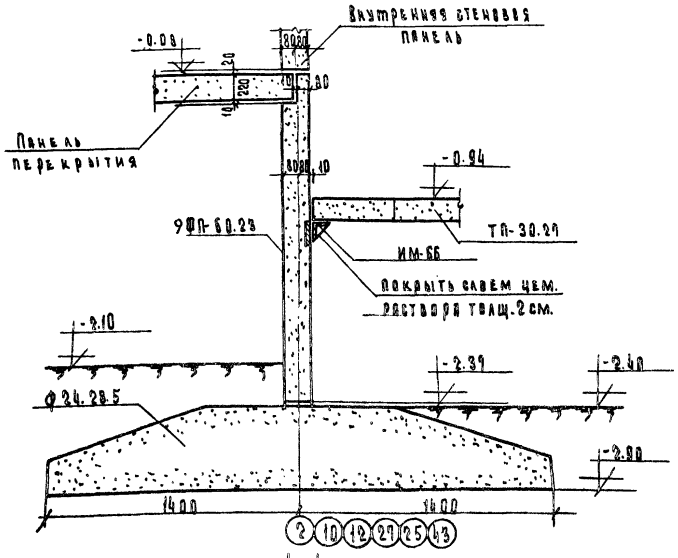

По 4-4

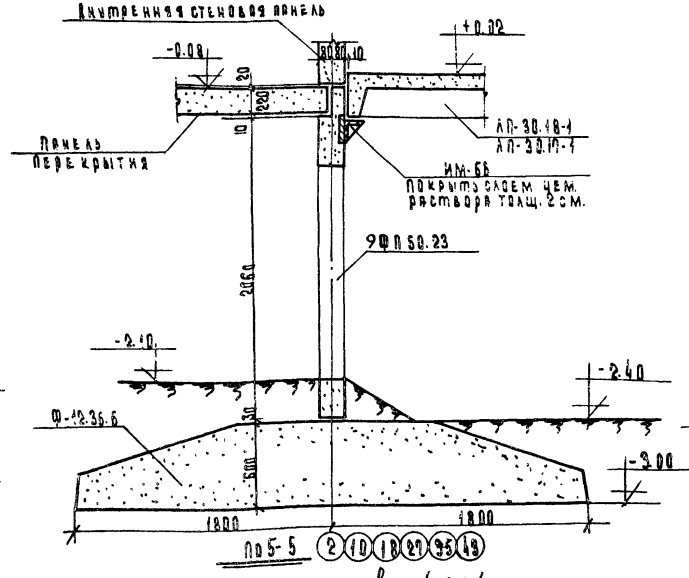

По 5-5

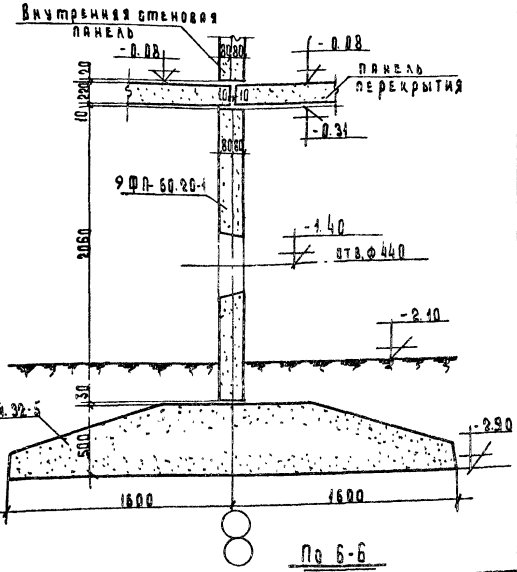

По 6-6

Примеч. Размеры в скобках см. общ. примеч. на листе ВС-12

1969г.

9ти этажный жилой дом на 218 квартир

Сечения фундаментов 1-1 ÷ 6-6.

Исправленному верить 26/IX-73 г. /Н.Пух/

Типовой проект	Часть 01	Лист
111-125-2	Раздел 01	ВС-8

Гип. Ташанова Н/ Нач. Мирошкин.

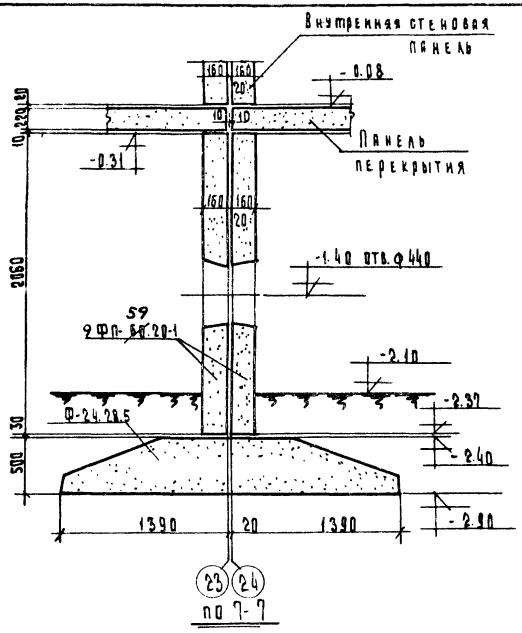

По 7-7

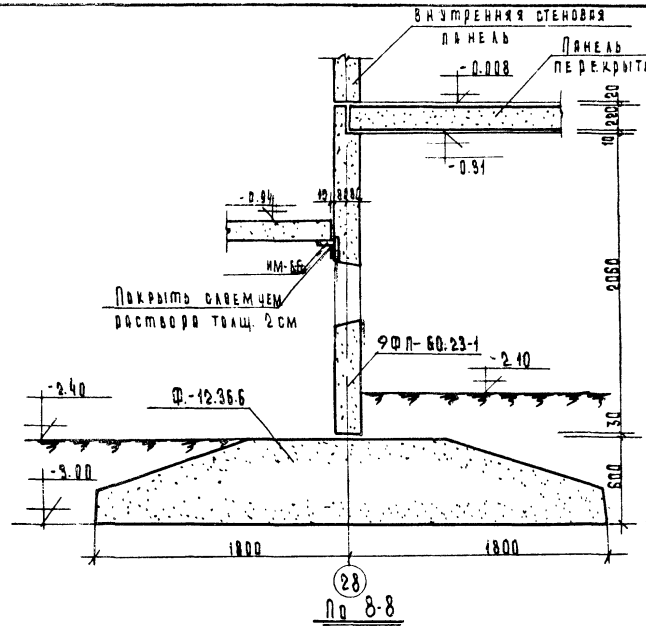

По 8-8

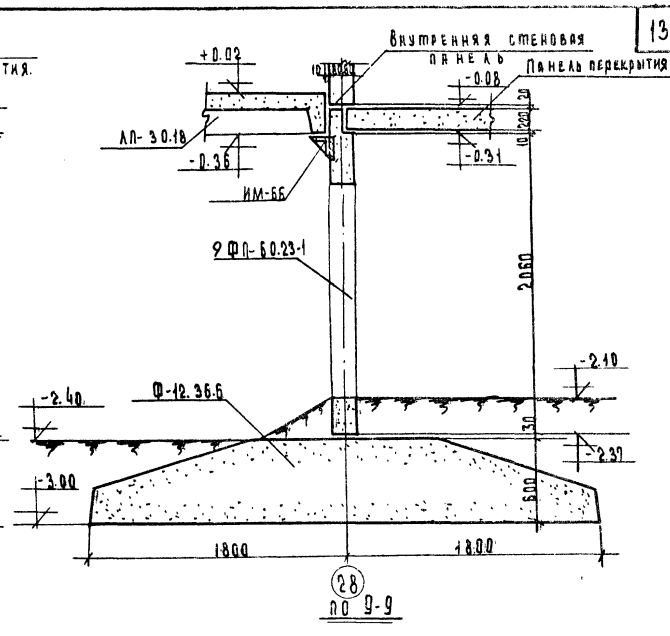

По 9-9

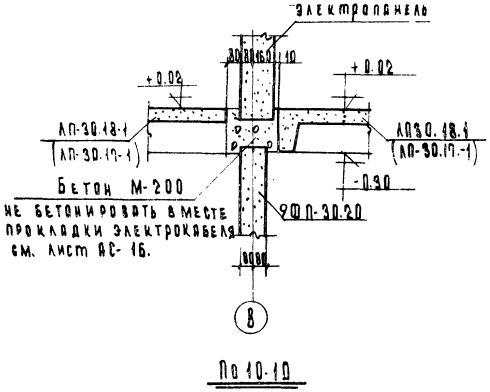

По 10-10

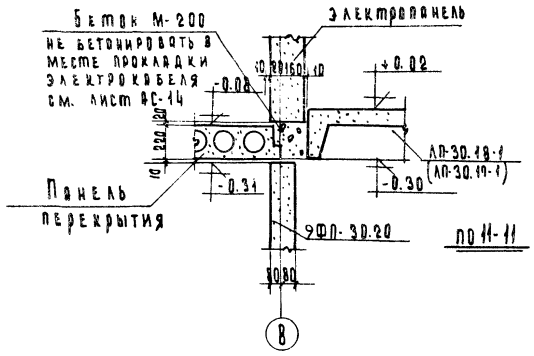

По 11-11

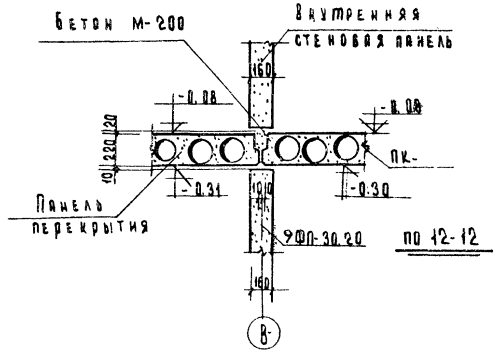

По 12-12

Примечания:
1. Расположение сечений даны на листе АС-14.
2. Общие примечания даны на листе АС-12

Неправленному верить 26/IX-73г. /Н.Пух/

1969г	Эти этажный жилой дом на 216 квартир.	Сечения фундаментов 7-7 ÷ 12-12.	Типовой проект 1-125-2	Часть 01 Раздел 01-1	Лист АС-9Н

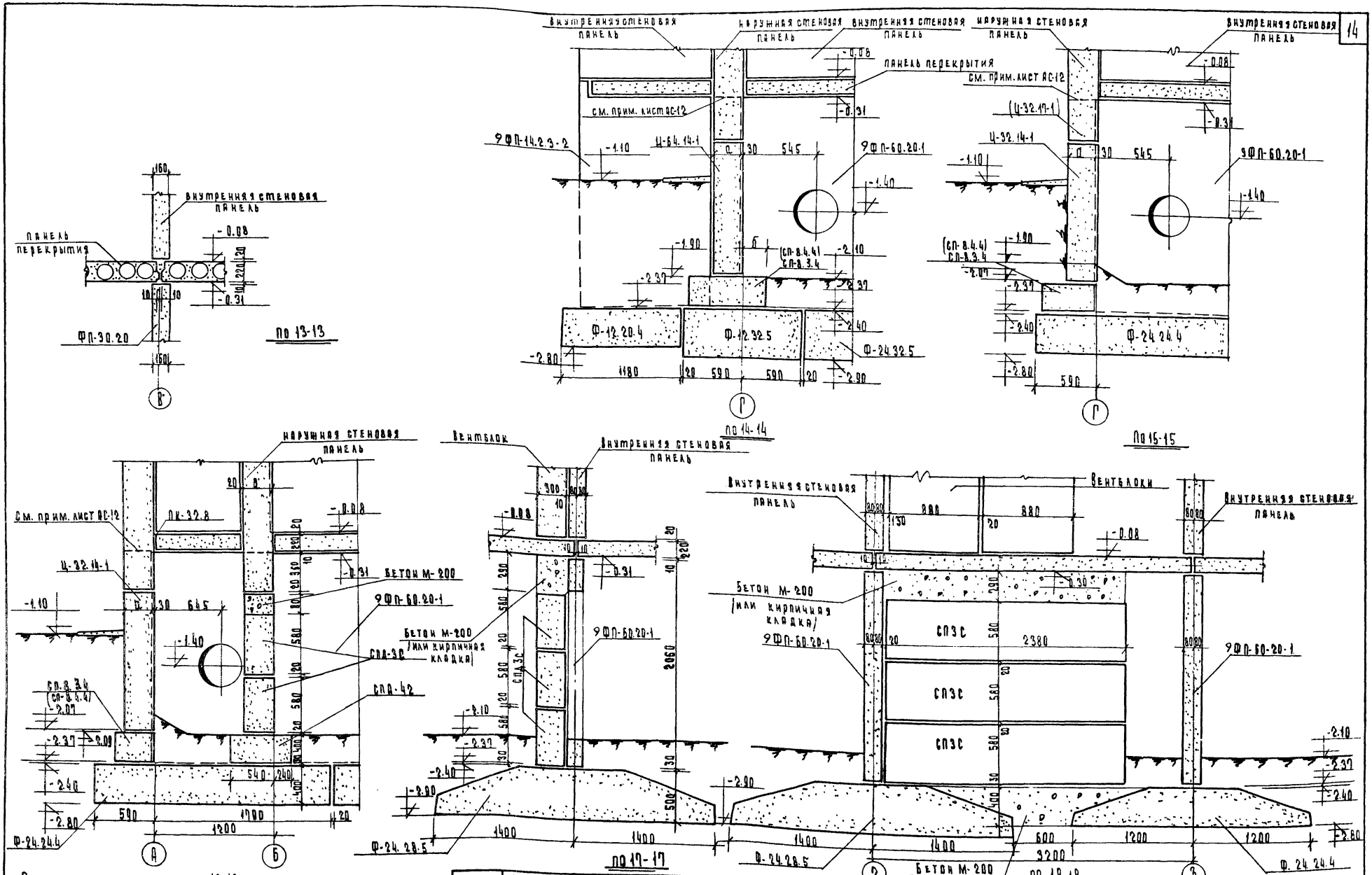

Примечания:
1. Расположение сечений показано на листе АС-4
2. Общие примечания см. на листе АС-12.

1969г	9 этажный жилой дом на 216 квартир	Сечения фундаментов 13-13 – 18-18.	Типовой проект 111-125-2	Часть 01 Раздел 01-1	Лист АС-10и

пров. Ттанковец 14/VIII-73г. кап. Миронова. Исправленному верить 26/IX-73г (И. Пух)

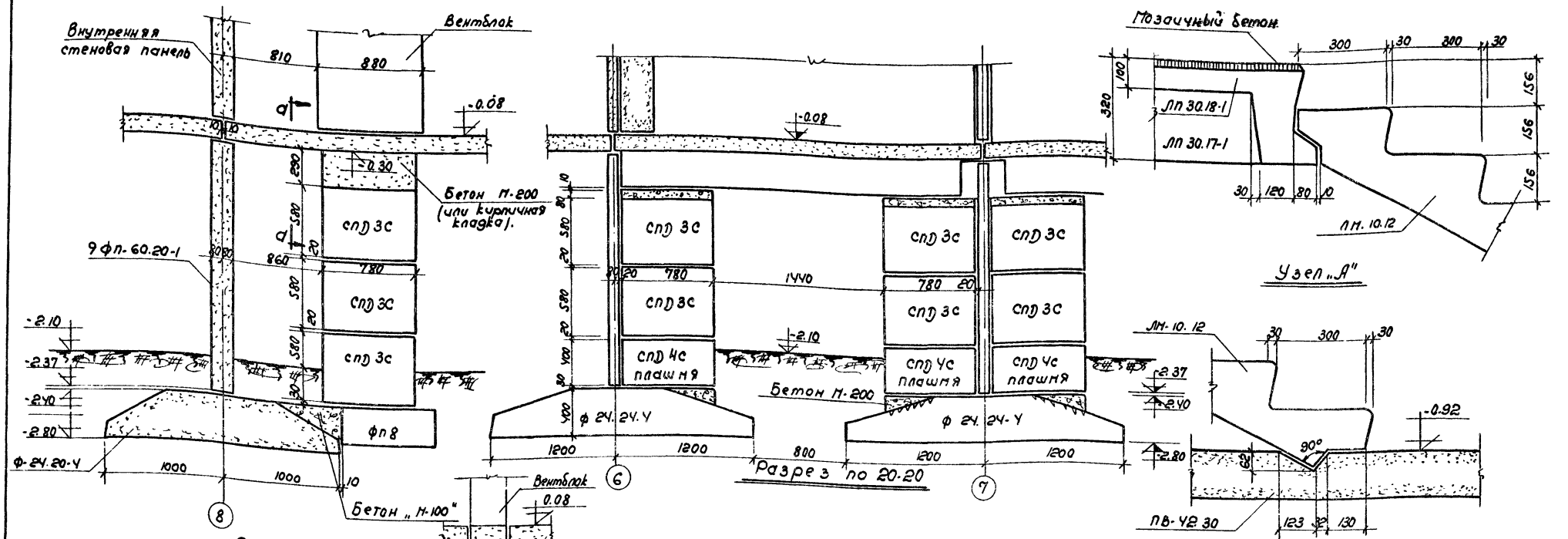

Монолитная плита под лифтовую шахту.

Примечание: План в осях 3-4 по оси В см. лист АС-13.

Исправленному верить 26/IX-73 г. /Ц. Пух/

Спецификация металла

Наимен.	Марка	К-во	Вес кг. Поз.	Вес кг. Всего
Монолитная ж.б. плита под лифтовой шахтой	С-1	1	61.56	61.56
	С-2	1	21.45	21.45
	К-1	3	6.70	20.1
	Итого:			103.11

Спецификация арматуры

Наим. изд.	№ поз.	ф мм	l мм	n шт.	nl м	Вес кг. Поз.	Вес кг. Всего
С-1	1	ф12 AII	2960	12	35.5	31.5	61.56
	2	12 AII	2160	16	34.5	30.06	
С-2	1	12 AII	2960	6	17.80	15.8	21.45
	3	12 AII	1060	6	6.36	5.65	
К-1	1	12 AII	2960	2	5.92	5.25	6.70
	4	ф8 AI	230	16	9.67	1.45	

Общие примечания см. лист АС-12. Расположение сечений 19-19; 20-20. Показано на листе АС-4

1969	9-ти этажный жилой дом на 216 квартир.	Сечение фундаментов 19-19; 20-20. Узлы „А" и „Б". тумба под лифт, монолитная ж.б. плита под лифтовой шахтой, сварные сетки С-1; С-2 и каркас К-1.	Типовой проект 111-125-2	Часть 01-1 Раздел 01-1	Лист АС-11 и

Пров. Кин. Ин. Сит.

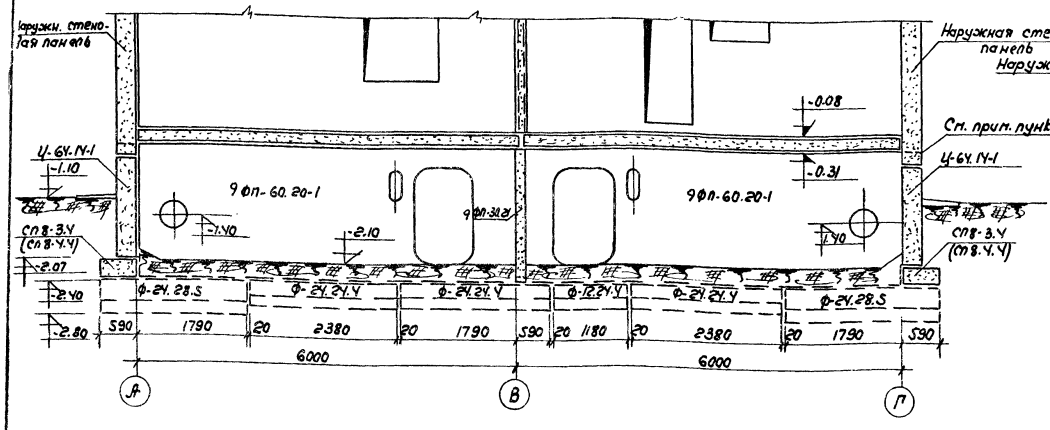

Разрез I-I

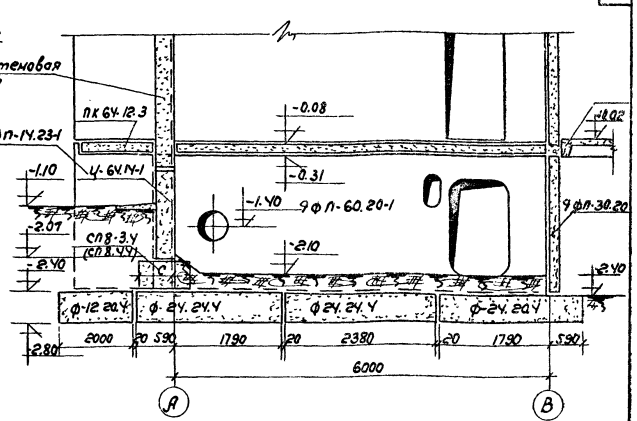

Разрез II-II

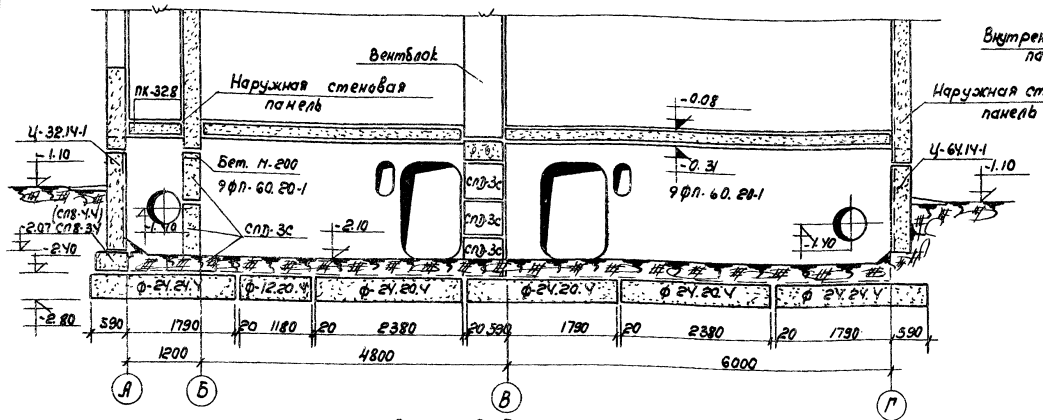

Разрез IV-IV

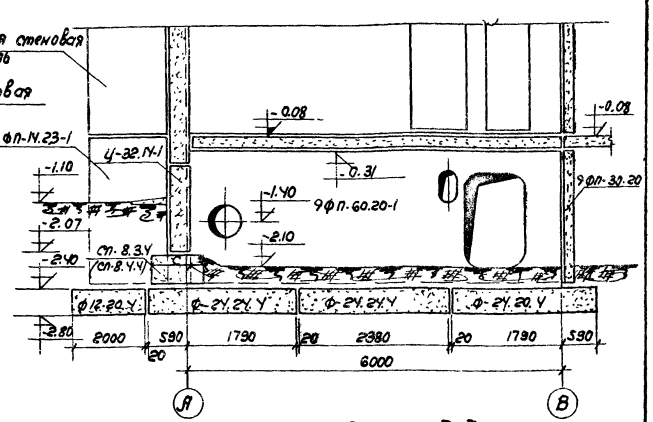

Разрез III-III

Примечания:

1. Расположение разрезов дано на листах АС-4 и АС-5.
2. Поверхности цокольных панелей, соприкасающиеся с землей покрыть битумом за 2 раза.
3. Горизонтальную гидроизоляцию по цокольным панелям на отм. -0.68 и по фундаментным панелям на отм. -0.08 выполнять из слоя цементного раствора состава 1:3.
4. Участки кирпичной кладки в пределах техподполья выполнять из глиняного кирпича марки 75 на растворе М 25.
5. Для наружных стен толщиной 250 мм. размер δ=265 мм С-515 мм.
   300 мм. " δ=240 мм. С-540 мм.
   350 мм. " δ=215 мм С-565 мм.
   Буквой „а" обозначена толщина наружных стен (250-300; 350 мм.)
6. Засыпку пазух производить после выполнения вводов в здание всех сантехустройств и монтажа перекрытий над подпольем.
7. Пунктиром показано положение наружных панелей из ячеистого бетона.

Неправляемому верить 26/IX-73 /Н. Пух/

1969	9-ти этажный жилой дом на 216 квартир.	Разрезы I-I; II-II; III-III; IV-IV.	Типовой проект 111-125-2	Часть 01 Раздел 01-1	Лист АС-12м

Пров. [illegible] IV.VIII 73 Рец. [illegible]

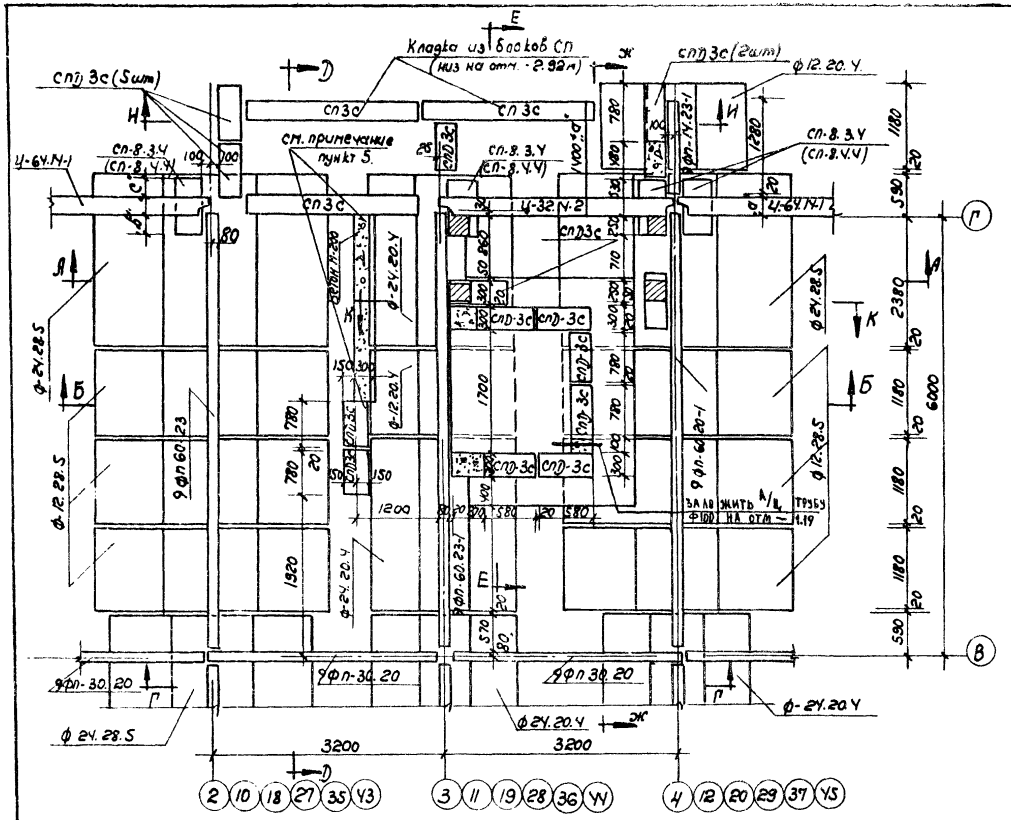

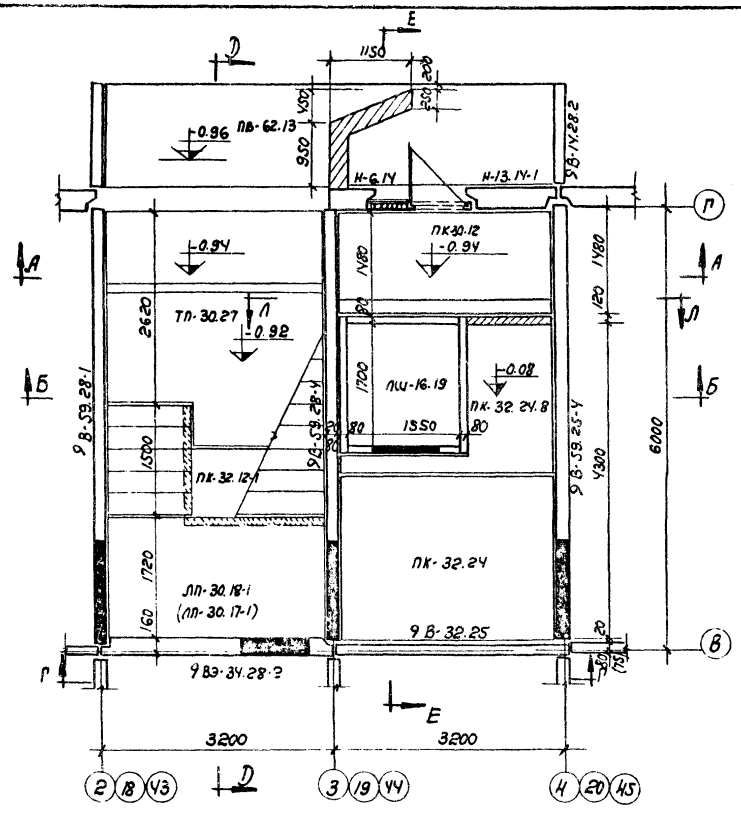

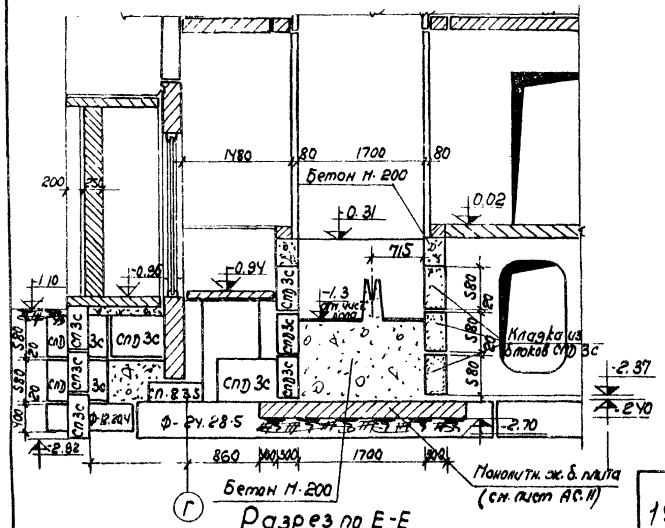

Разрез по Е-Е

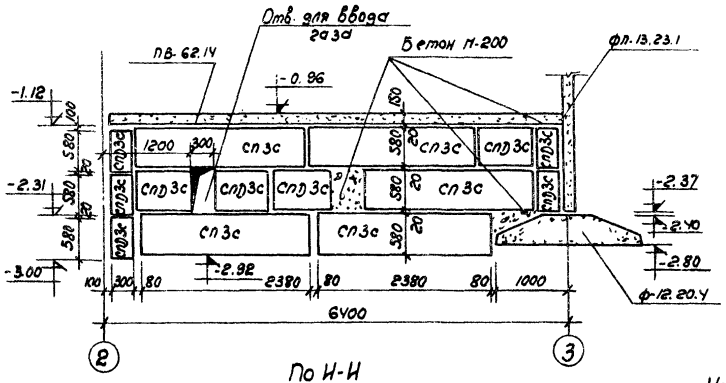

По И-И

Примечания:

1. Узлы „А" и „Б" даны на листе АС-11
2. Кирпичную кладку выполнять из глиняного кирпича М 75 на растворе М 25.
3. Буквой „d" обозначена толщина наружных стен (250, 300 или 350 мм.).
4. Сечение Д-Д см. лист АС-15.
5. Фундамент под кирпичную стену устанавливается только между осями 10-11; 27-28; 35-36.

Исправленному верить п/п /И. Пух/ 13/III 1973.
Исправленному верить Рук. бриг. /Пух/ 10.03.76 г

1969	9ти этажный жилой дом на 216 квартир.	Планы и разрезы по лестничной клетке.	Типовой проект 111-125-2	Часть 01 Раздел 01-1	Лист АС-13

Пров. 15.VIII.73 Кон.

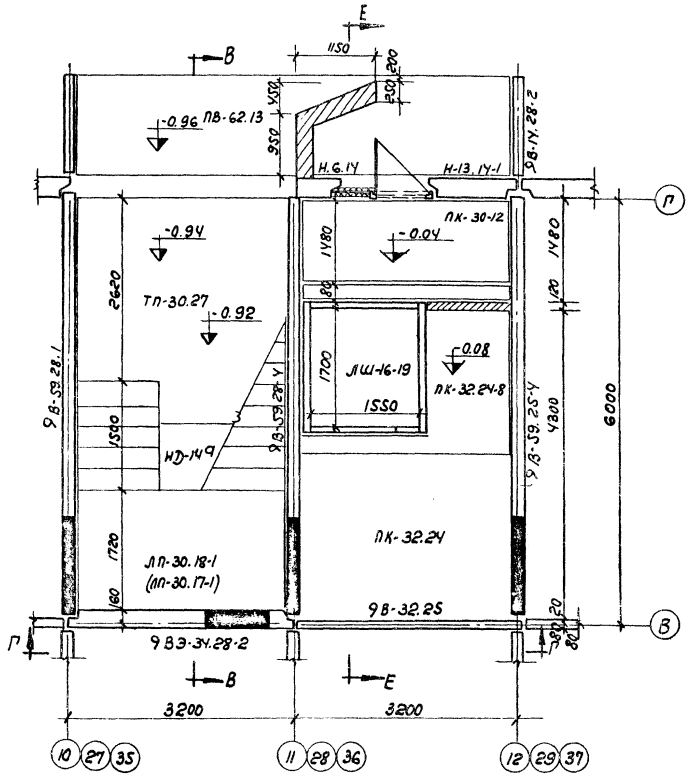

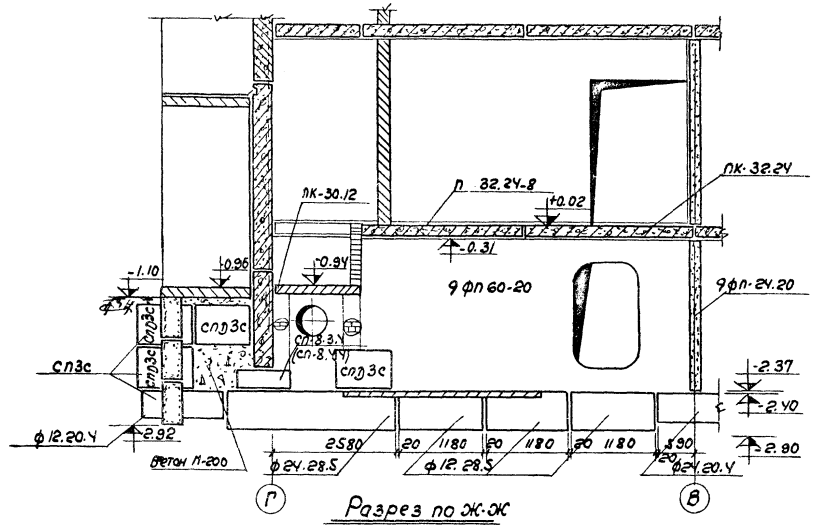

Разрез по Ж-Ж

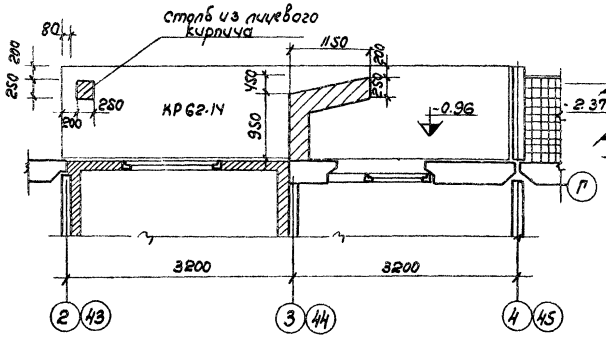

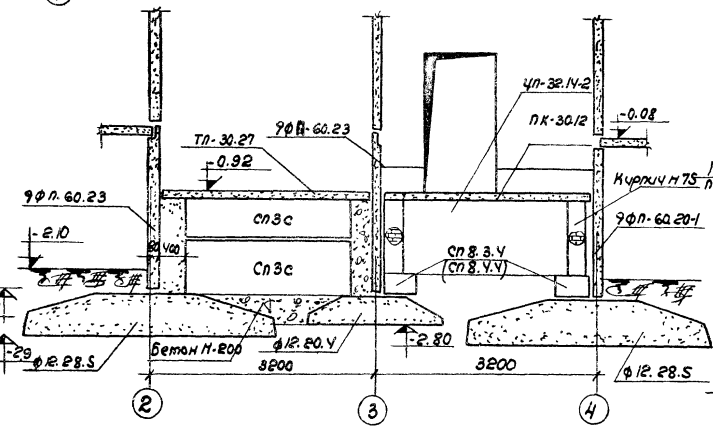

По А-А

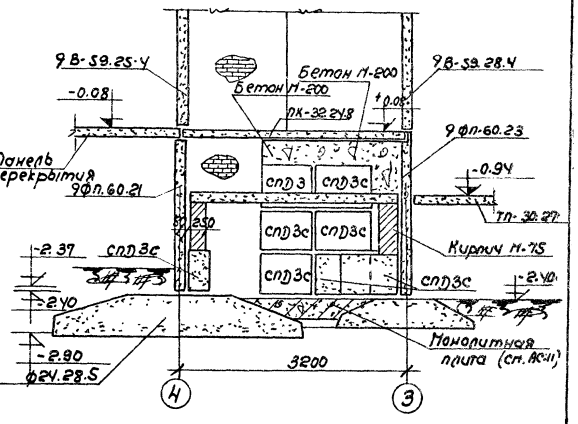

По К-К

Примечания:

1. Общие примечания даны на листе АС-13.
2. Положение разрезов Ж-Ж, А-А, К-К, см. лист АС-13; В-В см. лист АС-15.

Исправленному верить п/п /Н.Пух./ 12/III 1973г.

1969	9ти этажный жилой дом на 216 квартир.	Разрезы по лестничной клетке.	Типовой проект 111-125-2	Часть 01 Раздел 01-1	Лист АС-14

Пров. [signature] Кон. [signature]

11132-01

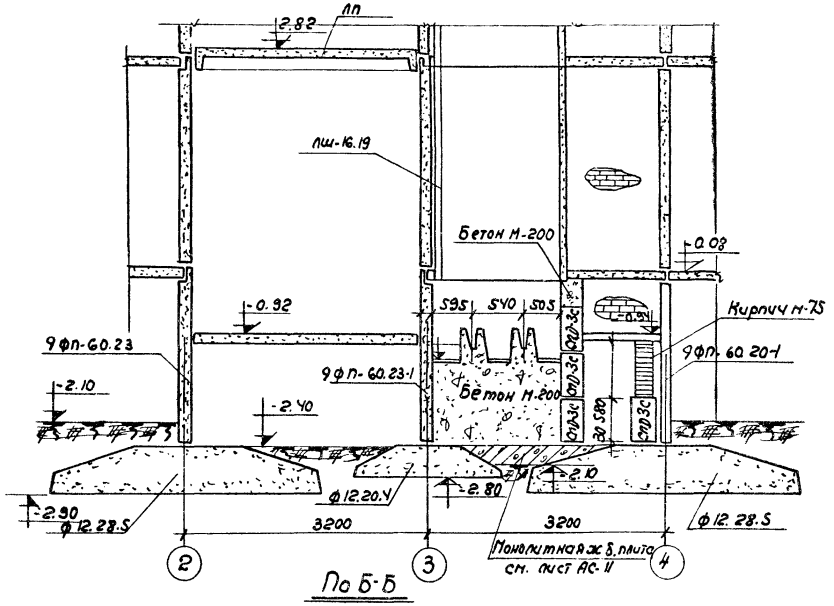

По Б-Б

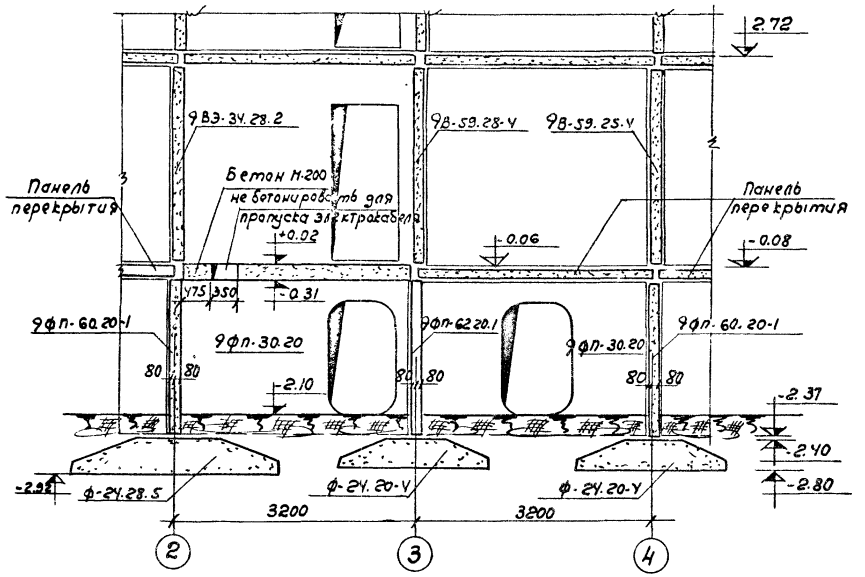

По Г-Г

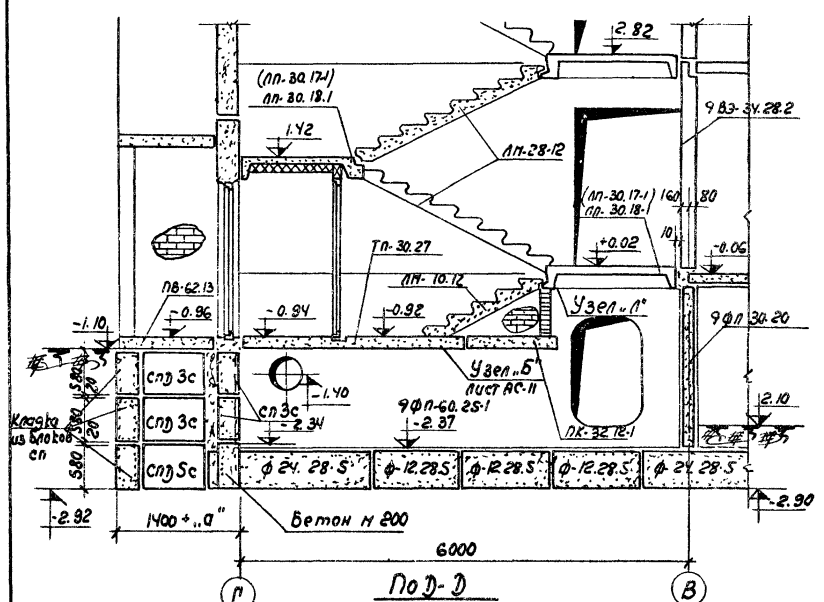

По Д-Д

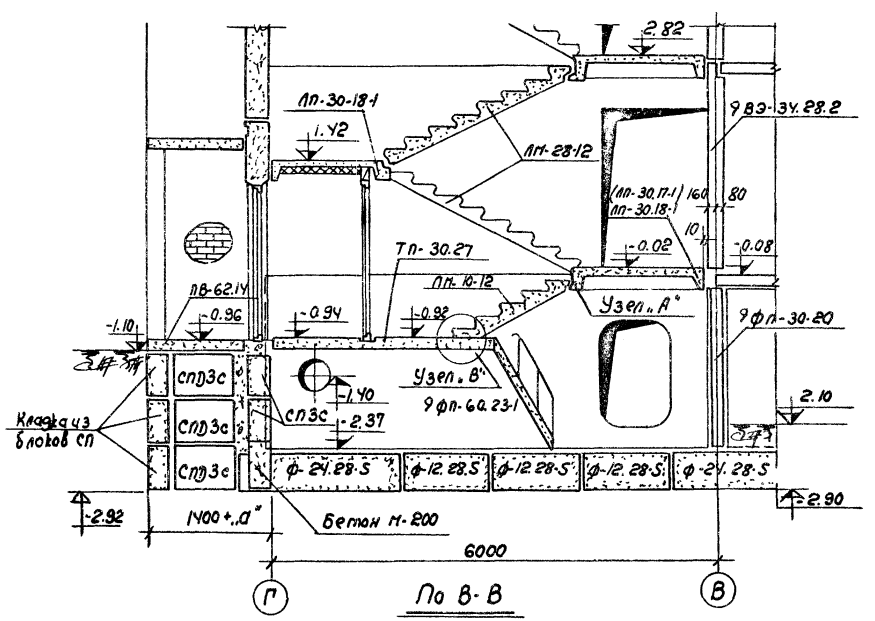

По В-В

1969	9ти этажный жилой дом на 216 квартир.	Разрезы по лестничной клетке.	Типовой проект 111-125-2	Часть 01 раздел 01-1	Лист АС-15ч

Пров. [signature] 14.VIII.75 Кон. [signature]

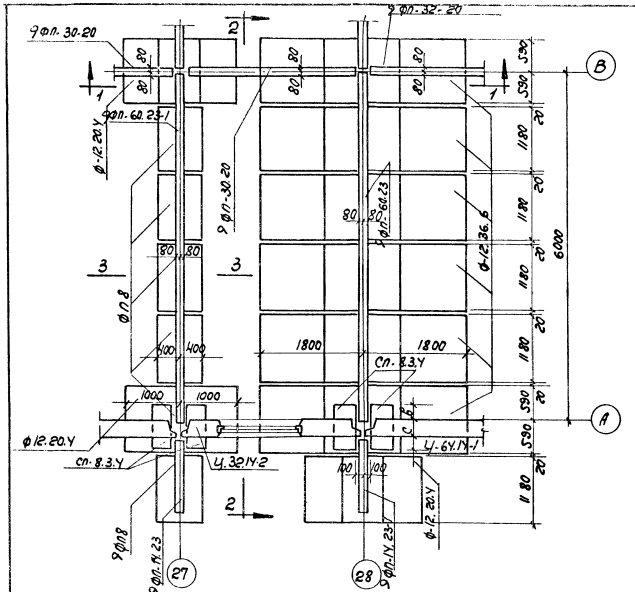

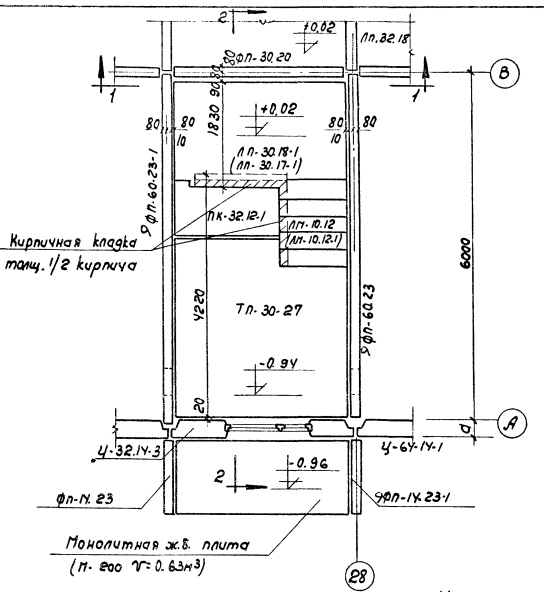

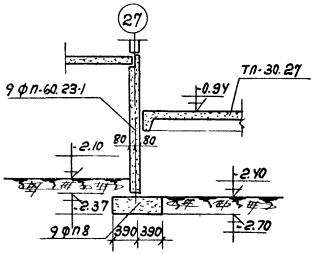

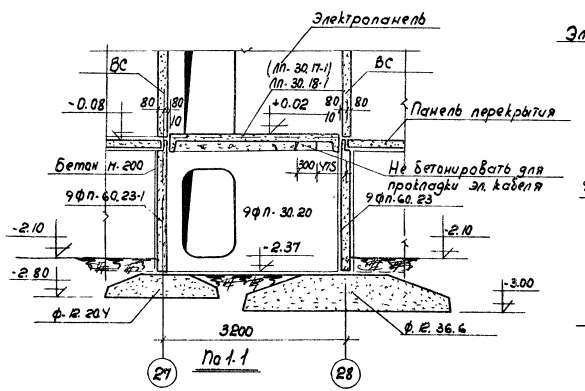

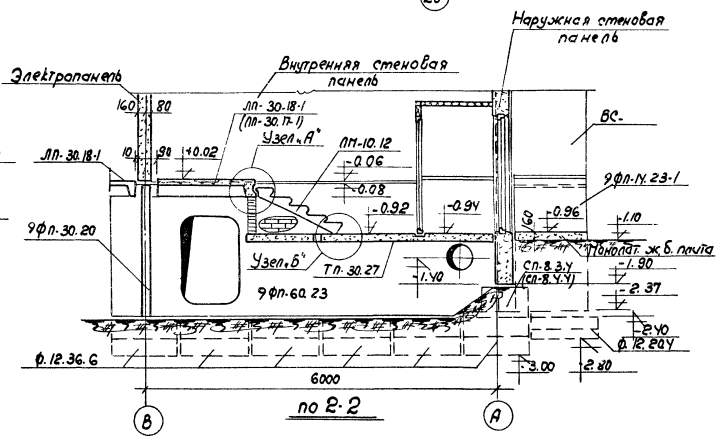

1969	9-ти этажный жилой дом на 216 квартир.	План и разрезы по пожарному переходу	Типовой проект 111-125-2	Часть 0.1 Раздел 01-1	Лист АС-16

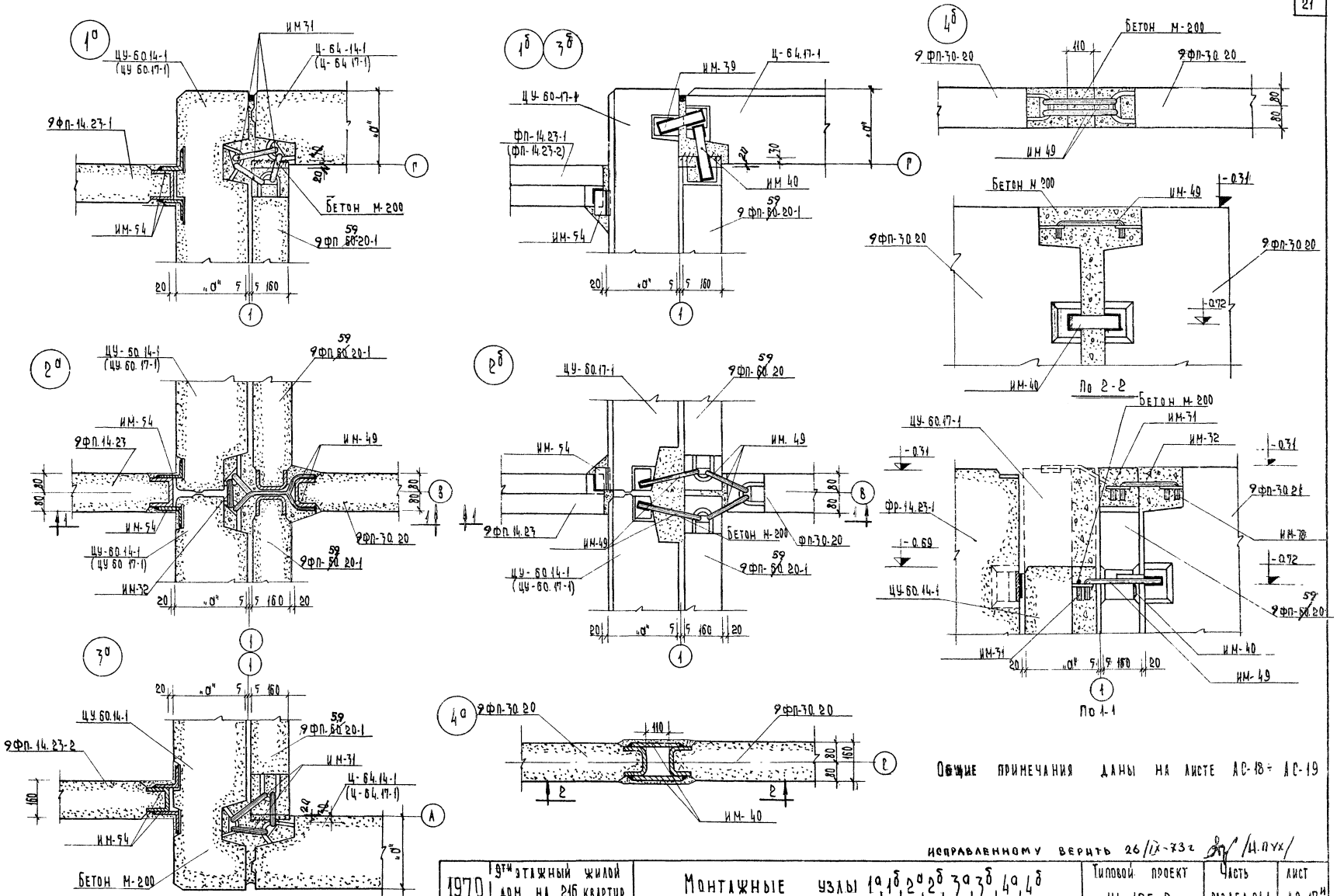

Общие примечания даны на листе АС-18 ÷ АС-19

Исправленному верить 26/IX-73г /Н.Пух/

1970	9ти этажный жилой дом на 216 квартир	Монтажные узлы 1а, 1б, 2а, 2б, 3а, 3б, 4а, 4б	Типовой проект 111-125-2	Часть раздел 01-1	Лист АС-17и

Пров. 14.XII.72 Коп. Анищенко

5а

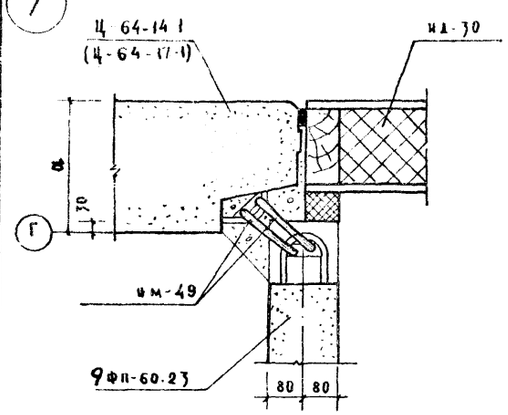

6а

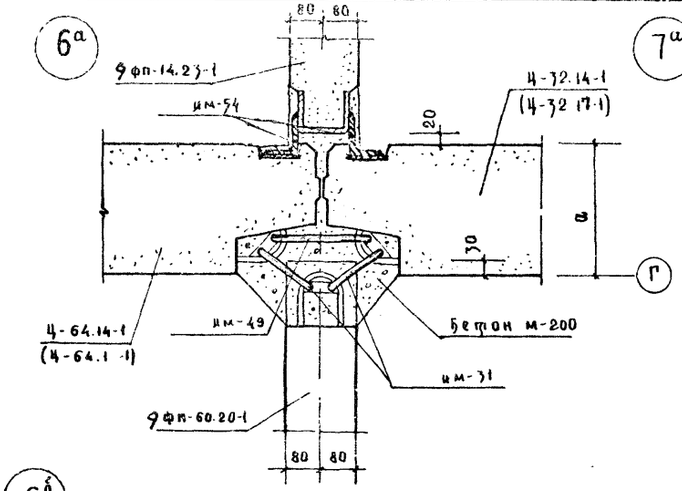

7а

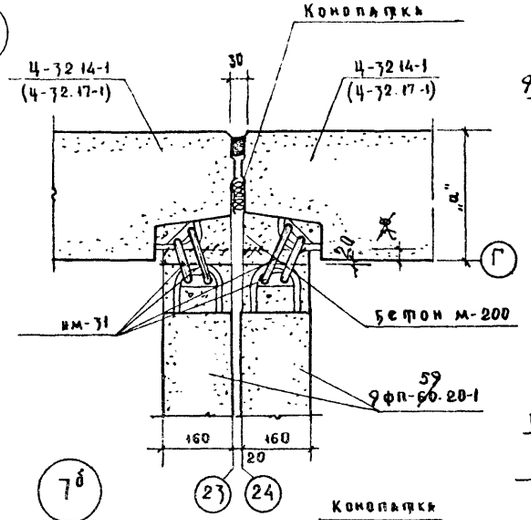

8б

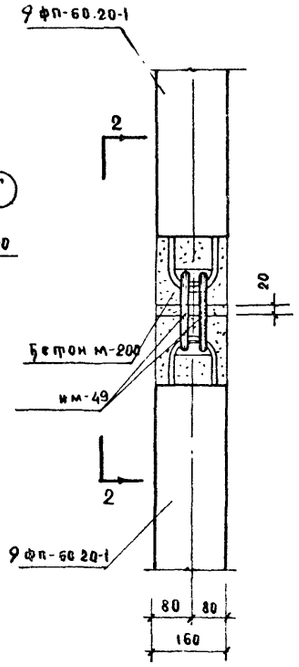

8а

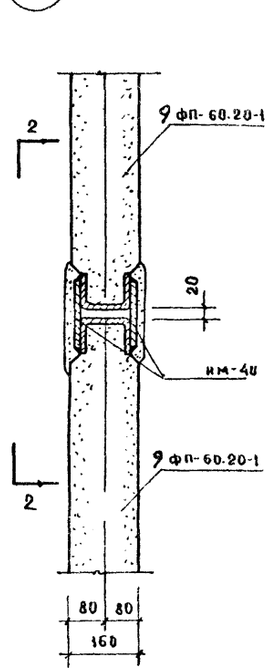

5б

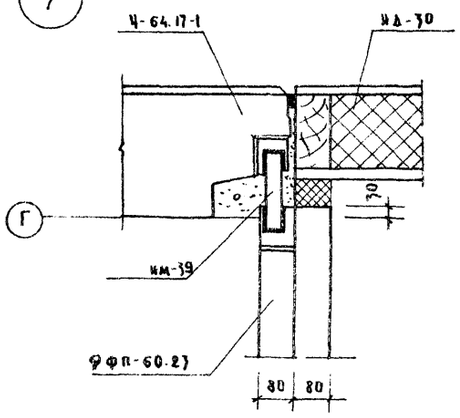

6б

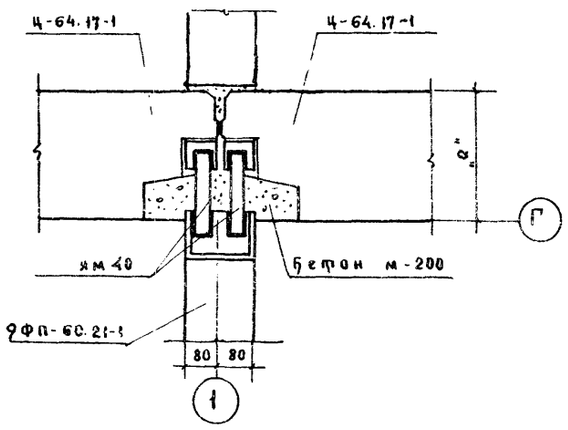

7б

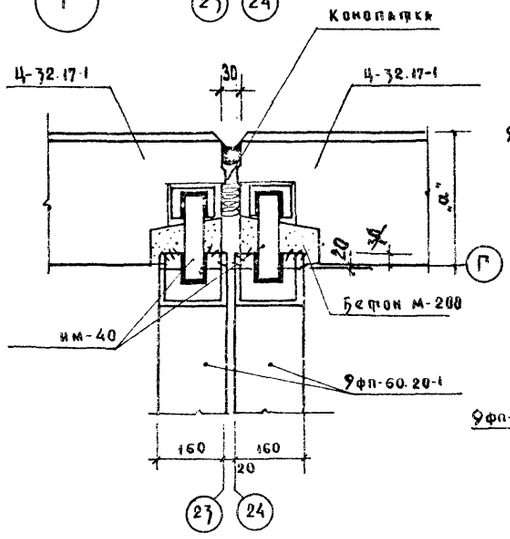

9а

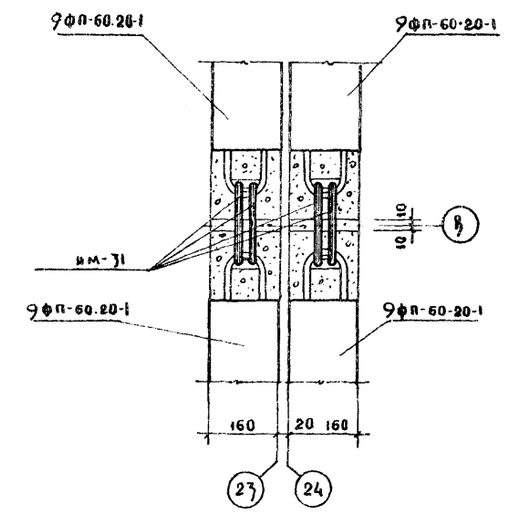

9б

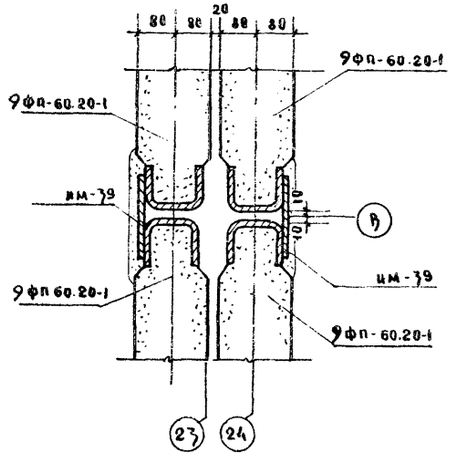

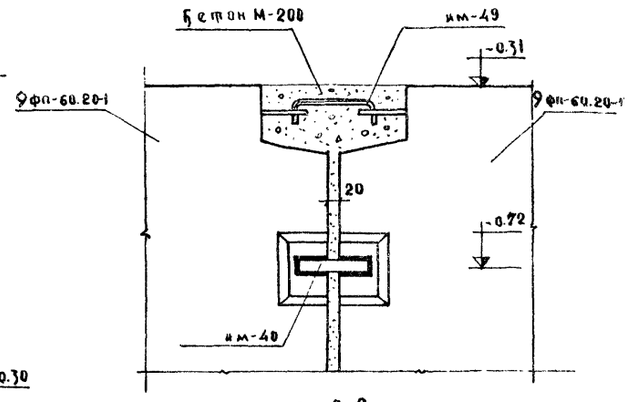

по 2-2

Примечания:

1. Узлы с индексом „б" показаны в уровне $\overset{-0.30}{\nabla}$ с индексом „а" в уровне $\overset{-0.69}{\nabla}$
2. Расположение узлов дано на листе АС-4
3. Все сварные соединения покрыть цементным раствором М-100 толщиной не менее 2 см
4. Длина сварных швов должна быть не менее 60 мм $h_{шв}$ - 6 мм, электроды Э-42
5. В скобках даны марки трехслойных цокольных панелей для наружных стен из ячеистого бетона.

Неправленному верить 26/II-73 г. /Н. Пух/

1970	9-ти этажный жилой дом на 216 квартир	Монтажные узлы 5а, 5б, 6а, 6б, 7а, 7б, 8а, 8б, 9а, 9б	типовой проект III-125-2	часть 01 раздел 01-1	Лист АС-18м

КШ ПО железобетону Гвестроя УССР
Калининский комплексный отдел
М-5
Гл. инж. К.Б. | Гл. констр. КБ | Нач. отд. | Гл. констр. отд.
В. Болтянский | Я. Фельман | В. Таисов | В. Буловкин
Стр. инж. | Нач. АКО-1 | Гл. конструктор | Гл. архитектор
Ю. Красноборов | П. Пятченко
Сдано

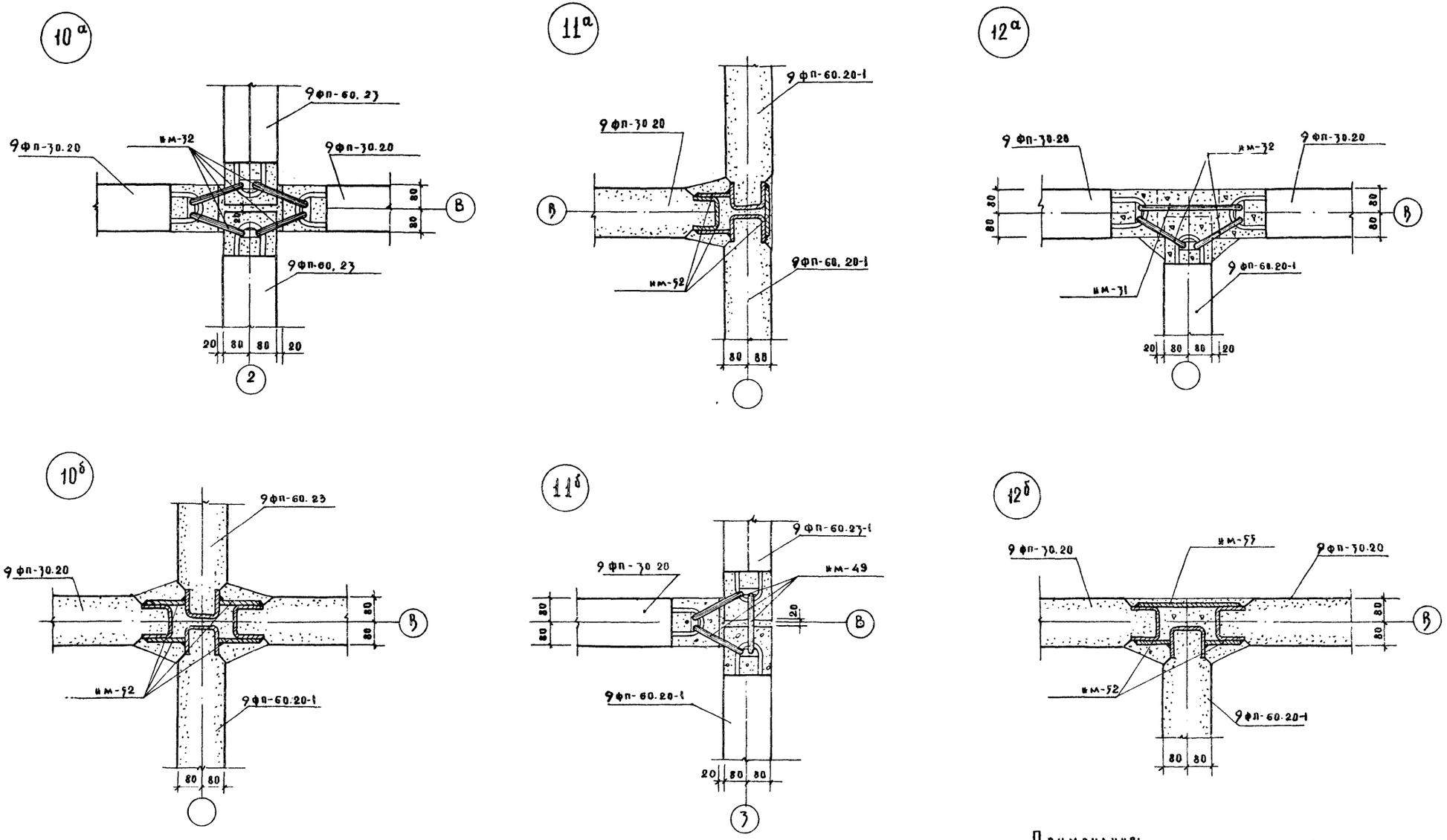

Примечания:

1. Узлы с индексом „б" показаны в уровне -0.70 с индексом „а" в уровне -0.69
2. Расположение узлов дано на листе АС-4.
3. Все сварные соединения покрыть цементным раствором М-100 толщиной не менее 2см
4. Длина сварных швов должна быть не менее 60мм hшв=6мм электроды Э-42

Исправленному верить 26/IX-73 г. /И. Пух/

1970	9ти этажный жилой дом на 216 квартир	Монтажные узлы 10а, 10б, 11а, 11б, 12а, 12б	Типовой проект 111-125-2	Часть 01 Раздел 1	Лист АС-19

Согласовано: Нач. АКО-1 Гл. констр. Гл. архит. отд. Ю. Красноярцев П. Афанасьев Г. Паченцева

Гл. инженер КБ Гл. констр. КБ Нач. отдела Гл. констр. отд. В. Болтинский Я. Фельман В. Таисов В. Володкин Ст. инженер Э. Беляев

КБ по железобетону Госстроя РСФСР Калининский комплексный отдел М-5

NN п/п	Наименование	Типоразмер	Марка	Марка бетона	Марка легкого бетона	Габариты e	в	h	Показатели на 1 изд. бетон м³	легкий бетон м³	сталь кг	вес кг	Кол. шт. на дом	Показатели на дом бетон м³	легкий бетон м³	сталь кг	вес т	NN рабочих чертежей
1	Фундаментные блоки		ФП-8	150	—	1180	800	300	0.14	—	1.40	648	15	2.10	—	21.0	0.72	Серия ИИ-03-02 Ц12-1
2		Ф-20	Ф-12.20-4	150	—	1180	2000	400	0.75	—	25.30	1870	53	39.75	—	1340.90	99.110	Раздел 10.9-1 лист 25
3			Ф-24.20.4	150	—	2380	2000	400	1.50	—	48.13	3780	34	51.00	—	1447.42	15.120	"
4		Ф-24	Ф-12.24.4	150	—	1180	2400	400	0.96	—	40.03	2410	21	20.16	—	840.63	50.61	"
5			Ф-24.24.4	150	—	2380	2400	400	1.93	—	76.67	4830	34	65.62	—	1073.36	115.920	"
6		Ф-28	Ф-12.28.5	150	—	1180	2800	500	1.36	—	55.30	3400	22	29.92	—	1216.6	74.8	Тоже лист 26
7			Ф-24.28.5	150	—	2380	2800	500	2.72	—	102.85	6800	43	116.96	—	4422.55	293.400	"
8		Ф-32	Ф-12.32.5	150	—	1180	3200	500	1.55	—	74.06	3870	33	51.15	—	2443.98	127.710	"
9			Ф-24.32.5	150	—	2380	3200	500	3.10	—	144.82	7750	20	62.00	—	2896.40	155.000	"
10		Ф-36	Ф-12.36.6	200	—	1180	3600	600	2.07	—	91.26	5140	24	49.68	—	2190.24	124.080	Тоже лист 27
Итого:		5	10										299	488.34		17893.1	1065.5	
1	Фундаментные панели	ФФП-60.20	ФФП-60.20.1	300 ~~250~~	—	6020	160	2060	1.63	—	77.73	4070	53	86.39	—	1419.7	215.7	Раздел 10.9-1 лист 28
2		ФФП-59.20	ФФП-59.20-1	300 ~~250~~	—	5990	160	2060	1.63	—	77.73	4070	8	13.04		621.8	32.6	— " — л.28
3		ФФП-60.23	ФФП-60.23	300 ~~250~~	—	6020	160	2290	1.75	—	108.35	4400	7	12.25	—	758.0	30.8	Тоже лист 29
4			ФФП-60.23-1	300 ~~250~~	—	6020	160	2290	1.75	—	108.35	4400	7	12.25	—	758.0	30.8	Тоже лист 30
5		ФФП-30.20	ФФП-30.20	300 ~~250~~	—	3000	160	2060	0.74	—	60.42	1850	36	26.64	—	2180.0	66.6	Тоже лист 32
6		ФФП-14.23	ФФП-14.23	300 ~~250~~	—	1380	160	2290	0.44	—	17.18	1190	7	3.08	—	124.8	8.33	Тоже лист 33
7			ФФП-14.23.1	300 ~~250~~	—	1380	160	2290	0.46	—	21.8	1158	18	8.28	—	392.4	20.84	Тоже лист 34
8		ФФП-14.23	ФФП-14.23.2	300 ~~250~~	—	1380	160	2290	0.46	—	21.8	1158	18	8.28	—	392.4	20.84	Тоже лист 34
Итого:		5	8										154	170.2		4079	426.5	
1	Цокольные панели	Ц-64.14	Ц-64.14-1	—	100	63.90	300	1380	220	0.43	82.1	4360	22	48.4	9.46	1806.2	95.92	Раздел 10.9-1 лист 1
2		Ц-32.14	Ц-32.14-1	—	100	31.90	300	1380	110	0.23	27.6	2560	35	38.5	8.05	966.0	89.6	Тоже лист 2
3			Ц-32.14-3	—	100	31.90	300	1380	10	0.21	4.7	2020	6	6.0	1.26	268.2	12.12	Тоже лист 3
4			Ц-32.14-2	—	100	31.90	300	1380	10	0.21	44.7	2020	1	1.0	0.21	44.7	2.02	Тоже лист 4
5		ЦУ-60.14	ЦУ-60.14.1	—	100	62.95	300	1380	210	0.45	96.47	4400	4	8.4	1.80	385.88	17.6	Тоже лист 5
		3	5										68	102.5	20.78	3470.9	217.76	
1	Прочие	ЛМ-10.12	*ЛМ-10.12 ЛМ-10.12-1	300		1689 2247	1200 1200	254 247	0.35	—	26.63	875	7	2.45	—	186.41	61.25	Раздел 10.9-1 лист 4
2		ЛП-30.18-1 ЛП-30.17-1	*ЛП-30.18-1 ЛП-30.17-1	300		3020 3020	1780 1705	320 300	0.70	—	37.15	1750	7	4.90	—	260.05	12.25	Лист 10
3		ПВ-62.14	ПВ-62.14	300		6200	1380	160	1.27	—	168.20	3125	6	7.62	—	1009.2	18.75	Раздел 10.9-1 лист 45
4		ТП-30.31	*ТП-30.30 ТП-30.27	200		3030 3020	3000 2700	160 300	1.27	—	28.29	3175	7	8.89	—	198.03	22.23	Лист 30-31
5																		
															—			
Итого:		4	4										27	20.1		1591.8	50.1	

NN п/п	Наименование	Типоразмер	Марка	Марка бетона	Марка легкого бетона	Габариты мм e	в	h	Показатели на 1 изд. бетон м³	легкий бетон м³	сталь кг	вес кг	Кол. шт. на дом	Показатели на дом бетон м³	легкий бетон м³	сталь кг	вес т	NN рабочих чертежей
1	Панели перекрытия	ПК-64.24	ПК-64.24	250	—	6380	2390	220	1.87	—	68.23	4675	28	52.36	—	1910.44	130.90	Раздел 10.3-9 лист 5
2			ПК-64.24-2	250	—	6380	2390	220	1.79	—	70.50	4500	5	8.95	—	352.5	22.50	Лист 8
3			ПК-64.24.3	250	—	6380	2390	220	1.79	—	70.50	4500	6	10.74	—	423.00	27.00	Лист 9
4			ПК-64.24.4	250	—	6380	2390	220	1.71	—	99.58	4300	1	1.71	—	96.97	4.30	Лист 10
5			ПК-64.24.7	250	—	6380	2390	220	1.82	—	84.34	4570	1	1.82	—	84.34	4.57	Лист 13
6			ПК-64.24-8	250	—	6380	2390	220	1.87	—	72.87	4675	3	5.61	—	218.61	14.025	Лист 14
7		ПК-64.12	ПК-64.12-1	250	—	6380	1190	220	1.05	—	37.85	2650	4	4.20	—	151.40	10.60	Лист 19
8			ПК-64.12-4	250	—	6380	1190	220	1.05	—	38.60	2650	18	18.90	—	694.80	47.70	Лист 23
9			ПК-64.12-3	250	—	6380	1190	220	1.05	—	49.45	2650	19	19.95	—	939.55	50.35	Лист 22
10		ПК-59.12	ПК-59.12	250	—	5900	1190	220	1.05	—	48.67	2650	4	4.20	—	203.88	10.60	Лист 24
11		ПК-32.24	ПК-32.24	250	—	3180	2390	220	0.93	—	27.43	2325	34	31.62	—	932.62	79.05	Лист 26
12			ПК-32.24-26	250	—	3180	2390	220	0.88	—	37.13	2200	5	4.40	—	185.40	11.0	Лист 67
13			ПК-32.24-27	250	—	3180	2390	220	0.88	—	37.83	2200	5	4.40	—	185.40	11.0	Лист 68
14			ПК-32.24-4	250	—	3180	2390	220	0.88	—	32.60	2200	10	8.80	—	326.0	22.0	Лист 30
15			ПК-32.24-5	250	—	3180	2390	220	0.85	—	31.17	2125	2	1.70	—	62.34	4.25	Лист 31
16			ПК-32.24-6	250	—	3180	2390	220	0.88	—	36.82	2200	10	8.80	—	368.20	22.0	Лист 32
17			П-32.24-8	250	—	3180	2390	220	0.92	—	39.65	2300	6	5.52	—	237.9	13.80	Лист 34
18		ПК-32.12	ПК-32.12	250	—	3180	1190	220	0.52	—	18.63	1300	42	21.84	—	782.5	54.6	Лист 40
19			~~ПК-32.12-1~~	250	—	3180	1190	220	0.80	—	31.45	2000	~~4~~	3.20	—	125.8	8.0	Лист 41
20			ПК-32.12-2	250	—	3180	1190	220	0.52	—	20.13	1300	3	1.56	—	60.4	3.9	Лист 42
21			ПК-32.12-3	250	—	3180	1190	220	0.52	—	27.66	1300	1	0.52	—	28.36	1.3	Лист 43
22		ПК-30.12	ПК-30.12	250	—	3000	1190	220	0.52	—	18.63	1300	~~6~~ 10	3.12	—	111.9	7.8	Лист 40
23		П-32.8	ПК-32.8	250	—	3180	790	220	0.61	—	28.94	1525	10	6.10	—	289.40	15.25	Лист 44
Итого:		7	23										227	230.02		8771.7	576.5	
1	Прочие	СП3С	СП3С	100	—	2380	300	580	0.407	—	1.46	975	17	6.92	—	24.82	16.475	Серия ИИ-03-02
2		СПД3С	СПД3С	100	—	780	300	580	0.128	—	0.91	305	74	9.47	—	67.34	22.570	"
3		СПД4С	СПД4С	100	—	780	400	580	0.172	—	1.46	413	12	2.04	—	17.52	4.956	"
4		СП-83.4	СП-83.4	200	—	780	400	280	0.09	—	1.00	220	132	11.80	—	132.00	29.000	Раздел 10 лист 27
5		СПД-5С	СПД5С	100		780	500	580	0.215	—	1.46	520	12	2.58		17.52	6.240	Серия ИИ-03-02
		5	5	Итого:									247	32.81		259.2	96.44	
		27	52	Всего:									1022	1043.8	20.78	36066	24328	

ПРИМЕЧАНИЯ:

1. Марки лестничных маршей и лестничных площадок отмеченные звездочкой /*/ приняты как основной вариант

Исправленному верить. Рук. бриг. /И.Пух/ 2.03.1976г

Настоящий лист выпущен взамен листа АС-20 26/IX-73г. /И.Пух/
Исправленному верить 11/V-1974 /И.Пух/

1973 | 9-ти этажный жилой дом на 216 квартир | Спецификация сборных элементов ниже ±0.00 | Типовой проект 111-125-2 | Часть 01 раздел 01-1 | Лист АС-20

КБ по железобетону Госстроя РСФСР — АКО-1

М-б — Зав. отдела: Гл. конструктор; Гл. архит. пр.; Гл. конструктор пр.; Вед. конструктор — Т. Пашкова; Ю. Краснодубов; П. Афанасьев; Г. Пачинцева; А. Смирнова; И. Пух

11132-01 25

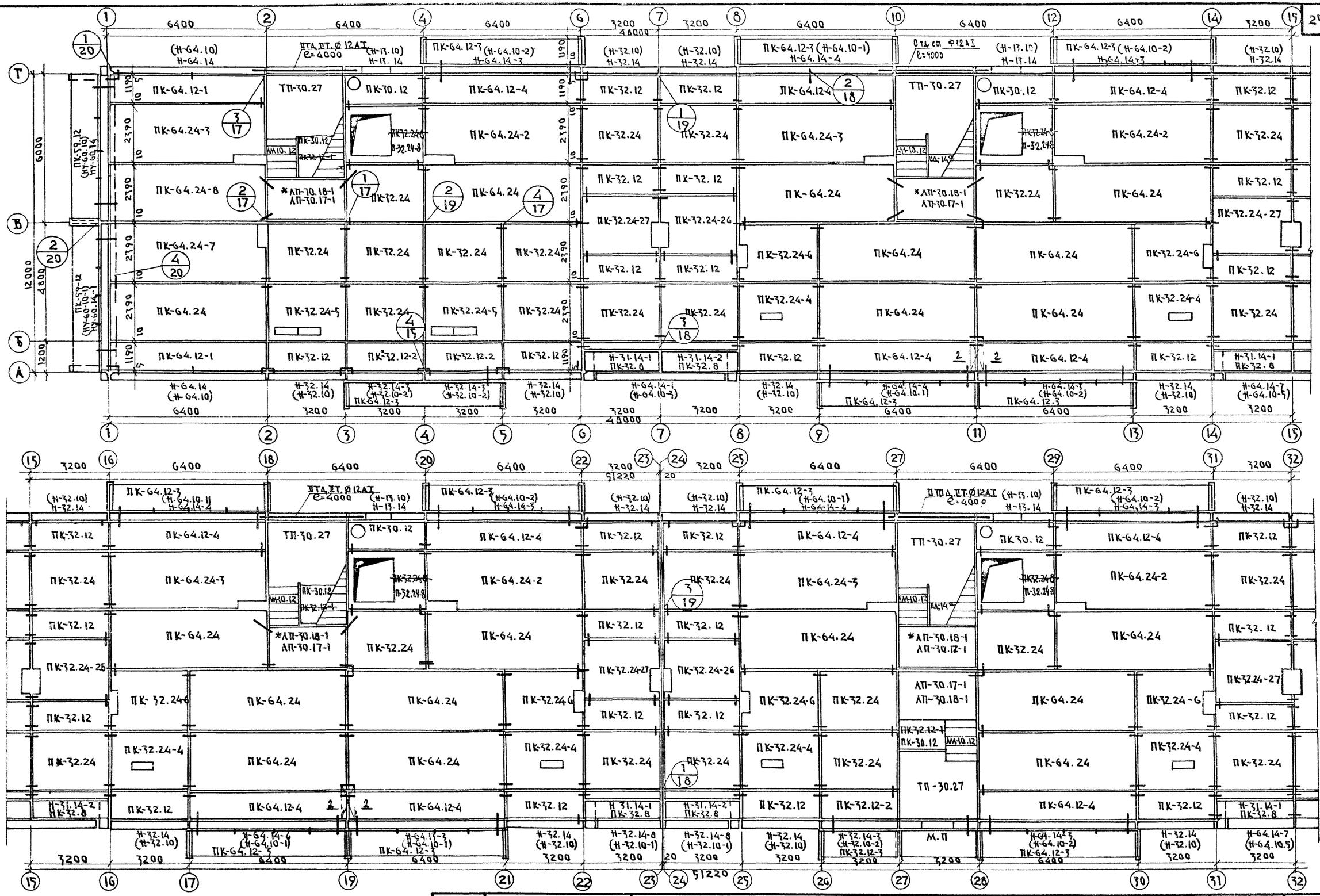

Общие примечания даны на листе АС-22

Настоящий лист выпущен взамен листа АС-21 26/IX-73

Исправленному верить Рук бриг Пух 10.03.76г

1973	9ти этажный жилой дом на 216 квартир	План перекрытия над техническим подпольем при ширине панелей 2390 мм в осях 1-32	Типовой проект 111-125-2	Часть 01 Раздел 01-1	Лист АС-21

КБ по железобетону Госстроя РСФСР

АКП-1

М-б 1:100

Зав. отдела Т. Пашкова

Гл. конструктор отд. Н. Краснобудов

Гл. архит. пр. П. Адамальев

Гл. конструк. пр. Г. Паченцева

Вед. конструк. А. Дмирнова

И. Пух

11132-01 26

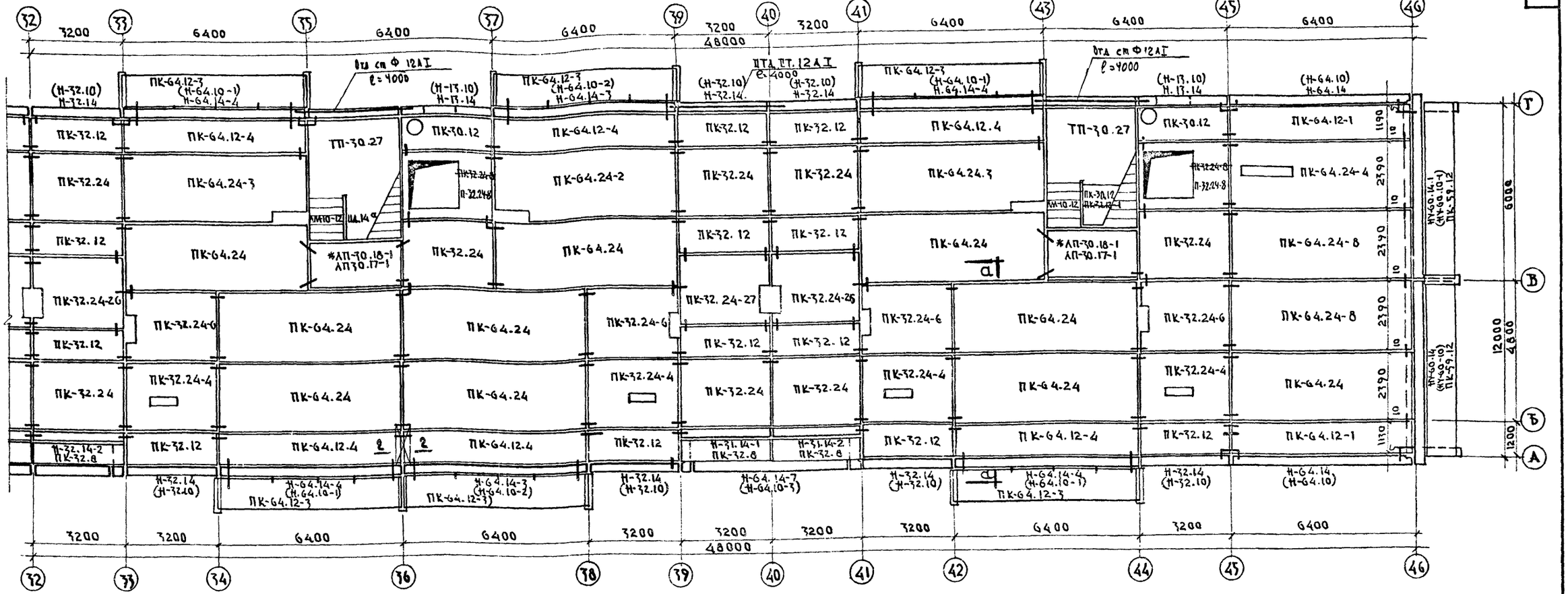

ВНИМАНИЕ !

ПРИ МОНТАЖЕ ОБРАЩАТЬ ОСОБОЕ ВНИМАНИЕ НА РАСПОЛОЖЕНИЕ СВОБОДНЫХ КАНАЛОВ ДЛЯ ПРОПУСКА ЭЛЕКТРОПРОВОДКИ СОГЛАСНО СХЕМЫ

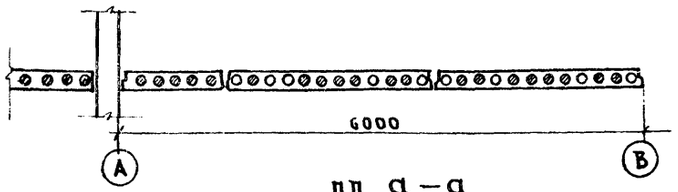

ПО а – а

СХЕМА РАСПОЛОЖЕНИЯ СВОБОДНЫХ КАНАЛОВ ДЛЯ ПРОПУСКА ЭЛЕКТРОПРОВОДКИ

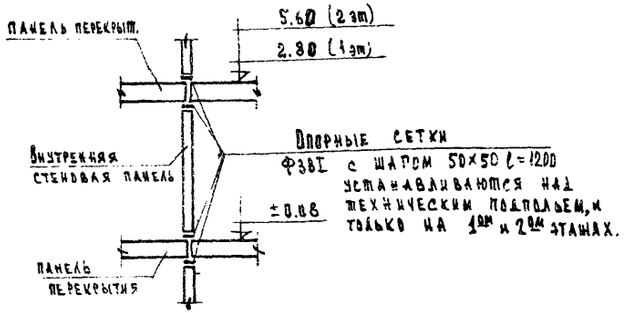

Сечение 2-2 [по осям 11, 19, 28, 36]

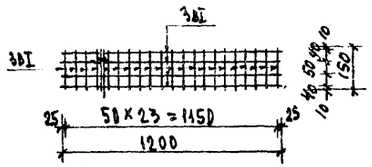

ОПОРНАЯ СЕТКА

ПРИМЕЧАНИЯ:

1. МОНТАЖ ПАНЕЛЕЙ ПЕРЕКРЫТИЯ И ЗАДЕЛКУ ШВОВ МЕЖДУ НИМИ ПРОИЗВОДИТЬ ЦЕМЕНТНЫМ РАСТВОРОМ МАРКИ „100"
2. В МЕСТАХ ТЕМПЕРАТУРНОГО ШВА (ОСИ 23-24) СОСЕДНИЕ ПАНЕЛИ НЕ СВАРИВАТЬ МЕЖДУ СОБОЙ.
3. УЗЛЫ ДАНЫ В ЧАСТИ 9 РАЗДЕЛА 9-2.
4. УКАЗАНИЯ ПО МОНТАЖУ СМ. ПОЯСНИТЕЛЬНУЮ ЗАПИСКУ
5. ПУСТОТЫ ПАНЕЛЕЙ ПЕРЕКРЫТИЙ В ТОРЦАХ ДОЛЖНЫ БЫТЬ ЗАДЕЛАНЫ В ЗАВОДСКИХ УСЛОВИЯХ БЕТОНОМ МАРКИ „300" НА ГЛУБИНУ 120 ММ (СМ. ЧАСТЬ 10 РАЗДЕЛА 10.3-1).
6. МАРКИ БЕЗ ЗВЕЗДОЧКИ ДАНЫ ДЛЯ ВАРИАНТА МАРШЕЙ И ПЛОЩАДОК ПО СЕРИИ 467 „А".

УСЛОВНЫЕ ОБОЗНАЧЕНИЯ

СВОБОДНЫЙ КАНАЛ ДЛЯ ПРОПУСКА ЭЛЕКТРОПРОВОДКИ

ДЕТАЛИ УСТАНОВКИ РАДИОТРУБОК

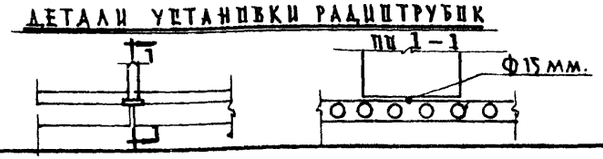

УСЛОВНЫЕ ОБОЗНАЧЕНИЕ

— МЕСТА РАСПОЛОЖЕНИЯ РАДИОТРУБОК (0.75 М ОТ НАРУЖНОЙ СТЕНЫ)

Исправленному верить Рук. бриг. /Пух/ 10.03.76г.
НАСТОЯЩИЙ ЛИСТ ВЫПУЩЕН ВЗАМЕН ЛИСТА АС-22 26/IX-73г. /И.ПУХ/

1973	9ти ЭТАЖНЫЙ ЖИЛОЙ ДОМ НА 216 КВАРТИР	ПЛАН ПЕРЕКРЫТИЯ НАД ТЕХНИЧЕСКИМ ПОДПОЛЬЕМ ПРИ ШИРИНЕ ПАНЕЛЕЙ 2390 ММ В ОСЯХ 32-46	ТИПОВОЙ ПРОЕКТ 111-125-2	ЧАСТЬ 0.1	ЛИСТ АС-22

КБ по железобетону Госстроя РСФСР — АКО-1

М-б 1:100

Зав. отд. Гл. констр. отд. Гл. арх. пр. Гл. констр. пр. Вед. констр.

Ю. Красновидов, П. Афанасьев, Г. Пачинцева, А. Смирнова, И. Пух.

Конструкт. Г. Пашкова

11132-01 27

№№ п/п	Наименование	Типо-размер	Марка	Марка бетона	Марка легкого бетона	Габариты мм ℓ	h	n	Показатели на 1 изд. Бетон м³	Легкий бетон м³	Сталь кг	Вес кг	Кол. шт на дом	Показатели на дом Бетон м³	Легкий бетон м³	Сталь кг	Вес т	№№ рабочих чертежей
Вариант цокольных панелей из легкого бетона γ=1600 кг/м³ для наружных стен толщ. 350 мм																		
1	Цокольные панели	Ц-64-14	Ц-64-14-1	—	100	6390	350	1380	0.43	2.29	79.56	5370	22	9.46	50.38	1750.36	118.140	Р.10.9-1п1
2		Ц-32.14	Ц-32.14-1	—	—"—	3190	350	1380	0.23	1.13	28.0	2710	35	8.05	39.55	980.0	94.850	—"— п.2
3			Ц-32.14-3	—	—"—	3190	350	1380	0.21	1.01	45.4	2453	6	1.26	6.06	272.4	14.718	—"— п.3
4			Ц-32.14-2	—	—"—	3190	350	1380	0.21	1.01	45.4	2453	1	0.21	1.01	45.40	2453	—"— п.4
5		ЦУ-60.14	ЦУ-60.14-1	—	—"—	6345	350	1380	0.45	2.87	105.02	6552	4	1.80	11.48	420.08	26.208	—"— п.5
						Итого:							68	20.78	108.48	3467.9	256.369	
Вариант цокольных панелей из легкого бетона γ 1600 кг/м³ для наружных стен толщ. 400 мм																		
1	Цокольные панели	Ц-64-14	Ц-64.14-1	—	100	6390	400	1380	0.43	2.72	81.20	6150	22	9.46	59.84	1786.4	135.300	Р.10.9-1п1
2		Ц-32 14	Ц-32.14-1	—	—"—	3190	400	1380	0.23	1.31	28.50	3020	35	8.05	45.85	998.5	105.700	—"— п2
3			Ц-32.14-3	—	—"—	3190	400	1380	0.21	1.18	46.2	2750	6	1.26	7.08	277.2	16.500	—"— п3
4			Ц-32.14-2	—	—"—	3190	400	1380	0.21	1.18	46.2	2760	1	0.21	1.18	46.2	2750	—"— п4
5		ЦУ-60.14	ЦУ-60.14-1	—	—"—	6395	400	1380	0.45	3.26	107.52	7250	4	1.80	13.04	430.04	29.000	—"— п5
						Итого							68	20.78	126.99	3537.9	298.250	

Спецификация металлических изделий

№№ п/п	Наименование	Марка	Вес кг	К-во шт	Вес на дом кг	№№ рабочих чертежей
1	Монтажные связи	МН-31	0.28	146	40.88	часть 10 разд. III 07-1 п. 14
2	—"—	МН-32	0.32	78	24.96	—"— —"— п.14
3	—"—	МН-39	0.38	4/28	1.52/6.84	—"— —"— п.14
4	—"—	МН-40	0.55	20/118	11/63.8	—"— —"— п.14
5	—"—	МН-49	0.35	114	39.90	—"— —"— п.14
6	—"—	МН-52	0.43	176	75.68	—"— —"— п.15
7	—"—	МН-54	1.63	215	350.45	—"— —"— п.15
8	—"—	МН-55	0.37	18	10.26	—"— —"— п.15
9	—"—	МН-66	8.05	70	563.5	—"— —"— п.16
10	Стремянка техподполья	МН-8	32.56	3	195.36	—"— —"— п.4
11	Решетка техподполья	МН-10	15.66	6	93.96	—"— —"— п.3
12	Звено ограждения входного марша	МН-2	18.83	7	131.81	—"— —"— п.2
Итого:					1539.3/1597.3	

№№ п/п	Наименование	Типо-размер	Марка	Марка бетона	Марки легкого бетона	Габариты мм ℓ	h	n	Показатели на 1 изд. Бетон м³	Легкий бетон м³	Сталь кг	Вес кг	Кол. шт на дом	Показатели на дом Бетон м³	Легкий бетон м³	Сталь кг	Вес т	№№ рабочих чертежей
Вариант 3-х слойных цокольных панелей для варианта наружных стен из ячеистого бетона толщ. 500 мм																		
1	Цокольные панели	Ц-64-17	Ц-64.17-1	200	—	6390	250	1690	1.60	1.12	113.36	4448	22	35.2	24.64	2493.7	97.856	Р.10.9-1п1
2		Ц-32.17	Ц-32.17-1	—"—	—	3190	250	1690	0.83	0.54	41.50	2291	35	29.05	18.9	1452.5	80.185	—"— п.9
3			Ц-32.17-3	—"—	—	3190	250	1690	0.71	0.42	42.68	1943	6	4.26	2.52	256.0	11.658	—"— п10
4			Ц-32.17-2	—"—	—	3190	250	1690	0.71	0.42	42.68	1943	1	0.71	0.42	42.7	1.943	—"— п11
5		ЦУ-60.17	ЦУ-60.17-1	—"—	—	6245	250	1690	1.59	1.12	114.8	4423	4	6.36	4.48	459.2	17.692	—"— п12
						Итого:							68	75.58	50.96	4704.1	209.334	
Вариант 3-х слойных цокольных панелей варианта наружных стен из ячеистого бетона толщ. 300 мм																		
1	Цокольные панели	Ц-64-17	Ц-64.17-1	200	—	6390	300	1690	1.92	1.34	115.46	4836	22	37.84	29.48	2540.1	106.392	Р.10.9-1п1
2		Ц-32.17	Ц-32.17-1	—"—	—	3190	300	1690	0.90	0.74	42.50	2546	35	31.5	25.9	1487.5	89.110	—"— п.9
3			Ц-32.17-3	—"—	—	3190	300	1690	0.79	0.60	43.17	2215	6	4.74	3.6	259.0	13.290	—"— п.10
4			Ц-32.17-2	—"—	—	3190	300	1690	0.79	0.60	43.17	2215	1	0.79	0.60	43.2	2.215	—"— п.11
5		ЦУ-60.17	ЦУ-60.17-1	—"—	—	6295	300	1690	1.74	1.55	117.1	4970	4	6.96	6.2	468.4	19.880	—"— п.12
						Итого:							68	81.83	65.48	4798.2	230.887	
	Прочие	СП-8.4-4	СП-8.4-4	200	—	780	400	350	0.11	—	1.00	280	132	14.52		132.0	56.96	Раздел 10.9-1 лист 27

Спецификация деревянных изделий

№№ п/п	Наименование	Марка	Объем древесины м³	Кол-во шт	Общий расход древесины м³	№№ рабочих чертежей
1	Дверной блок	ДГПП	0.0547	3	0.1641	Серия 1.135-1
2	Щит наклонный	ЩН-14°	0.048	3	0.144	часть 10 разд. III 8-1 п. 71

Примечания:

1. Количество монтажных связей указанных в числителе дано для цокольных панелей из легкого бетона, - в знаменателе для трехслойных цокольных панелей.

1970	9-ти этажный жилой дом на 216 квартир	Спецификация металлических и деревянных изделий. Спецификация сборных элементов ниже ±0.00.	Типовой проект 111-125-2	Часть 0.1 раздел 01-1	Лист АС-23

gost.e-ecolog.ru