ТИПОВОЙ ПРОЕКТ

III-125-1

ТИПОВОЙ ПРОЕКТ

III-125-2

ЧАСТЬ 9

УЗЛЫ И ДЕТАЛИ

РАЗДЕЛ 9-1

ТИПОВЫЕ СЕКЦИИ

АРХИТЕКТУРНЫЕ РЕШЕНИЯ

ДЕТАЛИ

III31 - 12

ЦЕНА 4-03

gost.e-ecolog.ru

ЦЕНТРАЛЬНЫЙ ИНСТИТУТ ТИПОВОГО ПРОЕКТИРОВАНИЯ
ГОССТРОЯ СССР

Москва, А-445, Смольная ул., 22

Сдано в печать 1979 года

Заказ № 5549 Тираж 400 экз.

КОМПЛЕКСНАЯ СЕРИЯ ТИПОВЫХ ПРОЕКТОВ
ЖИЛЫХ И ОБЩЕСТВЕННЫХ ЗДАНИЙ
СЕРИЯ 125

КРУПНОПАНЕЛЬНЫЕ ЖИЛЫЕ ДОМА ДЛЯ СТРОИТЕЛЬСТВА ВО II И III СТРОИТЕЛЬНО-КЛИМАТИЧЕСКИХ ЗОНАХ

ТИПОВЫЕ ПРОЕКТЫ 111-125-1; 111-125-2

ЧАСТЬ 9
УЗЛЫ И ДЕТАЛИ

РАЗДЕЛ 9-1

ТИПОВЫЕ СЕКЦИИ АРХИТЕКТУРНЫЕ РЕШЕНИЯ ДЕТАЛИ

СОСТАВ ПРОЕКТА

часть 0.1 Архитектурно-строительные чертежи ниже отм. ± 0.00
раздел 0.1-1 Здание с ленточными фундаментами.

часть 0.2 Отопление и вентиляция ниже отм. ± 0.00.
раздел 0.2-1 Здание с ленточными фундаментами/вариант с параметрами теплоносителя 105°-70°с/
раздел 0.2-2 Здание с ленточными фундаментами/вариант с параметрами теплоносителя 95°-70°с/

часть 0.3 Водоснабжение, канализация и водостоки ниже отметки ± 0.00.
раздел 0.3-1 Здание с ленточными фундаментами.

часть 1 Архитектурно-строительные чертежи выше отм ± 0.00.
часть 2 Отопление и вентиляция выше отметки ± 0.00
раздел 2-1 Вариант с параметрами теплоносителя 105°-70°с.
раздел 2-2 Вариант с параметрами теплоносителя 95°-70°с.
часть 3 Водоснабжение, канализация и водостоки выше отметки ± 0.00
часть 4 Газоснабжение
часть 5 Электрооборудование.

Разработан
Конструкторским бюро по железобетону
Госстроя РСФСР

часть 6 Слаботочные устройства
часть 8 Смета
часть 9 Узлы и детали.
раздел 9.1 Типовые секции. Архитектурные решения. Детали.
раздел 9.2 Монтажные узлы и детали.
часть 10 Изделия заводского изготовления.
раздел 10.1-1 Наружные стеновые панели из легкого и ячеистого бетона толщ. 250-300 мм.
раздел 10.1-2 Наружные стеновые панели из легкого бетона толщ. 350-400 мм.
раздел 10.2-1 Внутренние стеновые панели
раздел 10.3-1 Многопустотные панели перекрытия шириной 2390 мм.
раздел 10.4-1 Прочие сборные изделия из тяжелого бетона.
раздел 10.5-1 Перегородки и изделия полов
раздел 10.6-1 Деревянные изделия.
раздел 10.7-1 Металлические изделия
Серия 75 раздел 10.8-1 Санитарно-технические кабины/строительная часть/
Серия 75 раздел 10.8-2 Санитарно-технические кабины/санитарно-техническая часть/
раздел 10.9-1 Изделия нулевого цикла
типовой проект нм – 41 чертежи мусоропровода
ум – 64

Введен в действие
приказом КБ по железобетону
№ 69 от 28 августа 1970 г.

NN пп	Наименование	NN листов	NN стр
1	Содержание	С-1	2
2	Секция 3-4т	АСД-2	3
3	Секция 2-1-2р №1	АСД-3	4
4	Секция 3-1-2р	АСД-4	5
5	Секция 2-1-3р	АСД-5	6
6	Секция 2-1-2р №2	АСД-6	7
7	Секция 4-3т	АСД-7	8
8	Секция 2-3р	АСД-8	9
9	Спецификация деревянных изделий на секции 3-4т и 2-1-2р №1	АСД-9	10
10	Спецификация деревянных изделий на секции 3-1-2р и 2-1-2р №2	АСД-10	11
11	Спецификация деревянных изделий на секции 2-1-3р и 2-3р	АСД-11	12
12	Спецификация деревянных изделий на секцию-4-3т	АСД-12	13
13	√Секция 4-1-1-3т	АСД-13	14
14	Секция 3-2-2-3р №1	АСД-14	15
15	Секция 3-2-2-3р №2	АСД-15	16
16	Секция 3-2-2-3р №3	АСД-16	17
17	√Секция 3-2-2-1т	АСД-17	18
18	Секция 3-1-2-3р	АСД-18	19
19	Спецификация деревянных изделий на секции 4-1-1-3т и 3-2-2-3р №2	АСД-19	20
20	Спецификация деревянных изделий на секции 3-2-2-3 №3 и 3-1-2-3р	АСД-20	21
21	Спецификация деревянных изделий на секции 3-2-2-3 №1 и 3-2-2-1т	АСД-21	22
22	Установка оконных блоков и оконных вставок со спаренными переплетами в наружных стенах толщиной 250, 300 мм (вертикальный разрез)	АСД-22	23
23	Установка оконных блоков и оконных вставок с раздельными переплетами в наружных стенах толщиной 350, 400 мм (вертикальный разрез)	АСД-23	24
24	Узлы установки оконных и балконных блоков со спаренными и раздельными переплетами в наружных стенах толщ. 250-400 мм (разрез по гориз и вертик)	АСД-24	25
25	Установка столярных блоков во внутр стенах и перегородках	АСД-25	26
26	Установка столярных блоков во внутр стенах и перегородках	АСД-26	27
27	Установка столярных блоков во внутр стенах и перегородках (сечение по вертикали)	АСД-27	28
28	Вход Тамбур входа 5ти эт дома	АСД-28	29
29	Пожарный переход 5ти эт. дома Узлы	АСД-29	30
30	Вход Тамбур входа 9ти эт дома	АСД-30	31
31	Пожарный переход 9ти эт дома Узлы	АСД-31	32
32	Детали полов	АСД-32	33
33	Приставная лоджия	АСД-33	34
34	Западающая лоджия	АСД-34	35
35	Размещение кухонного оборудования	АСД-35	36
36	Размещение оборудования в санузле и ванной	АСД-36	37
37	Узлы крепления слива западающей лоджии и межквартирной перегородки приставной лоджии	АСД-37	38
38	Встроенный шкаф Ш1-1 Шкаф антресольный ША3-1	АСД-38	39
39	Встроенный шкаф Ш-2 Шкаф антресольный ША5-1	АСД-39	40
40	Встроенный шкаф Ш-4 Шкаф антресольный ША-1	АСД-40	41
41	Встроенный шкаф Ш-5 Шкаф антресольный ША10-1	АСД-41	42
42	Встроенный шкаф Ш-6 Шкаф антресольный ША17-1	АСД-42	43
43	Встроенные шкафы Ш-7, Ш10-1, шкаф антресольный ША-15	АСД-43	44
44	Встроенный шкаф Ш-8-1, Шкаф антресольный ША11-1	АСД-44	45
45	Встроенный шкаф Ш-9 Шкаф антресольный ША13	АСД-45	46
46	Шкафы антресольные ША14-1, ША-12, ША-16	АСД-46	47
47	Шкафы антресольные ША-2, ША-4	АСД-47	48
48	Шкафы антресольные ША-8-1; ША-7; Шкаф Ш-3	АСД-48	49
49	Кладовые К-1, К1-1, К-2, К2-1, К-3, К-4, К-5	АСД-49	50
50	Встроенные шкафы, антресоли и кладовые Узлы с 1 по 24	АСД-50	51

Смирнова	Гаранин	Фефелов	Скобелева	Фефелов	
Болтинский	Фельман	Красновидов	Афанасьев	Паченцева	
Нач. сектора	Нач. сектора	Ст. архитек.	Ст. архитек.	Провер.	
Гл. инженер К.Б.	Гл. констр. К.Б.	Нач. отдела	Гл. констр. пр.	Гл. архит. пр.	

КБ по железобетону Госстроя РСФСР

1969	Типовые секции, детали	Содержание	Серия 125	Часть 9 Раздел 9.1	Лист С-1

11131-12 3

Пров Фитинковец 19-III-80г Коп. Франтов

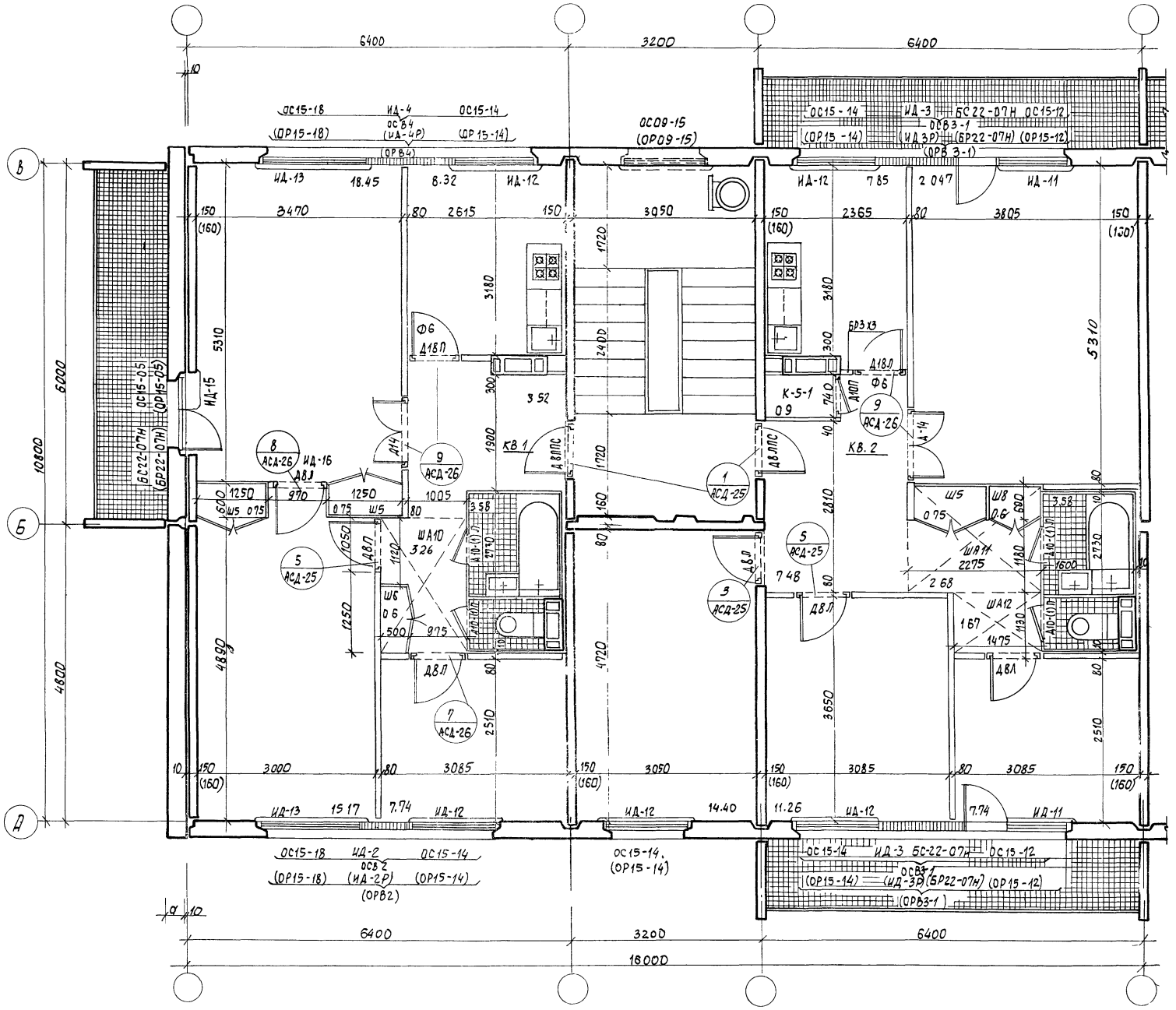

Показатели по секции

Толщ. внутр. стен	Характеристика	Количество		
		К8.1	К8.2	По секц.
190мм	Жилая площадь м²	41.36	53.87	95.23
(160мм)		(41.31)	(53.76)	(95.03)
150мм	Полезная площадь м²	64.14	79.38	143.52
(160мм)		(64.08)	(79.17)	143.25

Примечание: Спецификацию деревянных изделий на секцию см. лист АСД-9.

1969	Типовые секции	Секция 3-4т.	Серия 125 Часть 9	Часть 9 Раздел 91	Лист АСД-2

Пров. Сафр 26-II-89 Копир. Фонь-

11131-12 4

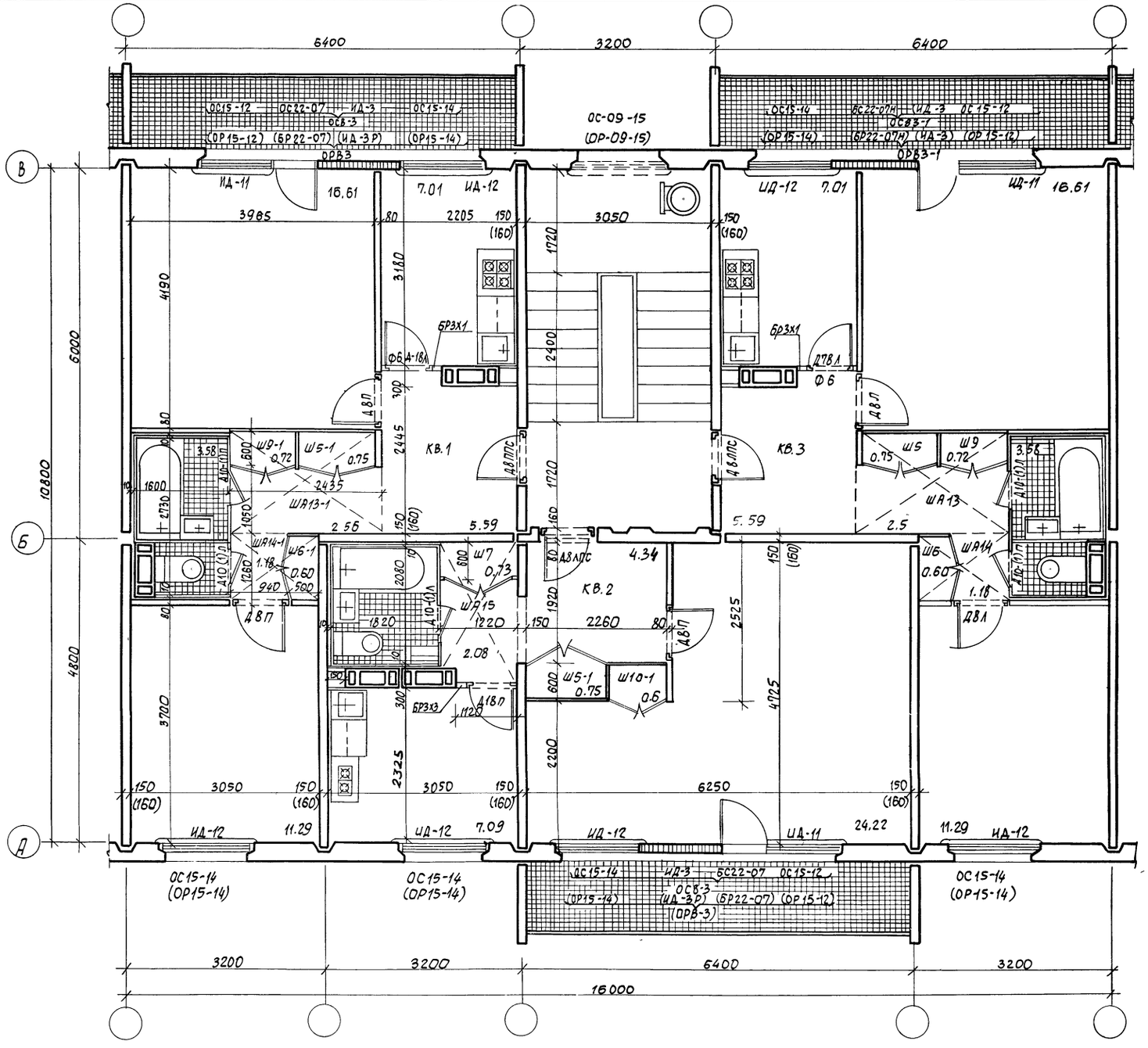

Показатели по секции

Площ. внутр. стен	Характеристика	Количество КВ1	КВ2	КВ3	по секции
150 мм	Жилая площадь м²	27.90	24.22	27.90	80.02
(160) мм		(27.94)	(24.19)	(27.84)	(79.87)
150 мм	Полезная площ. м²	43.89	42.58	43.89	132.36
(160) мм		(43.73)	(42.51)	(43.73)	(141.97)

Примечание: Спецификацию деревянных изделий на секцию см лист АСД-9

1969	Типовые секции	Секция 2-1-2Р №1	Серия 125	Часть 9 Раздел 91	Лист АСД-3

Пров 26.2.74 Копир Фокеев

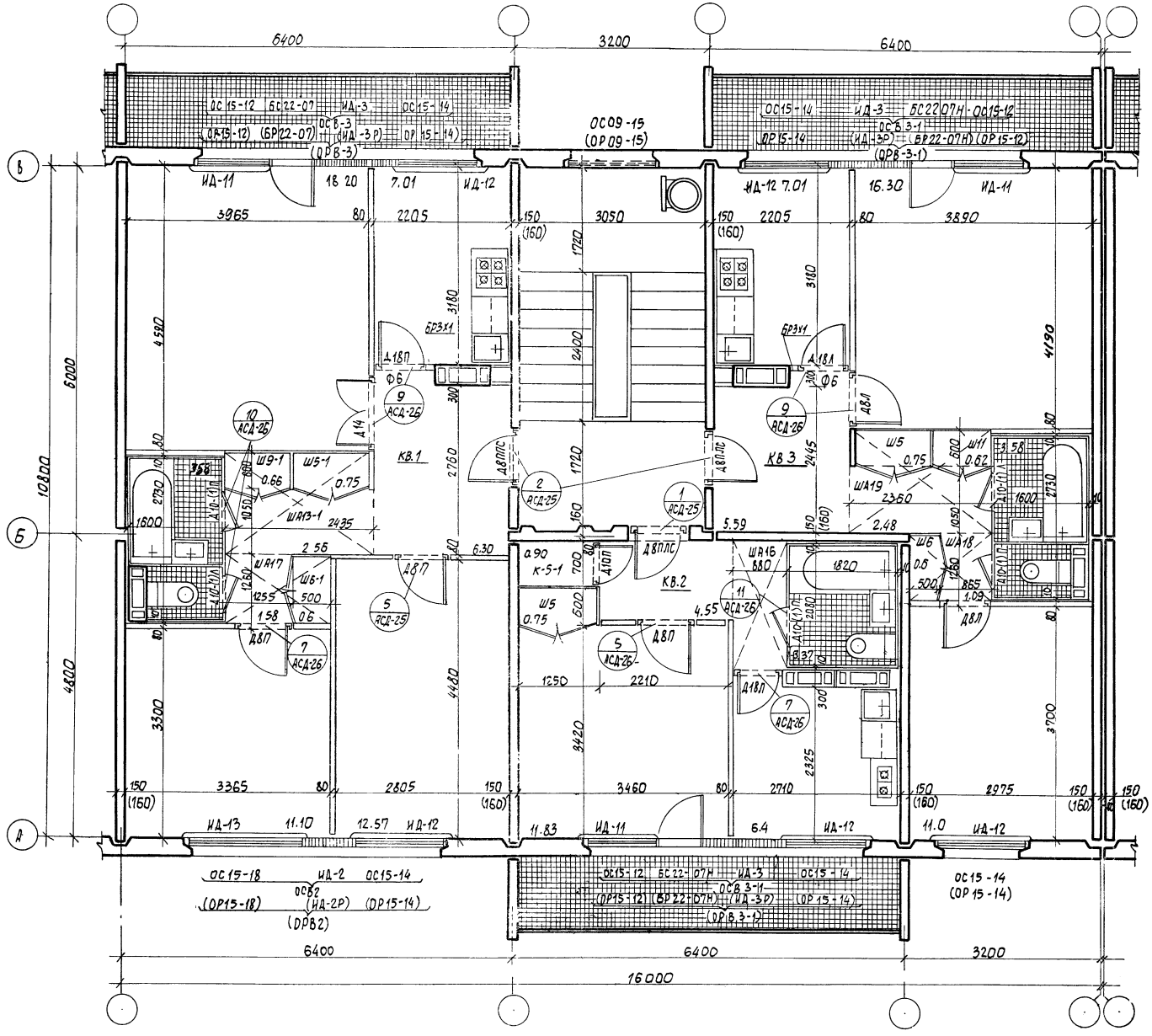

Показатели по секции.

Толщ. внутр. стен	Характеристика	Количество кв.1	кв.2	кв.3	по секции
190мм	Жилая площадь м²	41.31	11.83	27.30	81.00
160мм		(41.81)	(11.83)	(27.18)	80.81
190мм	Подезная площадь м²	64.91	27.86	48.02	141.79
160мм		(64.81)	(27.80)	(48.85)	(141.46)

Примечание: Спецификацию деревянных изделий на секцию см. лист АСД-10

1969	Типовые секции	Секция 3-1-2Р	серия 125	Часть 9 Раздел 91

Лист АСД-4

Пров 26.2.74

Копир Фокин

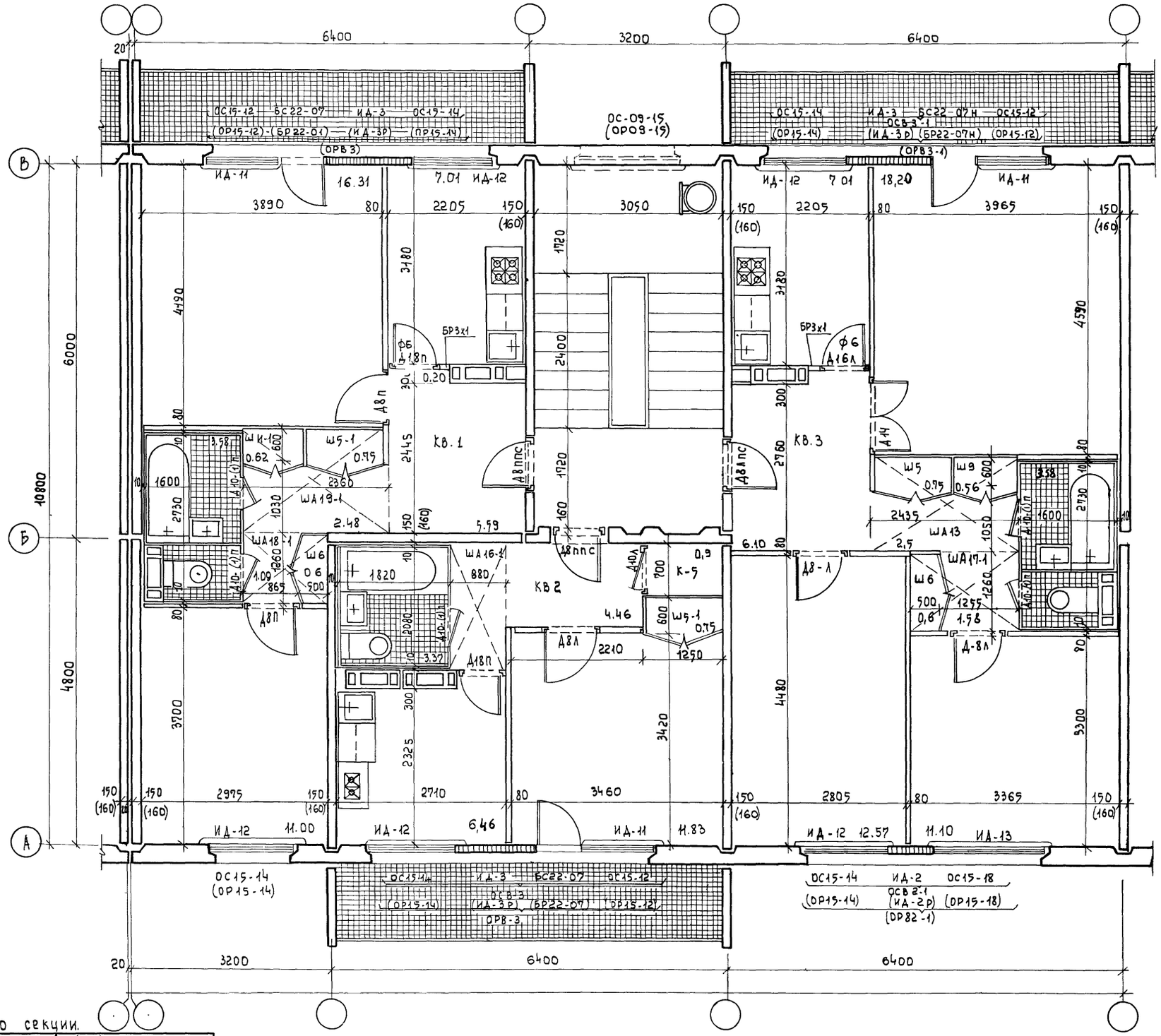

ПОКАЗАТЕЛИ ПО СЕКЦИИ.

Толщ внутр. стен	Характеристика	Количество			
		КВ 1	КВ 2	КВ 3	по секции
150 мм	жилая площадь м²	27.30	11.83	41.87	81.00
(160) мм		(27.18)	(11.82)	(41.81)	(80.81)
150 мм	полезная площадь м²	49,02	27,86	64.91	141.79
(160) мм		(48.85)	(27,80)	(64,81)	(141,46)

Примечание: Спецификацию деревянных изделий на секцию см. лист АСД-11

1969	Типовые секции	Секция 21-3Р	Серия 125	Часть 9 Раздел 9.1	Лист АСД-5

пров 26.2.74 конф.

11131-12 7

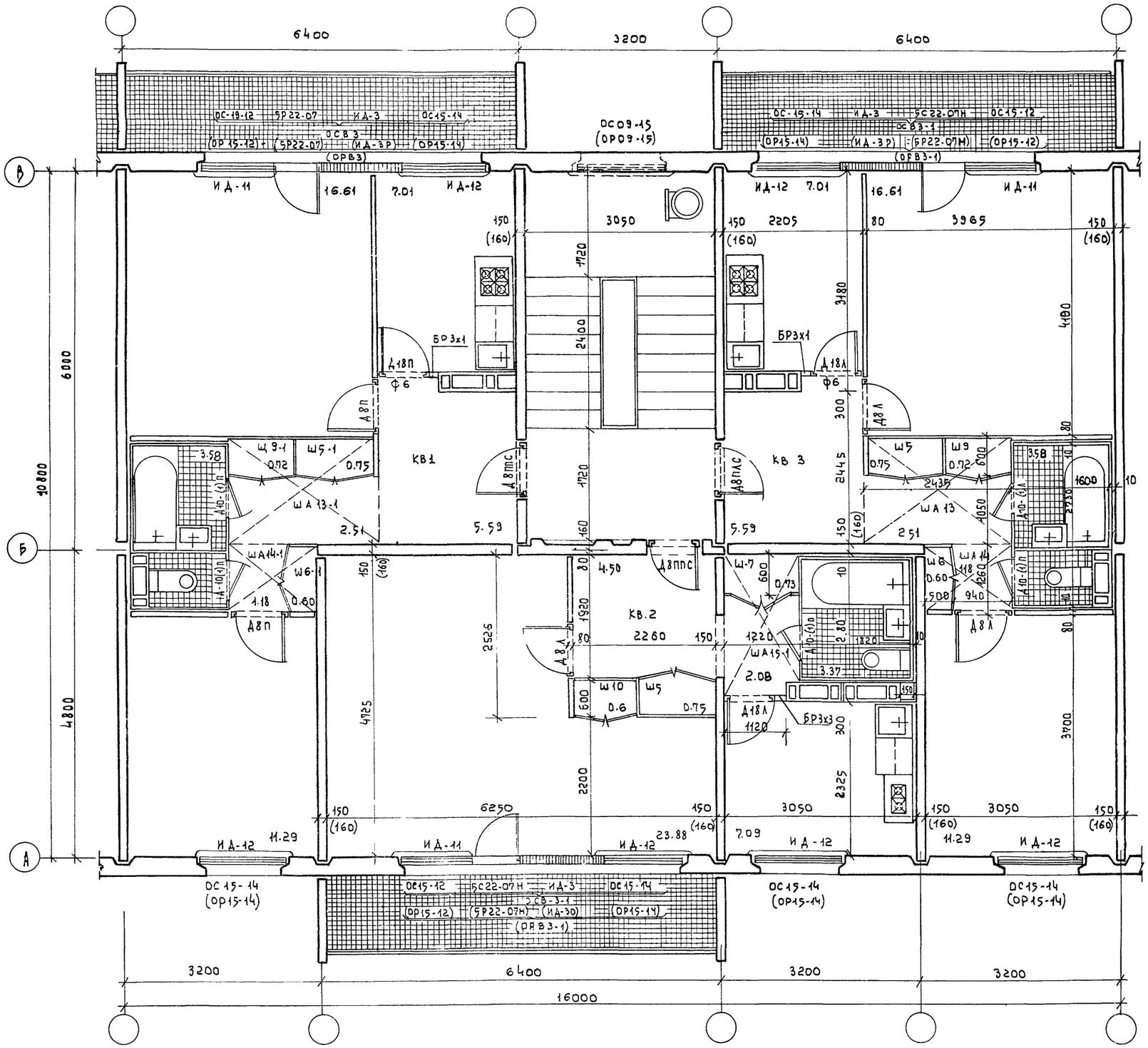

ПОКАЗАТЕЛИ ПО СЕКЦИИ

ТОЛЩ ВНУТР СТЕН	Характеристика	КОЛИЧЕСТВО			
		КВ1	КВ.2	КВ 3	ПО СЕКЦИИ
150 мм (160 мм)	Жилая площадь м²	27 90 (27 84)	24.22 (24 19)	27 90 (27 84)	80 02 (79.87)
150 мм (160 мм)	Полезная площадь м²	49 89 (49 73)	42 58 (42 51)	49 89 (49.73)	142 36 (141 97)

Примечание. Спецификацию деревянных изделий на секцию см лист АСД-10

1969	Типовые секции	Секция 2-1-2Р №2	Серия 125	Часть 9 Раздел 9 1	Лист АСД-6

пров. 26.2 74

11131-12 8

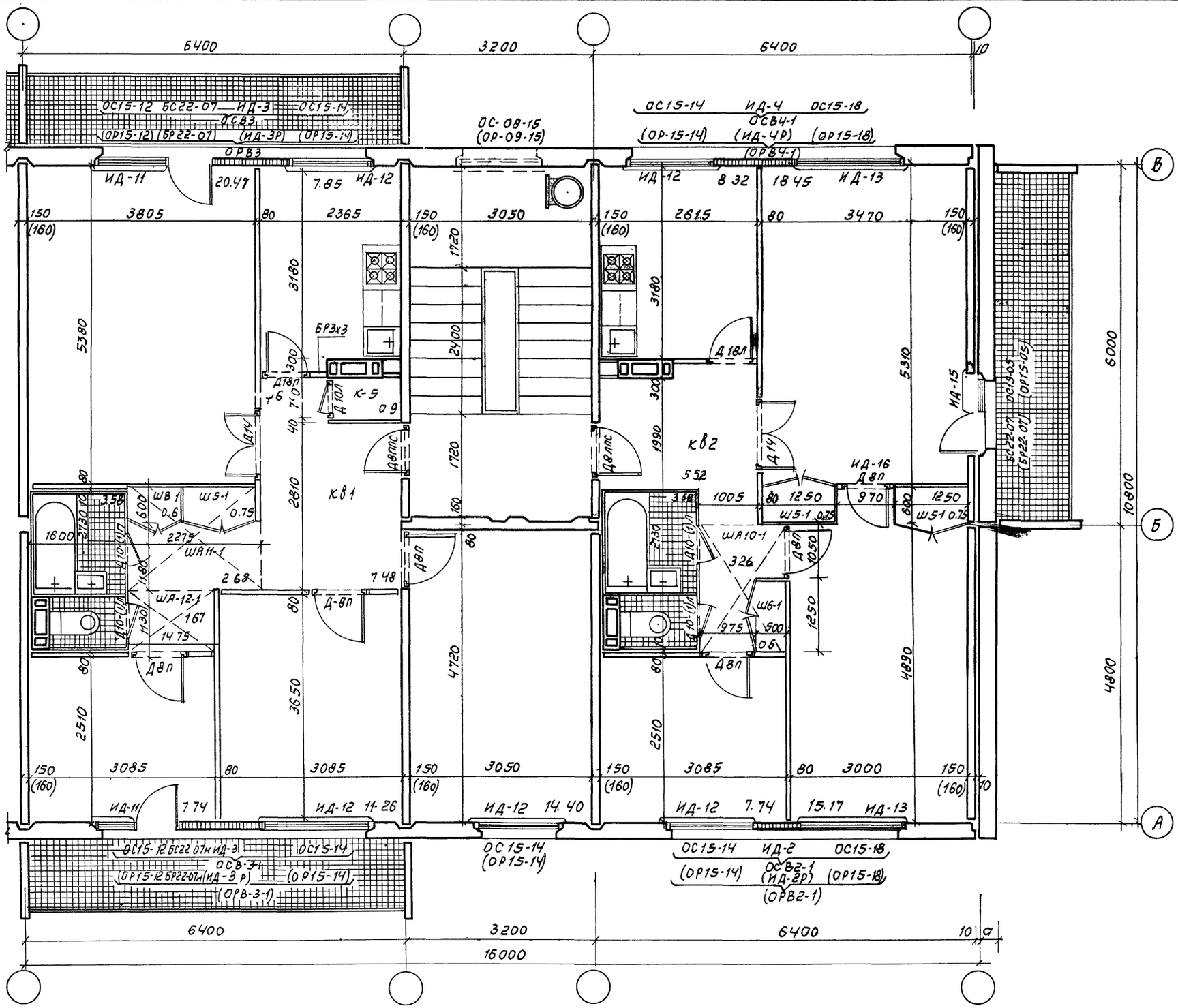

Примечание: Спецификацию деревянных изделий на секцию см. лист АСД-12.

Показатели на секции

Толщина внутрен. стен	Характеристика	Количество		
		кв1	кв.2	по секции
150 мм	Жилая площадь м²	53.87	41.36	95.23
(160) мм		(53.76)	(41.31)	(95.07)
150 мм	полезная площадь м²	79.38	64.14	143.52
(160) мм		(79.17)	(64.08)	143.25

1969	Типовые секции	Секция 4-3Т	Серия 125	Часть 9 Раздел 9.1	Лист АСД-7

Пров [signature] 27 II 74г Коп. Коч

11131-12 9

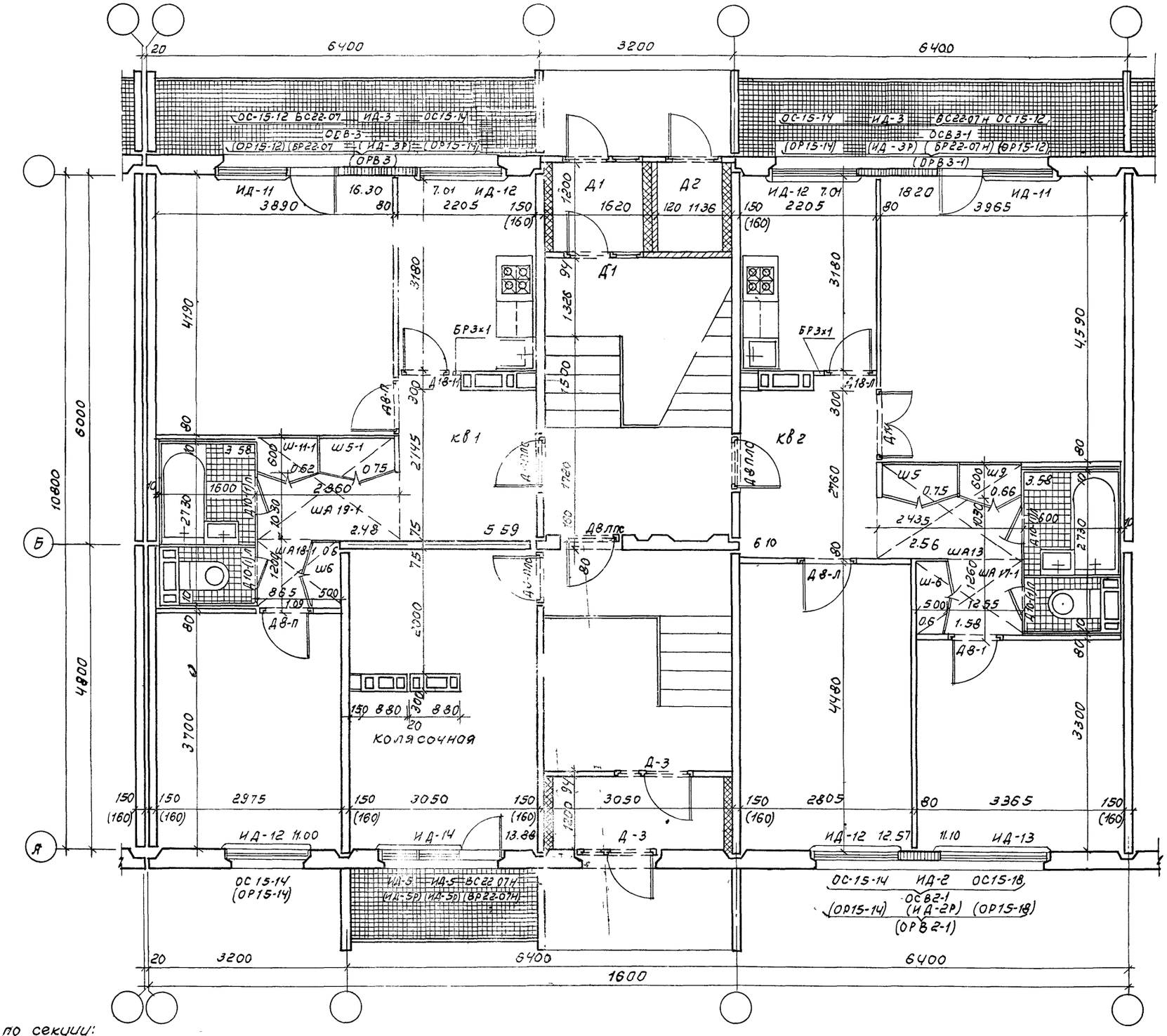

Показатели по секции:

Толщ. внутр. стен	Характеристика	Кол-во		
		Кв 1	Кв.2	по секции
150мм (160мм)	Жилая площадь $м^2$	27.30 (27.18)	41.87 (41.81)	69.17 (68.99)
150мм (160мм)	Полезная площадь $м^2$	49.02 (48.85)	64.91 (64.81)	113.93 (113.66)

Примечание: спецификацию деревянных изделий на секцию см. лист АСД-11

1969	Типовые секции	Секция 2-3Р	Серия 125	Часть 9 раздел 9.1	Лист АСД-8

Пров 27.2.74 Кон. Кон

Секция 3-4Т

Спецификация укрупненных блоков, окон и балконных блоков при спаренных переплетах

Табл.1

поставка	№№ п/п	Марка	Наименован.	ед. изм.	Количество КВ1	КВ2	Всего	часть 117-1 лист
в блоках	1	ОСВ2	оконный блок со вставкой	шт.	1		1	Р.10.6-1
	2	ОСВ3	оконный блок со вставкой	"		1	1	—"—
	3	ОСВ3-1	оконный блок со вставкой	"		1	1	—"—
	4	ОСВ4	оконный блок со вставкой	"	1		1	—"—
	5	ОС15-05	оконный блок	"	1		1	ГОСТ 11214-65
	6	ОС15-14	оконный блок	"		1	1	—"—
	7	БС22-07Н	балконный блок	"	1		1	—"—

При раздельных переплетах

Табл. 2

поставка	№№ п/п	Марка	Наименован.	ед. изм.	Количество КВ1	КВ2	Всего	часть 117-1 лист
в блоках	1	ОРВ2	оконный блок со вставкой	шт.	1		1	Р.10.6-1
	2	ОРВ3	оконный блок со вставкой	"		1	1	—"—
	3	ОРВ3-1	оконный блок со вставкой	"		1	1	—"—
	4	ОРВ4	оконный блок со вставкой	"	1		1	—"—
	5	ОР15-05	оконный блок	"	1		1	ГОСТ 11214-65
	6	ОР15-14	оконный блок	"		1	1	—"—
	7	БР22-07Н*	балконный блок	"	1		1	—"—

Спецификация окон, балконных дверей и вставок при спаренных переплетах

Табл. 3

поставка	№№ п/п	Марка	Наименование	ед. изм.	Количество КВ1	КВ2	Всего	часть лист
в розницу	1	ОС15-05	оконный блок	шт.	1		1	ГОСТ 11214-65
	2	ОС15-12	оконный блок	"		2	2	—"—
	3	ОС15-14	оконный блок	"	2	3	5	—"—
	4	ОС15-18	оконный блок	"	2		2	—"—
	5	БС22-07*	балконный блок	"		1	1	—"—
	6	БС22-07Н*	балконный блок	"	1	1	2	—"—
	7	ИД2	вставка	"	1		1	Р.10.6-1
	8	ИД3	вставка	"		2	2	—"—
	9	ИД4	вставка	"	1		1	—"—

При раздельных переплетах

Табл. 4

поставка	№№ п/п	Марка	Наименован.	ед. изм.	Количество КВ1	КВ2	Всего	часть лист
в розницу	1	ОР15-05	оконный блок	шт.	1		1	ГОСТ 11214-65
	2	ОР15-12	оконный блок	"		2	2	—"—
	3	ОР15-14	оконный блок	"	2	3	5	—"—
	4	ОР15-18	оконный блок	"	2		2	—"—
	5	БР22-07*	балконный блок	"		1	1	—"—
	6	БР22-07Н*	балконный блок	"	1	1	2	—"—
	7	ИД2Р	вставка	"	1		1	—"—
	8	ИД3Р	вставка	"		2	2	Р.10.6-1
	9	ИД4Р	вставка	"	1		1	—"—

Спецификация дверных блоков, подоконных досок и фрамуг

Табл. 5

№№ п/п	Марка	Наименование	ед. изм.	Количество КВ1	КВ2	Всего	часть лист
1	Д8ЛПС	дверной блок	шт.	—	1	1	ГОСТ 6629-64
	Д8ППС			1	—	1	
2	Д8Л	дверной блок	"	3	3	6	
	Д8П			—	—	—	
3	Д10-(1)Л	дверной блок	"	1	1	2	—"—
	Д10-(1)П			1	1	2	
4	Д10Л	дверной блок	"	—	—	—	—"—
	Д10П			—	1	1	
5	Д18Л	дверной блок	"	—	1	1	—"—
	Д18П			1	—	1	
6	Д14	дверной блок	"	1	1	2	—"—
7	ИД-11	подоконная доска	"	—	1	1	Р.10.6-1
	ИД-12			2	3	5	
	ИД-13			2	1	3	
	ИД-15			1	—	1	Л
8	ИД-11р	подоконная доска	"	—	1	1	—"—
	ИД-12р			2	3	5	
	ИД-13р			2	1	3	
	ИД-15р			1	—	1	
9	Ф6	Фрамуга	"	1	1	2	ГОСТ 6629-64
10	ИД-16	Фрамуга	"	1	—	1	—"—

Спецификация встроенного и кухонного оборудования и погожных изделий.

Табл. 6

№№ п/п	Марка	Наименование	ед. изм.	Количество КВ-1	КВ2	Всего	часть лист
1	Ш5	шкаф	шт	2	1	3	Р.10.6-1
2	Ш6	шкаф	"	1	—	1	—"—
3	Ш8	шкаф	"	—	1	1	—"—
4	ША10	шкаф антресол.	"	1	—	1	—"—
5	ША11	шкаф антрес.	"	—	1	1	—"—
6	ША12	шкаф антрес.	"	—	1	1	—"—
7	К5-1	Кладовая	"	—	1	1	—"—
8	ОК1	Шкаф настен.	"	1	1	2	—"—
9	ОК2	стол-шкаф	"	1	1	2	—"—
10	ОК3	шкаф под мойку	"	1	1	2	—"—
11	ТИП1	Наличник	п.м.	52.30	52.30	104.60	ГОСТ 8242-63
12	ТИП2	Наличник	"	29.82	33.40	63.22	—"—
13	ТИП3	Наличник	"	29.60	39.50	69.10	—"—
14	ИД6	Наличник	"	10.40	10.40	20.80	Р.10.6-1
15	ИД7	Наличник	"				—"—
16		Плинтус	"	82.50	101.30	183.80	ГОСТ 8242-63
17	Бр3	брус установ	"	—	3	3	ГОСТ 6629-64

Секция 2-1-2Р №1

Спецификация укрупненных блоков, окон и балконных блоков при спаренных переплетах

Табл.1

поставка	№№ п/п	Марка	Наименован.	ед. изм.	Количество КВ1	КВ2	КВ3	Всего	часть лист
в блоках	1	ОСВ3	оконный блок со вставкой	шт.	1	1	—	2	Р.10.6-1
	2	ОСВ3-1	оконный блок со вставкой	"	—	—	1	1	—"—
	3	ОС15-14	оконный блок	"	1	1	1	3	ГОСТ 11214-65

При раздельных переплетах

Табл 2

поставка	№№ п/п	Марка	Наименован	ед изм	Количество КВ1	КВ2	КВ3	Всего	часть лист
в блоках	1	ОРВ3	оконный блок со вставкой	шт	1	1		2	Р10 6-1
	2	ОРВ3-1	оконный блок со вставкой	"			1	1	—"—
	3	ОР15-14	оконный блок	"	1	1	1	3	ГОСТ 11214-65

Спецификация окон балконных дверей и вставок при спаренных переплетах

Табл. 3

поставка	№№ п/п	Марка	Наименован.	ед. изм.	Количество КВ1	КВ2	КВ3	Всего	часть лист
в розницу	1	ОС15-12	оконный блок	шт	1	1	1	3	ГОСТ 11214-65
	2	ОС15-14	оконный блок	"	2	2	2	6	—"—
	3	БС22-07*	балконный блок		1	1	—	2	—"—
	4	БС22-07Н*	балконный блок		—	—	1	1	—"—
	5	ИД3	Вставка		1	1	1	3	Р.10.6-1

при раздельных переплетах

Табл. 4

поставка	№№ п/п	Марка	Наименован.	ед. изм.	Количество КВ1	КВ2	КВ-3	Всего	часть лист
в розницу	1	ОР15-12	оконный блок	шт	1	1	1	3	ГОСТ 11214-65
	2	ОР15-14	оконный блок	"	2	2	2	6	—"—
	3	БР22-07*	балконный блок	"	1	1	—	2	—"—
	4	БР22-07Н*	балконный блок	"	—	—	1	1	—"—
	5	ИД3Р	Вставка	"	1	1	1	3	Р.10.6-1

Спецификация дверных блоков, подоконных досок, фрамуг

Табл 5

№№ п/п	Марка	Наименован.	ед. изм.	Количество КВ1	КВ2	КВ3	Всего	часть лист
1	Д8ЛПС	дверной блок	шт.	—	1	1	2	ГОСТ 6629-64
	Д8ППС			1	—	—	1	
2	Д8Л	дверной блок	"	—	—	2	2	
	Д8П			2	1	—	3	
3	Д10-(1)Л	дверной блок	"	1	1	1	3	—"—
	Д10-(1)П			1	—	1	2	
4	Д18Л	дверной блок	"	—	—	1	1	—"—
	Д18П			1	1	—	2	
5	ИД-11	подоконная доска	"	1	1	1	3	Р.10.6-1
	ИД-12			2	2	2	6	А
6	ИД-11р	подоконная доска	"	1	1	1	3	—"—
	ИД-12р		"	2	2	2	6	
7	Ф6	Фрамуга	"	1	—	1	2	ГОСТ 6629-64

Спецификация встроенного и кухонного оборудования и погожных изделий.

Табл.6

№№ п/п	Марка	Наименован.	ед. изм.	Количество КВ-1	КВ-2	КВ-3	Всего	часть лист
1	Ш5	шкаф	шт.	—	—	1	1	Р10 6-1
2	Ш5-1	шкаф	"	1	1	—	2	—"—
3	Ш6	шкаф	"	—	—	1	1	—"—
4	Ш6-1	шкаф	"	1	—	—	1	—"—
5	Ш7	шкаф	"	—	1	—	1	—"—
6	Ш9	шкаф	"	—	—	1	1	—"—
7	Ш9-1	шкаф	"	1	—	—	1	—"—
8	Ш10-1	шкаф	"	—	1	—	1	—"—
9	ША13	шкаф антрес.	"	—	—	1	1	—"—
10	ША13-1	шкаф антрес.	"	1	—	—	1	—"—
11	ША14	шкаф антрес.	"	—	—	1	1	—"—
12	ША14-1	шкаф антрес.	"	1	—	—	1	—"—
13	ША15	шкаф антрес.	"	—	1	—	1	—"—
14	ОК1	шкаф настен	"	1	1	1	3	—"—
15	ОК2	стол-шкаф	"	1	1	1	3	—"—
16	ОК3	подстолье под м	"	1	1	1	3	—"—
17	Тип1	Наличник	п.м.	33.49	17.11	33.49	84.09	ГОСТ 18242-63
18	Тип2	Наличник	"	22.26	17.24	22.26	61.76	—"—
19	Тип3	Наличник	"	24.94	27.45	24.94	77.33	—"—
20	ИД6	Наличник	"	10.03	5.04	10.03	25.10	Р.10.6-1
21	ИД7	Наличник	"					
22		Плинтус	"	59.34	42.28	59.36	160.96	ГОСТ 8242-63
23	БР3	брус устан.	"	1	3	1	5	

Примечания по столярным изделениям см лист „АС-36"; 41

1969	типовые секции	Спецификация деревянных изделий на секции 3-4Т, 2-1-2Р №1	Серия 125	Часть 9 Раздел 9.1	Лист АСД-9

Пр. [signature] Коп [signature]

Секция 3-1-2р

Спецификация укрупненных блоков, окон и балконных дверей при спаренных переплетах

Табл.1

Кол. на тип. эт.	№ п/п	Марка	Наименование	Ед. изм.	Количество КВ1	КВ2	КВ3	Всего	Часть лист
3 блоках	1	ОСВ2	оконный блок со вставкой	шт.	1	—	—	1	Р.10.6-1 л.4
	2	ОСВ3	оконный блок со вставкой	"	1	—	—	1	Р.10.6-1 л.6
	3	ОСВ3-1	оконный блок со вставкой	"	—	1	1	2	Р.10.6-1 л.7
	4	ОС15-14	оконный блок		—	—	1	1	ГОСТ 11214-65

При раздельных переплетах

Табл.2

Кол. на тип. эт.	№ п/п	Марка	Наименование	Ед. изм.	Количество КВ1	КВ2	КВ3	Всего	Часть лист
2 блоках	1	ОРВ2	оконный блок со вставкой	шт.	1	—	—	1	Р.10.6-1 Л.13
	2	ОРВ3	оконный блок со вставкой	"	1	—	—	1	—"— Л. 15
	3	ОРВ3-1	оконный блок со вставкой	"	—	1	1	2	—"— Л 16
	4	ОР15-14	оконный блок	"	—	—	1	1	ГОСТ 11214-65

Спецификация окон, балконных дверей и вставок при спаренных переплетах

Табл.3

Кол. на тип. эт.	№ п/п	Марка	Наименование	Ед. изм	Количество КВ1	КВ2	КВ3	Всего	Часть лист
6 разницы	1	ОС15-12	оконный блок	шт	1	1	1	3	ГОСТ 11214-65
	2	ОС15-14	оконный блок	"	2	1	2	5	—"—
	3	ОС15-18	оконный блок	"	1	—	—	1	—"—
	4	БС-22-07*	Балконный блок	"	—	1	—	1	—"—
	5	БС-22-07Н*	Балконный блок	"	—	1	1	2	—"—
	6	ИД2	Вставка	"	1	—	—	1	—"—
	7	ИД3	Вставка	"	1	1	1	3	Р.10.6-1 Л.23

При раздельных переплетах

Табл.4

Кол. на тип. эт.	№ п/п	Марка	Наименование	Ед. изм.	Количество КВ1	КВ2	КВ3	Всего	Часть лист
1 разницу	1	ОР15-12	оконный блок	шт	1	1	1	3	ГОСТ 11214-65
	2	ОР15-14	оконный блок	"	2	1	2	5	—"—
	3	ОР8-18	оконный блок	"	1	—	—	1	—"—
	4	БР22-07*	Балконный блок	"	1	—	—	1	—"—
	5	БР22-07Н	Балконный блок	"	—	1	1	2	—"—
	6	ИД2Р	Вставка	"	1	—	—	1	—"—
	7	ИД3Р	Вставка	"	1	1	1	3	Р.10.6-1 Л.23 —"— Л 28

Примечания по столярным изделиям см. лист „АС-36"; ч. 1

Спецификация дверных блоков, подоконных досок и фрамуг

Табл.5

№ п/п	Марка	Наименование	Ед. изм	Количество КВ1	КВ2	КВ3	Всего	Часть лист
1	ДВ1ПС	дверной блок	шт.	—	1	1	2	ГОСТ 6629-64
	ДВ1ПС			1	—	—	1	
2	ДВ1	дверной блок	"	—	—	1	1	
	ДВ1			2	1	1	4	
3	Д10(1)Л	дверной полуостекленный	"	1	—	1	2	—"—
	Д10(1)П			1	1	1	3	
4	Д10Л	дверной блок	"	—	—	—	—	—"—
	Д10П			—	1	—	1	
5	Д18Л	дверной блок	"	—	1	1	2	—"—
	Д18П			1	—	—	1	
6	Д14	дверной блок	"	1	—	—	1	—"—
7	подок. покраш. стекл. 330-490 330-540	ИД-11	подоконная доска	"	1	1	1	3	Р.10.6-1 Л. 39
		ИД-12			2	1	2	5	
		ИД-13			1	—	—	1	
8	подок. покраш. стекл. 330-490 330-540	ИД-11Р	подоконная доска	"	1	1	1	3	—"—
		ИД-12Р			2	1	2	5	
		ИД-13Р			1	—	—	1	
9	ф6	фрамуга	"	1	—	1	2	ГОСТ 6629-64

Спецификация встроенного кухонного оборудования и погонажных изделий

Табл.6

№ п/п	Марка	Наименование	Ед. изм	Количество КВ1	КВ2	КВ3	Всего	Часть лист
1	Ш5	Шкаф	шт	—	1	1	2	Р.10.6-1
2	Ш5-1	Шкаф	"	1	—	—	1	"
3	Ш6	Шкаф	"	—	—	1	1	"
4	Ш6-1	Шкаф	"	1	—	—	1	"
5	Ш9-1	Шкаф	"	1	—	—	1	"
6	Ш11	Шкаф	"	—	—	1	1	"
7	ША13-1	шкаф антрес.	"	1	—	—	1	"
8	ША16	шкаф антрес.	"	—	1	—	1	"
9	ША17	шкаф антрес.	"	1	—	—	1	"
10	ША18	шкаф антрес.	"	—	—	1	1	"
11	ША19	шкаф антрес.	"	—	—	1	1	"
12	КЗ-1	Кладовая	"	—	—	—	1	"
13	ОК1	Шкаф настен.	"	1	1	1	3	"
14	ОК2	стол - шкаф	"	1	1	1	3	"
15	ОК3	шкаф под...	"	1	1	1	3	"
16	ТИП1	Наличник	п.м.	46.23	17.01	33.49	96.73	ГОСТ 8242-63
17	ТИП2	Наличник	"	26.44	20.00	22.26	68.70	—"—
18	ТИП3	Наличник	"	32.63	30.00	24.94	87.57	—"—
19	ИД6	Наличник	"	10.03	5.04	10.03	25.10	Р.10.6-1 Л.28
20	ИД7	Наличник	"					—"—
21	—	Плинтус	"	85.06	46.10	59.06	190.02	ГОСТ 8242-63
22	БР3	Брус устан.	"	1	—	1	2	Р.10.6-1

Секция 2-1-2р №2

Спецификация укрупненных блоков, окон и балконных дверей при спаренных переплетах

Табл.1

Кол. на тип. эт.	№ п/п	Марка	Наименование	Ед. изм	Количество КВ1	КВ2	КВ3	Всего	Часть лист
3 блоках	1	ОСВ3	оконный блок со вставкой	шт.	1	—	—	1	Р.10.6-1 л.6
	2	ОСВ3-1	оконный блок со вставкой	"	—	1	1	2	Р.10.6-1 л.7
	3	ОС15-14	оконный блок	"	1	1	1	3	ГОСТ 11214-65

При раздельных переплетах

Табл.2

Кол. на тип. эт.	№ п/п	Марка	Наименование	Ед. изм.	Количество КВ1	КВ2	КВ3	Всего	Часть лист
2 блоках	1	ОРВ3	оконный блок со вставкой	шт.	1	—	—	1	Р.10.6-1 Л. 15
	2	ОРВ3-1	оконный блок со вставкой	"	—	1	1	2	—"— Л. 16
	3	ОР15-14	оконный блок	"	1	1	1	3	ГОСТ 11214-65

Спецификация окон, балконных дверей и вставок при спаренных переплетах

Табл.3

Кол. на тип. эт.	№ п/п	Марка	Наименование	Ед. изм	Количество КВ1	КВ2	КВ3	Всего	Часть лист
6 разницы	1	ОС15-12	оконный блок	шт.	1	1	1	3	ГОСТ 11214-65
	2	ОС15-14	оконный блок	"	2	2	2	6	—"—
	3	БС22-07*	балконный блок	"	1	—	—	1	—"—
	4	БС22-07Н*	балконный блок	"	—	1	1	2	—"—
	5	ИД3	Вставка	"	1	1	1	3	Р.10.6-1 Л. 23

При раздельных переплетах

Табл.4

Кол. на тип. эт.	№ п/п	Марка	Наименование	Ед. изм.	Количество КВ1	КВ2	КВ3	Всего	Часть лист
1 разницу	1	ОР15-12	оконный блок	шт.	1	1	1	3	ГОСТ 11214-65
	2	ОР15-14	оконный блок	"	2	2	2	6	—"—
	3	БР22-07*	балконный блок	"	1	—	—	1	—"—
	4	БР22-07Н	балконный блок	"	—	1	1	2	—"—
	5	ИД3Р	Вставка	"	1	1	1	3	Р.10.6-1 Л. 28

Спецификация дверных блоков, подоконных досок, фрамуг

Табл.5

№ п/п	Марка	Наименование	Ед. изм	Количество КВ1	КВ2	КВ3	Всего	Часть лист
1	ДВ1ПС	дверной блок	шт.	—	—	1	1	ГОСТ 6629-64
	ДВ1ПС			1	1	—	2	
2	ДВ1	дверной блок	"	—	1	2	3	
	ДВ1			2	—	—	2	
3	Д10(1)Л	дверной блок	"	1	—	1	2	—"—
	Д10(1)П			1	1	1	3	
4	Д18Л	дверной блок	"	—	1	1	2	—"—
	Д18П			1	—	—	1	
5	подок. покраш. стекл. 330-490 330-540	ИД-11	подоконная доска	"	1	1	1	3	Р.10.6-1 Л. 39
		ИД-12			2	1	2	5	
6	подок. покраш. стекл. 330-490 330-540	ИД-11Р	подоконная доска	"	1	1	1	3	—"—
		ИД-12Р			2	1	2	5	
7	ф6	Фрамуга	"	1	—	1	2	ГОСТ 6629-64

Спецификация встроенного и кухонного оборудования и погонажных изделий

Табл.6

№ п/п	Марка	Наименование	Ед. изм	Количество КВ1	КВ2	КВ3	Всего	Часть лист
1	Ш5	шкаф	шт	—	1	1	2	Р.10.6-1
2	Ш5-1	шкаф	"	1	—	—	1	"
3	Ш6	шкаф	"	—	—	1	1	"
4	Ш6-1	шкаф	"	1	—	—	1	"
5	Ш7	шкаф	"	—	1	—	1	"
6	Ш9	шкаф	"	—	—	1	1	"
7	Ш9-1	шкаф	"	1	—	—	1	"
8	Ш10	шкаф	"	—	1	—	1	"
9	ША13	шкаф антрес.	"	—	—	1	1	"
10	ША13-1	шкаф антрес.	"	1	—	—	1	"
11	ША14	шкаф антрес.	"	—	—	1	1	"
12	ША14-1	шкаф антрес.	"	1	—	—	1	"
13	ША15-1	шкаф антрес.	"	—	1	—	1	"
14	ОК1	шкаф настен.	"	1	1	1	3	"
15	ОК2	стол - шкаф	"	1	1	1	3	"
16	ОК3	подстолье под м	"	1	1	1	3	"
17	ТИП 1	Наличник	п.м	33.49	17.11	33.49	84.04	ГОСТ 8242-63
18	ТИП 2	Наличник	"	22.26	17.24	22.26	61.76	—"—
19	ТИП 3	Наличник	"	24.94	27.45	24.94	77.33	—"—
20	ИД6	Наличник	"	10.03	5.04	10.03	25.10	Р.10.6-1 Л.28
21	ИД7	Наличник	"					—"—
22		Плинтус	"	59.34	42.28	59.36	160.98	ГОСТ 8242-63
23	БР3	Брус устан.	шт	1	3	1	5	Р.10.6-1

Секция 2-1-3р

Спецификация укрупненных блоков и балконных блоков при спаренных переплетах

Табл. 1

Квартиры	№ п/п	Марка	Наименование	ед. изм.	Количество КВ1	КВ2	КВ3	Всего	Часть лист
1-комн.	1	ОСВ2-1	Оконный блок со вставкой	шт.	—	—	1	1	Р. 10б-1
	2	ОСВ3	оконный блок со вставкой	"	1	1	—	2	"
	3	ОСВ3-1	оконный блок	"	—	—	1	1	"
	4	ОСВ-14	оконный блок	"	1	—	—	1	ГОСТ 11214-65
2-комн.	1	ОРВ2-1	оконный блок со вставкой	шт.	—	—	1	1	Р.10.6-1
	2	ОРВ3	оконный блок со вставкой	"	1	1	—	2	"
	3	ОРВ3-1	оконный блок со вставкой	"	—	—	1	1	"
	4	ОС15-14	оконный блок	"	1	—	—	1	ГОСТ 11214-65
Разные	1	ОС15-12	оконный блок	шт.	1	1	1	3	ГОСТ 11214-65
	2	ОС15-14	оконный блок	"	2	1	2	5	"
	3	ОС15-18	оконный блок	"	—	—	1	1	"
	4	БС22-07*	балконный блок	"	1	1	—	2	"
	5	БС22-07Н*	балконный блок	"	—	—	1	1	"
	6	ИД2	Вставка	"	—	—	1	1	Р10б-1
	7	ИД2	Вставка	"	1	1	1	3	

При раздельных переплетах

табл. 2

Квартиры	№ п/п	Марка	Наименован.	ед. изм.	Количество КВ1	КВ2	КВ3	Всего	Часть лист
1-комн.	1	ОРВ2-1	оконный блок со вставкой	шт.	—	—	1	1	Р.10.6-1
	2	ОРВ3	оконный блок со вставкой	"	1	1	—	2	"
	3	ОРВ3-1	оконный блок со вставкой	"	—	—	1	1	"
	4	ОС15-14	оконный блок	"	1	—	—	1	ГОСТ 11214-65
2-комн.	1	ОРВ2	оконный блок со вставкой	шт.	—	—	1	1	Р.10 6-1
	2	ОРВ3	оконный блок со вставкой	"	—	1	—	1	"
	3	ОРВ3-1	оконный блок со вставкой	"	—	—	1	1	"
	4	ОР15-14	оконный блок	"	1	—	—	1	ГОСТ 11214-65
Разные	1	ОР15-12	оконный блок		1	1	1	3	ГОСТ 11214-65
	2	ОР15-14	оконный блок	"	2	1	2	5	"
	3	ОР15-18	оконный блок	"	—	—	1	1	"
	4	БР22-07*	балконный блок	"	1	1	—	2	"
	5	БР22-07Н*	балконный блок	"	—	—	1	1	"
	6	ИД2Р	Вставка	"	—	—	1	1	Р.10.6-1
	7	ИД3Р	Вставка	"	1	1	1	3	"

Спецификация окон, балконных дверей и вставок при спаренных переплетах

Табл. 3

Квартиры	№ п/п	Марка	Наименован.	ед. изм.	Количество КВ1	КВ2	КВ3	Всего	Часть лист
Разные	1	ОС15-12	оконный блок	шт.	1	1	1	3	ГОСТ 11214-65
	2	ОС15-14	оконный блок	"	2	1	2	5	"
	3	ОС15-18	оконный блок	"	—	—	1	1	"
	4	БС22-07*	балконный блок	"	1	1	—	2	"
	5	БС22-07Н*	балконный блок	"	—	—	1	1	"
	6	ИД2	Вставка	"	—	—	1	1	Р10б-1
	7	ИД2	Вставка	"	1	1	1	3	

При раздельных переплетах

табл. 4

Квартиры	№ п/п	Марка	Наименован.	ед. изм.	Количество КВ1	КВ2	КВ-3	Всего	Часть лист
Разные	1	ОР15-12	оконный блок		1	1	1	3	ГОСТ 11214-65
	2	ОР15-14	оконный блок		2	1	2	5	"
	3	ОР15-18	оконный блок		—	—	1	1	"
	4	БР22-07*	балконный блок		1	1	—	2	"
	5	БР22-07Н*	балконный блок		—	—	1	1	"
	6	ИД2Р	Вставка		—	—	1	1	Р.10.6-1
	7	ИД3Р	Вставка		1	1	1	3	"

Спецификация дверных блоков, подоконных досок, фрамуг

№ п/п	Марка	Наименован.	ед. изм.	Количество КВ1	КВ2	КВ3	Всего	Часть лист
1	ДВЛПС	дверной блок	шт.	—	—	1	1	ГОСТ
	ДВЛПС			1	1	—	2	
2	ДВЛ	дверной блок	"	—	1	2	3	6629-64
	ДВЛ			2	—	—	2	
3	Д10(1)Я	дверной блок	"	1	1	1	3	"
	Д10(1)Л			1	—	1	2	
4	Д18Л	дверной блок	"	—	—	1	1	"
	Д18П			1	1	—	2	
5	Д10Л	дверной блок	"	—	1	—	1	"
	Д10Л			—	—	—	—	
6	Д-14	дверной блок	"	—	—	1	1	
7 (1-комн. квартиры)	ИД-11	подоконная доска	"	1	1	1	3	Р.10.6-1
	ИД-12		"	2	1	2	5	
	ИД-13		"	—	—	1	1	
8 (2-комн. квартиры)	ИД-11р	подоконная доска	"	1	1	1	3	— " —
	ИД-12р		"	2	1	2	5	
	ИД-13р		"	—	—	1	1	
9	ф6	фрамуга	"	1	—	1	2	ГОСТ 6629-64

Спецификация встроенного и кухонного оборудования и погонажных изделий

Табл. 6

№ п/п	Марка	Наименование	ед. изм	Количество КВ1	КВ2	КВ3	Всего	Часть лист
1	Ш5	Шкаф	шт	—	—	1	1	Р 10 6-1
2	Ш5-1	Шкаф	"	1	1	—	2	"
3	Ш6	Шкаф	"	—	—	1	1	"
4	Ш6-1	Шкаф	"	1	—	—	1	"
5	Ш9	Шкаф	"	—	—	1	1	"
6	Ш11-1	Шкаф	"	1	—	—	1	"
7	ША 13	Шкаф антрес.	"	—	—	1	1	"
8	ША16-1	Шкаф антрес	"	—	1	—	1	"
9	ША-17-1	Шкаф антрес.	"	—	—	1	1	"
10	ША18-1	Шкаф антрес	"	1	—	—	1	"
11	ША19-1	Шкаф антрес.	"	1	—	—	1	"
12	К5	Кладовая	"	—	1	—	1	"
13	ОК-1	Шкаф настен	"	1	1	1	3	"
14	ОК2	Стол-шкаф	"	1	1	1	3	"
15	ОК3	Шкаф под мойку	"	1	1	1	3	"
16	ТИП 1	Наличник	п.м.	33.49	17.01	46.23	96.73	ГОСТ 8242-63
17	ТИП2	Наличник	"	22.26	20.00	26.44	68.70	"
18	ТИП 3	Наличник	"	24.94	30.00	32.63	87.57	"
19	ИД 6	Наличник	"	10.03	5.04	10.03	25.10	Р.10.6-1
20	ИД7	Наличник	"					
21	—	Плинтус	"	59.06	46.10	85.06	190.22	" ГОСТ 8242-63
22	БР3	брус установ.	"	1		1	2	Р.10.6-1

Примечания по столярным изделиям см. лист „АС-36"; 4.1.

Секция 2-3

Спецификация укрупненных блоков, окон и балконных дверей при спаренных переплетах

табл. 1

Квартиры	№ п/п	Марка	Наименован.	ед. изм.	Количество КВ1	КВ2	Всего	Часть лист
1-комн.	1	ОСВ2-1	оконный блок со вставкой	шт.	—	1	1	Р.10.6-1
	2	ОСВ3	оконный блок со вставкой	"	1	—	1	"
	3	ОСВ3-1	оконный блок со вставкой	"	—	1	1	"
	4	ОС15-14	оконный блок	"	1	—	1	ГОСТ 11214-65
	5	БС22-07Н*	балконный блок	"	колясочная		1	"
	6	ИД5	оконный блок	"	колясочная		2	Р.10.6-1
2-комн.	1	ОРВ2	оконный блок со вставкой	шт.	—	1	1	Р.10 6-1
	2	ОРВ3	оконный блок со вставкой	"	1	—	1	"
	3	ОРВ3-1	оконный блок со вставкой	"	—	1	1	"
	4	ОР15-14	оконный блок	"	1	—	1	ГОСТ 11214-65
	5	БР22-07Н*	балконный блок	"	колясочная		1	"
	6	ИД 5Р	оконный блок	"	колясочная		2	Р.10.6-1

При раздельных переплетах

табл. 2

Квартиры	№ п/п	Марка	Наименован	ед. изм.	Количество КВ1	КВ2	Всего	Часть лист
1-комн.	1	ОРВ2	оконный блок со вставкой	шт.	—	1	1	Р.10 6-1
	2	ОРВ3	оконный блок со вставкой	"	1	—	1	"
	3	ОРВ3-1	оконный блок со вставкой	"	—	1	1	"
	4	ОР15-14	оконный блок	"	1	—	1	ГОСТ 11214-65
	5	БР22-07Н*	балконный блок	"	колясочная		1	"
	6	ИД 5Р	оконный блок	"	колясочная		2	Р.10.6-1

Спецификация окон балконных дверей и вставок при спаренных переплетах

Табл. 3

Квартиры	№ п/п	Марка	Наименован.	ед. изм.	Количество КВ1	КВ2	Всего	Часть лист
Разные	1	ОС15-12	Оконный блок	шт.	1	1	2	ГОСТ 11214-65
	2	ОС15-14	оконный блок	"	2	2	4	"
	3	ОС15-18	оконный блок	"	—	1	1	"
	4	БС22-07*	балконный блок	"	1	—	1	"
	5	БС22-07Н*	балконный блок	"	1+1 колясс.		2	"
	6	ИД5	Оконный блок	"	2 колясс.		2	Р.10.6-1
	7	ИД2	Вставка	"	—	1	1	"
	8	ИД3	Вставка	"	1	1	2	"

При раздельных переплетах

табл. 4

Квартиры	№ п/п	Марка	Наименован.	ед изм.	Количество КВ1	КВ2	Всего	Часть лист
Разные	1	ОР15-12	оконный блок	шт	—	1	2	ГОСТ 11214-65
	2	ОР15-14	оконный блок	"	2	2	4	"
	3	ОР15-18	оконный блок	"	—	1	1	"
	4	БР22-07*	балконный блок	"	1	—	1	"
	5	БР22-07Н*	балконный блок	"	1+1 колясс		2	"
	6	ИД 5Р	оконный блок	"	2 колясс		2	Р.10.6-1
	7	ИД2Р	Вставка	"	—	1	1	"
	8	ИД3Р	Вставка	"	1	1	2	"

Спецификация дверных блоков, подоконных досок и фрамуг.

Табл.5

№ п/п	Марка	Наименование	ед. изм	Количество КВ-1	КВ-2	Всего	Часть лист
1	ДВЛПС	Дверной блок	шт.	—	1(1/пер.*1/кол.	3	ГОСТ
	ДВЛПС			1	—	1	6629-64
2	ДВЛ	Дверной блок	"	—	2	2	
	ДВЛ			2	—	2	
3	Д10(1)Л	Дверной блок	"	1	1	2	"
	Д10(1)Л			1	1	2	
4	Д18Л	Дверной блок	"	—	1	1	"
	Д18П			1	—	1	
5	Д14	Дверной блок	"	—	1	1	"
6 (1-комн. квартиры)	ИД-11	подоконная доска	"	1	1	2	Р.10-6-1
	ИД-12			2	2	4	
	ИД-13			—	1	1	
	ИД-14			2	—	2	
7 (2-комн. квартиры)	ИД-11р	подоконная доска	"	1	1	2	— " —
	ИД-12р			2	2	4	
	ИД-13р			—	1	1	
	ИД-14р			2	—	2	
8	ф6	фрамуга	"	1	1	2	ГОСТ 6629-64

Спецификация встроенного и кухонного оборудования и погонажных изделий.

Табл 6

№ п/п	Марка	Наименование	ед изм.	Количество КВ 1	КВ 2	Всего	Часть лист
1	Ш5	шкаф	шт.	—	1	1	Р 10 6-1
2	Ш5-1	шкаф	"	1	—	1	"
3	Ш6	шкаф	"	—	1	1	"
4	Ш6-1	шкаф	"	1	—	1	"
5	Ш9	шкаф	"	—	1	1	"
6	Ш 11-1	шкаф	"	1	—	1	"
7	ША 13	шкаф антрес	"	—	1	1	"
8	ША17-1	шкаф антрес	"	—	1	1	"
9	ША18-1	шкаф антрес	"	1	—	1	"
10	ША19-1	шкаф антрес	"	1	—	1	"
11	ОК1	шкаф настен	"	1	1	2	"
12	ОК2	стол-шкаф	"	1	1	2	"
13	ОК3	под столье под мойку	"	1	1	2	"
14	ТИП 1	Наличник	п.м	33 49	46 23	79 72	ГОСТ 8242-63
15	ТИП2	Наличник	"	22 26	26 44	4870	"
16	ТИП 3	Наличник	"	24 94	32. 63	57.57	"
17	ИД 6	Наличник	"	10 03	10 03	20 06	Р 10 6
18	ИД 7	Наличник	"				"
19		Плинтус	"	59.06	85.06	14 4/2	ГОСТ 8242-63
20	БР3	брус установ	"	1	—	1	Р 10 6-1

1969	типовые секции	Спецификация деревянных изделий на секции 2-1-3р и 2-3 (с пож. переходом)	Серия 125	Часть 9 Раздел 9 1	Лист АСД-11

Секция 4-3т

Спецификация укрупненных блоков окон и балконных дверей при спаренных переплетах. табл.1

Постав.	NN п/п	Марка	Наименован.	ед. изм.	Количество кв.1	кв.2	всего	часть лист
в блоках	1	ОСВ24	Оконный блок со вставкой	шт.	—	1	1	Р.10; 6-1
	2	ОСВ3	Оконный блок со вставкой	"	1	—	1	— " —
	3	ОСВ3-1	Оконный блок со вставкой	"	1	—	1	— " —
	4	ОСВ4-1	Оконный блок со вставкой	"	—	1	1	— " —
	5	ОС15-05	Оконный блок	"	—	1	1	гост 11214-65
	6	ОС15-14	Оконный блок	"	1	—	1	— " —
	7	БС22-07*	Балконный блок	"	—	1	1	— " —

при раздельных переплетах табл.2

Постав.	NN п/п	Марка	Наименование	ед. изм.	Количество кв.1	кв.2	всего	часть лист
в блоках	1	ОРВ2-1	Оконный блок со вставкой	шт.	—	1	1	Р.10; 6-1
	2	ОРВ3	Оконный блок со вставкой	"	1	—	1	— " —
	3	ОРВ3-1	Оконный блок со вставкой	"	1	—	1	— " —
	4	ОРВ4-1	Оконный блок со вставкой	"	—	1	1	— " —
	5	ОР15-05	Оконный блок	"	—	1	1	гост 11214-65
	6	ОР15-14	Оконный блок	"	1	1	1	— " —
	7	БР22-07*	Балконный блок	"	—	1	1	— " —

Спецификация окон, балконных дверей и вставок при спаренных переплетах. табл.3

Постав.	NN п/п	Марка	Наименование	ед. изм.	Количество кв.1	кв.2	всего	часть лист
в розницу	1	ОС15-05	Оконный блок	шт.	—	1	1	гост 11214-65
	2	ОС15-12	Оконный блок	"	2	—	2	— " —
	3	ОС15-14	Оконный блок	"	3	2	5	— " —
	4	ОС15-18	Оконный блок	"	—	2	2	— " —
	5	БС22-07*	Балконный блок	"	1	1	2	— " —
	6	БС22-07Н	Балконный блок	"	1	—	1	— " —
	7	ИД2	Вставка	"		1	1	Р.10, 6-1;
	8	ИД3	Вставка	"	2		2	— " —
	9	ИД4	Вставка	"	1	1	2	— " —

при раздельных переплетах. табл.4

Постав.	NN п/п	Марка	Наименован.	ед. изм.	Количество кв 1	кв 2	всего	часть лист
в розницу	1	ОР15-05	Оконный блок	шт.		1	1	гост 11214-65
	2	ОР15-12	Оконный блок	"	2	—	2	— " —
	3	ОР15-14	Оконный блок	"	3	2	5	— " —
	4	ОР15-18	Оконный блок	"	—	2	2	— " —
	5	БР22-07*	Балконный блок	"	1	1	2	— " —
	6	БР22-07Н	Балконный блок	"	1	—	1	— " —
	7	ИД2Р	Вставка	"		1	1	Р.10; 6-1
	8	ИД3Р	Вставка	"	1		1	— " —
	9	ИД4Р	Вставка	"	1	1	2	— " —

Спецификация дверных блоков подоконных досок и фрамуг. табл.5

NN п/п	Марка	Наименован.	ед. изм.	Количество кв.1	кв.2	всего	часть лист
1	Д8ЛПС	Дверной блок	шт.	—	1	1	гост 6629-64
	Д8ППС			1	—	1	
2	Д8п	Дверной блок		3	3	6	— " —
3	Д10(1)л	Дверной блок	"	1	1	2	— " —
	Д10-1п			1	1	2	
4	Д10л	Дверной блок	"	1	—	1	— " —
5	Д18л	Дверной блок	"	—	1	1	— " —
	Д18п			1	—	1	
6	Д14	Дверной блок	"	1	1	2	— " —
7	ИД-11	Подоконная доска	"	1	—	1	Р.10; 6-1
8	ИД-12			3	2	5	
9	ИД-13			1	2	3	
10	ИД-15			—	1	1	
11	ИД-11Р	Подоконная доска	"	1	—	1	— " —
12	ИД-12Р			3	2	5	
13	ИД-13Р			1	2	3	
14	ИД-15Р			—	1	1	
15	Ф6	Фрамуга	"	1	—	1	гост 6629-64

(Толщ. нар. стен 250-300; 350-400)

Спецификация встроенного и кухонного оборудования и погонажных изделий. табл.6

NN п/п	Марка	Наименован.	ед. изм.	Количество кв.1	кв.2	всего	часть лист
1	Ш5-1	Шкаф	шт.	1	2	3	Р.10; 6-1
2	Ш6-1	Шкаф	"	—	1	1	— " —
3	Ш8-1	Шкаф	"	1	—	1	— " —
4	ША10-1	Шкаф антресольн	"	—	1	1	— " —
5	ША11-1	Шкаф антресольн	"	1	—	1	— " —
6	ША12-1	Шкаф антресольн	"	1	—	1	— " —
7	К5	Кладовая	"	1	—	1	— " —
8	ОК1	Шкаф настенн.	"	1	1	2	— " —
9	ОК2	Стол-шкаф	"	1	1	2	— " —
10	ОК3	Шкаф под мойку	"	1	1	2	— " —
11	Тип1	Наличник	п.м	52.30	52.30	104.60	гост 8242-63
12	Тип2	Наличник	"	33.40	29.82	63.22	— " —
13	Тип3	Наличник	"	39.50	29.60	69.10	— " —
14	ИД6	Наличник	"	10.40	10.40	20.80	Р.10; 6-1
15	ИД7	Наличник	"				— " —
16		Плинтус	"	101.30	82.50	183.80	гост 8242-63
17	БР3	Брус установоч.	"	3	—	3	Р.10; 6-1

Примечание по столярным изделиям см. лист „АС-36" ч.1.

1969	Типовые секции.	Спецификация деревянных изделий на секцию 4-3т.	Серия 125	Часть 9 раздел 9.1	Лист АСД-12

Пров. Этапковец 29-XI-76г Кон. Корнеева

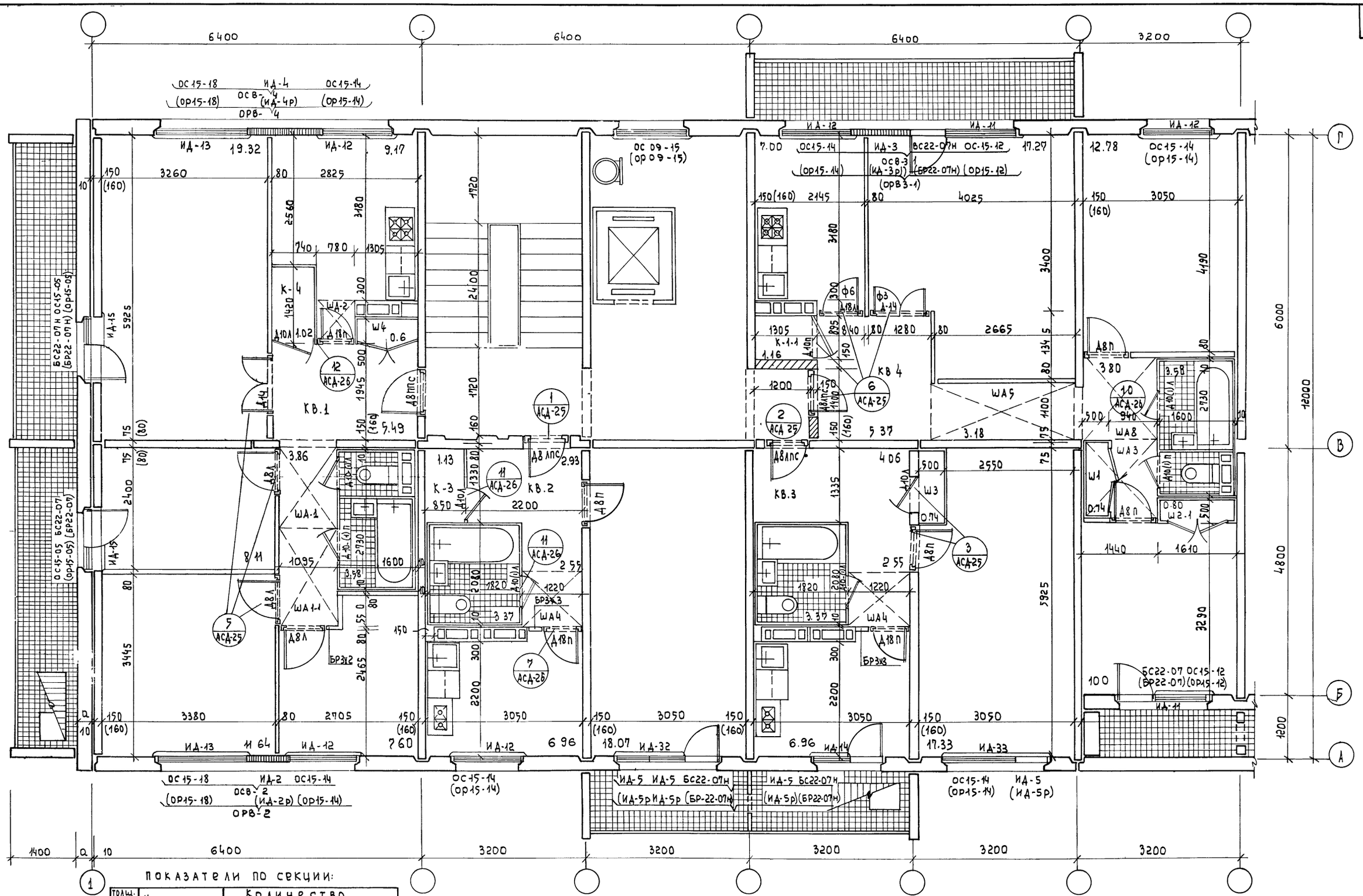

ПОКАЗАТЕЛИ ПО СЕКЦИИ:

Толщ. внутр. стен.	Характеристика	Количество				
		КВ.1	КВ.2	КВ.3	КВ.4	по секции
150мм	Жилая площадь м²	46.77	18.07	17.33	40.05	122.12
(160мм)		(46.52)	(18.0)	(17.20)	(39.97)	(121.77)
150мм	Полезная площадь м²	70.39	35.07	35.07	65.68	206.09
(160мм)		(70.16)	(34.87)	(34.80)	(65.58)	(205.51)

Примечание: Спецификацию деревянных изделий на секцию см. лист АСД-19

1969	типовые секции	секция 4-1-1-3 т.	серия 125	часть 9 раздел 91	лист АСД-13

пров: [signature] 24-II-74 контр. [signature]

11131-12 15

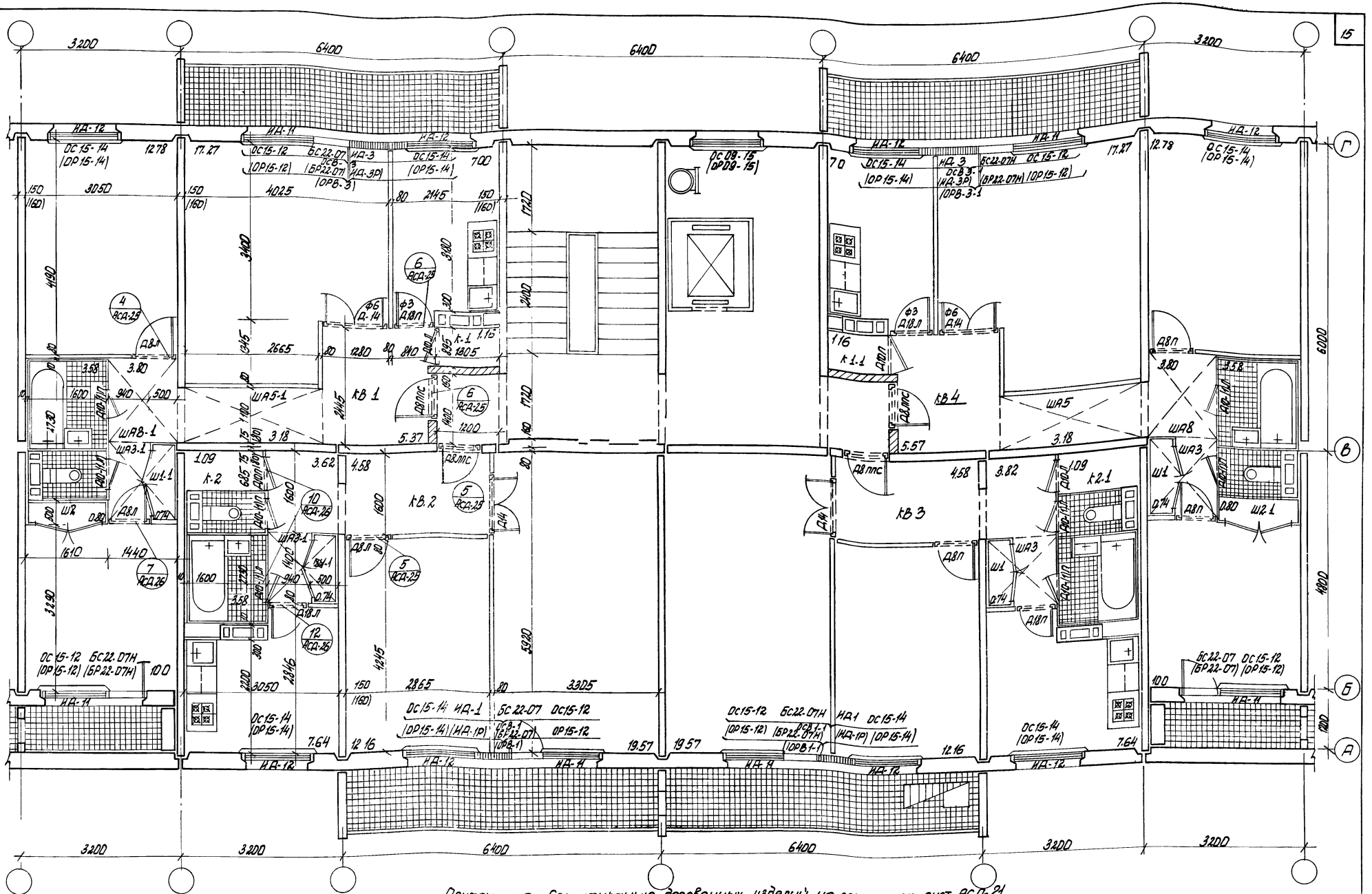
3200
6400
6400
6400
3200
Г
В
Б
А
кв 1
кв 2
кв 3
кв 4
к-1
к-2
к 1.1
к 2.1
ШАБ-1
ШАЗ-1
ШАЗ
ШАБ
ШАЗ
ШАЗ
ШАЗ

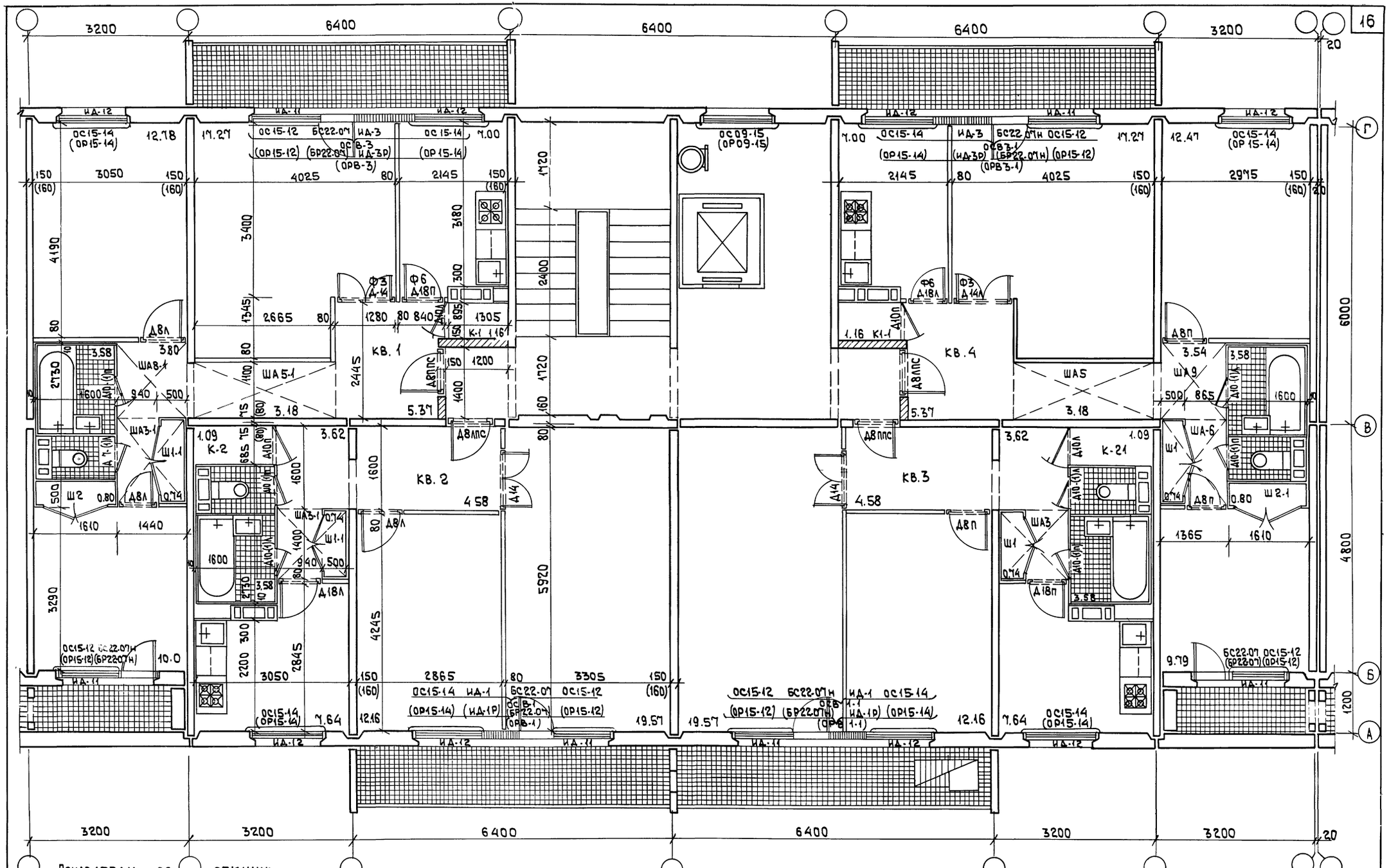

Показатели по секции:

Толщ. внутр. стен	Характеристика	Количество				
		КВ1	КВ2	КВ3	КВ.4	По секции
150мм (160мм)	Жилая площадь м²	40.05 (39.91)	31.73 (31.63)	31.73 (31.69)	39.53 (39.43)	143.04 (142.18)
150мм (160мм)	Полезная площадь м²	65.68 (65.58)	52.98 (52.84)	52.98 (52.84)	64.90 (64.70)	235.54 (236.04)

Примечание: спецификацию деревянных изделий на секцию см. лист АСД-19.

1969	Типовые секции	Секция 3-2-2-3р №2	Серия 125	Часть 9 Раздел 9.1	Лист АСД-15

Пров

Коп.

11131-12

17

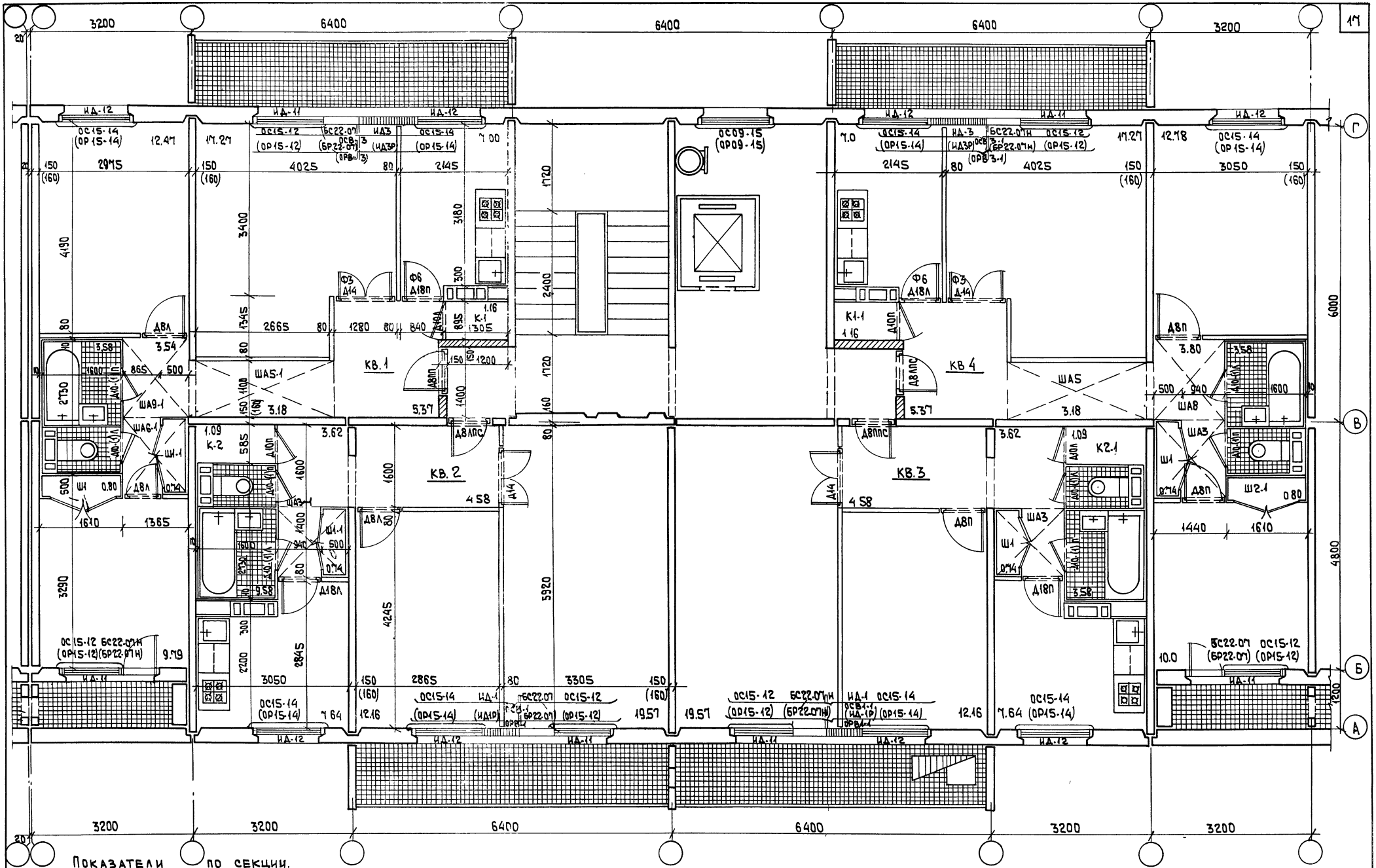

Показатели по секции.

Толщ. внутр. стен	Характеристика	Количество				
		кв.1	кв.2	кв.3	кв.4	по секции
150мм (160мм)	Жилая площадь м²	39.53 (38.43)	31.73 (31.69)	31.73 (31.69)	40.05 (39.97)	143.04 (142.78)
150мм (160мм)	Полезная площадь м²	64.90 (64.78)	52.98 (52.84)	52.98 (52.84)	65.68 (65.58)	236.54 (236.04)

Примечание: Спецификацию деревянных изделий на секцию см. лист АСД-20

1969	Типовые секции	Секция 3-2-2-3р №3	Серия 125	Часть 9 Раздел 9.1	Лист АСД-16

Пров.

Кол.

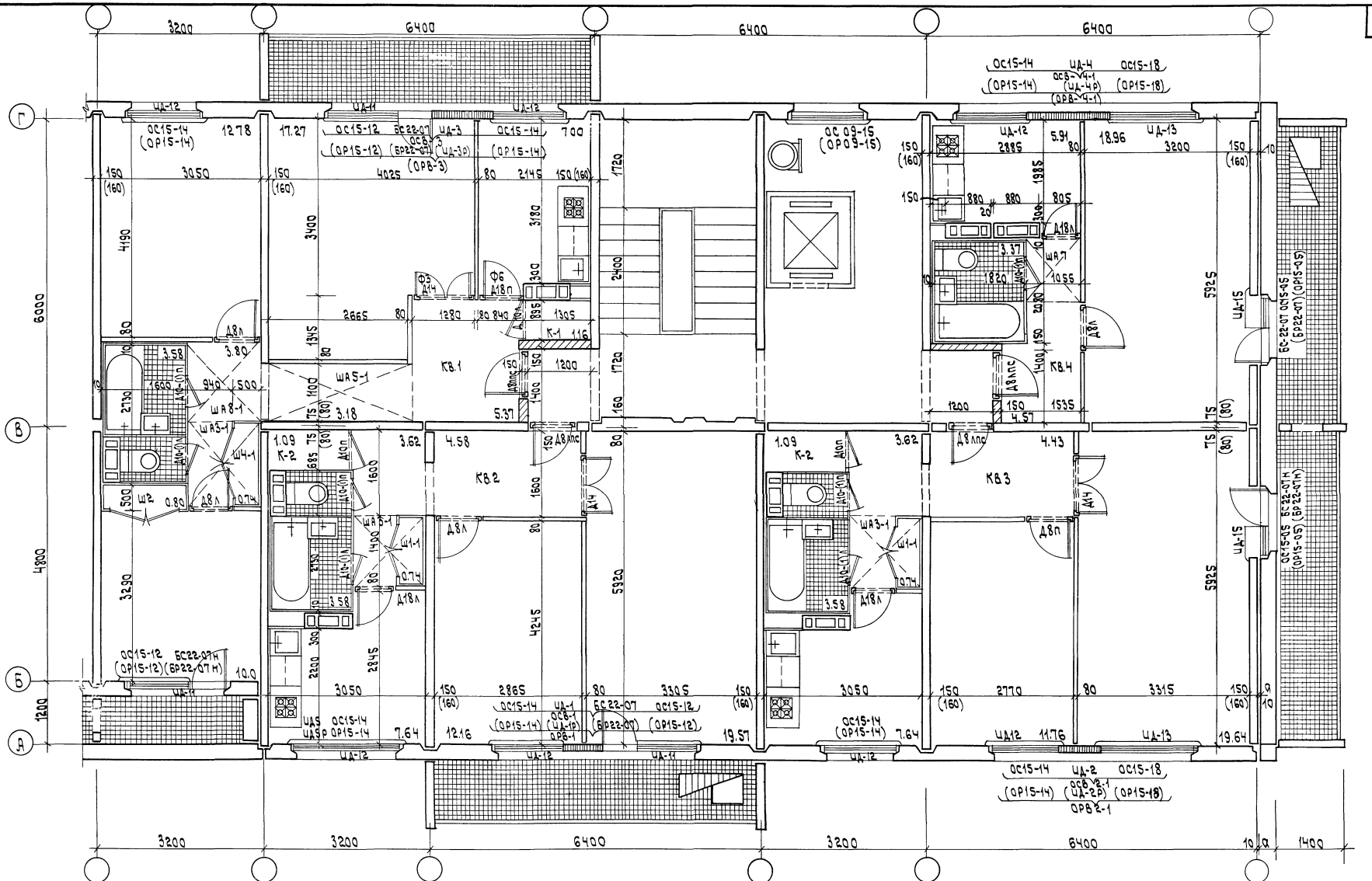

Толщ. внутр. стен	Характеристика	Количество.				
		КВ.1	КВ.2	КВ.3	КВ.4	по секции
150мм 160мм	Жилая площадь м²	40.05 (39.97)	31.73 (31.69)	31.40 (31.36)	18.96 (18.94)	122.14 (121.96)
150мм 160мм	Полезная площадь м²	65.68 (65.58)	52.98 (52.84)	52.50 (52.36)	32.81 (32.69)	203.97 (203.47)

Примечание: спецификацию деревянных изделий на секцию см. лист АСД-21.

1969	типовые секции.	Секция 3-2-2-1т.	Серия 125	часть 9 раздел 91	Лист АСД-17

Пров. Ст. 29/IX-86 г. Кон. Кр. Гнеева

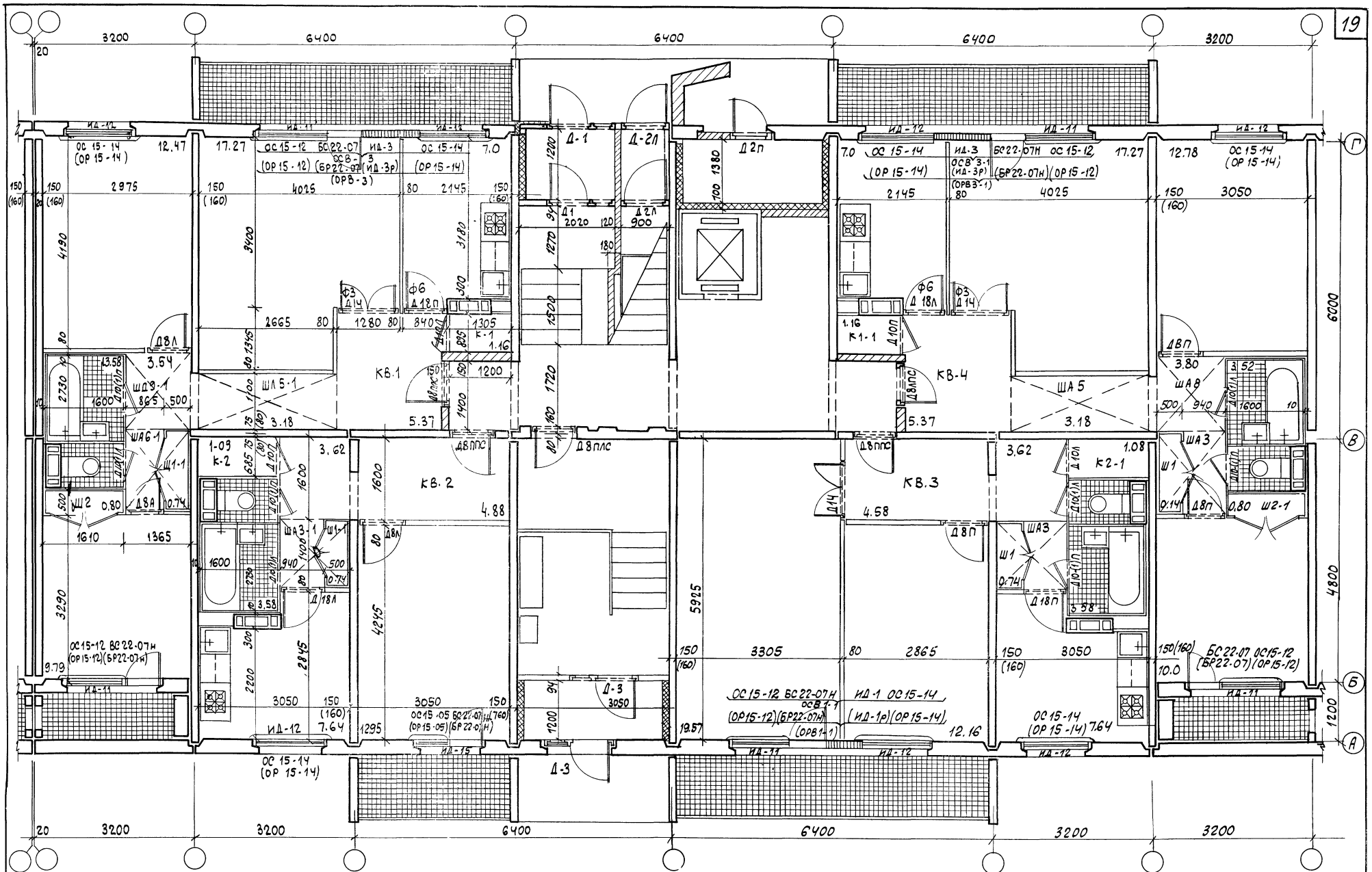
3200
6400
6400
6400
3200
КВ.1
КВ.2
КВ.3
КВ-4
Д-1
Д-2л
Д2п
Д-3
ИД-11
ИД-12
ИД-15
ОС 15-14 (ОР 15-14)
ОС 15-12 БС22-07 (ОР 15-12)(БР22-07)
ИД-3 (ИД-3р)
ОСВ-3 (ОРВ-3)
ОС 15-14
ОС 15-05 БС22-07 (ОР 15-05)(БР 22-07)
ИД-1 ОС 15-14 (ИД-1р)(ОР 15-14)
ОСВ-1 (ОРВ1-1)
ОС 15-12 БС22-07Н (ОР 15-12)(БР22-07Н)
ОС 15-14 (ОР 15-14) 7.64
ОС 15-12 БС22-07Н (ОР15-12)(БР22-07Н)
ОС 15-14 (ОР 15-14)
ОС 15-14 (ОР 15-14) 7.64
ОС 15-12 БС22-07 (ОР 15-12)(БР22-07)
ОС 15-14 (ОР 15-14)
ОС 15-12 БС22-07Н ОС 15-12 (БР22-07Н)(ОР 15-12)
ОС 15-14 (ОР 15-14)
ОС 15-14 (ОР 15-14)
ОС 15-14 (ОР 15-14

Секция 4-1-1-3т

Спецификация укрупненных блоков, окон и балконных дверей при спаренных переплетах

Табл.1

Постав-ка	NN п/п	Марка	Наименов.	ед. изм	Количество кв.1	кв.2	кв.3	кв.4	Всего	Часть лист
в блоках	1	ОСВ2	оконный блок со вставкой	шт.	1				1	Р.10.6-1
	2	ОСВ3-1	оконный блок со вставкой	"				1	1	"
	3	ОСВ4	оконный блок со вставкой	"	1				1	"
	4	ЦД5	оконный блок	"		2	2		4	"
	5	ОС15-05	оконный блок	"	2				2	гост 11214-65
	6	ОС15-12	оконный блок	"				1	1	"
	7	ОС15-14	оконный блок	"		1	1	1	3	"
	8	*БС22-07	балконный блок	"	1				1	"
	9	*БС22-07н	балконный блок	"	1	1	1	1	4	"

при раздельных переплетах

Табл.2

Постав-ка	NN п/п	Марка	Наименов.	ед. изм	Количество кв.1	кв.2	кв.3	кв.4	Всего	Часть лист
в блоках	1	ОРВ2	оконный блок со вставкой	шт	1				1	Р.10.6-1
	2	ОРВ3-1	оконный блок со вставкой	"				1	1	"
	3	ОРВ4	оконный блок со вставкой	"	1				1	"
	4	ЦД5Р	оконный блок	"		2	2		4	"
	5	ОР15-05	оконный блок	"	2				2	гост 11214-65
	6	ОР15-12	оконный блок	"				1	1	"
	7	ОР15-14	оконный блок	"		1	1	1	3	"
	8	БР22-07*	балкон. блок	"	1				1	"
	9	БР22-07н*	балкон. блок	"	1	1	1	1	4	"

Спецификация окон, балконных дверей и вставок при спаренных переплетах.

Табл.3

Постав-ка	NN п/п	Марка	Наименован.	ед. изм	Количество кв.1	кв.2	кв.3	кв.4	Всего	Часть лист
в розницу	1	ОС15-05	оконный блок	шт	2				2	гост 11214-65
	2	ОС15-12	оконный блок	"				2	2	"
	3	ОС15-14	оконный блок	"	2	1	1	2	6	"
	4	ОС15-18	оконный блок	"	2				2	"
	5	ЦД5	оконный блок	"		2	2		4	"
	6	БС22-07*	балконный блок	"	1				1	Р.10.6-1
	7	БС22-07н*	балконный блок	"	1	1	1	2	5	гост 11214-65
	8	ЦД2	вставка	"	1				1	"
	9	ЦД3	вставка	"				1	1	Р10.6-1
	10	ЦД4	вставка	"	1				1	"

при раздельных переплетах

Табл.4

Постав-ка	NN п/п	Марка	Наименован.	ед. изм.	Количество кв.1	кв.2	кв.3	кв.4	Всего	Часть лист
в розницу	1	ОР15-05	оконный блок	шт.	2				2	гост 11214-65
	2	ОР15-12	оконный блок	"				2	2	"
	3	ОР15-14	оконный блок	"	2	1	1	2	6	"
	4	ОР15-18	оконный блок	"	2				2	"
	5	ЦД5Р	оконный блок	"		2	2		4	"
	6	БР22-07*	балконный блок	"	1				1	гост 11214-65
	7	БР-22-07н*	балкон. блок	"	1	1	1	2	5	"
	8	ЦД2Р	вставка	"	1				1	"
	9	ЦД3Р	вставка	"				1	1	"
	10	ЦД4Р	вставка	"	1				1	"

Спецификация дверных блоков и подоконных досок.

Табл.3

NN п/п	Марка	Наименован	ед. изм	Количество кв1	кв2	кв.3	кв.4	Всего	Часть лист
1	Д8лпс	Дверной блок	шт.		1	1	1	3	гост 6629-64
	Д8ппс			1				1	
2	Д8л	Дверной блок	1	3				3	
	Д8п				1	1	2	4	
3	Д10(1)л	Дверной блок	"	1	1	1	1	4	"
	Д10(1)п			1			1	2	
4	Д10л	Дверной блок	"	1	1	1		3	"
	Д10п						1	1	
5	Д18л	Дверной блок	"				1	1	"
	Д18п			1	1	1		3	
6	Д14	Дверной блок	"	1			1	2	4
7	Толщ. нар. стен 250-300 ЦД-11	Подоконная доска	"	—	—	—	2	2	Р-10.6-1
8	ЦД-12	Подоконная доска	"	2	1	1	2	6	"
9	ЦД-13	Подоконная доска	"	2	—	—	—	2	"
10	ЦД-14	Подоконная доска	"	—	1	2	—	3	"
11	ЦД-15	Подоконная доска	"	2	—	—	—	2	"
12	Толщ. нар. стен 350-400 ЦД-11Р	Подоконная доска	"	—	—	—	2	2	"
13	ЦД-12Р	Подоконная доска	"	2	1	1	2	6	"
14	ЦД-13Р	Подоконная доска	"	2	—	—	—	2	"
15	ЦД-14Р	Подоконная доска	"	—	1	2	—	3	"
16	ЦД-15Р	Подоконная доска	"	2	—	—	—	2	"
17	Ф-3	Фрамуга	"	—	—	—	1	1	гост 6629-64
18	Ф-6	Фрамуга	"	—	—	—	1	1	"

Спецификация встроенного и кухонного оборудования и погонажных изделий

Табл.7

NN п/п	Марка	Наименов	ед изм	Количество кв1	кв.2	кв.3	кв.4	Всего	Часть лист
1	Ш1	шкаф	шт				1	1	Р-10.6-1
2	Ш2-1	шкаф	"				1	1	"
3	Ш3	шкаф	"			1		1	"
4	Ш4	шкаф	"	1				1	"
5	ША1	шкаф антр.	"	1				1	"
6	ША1-1	шкаф ант	"	1				1	"
7	ША2	шкаф антр.	"	1				1	"
8	ША3	шкаф антр	"				1	1	"
9	ША4	шкаф антр.	"		1	1		2	"
10	ША5	шкаф антр	"				1	1	"
11	ША8	шкаф антр.	"				1	1	"
12	К1-1	кладовая	"				1	1	"
13	К3	кладовая	"		1			1	"
14	К4	кладовая	"	1				1	"
15	ОК1	шкаф наст	"	1	1	1	1	4	"
16	ОК2	стол-шкаф	"	1			1	2	"
17	ОК3	шкаф под мойку	"	1	1	1	1	4	"
18	ОК4	стол-шкаф	"		1	1		2	"
19	Тип1	наличник	"	55.30	17.10	13.30	43.40	129.10	гост 8242-63
20	Тип2	наличник	"	34.20	24.00	26.40	24.40	109.00	"
21	Тип3	наличник	"	48.00	24.80	21.20	48.80	142.80	"
22	ЦД6	наличник	"	10.04	5.82	5.02	10.04	30.10	Р.10.6-1
23	ЦД7	наличник	"						"
24		плинтус	"	101.20	56.00	53.50	105.50	310.20	гост 8242-63
25	БР3	брус установ.	"	2	3	3	—	8	Р.10.6-1

Секция 3-2-2-3 р N2

Спецификация укрупненных блоков, окон и балконных дверей при спаренных переплетах.

Табл.1

Постав-ка	NN п/п	Марка	Наименов.	ед. изм	Количество кв.1	кв.2	кв.3	кв.4	Всего	Часть лист
в блоках	1	ОСВ1	оконный блок со вставкой	шт.		1			1	Р-10.6-1
	2	ОСВ1-1	оконный блок со вставкой	"			1		1	"
	3	ОСВ-3	оконный блок со вставкой	"	1				1	"
	4	ОСВ3-1	оконный блок со вставкой	"				1	1	"
	5	ОС15-12	оконный блок	"	1			1	2	гост 11214-65
	6	ОС15-14	оконный блок	"	1	1	1	1	4	"
	7	БС22-01* / БС22-07н*	балконный блок	"	1			1	1	"

при раздельных переплетах.

Табл.2

Постав-ка	NN п/п	Марка	Наименов.	ед. изм	Количество кв.1	кв.2	кв.3	кв.4	Всего	Часть лист
в блоках	1	ОРВ1	оконный блок со вставкой	шт.		1			1	Р-10.6-1
	2	ОРВ1-1	оконный блок со вставкой	"			1		1	"
	3	ОРВ3	оконный блок со вставкой	"	1				1	"
	4	ОРВ3-1	оконный блок со вставкой	"				1	1	"
	5	ОР15-12	оконный блок	"	1			1	2	гост 11214-65
	6	ОР15-14	оконный блок	"	1	1	1	1	1	"
	7	БС22-07* / БС22-07н*	балконный бл	"	1			1	1	"

Спецификация окон, балконных дверей и вставок при спаренных переплетах

Табл.3

Постав-ка	NN п/п	Марка	Наименов.	ед изм	Количество кв1	кв.2	кв.3	кв.4	Всего	Часть лист
в розницу	1	ОС15-12	оконный блок	шт.	2	1	1	2	6	гост 11214-65
	2	ОС15-14	оконный блок	"	2	2	2	2	8	"
	3	БС22-07* / БС22-07н*	балконный бл.	"	2	1	1	2	3	"
	4	ЦД1	вставка	"		1	1		2	Р-10.6-1
	5	ЦД3	вставка	"	1			1	2	"

при раздельных переплетах

Табл.4

Постав-ка	NN п/п	Марка	Наименов.	ед. изм.	Количество кв.1	кв.2	кв.3	кв.4	Всего	Часть лист
в розницу	1	ОР15-12	оконный блок	шт.	2	1	1	2	6	гост 11214-65
	2	ОР15-14	оконный блок	"	2	2	2	2	8	"
	3	БР22-07* / БР22-07н*	балконн. бл.	"	2	1	1	2	3	"
	4	ЦД1Р	вставка	"		1	1		2	
	5	ЦД3Р	вставка	"	1			1	2	"

Спецификация дверных блоков и подоконных досок, фрамуг.

Табл.5

NN п/п	Марка	Наименов.	ед изм	Количество кв.1	кв.2	кв.3	кв.4	Всего	Часть лист
1	Д8лпс	Дверной блок	шт		1		1	2	гост 6629-64
	Д8ппс			1		1		2	
2	Д8л	Дверной блок	"	2	1			3	
	Д8п					1	2	3	
3	Д10(1)л	Дверной блок	"	1	1	1	1	4	"
	Д10(1)п			1	1	1	1	4	
4	Д10л	Дверной блок	"	1		1		2	"
	Д10п				1		1	2	
5	Д18л	Дверной блок	"		1		1	2	"
	Д18п			1		1		2	
6	Д14	Дверной блок	"	1	1	1	1	4	"
7	Толщ. нар. стен 250-300 ЦД-11	подоконная доск.	"	2	1	1	2	6	Р-10.6-1
8	ЦД-12			2	2	2	2	8	
9	Толщ. нар. стен 350-400 ЦД-11Р	подоконная доска	"	2	1	1	2	6	"
10	ЦД-12Р			2	2	2	2	8	"
11	Ф-3	фрамуга	"	1	—	—	1	2	гост 6629-64
12	Ф-6	фрамуга	"	1	—	—	1	2	

Спецификация встроенного и кухонного оборудования и погонажных изделий.

Табл.6

NN п/п	Марка	Наименов.	ед. изм.	Количество кв.1	кв.2	кв.3	кв.4	Всего	Часть лист
1	Ш1	шкаф	шт.			1	1	2	Р-10.6-1
2	Ш1-1	шкаф	"	1	1			2	"
3	Ш2	шкаф	"	1				1	"
4	Ш2-1	шкаф	"				1	1	"
5	ША3	шкаф антрес.	"			1		1	"
6	ША3-1	шкаф. антр.	"	1	1			2	"
7	ША5	шкаф антр.	"				1	1	"
8	ША5-1	шкаф антр.	"	1				1	"
9	ША6	шкаф антрес	"				1	1	"
10	ША8-1	шкаф антр.	"	1				1	"
11	ША9	шкаф антр.	"				1	1	"
12	К-1	кладовая	"	1				1	"
13	К1-1	кладовая	"				1	1	"
14	К-2	кладовая	"		1			1	"
15	К2-1	кладовая	"			1		1	"
16	ОК-1	шкаф наст	"	1	1	1	1	4	"
17	ОК-2	стол-шкаф	"	1	1	1	1	4	"
18	ОК-3	шкаф под мойку	"	1	1	1	1	4	"
19	Тип1	наличник	п.м.	43.40	35.05	35.05	43.40	156.90	гост 8242-63
20	Тип2	наличник	п.м.	24.40	28.10	28.10	24.40	105.00	"
21	Тип3	наличник	п.м.	48.80	31.00	31.00	48.80	154.60	"
22	ЦД6	наличник	п.м.	10.04	10.04	10.04	10.04	40.20	Р-10.6-1
23	ЦД7	наличник	п.м.						"
24		плинтус	п.м.	105.50	84.10	84.10	105.50	379.20	гост 8242-63
25	БР3	брус установ.	—	—	—	—	—	—	—

пров. 73 с 24/XI-76г.

1969	Детали.	Спецификация деревянных изделий на секции 4-1-1-3т и 3-2-2-3 N2.	серия 125	часть 9 раздел 9-1	лист АСД-19

Секция 3-2-2-3р N3

Спецификация укрупненных блоков, окон и балконных дверей при спаренных переплетах. Табл.1

Постав-ка	NN п/п	Марка	Наименован.	ед. изм.	Количество кв.1	кв.2	кв.3	кв.4	Всего	Часть лист
в блоках	1	ОСВ-1	оконный блок со вставкой	шт		1			1	Р.10,6-1
	2	ОСВ1-1	оконный блок со вставкой	"			1		1	"
	3	ОСВ3	оконный блок со вставкой	"	1				1	"
	4	ОСВ3-1	оконный блок со вставкой	"				1	1	"
	5	ОС15-12	оконный блок	"	1			1	2	гост 11214-65
	6	ОС15-14	оконный блок	"	1	1	1	1	4	"
	7	БС22-07*	балкон блок	"	1				1	"
	8	БС22-07н*	балкон блок	"				1	1	"

при раздельных переплетах Табл 2

Постав-ка	NN п/п	Марка	Наименован	ед. изм	Количество кв.1	кв.2	кв.3	кв.4	Всего	Часть лист
в блоках	1	ОРВ1	оконный блок со вставкой	шт.		1			1	Р 10;6-1
	2	ОРВ1-1	оконный блок со вставкой	"			1		1	"
	3	ОРВ3	оконный блок со вставкой	"	1				1	"
	4	ОРВ3-1	оконный блок со вставкой	"				1	1	"
	5	ОР15-12	оконный блок	"	1			1	2	гост 11214-65
	6	ОР15-14	оконный блок	"	1	1	1	1	4	"
	7	БР22-07*	балкон блок	"	1				1	"
	8	БР22-07н*	балкон блок	"				1	1	"

Спецификация окон, балконных дверей и вставок при спаренных переплетах. Табл 3

Постав-ка	NN п/п	Марка	Наименов.	ед. изм.	Количество кв.1	кв.2	кв.3	кв.4	Всего	Часть лист
в розницу	1	ОС15-12	оконный блок	шт.	2	1	1	2	6	гост 11214-65
	2	ОС15-14	оконный блок	"	2	2	2	2	8	"
	3	БС22-07*	балкон. блок	"	2	1			3	"
	4	БС22-07н*	балкон. блок	"			1	2	3	"
	5	ИД1	вставка	"		1	1		2	Р.10;6-1
	6	ИД3	вставка	"	1			1	2	

при раздельных переплетах Табл.4

Постав-ка	NN п/п	Марка	Наименован	ед. изм	Количество кв.1	кв.2	кв.3	кв.4	Всего	Часть лист
в розницу	1	ОР15-12	оконный блок	шт.	2	1	1	2	6	гост 11214-65
	2	ОР15-14	оконный блок	"	2	2	2	2	8	"
	3	БР22-07*	балкон. блок	"	2	1			3	"
	4	БР22-07н*	балкон блок	"			1	2	3	"
	5	ИД1Р	вставка	"		1	1		2	Р.10;6-1
	6	ИД3Р	вставка	"	1			1	2	"

Спецификация дверных блоков, подоконных досок и фрамуг. Табл.5

NN п/п	Марка	Наименован	ед изм	Количество кв.1	кв.2	кв.3	кв.4	Всего	Часть лист
1	Д8ппс	дверной блок	шт		1		1	2	гост 6629-64
	Д8ппс			1		1		2	
2	Д8л	дверной блок	"	2	1			3	-
	Д8п					1	2	3	
3	Д10-(1)л	дверной блок	"	1	1	1	1	4	"
	Д10-(1)п			1	1	1	1	4	
4	Д10л	дверной блок	"	1		1		2	"
	Д10п				1		1	2	
5	Д18л	дверной блок	"		1		1	2	"
	Д18п			1		1		2	
6	Д14	дверной блок	"	1	1	1	1	4	"
7	ИД-11 (250-300)	подоконная доска	"	2	1	1	2	6	Р.10;6-1 л 39
8	ИД-12 (250-300)			2	2	2	3	9	
9	ИД-11Р (350-400)	подоконная доска	"	2	1	1	2	6	
10	ИД-12Р (350-400)			2	2	2	3	9	л 39
11	Ф3	Фрамуга	"	1	—	—	1	2	гост 6629-64
12	Ф6	Фрамуга	"	1	—	—	1	2	—"—

Спецификация встроенного и кухонного оборудования и погонажных изделий. Табл.6

NN п/п	Марка	Наименов	ед изм	Количество кв.1	кв 2	кв 3	кв.4	Всего	Часть лист
1	Ш1	шкаф	шт			1	1	2	Р 10;6-1
2	Ш1-1	шкаф	"	1	1			2	"
3	Ш2	шкаф	"					1	"
4	Ш2-1	шкаф	"				1	1	"
5	ША3	шкаф антрес	"			1	1	2	"
6	ША3-1	шкаф антрес	"		1			1	"
7	ША5	шкаф антрес	"				1	1	"
8	ША5-1	шкаф антрес	"	1				1	"
9	ША6-1	шкаф антрес	"	1				1	"
10	ША8	шкаф антрес	"				1	1	"
11	ША9-1	шкаф антрес	"	1				1	"
12	К1	Кладовая	"	1				1	"
13	К1-1	Кладовая	"				1	1	"
14	К2	Кладовая	"		1			1	"
15	К2-1	Кладовая	"			1		1	"
16	ОК1	шкаф настен	"	1	1	1	1	4	"
17	ОК2	стол-шкаф	"	1	1	1	1	4	"
18	ОК3	шкаф под мойку	"	1	1	1	1	4	"
19	ТИП1	Наличник	п.м.	43.40	35.05	35.05	43.40	156.90	гост 8242-63
20	ТИП2	Наличник	"	24.40	28.10	28.10	24.40	105.00	"
21	ТИП3	Наличник	"	48.80	31.00	31.00	48.80	154.60	"
22	ИД6	Наличник	п.м.	10.04	10.04	10.04	10.04	40.20	Р.10;6-1
23	ИД7	Наличник	"						"
24		Плинтус	"	105.50	84.10	84.10	105.50	379.20	гост 8242-63
25	БР3	Брус установ.	"	"	"	"	"	"	"

Секция 3-1-2-3р (с пож. переходом)

Спецификация укрупненных блоков, окон и балконных дверей при спаренных переплетах. Табл.1

Постав-ка	NN п/п	Марка	Наименован	ед изм	Количество кв.1	кв 2	кв.3	кв.4	Всего	Часть лист
в блоках	1	ОСВ1-1	оконный блок со вставкой	шт			1		1	Р 10;6-1
	2	ОСВ-3	оконный блок со вставкой	"	1				1	"
	3	ОСВ3-1	оконный блок со вставкой	"				1	1	"
	4	ОС15-05	оконный блок	"		1			1	гост 11214-65
	5	ОС15-12	оконный блок	"	1			1	2	"
	6	ОС15-14	оконный блок	"	1	1	1	1	4	"
	7	БС22-07*	балкон блок	"	1				1	"
	8	БС22-07н*	балкон блок	"		1		1	2	"

при раздельных переплетах Табл.2

Постав-ка	NN п/п	Марка	Наименован.	ед изм.	Количество кв1	кв.2	кв.3	кв.4	Всего	Часть лист
в блоках	1	ОРВ1-1	оконный блок со вставкой	шт			1		1	Р 10;6-1
	2	ОРВ3	оконный блок со вставкой	"	1				1	"
	3	ОРВ3-1	оконный блок со вставкой	"				1	1	"
	4	ОР15-05	оконный блок	"		1			1	гост 11214-65
	5	ОР15-12	оконный блок	"	1			1	2	"
	6	ОР15-14	оконный блок	"	1	1	1	1	4	"
	7	БР22-07*	балкон блок	"	1				1	"
	8	БР22-07н*	балкон блок	"		1		1	2	"

Спецификация окон, балконных дверей и вставок при спаренных переплетах. Табл.3

Постав-ка	NN п/п	Марка	Наименов.	ед изм	Количество кв.1	кв.2	кв.3	кв 4	Всего	Часть лист
в розницу	1	ОС15-05	оконный блок	шт		1			1	гост 11214-65
	2	ОС15-12	оконный блок	"	2		1	2	5	"
	3	ОС15-14	оконный блок	"	2	1	2	2	7	"
	4	БС22-07*	балкон. блок	"	2				2	"
	5	БС22-07н*	балкон блок	"		1	1	2	4	"
	6	ИД1	вставка	"			1		1	Р.10;6-1
	7	ИД3	вставка	"	1				2	

при раздельных переплетах. Табл.4

Постав-ка	NN п/п	Марка	Наименован	ед. изм	Количество кв.1	кв.2	кв.3	кв.4	Всего	Часть лист
в розницу	1	ОР15-05	оконный блок	шт.		1			1	гост 11214-65
	2	ОР15-12	оконный блок	"	2		1	2	5	"
	3	ОР15-14	оконный блок	"	2	1	2	2	7	"
	4	БР22-07*	балкон. блок	"	2				2	"
	5	БР22-07н*	балкон. блок	"		1	1	2	4	"
	6	ИД1Р	вставка	"			1		1	Р10;6-1
	7	ИД3Р	вставка	"	1			1	2	"

Спецификация дверных блоков и подоконных досок, фрамуг. Табл.5

NN п/п	Марка	Наименов.	ед. изм.	Количество кв.1	кв.2	кв.3	кв.4	Всего	Часть лист
1	Д8ппс	дверной блок	шт.				1	1	гост 6629-64
	Д8ппс			1	1	1		3	
2	Д8л	дверной блок	"	2	1			3	
	Д8п					1	2	3	
3	Д10-(1)л	дверной блок	"	1	1	1	1	4	"
	Д10-(1)п			1	1	1	1	4	
4	Д10л	дверной блок	"	1		1		2	"
	Д10п				1		1	2	
5	Д18л	дверной блок	"		1		1	2	"
	Д18п			1		1		2	
6	Д14	дверной блок	"	1		1	1	3	"
7	ИД-11 (250-300)	подоконная доска	"	2	—	1	2	5	Р.10;6-1 л 39
8	ИД-12 (250-300)		"	2	1	2	2	7	—"—
9	ИД-15 (250-300)		"	—	1	—	—	1	—"—
10	ИД- (350-400)	подоконная доска	"	2	—	1	2	5	—"—
11	ИД- (350-400)		"	2	1	2	2	7	—"—
12	ИД- (350-400)		"	—	1	—	—	1	—"—
13	Ф3	Фрамуга	"	1	—	—	1	2	гост 6624-64
14	Ф6	Фрамуга.	"	1	—	—	1	2	—"—

Спецификация встроенного и кухонного оборудования и погонажных изделий. Табл.6

NN п/п	Марка	Наименован.	ед. изм	Количество кв.1	кв.2	кв.3	кв.4	Всего	Часть лист
1	Ш1	шкаф	шт.			1	1	2	Р.10;6-1
2	Ш1-1	шкаф	"	1	1			2	"
3	Ш2	шкаф	"	1				1	"
4	Ш2-1	шкаф	"				1	1	"
5	ША3	шкаф антрес.	"			1	1	2	"
6	ША3-1	шкаф антрес.	"		1			1	"
7	ША5	шкаф антрес.	"				1	1	"
8	ША5-1	шкаф антрес.	"	1				1	"
9	ША6-1	шкаф антрес	"	1				1	"
10	ША8	шкаф антрес	"				1	1	"
11	ША9-1	шкаф антрес.	"	1				1	"
12	К1	Кладовая	"	1				1	"
13	К1-1	Кладовая	"				1	1	"
14	К2	Кладовая	"		1			1	"
15	К2-1	Кладовая	"			1		1	"
16	ОК-1	шкаф настен	"	1	1	1	1	4	"
17	ОК-2	стол-шкаф	"	1	1	1		4	"
18	ОК-3	шкаф под мойку	"	1	1	1	1	4	"
19	ТИП1	Наличник	п.м.	43.40	28.20	35.05	43.40	150.00	гост 8242-63
20	ТИП2	Наличник	"	24.40	24.00	28.10	24.40	100.80	"
21	ТИП3	Наличник	"	48.80	31.00	31.00	48.80	154.60	"
22	ИД6	Наличник	"	10.04	10.00	10.04	10.04	40.20	Р.10;6-1
23	ИД7	Наличник	"						
24		Плинтус	"	105.50	59.10	84.10	105.50	554.2	гост 8242-63
25	БР3	Брус установ	"						

1969	Детали.	Спецификация деревянных изделий на секции 3-2-2-3р N3 и 3-1-2-3р.	серия 125	Часть 9 раздел 9.1	Лист АСД-20

пров Титанковец 29-XI-76г Кн. Корнеева

Секция 3-2-2-3р №1

Спецификация укрупненных блоков, окон и балконных дверей при спаренных переплетах

ТАБЛ.1

Поставка	NN п/п	Марка	Наименован	Ед. изм	Количество КВ1	КВ2	КВ3	КВ4	Всего	Часть лист
В блоках	1	ОСВ1	Оконный блок со вставкой	шт.		1			1	Р.10.6-1
	2	ОСВ1-1	Оконный блок со вставкой	"			1		1	"
	3	ОСВ3	Оконный блок со вставкой	"	1				1	"
	4	ОСВ3-1	Оконный блок со вставкой	"				1	1	"
	5	ОС15-12	Оконный блок	"	1			1	2	ГОСТ 11214-65
	6	ОС15-14	Оконный блок	"	1	1	1	1	4	"
	7	БС22-07*	Балконный блок	"	1				1	"
	8	БС22-07н*	Балконный блок	"				1	1	"

При раздельных переплетах

ТАБЛ.2

Поставка	NN п/п	Марка	Наименов	Ед. изм	Количество КВ1	КВ2	КВ3	КВ4	Всего	Часть лист
В блоках	1	ОРВ1	Оконный блок со вставкой	шт		1			1	Р-10.6-1
	2	ОРВ1-1	Оконный блок со вставкой	"			1		1	"
	3	ОРВ3	Оконный блок со вставкой	"	1				1	"
	4	ОРВ3-1	Оконный блок со вставкой	"				1	1	"
	5	ОР15-12	Оконный блок	"	1			1	2	ГОСТ 11214-65
	6	ОР15-14	Оконный блок	"	1	1	1	1	4	"
	7	БР22-07*	Балконный блок	"	1				1	"
	8	БР22-07н*	Балконный блок	"				1	1	"

Спецификация окон, балконных дверей и вставок при спаренных переплетах

ТАБЛ.3

Поставка	NN п/п	Марка	Наименов.	Ед. изм	Количество КВ1	КВ2	КВ3	КВ4	Всего	Часть лист
В розницу	1	ОС15-12	Оконный блок	шт	2	1	1	2	6	ГОСТ 11214-65
	2	ОС15-14	Оконный блок	"	2	2	2	2	8	"
	3	БС22-07*	Балконный блок	"	2	1			3	"
		БС22-07н*					1	2	3	
	4	ИД1	Вставка	"		1	1		2	Р.10.6-1
	5	ИД3	Вставка	"	1			1	2	"

При раздельных переплетах

ТАБЛ.4

Поставка	NN п/п	Марка	Наименован	Ед. изм	Количество КВ1	КВ2	КВ3	КВ4	Всего	Часть лист
В розницу	1	ОР15-12	Оконный блок	шт.	2	1	1	2	6	ГОСТ 11214-65
	2	ОР15-14	Оконный блок	"	2	2	2	2	8	"
	3	БР22-07*	Балконный блок	"	2	1			3	"
		БР22-07н*					1	2	3	
	4	ИД 1Р	Вставка	"		1	1		2	Р 10 6-1
	5	ИД 3Р	Вставка	"	1			1	2	"

Спецификация дверных блоков и подоконных досок

ТАБЛ.5

NN п/п	Марка	Наименован	Ед. изм	Количество КВ1	КВ2	КВ3	КВ4	Всего	Часть лист
1	Д8ЛПС	Дверной блок	шт.		1		1	2	ГОСТ 6629-64
	Д8ППС			1		1		2	
2	Д8Л	Дверной блок	"	2	1			3	
	Д8П					1	2	3	
3	Д10-(1)Л	Дверной блок	"	1	1	1	1	4	"
	Д10 (1)П			1	1	1	1	4	
4	Д10Л	Дверной блок	"	1		1		2	"
	Д10П				1		1	2	
5	Д18Л	Дверной блок	"		1		1	2	"
	Д18П			1		1		2	
6	Д14	Дверной блок	"	1	1	1	1	4	
7	Ф3	Фрамуга	"	1	—	—	1	2	ГОСТ 6629-64
8	Ф6	Фрамуга	"	1	—	—	1	2	—
9	Толщ. наружн. стен 250-300 ИД-11	Подоконная доска	"	2	1	1	2	6	Р-10.6-1
	ИД-12			2	2	2	2	8	—
				—	—	—	—	—	—
10	Толщ. наружн. стен 350-400 ИД-11Р	Подоконная доска	"	2	1	1	2	6	—
	ИД-12Р			2	2	2	2	8	—
				—	—	—	—	—	—

Спецификация встроенного и кухонного оборудования и погонажных изделий

ТАБЛ.6

NN п/п	Марка	Наименован.	Ед. изм	Количество КВ1	КВ2	КВ3	КВ4	Всего	Часть лист
1	Ш-1	Шкаф	шт.			1	1	2	Р.10.6-1
2	Ш1-1	Шкаф	"	1	1			2	"
3	Ш2	Шкаф	"	1				1	"
4	Ш2-1	Шкаф	"				1	1	"
5	ША3	Шкаф антрес.	"			1	1	2	"
6	ША3-1	Шкаф антрес	"	1	1			2	"
7	ША5	Шкаф антрес	"				1	1	"
8	ША5-1	Шкаф антрес	"	1				1	"
9	ША6	Шкаф антрес	"	—	—	—	—	—	"
10	ША8	Шкаф антрес	"				1	1	"
11	ША8-1	Шкаф антрес	"	1				1	"
12	К1	Кладовая	"	1				1	"
13	К1-1	Кладовая	"				1	1	"
14	К2	Кладовая	"		1			1	"
15	К2-1	Кладовая	"			1		1	"
16	ОК1	Шкаф настен.	"	1	1	1	1	4	"
17	ОК2	Стол-шкаф	"	1	1	1	1	4	"
18	ОК3	Шкаф под мойку	"	1	1	1	1	4	"
19	Тип 1	Наличник	п.м.	43.40	35.05	35.05	43.40	156.90	ГОСТ 8242-63
20	Тип 2	Наличник	"	24.40	28.10	28.10	24.40	105.00	"
21	Тип 3	Наличник	"	48.80	31.00	31.00	48.80	154.60	"
22	ИД6	Наличник	"	10.04	10.04	10.04	10.04	40.20	Р.10.6-1
23	ИД7	Наличник	"						"
24	—	Плинтус	"	105.50	84.10	84.10	105.50	379.20	ГОСТ 8242-63
25	БР3	Брус установ	"	—	—	—	—	—	"

Секция 3-2-2-1т

Спецификация укрупненных блоков, окон и балконных дверей при спаренных переплетах

ТАБЛ.1

Поставка	NN п/п	Марка	Наименован	Ед. изм	Количество КВ1	КВ2	КВ3	КВ4	Всего	Часть лист
В блоках	1	ОСВ1	Оконный блок со вставкой	шт		1			1	Р.10.6-1
	2	ОСВ2-1	Оконный блок со вставкой	"			1		1	"
	3	ОСВ3	Оконный блок со вставкой	"	1				1	"
	4	ОСВ4-1	Оконный блок со вставкой	"				1	1	"
	5	ИД5	Оконный блок	"		1			1	"
	6	ОС15-05	Оконный блок	"			1	1	2	ГОСТ 11214-65
	7	ОС15-12	Оконный блок	"	1				1	"
	8	ОС15-14	Оконный блок	"	1	1	1		3	"
	9	БС22-07*	Балконный блок	"	1			1	2	"
	10	БС22-07н*	Балконный блок	"			1		1	"

При раздельных переплетах

ТАБЛ.2

Поставка	NN п/п	Марка	Наименован	Ед. изм	Количество КВ1	КВ2	КВ3	КВ4	Всего	Часть лист
В блоках	1	ОРВ1	Оконный блок со вставкой	шт		1			1	Р.10.6-1
	2	ОРВ2-1	Оконный блок со вставкой	"			1		1	"
	3	ОРВ3	Оконный блок со вставкой	"	1				1	"
	4	ОРВ4-1	Оконный блок со вставкой	"				1	1	"
	5	ИД 5Р	Оконный блок	"		1			1	"
	6	ОР15-05	Оконный блок	"			1	1	2	"
	7	ОР15-12	Оконный блок	"	1				1	ГОСТ 11214-65
	8	ОР15-14	Оконный блок	"	1	1	1		3	"
	9	БР22-07*	Балконный блок	"	1			1	2	"
	10	БР22-07н*	Балконный блок	"			1		1	"

Спецификация окон, балконных дверей и вставок при спаренных переплетах

ТАБЛ.3

Поставка	NN п/п	Марка	Наименов.	Ед. изм	Количество КВ1	КВ2	КВ3	КВ4	Всего	Часть лист
В розницу	1	ОС15-05	Оконный блок	шт.			1	1	2	ГОСТ 11214-65
	2	ОС15-12	Оконный блок	"	2	1			3	"
	3	ОС15-14	Оконный блок	"	2	2	2	1	7	"
	4	ОС15-18	Оконный блок	"			1	1	2	"
	5	ИД 5	Оконный блок	"		1		1	1	"
	6	БС22-07*	Балконный блок	"	2	1			1	"
	7	БС22-07н*	Балконный блок	"				1	4	"
	8	ИД1	Вставка	"		1	1		1	"
	9	ИД2	Вставка	"			1		1	"
	10	ИД3	Вставка	"	1				1	Р.10.6-1
	11	ИД4	Вставка	"				1	1	"

При раздельных переплетах

ТАБЛ.4

Поставка	NN п/п	Марка	Наименов.	Ед. изм	Количество КВ1	КВ2	КВ3	КВ4	Всего	Часть лист
В розницу	1	ОР15-05	Оконный блок	шт.			1	1	2	ГОСТ 11214-65
	2	ОР15-12	Оконный блок	"	2	1			3	"
	3	ОР15-14	Оконный блок	"	2	2	2	1	7	"
	4	ОР15-18	Оконный блок	"			1	1	2	"
	5	ИД5Р	Оконный блок	"		1		1	1	"
	6	БР22-07*	Балконный блок	"	2	1			1	"
	7	БР22-07н*	Балконный блок	"				1	4	"
	8	ИД 1Р	Вставка	"		1	1		1	"
	9	ИД 2Р	Вставка	"					1	"
	10	ИД 3Р	Вставка	"	1		1		1	Р.10.6-1
	11	ИД 4Р	Вставка	"				1	1	"

Спецификация дверных блоков и подоконных досок, фрамуг.

ТАБЛ.5

NN п/п	Марка	Наименован	Ед. изм	Количество КВ1	КВ2	КВ3	КВ4	Всего	Часть лист
1	Д8ЛПС	Дверной блок	шт		1	1	1	3	ГОСТ 6629-64
	Д8ППС			1				1	
2	Д8Л	Дверной блок	"	2	1		1	4	
	Д8П					1		1	
3	Д10-(1)Л	Дверной блок	"	1	1	1		3	"
	Д10(1)П			1	1	1	1	4	
4	Д10Л	Дверной блок	"	1				1	"
	Д10П				1	1		2	
5	Д18Л	Дверной блок	"		1	1	1	3	"
	Д18П			1				1	
6	Д14	Дверной блок	"	1	1	1		3	"
7	Толщина нар. стен 250-300 ИД-11	Подоконная доска	"	2	1	—	—	3	Р.10.6-7
8	ИД-12	Подоконная доска	"	2	2	2	1	7	"
9	ИД-13	Подоконная доска	"	—	—	1	1	2	"
10	ИД-15	Подоконная доска	"	—	—	1	1	2	"
11			"	—	—	—	—	—	"
12	Толщина нар. стен 350-400 ИД-11Р	Подоконная доска	"	2	1	—	—	3	"
13	ИД-12Р	Подоконная доска	"	2	2	2	1	7	"
14	ИД-13Р	Подоконная доска	"	—	—	1	1	2	"
15	ИД-15Р	Подоконная доска	"	—	—	1	1	2	"
16			"	—	—	—	—	—	—
17	Ф-3	Фрамуга	"	1	—	—	—	1	ГОСТ 6629-64
18	Ф-6	Фрамуга	"	1	—	—	—	1	"

Спецификация встроенного и кухонного оборудования и погонажных изделий

ТАБЛ.7

NN п/п	Марка	Наименован.	Ед. изм	Количество КВ1	КВ2	КВ3	КВ4	Всего	Часть лист
1	Ш1-1	Шкаф	шт.	1	1	1		3	
2	Ш2	Шкаф	"	1				1	"
3	ША3-1	Шкаф антрес	"	1	1	1		3	"
4	ША5-1	Шкаф антрес	"	1				1	"
5	ША7	Шкаф антрес	"				1	1	"
6	ША8-1	Шкаф антрес	"	1				1	"
7	К1	Кладовая	"	1				1	"
8	К2	Кладовая	"		1	1		2	"
9	ОК1	Шкаф настен	"	1	1	1	1	4	"
10	ОК2	Стол-шкаф	"	1	1	1		3	"
11	ОК3	Шкаф под мойку	"	1	1	1	1	4	"
12	ОК4	Стол-шкаф	"						"
13	Тип 1	Наличник	п.м.	43,40	35,10	35,10	19.00	132,60	ГОСТ 8242-63
14	Тип 2	Наличник	"	24,40	28,10	28,10	25.00	105,60	"
15	Тип 3	Наличник	"	48,80	31.00	31,00	23.00	133,80	"
16	ИД6	Наличник	"	10.04	10,04	10,04	5,02	35,10	Р.10.6-1
17	ИД7	Наличник	"						"
18		Плинтус	"	105,50	84,10	82,70	50,90	323,20	ГОСТ 8242-63
19	БР3	Брус установ	"	—	—	—	—	—	—

1969	Детали	Спецификация деревянных изделий на секции 3-2-2-3№1 и 3-2-2-1т	Серия 125	Часть 9 Раздел 9.1	Лист АСД-21

Пров [signature] Коп [signature]

Примыкание оконных и балконных блоков к верхней и нижней граням оконного проема.

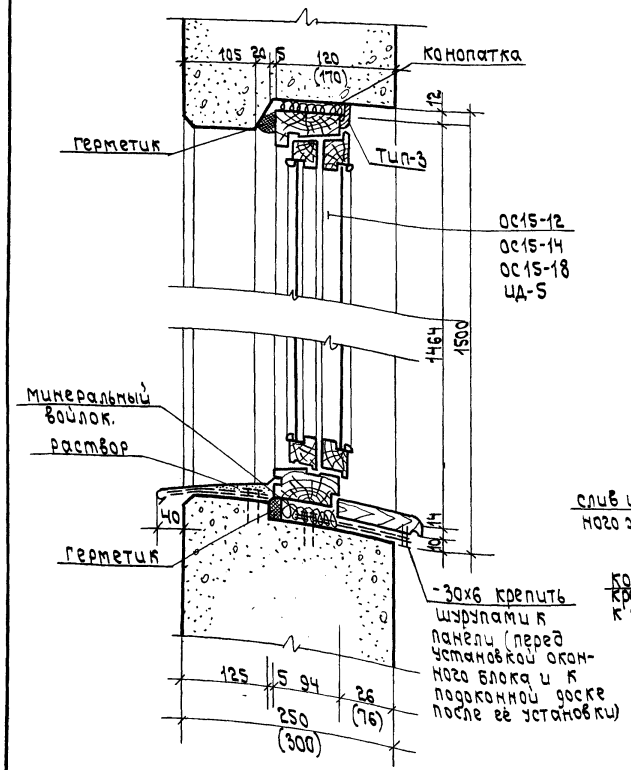

Примыкание оконного блока к верхней и нижней граням оконного проема лестничной клетки.

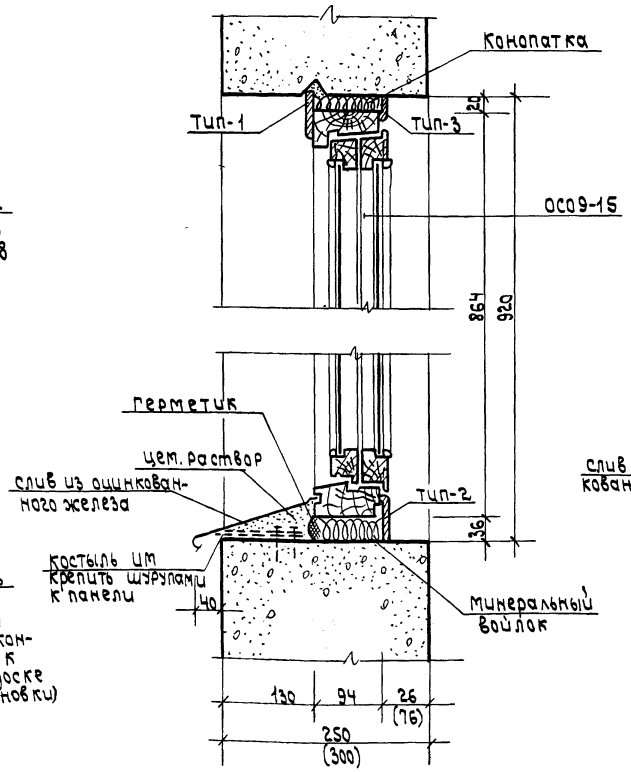

Примыкание оконной вставки к верхней и нижней граням оконного проема.

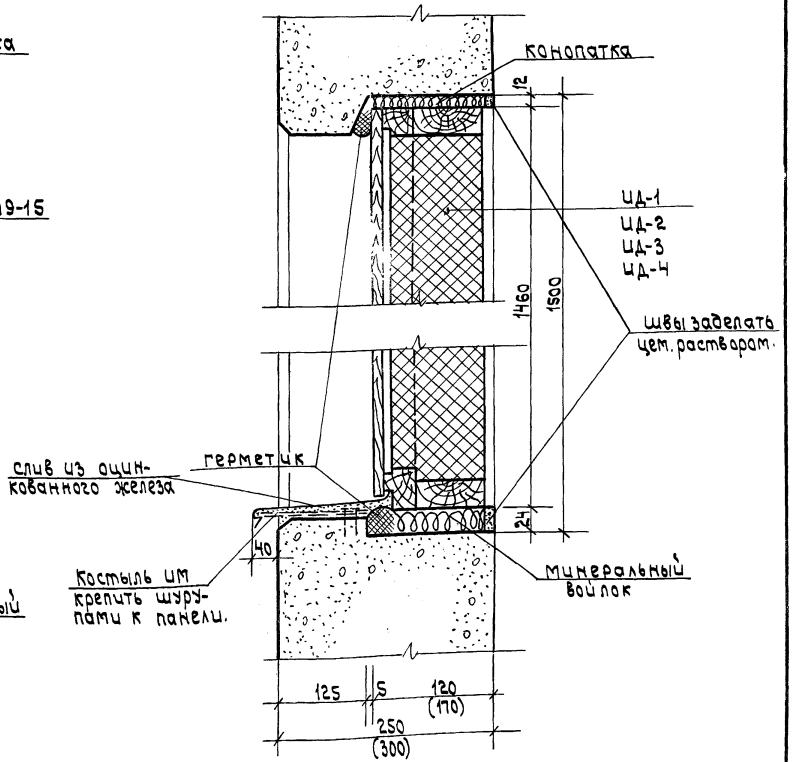

Примыкание оконных и балконных блоков к верхней и нижней граням оконного проема

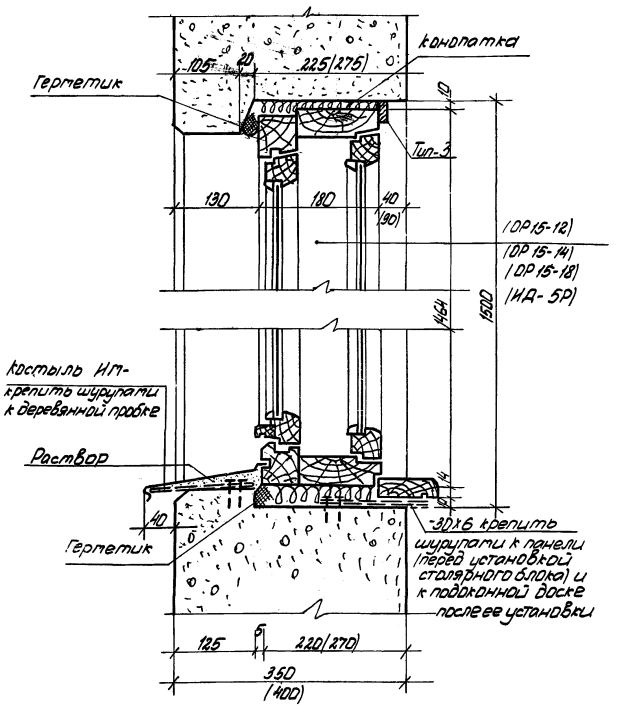

Примыкание оконного блока к верхней и нижней граням оконного проема лестничной клетки

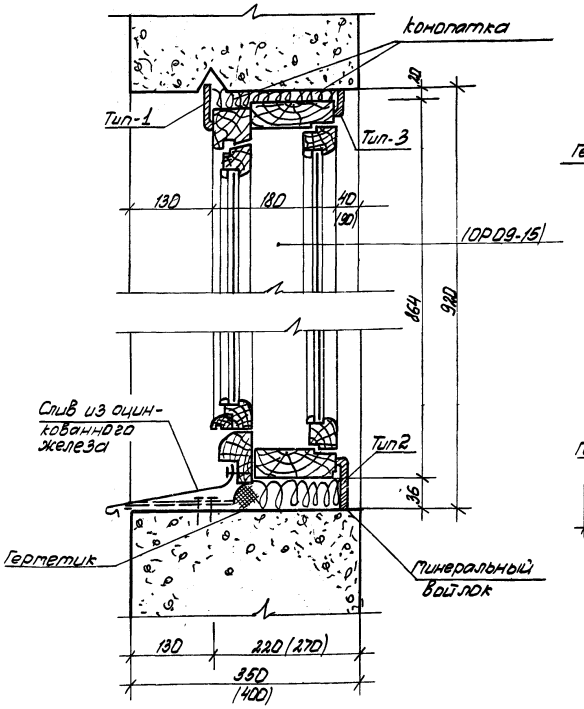

Примыкание оконной вставки к верхней и нижней граням оконного проема

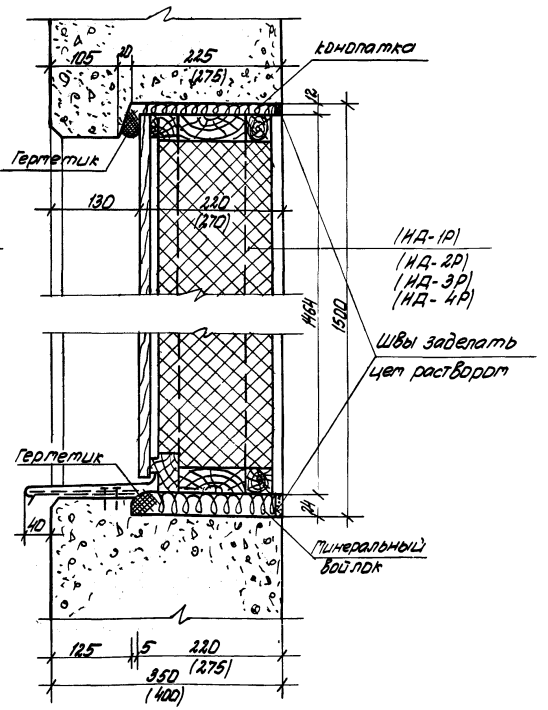

1969	Детали	Установка оконных блоков и оконных вставок с раздельными переплетами в наружных стенах толщ. 350, 400. (Вертикальный разрез)	Серия 125	Часть 9 Раздел 9.1	Лист АСД-23

Пров: Сарин 24 II 74г Контр: Марков

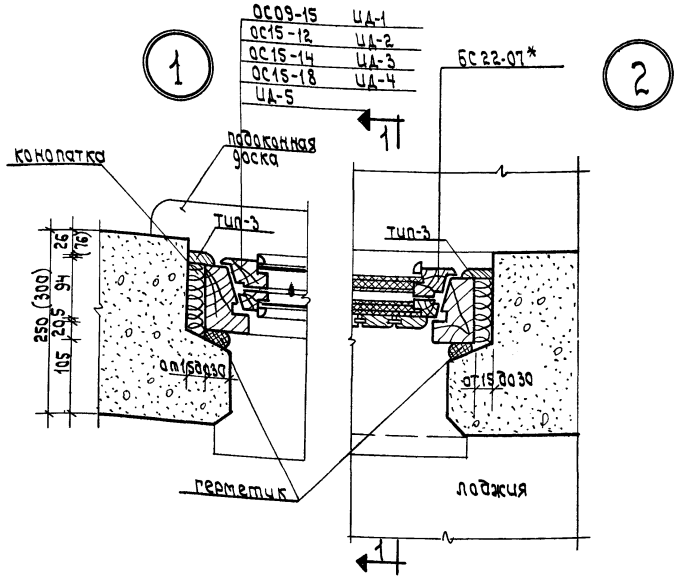

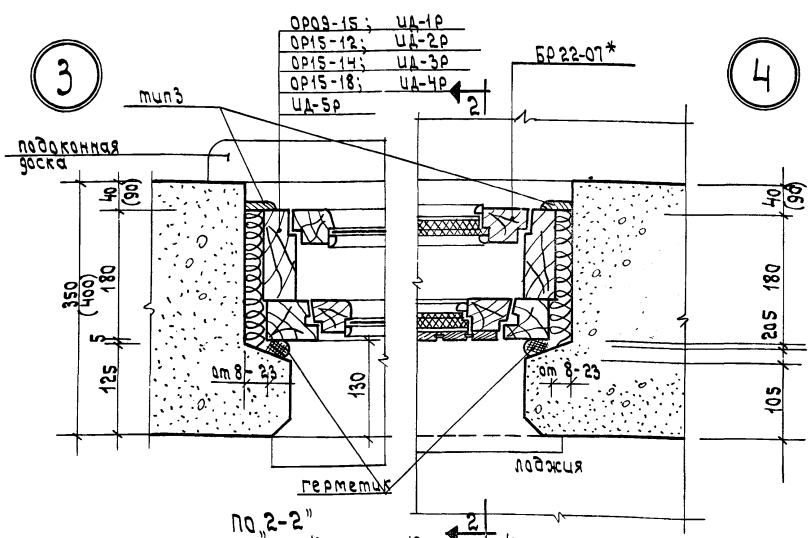

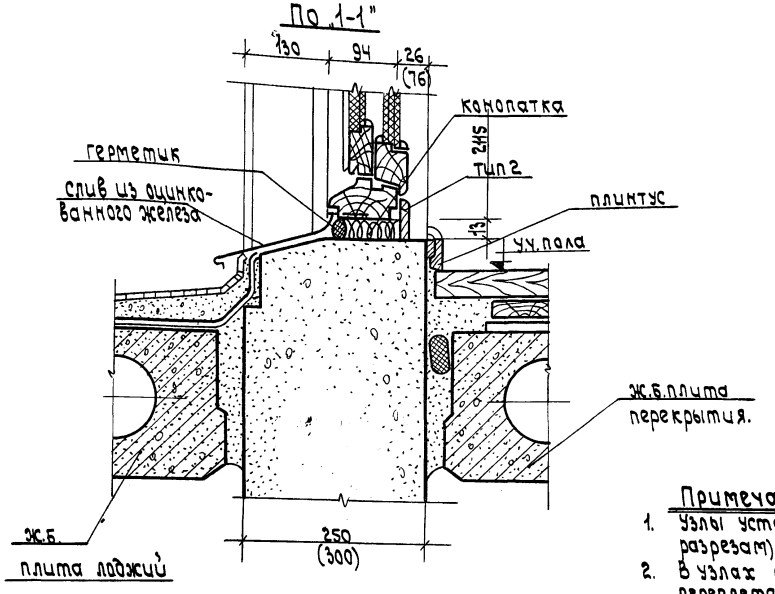

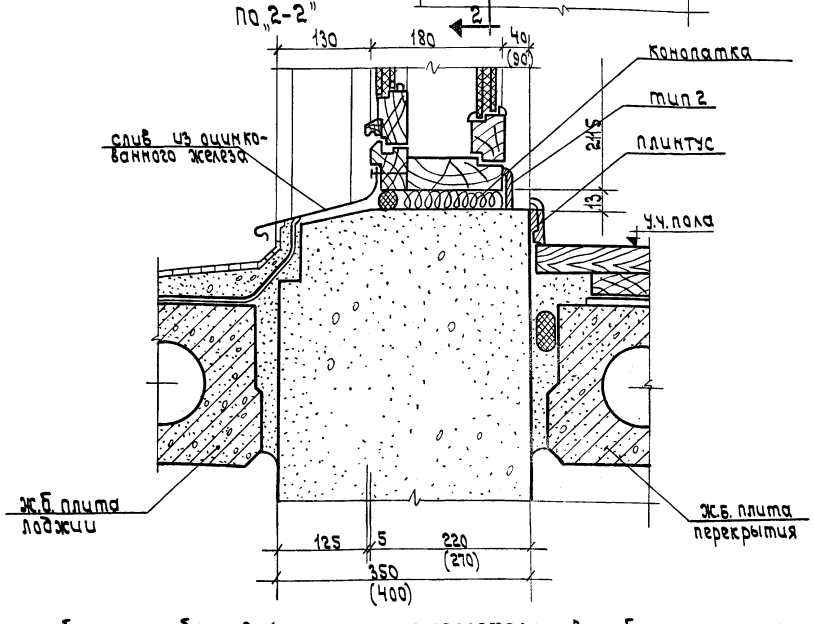

Примечания:

1. Узлы установки оконных и балконных блоков (по разрезам) см. листы №АСД-22, АСД-23
2. В узлах для оконных блоков со спаренными переплетами в скобках показаны размеры для стеновых панелей толщ. 300 мм.
3. В узлах для оконных блоков с раздельными переплетами в скобках показаны размеры для стеновых панелей толщ.-400мм.
4. БС22-07* и (БР22-07)* см. примечание в сводной спецификации.

1969	Детали.	Узлы установки оконных и балконных блоков со спаренными и раздельными переплетами в наружных стеновых панелях толщ. 250; 300; 350; 400 мм (разрезы по горизонтали и вертикали).	серия 125	часть 9 раздел 9.1	Лист АСД-24

1 Дверь в квартиру

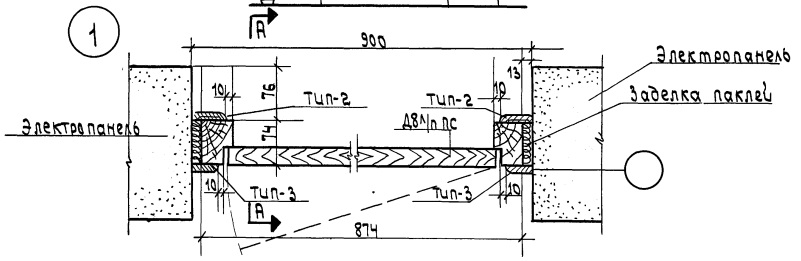

2 Дверь в квартиру

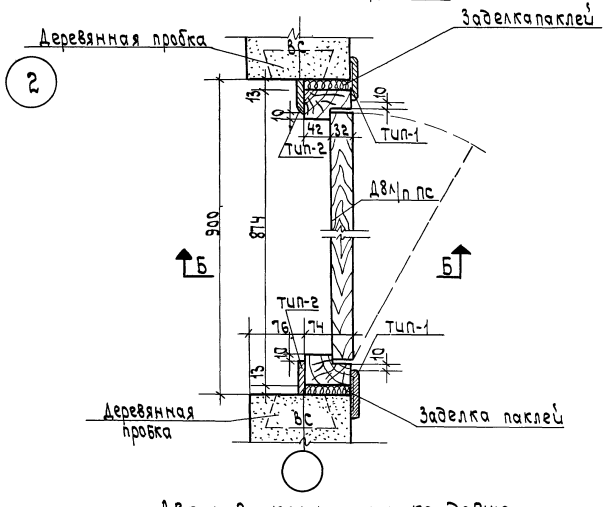

3 Дверь в комнату и кладовую

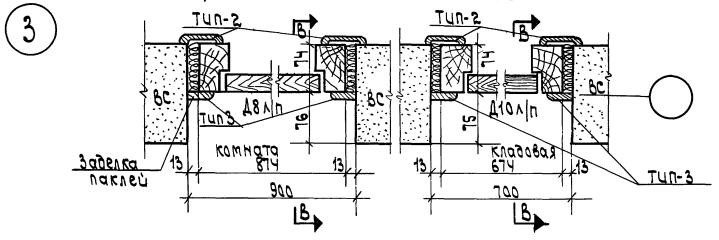

4 Дверь в кухню и комнату.

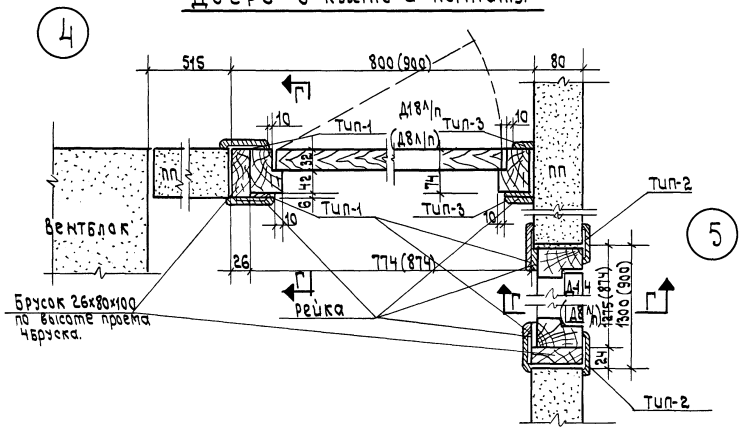

5

6 Дверь в квартиру, кладовую, кухню и комнату

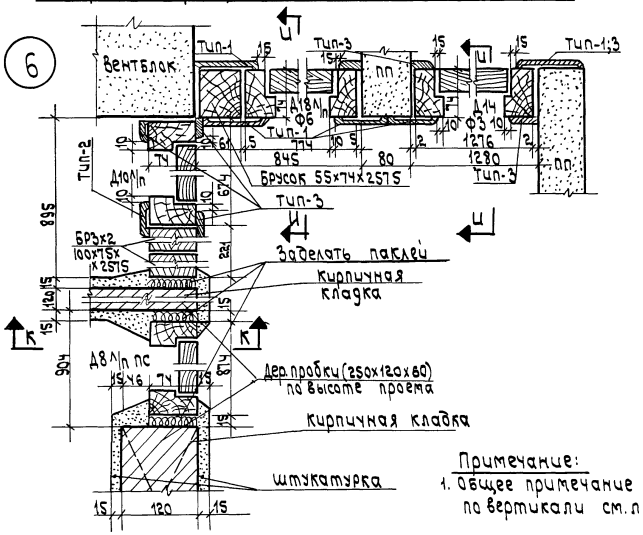

Примечание:
1. Общее примечание и разрезы по вертикали см. лист АСД-27.

1969	Детали.	Установка столярных блоков во внутренних стенах и перегородках (разрезы по горизонтали).	Серия 125	часть раздел 9.1	Лист АСД-25

7 Дверь в комнату и кухню

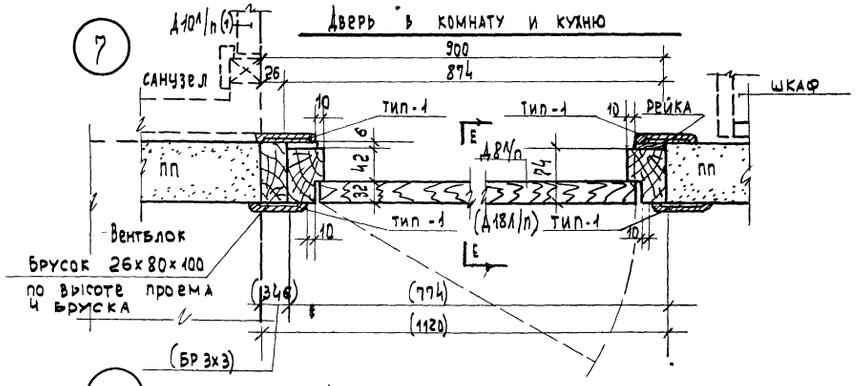

8 Дверь между комнатами

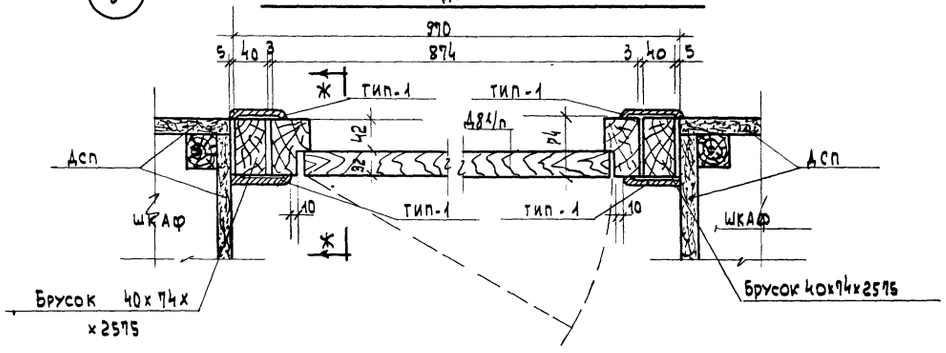

9 Дверь в кухню и комнату

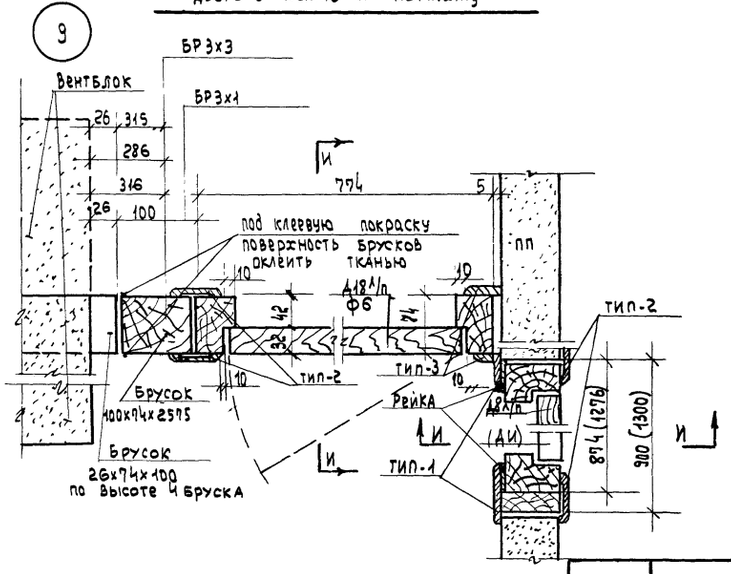

Дверь в уборную, ванную и кухню. Дверь в совмещенный санузел (бескабинный вариант)

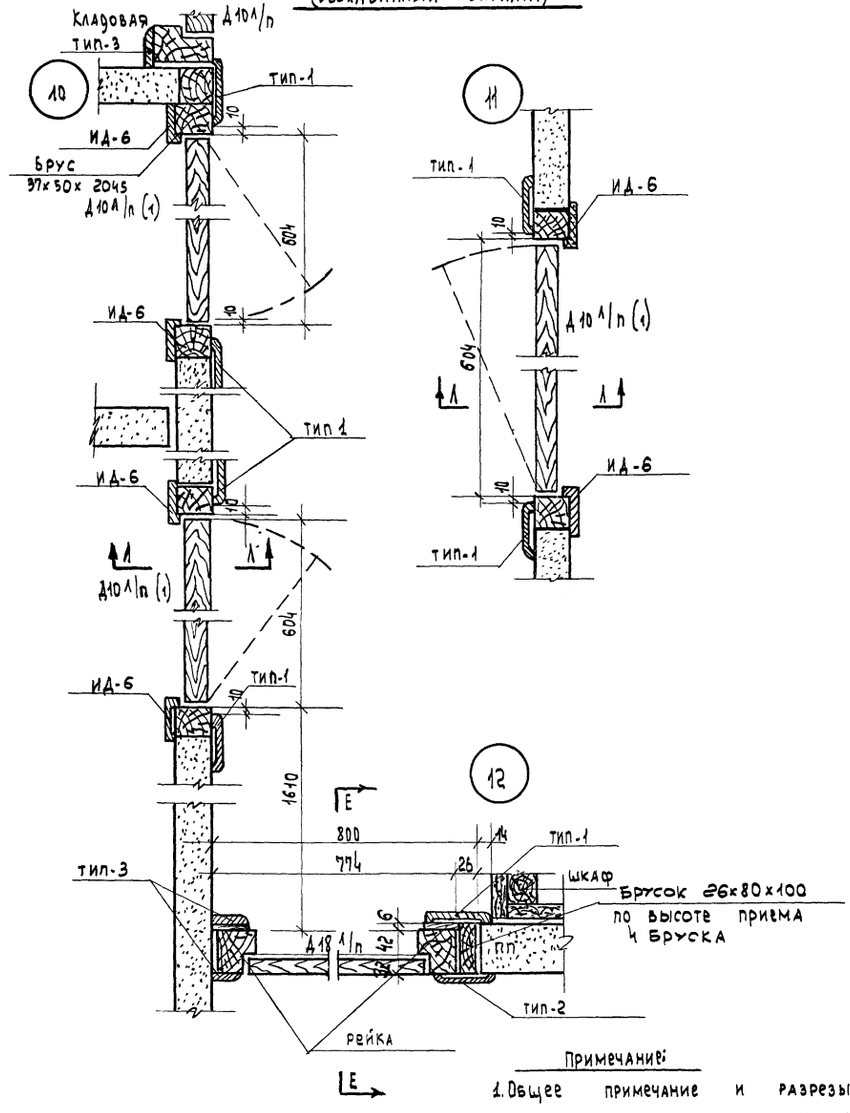

Примечания:

1. Общее примечание и разрезы по вертикали см. лист АСД-27

пров: Тел. 28/11-76г. конф. Ор

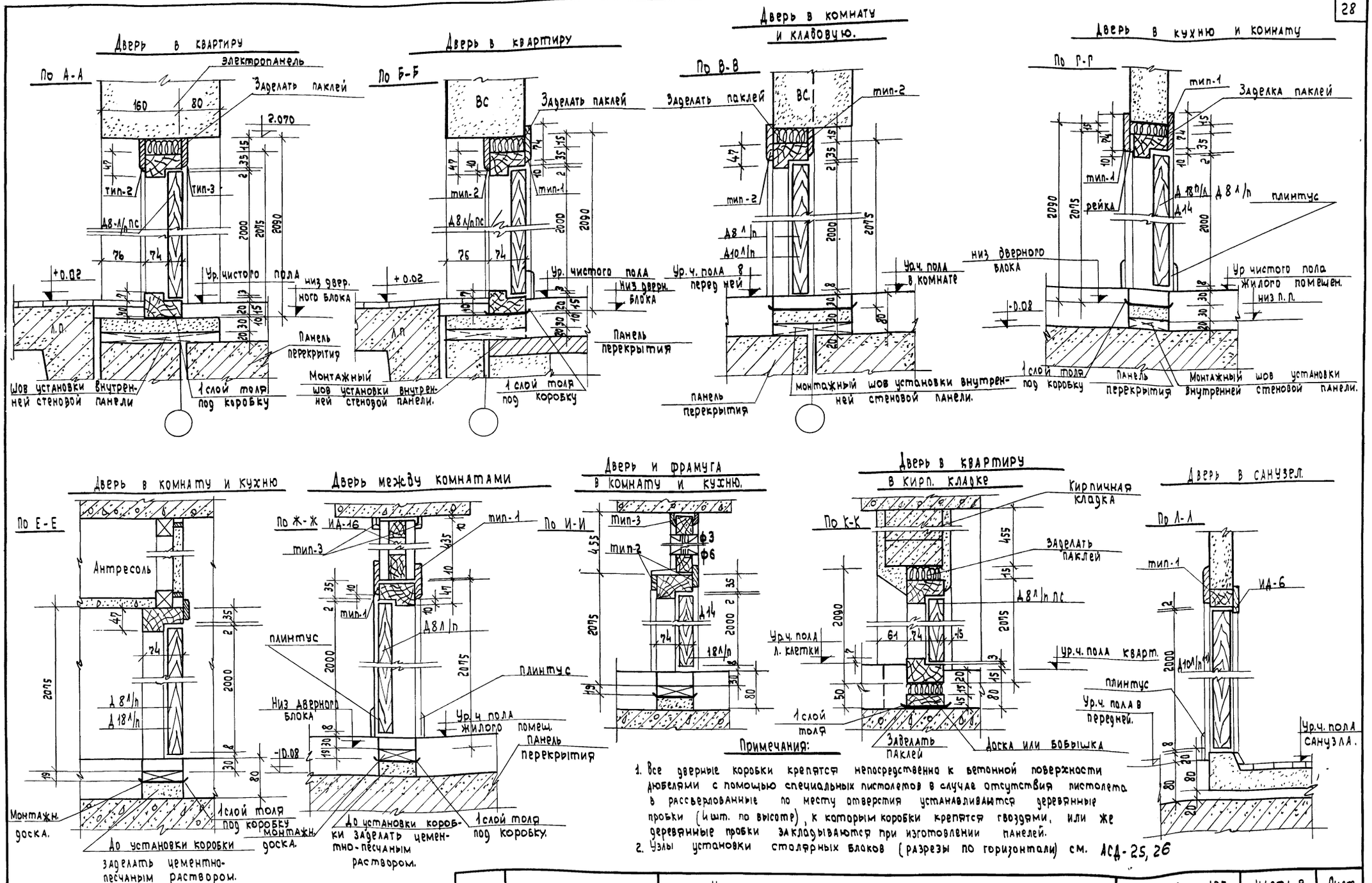

Примечания:

1. Все дверные коробки крепятся непосредственно к бетонной поверхности дюбелями с помощью специальных пистолетов в случае отсутствия пистолета в рассверлованные по месту отверстия устанавливаются деревянные пробки (4 шт. по высоте), к которым коробки крепятся гвоздями, или же деревянные пробки закладываются при изготовлении панелей.
2. Узлы установки столярных блоков (разрезы по горизонтали) см. АСД-25, 26

1969	Детали	Установка столярных блоков во внутренних стенах и перегородках (разрезы по вертикали)	Серия 125	Часть 9 Раздел 9.1	Лист АСД-27

пров Танковец 25-XI-76г

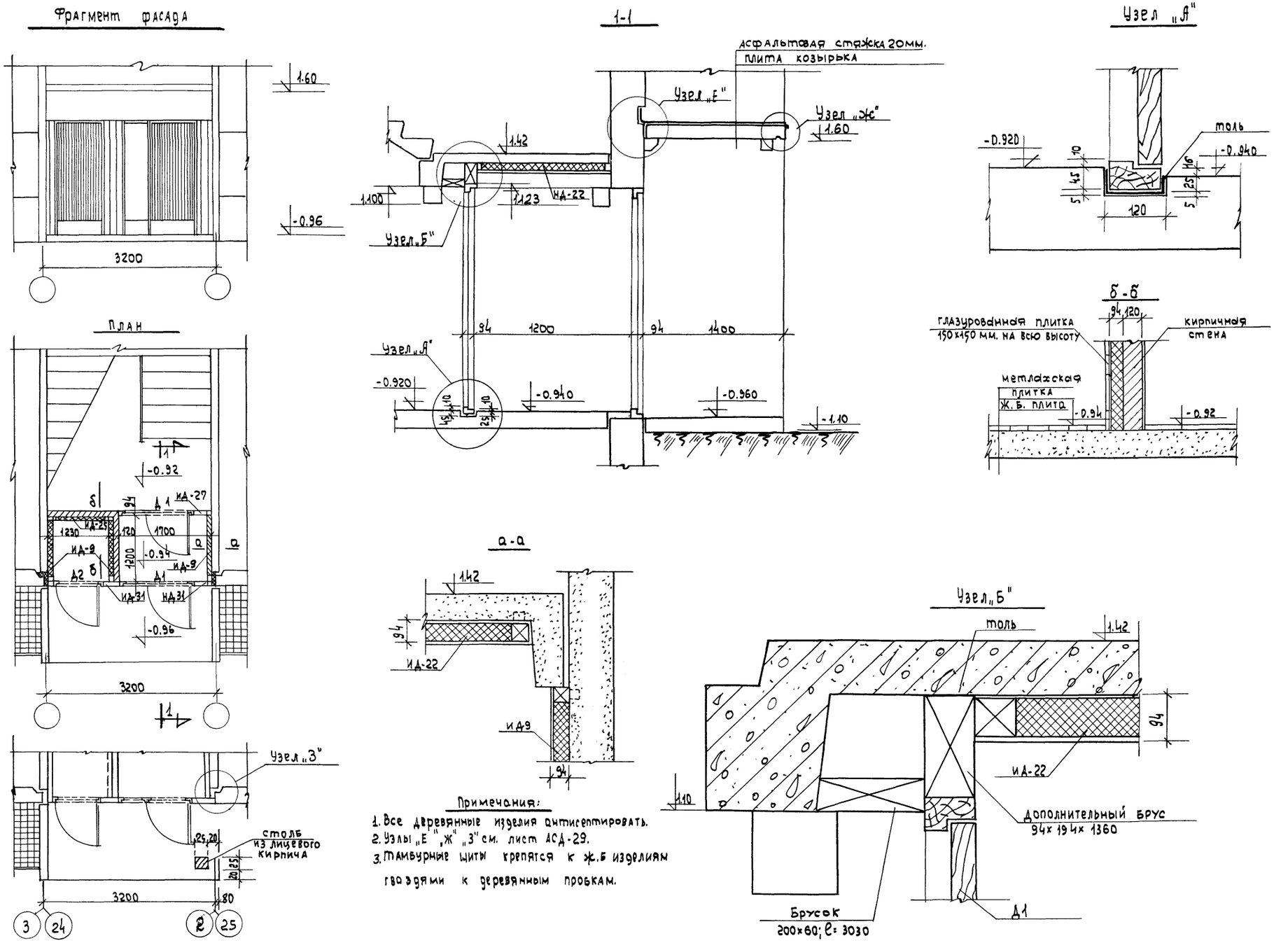

Примечания:

1. Все деревянные изделия антисептировать.
2. Узлы „Е", „Ж", „З" см. лист АСД-29.
3. Тамбурные щиты крепятся к ж.б изделиям гвоздями к деревянным пробкам.

1969	детали	вход. тамбур входа 5 эт. дома	серия 125	Раздел 9-1 часть 9	Лист АСД-28

пров Сум 26/XI-76

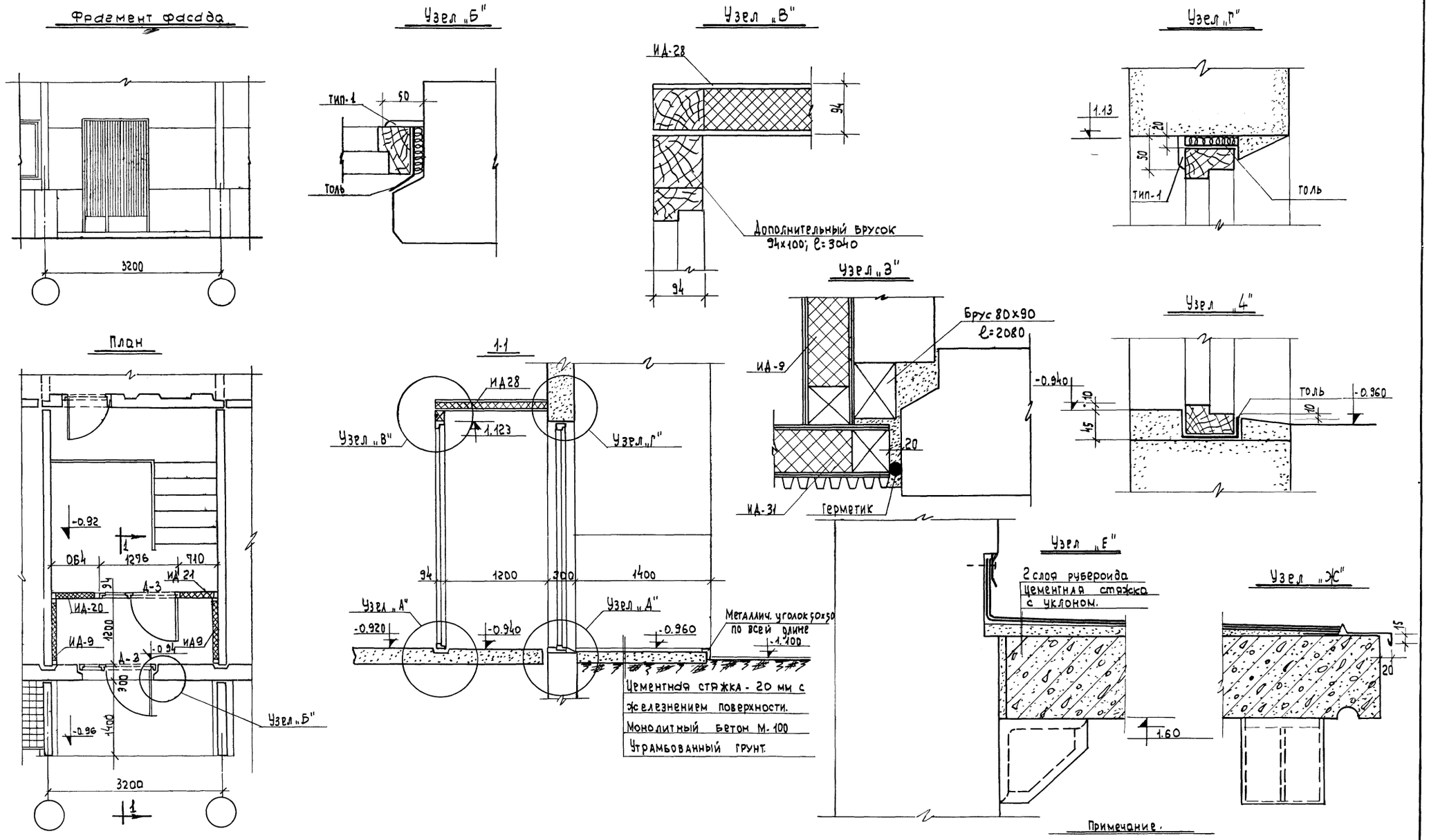

Примечание.

Узел „А" см. лист АСД-30

1969	Детали	Пожарный переход. Узлы 5 эт. дома.	Серия 125	Раздел 9-1 часть 9	Лист АСД-29

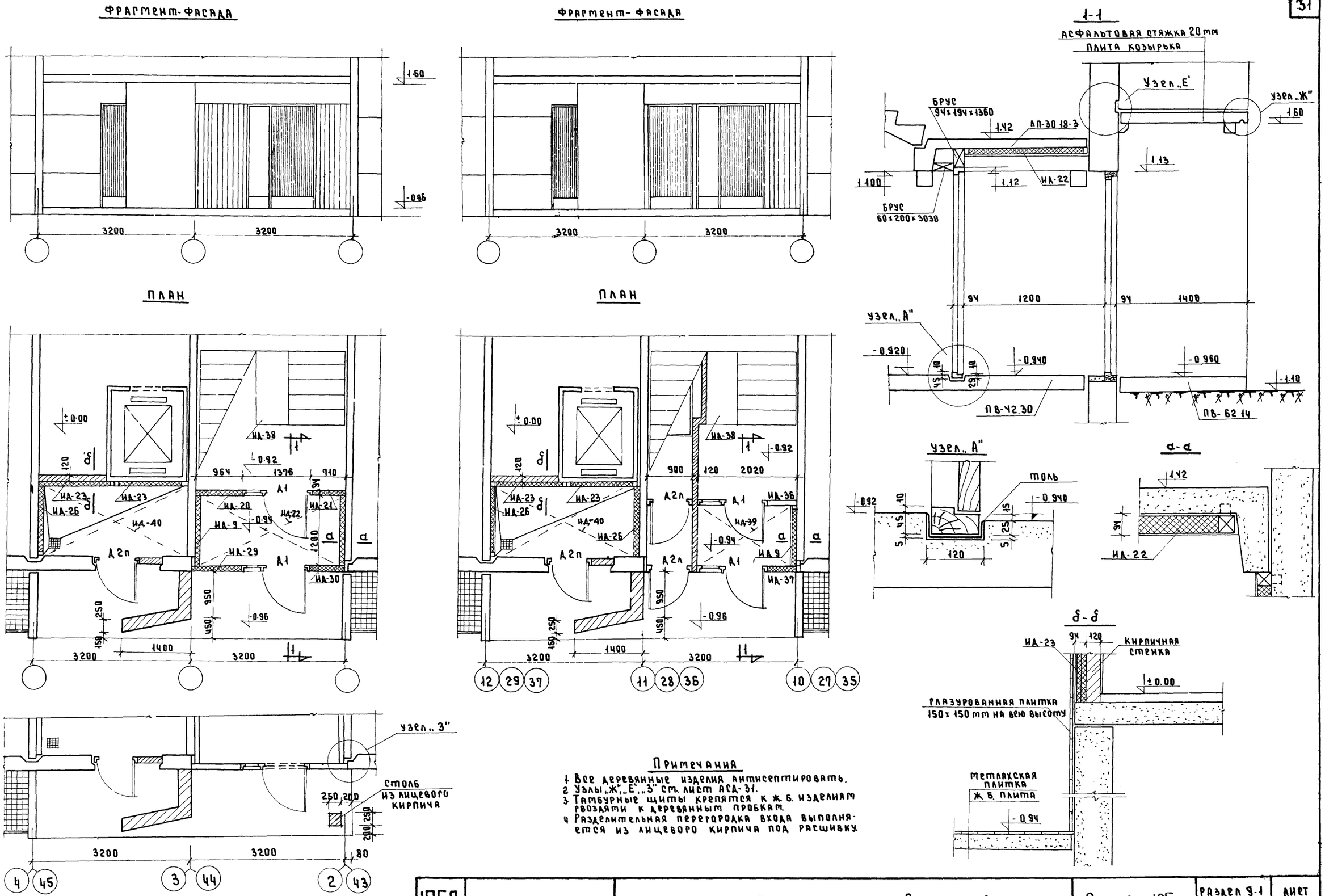

Примечания

1. Все деревянные изделия антисептировать.
2. Узлы „Ж", „Е", „З" см. лист АСД-31.
3. Тамбурные щиты крепятся к ж. б. изделиям гвоздями к деревянным пробкам.
4. Разделительная перегородка входа выполняется из лицевого кирпича под расшивку.

1969	Детали	Вход, тамбур входа 9 эт дома	Серия 125	Раздел 9-1 часть 9	Лист АСД-30

КБ пожелезобетону	М-6	Гл. инженер КБ	В. Болтинский	Нач. сектора	А. Смирнова
Госстроя РСФСР	1:50	Гл. констр. КБ	А. Фельман	Нач. сектора	В. Гаранин
	1:25	Нач. отдела	Ю. Красновидов	Ст. архитект	А. Фефелов
		Гл. констр. пр.	П. Афанасьев	Проверил	В. Гаранин
		Гл. арх. пр-та	Г. Паченцева		

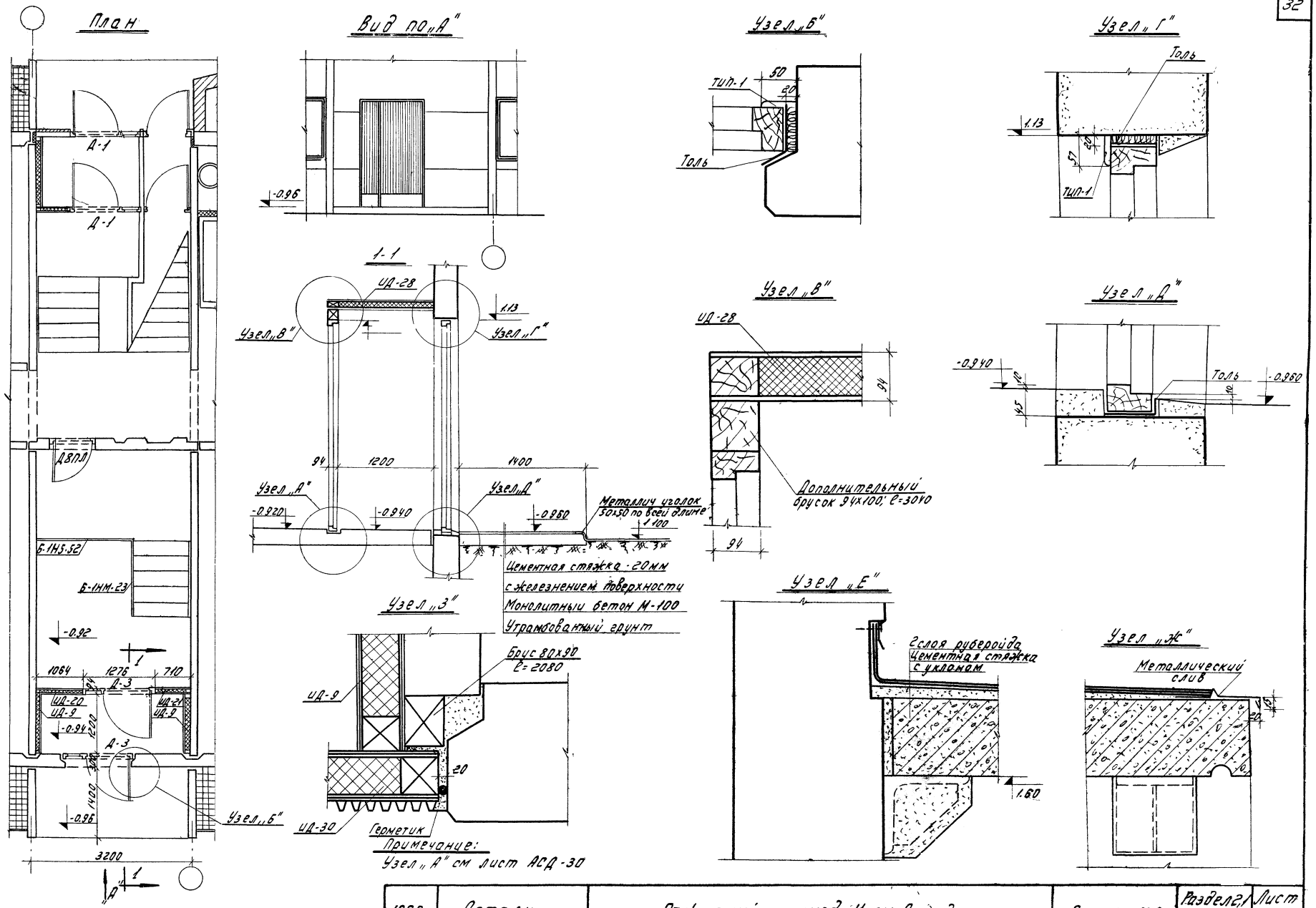

Примечание:
Узел „А" см лист АСД-30

1969	Детали	Пожарный переход. Узлы 9 эт дома	Серия 12.5	Раздел 2,1 часть 9	Лист АСД-31

Пров Сарр- 29.V.72 Копир. Архипов

11131-12 33

Пол из панелей
/во всех помещениях/

над техническим подпольем



- Линолеум -2-2,5
- Мастика битумно-каучковая холодная -1
- Панель пола -60
- Плита древесно-волокнистая изоляционная γ=250-350 кг/м³ толщ. 12,5мм три слоя в обжатом состоянии -27
- Панель перекрытия

по междуэтажным перекрытиям

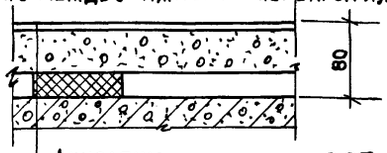

- Линолеум -2-2,5
- Мастика битумно-каучуковая холодная -1
- Панель пола -60
- Плита древесно-волокнистая изоляционная γ=250-350 кг/м³ толщ. 12,5мм в обжатом состоянии 27
- Панель перекрытия

Пол по лагам
/жилые помещения и передние/

над техническим подпольем

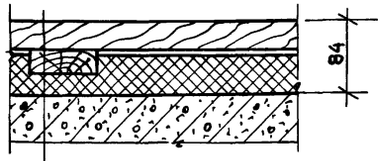

- Дощатый пол -29
- Лаги антисептированные из доски 25х80 через 400мм -25
- Плита древесно-волокнистая изоляционная антисептированная γ=250-350 кг/м³ толщ. 12,5мм три слоя в обжатом состоянии -30
- Панель перекрытия

по междуэтажным перекрытиям

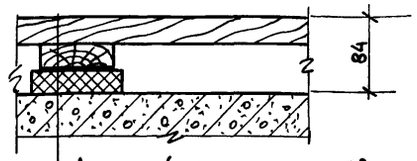

- Дощатый пол -29
- Лаги антисептированные из доски 25х80 через 400мм -25
- Плита древесно-волокнистая изоляционная антисептированная γ=250-350 кг/м³ толщ. 12,5мм в обжатом состоянии три слоя 30
- Панель перекрытия

Пол в лоджиях

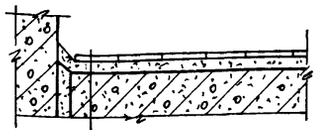

- Метлахская плитка -15
- Цементно песчанная стяжка -20-30
- 1 слой рубероида на мастике
- Плита лоджии

Пол из паркетной доски
/жилые помещения и передние/

над техническим подпольем



- Паркетная доска -25
- Лаги антисептированные из доски 25х80 через 400 мм -25
- Плита древесно-волокнистая изоляционная антисептированная γ=250-350 кг/м³ толщ. 12,5мм в обжатом состоянии -30
- Панель перекрытия

по междуэтажным перекрытиям



- Паркетная доска -25
- Лаги антисептированные из доски 35х80 через 400 мм -25
- Плита древесно-волокнистая изоляционная антисептированная γ=250-350 кг/м³ толщ. 12,5мм три слоя в обжатом состоянии -30
- Панель перекрытия

Пол в санузлах

над техническим подпольем



- Ж.Б. поддон облицованный плиткой в завод. условиях
- Плита древесно-волокнистая изоляц. γ=250-350 кг/м³ толщ. 12,5мм два слоя в обжатом состоянии - 20мм
- Панель перекрытия

по междуэтажным перекрытиям

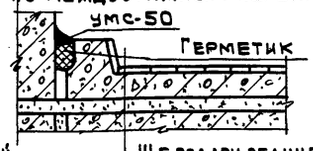

- Ж.Б. поддон облицованный плиткой в заводских условиях
- Прокаленный песок - 20мм
- Панель перекрытия

Пол в карманах лестничной клетки

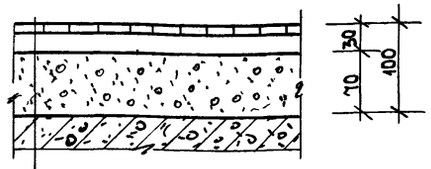

- Керамическая плитка на растворе -30
- Керамзитовый гравий
- Панель перекрытия

Пол по косому настилу
/жилые помещения и передние/

над техническим подпольем

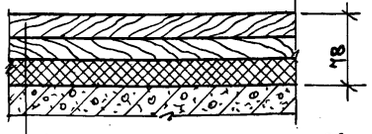

- Доски в шпунт -22
- Слой пергамина -1
- Косой настил -25
- Плита древесно-волокнистая изоляционная антисептированная γ=250-350 кг/м³ толщ. 12,5мм три слоя в обжатом состоянии -30
- Панель перекрытия

по междуэтажным перекрытиям

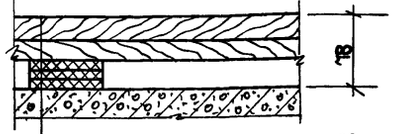

- Доски в шпунт -22
- Слой пергамина -1
- Косой настил -25
- Плита древесно-волокнистая изоляционная антисептированная γ250-350 кг/м³ толщ. 12,5мм три слоя в обжатом состоянии -30
- Панель перекрытия

Сопряжение полов
паркетная доска с линолеумом

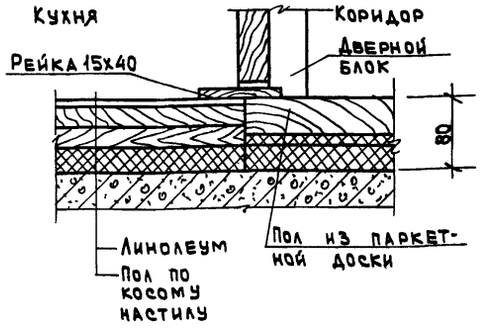

Пропуск сантехнического стояка через перекрытие

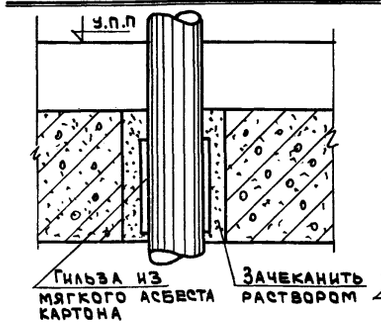

Пропуск отопительного стояка через перекрытие

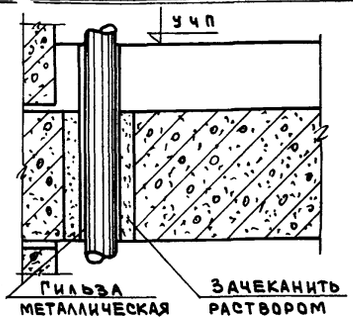

Примечание:

При полах из паркетной доски на кухнях устраивается пол из ленолиума на тканевой основе из поливинилхлоридных или кумароновых плиток.

1969	Детали	Детали полов Детали пропуска сантехнических и отопительных стояков через перекрытия	Серия 125	Часть 9 Раздел 9.1	Лист АСД-32

11131-12 34

Пров. Коп.

Фрагмент фасада

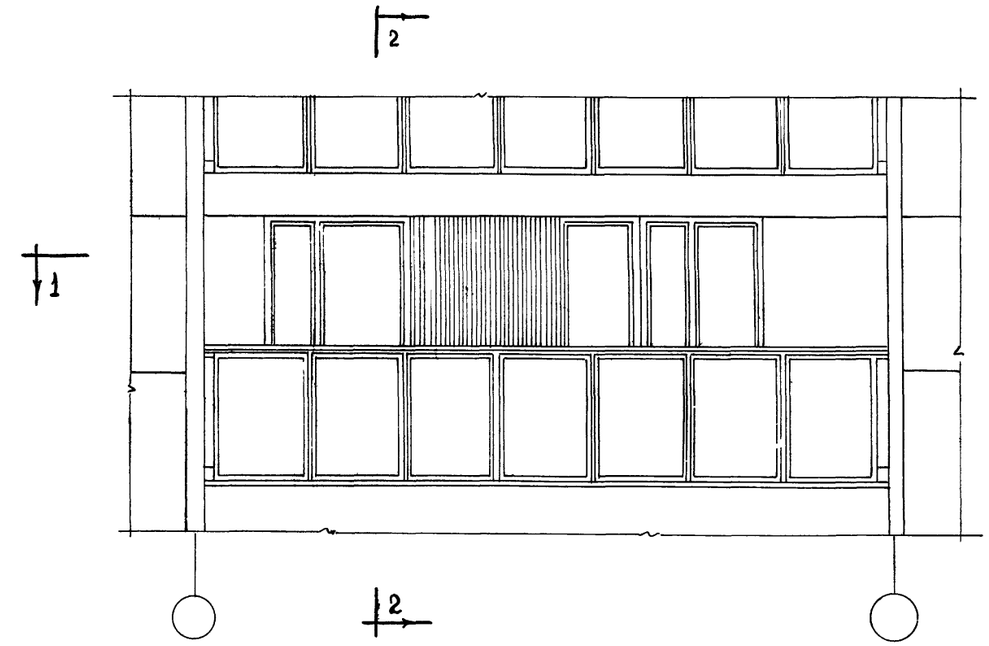

2-2

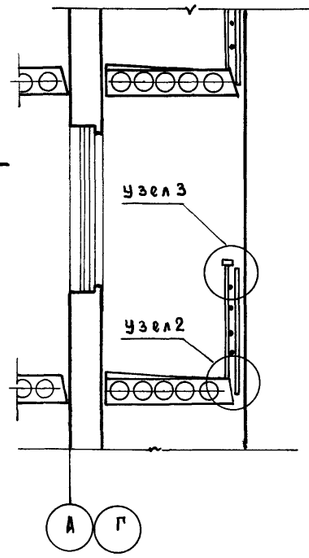

3-3

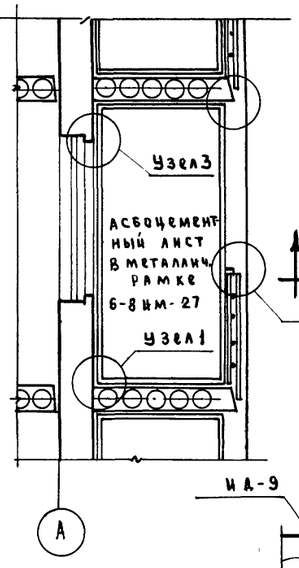

Узел 1

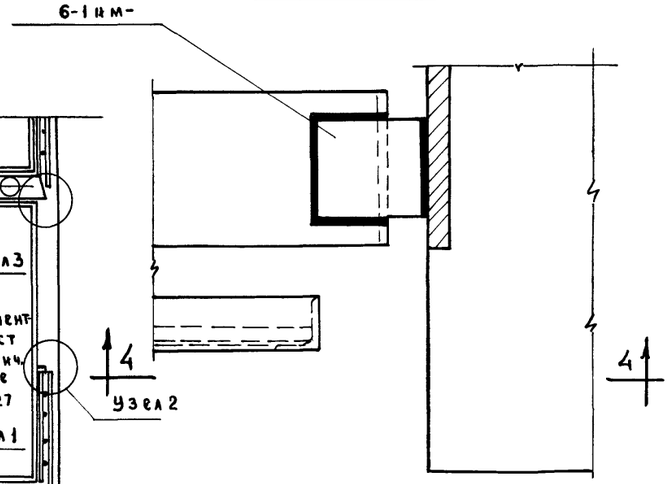

Узел 2

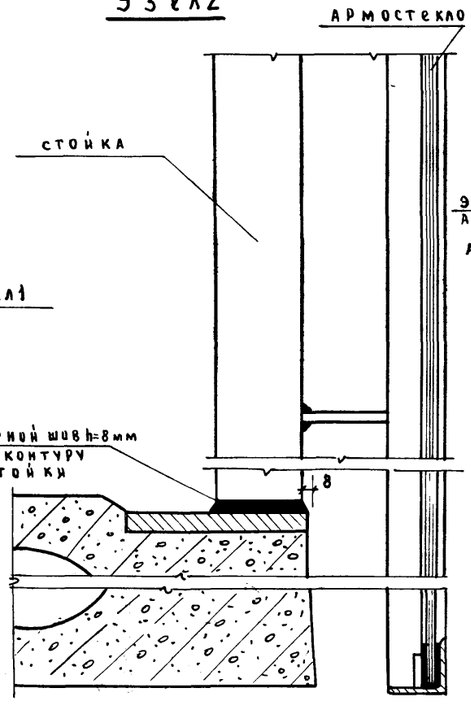

по 4-4

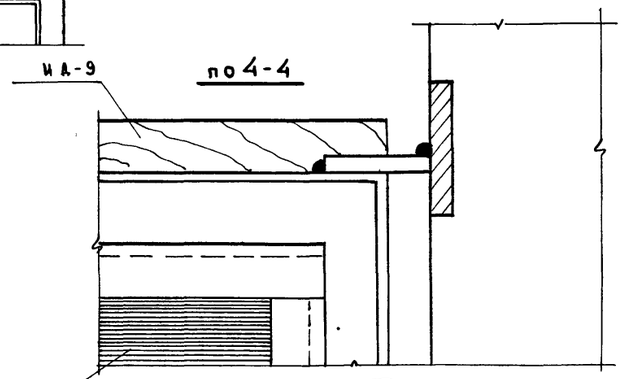

Узел 3

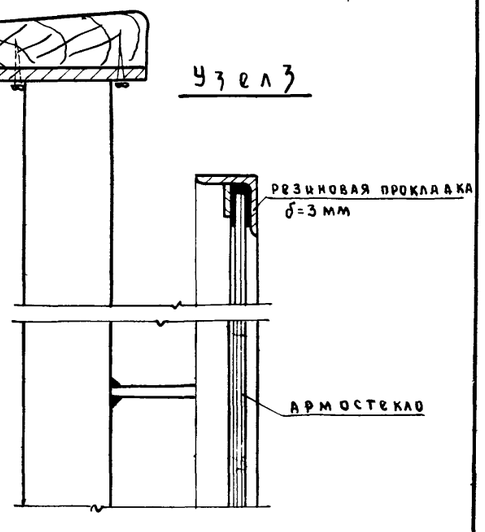

Примечание

1. Устройство полов в лоджиях, приставных и западающих см. лист АСД-32.
2. Узлы 1, 2, 3 см лист АСД-33

Гл. инжен. КБ	В. Болтинский	А. Смирнова	КБ по железобетону Госстроя РСФСР	м-б 1:40	1969	Детали	Приставная лоджия	серия 125	Часть 9 Раздел 9-1	Лист АСД-33
Гл. констр. КБ	Я. Фельдман	В. Гаранин								
Нач. отдела	Ю. Красновидов	А. Фефелов								
Гл. констр. пр.	П. Афанасьев	А. Фефелов								
Гл. архит. пр.	Г. Панченева	А. Фефелов								
Нач. сек. конст.										
Нач. сек. арх.										
Ст. архитектор										
Проверил										

Фрагмент фасада

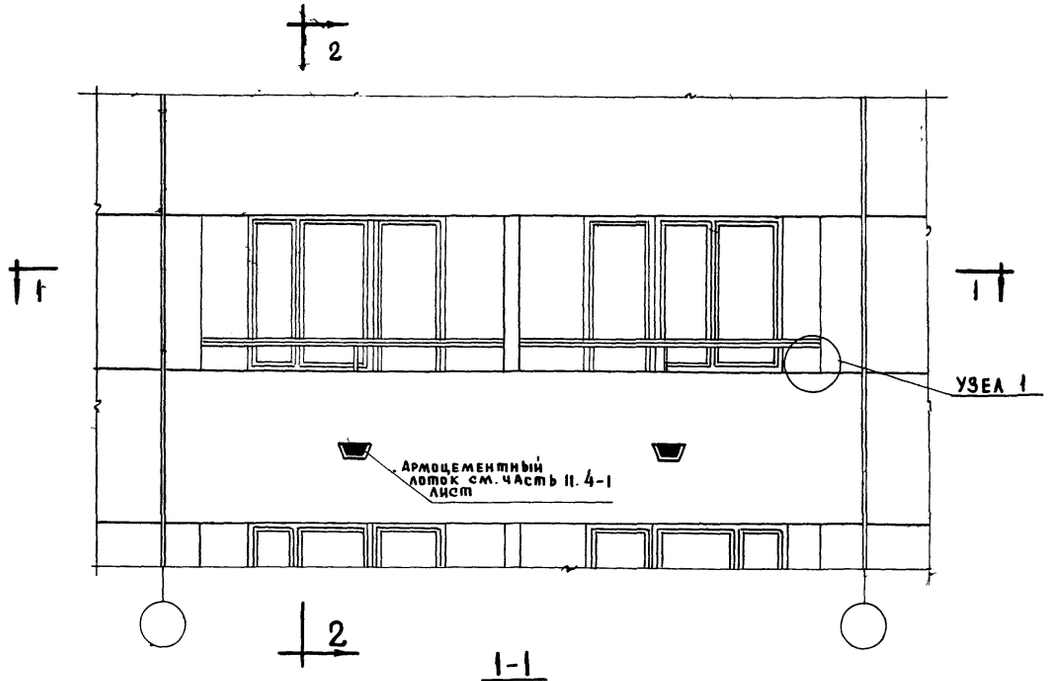

2-2

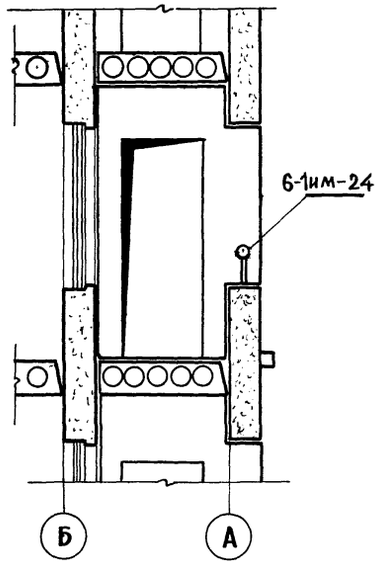

Узел 1

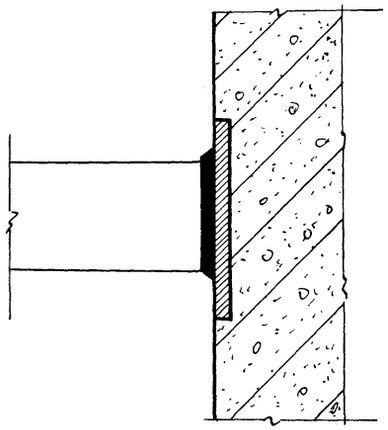

1-1

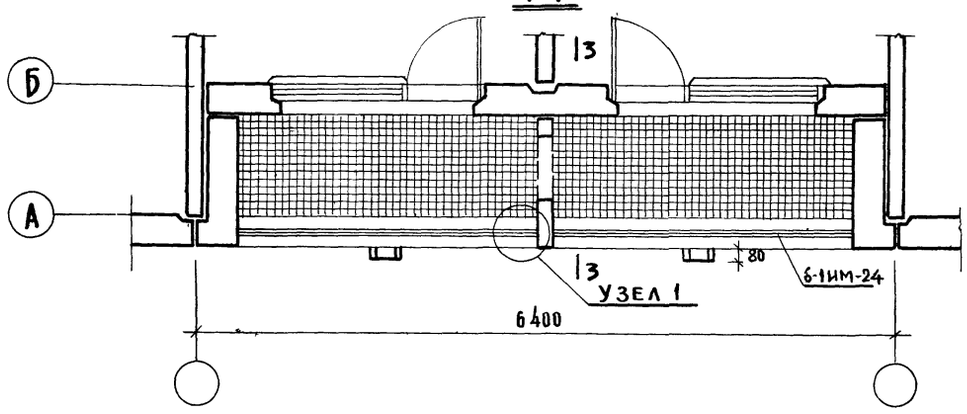

Западающая лоджия

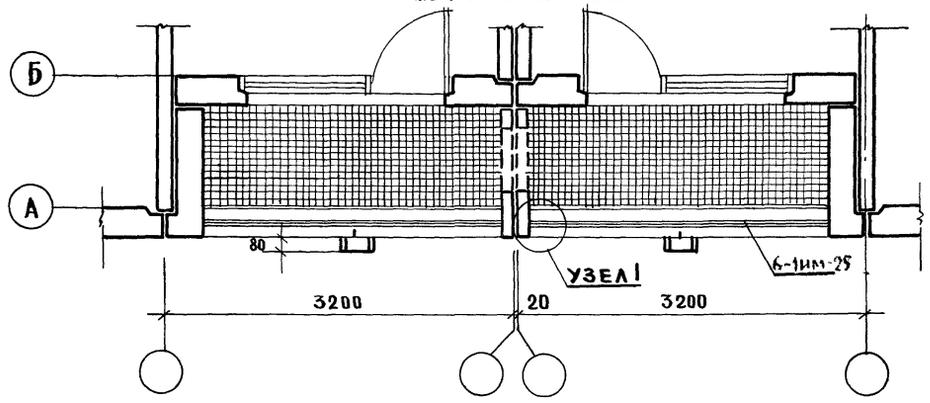

Примечание:

1. Варить качественными электродами Э-42А.
2. Перед покраской сварные швы тщательно зачистить.
3. Цветовое решение лоджий согласовать с автором проекта
4. Узлы крепления слива см. лист АСД-37
5. Сечение 3-3 см. лист АСД-37

КБ по железобетону Госстроя РСФСР	1969	Детали	Западающая лоджия	Серия 125	Часть 9 раздел 9.1	Лист АСД-34

11К31-12 36

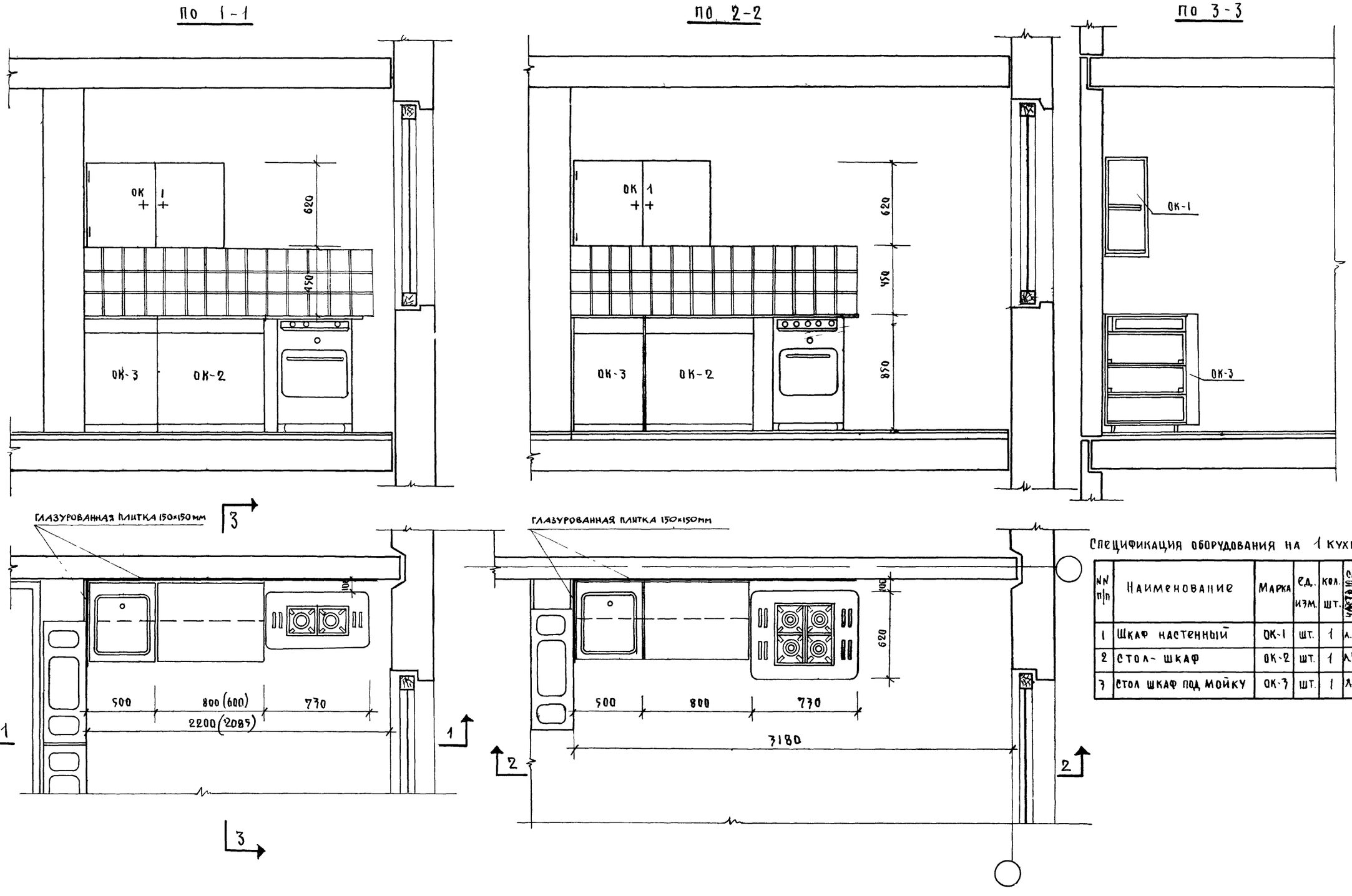

Спецификация оборудования на 1 кухню

NN п/п	Наименование	Марка	Ед. изм.	Кол. шт.	Часть 10 см. раздела
1	Шкаф настенный	ОК-1	шт.	1	л.51
2	Стол-шкаф	ОК-2	шт.	1	л.56
3	Стол шкаф под мойку	ОК-3	шт.	1	л.61

1969	Детали	Размещение кухонного оборудования	Серия 125	Часть 9 Раздел 91	Лист АСД-35

Согласовано: Нач. отдела — Кучеровский; А. Смирнова, В. Гаранин, А. Фефелов, А. Фефелов

Гл. инженер КБ — В. Болтинский; Гл. констр. КБ — Я. Фельман; Нач. отдела — Ю. Красновидов; Гл. констр. пр. — Ц. Афанасьев; Гл. архит. пр. — Г. Паченцева

Нач. сектора; Нач. сектора; Ст. архитектор; Проверил

КБ по железобетону Госстроя РСФСР — М-6 1:20

11131-12 37

СОГЛАСОВАНО
Нач. отд. Кучеравский
А. Смирнова
Нач. сект. В. Гаранин
Гл. инженер КБ А. Фефелов
Гл. констр. КБ А. Фефелов
Нач. отдела Гл. констр. пр-ла В. Болтинский
Нач. сект. Я. Фельман
Ст. архит. М. Красновидов
Гл. архит. пр-та П. Афанасьев
Проверил Г. Плченцева
КБ по железобетону Госстроя РСФСР
М-б 1:20

По 1-1

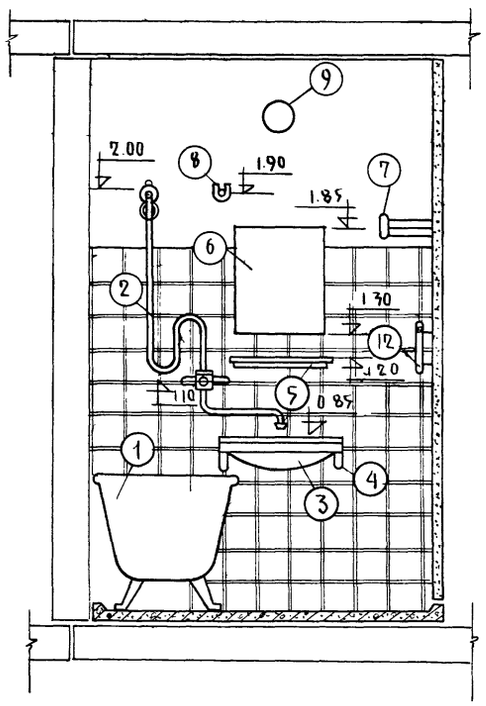

По 2-2

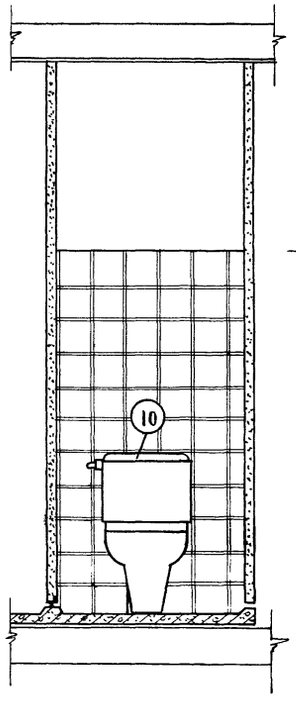

По 3-3

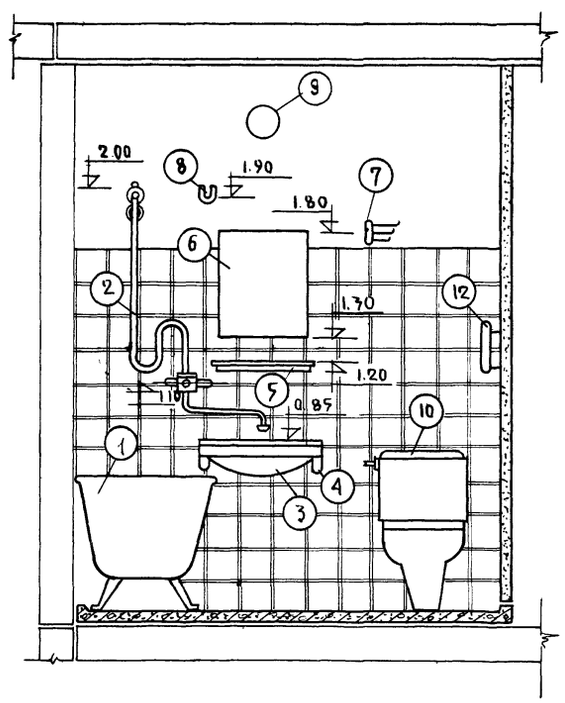

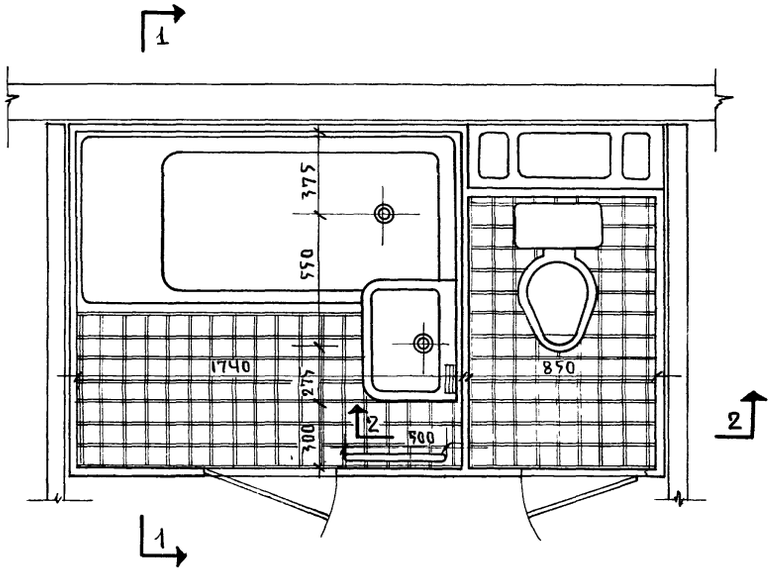

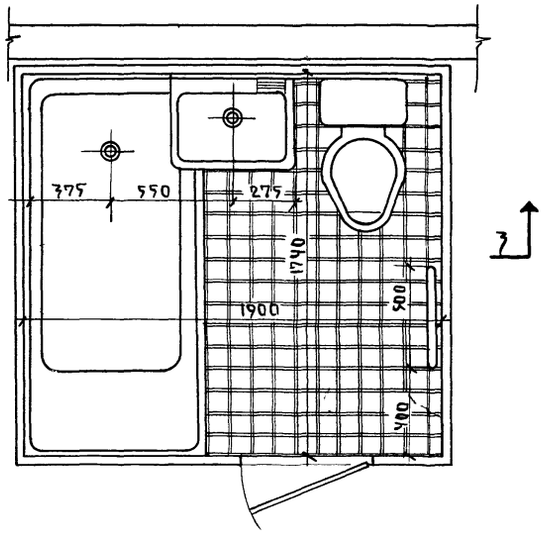

Спецификация оборудования санузла

№№ п/п	Наименование	Ед. изм.	Кол. шт.	Примеч.
1	Ванна чугунная прямобортная 700×750	шт.	1	ГОСТ 1154-66
2	Смеситель настенный	шт.	1	ГОСТ 8224-64
3	Умывальник фаянсовый 550×420	комп.	1	ГОСТ 7288-60
4	Кронштейн для умывальника	шт.	2	—
5	Полочка туалетная	шт.	1	—
6	Зеркало	шт.	1	—
7	Вешалка трехрожковая	шт.	1	—
8	Штанга со штангодержателями	комп.	1	—
9	Бра	шт.	2	Для совмещенного санузла
10	Унитаз „Компакт"	комп.	1	ГОСТ 9156-59
11	Крючок для одежды	шт.	3	—
12	Полотенцесушитель	шт.	1	ГОСТ 3262-62

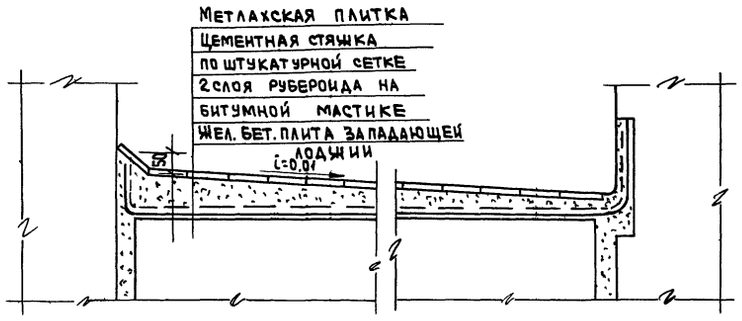

3-3

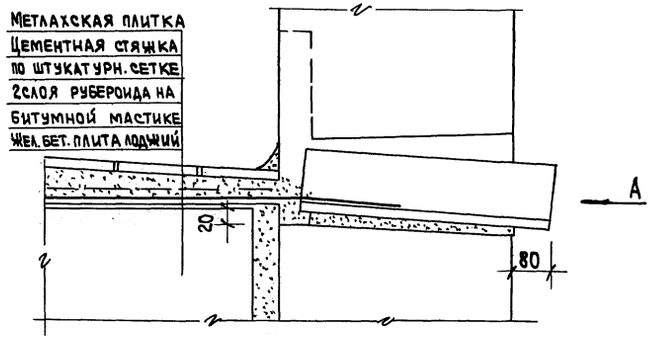

1-1

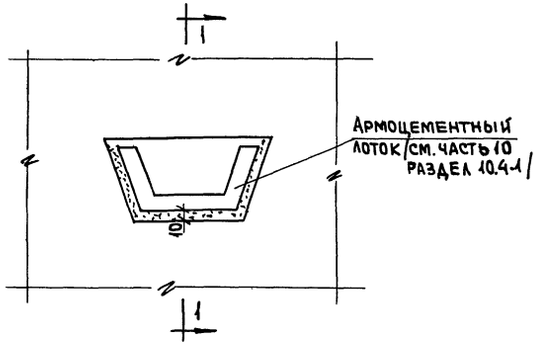

Вид по „А"

Узел 1

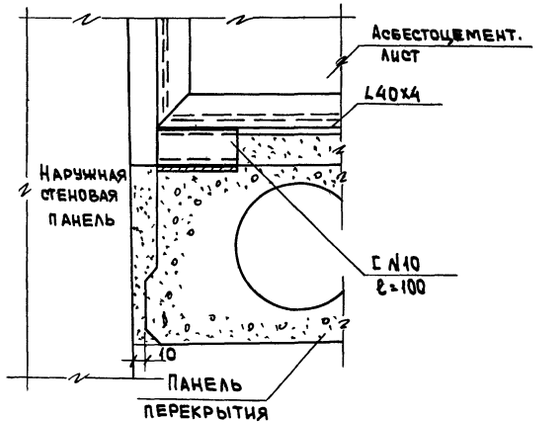

Узел 2

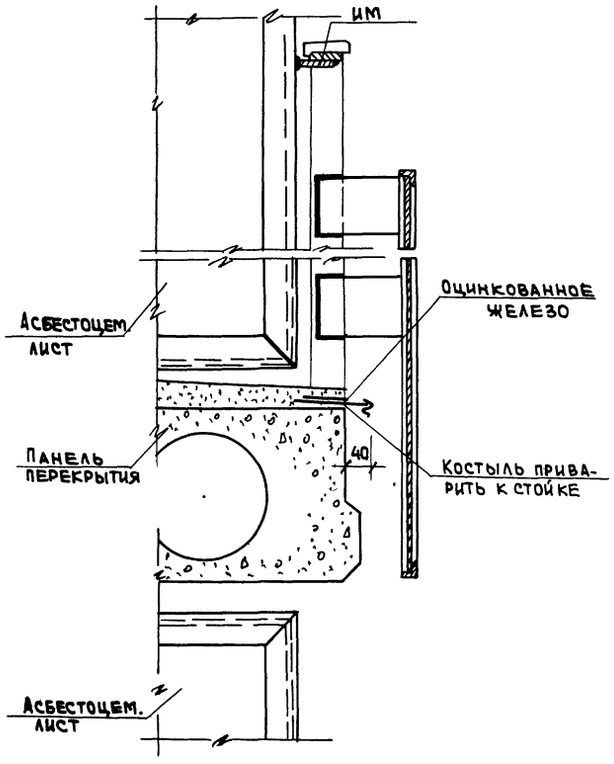

Узел 3

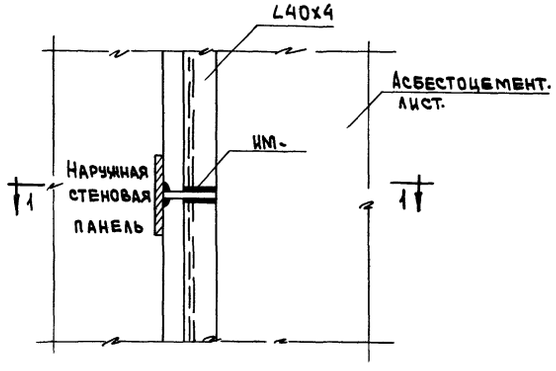

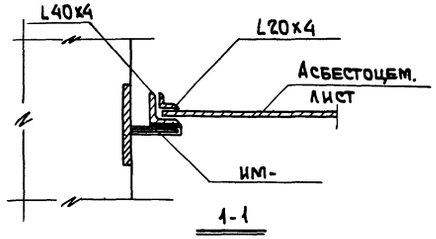

1-1

1969	Детали	Узлы крепления слива западающей лоджии и межквартирной перегородки приставной лоджии.	Серия 125	Часть 9 Раздел 9.1	Лист АСД-37

Вид по А

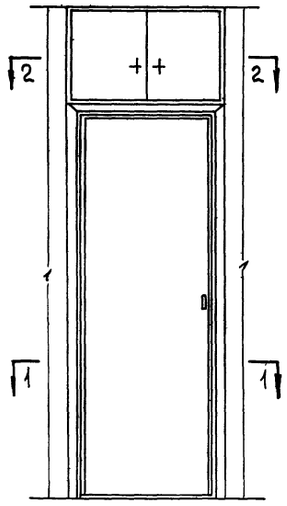

3-3

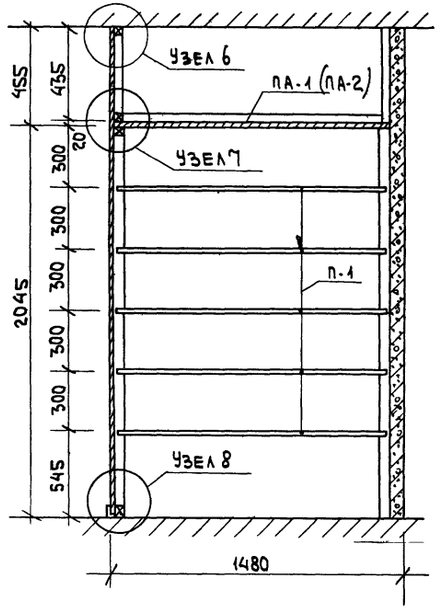

4-4

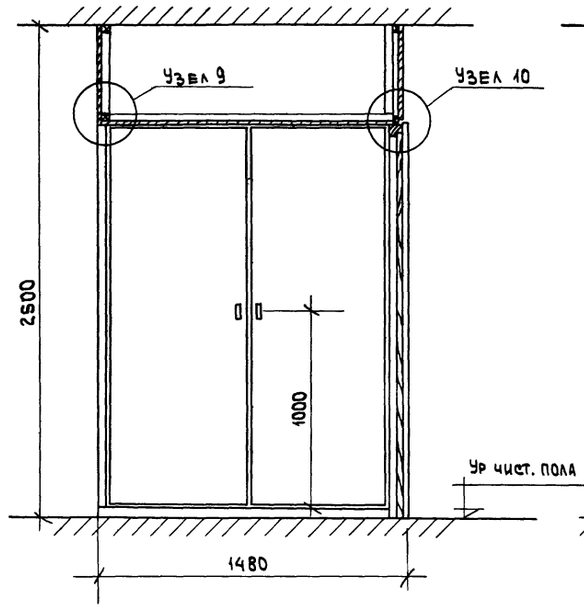

5-5

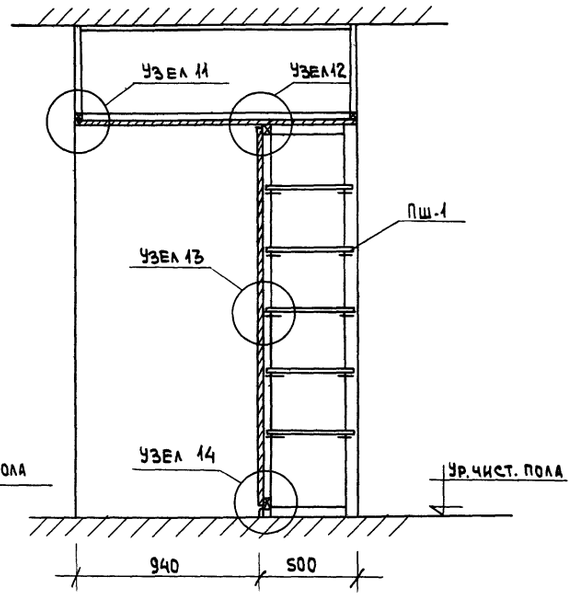

1-1

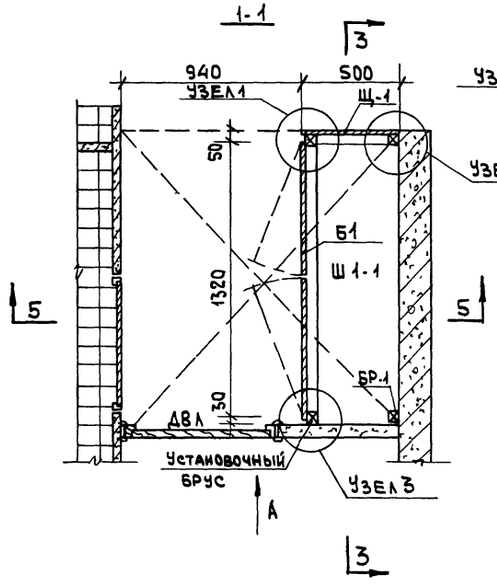

2-2

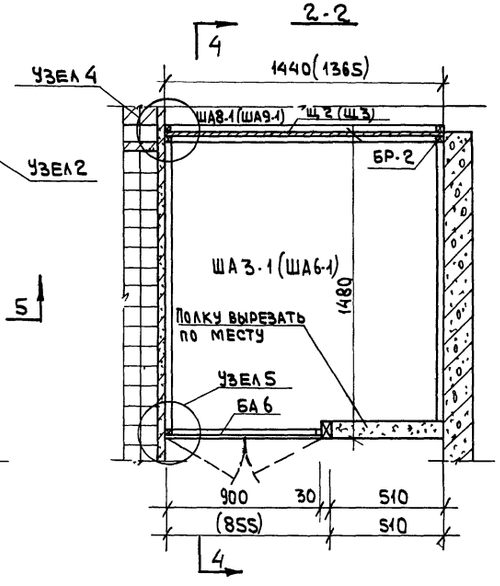

ПА-1 (ПА-2)	Полка- антресольная	1	ДСП	1440 1365	1480	19
БР	Брус монтажный	п.м.	хвойн	28	35	35
Щ-2 (Щ-3)	Щит стенка	1	ДСП	450	1440 (1365)	19
БА6	Блок антресольных дверей	1	ДСП	450	850	19
Спецификация ША3-1						
ПШ-1	Полкодержатель - шкант.	20	твлж.	50	∅	10
П-1	Полка шкафная	5	ДСП	460	1360	19
БР-1	Брус монтажный	п.м.	хвойн	4.0	50	50
Щ-1	Щит - стенка	1	ДСП	490	2040	19
Б-1	Блок шкафных дверей	1	ДСП	1990	1375	19
Спецификация Ш1-1						
Марка дет.	Наименование	Кол. шт.	Мат.	Размеры Д	Ш	Т

Примечания:

1. Рабочие чертежи изделий см часть 10, раздел 10.6-1.
2. Узлы см. лист АСД-50
3. Встроенные шкафы поставляются на постройку в разобранном виде, комплектно.
4. Элементы шкафа, поступают на стройку в полной заводской готовности.
5. Элементы шкафа крепятся к железобетонным конструкциям гвоздями к пробкам.
6. Предусмотреть изготовление правых и левых шкафов.
7. Размеры в скобках даны для шкафа антресольного ША-6 (ША6-1)

Вид по А

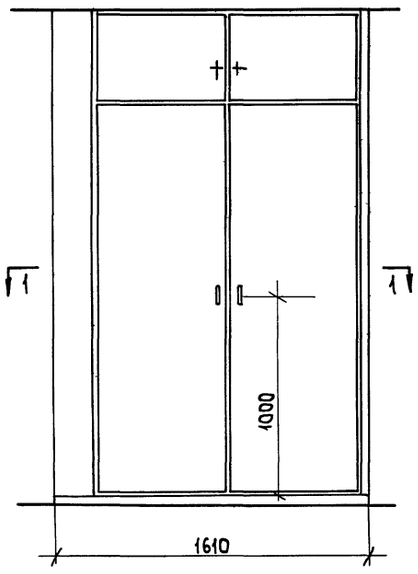

2-2

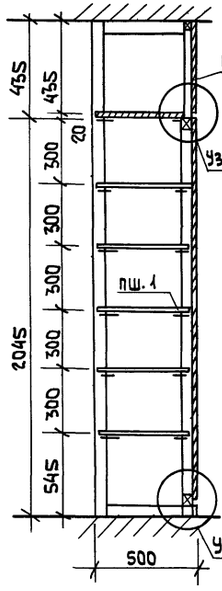

3-3

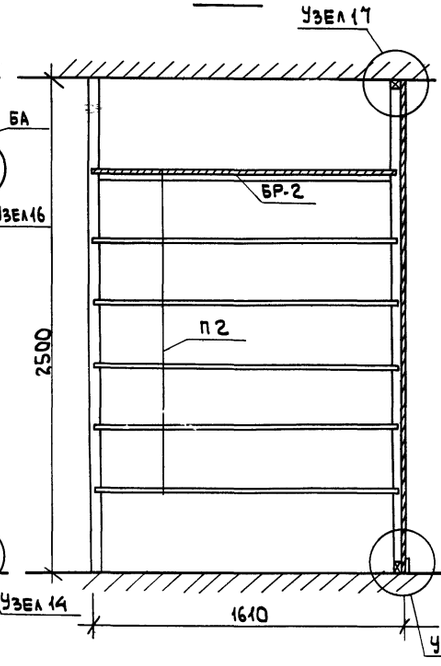

Вид по Б

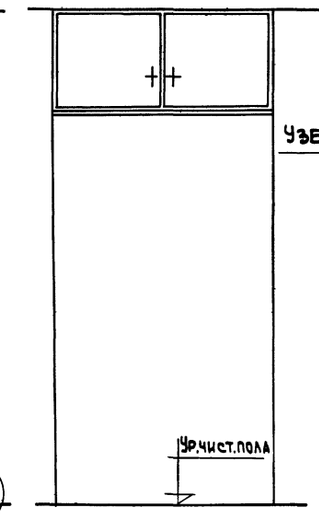

5-5

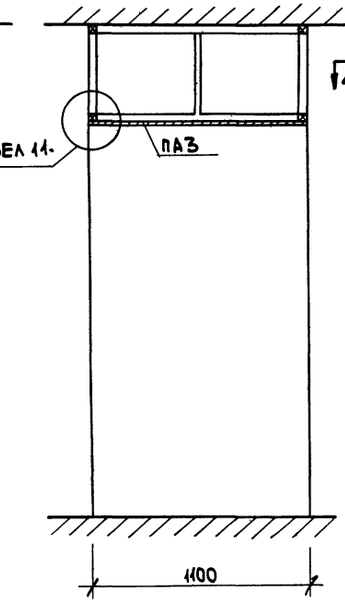

6-6

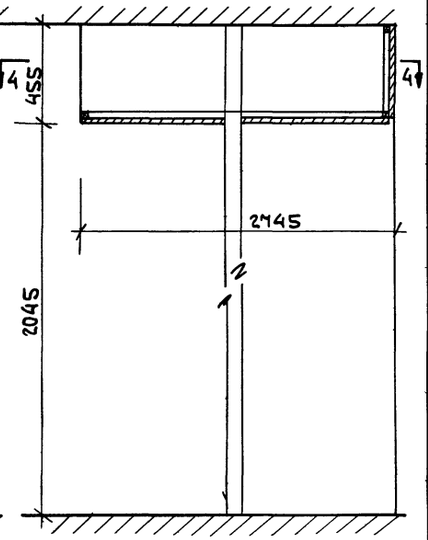

1-1

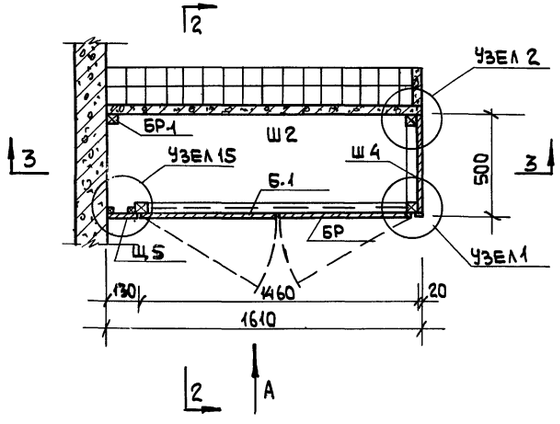

4-4

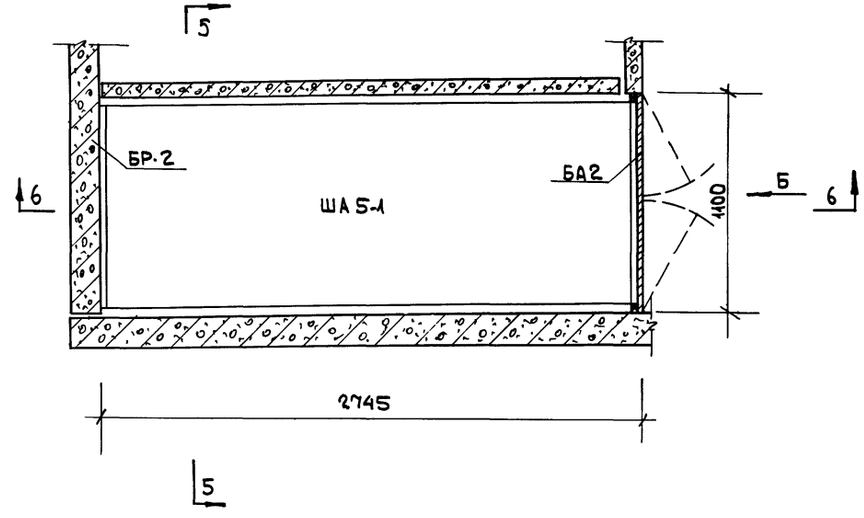

Общие примечания см. лист АСД-38.

ПА-3	Полка антресольная	1	ДСП	2700	1080	19
БР-2	Брус монтажный	п.м.	хвойн	1.5	35	35
БА2	Блок антресольных дверей	1	ДСП	1090	450	19
Спецификация ША5-1						
ПШ-1	Полкодержатель-шкант.	24	твлис	50	ф	10
П-2	Полка шкафная	6	ДСП	1570	460	19
БР-2	Брус монтажный	п.м.	хвойн	1.0	35	35
БР-1	Брус монтажный	п.м.	хвойн	3.0	50	50
Щ-5	Щит - стенка	1	ДСП	2495	125	19
Щ-4	Щит - стенка	1	ДСП	2495	490	19
БА3	Блок антресольных дверей	1	ДСП	1450	450	19
Б-1	Блок шкафных дверей	1	ДСП	1375	1990	19
Спецификация Ш2						
Марка дет.	Наименование	Кол. шт.	Мат.	Размеры Д.	Ш.	Т.

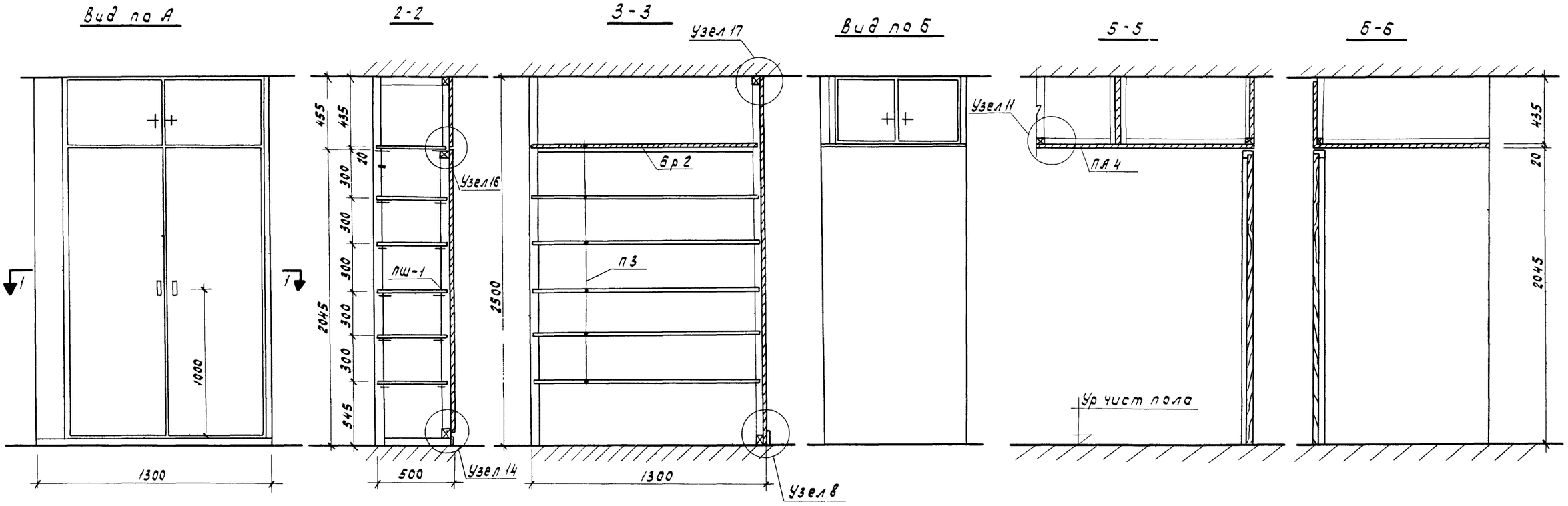

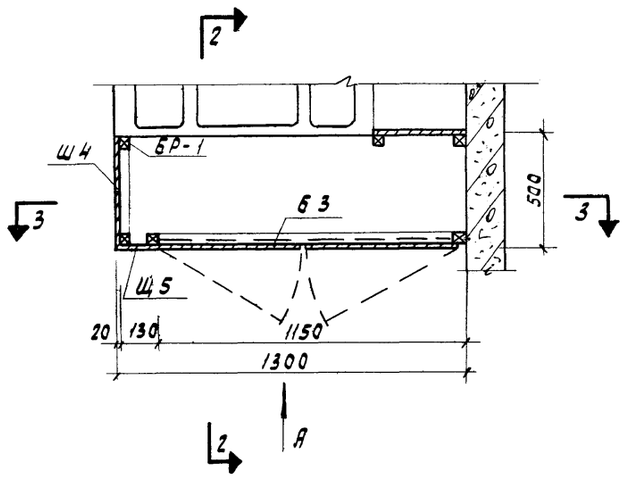

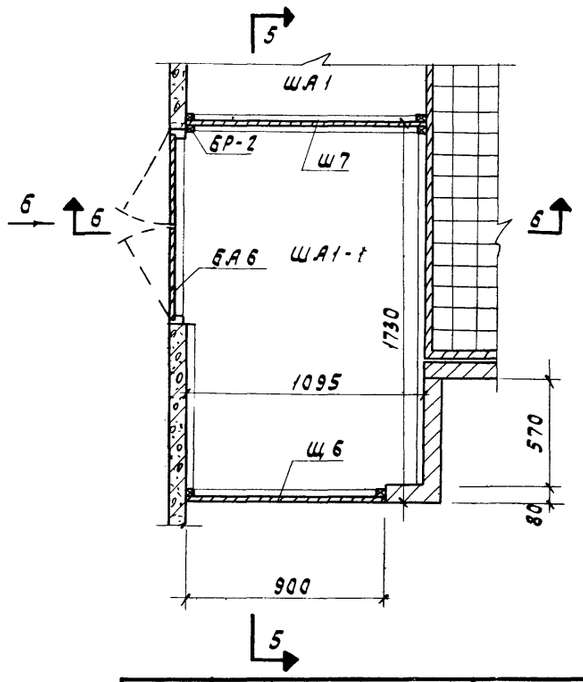

Марка дет	Наименование	Кол шт	Мат	Размеры Д	Размеры Ш	Размеры Т
Щ-7	Щит-стенка	1	ДСП	1090	450	19
Щ-6	Щит-стенка	1	ДСП	895	450	19
ПА-4	Полка антресольная	1	ДСП	1730	1135	19
БР-2	Брус монтажный	п.м.	Хвойн	—	—	—
БР-1	Брус монтажный	п.м	Хвойн.	1.0	50	50
БА 6	Блок антресол дверей		ДСП	850	450	19
Спецификация ША 1						
ПШ-1	Полкодержатель шкант	20	ТВ лис	50	ф	10
П-3	Полка шкафная	5	ДСП	1260	460	19
БР-1	Брус монтажный	п.м	Хвойн	40	50	50
Щ-5	Щит-стенка	1	ДСП	2495	490	19
Щ-4	Щит-стенка	1	ДСП	2495	125	19
БА 4	Блок антресольн дверей	1	ДСП	1145	450	19
Б 3	Блок шкафных дверей	1	ДСП	1145	1990	19
Спецификация Ш 4						

Общие примечания см. лист АСД-38

1969	Детали	Шкаф Ш4; шкаф антресольный ША 1	Серия 125	Раздел 91 часть 9	Лист АСД-40

Пров. Танковец 15/XI-72г. Коп Плотникова

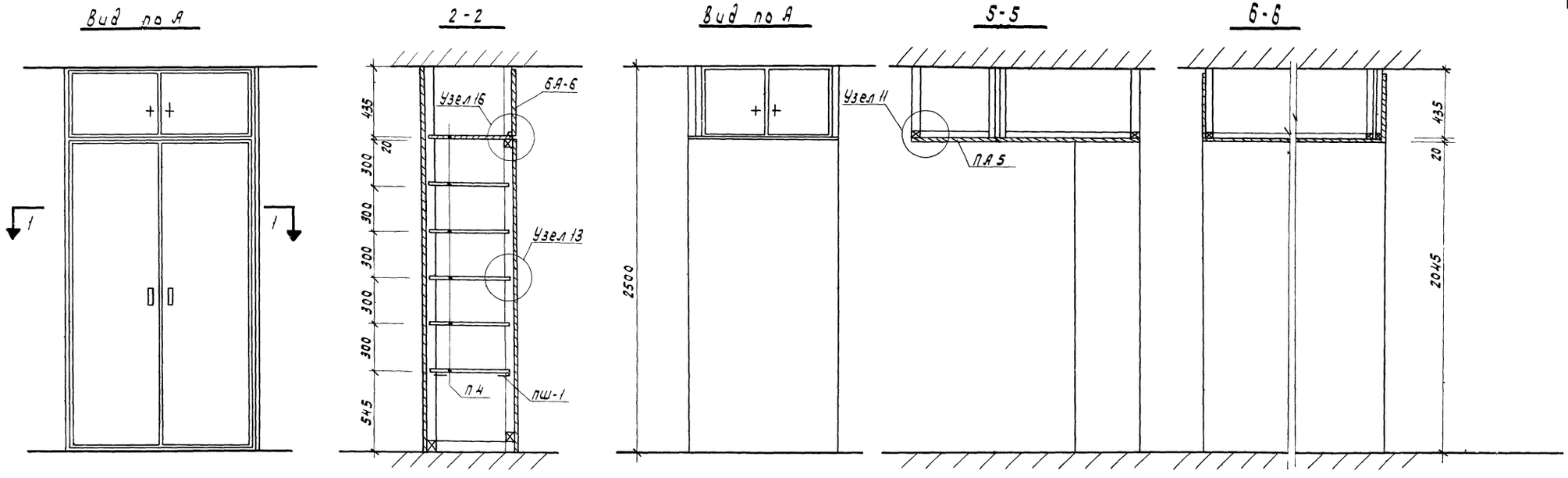

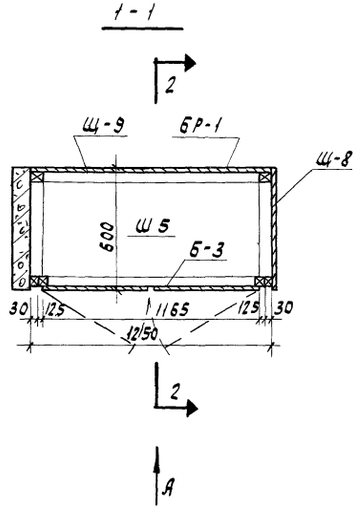

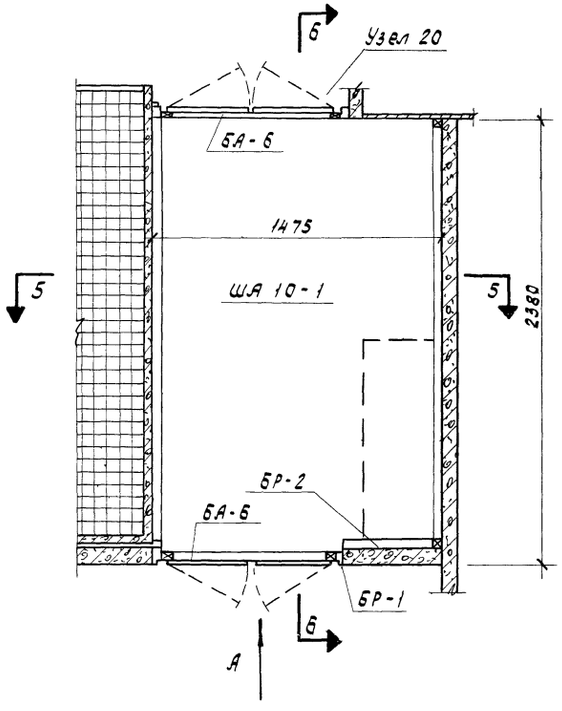

ПА-5	Полка антресольная	1	ДСП	1450	2320	19
БР-2	Брус монтажный	п.м.	Хвойн.	5.9	35	35
БР-1	Брус монтажный	п.м.	Хвойн.	0.9	50	50
БА 6	Блок антресол. дверей	2	ДСП	450	850	19
Спецификация ША-10-1						
П-4	Полка шкафная	6	ДСП	1210	540	19
БР	Брус монтажный	п.м.	Хвойн.	4.0	50	50
Щ-9	Щит-стенка	1	ДСП	2495	1245	19
Щ-8	Щит-стенка	1	ДСП	2495	595	19
БА 4	Блок антресол дверей	1	ДСП	1145	450	19
Б 3	Блок шкафных дверей	1	ДСП	1145	1990	19
Спецификация Ш 5						
Марка дет	Наименование	Кол шт	Мат	Д	Ш	Т
				Размеры		

Общие примечания см лист АСД-38

1969	Детали	Встроенный шкаф Ш5; шкаф антресольный ША 10-1	Серия 125	Часть 9 Раздел 9.1	Лист АСД-41

Пров Панковец 15/XI-72г. Коп. Плотникова

Вид по А

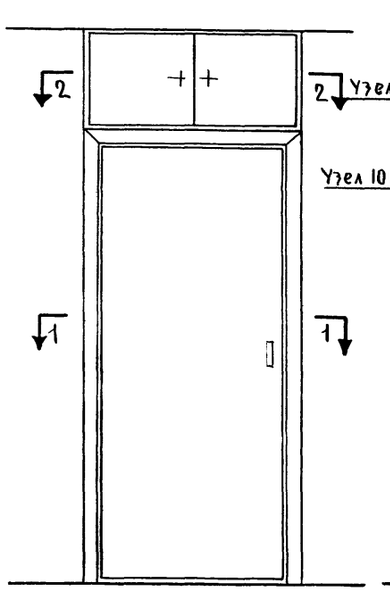

3-3

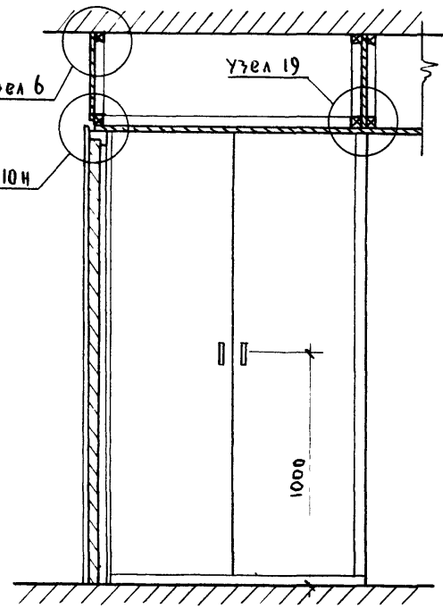

4-4

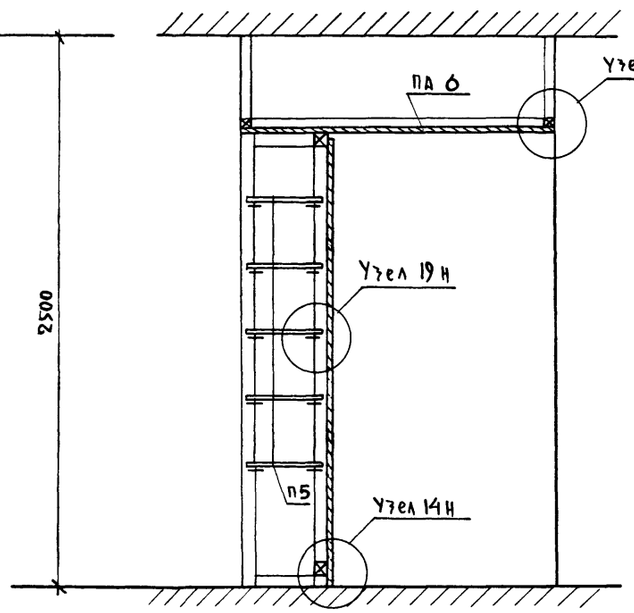

5-5

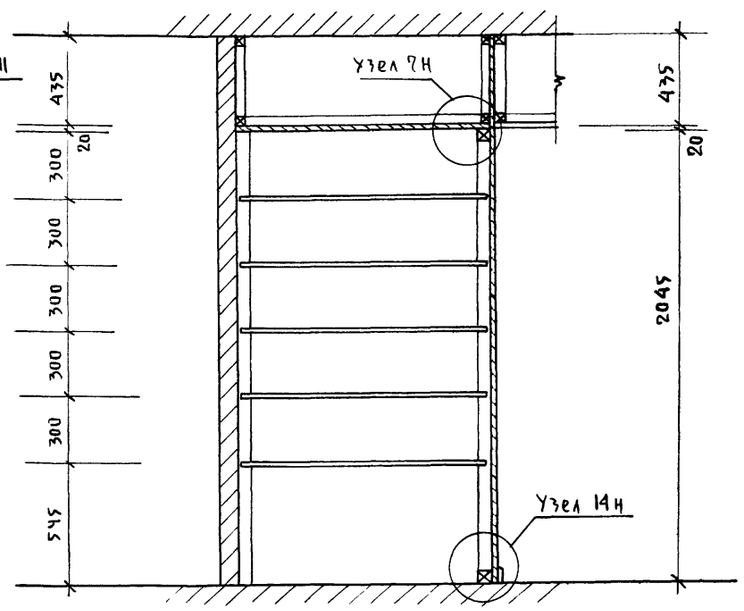

1-1

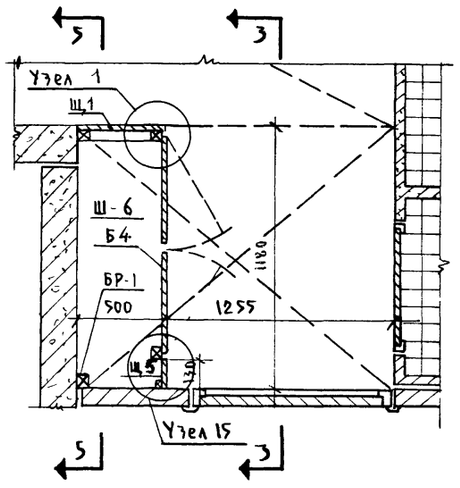

2-2

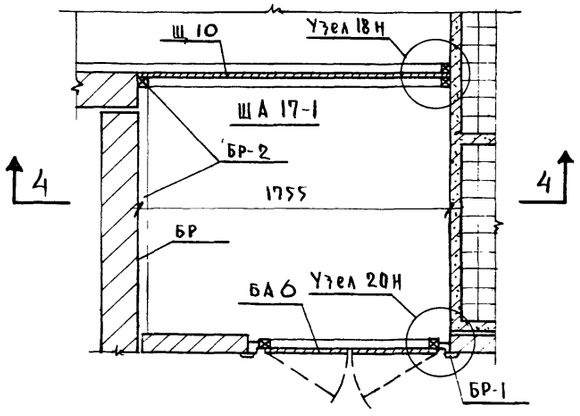

ПА 6	Полка антресольная	1	ДСП	1730	1200	19
БР-1	Брус монтажный	п м	хвойн	1,0	—	—
БР-2	Брус монтажный	п м	хвойн	1,0	—	—
Щ 10	Щит- стенка	1	ДСП	1750	450	19
БА 6	Блок антресольн дверей		ДСП	850	450	19

Спецификация ША 17-1

ПШ-1	Полкодержатель шкант	20	твлист	50	∅	10
П-5	Полка шкафная	5	ДСП	1940	460	19
БР-1	Брус монтажный	п.м.	хвойн	4,0	—	—
Щ 5	Щит- стенка	1	ДСП	125	1990	19
Щ-1	Щит- стенка	1	ДСП	2040	490	19
Б-4	Блок шкафных дверей	1	ДСП	1115	1990	19

Спецификация Ш 6

Марка дет	Наименование	Кол. шт	Матер	Размеры Д	Ш	Т

Общие примечания см лист АСД-38

1969	Детали	Встроенный шкаф Ш-6, шкаф антресольный ША 17-1	Серия 125	Часть 9 Раздел 9.1	Лист АСД-42

11131-12 44

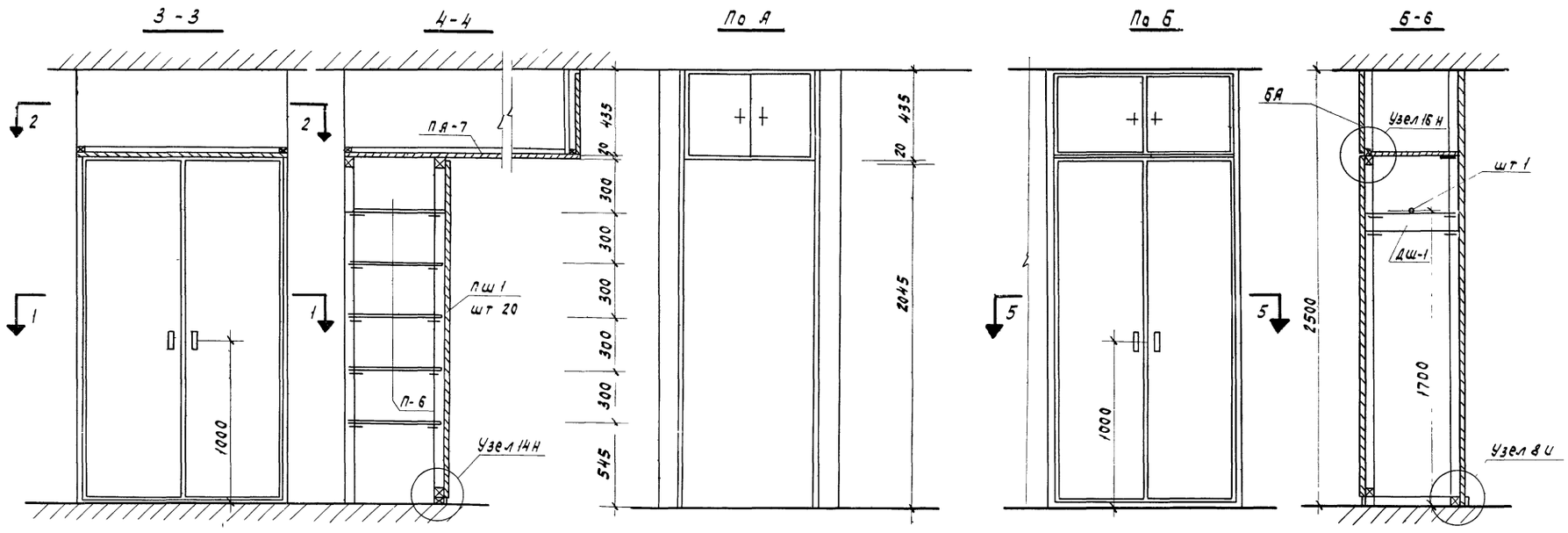

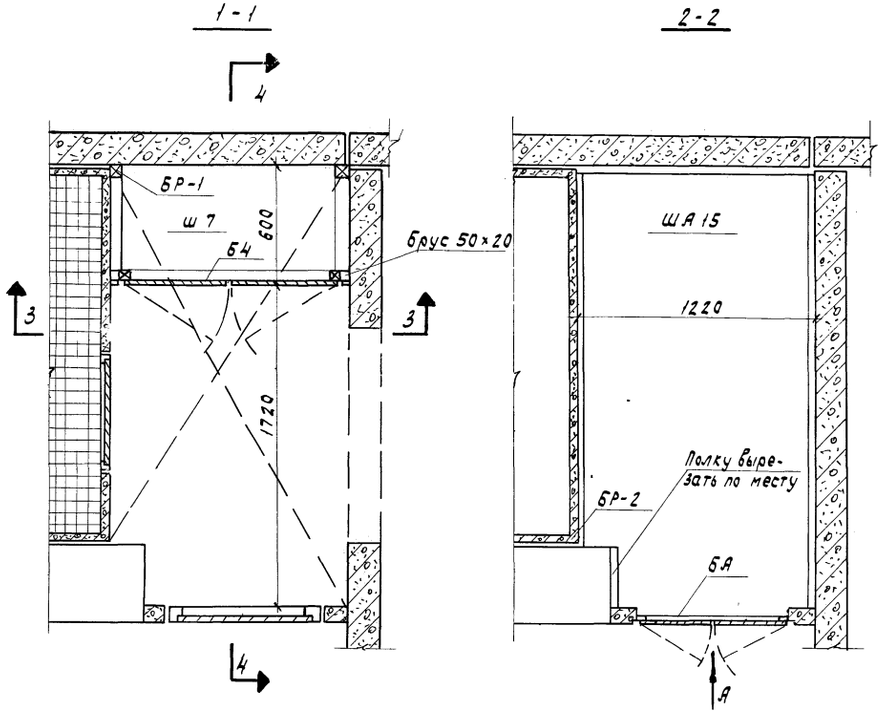

ДШ-1	Держатель штанги	2	твлис			
ШТ-1	Штанга для одежды	1	твлис			
Щ-11	Щит - стенка		ДСП	2495	1000	19
ПШ-1	Полкодержатель шк		твлис	50	ф	10
БР-1	Брус монтажный		Хвойн		50	50
БА5	Блок антресольн дверей	1	ДСП	1000	450	19
Б 5	Блок шкафных дверей	1	ДСП	1000	1990	19

Спецификация Ш10-1

ПА-7	Полка антресольная	1	ДСП	2300	1200	19
БР-2	Брус монтажный	п м	Хвойн	1.5	35	35
БА1	Блок антресольных дверей	1	ДСП	[illegible]	450	19

Спецификация ША-15

ПШ-1	Полкодержатель-шкант	20	твлис	50	ф	
П-6	Полка шкафная	5	ДСП	1200	560	19
БР-1	Брус монтажный	п. м	Хвойн	2.0	50	50
Б4	Блок шкафных дверей	1	ДСП	1115	1990	19

Спецификация Ш7

Марка дет	Наименование	Кол шт	Мат	Д	Ш	Т
				Размеры		

Общие примечания см. лист АСД-38

1969	Детали	Встроенные шкафы Ш7; Ш10-1; шкаф антресольный ША 15	Серия 125	Часть 9 раздел 9.1	Лист АСД-43

Прав. [illegible] 15/XI-72г. Кол. Платникова

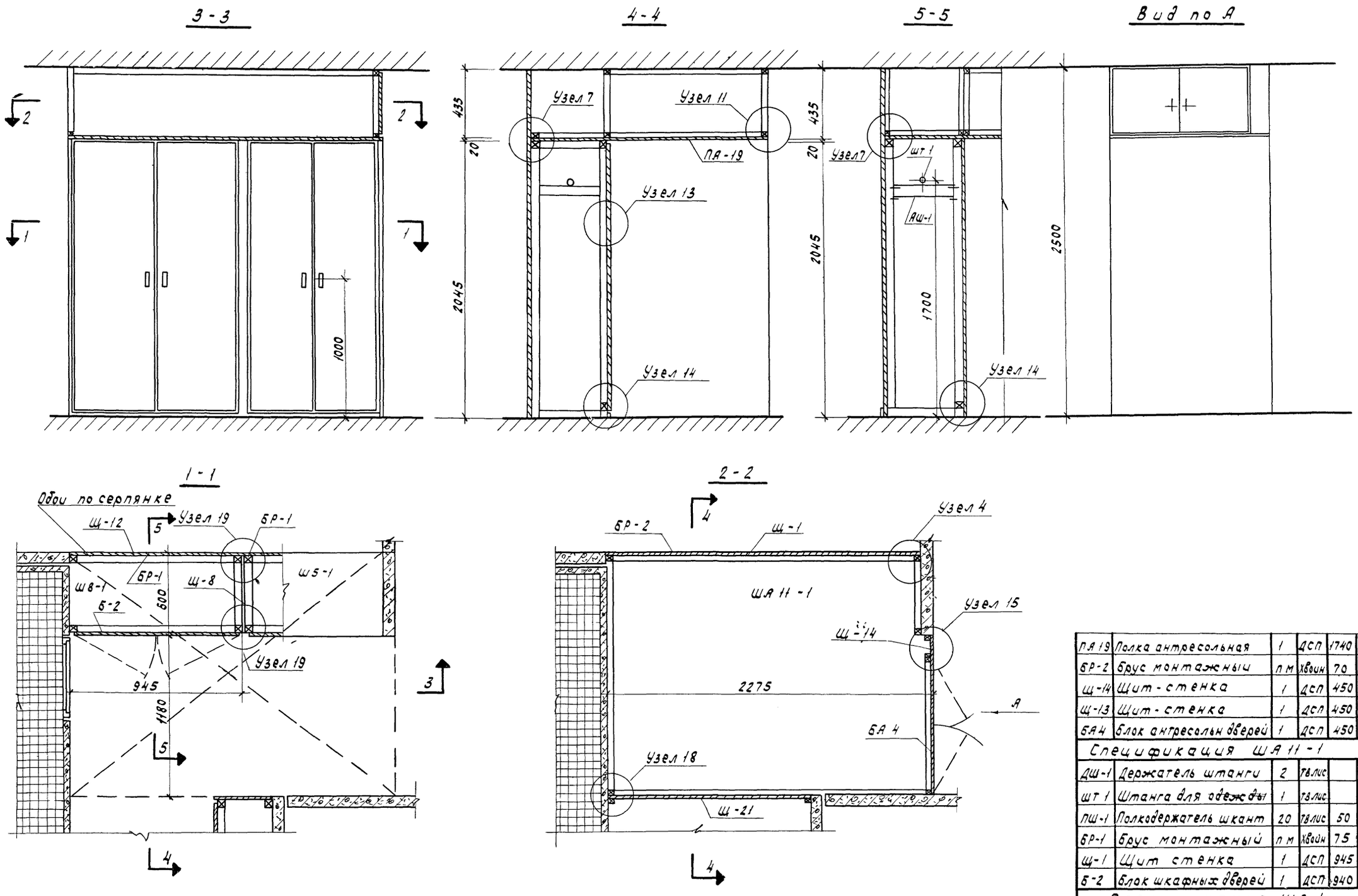

ПА 19	Полка антресольная	1	ДСП	1740	2250	19
БР-2	Брус монтажный	п м	Хвоин	70	35	35
Щ-14	Щит-стенка	1	ДСП	450	1550	19
Щ-13	Щит-стенка	1	ДСП	450	1050	19
БА 4	Блок антресольн дверей	1	ДСП	450	1450	19
Спецификация ША 11-1						
ДШ-1	Держатель штанги	2	ТВлис			
шт 1	Штанга для одежды	1	ТВлис			
ПШ-1	Полкодержатель шкант	20	ТВлис	50	ф	10
БР-1	Брус монтажный	п м	Хвойн	75	50	50
Щ-1	Щит стенка	1	ДСП	945	2040	19
Б-2	Блок шкафных дверей	1	ДСП	940	1990	19
Спецификация Ш8-1						
Марка дет	Наименование	Кол шт	Мат	Д	Ш	Т
				Размеры		

Общие примечания см. лист АСД-38.

1969	Детали	Встроенный шкаф Ш8-1 шкаф антресольный ША 11-1	Серия 125	Раздел 9.1 часть 9	Лист АСД-44

Пров Г.Панковец 14/XI-72г Коп Платникова

3-3

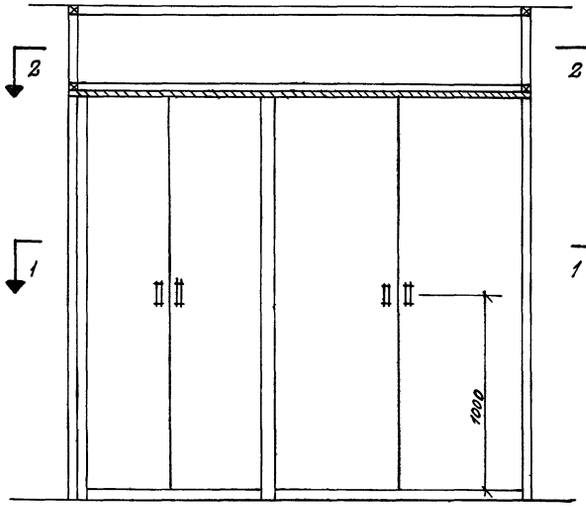

4-4

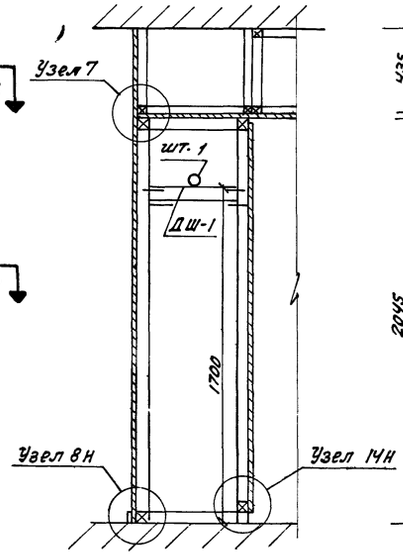

5-5

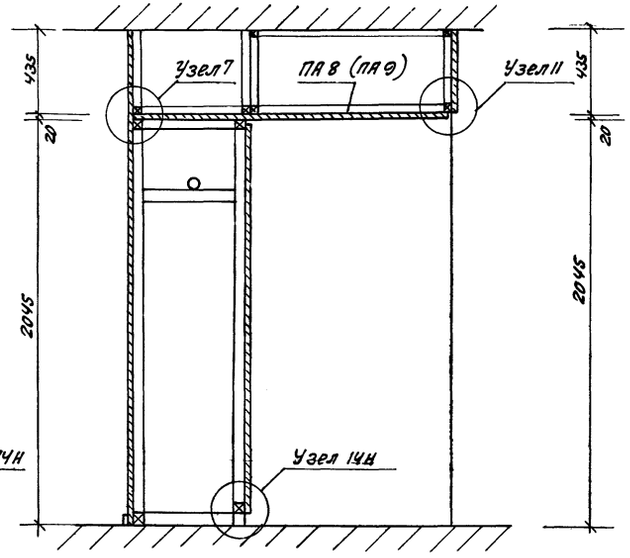

Вид по А

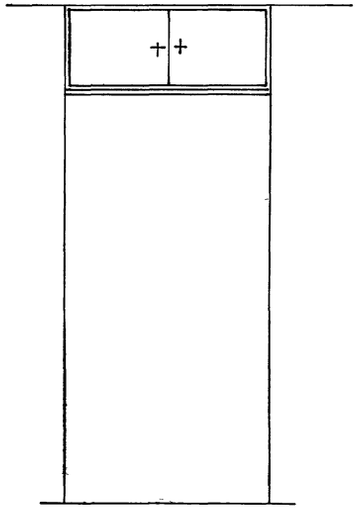

1-1

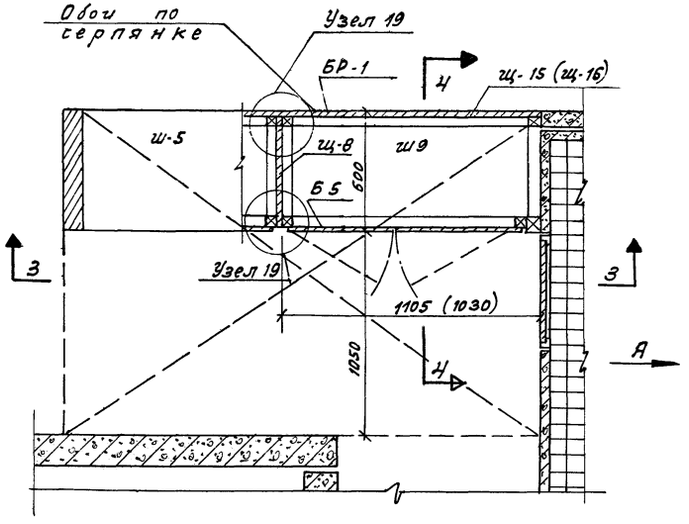

2-2

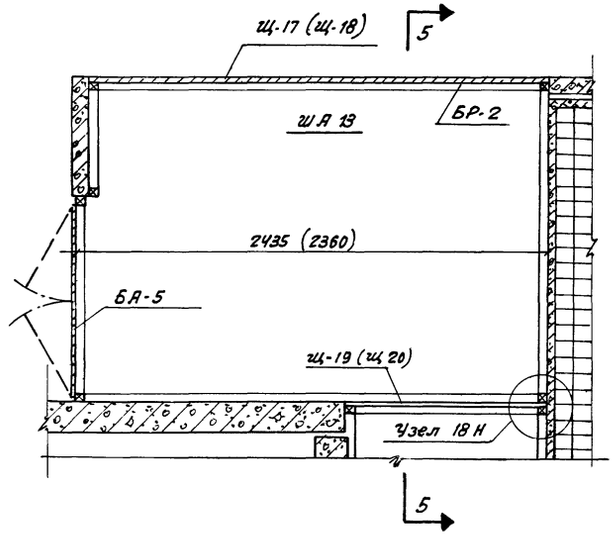

Марка дет.	Наименование	К-во шт.	Матер.	Размеры Д	Ш	Т
ПЛ-8 (ПЛ-9)	Полка антресольная	1	ДСП	2415 (2340)	1630	19
БР-2	Брус монтажный	п.м.	Хвоин	2.0	35	35
Ц-17 (Ц-18)	Щит стенка		ДСП	2430 (2355)	450	19
БА 5	Блок антресольн. двер		ДСП	1000	450	19
	Спецификация ША 13.					
ДШ-1	Держатель штанги	2	Твлис			
ШТ-1	Штанга для одежды	1	Твлис			
ПШ-1	Полкодержатель-шкант	20	Твлис	50	ф	10
БР-1	Брус монтажный	п.м.	Хвоин	7.5	50	50
Ц-15 (Ц-16)	Щит-стенка	1	ДСП		2040	19
Б-5	Блок шкафн. дверей	1	ДСП	1000	1990	19
	Спецификация Ш9					

В скобках размеры для Ш-11 (Ш11-1) и ША-19-1
общие примечания см. лист АСД-38

1969	Детали.	Встроенный шкаф ш-9 шкаф антресольный ША-13.	Серия 125	Альбом Часть 9 Раздел 9.1	Лист АСД-45

Пров Титаниновец 10/XI-72г Нач.отд Вив

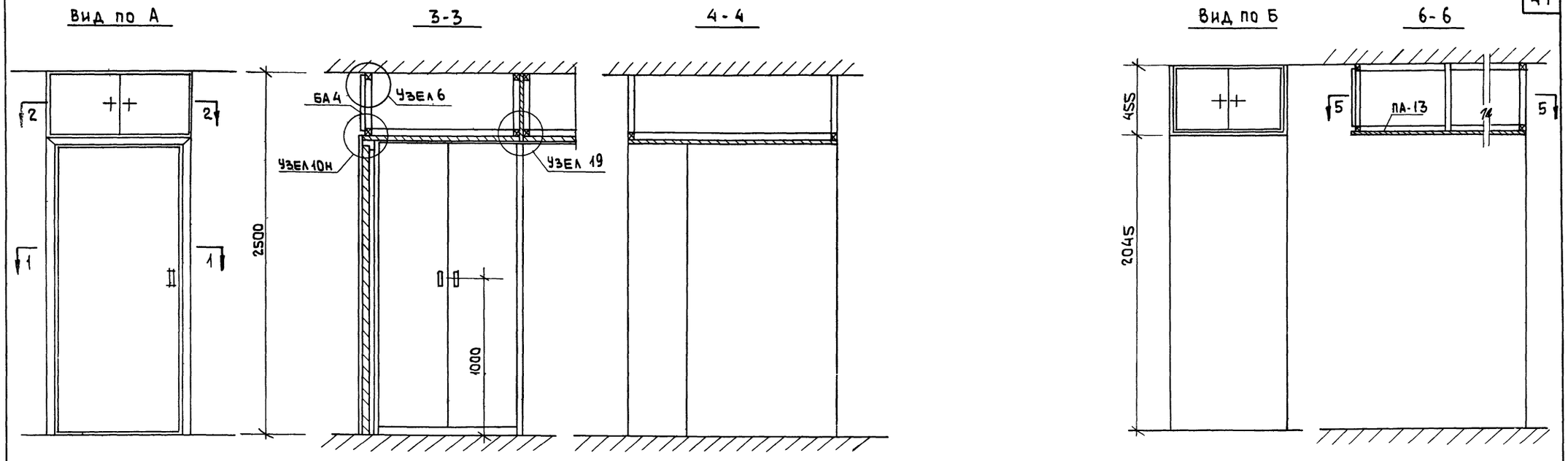

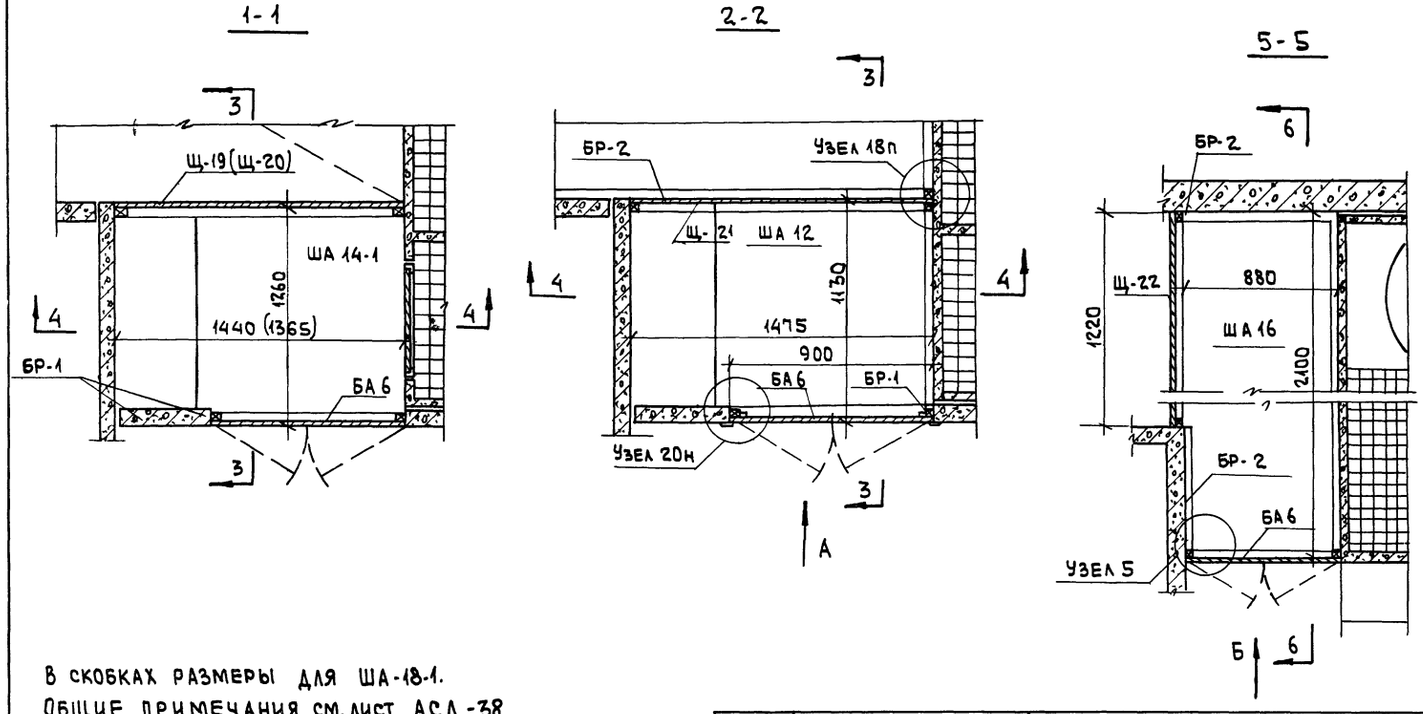

ПА-13	Полка антресольная	1	ДСП	2100	890	19
БР-2	Брус монтажный	п.м.	хвойн	1,5	35	35
Щ-22	Щит-стенка	1	ДСП	1220	450	19
БА 6	Блок антресольный дверн	1	ДСП	850	450	19
Спецификация ША 16						
ПА-12	Полка антресольная	1	ДСП	1455	1090	19
БР-2	Брус монтажный	п.м.	хвойн	1,5	35	35
БР-1	Брус монтажный	п.м.	хвойн	1.0	50	50
Щ-21	Щит-стенка	1	ДСП	1465	450	19
БА 6	Блок антресольн. дверей	1	ДСП	850	450	19
Спецификация ША-12						
ПА-10 ПА-11	Полка антресольная	1	ДСП	1420 (1345)	1220	19
Щ-19 Щ-20	Щит-стенка	1	ДСП	1430 (1360)	450	19
Б-6	Блок антресол. дверей	1	ДСП	850	450	19
Спецификация ША14-1						
Марка дет.	Наименование	К-во шт.	Матер	Д	Ш	Т
				Размеры		

В скобках размеры для ША-18-1.
Общие примечания см. лист АСД-38

1969	Детали	Шкафы антресольные ША14-1; ША-12; ША-16.	Серия 125	Раздел 9.1 Часть 9	Лист АСД-46

Пров. Кон.

Вид по А

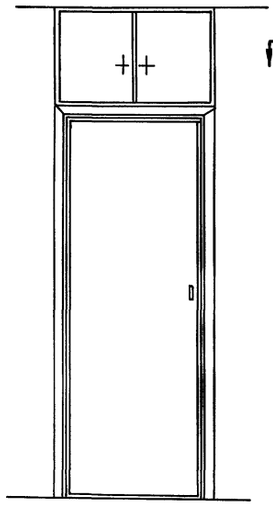

2-2

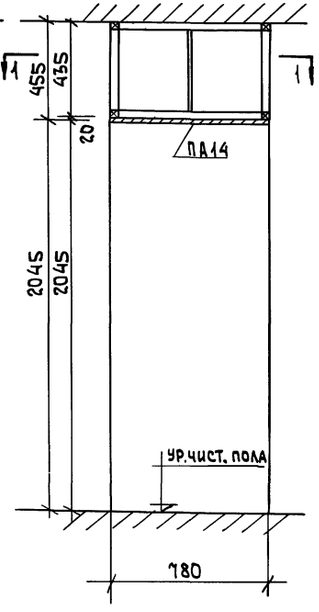

3-3

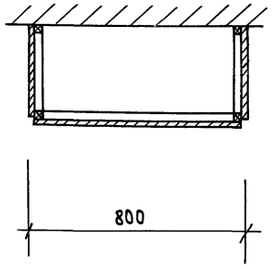

Вид по Б

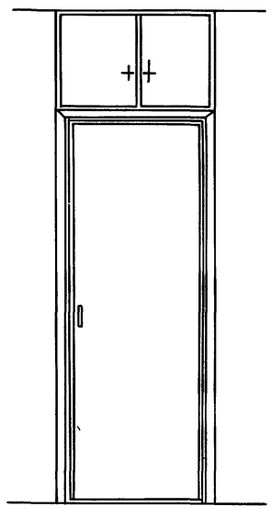

5-5

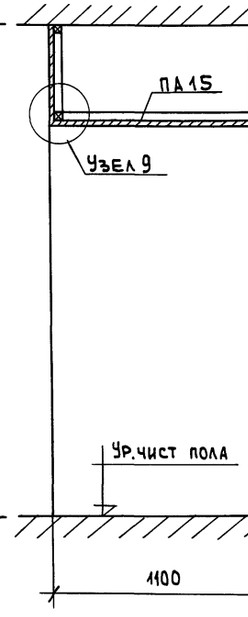

6-6

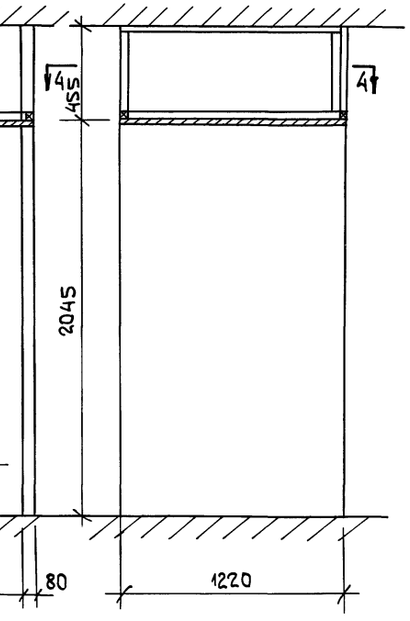

1-1

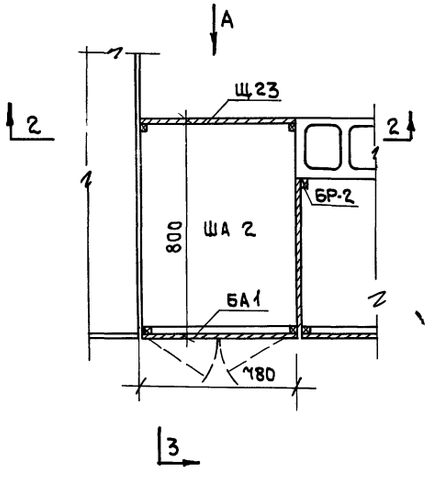

4-4

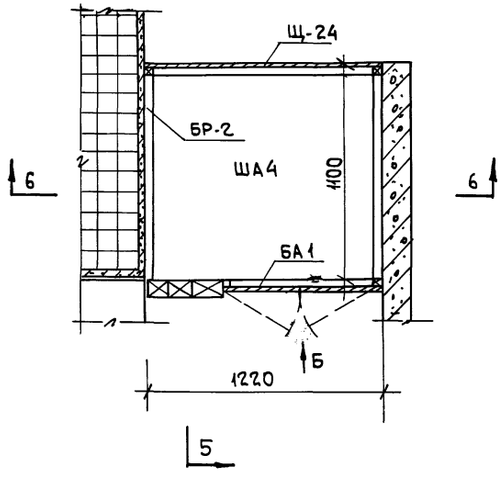

Щ-24	Щит - стенка	1	ДСП	1210	450	19
БР-1	Брус монтажный	п.м.	хвойн	1.0	50	50
ПА-13	Полка антресольная	1	ДСП	1200	1120	19
БР-2	Брус монтажный	п.м.	хвойн	3.7	35	35
БА 1	Блокантресольн. дверей	1	ДСП	770	450	19
Спецификация ША4						
БР-2	Брус монтажный	п.м.	хвойн	3.5	35	35
Щ-23	Щит- стенка	1	ДСП	775	450	19
БА 1	Блок шкафных дверей	1	ДСП	770	450	19
ПА-14	Полка антресольная	1	ДСП	760	760	19
Спецификация ША2						
Марка дет.	Наименование	Кол. шт.	Мат.	Размеры Д	Ш	Т

Общие примечания см. лист АСД-38

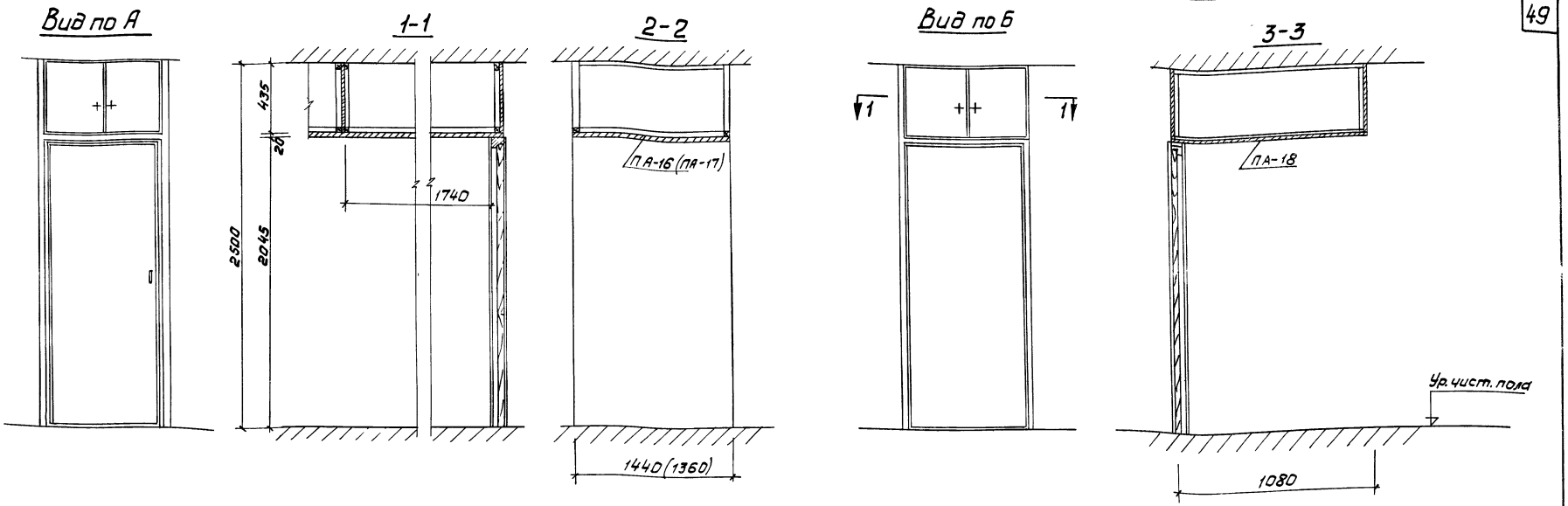

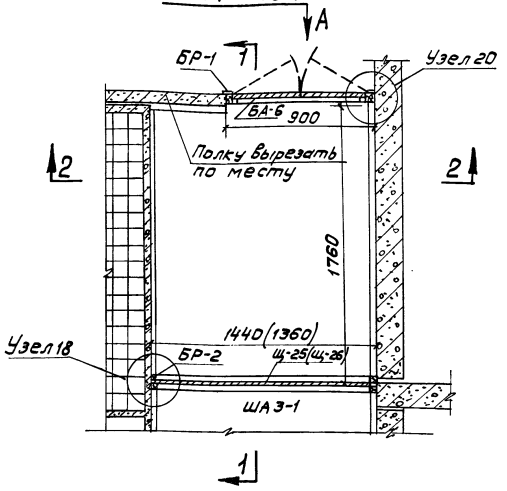

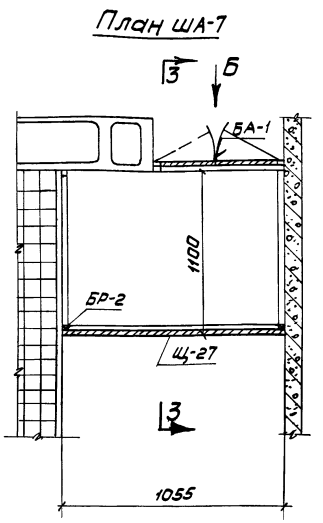

Щ-28	Щит-стенка	1	ДСП	2495	1056	19
Щ-4	Щит-стенка	1	ДСП	2495	490	19
Спецификация Ш3						
ПА-18	Полка антресольная	1	ДСП	1030	1080	19
БР-2	Брус монтажный	п.м.	хвойн.	1,5	35	35
Щ-27	Щит-стенка	1	ДСП	1050	450	19
БА-1	Блок антресольных дверей	1	ДСП	770	450	19
Спецификация ША7-1						
ПД-16 ПА-17	Полка антресольная	1	ДСП	1420 (1340)	1740	19
БР-2	Брус монтажный	п.м.	хвойн.	1,5	35	35
Щ-25 (Щ-26)	Щит-стенка	1	ДСП	1430 1350	450	19
БА6	Блок антресольн. дверей	1	ДСП	850	450	19
Спецификация ША8-1						
Марка дет.	Наименование	Кол. шт.	Мат.	Д	Ш	Т
				Размеры		

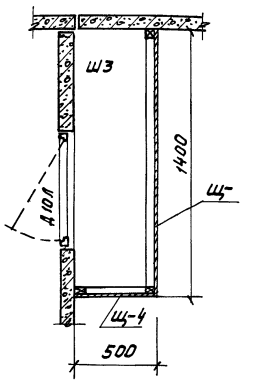

Общие примечания см. лист АСД-38
Размеры в скобках даны для шкафа антресольного ША9-1 (ША9)

1969	Детали	Шкафы антресольные ША8-1; ША7; Шкаф Ш3	Серия 125	Раздел 9-1 Часть 9	Лист АСД-48

11131-12 50

пров. [illegible] 10/IV-78 коп. Говорова

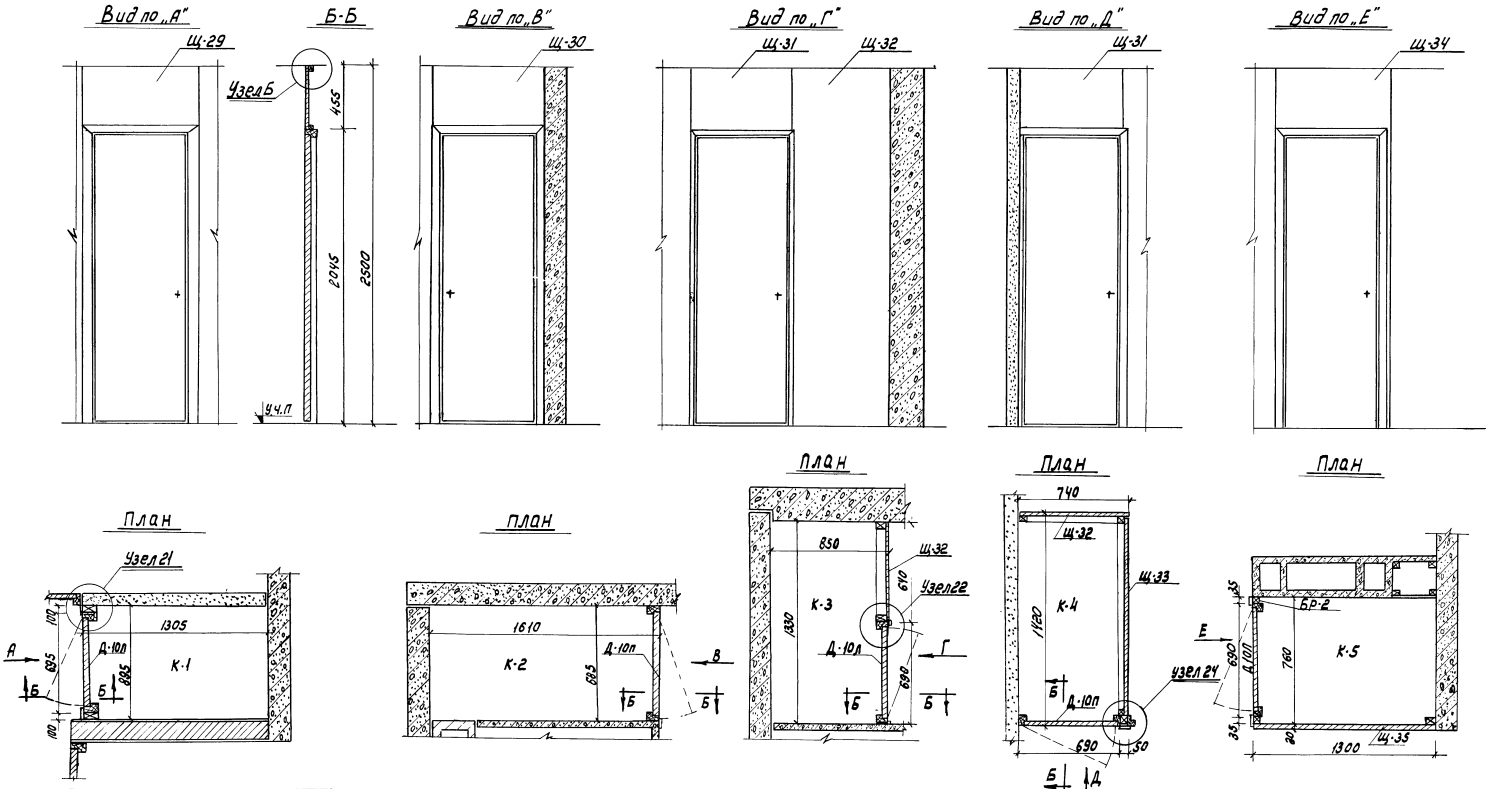

К-5	Щ-35	Щит	1	ДСП	1300	2500	19
	Щ-34	Щит	1	ДСП	780	450	19
К-4	Щ-33	Щит	1	ДСП	1340	2500	19
	Щ-32	Щит	1	ДСП	740	2500	19
	Щ-31	Щит	1	ДСП	685	450	19
К-3	Щ-32	Щит	1	ДСП	740	2500	19
	Щ-31	Щит	1	ДСП	685	450	19
К-2	Щ-30	Щит	1	ДСП	790	450	19
К-1	Щ-29	Щит	1	ДСП	890	450	19
	Марка детали	Наименов	Кол. шт.	Матер	Д	Ш	Т
					Размеры		

Примечания:
1. Кладовые К-1-1; К-2-1 выполняются зеркально К-1, К-2.
2. Общие примечания см лист АСД-38.

1969	Детали	кладовые К-1, К-2, К-3, К-4, К-5	серия · 125	часть 9 раздел 9.1	лист АСД-49

11131-12 51

пров. [illegible] 10.12.78. коп. Говорова.

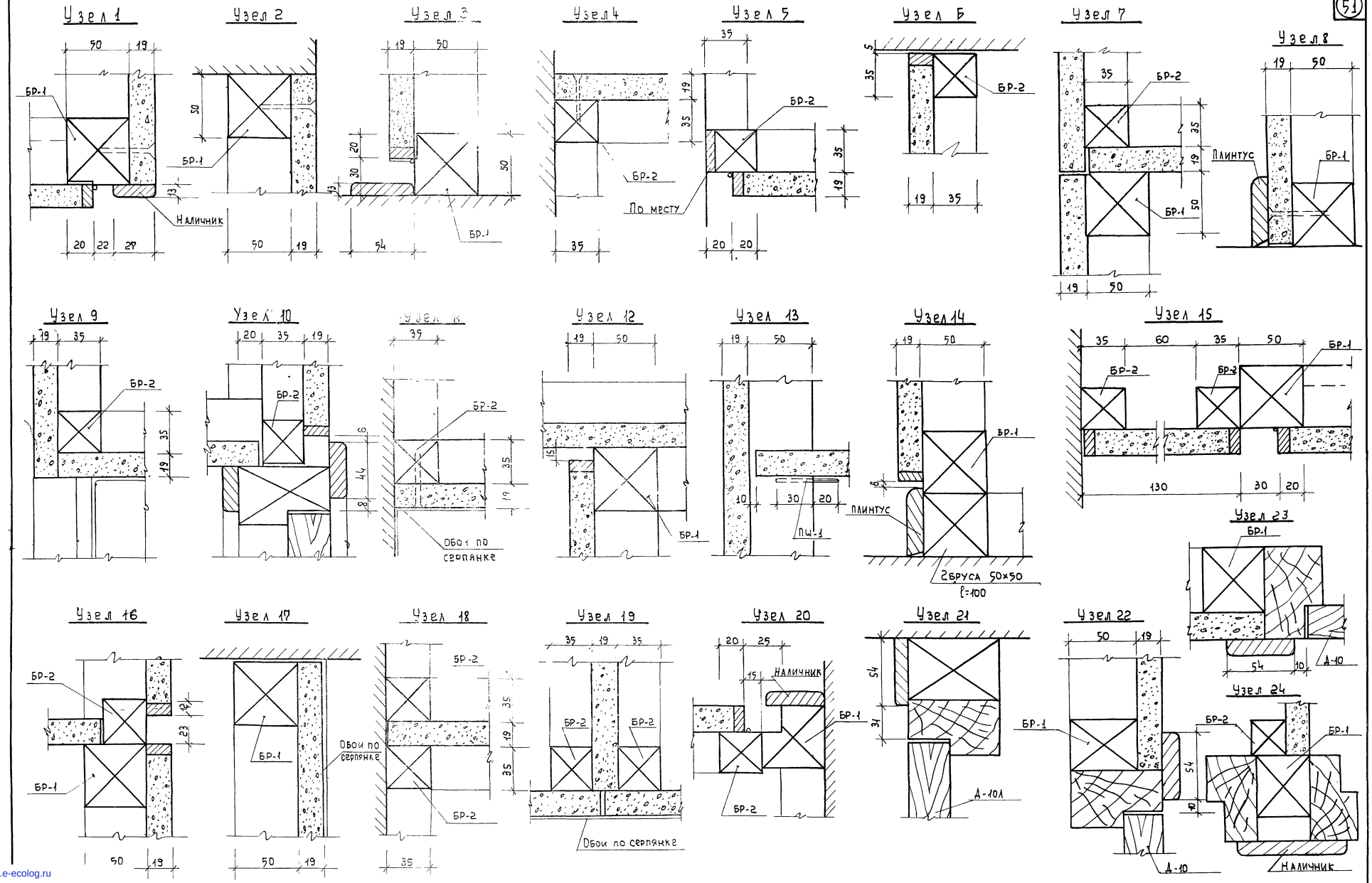

1969	Детали	Встроенные шкафы, антресоли и кладовые. Узлы с 1-24.	Серия 125	Часть 9 Раздел 9,1	Лист АСД-50

пров. Сарин 26.II.74 контр. Юр

11131-12

gost.e-ecolog.ru