КОМПЛЕКСНАЯ СЕРИЯ ТИПОВЫХ ПРОЕКТОВ
ЖИЛЫХ И ОБЩЕСТВЕННЫХ ЗДАНИЙ
Серия 125

КРУПНОПАНЕЛЬНЫЕ ЖИЛЫЕ ДОМА ДЛЯ СТРОИТЕЛЬСТВА
В О II И III СТРОИТЕЛЬНО-КЛИМАТИЧЕСКИХ ЗОНАХ
ТИПОВОЙ ПРОЕКТ 111-125-1

ПЯТИЭТАЖНЫЙ ШЕСТИСЕКЦИОННЫЙ ДОМ НА 79 КВАРТИР

Часть 0.1

АРХИТЕКТУРНО-СТРОИТЕЛЬНЫЕ ЧЕРТЕЖИ НИЖЕ ОТМЕТКИ± 0.00

РАЗДЕЛ 0.1-1

ЗДАНИЕ С ЛЕНТОЧНЫМИ ФУНДАМЕНТАМИ

111-31 - 01
ЦЕНА 1-82

gost.e-ecolog.ru

КОМПЛЕКСНАЯ СЕРИЯ ТИПОВЫХ ПРОЕКТОВ
ЖИЛЫХ И ОБЩЕСТВЕННЫХ ЗДАНИЙ

СЕРИЯ 125

КРУПНОПАНЕЛЬНЫЕ ЖИЛЫЕ ДОМА ДЛЯ СТРОИТЕЛЬСТВА ВО II И III СТРОИТЕЛЬНО-КЛИМАТИЧЕСКИХ ЗОНАХ

ТИПОВОЙ ПРОЕКТ 111-125-1

ПЯТИЭТАЖНЫЙ ШЕСТИСЕКЦИОННЫЙ ДОМ НА 79 КВАРТИР

СОСТАВ ПРОЕКТА

ЧАСТЬ 0.1 АРХИТЕКТУРНО-СТРОИТЕЛЬНЫЕ ЧЕРТЕЖИ НИЖЕ ОТМ. ± 0.00
РАЗДЕЛ 0.1-1 ЗДАНИЕ С ЛЕНТОЧНЫМИ ФУНДАМЕНТАМИ.

ЧАСТЬ 0.2 ОТОПЛЕНИЕ И ВЕНТИЛЯЦИЯ НИЖЕ ОТМ. ± 0.00.
РАЗДЕЛ 0.2-1 ЗДАНИЕ С ЛЕНТОЧНЫМИ ФУНДАМЕНТАМИ/ВАРИАНТ С ПАРАМЕТРАМИ ТЕПЛОНОСИТЕЛЯ 105°-70°С/
РАЗДЕЛ 0.2-2 ЗДАНИЕ С ЛЕНТОЧНЫМИ ФУНДАМЕНТАМИ/ВАРИАНТ С ПАРАМЕТРАМИ ТЕПЛОНОСИТЕЛЯ 95°-70°С/

ЧАСТЬ 0.3 ВОДОСНАБЖЕНИЕ, КАНАЛИЗАЦИЯ И ВОДОСТОКИ НИЖЕ ОТМЕТКИ ± 0.00.
РАЗДЕЛ 0.3-1 ЗДАНИЕ С ЛЕНТОЧНЫМИ ФУНДАМЕНТАМИ.

ЧАСТЬ 1 АРХИТЕКТУРНО СТРОИТЕЛЬНЫЕ ЧЕРТЕЖИ ВЫШЕ ОТМ. ± 0.00
ЧАСТЬ 2 ОТОПЛЕНИЕ И ВЕНТИЛЯЦИЯ ВЫШЕ ОТМЕТКИ ± 0.00
РАЗДЕЛ 2-1 ВАРИАНТ ПАРАМЕТРАМИ ТЕПЛОНОСИТЕЛЯ 105°-70°С.
РАЗДЕЛ 2-2 ВАРИАНТ С ПАРАМЕТРАМИ ТЕПЛОНОСИТЕЛЯ 95°-70°С.
ЧАСТЬ 3 ВОДОСНАБЖЕНИЕ, КАНАЛИЗАЦИЯ И ВОДОСТОКИ ВЫШЕ ОТМЕТКИ ± 0.00
ЧАСТЬ 4 ГАЗОСНАБЖЕНИЕ
ЧАСТЬ 5 ЭЛЕКТРООБОРУДОВАНИЕ.

ЧАСТЬ 6 СЛАБОТОЧНЫЕ УСТВОИСТВА
ЧАСТЬ 8 СМЕТА
ЧАСТЬ 9 УЗЛЫ И ДЕТАЛИ.
РАЗДЕЛ 9.1 ТИПОВЫЕ СЕКЦИИ. АРХИТЕКТУРНЫЕ РЕШЕНИЯ. ДЕТАЛИ.
РАЗДЕЛ 9.2 МОНТАЖНЫЕ УЗЛЫ И ДЕТАЛИ
ЧАСТЬ 10 ИЗДЕЛИЯ ЗАВОДСКОГО ИЗГОТОВЛЕНИЯ.
РАЗДЕЛ 10.1-1 НАРУЖНЫЕ СТЕНОВЫЕ ПАНЕЛИ ИЗ ЛЕГКОГО И ЯЧЕИСТОГО БЕТОНА ТОЛЩ. 250-300 ММ
РАЗДЕЛ 10.1-2 НАРУЖНЫЕ СТЕНОВЫЕ ПАНЕЛИ ИЗ ЛЕГКОГО БЕТОНА ТОЛЩ. 350-400 ММ
РАЗДЕЛ 10.2-6 ~~РАЗДЕЛ 10.2-1~~ ВНУТРЕННИЕ СТЕНОВЫЕ ПАНЕЛИ
РАЗДЕЛ 10.-3-9 ~~РАЗДЕЛ 10.3-1~~ МНОГОПУСТОТНЫЕ ПАНЕЛИ ПЕРЕКРЫТИЯ ШИРИНОЙ 2390 ММ.
РАЗДЕЛ 10.4-1 ПРОЧИЕ ИЗДЕЛИЯ ИЗ ТЯЖЕЛОГО БЕТОНА
РАЗДЕЛ 10.5-1 ПЕРЕГОРОДКИ И ИЗДЕЛИЯ ПОЛОВ
РАЗДЕЛ 10.6-1 ДЕРЕВЯННЫЕ ИЗДЕЛИЯ.
РАЗДЕЛ 10.7-1 МЕТАЛЛИЧЕСКИЕ ИЗДЕЛИЯ
СЕРИЯ 75 РАЗДЕЛ 10.8-1 САНИТАРНО-ТЕХНИЧЕСКИЕ КАБИНЫ /СТРОИТЕЛЬНАЯ ЧАСТЬ/
СЕРИЯ 75 РАЗДЕЛ 10.8-2 САНИТАРНО-ТЕХНИЧЕСКИЕ КАБИНЫ /САНИТАРНО-ТЕХНИЧЕСКАЯ ЧАСТЬ/
РАЗДЕЛ 10.9-1 ИЗДЕЛИЯ НУЛЕВОГО ЦИКЛА
ТИПОВОЙ ПРОЕКТ НМ - 41 ЧЕРТЕЖИ МУСОРОПРОВОДА
УМ - 64

ЧАСТЬ 0.1

АРХИТЕКТУРНО-СТРОИТЕЛЬНЫЕ ЧЕРТЕЖИ НИЖЕ ОТМЕТКИ ±0.00

РАЗДЕЛ 0.1-1

ЗДАНИЕ С ЛЕНТОЧНЫМИ ФУНДАМЕНТАМИ

РАЗРАБОТАН
КОНСТРУКТОРСКИМ БЮРО ПО ЖЕЛЕЗОБЕТОНУ
ГОССТРОЯ РСФСР

ВВЕДЕН В ДЕЙСТВИЕ
ПРИКАЗОМ КБ ПО ЖЕЛЕЗОБЕТОНУ
N 69 ОТ 28 АВГУСТА 1970 Г

21.XI.73 г /11 /ПУХ/ РУК. БРИГ КОНСТР КБ ПО ЖЕЛЕЗОБЕТОНУ
ИСПРАВЛЕННОМУ ВЕРИТЬ ВЗАМЕН ЛИСТОВ N 12 и 17 ВЫПУЩЕНЫ ЛИСТЫ АС 12 и, 17 и

NN п/п	Наименование	NN листа	NN стр.
1	Содержание альбома	С-1	2
2	Пояснительная записка	П-1	3
3	Пояснительная записка	П-2	4
4	План ленточных фундаментов	АС-1	5
5	Монтажный план фундаментных и цокольных панелей	АС-2И	6
6	План технического подполья	АС-3	7
7	Сечения фундаментов 1-1÷8-8	АС-4И	8
8	Сечения фундаментов 9-9÷14-14. Узлы „А" „Б" „В"	АС-5	9
9	Разрезы I-I, II-II, III-III	АС-6И	10
10	Планы и разрезы по лестничной клетке.	АС-7	11
11	Планы и разрезы по пожарному переходу и разрез 4-4	АС-8	12
12	Монтажные узлы $1^{а}$, $1^{б}$, 2, 3, $4^{а}$, $4^{б}$, 5, 6	АС-9И	13
13	Монтажные узлы 7, $8^{а}$, $8^{б}$, 9, 10, $11^{а}$, $11^{б}$, $12^{а}$, $12^{б}$	АС-10И	14
14	План перекрытия над техническим подпольем при ширине панелей 2390 мм. Раскладка $1^{го}$ пояса наружных стен.	АС-11И	15
15	Спецификация сборных элементов ниже отм. ± 0.00.	АС-12И	16
16	Спецификация металлических и деревянных изделий	АС-13	17
17	Спецификация сборных элементов ниже ± 0.00 (Вариант цокольных панелей)	АС-14	18
18	План ленточных фундаментов (Вариант дома с балконами)	АС-15	19
19	План перекрытия над техническим подпольем (Вариант дома с балконами)	АС-16И	20
20	Спецификация сборных элементов ниже отм. ± 0.00 (Вариант дома с балконами)	АС-17И	21
21	Вход в техническое подполье	АС-18	22

I Общая часть

Проект нулевого цикла 5-ти этажного 6-ти секционного жилого дома на 79 квартир (вариант с ленточными фундаментами) содержит весь комплекс работ по сооружению подземной части здания, включая перекрытие, наружные площадки перед входом в здание, а также инженерное оборудование (см части 02-1, 03-1, 5, 6).

Нулевой цикл разработан с учетом максимального использования существующего оборудования по серии 467 А.

В подземной части здания запроектировано техническое подполье для прокладки коммуникаций инженерного оборудования, а также тепловой узел в осях 12-13.

Вход в техподполье запроектирован из лестничных клеток в осях 11-12 и 24-25.

Кубатура подземной части - 2290 м³.

Площадь застройки – 1090 м².

Представленные в проекте чертежи фундаментов разработаны для расчетного сопротивления основания на глубине 1.5-2.0 м. в 2.0 кг/см².

Фундаменты располагаются только под поперечными несущими стенами На железобетонные подушки фундаментов по слою цементного раствора устанавливаются поперечные несущие фундаментные панели толщиной 160 мм. Цокольные панели опираются на специальные блоки.

Гидроизоляция принята.

а/ для вертикальных поверхностей цокольных панелей, соприкасающихся с грунтом промазка горячим битумом за два раза.

б/ горизонтальная гидроизоляция по цокольным панелям на отметке -0.08 м. и по фундаментным панелям на отметке -0.31 м. выполняется из слоя цементного раствора состава 1:3.

Полы в тепловом узле - цементные, полы в подполье - утрамбованный грунт.

Внутренняя отделка теплового узла - побелка стен и потолков.

II Указания по производству монтажных и строительных работ

Монтаж конструкций выполнять в соответствии со СНиП III-В, 3-62 и указаниями на листах настоящего альбома.

Особое внимание необходимо обратить на тщательную разбивку осей здания, на качество выполнения замоноличенных узлов, сварных соединений и их антикоррозийную защиту.

Марка раствора при монтаже фундаментных панелей принята М-100

Антикоррозийную защиту сварных деталей выполнять в соответствии с СН 206-62. Все сварные соединения покрыть раствором М-100 толщиной не менее 2 см.

Длина сварных швов должна быть не менее 60 мм. h шва = 6 мм электроды Э-42

Указания по производству работ в зимнее время

Для обеспечения прочности раствора в момент оттаивания применять раствор марки „200" с противоморозными добавками поташа или нитрита натрия согласно „рекомендаций по применению в строительстве растворов и бетонов с добавками поташа и нитрита натрия в зимних условиях без прогрева", разработанных ЦНИИСК'ом им. Кучеренко Госстроя СССР

Величина добавок принимается по следующей таблице в зависимости от температуры наружного воздуха

Средняя t° наружного воздуха	Величина добавки в % от веса цемента в расчете на твердую соль
Добавка поташа	
До -5°	5
От -5°, до -15°	10
От -15°, до -30°	15
Добавка нитрита натрия	
До -5°	5
От -5°, до -10°	10

Температура раствора, укладываемого при монтаже в зависимости от температуры наружного воздуха определяется по следующей таблице:

Средняя температура наружного воздуха	Температура раствора при укладке на место
до -10°	+20°
от -10° до -20°	+25°

III Указания по привязке проекта

1. Типовой проект дома, включая чертежи подземной части, может быть применен только после выполнения „привязки" к участку и утверждения его в установленном порядке.

2. При привязке проекта чертежи фундаментов подлежат корректировке применительно к выбираемому варианту (применение нар. стен определенной толщины) и в соответствии с рельефом местности и характеристиками грунтов.

Для облегчения работ, связанных с привязкой фундаментов, ниже приводится схема дома с нормативными нагрузками на отметке низа перекрытия (-0.30м)

3. Наивысшая отметка земли в типовом проекте принята условно - 1.10 м. и подлежит корректировке при привязке. Отметка верха крыльца основного входа постоянная - 0.96 м и должна быть сохранена при привязке независимо от планировки участка.

4. Водостоки запроектированы с выпуском в сторону фасада по оси „В". Под водостоком предусмотреть устройство водоотводных лотков. Отметка в местах выпуска водостоков должна быть не выше - 0.96

Схема нормативных нагрузок на отметке низа перекрытия технического подполья

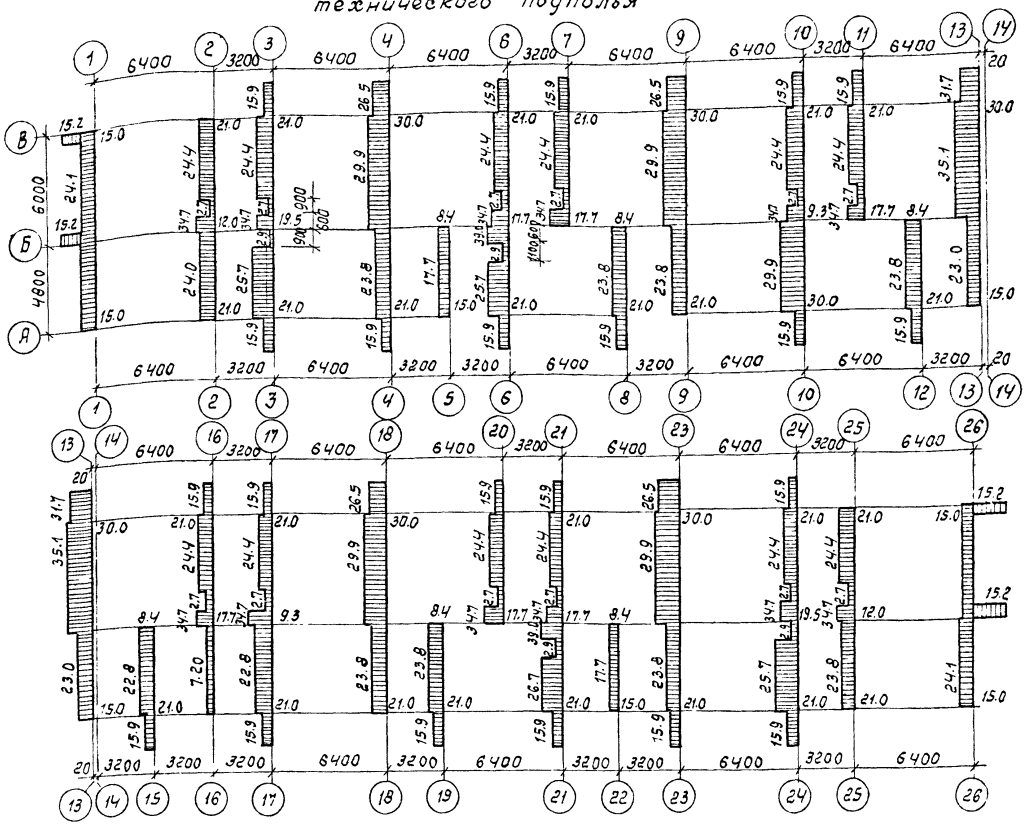

Примечания:

1. Равномерно-распределенные нагрузки даны в т/м.п., сосредоточенные - в т.
2. Принятые нагрузки:
   а) крыша - 865 кг/м² (в том числе снег - 150 кг/м²)
   б) междуэтажное перекрытие:
      с в ж б плиты перекрытия h=220 мм - 300 кг/м²
      конструкция пола - 80 кг/м²
      перегородки - 120 кг/м²
      временная нагрузка (полезная) - 150·07 кг/м²
      Итого дн - 605 кг/м²
   в) внутренние стены из тяжелого бетона толщиной 160 мм - дн = 5260 кг/м.п.
   г) наружные стены самонесущие из легкого бетона γ=1000 кг/м³ при влажности W=8% толщ. 350 мм
   д) временная нагрузка (полезная) на лестницы - 300 кг/м²

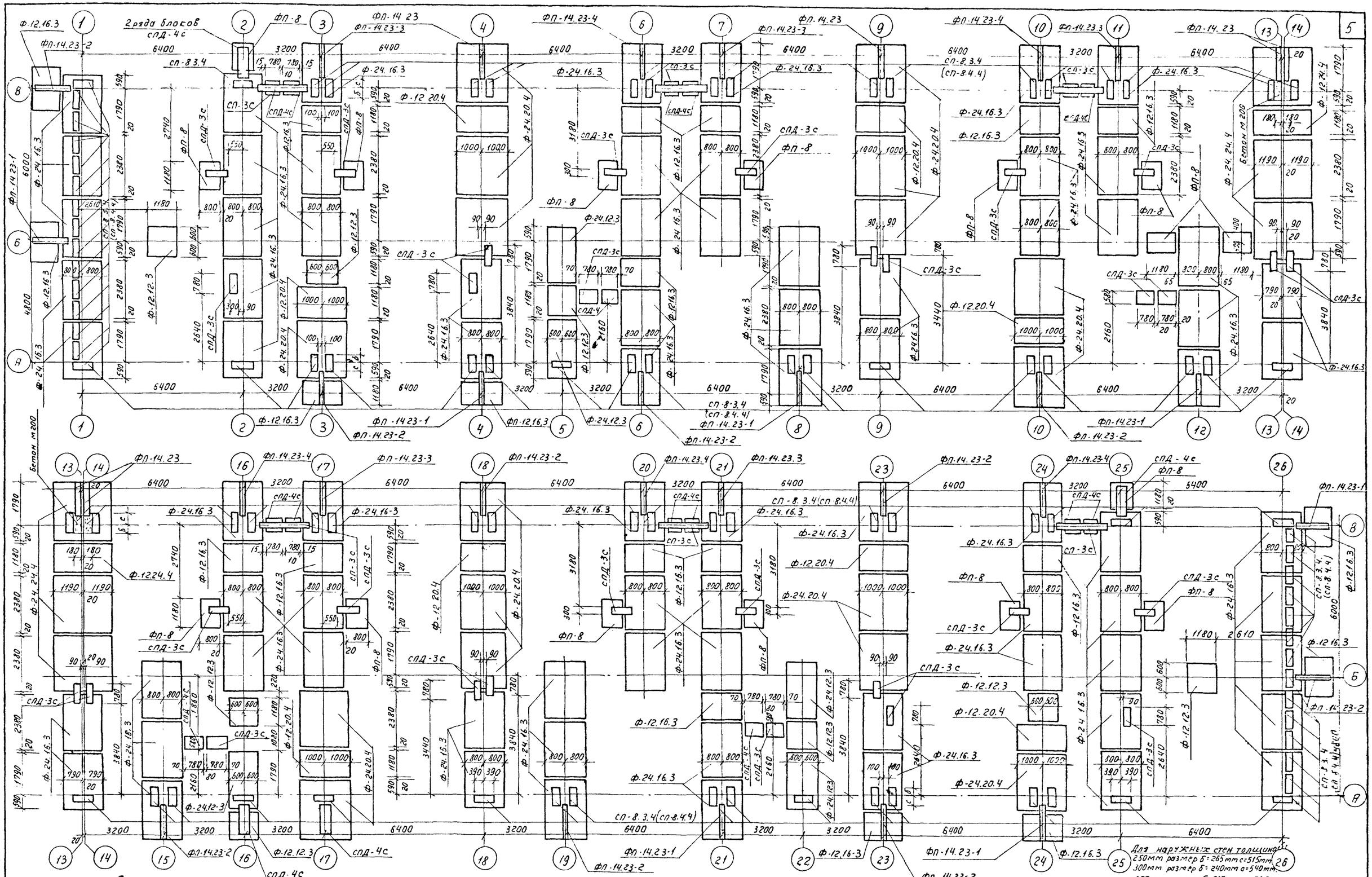

Примечание:

1. Марка (СП-8.4.4) указанная в скобках относится к трехслойным цокольным панелям.
2. Возможна замена 2х блоков устанавливаемых под цокольными панелями.

на один блок см. чертеж лист 27 часть 10-4

1970	5ти этажный жилой дом на 79 квартир.	План ленточных фундаментов.	Типовой проект 111-125-1.	Часть 01 Раздел 01-1	Лист А С 1

Пров. 19.I.73 Кол.

11131-01 6

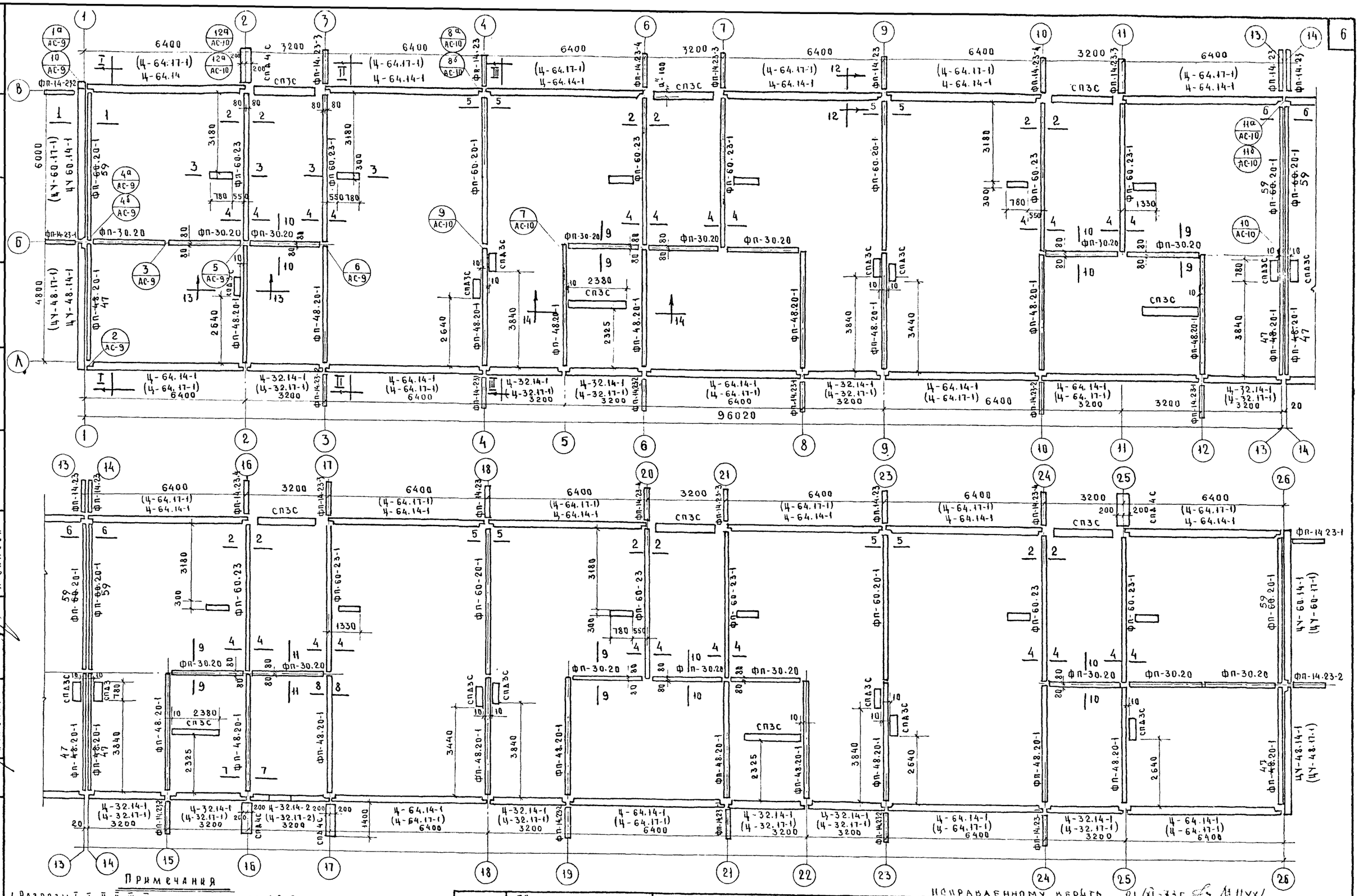

Примечания

1. Разрезы I-I, II-II, III-III даны на листе АС-6
2. Сечения 1-1 ÷ 14-14 даны на листах АС-4 и АС-5
3. Маркировка в скобках дана для трехслойных панелей (при варианте наружных стен из ячеистого бетона)

Исправленному верить 21/XI-73 г. [signature] М 11УХ/

1969	5ти этажный жилой дом на 79 квартир	Монтажный план фундаментных и цокольных панелей.	Типовой проект 111-125-1	Часть 0.1 Раздел 01-1	Лист АС-2И

КБ Госстроя РСФСР
Калининский комплексный отдел

М-6 1:100

Гл. инженер КБ
Гл. констр. КБ
Нач. отдела
Гл. констр. отд.
Инженер

Я. Фельман
В. Таисов
В. Володкин
Л. Синева

Нач. АКО-1
Гл. констр. отд.
Гл. архит. отд.

Ю. Красновский
П. Афанасьев
Г. Пачинцев

Согласовано

11131-01 7

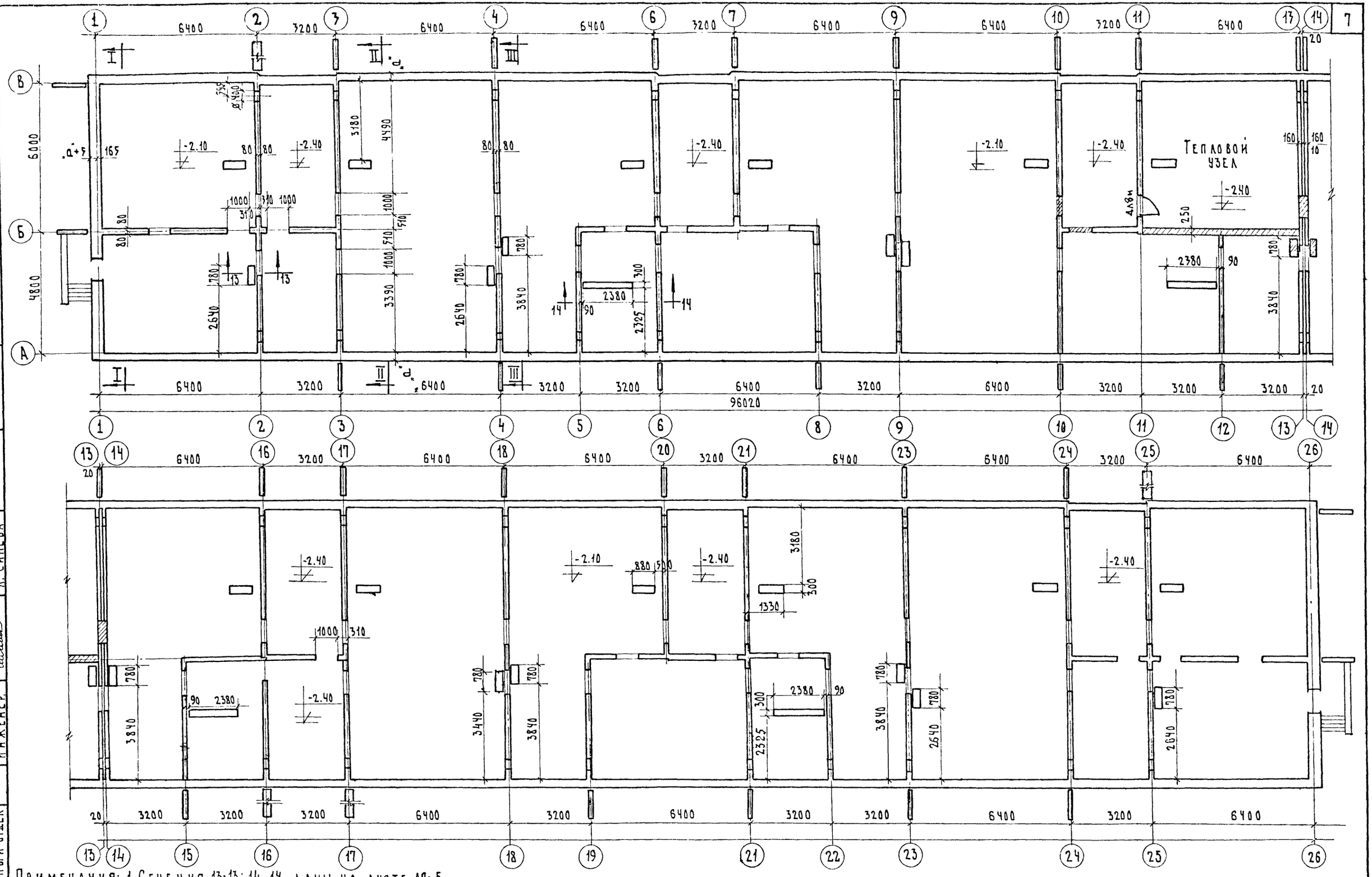

Примечания: 1. Сечения 13-13; 14-14 даны на листе АС-5.
2. Кирпичную кладку (заштрихованные участки) выполнять из глиняного кирпича М-75 на растворе М-25.
3. Вход в техн подполье см. лист АС-18

1969	5ти этажный жилой дом на 79 квартир.	План технического подполья.	Типовой проект 111-125-1	Часть 0.1 Раздел 01-1	Лист АС-3

КБ по железобетону Госстроя РСФСР
Калининский комплексный отдел
М-6 1:100
Гл. инжен. КБ
Гл. констр. КБ
Нач. отдела
Гл. констр. отд.
Инженер
Я. Шельман
В. Таисов
В. Володкин
Л. Синева
Нач. АКО-1
Гл. констр. отд.
Гл. архит. отд.
П. Афанасьев
Г. Пачинцева

11131-01 8

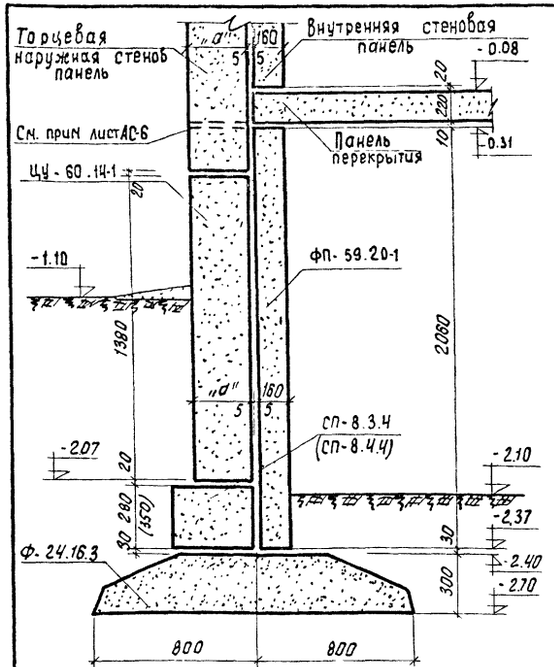

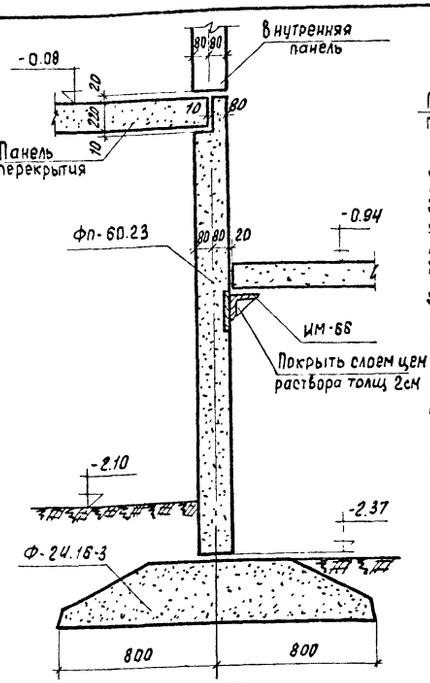

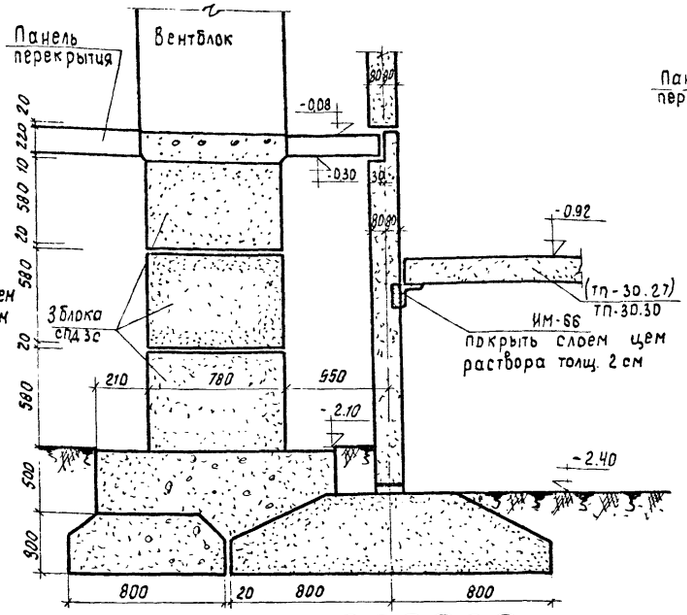

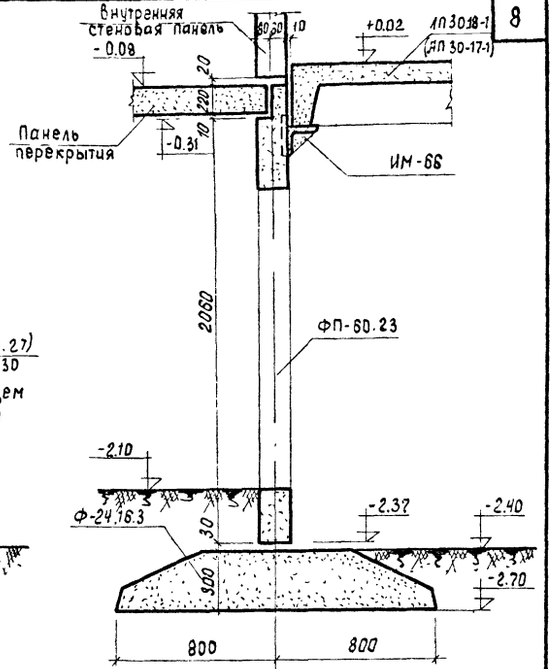

1 26 Зеркально

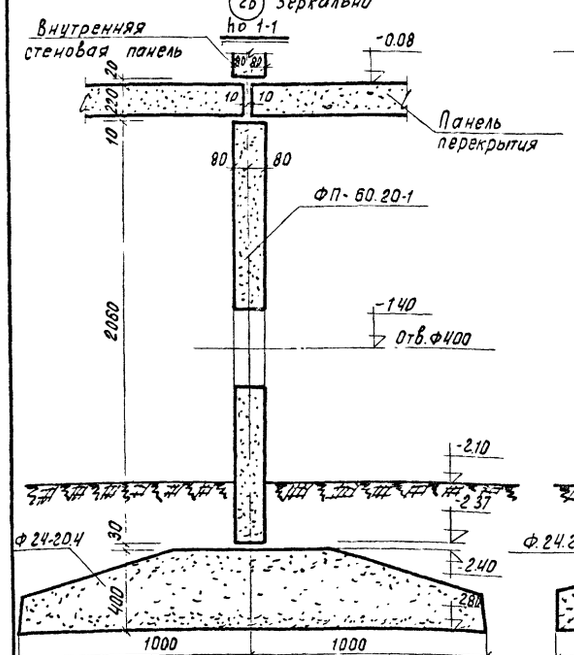

по 5-5

4 9 18 23

Примечание

1. Расположение сечений дано на листе АС-2.
2. В круглых скобах даны марки изделий при варианте использования оснастки по серии 1.167.1.

2 5 10 16 20 24

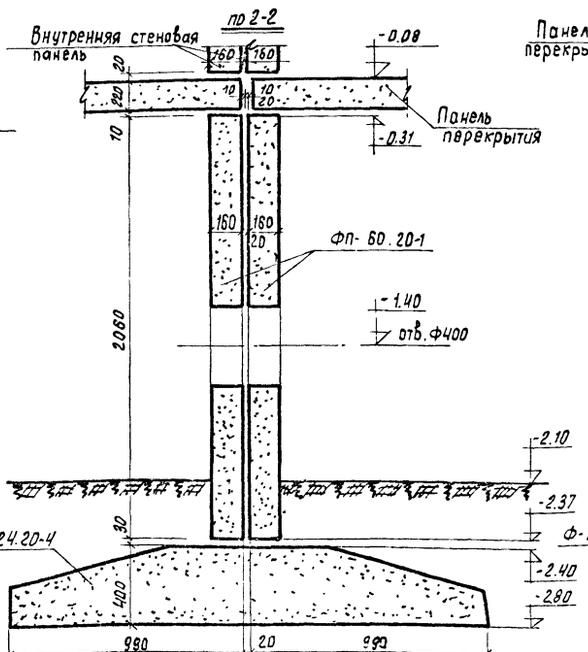

по 6-6

13 14

2 6 10 16 20 24
3 7 11 17 21 25
Зеркально

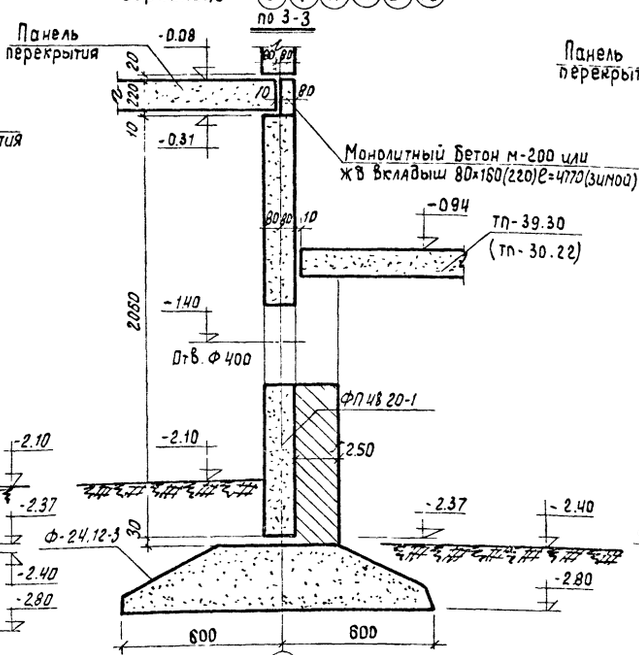

по 7-7

16

2 6 10 16 20 24
3 7 11 17 21 25
Зеркально

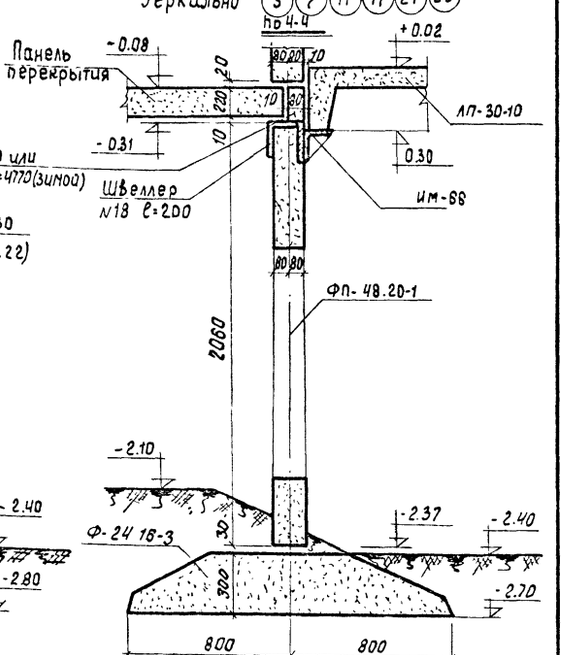

по 8-8

16

1969	5-ти этажный жилой дом на 79 квартир	Сечения Фундаментов 1-1 ÷ 8-8	Типовой проект 111-125-1	Часть 01 Раздел 01-1 / Лист АС-ИИ

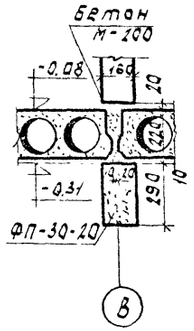

По 9-9

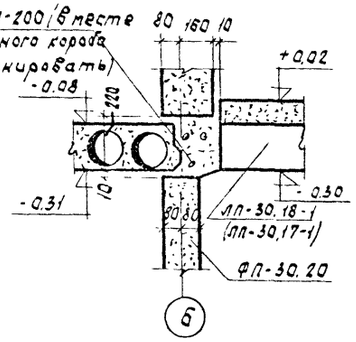

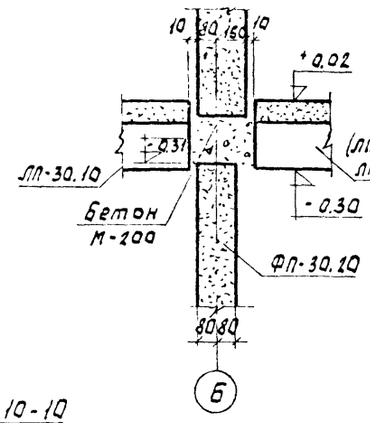

По 10-10

По 11-11

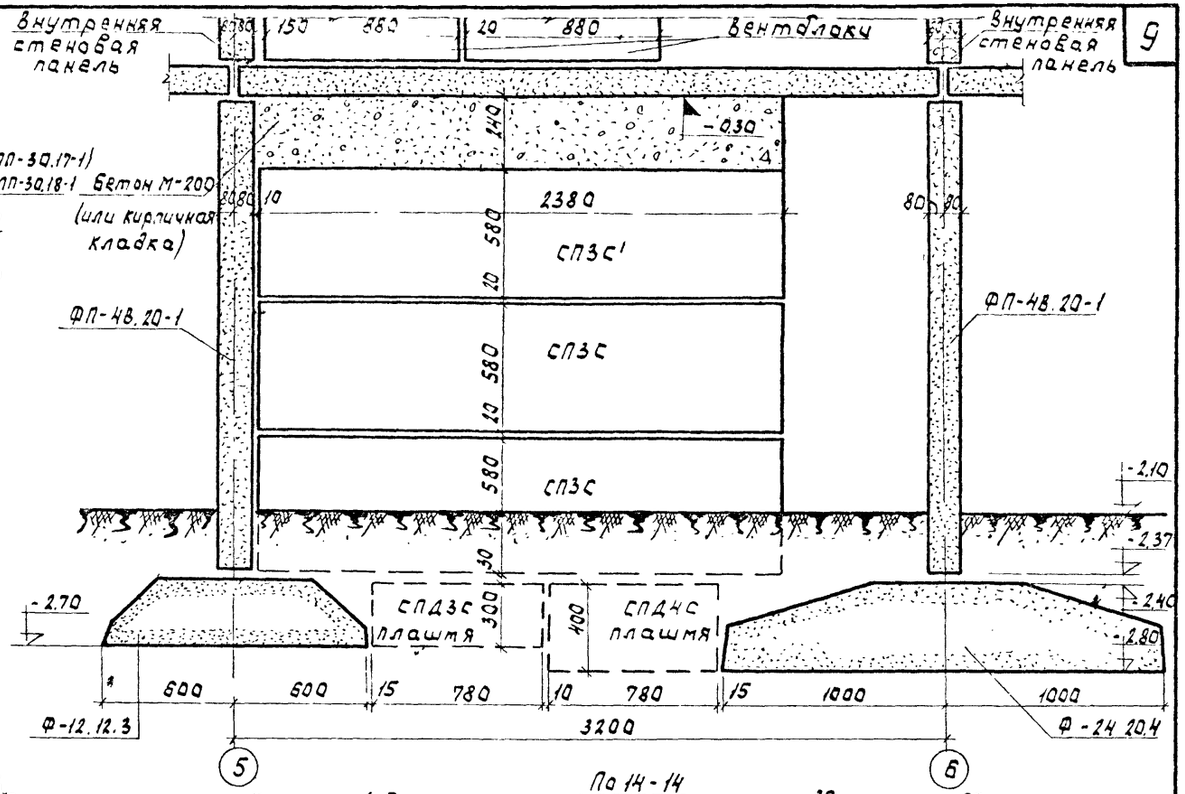

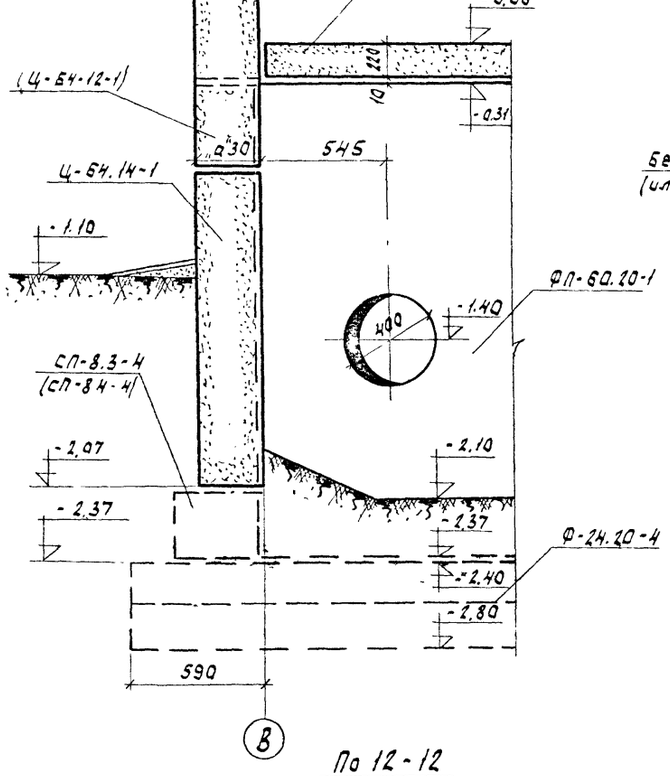

По 12-12

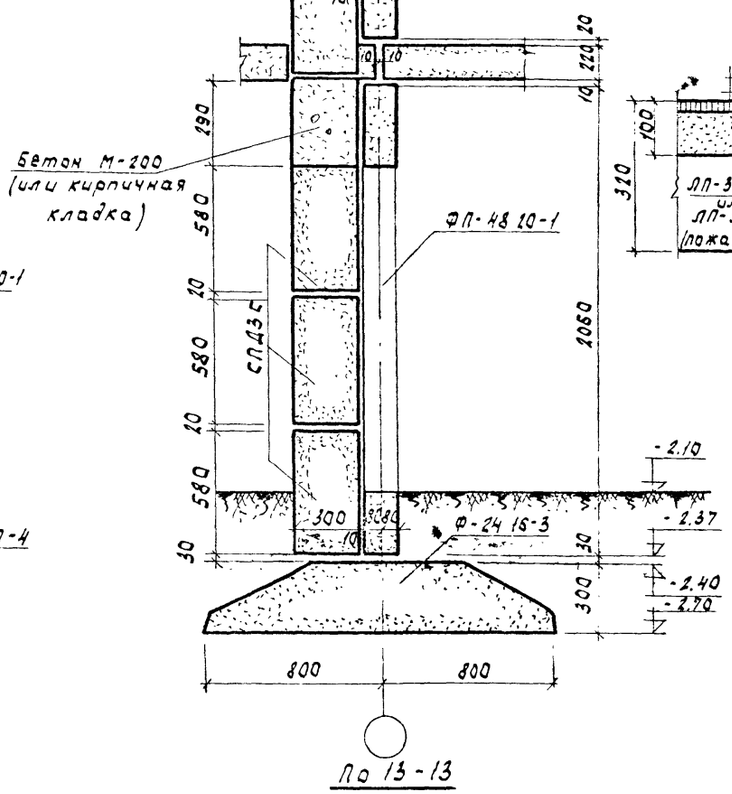

По 13-13

По 14-14

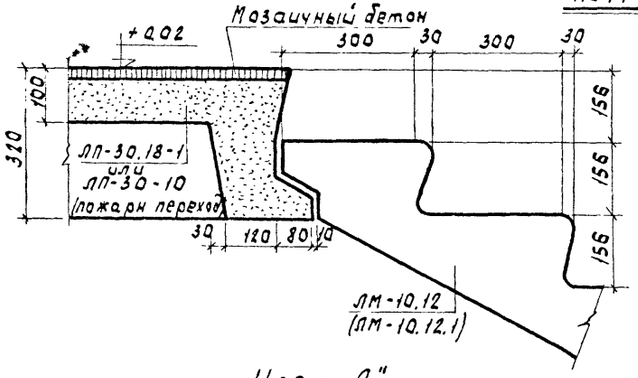

Узел „А"

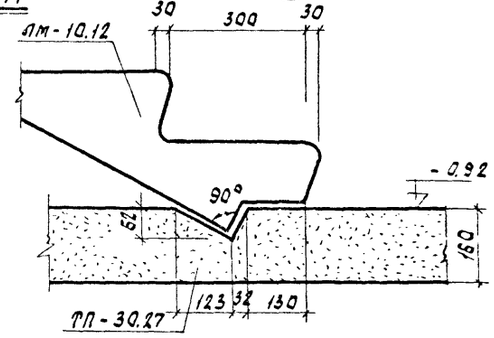

Узел „Б"

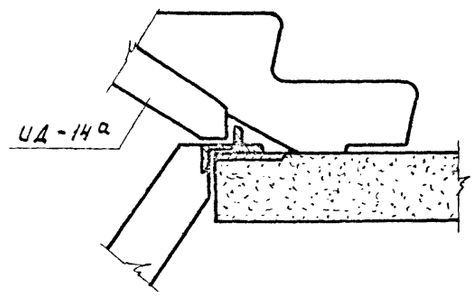

Узел „В"

Примечания: 1. Расположение сечений 9-9÷12-12 дано на листе АС-2 сечений 13-13 и 14-14 на листе АС-2.
2. Марки поставленные в скобках указаны при варианте наружных стен из ячеистого бетона цокольные панели трехслойные

1969	5-ти этажный жилой дом на 79 квартир	Сечения фундаментов 9-9÷14-14. Узлы А, Б, В	Типовой проект 111-125-1	Часть 0-1 Раздел 01-1	Лист АС-5

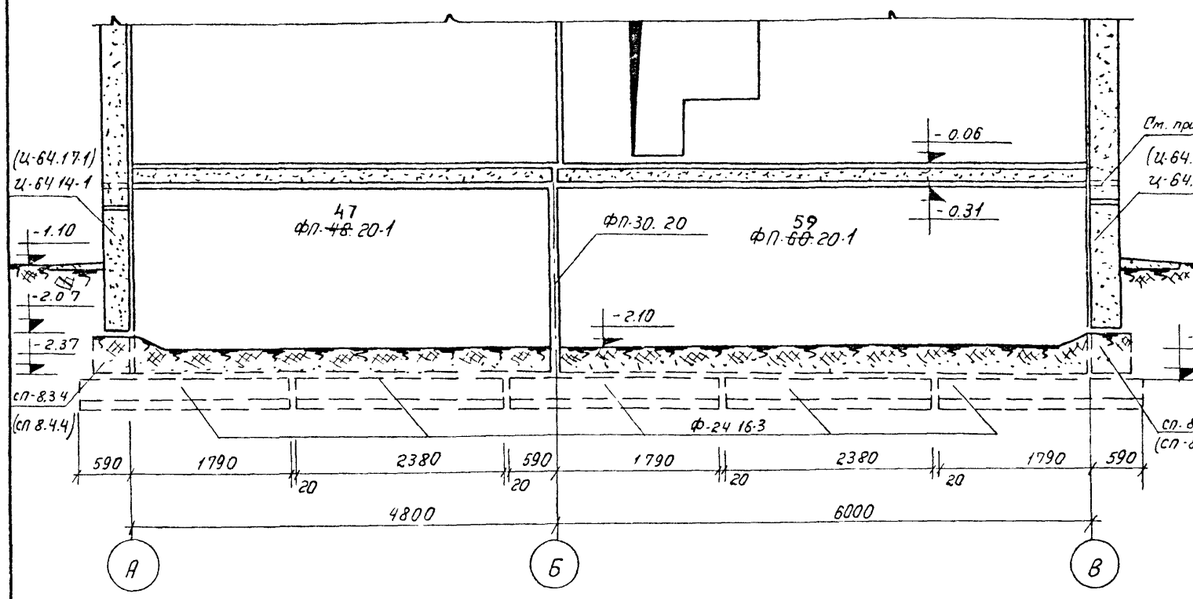

Разрез I-I

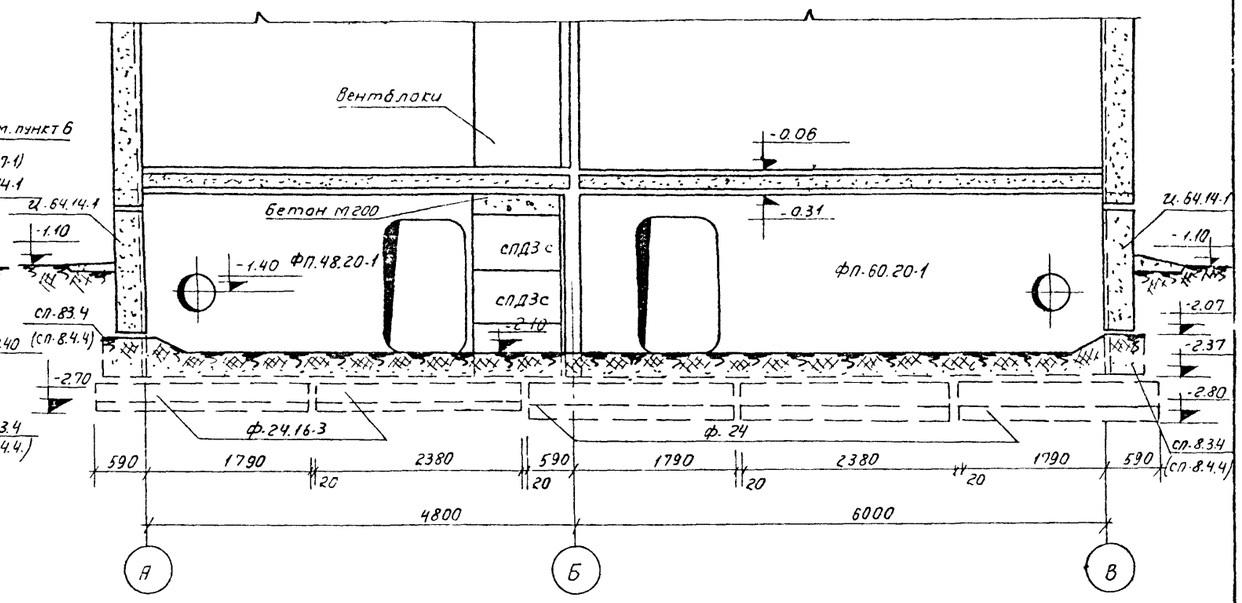

Разрез III-III

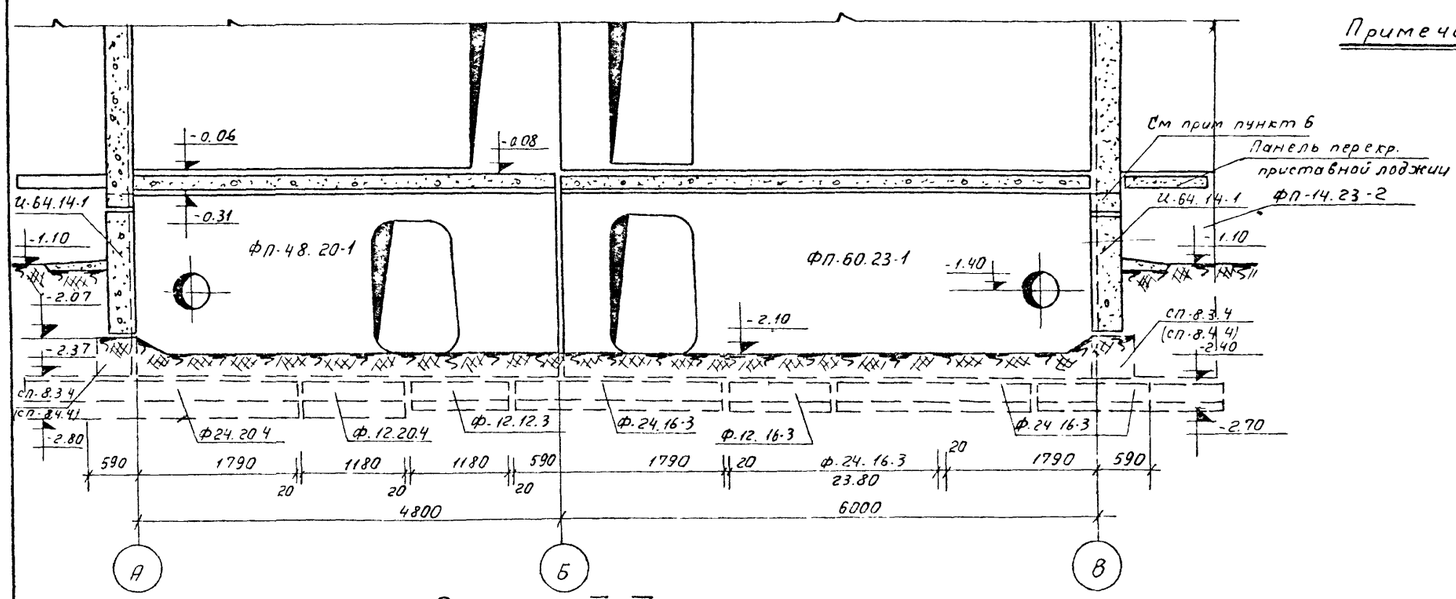

Разрез II-II

Примечания:

1. Расположение разрезов дано на листе АС-2
2. Участки кирпичной кладки в пределах подполья выполнять из глиняного кирпича марки М-75 на растворе марки М-25.
3. Поверхности цокольных панелей соприкасающиеся с землей, покрыть горячим битумом за 2 раза.
4. Горизонтальную гидроизоляцию по цокольным панелям на отм-0.69 и по фундаментным панелям на отм. -0.08 выполнять из слоя цементного раствора состава 1:3.
5. Засыпку пазух производить после выполнения вводов в здание всех сантехустройств и монтажа перекрытий над подпольем.
6. Пунктиром показано положение наружных панелей из ячеистого бетона.
7. Марка (СП-8.4.4) указанная в скобках относится к трехслойным цокольным панелям.

Исправленному верить 21/XI 73г. [подпись] (Н.Пух)

1969	5ти этажный жилой дом на 79 квартир	Разрезы I-I, II-II, III-III	Типовой проект 111-125-1	Часть 01 Раздел 01-1	Лист АС-6

Пров. [подпись] 23/I-73г Коп: [подпись]

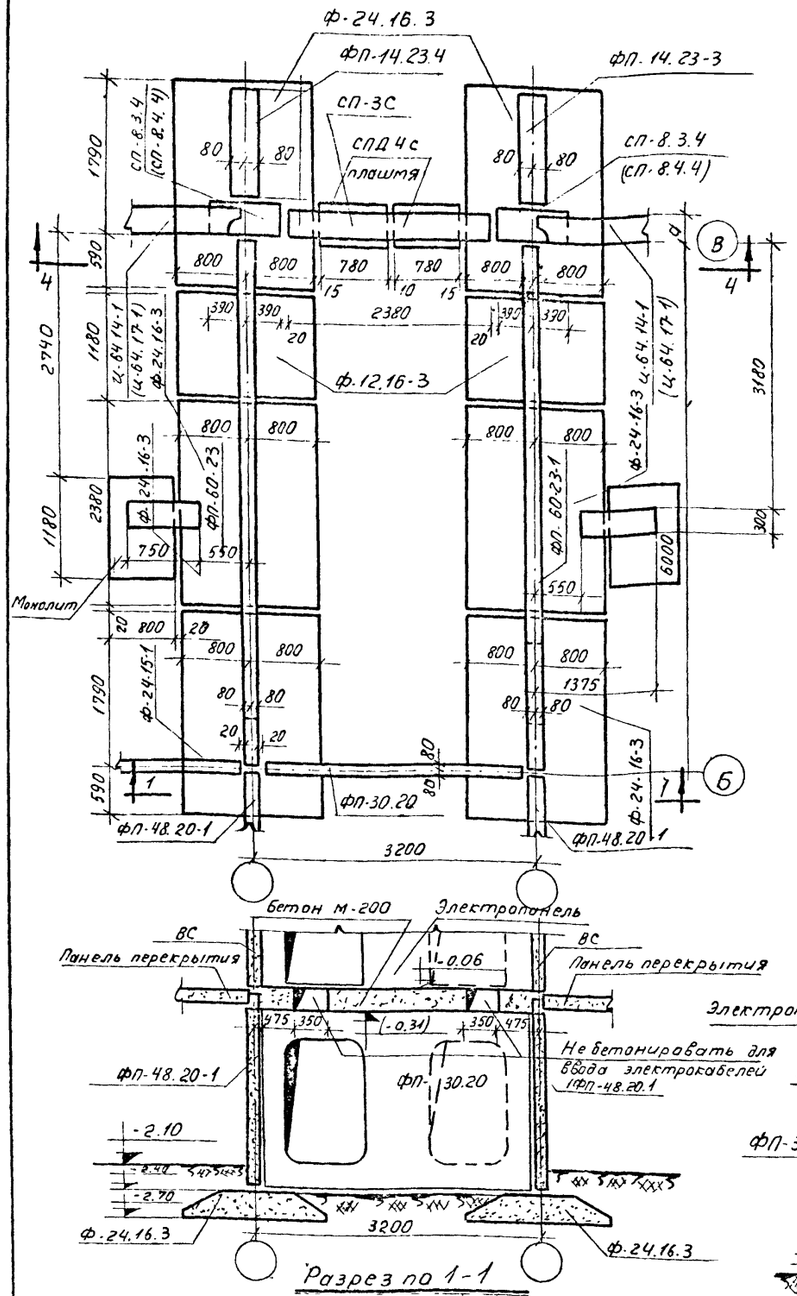

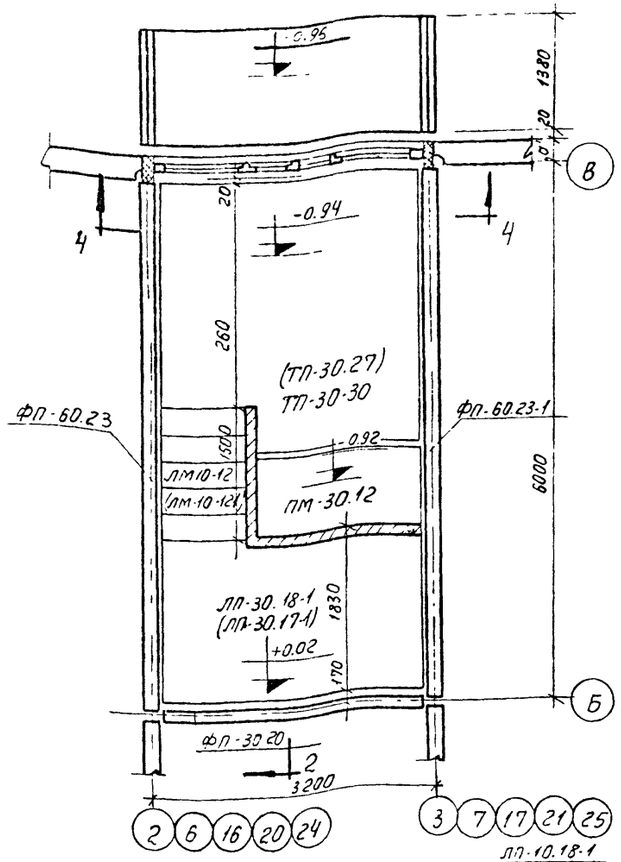

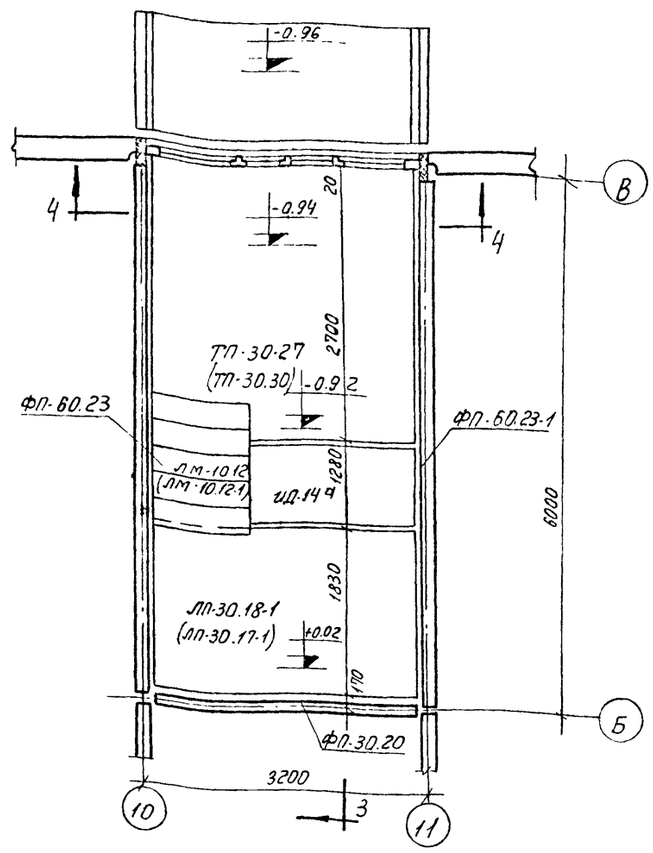

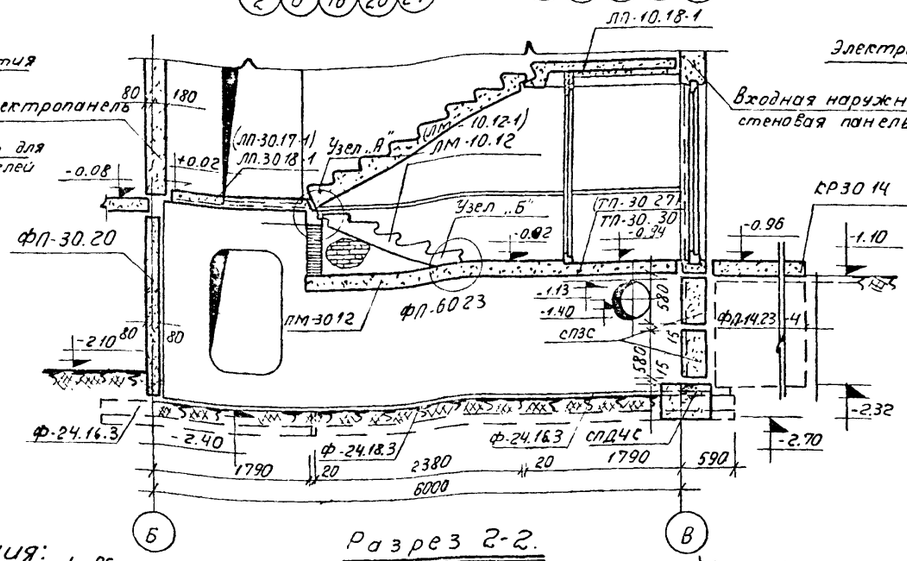

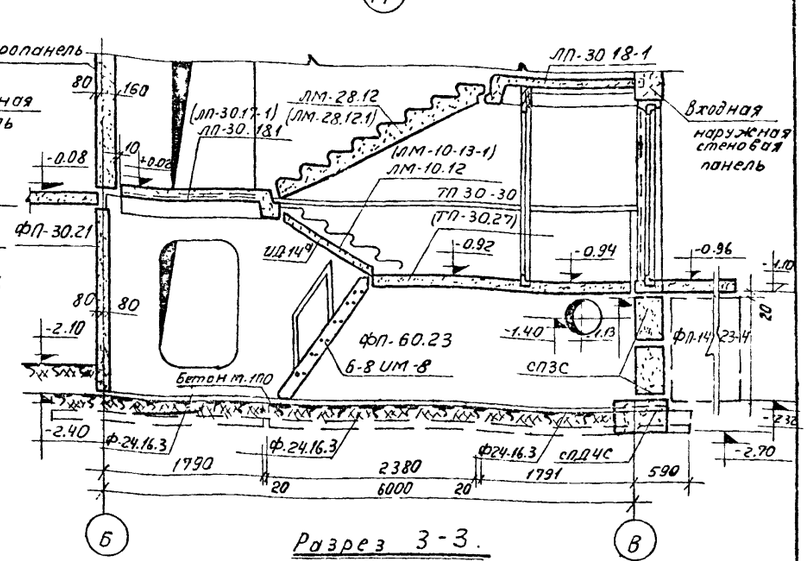

Примечания:

1. Общие примечания даны на листе АС-6
2. Узлы „А", „Б" и „В" даны на листе АС-5
3. На разрезе 1-1 пунктиром показано положение проемов в осях 16-17
4. Разрез 4-4 см. на листе АС-8.
5. Маркировка маршей и площадок в круглых скобках дана для варианта использования оснастки по серии 467 А.Д.
6. Маркировка цокольных панелей в круглых кобках дана для варианта наружных стен из ячеистого бетона.

а) При набухающих грунтах отметка низа блоков СП должна быть ниже глубины промерзания

1969	5-ти этажный жилой дом на 79 квартир	Планы и разрезы по лестничной клетке.	Типовой проект 111-125-1	Часть 01 Раздел 01-1	Лист АС-7

Пров. Никифоров 23/1-732 Кол. Лист

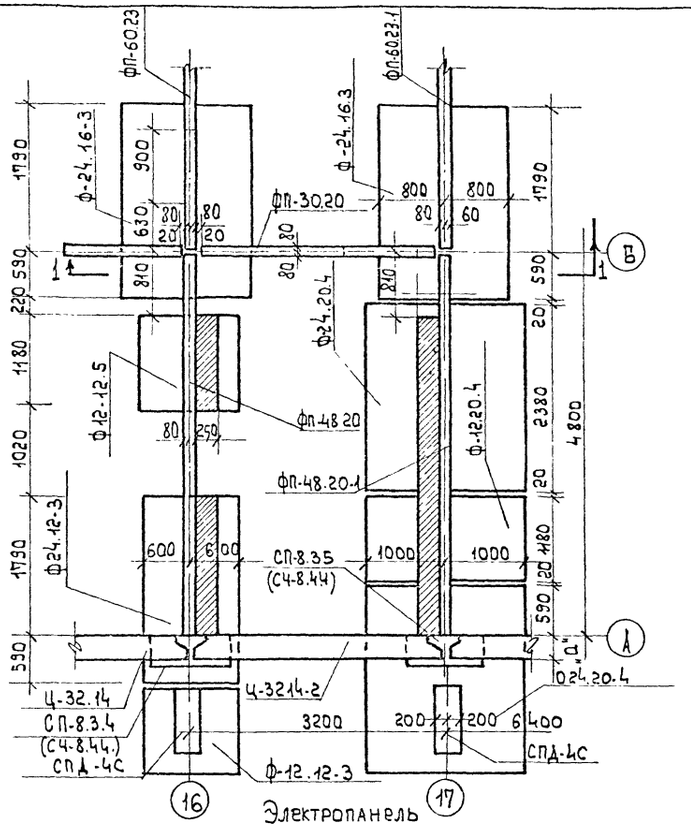

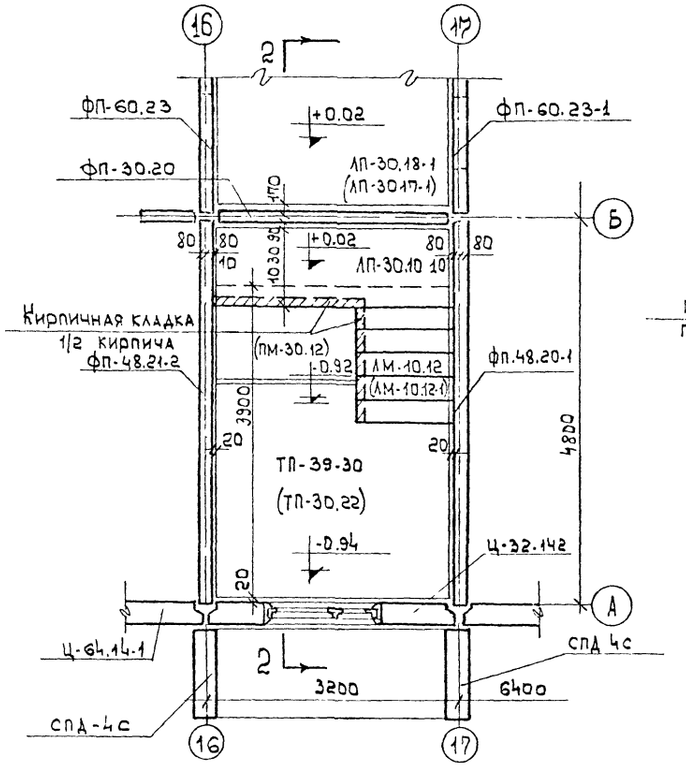

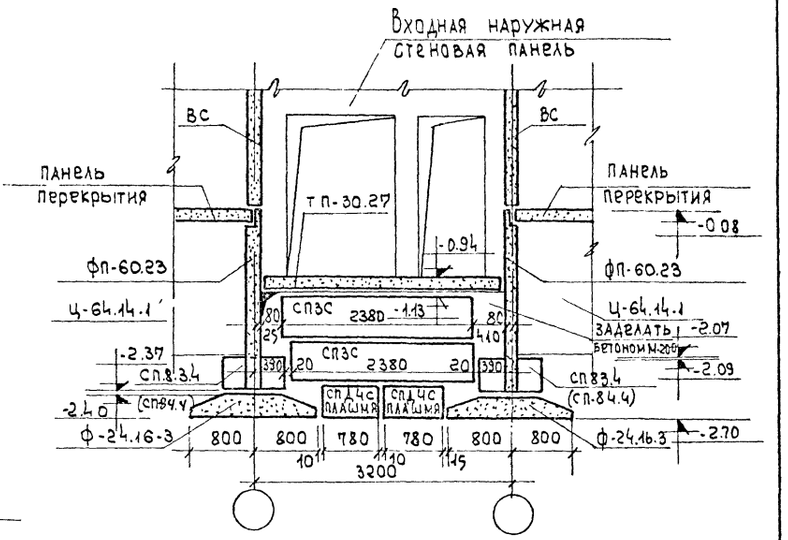

Разрез 4-4

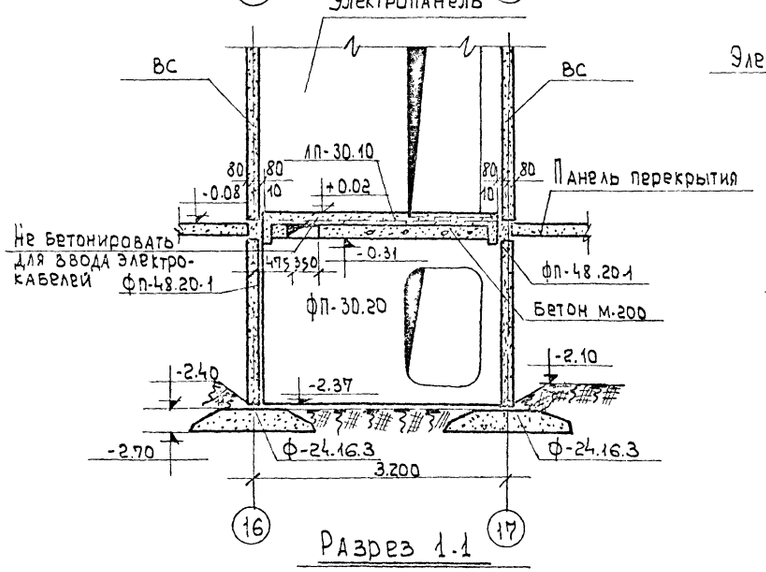

Разрез 1-1

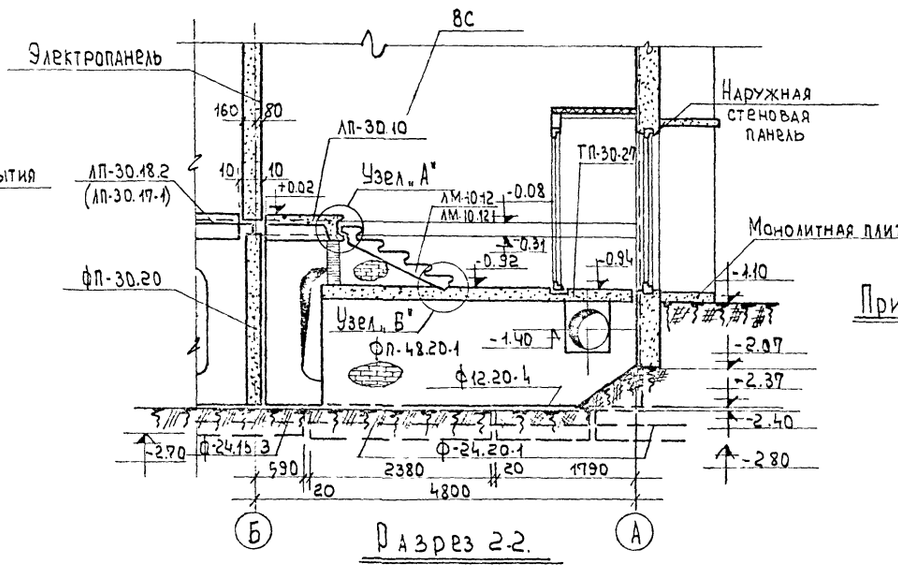

Разрез 2-2.

Примечания:

1. Общие примечания даны на листе АС-6.
2. Узлы „А", и „Б" даны на листе АС-5.
3. Разрез 4-4 относится к листу АС-7.

1969	5ти этажный жилой дом на 79 квартир	Планы и разрезы по пожарному переходу и разрез 4-4.	Типовой проект 111-125-1	Часть 01 Раздел 01.1	Лист АС-8

пров: [illegible] 9/VIII-72г контр. [illegible]

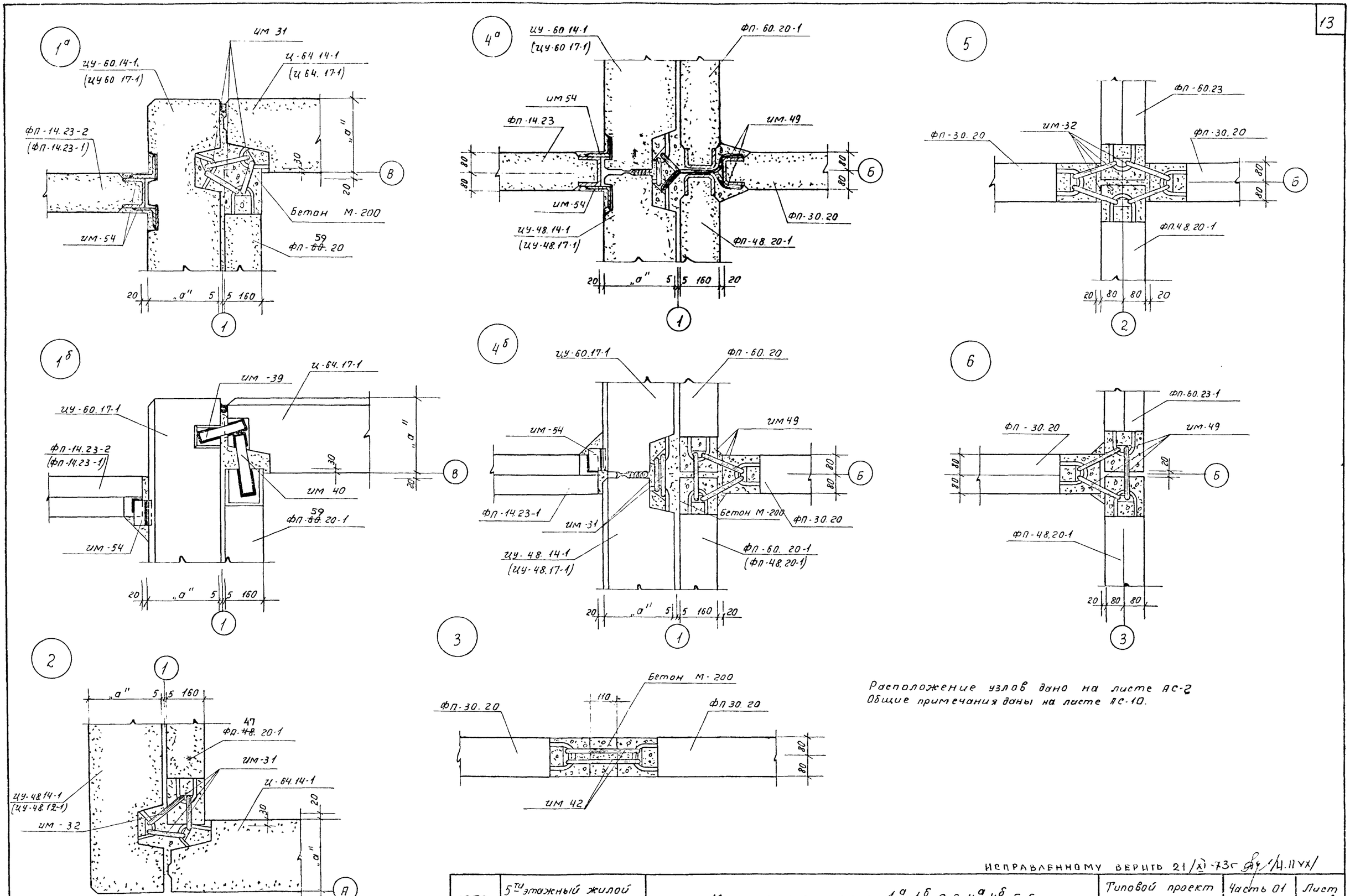

Расположение узлов дано на листе АС-2
Общие примечания даны на листе АС-10.

ИСПРАВЛЕННОМУ ВЕРИТЬ 21/XI-73г

1970	5-ти этажный жилой дом на 79 квартир	Монтажные узлы 1а, 1б, 2, 3, 4а, 4б, 5, 6.	Типовой проект 111-125-1	Часть 01 Раздел 01.1	Лист АС-9И

Пров. Тиханковец 19/I-73г Кол. [illegible]

11131-01

8а

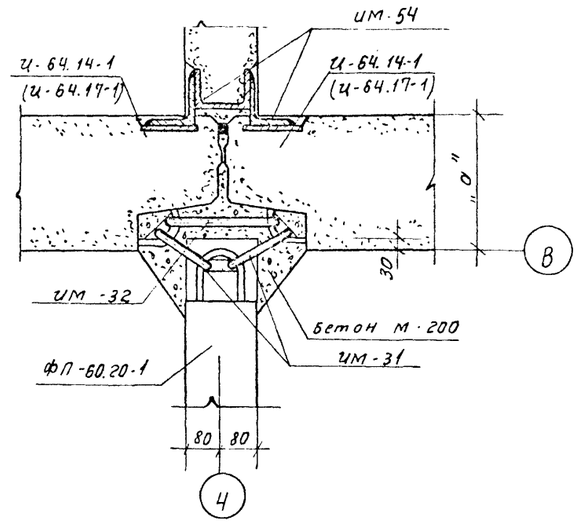

8б

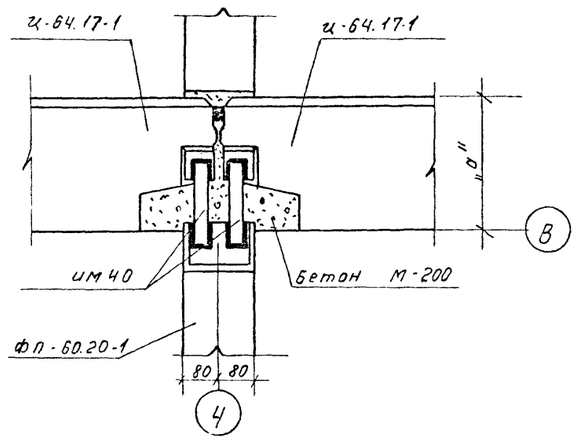

9

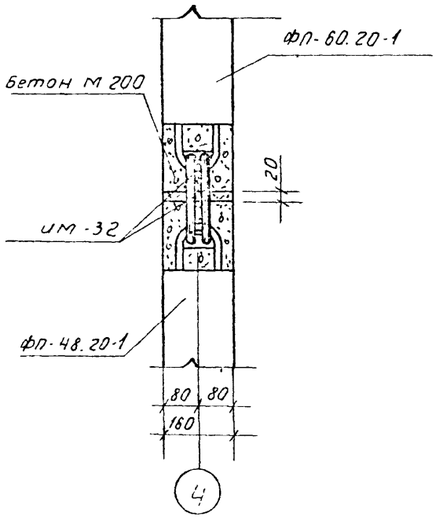

7

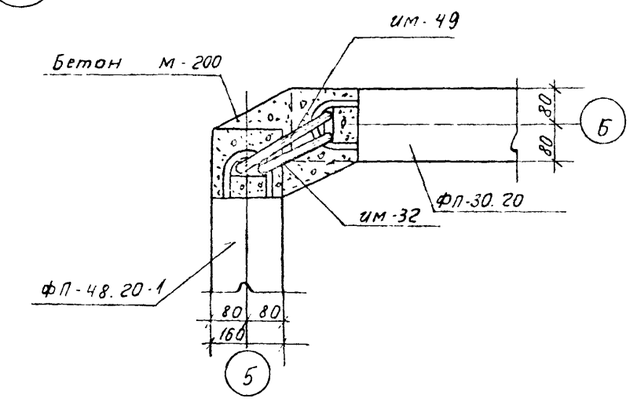

10

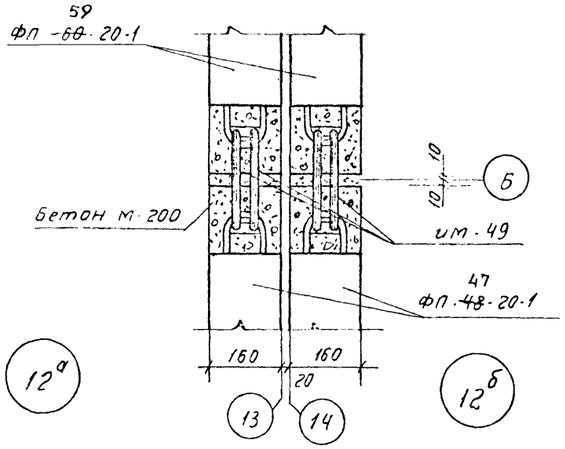

12а

12б

11а

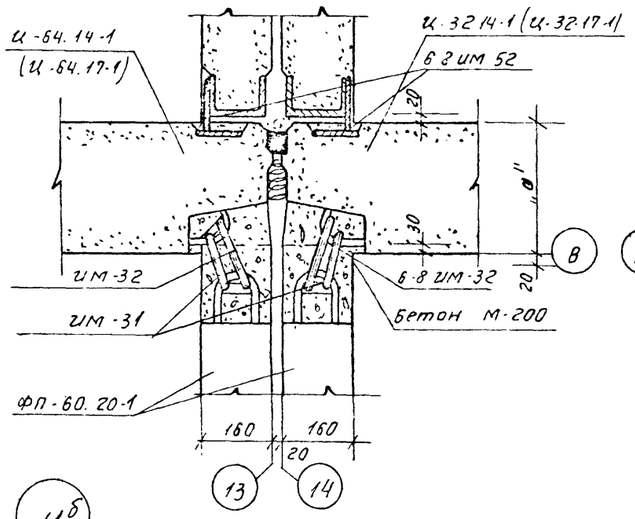

11б

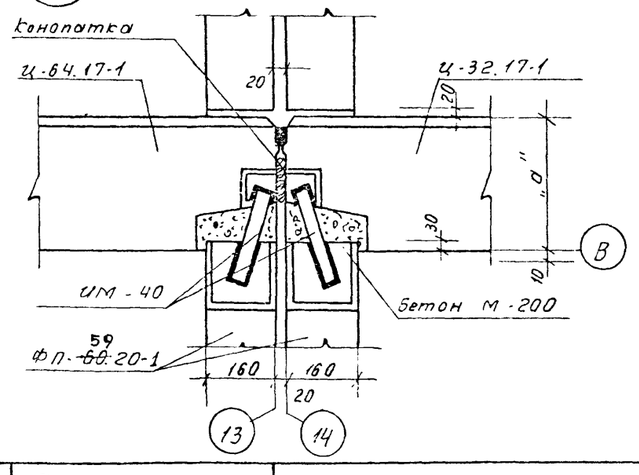

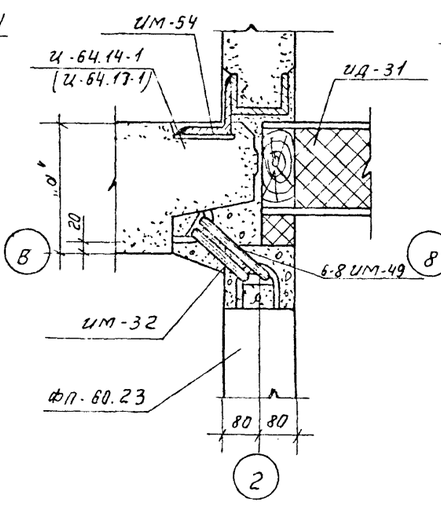

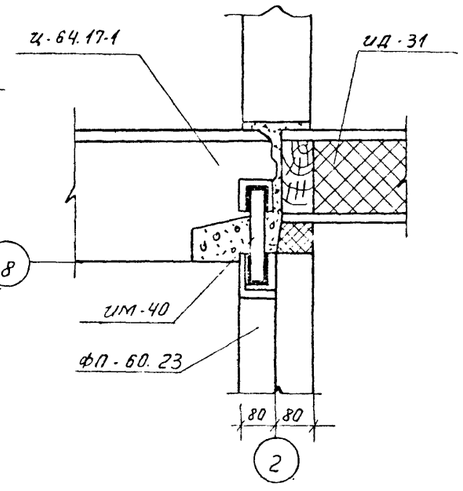

Примечания:

1. Узлы с индексом „б" показаны в уровне $\overset{-0.30}{0}$ для наружных панелей из ячеистого бетона (цокольные панели трехслойные)
2. Расположение узлов дано на листе АС-4.
3. Все сварные соединения покрыть цементным раствором М-100 толщиной не менее 2см.
4. Длина сварных швов должна быть не менее 60мм $h_{шв}$-6мм электроды Э-42.
5. В скобках даны марки трехслойных цокольных панелей для наружных стен из ячеистого бетона.

Исправленному верить 21/XI-73 /ИПУХ/

1970	5ти этажный жилой дом на 49 квартир	Монтажные узлы 7, 8а, 8б, 9, 10, 11а, 11б, 12а, 12б.	Типовой проект 111-125-1	Раздел 01-1 Часть 01	Лист АС-10

Проэ Сар 19.1.73 Гип. ПСам

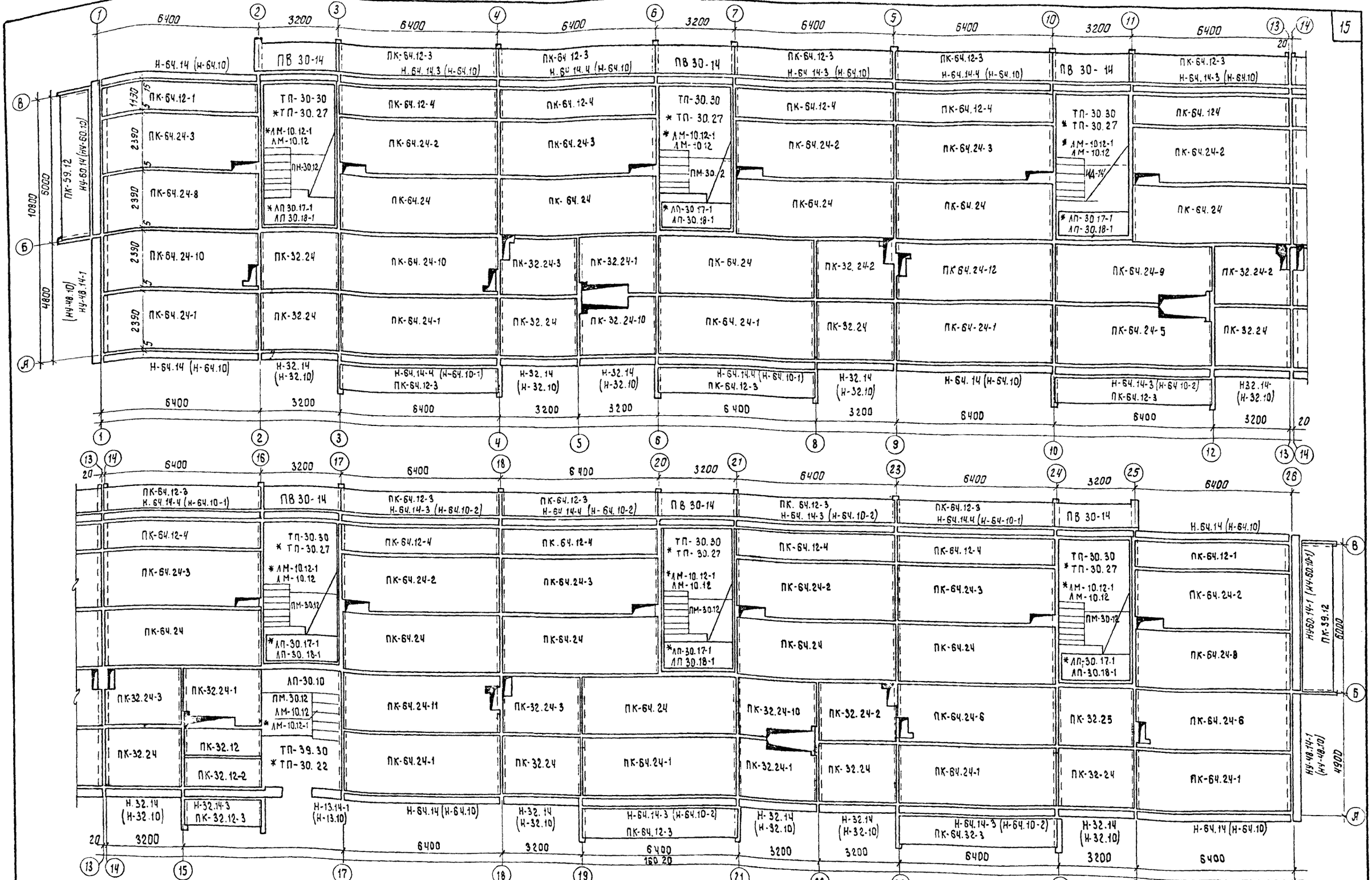

Примечания: 1. Марки наружных стен в круглых скобках дана для варианта наружных стен из ячеистого бетона.
2. Маркировка со звездочкой дана для варианта изделий, изготавливаемых в оснастке серии 467.

1969	5-ти этажный жилой дом на 79 кв	План перекрытия над техническим подпольем при ширине панелей перекрытия 2390 мм. Раскладка 1-го пояса наружных стен	Типовой проект 111-125-1	Часть 0.1 Раздел 0.1-1 Лист АС-11 ч

NN п/п	Наименование	Типо-размер	Марка	Марка бетона	Марка легкого бетона	Габариты мм e	в	h	Показатели на изд. Бетон м³	Легкий бетон м³	Сталь кг	Вес кг	Кол. шт. на дом	Показатели на дом Бетон м³	Легкий бетон м³	Сталь кг	Вес т	NN рабочих чертеж.
1	Фундаментные балки	ФП-8	ФП-8	150	—	1180	800	300	0.27	—	1.40	648	16	4.32	—	22.40	10.368	Серия ИИ-03-02
2		Ф-12	Ф-12.12.3	150	—	1180	1200	300	0.37	—	10.72	920	9	3.33	—	96.48	8.280	Раздел 10.9-1 лист 24
3			Ф-24.12.3	150	—	2380	1200	300	0.74	—	17.48	1840	5	3.70	—	87.40	9.200	— " —
4		Ф-16	Ф-12.16-3	150	—	1180	1600	300	0.46	—	18.99	1160	20	9.20	—	379.80	23.200	— " —
5			Ф-24.16.3	150	—	2380	1600	300	0.93	—	33.33	2320	75	69.75	—	2499.75	174.000	— " —
6		Ф-20	Ф-12.20.4	150	—	1180	2000	400	0.75	—	25.3	1870	8	6.00	—	202.40	14.960	тоже лист 25
7			Ф-24.20.4	150	—	2380	2000	400	1.50	—	48.13	3750	18	27.00	—	866.34	67.500	— " —
8		Ф-24	Ф-12.24.4	150	—	1180	2400	400	0.96	—	40.03	2410	1	0.36	—	40.03	2.410	— " —
9			Ф-24.24.4	150	—	2380	2400	400	1.93	—	76.67	4830	3	5.79	—	230.01	14.490	— " —
Итого:		5	9										155	170.05		4424.6	384.4	
1	Фундаментные панели	ФП-60.20	ФП-60.20-1	200	—	6020	160	2060	1.63	—	72.45	4070	4	6.52	—	289.8	16.3	Раздел 10.9-1 лист 28
2		ФП-59.20	ФП-59.20-1	200	—	5970	160	2060	1.63	—	72.45	4070	4	6.52	—	289.8	16.3	" лист 28
3		ФП-60.23	ФП-60.23	200	—	6020	160	2290	1.75	—	103.1	4400	6	10.5	—	619.0	26.4	— " — л.29
4			ФП-60.23-1	200	—	6020	160	2290	1.75	—	103.1	4400	6	10.5	—	619.0	26.4	— " — л.30
5		ФП-48.20	ФП-48.20-1	200	—	4770	160	2060	121	—	60.01	3025	19	23.0	—	1230.2	57.6	— " — л.31
6		ФП-47.20	ФП-47.20-1	200	—	4765	160	2060	1.21	—	60.01	3025	4	4.84	—	240.0	12.1	— " — л.31
7		ФП-30.20	ФП-30.20	200	—	3000	160	2060	0.74	—	49.86	1850	16	11.84	—	798.0	29.6	— " — л.32
8		ФП-14.23	ФП-14.23	200	—	1380	160	2290	0.44	—	17.8	1109	6	2.64	—	106.8	6.65	— " — л.33
9			ФП-14.23-1	200	—	1380	160	2290	0.46	—	21.8	1158	7	3.22	—	152.6	8.10	— " — л.34
10			ФП-14.23-2	200	—	1380	160	2290	0.46	—	21.8	1158	8	3.68	—	174.4	9.26	— " —
11			ФП-14.23-3	200	—	1380	160	2290	0.46	—	27.1	1158	5	2.30	—	135.5	5.79	— " —
12			ФП-14.23-4	200	—	1380	160	2290	0.46	—	27.1	1158	5	2.30	—	135.5	5.79	— " —
Итого:		7	12										90	89.0		4760	223	
1	Цокольные панели	Ц-64-14	Ц-64.14-1	—	100	6390	300	1380	2.20	0.43	82.1	4360	21	44	8.6	1640	87.2	Раздел 10.9-1 лист 1
2		Ц-32.14	Ц-32.14-1	—	100	3190	300	1380	1.10	0.23	27.6	2560	11	14.3	2.99	358.0	33.28	— " — л.2
3			Ц-32.14-2	—	100	3190	300	1380	1.0	0.21	44.7	2020	1	1.0	0.21	44.7	2.02	— " — л.4
4		ЦУ 60.14	ЦУ-60.14-1	—	100	6295	380	1380	2.10	0.45	96.47	4400	2	4.2	0.9	192.94	8.8	— " — л.5
5		ЦУ-48.14	ЦУ-48.14-1	—	100	5095	380	1380	1.73	0.36	69.73	3480	2	3.46	0.72	139.46	6.96	— " — л.6
Итого:		4	5										37	66.96	13.42	2377	138.3	
1	Прочие	АМ-10.12	АМ-10.12 АМ-10.12-1	300	—	1685 2247	1200 1200	254 247	0.35		26.63	875	7	2.45		186.41	61.25	Раздел 10.4-1 лист 4
2		АП-30.18-1 АП-30.17-1	*АП-30.18-1 АП-30.17-1	300	—	3020 3020	1780 1705	320 300	0.70		37.13	1750	6	4.20		222.9	10.5	— " — л.10
3		АП-30.10	*АП-30.10 АП-30.10	300	—	3020 3020	1030 1030	320 300	0.45		30.18	1100	1	0.45		30.18	1.1	— " — л.63
4		ПП-30.30 ПП-30.27	*ПП-30.30 ПП-30.27	200	—	3030 3020	2000 2700	160 300	1.27		28.29	3175	6	7.62		169.74	10.05	— " — л.30,31
5		ПП-39.30 ПП-30.22	*ПП-39.30 ПП-30.22	200	—	3900 3020	2000 2260	160 300	1.70		36.6	4250	1	1.70		36.6	4.25	— " — л.65
6		ПМ-30.12	ПМ-30.12	200	—	2980	1190	160	0.57		11.37	1425	5	2.28		45.48	5.7	— " — л.29
7		ПВ-30.14	ПВ-30.14	300	—	3000	1380	160	0.61		55.68	1525	6	3.66		334.08	9.15	Раздел 10.9-1 лист 44
Итого:		7	7										32	22.36		1025.4	111	

NN п/п	Наименование	Типо-размер	Марка	Марка бетона	Марка легкого бетона	Габариты мм e	в	h	Показатели на изд. Бетон м³	Легкий бетон м³	Сталь кг	Вес кг	Кол. шт. на дом	Показатели на дом Бетон м³	Легкий бетон м³	Сталь кг	Вес т	Альбом III NN рабочих чертежей
1	Панели перекрытия	ПК-64.24	ПК-64.24	200	—	6380	2390	220	1.87	—	68.23	4675	12	22.44	—	818.8	56.1	Раздел 10.3-9 лист 5
2			ПК-64.24-1	200	—	6380	2390	220	1.87	—	73.90	4675	8	14.96	—	591.2	37.4	тоже лист 6
3			ПК-64.24-2	200	—	6380	2390	220	1.79	—	70.50	4500	6	10.74	—	423.0	27.0	тоже лист 8
4			ПК-64.24-3	200	—	6380	2390	220	1.79	—	70.50	4500	6	10.74	—	423.0	27.0	тоже лист 9
5			ПК-64.24-6	200	—	6380	2390	220	1.93	—	86.35	4820	2	3.86	—	172.7	9.6	тоже лист 12
6			ПК-64.24-8	200	—	6380	2390	220	1.87	—	72.87	4675	2	3.74	—	145.7	9.4	тоже лист 14
7			ПК-64.24-5	200	—	6380	2390	220	1.72	—	77.91	4300	1	1.72	—	77.91	4.3	лист 11
8			ПК-64.24-9	200	—	6380	2390	220	1.77	—	77.91	4425	1	1.77	—	77.91	4.4	лист 15
9			ПК-64.24-10	200	—	6380	2390	220	1.93	—	86.35	4820	2	3.86	—	172.7	9.6	тоже лист 16
10			ПК-64.24-11	200	—	6380	2390	220	1.93	—	85.09	4820	1	1.93	—	85.09	4.8	тоже лист 17
11			ПК-64.24-12	200	—	6380	2390	220	1.93	—	85.09	4820	1	1.93	—	85.09	4.8	тоже лист 18
12		ПК-64.12	ПК-64.12-1	200	—	6380	1190	220	1.05	—	37.85	2650	2	2.10	—	75.70	5.3	тоже лист 19
13			ПК-64.12-4	200	—	6380	1190	220	1.05	—	38.60	2650	10	10.5	—	386.0	26.5	тоже лист 23
14			ПК-64.12-3	200	—	6380	1190	220	1.05	—	49.45	2650	15	15.75	—	764.7	39.7	тоже лист 22
15		ПК-59.12	ПК-59.12	200	—	5900	1190	220	1.05	—	48.67	2650	2	2.10	—	101.94	5.3	тоже лист 24
16		ПК-32.24	ПК-32.24	200	—	3180	2390	220	0.93	—	27.43	2325	10	9.30	—	274.3	23.3	тоже лист 26
17			ПК-32.24-1	200	—	3180	2390	220	0.83	—	30.15	2075	3	2.49	—	90.45	6.2	тоже лист 27
18			ПК-32.24-2	200	—	3180	2390	220	0.87	—	33.59	2170	3	2.61	—	100.8	6.5	тоже лист 28
19			ПК-32.24-3	200	—	3180	2390	220	0.87	—	33.59	2170	3	2.61	—	100.8	6.5	тоже лист 29
20			ПК-32.24-10	200	—	3180	2390	220	0.85	—	30.15	2125	2	1.70	—	60.3	4.3	тоже лист 36
21		ПК-32.12	ПК-32.12	200	—	3180	1190	220	0.52	—	18.63	1300	1	0.52	—	18.63	1.3	тоже лист 40
22			ПК-32.12-2	200	—	3180	1190	220	0.52	—	20.13	1300	1	0.52	—	20.13	1.3	тоже лист 42
23			ПК-32.12-3	200	—	3180	1190	220	0.52		27.66	1300	1	0.52		27.66	1.3	тоже лист 43
	Итого	5	21										95	128.41		5102.48	321.9	
1	Прочие	ДП-3с	ДП-3т	100	—	2380	300	580	0.407	—	1.46	975	6	2.44	—	8.76	5.85	Серия ИИ-03-02
2		ДПД-3т	ДПД-3т	100			300	580	0.128	—	0.91	305	29	3.71	—	26.39	8.83	— " —
3		ДПД-4т	ДПД-4т	100	—	780	400	580	0.172	—	1.45	413	15	2.57	—	21.90	6.20	— " —
4		ДП-83.4	ДП-8.3-4	200		780	400	280	0.09		1.00	220	93	8.37		93.00	20.46	Раздел 10.9-1 лист 27
Итого:		4	4										144	17.09		150.1	41.36	
Всего:		30	56										551	553.9	13.42	17859.6	1220	

Примечания:

1. Марки лестничных маршей и лестничных площадок отмеченные звездочкой /*/ приняты как типовой вариант.

Настоящий лист взамен листа N 12 Бф.-11.ПУХ/

1973	5-ти этажный жилой дом на 79 квартир	Спецификация сборных элементов ниже ±0.00.	Типовой проект 111-125-1	Часть II.1 Раздел II.1-1	Лист АП-12	

Гипрокоммунпроект

Зав. отд.	М. Крадинзадов		
Гл. конструктор	Р. Пашкова		
Гл. архитектор	П. Адамадьев	М-б	—
Нач. проекта	Г. Пачеинцева		
Зав. конструк.	А. Дмитриева		
Гипрогражданпроект			
Гипрокоммунпроект по железобетону			
Гипротяжпроект			
Гипрорудмаш			
Гипрорудмаш			
Гипрорудмаш

Спецификация металлических изделий

NN п/п	Наименование	Марка	Вес кг	Кол-во шт.	Вес на дом кг	NN рабочих чертежей альбома Часть 10. Раздел 10.6-1
1	Монтажные связи	ИМ-31	0,28	119	33,3	Лист 14
2	——— " ———	ИМ-32	0,32	40	12,8	— " — 14
3	——— " ———	ИМ-39	0,39	72	27,4	— " — 14
4	——— " ———	ИМ-42	0,42	4	1,2	— " — 14
5	——— " ———	ИМ-49	0,49	15	5,2	— " — 15
6	——— " ———	ИМ-54	0,54	52	85,0	— " — 15
7	——— " ———	ИМ-70	1,13	52	58,7	— " — 16
8	Стремянка техподполья	ИМ-8	32,56	1	32,56	— " — 4
9	Звено ограждения входного марша	ИМ-2	18,83	7	116,2	— " — 2
10	Монтажный столик	ИМ-66	8,05	70	563,5	— " — 16
11						
	Итого:				972,5	

Спецификация деревянных изделий.

NN п/п	Назначение	Марка	Объем древесины $м^3$	Количество шт.	Общий расход древесины $м^3$	NN рабочих чертежей альбома III
1	Щит наклонный	ИД-14а	0,048	1	0,048	Часть 10. Р. 10.7-1 Лист 71
2	Дверной блок	ДЛБн	0,0547	1	0,12	Серия 1-135-1 Альбом 11

1970	5ти этажный жилой дом на 79 квартир.	Спецификация металлических и деревянных изделий	Типовой проект 111-125-1	Раздел 01-1 Часть 0.1	Лист АС-13

NN п/п	Наименование	Типоразмер	Марка	Марка бетона	Марка легкого бетона	Габариты мм e	в	h	Показатели на 1 издел. Бетон м³	Легк. бетон м³	Сталь кг	Вес кг	Кол. шт. на дом	Показатели на дом Бетон м³	Легкий бетон м³	Стали кг	Вес т	NN рабочих чертежей часть 10
Вариант цокольных панелей из легкого бетона γ=1600 кг/м³ для наружных стен толщ. 350мм																		
1	Цокольные панели	Ц-64-14	Ц-64-14-1	—	100	6390	350	1380	0.43	2.29	79.56	5370	21	8.6	45.8	1591.2	107.4	Р. 10.9-1 л.1
2		Ц-32.14	Ц-32.14-1	—	100	3190	350	1380	0.23	1.13	28.0	2740	11	2.99	15.08	364.0	35.6	— · — · — л.2
3			Ц-32.14-2	—	100	3190	350	1380	0.21	1.01	45.4	2453	1	0.21	1.01	45.4	2.45	— · — · — л.3
4		ЦУ-60.14	ЦУ-60.14-1	—	100	6345	350	1380	0.45	2.87	105.02	6552	2	0.90	5.74	210.04	13.1	— · — · — л.5
5		ЦУ-48.14	ЦУ-48.14-1	—	100	5145	350	1380	0.36	2.25	71.33	5238	2	0.72	4.50	142.66	10.4	— · — · — л.6
											Итого:		37	13.42	72.13	2353.3	169.0	
Вариант цокольных панелей из легкого бетона γ=1600 кг/м³ для наружных стен толщ. 400мм																		
1	Цокольные панели	Ц-64.14	Ц-64.14-1	—	100	6390	400	1380	0.43	2.72	81.20	6150	21	8.6	54.4	1624.0	123.0	Р. 10.9-1 л.1
2		Ц-32.14	Ц-32.14-1	—	100	3190	400	1380	0.23	7.31	28.5	3020	11	2.99	17.03	370.5	39.3	— · — · — л.2
3			Ц-32.14-2	—	100	3190	400	1380	0.21	1.18	46.2	2750	1	0.21	1.18	46.2	2.75	— · — · — л.3
4		ЦУ-60.14	ЦУ60.14-1	—	100	6395	400	1380	0.45	3.26	107.52	7250	2	0.90	6.52	215.04	14.5	— · — · — л.5
5		ЦУ-4814	ЦУ-48.14-1		100	5195	400	1380	0.36	2.64	73.64	5937	2	0.72	5.28	147.28	11.87	— · — · — л.6
											Итого:		37	13.42	84.41	2403.02	191.38	

NN п/п	Наименование	Типоразмер	Марка	Марка бетона	Марка легкого бетона	Габариты мм e	в	h	Показатели на 1 изд. Бетон м³	Легк. бетон м³	Сталь кг	Вес кг	Кол. шт. на дом	Показатели на дом Бетон м³	Легкий бетон м³	Сталь кг	Вес т	NN рабочих чертежей часть 10
Вариант 3-х слойных цокольных панелей для варианта наружных стен из ячеистого бетона толщ. 250мм																		
1	Цокольные панели	Ц-64.17	Ц-64.17-1	200	—	6390	250	1690	1.60	1.12	113.36	4448	21	32	22.4	2267.2	88.96	Р. 10.9-1 л.8
2		Ц-32-17	Ц-32.17-1	200	—	3190	250	1690	0.83	0.54	41.5	2291	11	10.79	7.02	539.5	29.78	— · — · — л.9
3			Ц-32.17-2	200	—	3190	250	1690	0.71	0.42	42.68	1943	1	0.71	0.42	42.7	1.94	— · — · — л.10
4		ЦУ-60.17	ЦУ-60.17-1	200	—	6245	250	1690	1.59	1.12	114.8	4423	2	3.18	2.24	229.6	8.84	— · — · — л.12
5		ЦУ-48.17	ЦУ-48.17-1	200	—	5045	250	1690	1.32	0.95	83.7	3680	2	2.64	1.90	167.4	7.36	— · — · — л.13
											Итого:		37	49.32	33.98	3246.4	136.89	
Вариант 3-х слойных цокольных панелей для варианта наружных стен из ячеистого бетона толщ. 300мм																		
1	Цокольные панели	Ц-64-17	Ц-64.17-1	200		6390	300	1690	1.72	1.34	115.46	4836	21	34.4	26.8	2309.2	96.72	Р. 10.9-1 л.8
2		Ц-32-17	Ц-32.17-1	200		3190	300	1690	0.90	0.74	42.5	2546	11	11.7	9.62	552.5	33.10	— · — · — л.9
3			Ц-32.17-2	200		3190	300	1690	0.79	0.60	43.7	2215	1	0.79	0.60	43.70	2.21	— · — · — л.10
4		ЦУ-60-17	ЦУ-60-17-1	200		6296	300	1690	1.74	1.55	117.1	4970	2	3.48	3.10	234.2	9.94	— · — · — л.12
5		ЦУ-48.17	ЦУ-48.17-1	200		5095	300	1690	1.44	1.22	85.7	4088	2	2.88	2.44	171.4	8.17	— · — · — л.13
											Итого:		37	53.25	42.56	3311.0	150.15	
	Прочие	СП-8.4.4	СП-8.4.4	200		780	400	350	0.11	—	1.00	280	93	10.23	—	93.00	25.04	Р. 10. 9-1 лист 27

Марка (СП-8.4.4) указанная в скобках относится к трехслойным цокольным панелям.

1970	5-ти этажный жилой дом на 99 квартир	План ленточных фундаментов. (Вариант дома с балконами.)	Типовой проект 111-125-1	Раздел 01-1 часть 01	Лист АС-15

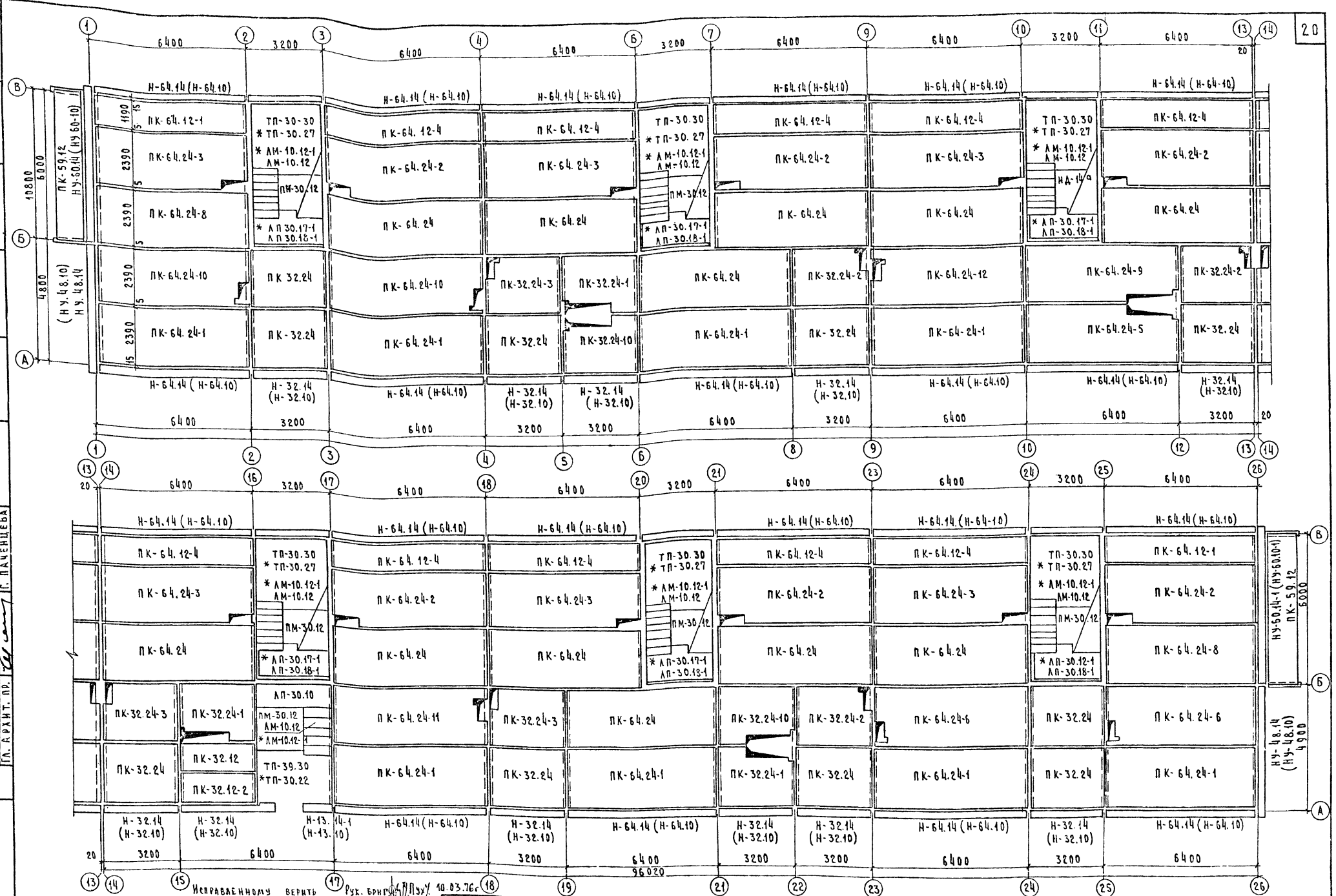

Примечания: 1 Марки наружных стен в круглых скобках даны для варианта наружных стен из ячеистого бетона.
2. Маркировка со звездочкой дана для варианта изделий, изготовляемых в оснастке серии 467А.

Исправленному верить Рук. бригады Пух 10.03.76г.

1969	5ти этажный жилой дом на 79 кв.	План перекрытия над техническим подпольем при ширине панелей перекрытия 2390 мм. Раскладка 1го пояса наружных стен. (Вариант дома с балконами)	Типовой проект 111-125-1	Часть 01 Раздел 01-1	Лист АС-16ч

11131-01 21

ГИП А. Смирнова
Гл. архит. отд. И. Пух
Нач. сектора В. Зиновьев
Вед. констр. Ю. Красновидов
Инженер П. Афанасьев
Гл. констр. пр. Г. Пачеицева
Гл. архит. пр.
Гл. инжен. К.Б.
Гл. констр. К.Б.
Нач. отдела
Госстрой РСФСР
По железобетону
М-б 1:100
Согласовано

NN п/п	Наименование	Тип-размер	Марка	Марка бетона	Марка легкого бетона	Габариты мм e	в	h	Показатели на изделие: бетон м³	легкий бетон м³	сталь кг.	вес кг.	Кол. шт. на дом	Показатели на дом: бетон м³	легкий бетон м³	сталь кг.	вес т.	NN рабочих чертежей
1	Фундаментные балки	ФП-8	ФП-8	150	—	1180	800	300	0.27	—	1.40	648	26	7.02		36.39	16.99	Серии ИИ-03-02
2		Ф-12	Ф-12.12-3	150	—	1180	1200	300	0.37	—	10.72	920	7	2.59		75.04	6.44	Раздел 10.9-1 лист 24
3			Ф-24.12-3	150	—	2380	1200	300	0.74	—	17.48	1840	5	3.70		87.40	9.20	"
4		Ф-16	Ф-12.16-3	150	—	1180	1600	300	0.46	—	18.99	1160	8	3.68		151.97	9.28	"
5			Ф-24.16-3	150	—	2380	1600	300	0.93	—	33.33	2320	72	66.9		2400.0	167.1	"
6		Ф-20	Ф-12.20-4	150	—	1180	2000	400	0.75	—	25.30	1870	2	15		50.6	3.74	лист 25
7			Ф24.20-4	150	—	2380	2000	400	1.50	—	48.13	3750	18	27.0		866.34	67.50	"
8		Ф-24	Ф-24.24-4	150	—	2380	2400	400	1.93	—	74.67	4830	3	5.79		280.00	14.49	"
9																		
Итого:		5	8										141	118.18		3897.8	294.7	
1	Фундаментные панели	ФП-60.20	ФП-60.20-1	200	—	6020	160	2060	1.63	—	72.45	4070	4	6.52	—	289.8	16.3	Раздел 10.9-1 лист 28
2		ФП-59.20-1	ФП-59.20-1	200	—	5970	160	2060	1.63	—	72.45	4070	4	6.52	—	289.8	16.3	лист 28
3		ФП-60.23	ФП-60.23	200	—	6020	160	2290	1.75	—	103.1	4400	6	10.5	—	619.0	26.4	лист 29
4			ФП-60.23-1	200	—	6020	160	2290	1.75	—	103.1	4400	6	10.5	—	619.0	26.4	лист 30
5		ФП-48.20	ФП-48.20-1	200	—	4770	160	2060	1.21	—	60.01	3025	19	23.0	—	1230.2	57.6	лист 31
6		ФП.47.20	ФП-47.20-1	200	—	4765	160	2060	1.21	—	60.01	3025	4	4.84	—	240.0	12.1	лист 31
7		ФП-30-20	ФП-30.20	200	—	3000	160	2060	0.74	—	49.86	1850	16	11.84	—	798.0	29.6	лист 33
8		ФП-14.23	ФП-14.23-1	200	—	1380	160	2290	0.46	—	21.8	1158	2	0.92	—	43.6	2.32	лист 34
9			ФП-14.23-2	200	—	1380	160	2290	0.46	—	21.8	1158	2	0.92	—	43.6	2.32	"
Итого:		7	9										63	76.7		4143.2	192.1	
1	Цокольные панели	Ц-64.14	Ц-64.14-1	—	100	6390	300	1380	2.20	0.43	75.7	4360	21	44	8.6	1514.0	87.2	Раздел 10.9-1 лист 1
2		Ц-32.14	Ц-32.14-1	—	100	3190	300	1380	1.10	0.23	21.2	2560	11	14.3	2.99	276.0	33.28	лист 2
3			Ц-32.14-2	—	100	3190	300	1380	1.0	0.21	38.3	2020	1	1.0	0.21	38.3	2.02	лист 4
4		ЦУ-60.14	ЦУ-60.14-1	—	100	6295	380	1380	2.10	0.45	96.47	4400	2	4.20	0.9	193.0	8.8	лист 5
5		ЦУ-48.14	ЦУ-48.14-1	—	100	5095	380	1380	1.73	0.36	69.73	3480	2	3.46	0.72	139.5	6.96	лист 6
Итого		4	5										37	66.96	13.47	2160.8	138.26	
1	Прочие	АМ-10.12	*АМ-10.12 АМ-10.12-1	300	—	1685 2247	1200 1200	254 247	0.35	—	24.63	875	7	2.45	—	186.41	61.25	Раздел 10.4-1 лист 14
2		АП-30.18-1 АП-30.17-1	*АП-30.18-1 АП-30.17-1	300	—	3020 3020	1780 1705	320 300	0.70	—	37.15	1750	6	4.20	—	222.9	10.5	лист 10
3		АП-30.10	*АП-30.10 АП-30.10	300	—	3020 3020	1030 1030	320 300	0.45	—	30.18	1100	1	0.45	—	30.18	1.1	лист 63
4		ПП-30.30 ПП-30.27	*ПП-30.30 ПП-30.27	200	—	3030 3020	5900 2700	160 300	1.27	—	28.29	3175	6	7.62	—	169.74	19.09	лист 30-31
5		ПП-39.30 ПП-30.22	*ПП-39.30 ПП-30.22	200	—	3900 3020	5900 2260	160 300	1.70	—	36.6	4250	1	1.70	—	36.6	4.25	лист 64-65
6		ПМ-30.12	ПМ-30.12	200	—	2980	1190	160	0.57	—	11.37	1425	6	2.28	—	45.48	5.7	лист 29
7		ПВ-30.14	ПВ-30.14	300	—	3000	1380	160	0.61	—	55.68	1525	6	3.66	—	334.08	9.15	Раздел 10.9-1 лист 44.
Итого:		7	7										32	22.36		1025.4	111.0	

NN п/п	Наименование	Тип-размер	Марка	Марка бетона	Марка легкого бетона	Габариты мм e	в	h	Показатели на изделие: бетон м³	легкий бетон м³	сталь кг.	вес кг.	Кол. шт. на дом	Показатели на дом: бетон м³	легкий бетон м³	сталь кг.	вес т.	NN рабочих чертеж.
1	Панели перекрытия	ПК-64.24	ПК-64.24	200	—	6380	2390	220	1.87	—	68.23	4675	12	22.44	—	818.8	56.1	Р. 10.3-9 лист 5
2			ПК-64.24-1	200	—	6380	2390	220	1.87	—	73.9	4675	8	14.96	—	591.2	37.4	лист 6
3			ПК-64.24-2	200	—	6380	2390	220	1.79	—	70.5	4500	6	10.74	—	423.0	27.0	лист 8
4			ПК-64.24-3	200	—	6380	2390	220	1.79	—	70.5	4500	6	10.74	—	423.0	27.0	лист 9
5			ПК-64.24-6	200	—	6380	2390	220	1.93	—	86.35	4820	2	3.86	—	172.7	9.6	лист 12
6			ПК-64.24-8	200	—	6380	2390	220	1.87	—	72.87	4675	2	3.74	—	145.7	9.4	лист 14
7			ПК-64.24-5	200	—	6380	2390	220	1.72	—	77.91	4300	1	1.72	—	77.91	4.3	лист 11
8			ПК-64.24-9	200	—	6380	2390	220	1.77	—	77.91	4425	1	1.77	—	77.91	4.4	лист 15
9			ПК-64.24-10	200	—	6380	2390	220	1.93	—	86.35	4820	2	3.86	—	172.7	9.6	лист 16
10			ПК-64.24-11	200	—	6380	2390	220	1.93	—	85.09	4820	1	1.93	—	85.09	4.8	лист 17
11			ПК-64.24-12	200	—	6380	2390	220	1.93	—	85.09	4820	1	1.93	—	85.09	4.8	лист 18
12		ПК-64.12	ПК-64.12-1	200	—	6380	1190	220	1.05	—	37.85	2650	2	2.10	—	75.7	5.3	лист 19
13			ПК-64.12-4	200	—	6380	1190	220	1.05	—	38.60	2650	10	10.5	—	386.0	26.5	лист 23
14		ПК-59.12	ПК-59.12	200	—	5900	1190	220	1.05	—	48.67	2650	2	2.10	—	101.94	5.3	лист 24
15		ПК-32.24	ПК-32.24	200	—	3180	2390	220	0.93	—	27.43	2325	10	9.30	—	274.3	23.3	лист 26
16			ПК-32.24-1	200	—	3180	2390	220	0.83	—	30.15	2075	3	2.49	—	90.45	6.2	лист 27
17			ПК-32.24-2	200	—	3180	2390	220	0.87	—	33.59	2170	3	2.61	—	100.8	6.5	лист 28
18			ПК-32.24-3	200	—	3180	2390	220	0.87	—	33.59	2170	3	2.61	—	100.8	6.5	лист 29
19			ПК-32.24-10	200	—	3180	2390	220	0.85	—	30.15	2125	2	1.70	—	60.3	4.3	лист 36
20		ПК-32.12	ПК-32.12	200	—	3180	1190	220	0.52	—	18.63	1300	1	0.52	—	18.63	1.3	лист 40
21			ПК-32.12-2	200	—	3180	1190	220	0.52	—	20.13	1300	1	0.52	—	20.13	1.3	лист 42
Итого:		5	19										73	112.4		4302.4	280.9	
1	Прочие	ВП-3.2	ВП-3.2	100	—	2380	300	580	0.407	—	1.46	975	6	2.44	—	8.76	5.85	Серия ИИ-03-02
2		ВПД-3.2	ВПД-3.2	100	—	780	300	580	0.128	—	0.91	305	53	5.28	—	48.2	16.38	— " —
3		ВПД-4.2	ВПД-4.2	100	—	780	400	580	0.172	—	1.46	413	15	2.57	—	21.90	6.20	— " —
4		ВП-8.3.4	ВП-8.3.4	200	—	780	400	280	0.09	—	1.00	220	93	8.37	—	93.0	20.46	Р. 10.9-1 лист 27
Итого:		4	4										167	19.66		171.9	48.86	
Всего		30	50										520	416.0	13.42	15706.2	1065.8	

Примечания:

1. Марки лестничных маршей и лестничных площадок отмеченные звездочкой (*) приняты как ценовой вариант.

Настоящий лист взамен листа N 17 /И.Пух/

КБ по железобетону Госстрой СССР	АКП-1	1973	5-ти этажный жилой дом на 79 квартир	Спецификация сборных элементов ниже ± 0.00 (вариант дома с балконами)	Типовой проект 111-125-1 / Часть 0.1 Раздел 1-1 / Лист АС-17

Гл. инженер проекта Г. Ташкина
Гл. конструктор проекта Т. Тимофеева
Нач. сектора Ю. Крапивоядов
Гл. архитектор проекта П. Ашманцев
Нач. сектора Г. Ивченцева
Вед. инженер А. Дмитриева
Гл. архитектор проекта И. Пух

1131-01 22

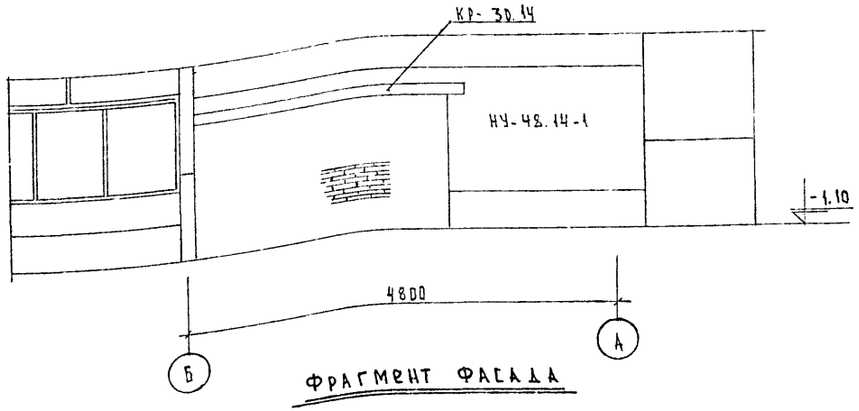

ФРАГМЕНТ ФАСАДА

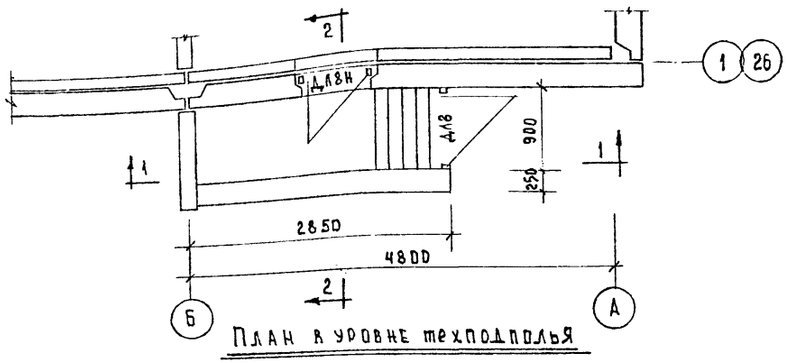

ПЛАН В УРОВНЕ ТЕХПОДПОЛЬЯ

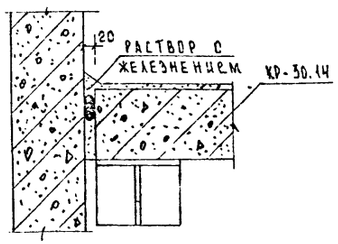

УЗЕЛ 1

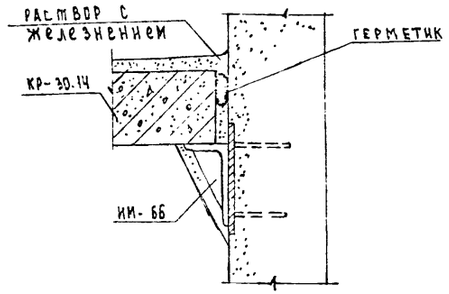

УЗЕЛ 2

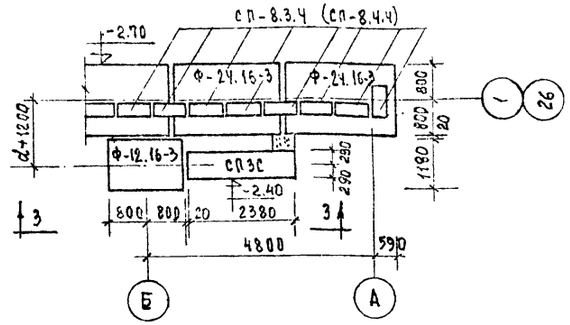

ПЛАН ФУНДАМЕНТОВ ВХОДА В ТЕХНИЧЕСКОЕ ПОДПОЛЬЕ ПО ОСЯМ „1" И „26"

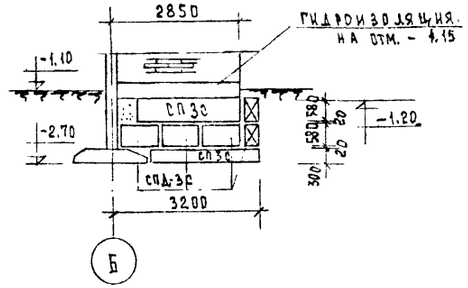

РАЗВЕРТКА 3-3

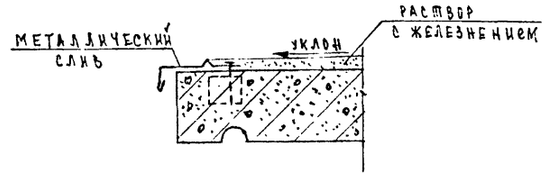

УЗЕЛ 3

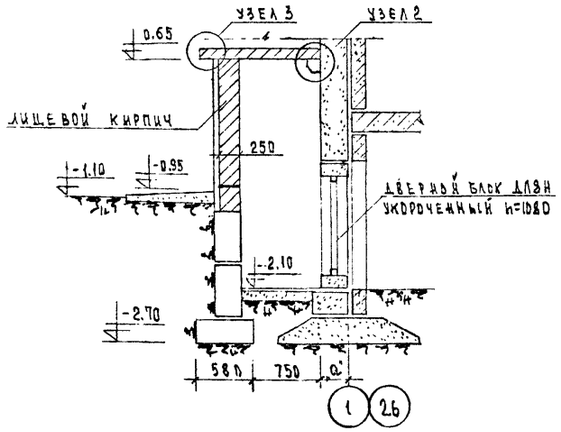

2-2

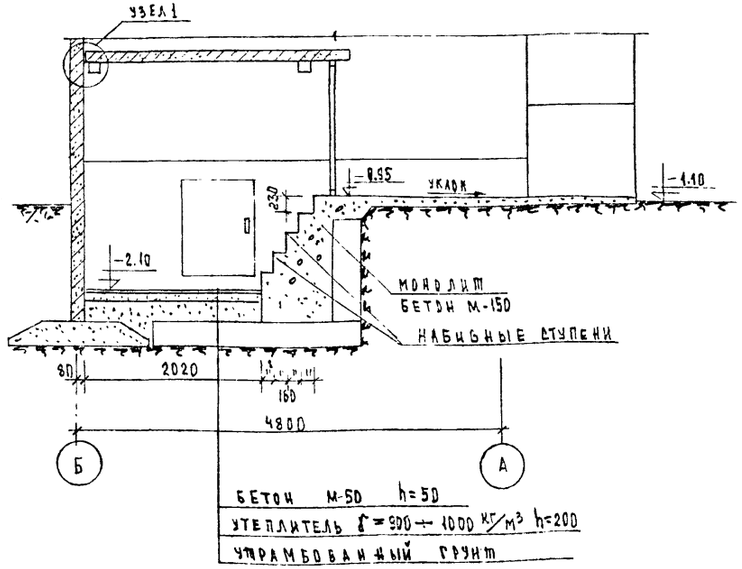

1-1

ПРИМЕЧАНИЯ:

1. КИРПИЧНУЮ КЛАДКУ ВЫПОЛНЯТЬ ИЗ ОБЛИЦОВОЧНОГО КИРПИЧА М-75 НА РАСТВОРЕ М-25
2. МЕТАЛЛИЧЕСКИЕ ИЗДЕЛИЯ СМ. ЧАСТЬ 10 РАЗДЕЛ 10.7-1

1969	5ТИ ЭТАЖНЫЙ ЖИЛОЙ ДОМ НА 79 КВАРТИР	ВХОД В ТЕХНИЧЕСКОЕ ПОДПОЛЬЕ	СЕРИЯ 125	ЧАСТЬ 01 Р.01-1	ЛИСТ АС-18

Кожухова

11131-01 (23)

gost.e-ecolog.ru

КБ по железобетону ГОСПОЛЯ РСФСР

М-Б 1:50

ГЛ. ИНЖЕНЕР КБ	В. БОЛТИНСКИЙ	А. СМИРНОВА
ГЛ. КОНСТР. КБ	Я. ФЕЛЬМАН	А. ФЕФЕЛОВ
НАЧ. ОТДЕЛА	Ю. КРАСНОВИДОВ	И. ПУХ
ГЛ. КОНСТР. ПР.	П. АФАНАСЬЕВ	А. ФЕФЕЛОВ
ГЛ. АРХ. ПР.	Г. ПАЧЕНЦЕВА	

НАЧ. СЕКТОРА
ВЕД. АРХИТЕКТ.
ВЕД. КОНСТР.
ПРОВЕРИЛ