ГОССТРОЙ РСФСР
КБ ПО ЖЕЛЕЗОБЕТОНУ
ИМ. А.А. ЯКУШЕВА

Н
10.12-38п

СЕРИЯ 125

КОМПЛЕКСНАЯ СЕРИЯ ТИПОВЫХ ПРОЕКТОВ
КРУПНОПАНЕЛЬНЫХ ЖИЛЫХ ДОМОВ, БЛОК-СЕКЦИЙ
И ОБЩЕСТВЕННЫХ ЗДАНИЙ

ЧАСТЬ 10 ИЗДЕЛИЯ ЗАВОДСКОГО ИЗГОТОВЛЕНИЯ

РАЗДЕЛ 10.12-38п. Дополнительные изделия.

gost.e-ecolog.ru

Копировал: Арх. N 30634 Формат: 11г

КОМПЛЕКСНАЯ СЕРИЯ 125 – ТИПОВЫЕ ПРОЕКТЫ КРУПНОПАНЕЛЬНЫХ ЖИЛЫХ ДОМОВ БЛОК-СЕКЦИЙ И ОБЩЕСТВЕННЫХ ЗДАНИЙ

ЧАСТЬ 10 ИЗДЕЛИЯ ЗАВОДСКОГО ИЗГОТОВЛЕНИЯ

РАЗДЕЛ 10.12-38п. Дополнительные изделия

РАЗРАБОТАН
КБ ПО ЖЕЛЕЗОБЕТОНУ
им. А.А. Якушева
Госстроя РСФСР

РАБОЧИЕ ЧЕРТЕЖИ
ВВЕДЕНЫ В ДЕЙСТВИЕ
КБ ПО ЖЕЛЕЗОБЕТОНУ
ПРИКАЗ №166 ОТ 2.10.1985 г.

Арх. № 30634-0

Лист	Наименование	Прим.
1	Содержание	
2	Наружная стеновая панель НТ-63.28-1П	
3	Пространственный каркас ПКНТ-63.28-1П	
4	Наружная стеновая панель НТ-63.28-2П	
5	Пространственный каркас ПКНТ-63.28-2П	
6	Наружная стеновая панель НТ-63.28-3П	
7	Пространственный каркас ПКНТ-63.28-3П	
8	Панель перекрытия ПК-32.22	
9	Панель перекрытия ПК-64.24-10П	
10	Фундаментная панель ФП-60.16-1П	
11	Фундаментная панель ФП-60.16-2П	
12	Фундаментная панель ФП-60.16-3П	
13	Фундаментная панель ФП-34.16-1П	
14	Тамбурная плита ТП-30-30-6П	
15	Карнизные плиты АП-32.8-1П; АП-32.8-2П	
16	Вентблок ДВ-9.28-1П	
17	Цокольная панель Ц-64.18-3П	
18	Пространственный каркас ПКЦ-64.18-3П	
19	Цокольная панель Ц-64.18-4П	
20	Пространственный каркас ПКЦ-64.18-4П	
21	Наружная стена веранды НВ-61.28-1П	
22	Наружная стена веранды НВ-34.28-1П	
23	Наружная стена веранды НВ-34.28-2П	
24	Наружная стеновая панель НТ-63.28-4П	
25	Пространственный каркас ПКНТ-63.28-4П	
26	Внутренняя стеновая панель В-59.25-45П	
27	Внутренние стеновые панели В-59.28-17П; В-59.28-18П; В-59.25-43П; В-59.25-44П. Перегородки ПП4-10; ПП-60-10П; ПП-20-10П; ПП-34-10П; ПП-25-10П; ПП-14-10П; ПМ6-10П	
28	Лонарная металлическая лестница 12-38ЦМ-11	
29	Монтажные металлические соединения 12-38ЦМ-1÷12-38ЦМ-10	
30	Люк для цокольной панели ЛЦП-1П; ЛЦП-2П	
31	Шкаф Ш-1	
32	Импресоль А-1	
33	Спецификация арматурных и закладных деталей	
34	Сварные каркасы К-1÷К-8. Сетка С-1. Петли Т-1; Т-3	
35	Сетки С-2÷С-8. Каркас К-9 Петля Т-2. Закладная деталь ЗД-1	
36	Сетки С-9÷С-15; Т-4; К-11	
37	Сетки С-16; С-17. Пространственный каркас Пк-1; Закладные детали ЗД-2; ЗД-3; С-18	
38	Выборка	
39	Вентиляционная шахта ВШ-9.8-1П	
40	Щит стропильный ЩД-1	
41	Стропильная ферма ЩД-2	
42	Стропильная ферма ЩД-3. Узлы фермы 1÷4	
43	Стропильная ферма ЩД-4	
44	Стропильные фермы ЩД-5; ЩД-6	

Примечание

Настоящий альбом содержит разные изделия для секционных и усадебных жилых домов Саратовской области. В альбоме представлены рабочие чертежи наружных стеновых панелей, плит перекрытия, фундаментных панелей, вентблока; тамбурной плиты, цокольных панелей; наружных стеновых панелей веранды и металлических изделий.

Наружные стеновые панели разработаны на основании альбома часть 10 р. 10.1-15 серии 125. Указания по изготовлению плит перекрытий в разделе 10.3-9. Фундаментные панели разработаны на основании альбома часть 10р. 10.9-1. тамбурная плита на основании альбома часть 10р.10.4-1. Указания по изготовлению цокольных панелей в разделе 10.9.-3. Перегородки изготовлять в соответствии с требованиями альбома 10.5-1 серии 125

Все изделия законструированы в соответствии со СНиП-II-21-75* "Бетонные и железобетонные конструкции"

Все изделия предусмотренные в альбоме до серийного выпуска должны быть подвергнуты испытанию по прочности и трещиностойкости в соответствии с требованиями ГОСТ 8829-81.

Зав. от.	Пересыпкин		Серия 125	4. 10 р. 10. 12-38 11
Гл.инж. от.	Сидоров			
Гл. кан. от.	Дмитриев		Содержание	Стадия: Р; Лист: 1; Листов: 45
А. кан. пр.	Голов			КБ по железобетону им. А.А. Якушева
Рук. гр.	Натыкина			
Пров.	Натыкина			
Разр.	Баракина			

Копировал: — Арх. N 30634-1

Инв. N подл. | Подп. и дата | Взам. инв. N

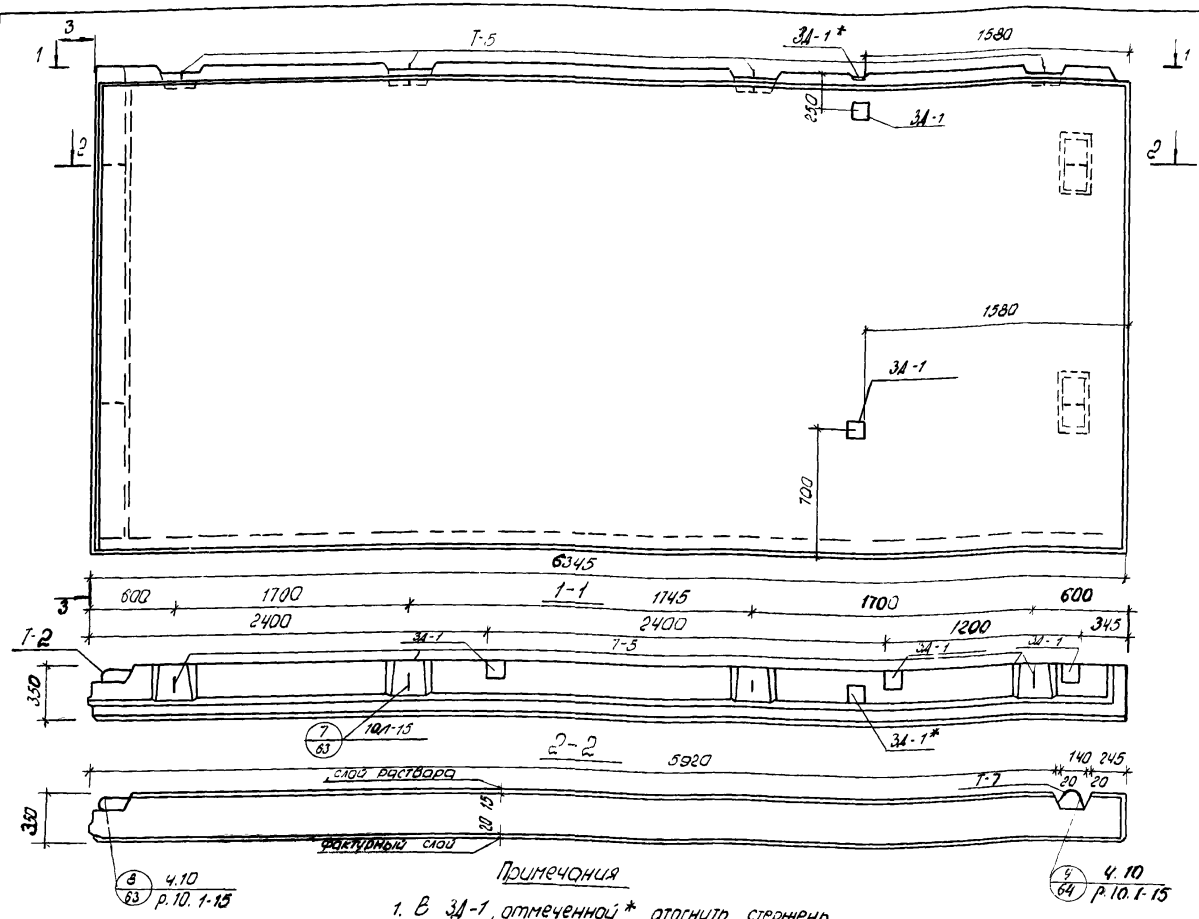

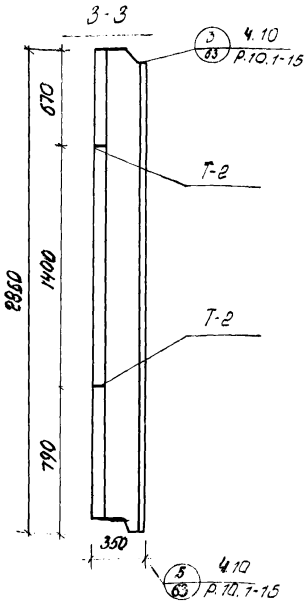

Показатели на изделие

Наименование	кол-во
Масса, кг	7600
Объем бетона, м³	5.5
Объем раствора, м³	0.61
Расход стали, кг	68.71
Марка бетона	50

Примечания

1. В 3Д-1, отмеченной *, отогнуты стержень позиции 11 по месту
2. Подъем и монтаж конструкций осуществлять самобалансирующей траверсой, обеспечивающей распределение усилий в грузовых стропах.
3. Объемный вес керамзитобетона наружных стен 1100 кг/м³

Зав.от.	Пересыпкин	
Гл.инж.от.	Сидоров	
Гл.кон.от.	Дмитриев	
Гл.кон.пр.	Олоб	
Рук.бр.	Натыкина	
Пров.	Натыкина	
Разраб	Арзамасцева	

Серия 125 4.10.р.10.12-38.П

Наружная стеновая панель НТ-63.28-1П

Стадия	Масса	Масшт
Р		
Лист 2	Листов	

Керамзитобетон М 50

КБ по железобетону им. А.А. Якушева

Инв.№ подл. | Подп. и дата | Взам.инв.№

Арх № 30634-2 Формат А2

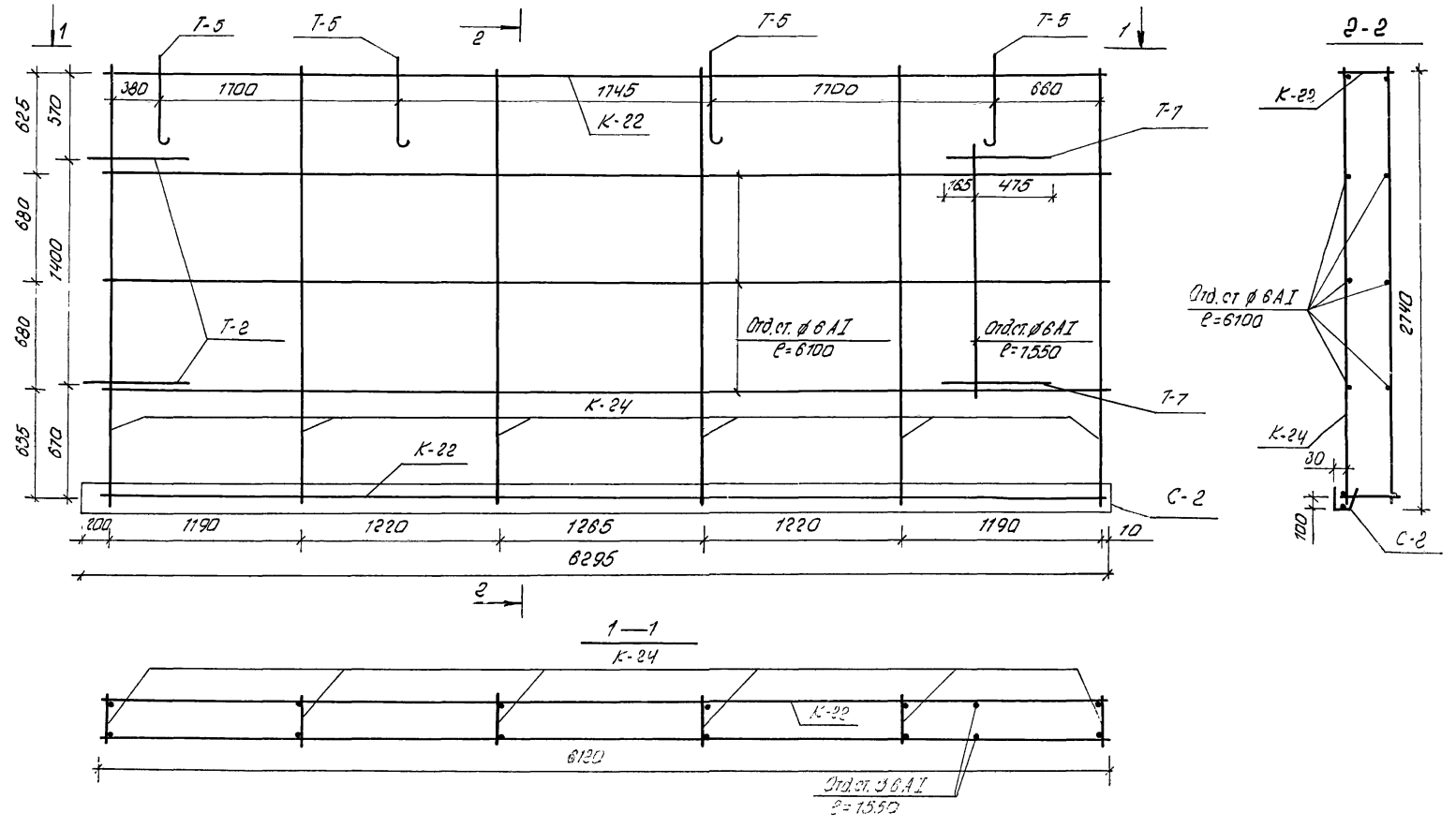

Зав.от.	Перевозкин		
Гл.инж.от.	Сидоров		
Гл.кон.от.	Дмитриев		
Гл.кон.пр	Голод		
Рук.гр.	Натыкина		
Провер.	Натыкина		
Разраб.	Арзаносцев		

Серия 1.2.5 — 4.10.р.10.12-38 П

Пространственный каркас ПКНТ-63.28-11П

Стадия	Масса	Масшт
Р		
Лист 3	Листов	

КБ по железобетону им. А.А. Якушева

Инв.№ подл. | Подп. и дата | Взам.инв.№

Копировал: [illegible] Арх.№30634-3 формат: 12 Г

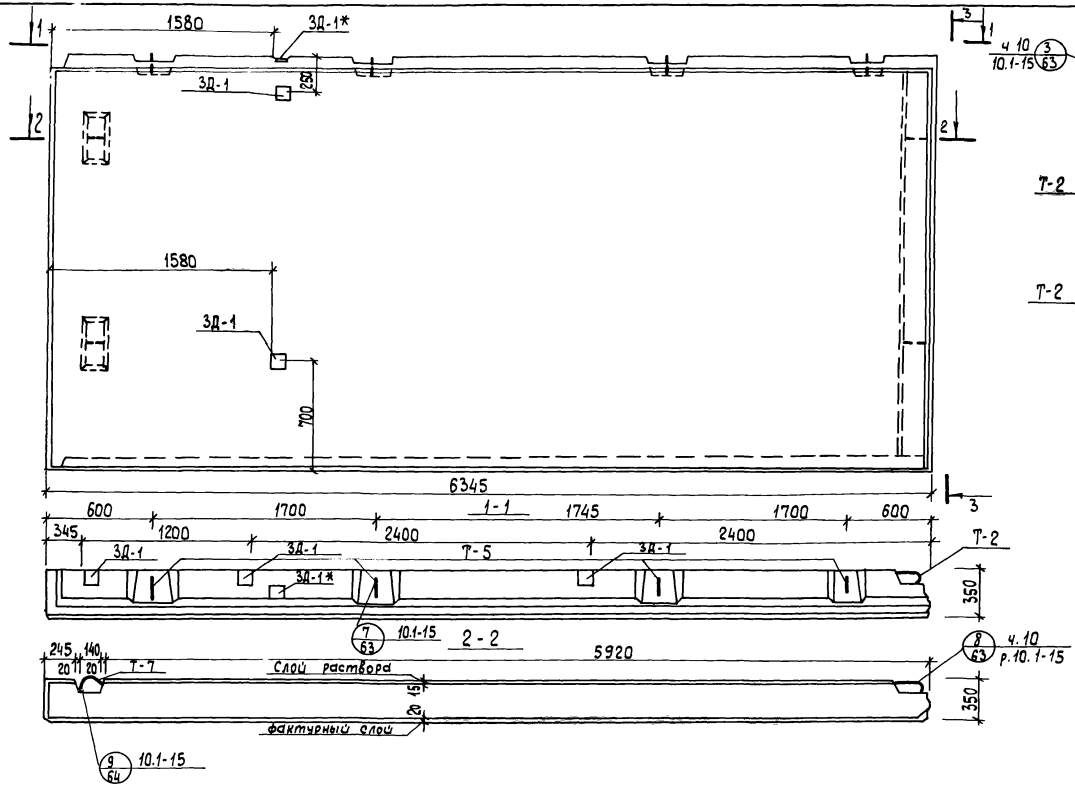

Показатели на изделие

Наименование	Кол-во
Масса, кг	7600
Объем бетона, м³	5.5
Объём раствора, м³	0.61
Расход стали, кг	68.71
Марка бетона	50

Примечание

1. В 3Д-1, отмеченных *, отогнуть стержень позиции 11 по месту
2. Объемный вес керамзитобетона 1100 кгс/м³
3. Общее примечание смотри л. 2

Зав.отд.	Пересыпкин	
Гл.инж.от.	Сидоров	
Гл.кон.от.	Дмитриев	
Гл.кон.пр.	Голов	
Рук.бриг.	Натыкина	
Провер.	Натыкина	
Разраб.	Арзамасцева	

Серия 125 ч.10.р.10.12-38п

Наружные стеновые панели НТ-63.28-2п

Керамзитобетон М50

Стадия	Масса	Масштаб
Р		
Лист 4	Листов	

КБ по железобетону им. А.А. Якушева

Копировал: Балакина Арх №30634-4 Формат: 12Г

Инв.№ подл. | Подп. и дата | Взам. инв.№

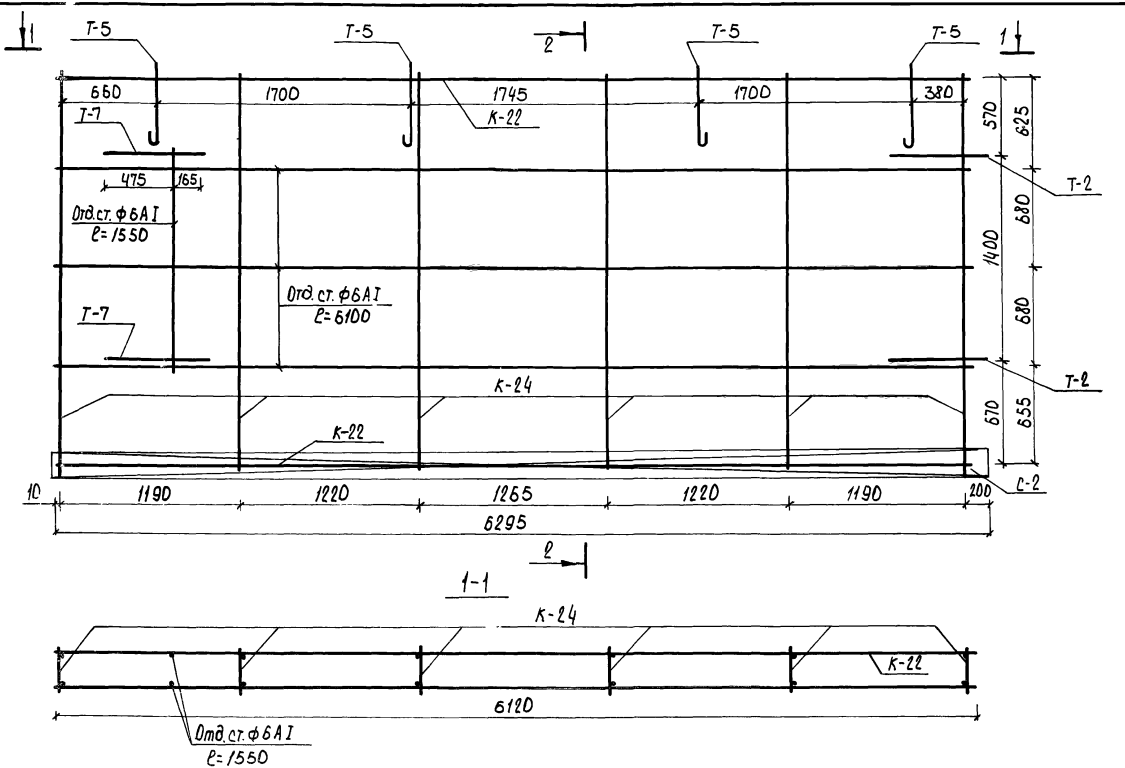

Зав. отд.	Пересыпкин		
Гл. инж. от.	Сидоров		
Гл. кон. от.	Дмитриев		
Гл. кон. пр.	Голоб		
Рук. бриг.	Натыкина		
Пров.	Натыкина		
Разраб.	Арзамасцева		

Серия 125 ч.10 р.10.12-38 п

Пространственный каркас ПКНТ-63.28-2п

Стадия	Масса	Масштаб
Р		
Лист 5	Листов	

КБ по железобетону им. А.А. Якушева

Копировал: [illegible] Арх. № 30634-5 Формат: 12г

Инв. № подл. | Подп. и дата | Взам. инв. №

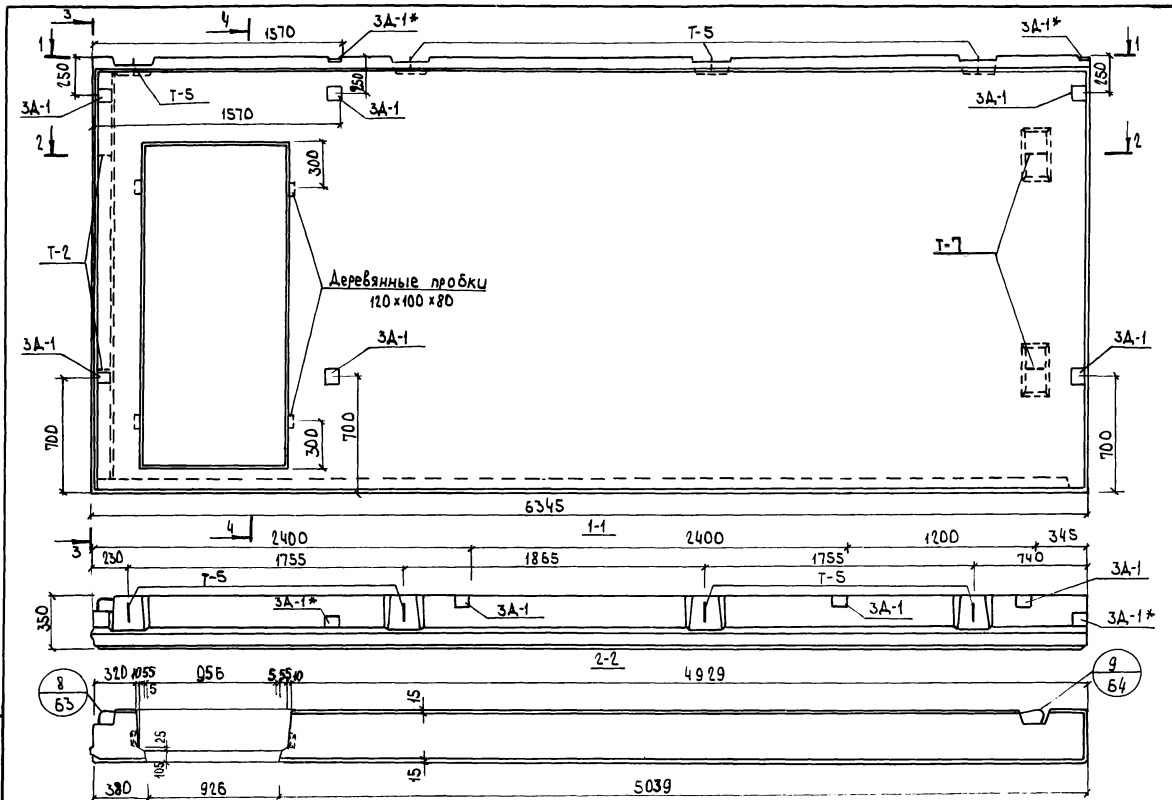

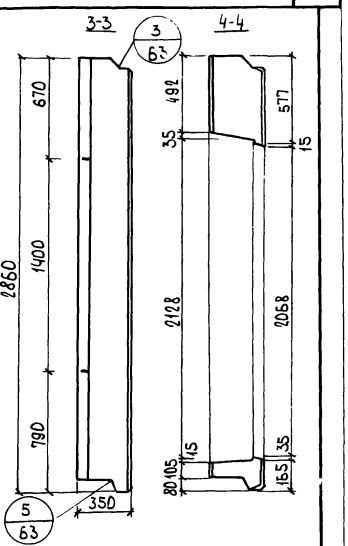

Показатели на изделие

Наименование		кол.
Масса,	кг	6550
Объем бетона,	м3	4.90
Объем раствора,	м3	0.45
Расход стали,	кг	94.17
Марка бетона		50

Примечание.

1. В 3Д-1, отмеченных *, отогнуть стержень позиции 11 по месту.
2. Общее примечание смотри л.2.
3. Объемный вес керамзитобетона 1100 кг/м³

Зав. отд.	Пересыпкин		
Гл. инж. от.	Сидоров		
Гл. кон. от.	Амитриев		
Гл. кон. пр.	Голов		
Рук. бр.	Натыкина		
Провер.	Натыкина		
Разраб.	Барышникова		

Серия 125 4.10 р.10.12-38п

Наружная стеновая панель НТ-63.28-3п

Стадия	Масса	Масштаб
Р		
Лист: 6	Листов	

Керамзитобетон М50

КБ по железобетону им. А.А. Якушева

Копировал: Арх. №30634-6 Формат: 12г

Инв. № подл. | Подпись и дата | Взам. инв. №

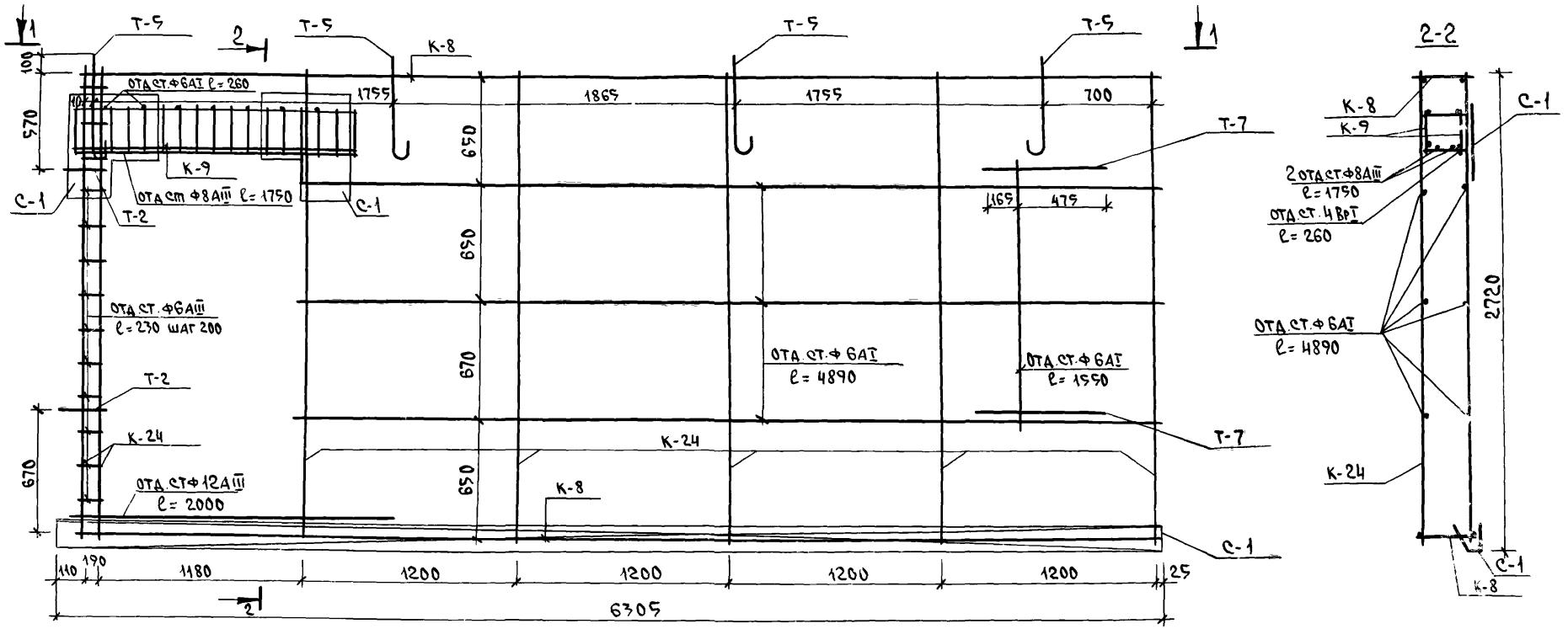

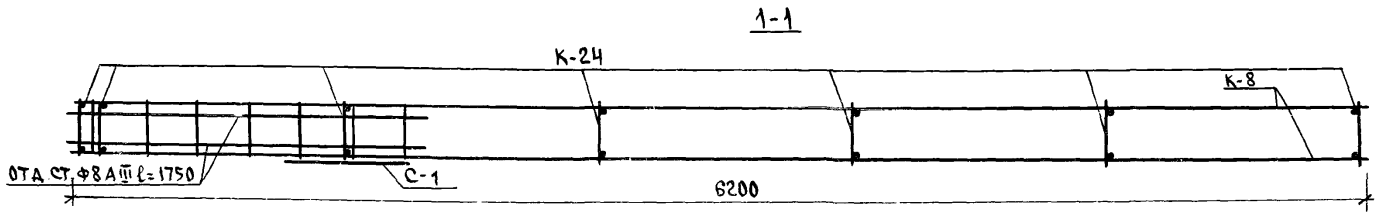

Зав.отд.	Пересыпкин		
Гл.инж.от.	Сидоров		
Гл.кон.отд.	Дмитриев		
Гл.кон.пр.	Голоб		
Рук.бр.	Натыкина		
Провер.	Варакина		
Разраб.	Барышникова		

Серия 125 — 4.10 р.10.12-38п

Пространственный каркас ПКНТ-63.28-3п

Стадия	Масса	Масшт
Р		

Лист 7 — Листов

КБ по железобетону им. А.А.Якушева

Копировал: Арх. N30634-7 — Формат 12г

Инв. N подл. | Подпись и дата | Взам. инв. N

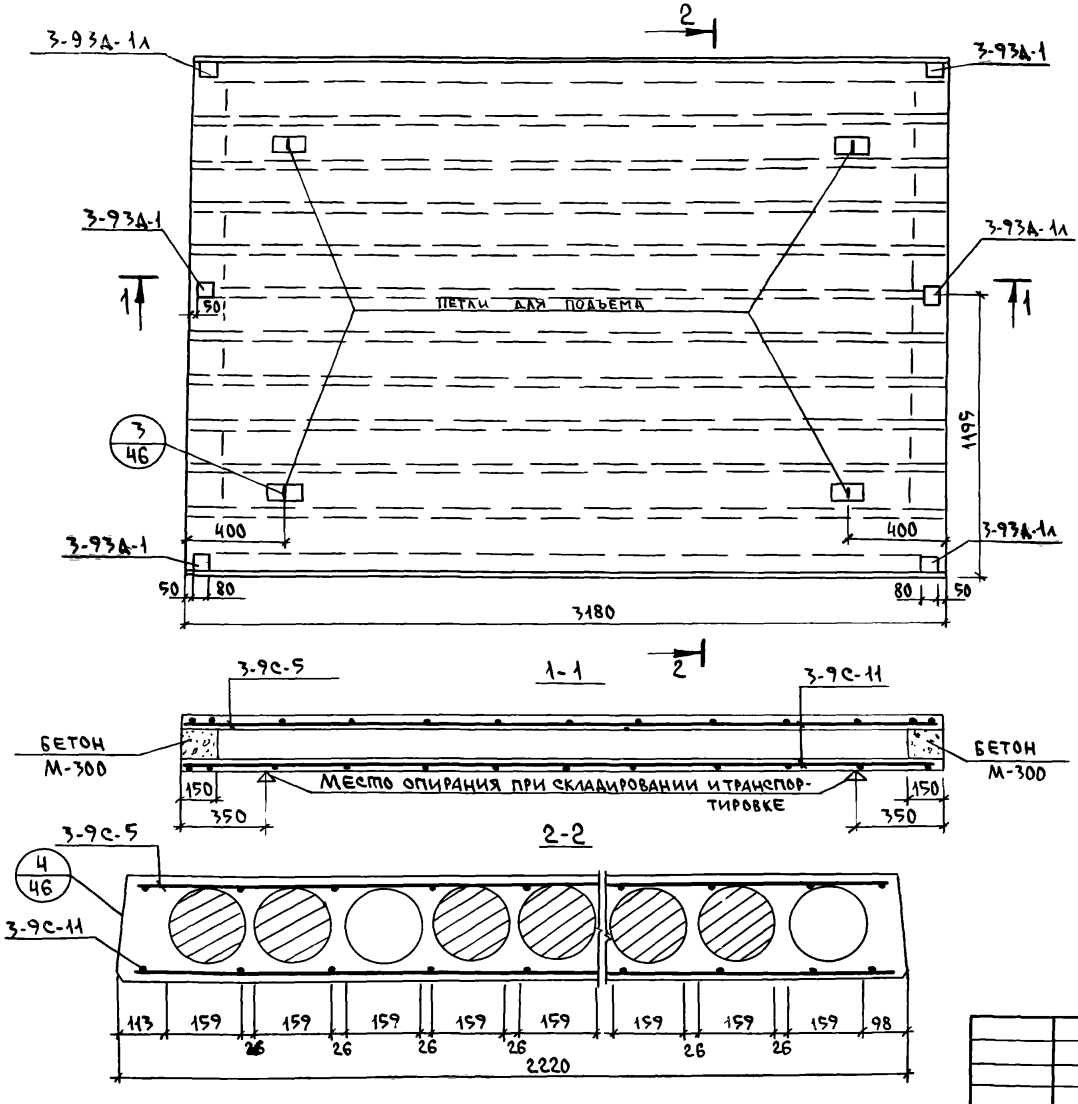

Показатели на изделие

Наименование		Кол
Масса,	кг	2250
Объём бетона,	м³	0.90
Приведённая толщина бет.	см	12.7
Расход стали,	кг	34.39
Расход стали на 1м² изделий,	кг	4.81
Расход стали на 1м³ бетона,	кг	38.21
Марка бетона		200

Спецификация арматурных и закладных деталей

Марка	Кол	NN листа	NN раздел.
3-9С-11	1	59	10.3-9
3-93Д-1	3	62	
3-93Д-1л	3	62	
Петля Ф-12АI	4	61	
3-9С-5	1	55	

Примечание

Узлы и расположение шпонок боковых граней смотри альбом ч.10 р. 10.3-9.

Зав.отд.	Пересыпкин	
Гл.инж.от.	Сидоров	
Гл.кон.отд.	Дмитриев	
Гл.кон.пр.	Голоб	
Рук.бр.	Натыкина	
Провер.	Натыкина	
Разраб.	Барышникова	

Серия 125 ч.10 р. 10.12-38п

Панель перекрытия ПК-32.22

Стадия	Масса	Масштаб
Р		
Лист 8	Листов	

КБ по железобетону им. А.А. Якушева

Копировал: Арх.№30634-8 Формат: 12г

Инв.№подл. | Подпись и дата | Взам.инв.№

2005

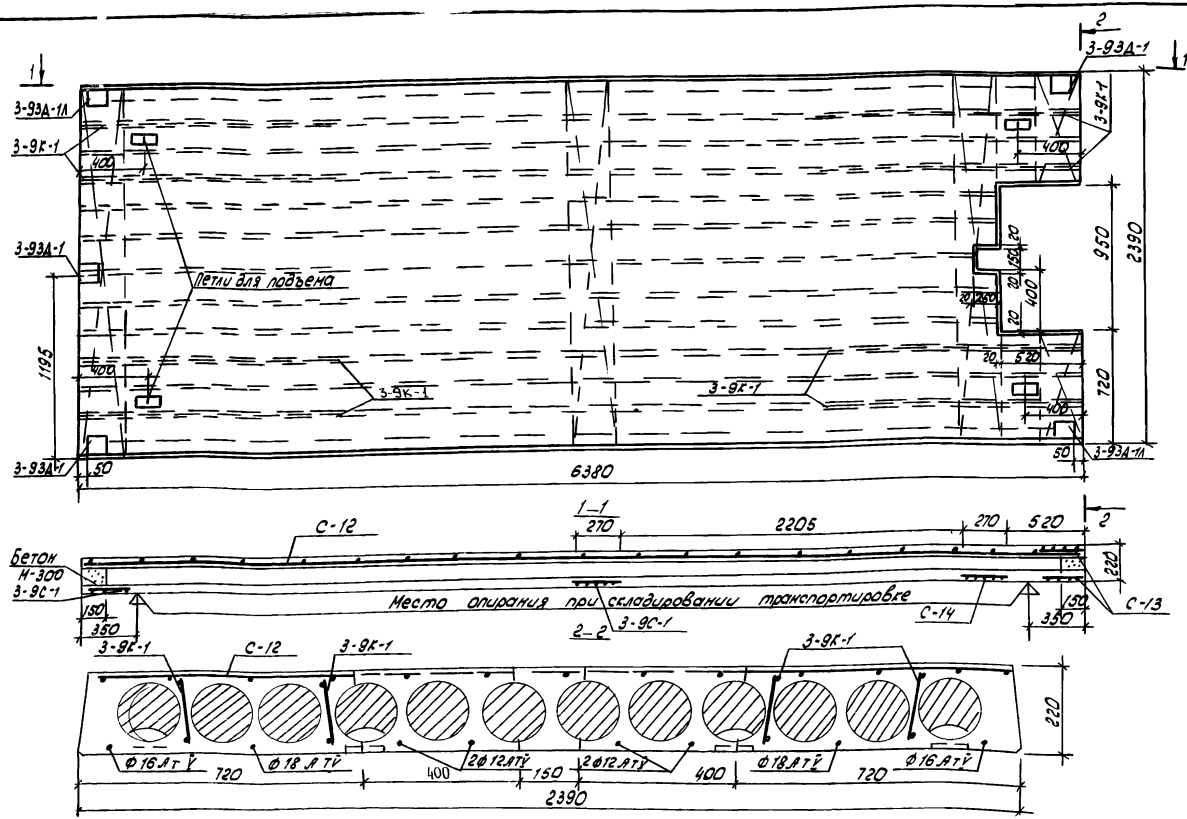

Примечание

Узлы и расположение шпонок боковых граней смотри альбом ч. 10 р. 10.3-9

Показатели на изделие

Наименование	Кол.
Масса, кг	4275
Объем бетона, м3	1.71
Приведенная толщина бетона	11.00
Расход стали, кг	98.98
Расход стали на 1м² изделия, кг	6.71
Расход стали на 1м³ изделия, кг	57.88
Марка бетона	200
Передаточная прочность бетона к моменту отпуска напряжения не менее кгс/см²	140

Спецификация арматурных и закладных деталей

Марка	Кол.	№№ лист.	№№ раздел
3-9К-1	8	50	
3-93Д-1	3	62	р.10.3-9
3-93А-1А	3	62	
3-9С-1	2	51	
С-14	1	36	
С-13	2	36	р.10.12-3811
С-12	1	36	
Отд.ст.Ф16АтV l=6380	2		
Отд.ст.Ф18АтV l=6380	2		
Отд.ст.Ф12АтV l=5980	4		
Петля Ф14 Ві	4	61	р.10.3-9

Зав.отд.	Пересыпкин	
Гл.инж.от.	Сидоров	
Гл.кон.от.	Дмитриев	
Гл.кон.пр.	Голоб	
Рук.бриг.	Натыкина	
Провер.	Баракина	
Разраб.	Барышников	

Серия 125 ч.10 р.10.12-3811

Панель перекрытия ПК-64.24-7ОП

Стадия	Масса	Масшт.
Р		
Лист: 9	Листов:	

КБ по железобетону им. А.А. Якушева

Инв.№подл. | Подп. и дата | Взам.инв.№

Копировал: Дошу-Арх №30634-9 Формат: 12Г

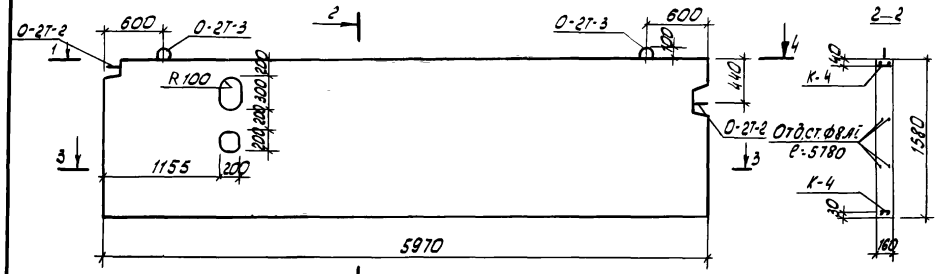

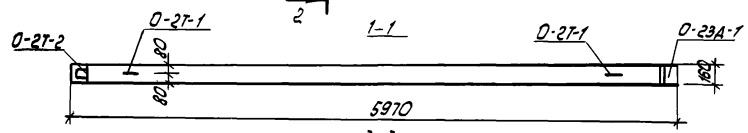

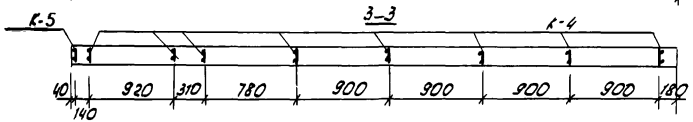

Схема пространственного каркаса

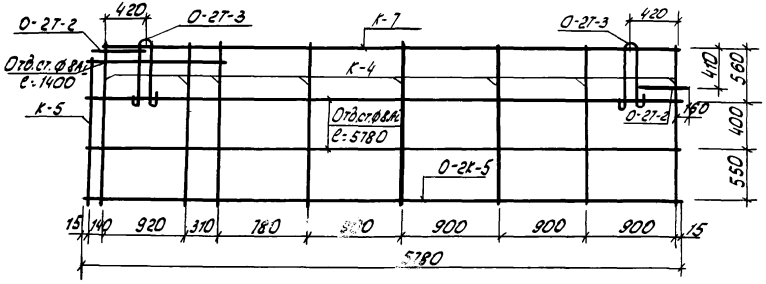

Показатели на изделие

Наименование		Кол.
Масса,	кг	3810
Объем бетона,	м3	1.51
Расход стали,	кг	39.48
Марка бетона		200

Спецификация арматурных и закладных деталей

Марка	Кол.	NN лист	NN раздел.
К-4	8	34	10.12-38П
К-5	1	34	
О-2К-5	1	41	р. 10.9-1
О-2Т-3	2	42	
О-2Т-2	2	42	
Отд.ст.ф8АI, ℓ=5780	4	—	—
Отд.ст.ф8АI, ℓ=1400	2	—	
К-7	1	34	10.12-38П

Согласовано:

Инв. № подл.	Подп. и дата	Взам. инв. №	Рук. бр. спец. р.	Сюзюмова

Зав. отд.	Пересыпкин	
Гл. инж. от.	Сидоров	
Гл. кон. от.	Дмитриев	
Гл. кон. пр.	Голоб	
Рук. бр.	Натыкина	
Провер.	Варакина	
Разраб.	[illegible]ышникова	

Серия 125 ч. 10 р. 10. 12-38П

Фундаментная панель ФП-60. 16-1П

Стадия	Масса	Масшт.
Р		

Лист: 10 Листов:

КБ по железобетону им. А.А. Якушева

Копировал: Досу-Арх. N 30634-10 Формат: 12Г

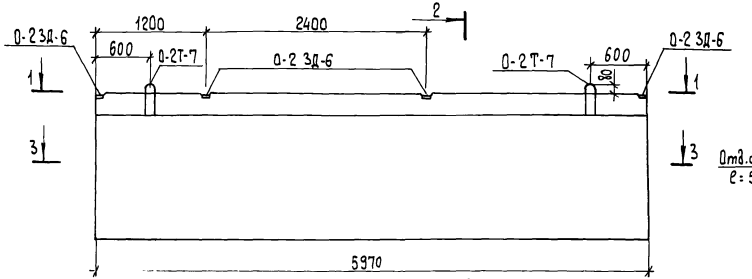

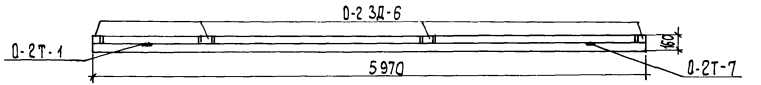

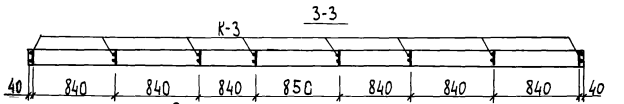

Схема пространственного каркаса

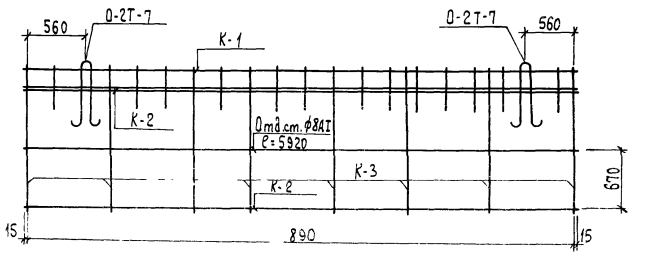

Показатели на изделие

Наименование		Кол.
Масса,	кг	3540
Объем бетона,	м³	1.40
Расход стали,	кг	40.98
Марка бетона		200

Спецификация арматурных и закладных деталей

Марка	Кол.	№№ лист	№№ раздел
К-1	1	34	10.12-38п
К-2	2	34	
К-3	8	34	
0-2 3Д-6	4	42	р.10.9-1
0-2Т-7	2	42	
Отд.ст.ф8АI l=5920	2	—	

Зав.отд.	Пересыпкин	
Гл.инж.от.	Сидоров	
Гл.кон.от.	Дмитриев	
Гл.кон.пр.	Голоб	
Рук.бриг.	Натыкина	
Провер.	Натыкина	
Разработ.	Завьялникова	

Серия 125 ч 10.р.10.12-38п

Фундаментная панель ФП-60.16-2п

Стадия	Масса	Масштаб
Р		
Лист 11	Листов	

КГ по железобетону им. А.А.Якушева

Копировал: Балакина Арх.№30634-11 Формат: 12Г

Инв.№ подл. | Подпись и дата | Взам.инв.№

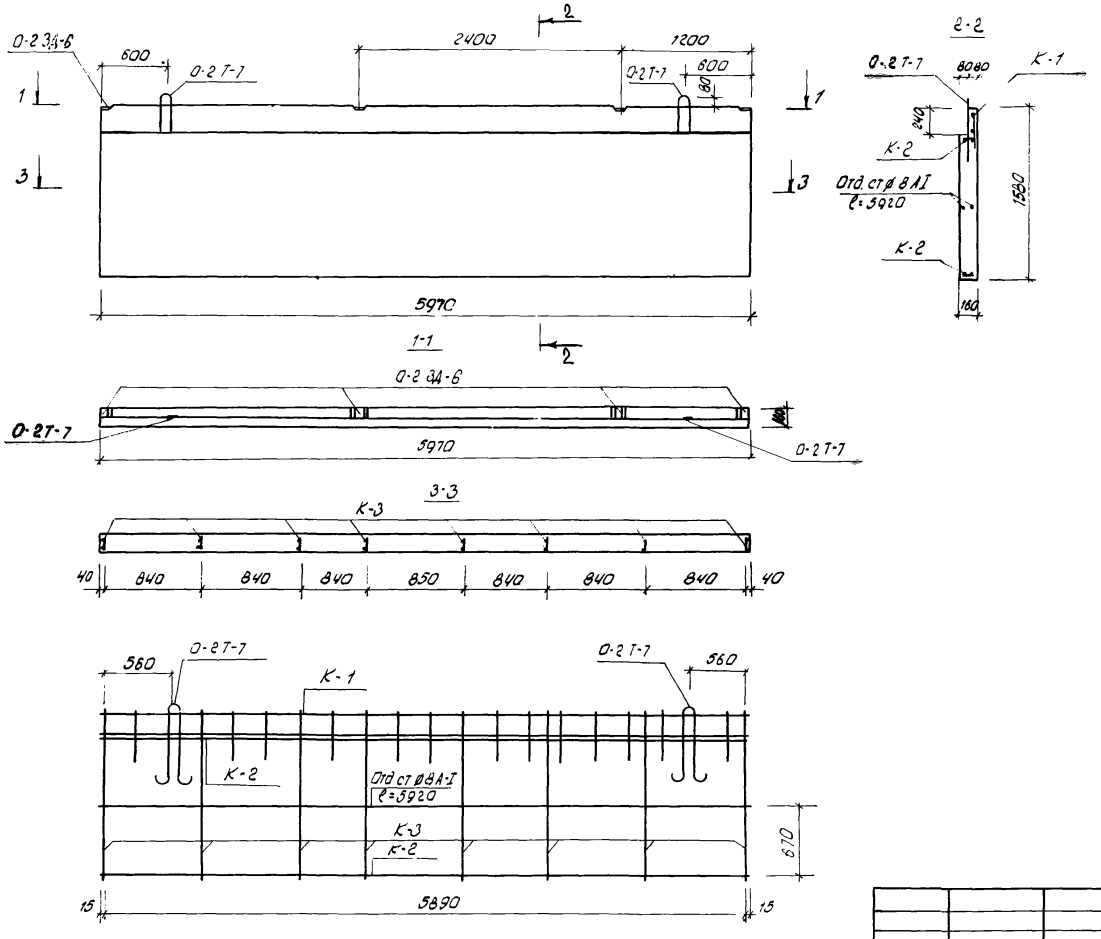

Показатели на изделие

Наименование		Кол.
Масса	кг	3540
Объем бетона	м³	1.40
Расход стали	кг	40.98
Марка бетона		200

Спецификация арматурных и закладных деталей

Марка	Кол	NN лист.	NN разделов
К-1	1	34	10.12-38П
К-2	2	34	
К-3	8	34	
0-2 ЗД-6	4	42	Р.10.9-1
0-2 Т-7	2	42	
Отд. ст. ø 8 А I, ℓ=5920	2		

Зав.от.	Пересыпкин	
Гл.инж.от.	Сидоров	
Гл.кон.от	Дмитриев	
Гл.кон.пр.	Голоб	
Рук.бр.	Натыкина	
Пров.	Натыкина	
Разраб.	Барышникова	

Серия 125 ч. 10 р. 10.12-38П

Фундаментная панель ФП-60.16-3П

Стадия	Масса	Масшт
Р		
Лист 12	листов	

КБ по железобетону им. А.А. Якушева

Инв.№ подл. | Подп. и дата | Вз. инв.№

Копировал: Арх. N30634-12 формат: 12 Г

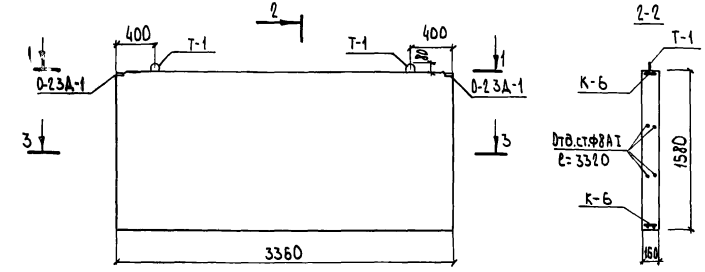

Схема пространственного каркаса

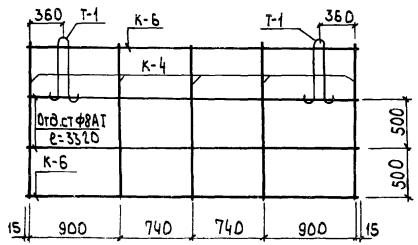

Показатели на изделие

Наименование		Кол.
Масса,	кг	2140
Объем бетона,	м³	0,85
Расход стали,	кг	22,21
Марка бетона		200

Спецификация арматурных и закладных деталей

Марка	Кол.	NN лист.	NN разделов
К-4	5	34	10.12-38п
К-6	2	34	
О-23Д-1	2	42	р.10.9-1
Т-1	2	34	10.12-38п
Отд.ст.ф8АI ℓ=3320	4		

Инв. № подл. | Подпись и дата | Взам. инв. №

Зав.отд.	Пересыпкин		
Гл.инж.отд.	Сидоров		
Гл.кон.отд.	Дмитриев		
Гл.кон.пр.	Голоб		
Рук.бр.	Натыкина		
Провер.	Натыкина		
Разраб.	Барышникова		

Серия 125 ч.10 р.10.12-38п

Фундаментная панель ФП-34.16-1п

Стадия	Масса	Масштаб
Р		
Лист 13	Листов	

КБ по железобетону им. А.А.Якушева

Копировал: Арх. №30634-13 Формат: 12г

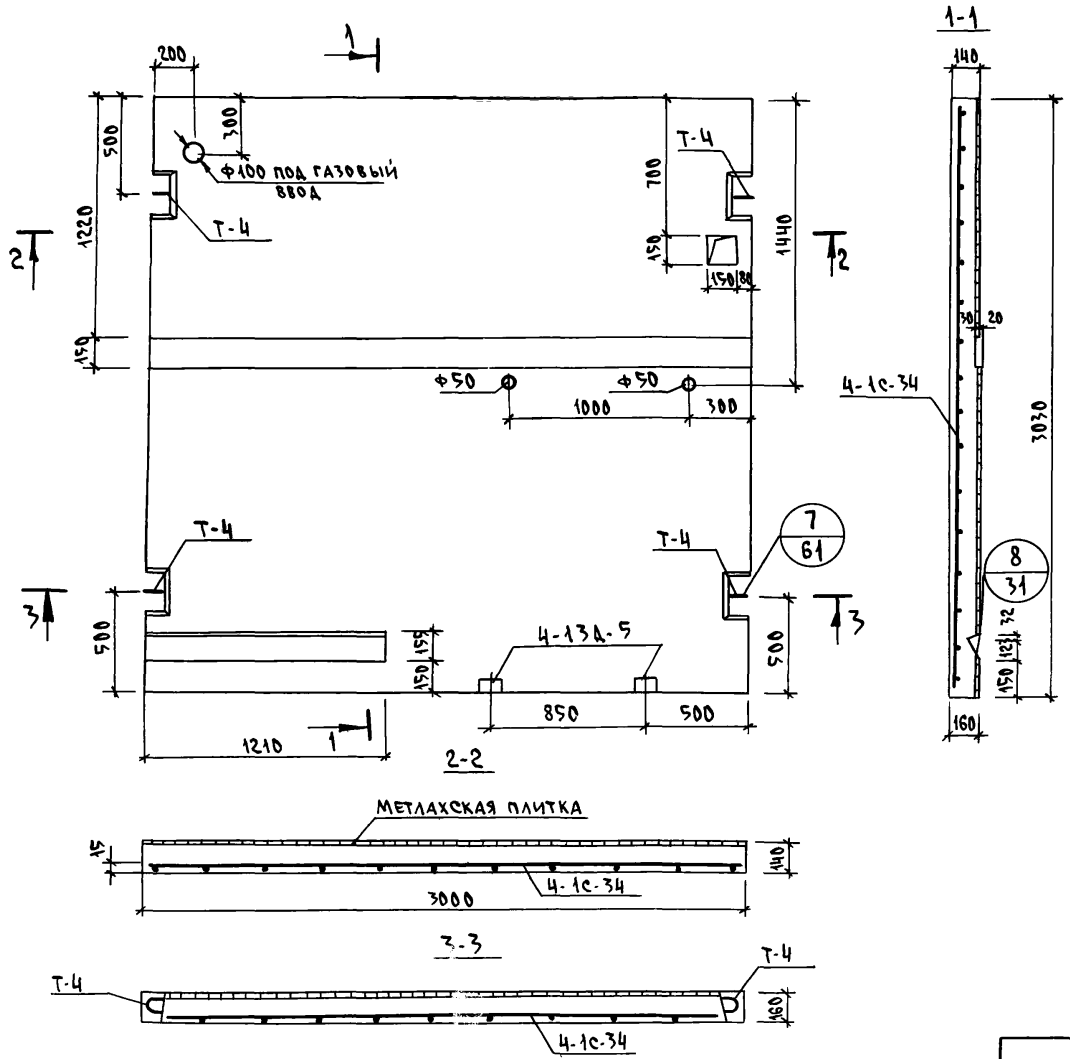

Показатели на изделие

Наименование		Кол.
Масса,	кг	2725
Объём бетона,	м³	1.09
Расход стали,	кг	30.57
Расход метлахской плитки,	м²	8.17
Марка бетона		200

Спецификация арматурных и закладных деталей			
Марка	Кол	NN лист	NN раздел
4-1С-34	1	53	10.4-1
Т-4	4	36	10.12-38п
4-13Д-5	2	57	10.4-1

Примечание

Узлы смотри альбом ч. 10 р. 10.4-1

Зав. отд.	Пересыпкин		
Гл. инж. от.	Сидоров		
Гл. кон. от.	Дмитриев		
Гл. кон. пр.	Голоб		
Рук. бриг.	Натыкина		
Провер.	Натыкина		
Разработ.	Барышникова		

Серия 125 ч. 10 р. 10.12-38п

Тамбурная плита ТП-30.30-6п

Стадия	Масса	Масшт
Р		

Лист 14 | Листов

КБ по железобетону им. А.А. Якушева

Копировал: Арх. N 30634-14 Формат: 12г

Согласовано:
Рук. бриг. сп. раб. Сюзюмова
Рук. гр. элект. Костина

Инв. N подл. | Подпись и дата | Взам. инв. N

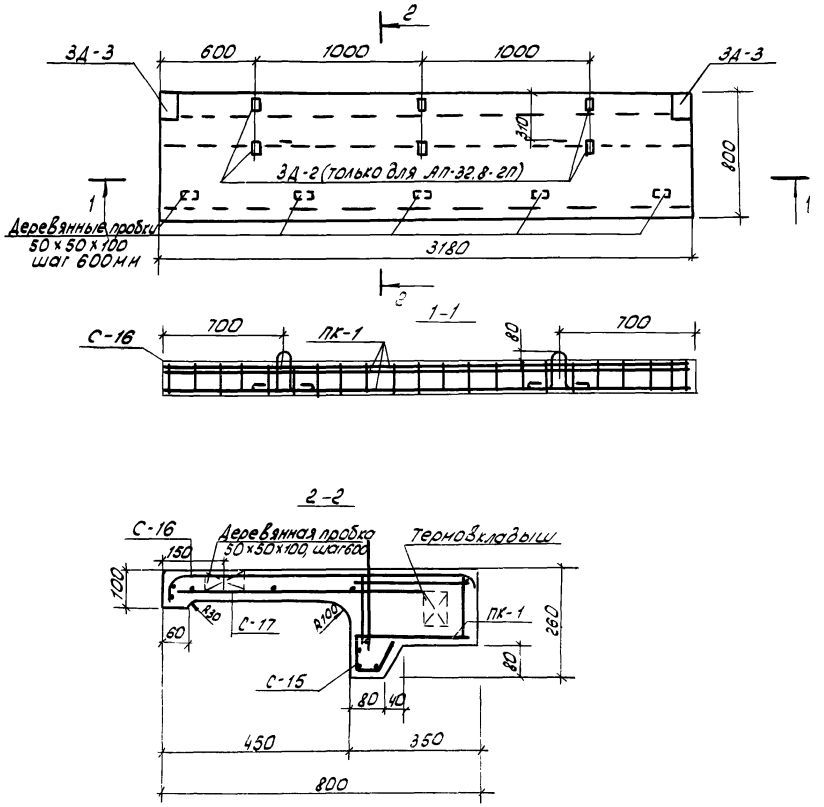

Показатели на изделия			
Наименование		Количество	
		АП-32.8-1П	АП-32.8-2П
Масса,	кг	790	790
Объем бетона,	м³	0.315	0.315
Расход стали,	кг	23.16	24.76
Марка бетона		200	200
Марка бетона по морозостойкости		Мрз 100	Мрз 100

Спецификация арматурных и закладных деталей				
Марка		Кол.	№№ листа	№№ разделов
АП-32.8-1П	С-16	1	37	10.12-38П
	С-17	1	37	
	С-15	1	36	
	ПК-1	1	37	
	ЗД-3	2	37	
АП-32.8-2П	С-16	1	37	10.12-38П
	С-17	1	37	
	С-15	1	36	
	ЗД-2	3	37	
	ПК-1	1	37	
	ЗД-3	2	37	

Зав.отд.	Пересыпкин	
Гл.инж.от.	Сидоров	
Гл.кон.от.	Дмитриев	
Гл.кон.пр.	Голоб	
Рук.бр.	Натыкина	
Провер.	Натыкина	
Разраб.	Барышников	

Серия 125 ч. 10 р. 10.12-38П

Карнизные плиты АП-32.8-1П; АП-32.8-2П

Стадия	Масса	Масшт.
Р		

Лист: 1 Листов:

КЕ по железобетону им. А.А.Якушева

Инв.№ подл. | Подп. и дата | Взам.инв.№

Копировал: Доц-Арх.№30634-15 Формат: 12Г

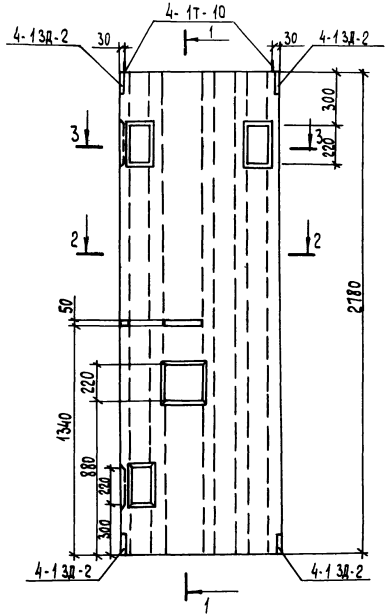

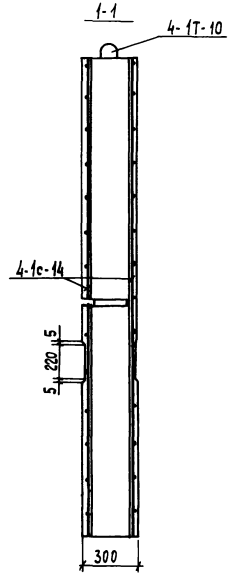

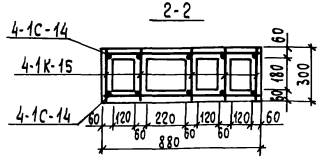

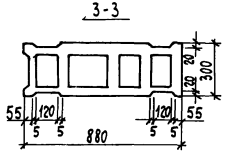

Показатели на изделие

Наименование		Кол.
Масса,	кг	950
Объем бетона	м³	0.38
Расход стали	кг	21.94
Марка бетона		200

Спецификация арматурных и закладных деталей			
Марка	Кол.	№ листа	№ раздела
4-1с-14	2	46	10.4-1
4-1К-15	5	43	то же
4-1ЗД-2	4	57	—"—
4-1Т-10	2	58	—"—

1. Дымовой вентблок выполняется из жаростойкого бетона с заполнителем, выдерживающий t-ру 700°С (7-класс)

Зав. отд.	Пересыпкин	
Гл. инж. от.	Сиборов	
Гл. кон. от.	Дмитриев	
Гл. кон. пр.	Голов	
Рук. бр.	Натыкина	
Провер.	Варакина	
Разраб.	Барышникова	

Серия 125 ч. 10 р. 10.12-38п

Вентблок ДВ-9.28-1п

Стадия	Масса	Масштаб
Р		1:20
Лист 16	Листов	

КБ по железобетону им. А.А. Якушева

Копировал: Балакина Арх. №30634-16 Формат: 12Г

Согласовано:
Рук. бюро спец. в. Кузнецова

Инв. № подл. | Подпись и дата | Взам. инв. №

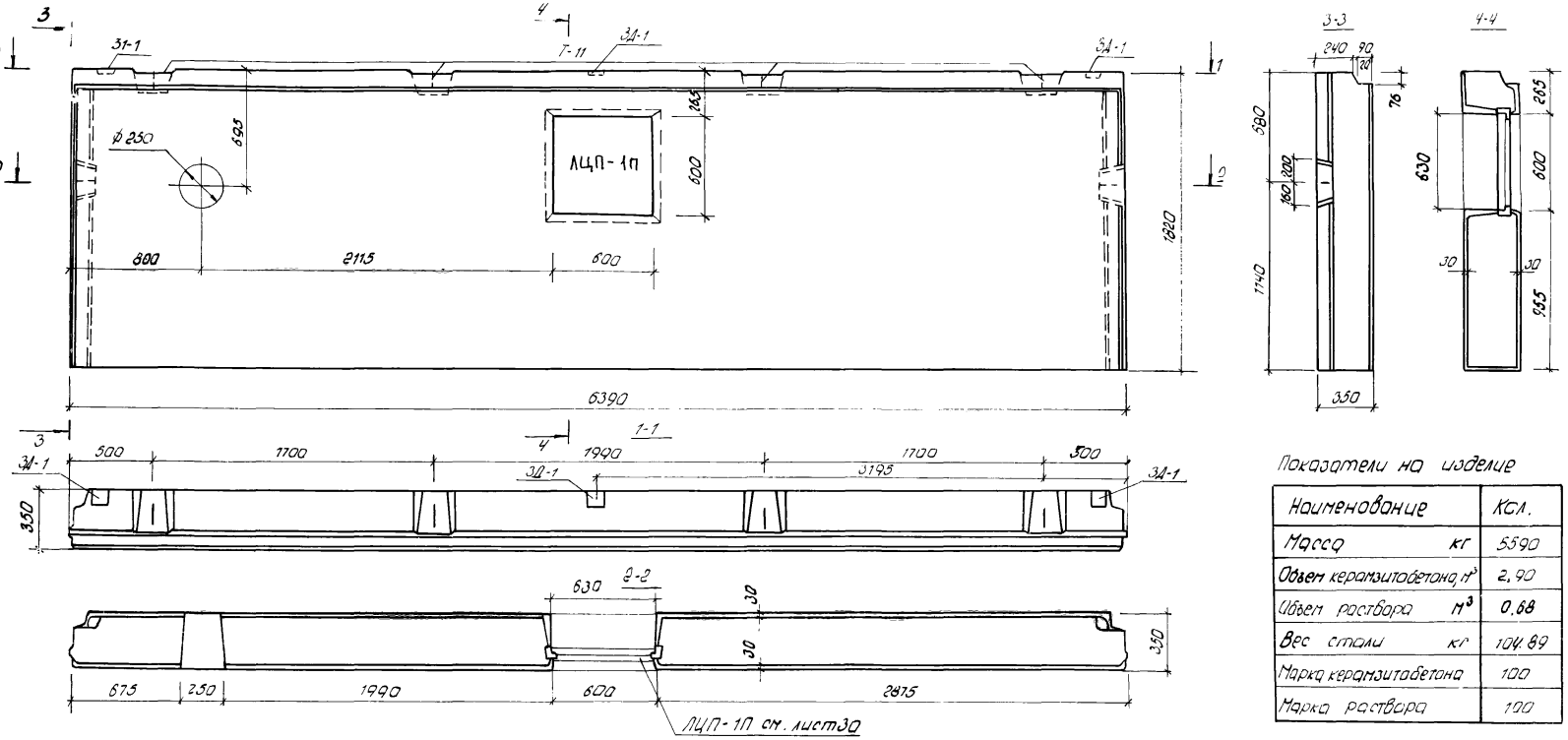

Показатели на изделие

Наименование		Кол.
Масса	кг	5590
Объем керамзитобетона	м³	2,90
Объем раствора	м³	0,68
Вес стали	кг	104,89
Марка керамзитобетона		100
Марка раствора		100

Примечание

1. Общее примечание смотри л. 2.

Зав.от.	Пересыпкин	
Гл.инж.от.	Сидоров	
Гл.кон.от.	Дмитриев	
Гл.кон.пр.	Голов	
Рук.бр	Натыкина	
Пров.	Варакина	
Разраб.	Барышникова	

Серия 125 — ч.10 р. 10.12-38П

Цокольная панель Ц-64.18-3П

Стадия	Масса	Масшт
Р		

Лист 17 — Листов

КБ по железобетону им. А.А. Якушева

Согласовано

Рук. бриг. спец. р. — Сюзюмова

Инв. № подл. — Подп. и дата — Вз. инв. №

Копировал: Арх. N 30634-17 формат: 12 Г

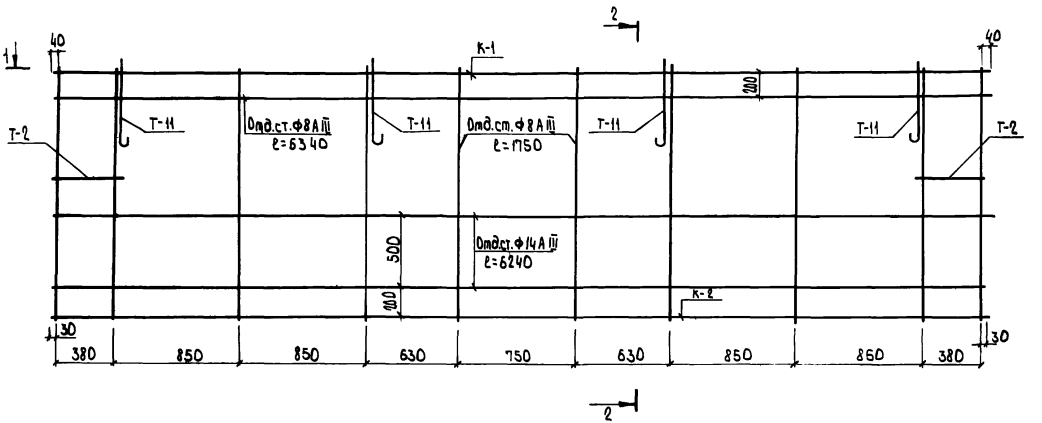

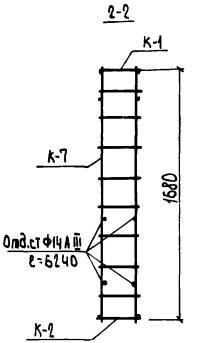

Спецификация арматурных и закладных деталей

Марка	Кол.	№№ лист	№№ раздел
К-1	1	14	
К-2	1	14	
К-7	8	14	
Т-11	4	15	р.10.9-3
Т-2	2	15	
Отд.ст.ф14AIII ℓ=6240	4	-	
Отд.ст.ф8AIII ℓ=1750	4	-	
Отд.ст.ф8AIII ℓ=6340	1	-	

Инв. № подл. | Подпись и дата | Взам. инв. №

Зав.отд.	Пересыпкин	
Гл.инж.отд.	Сидоров	
Гл.кон.отд.	Амтриев	
Гл.кон.пр.	Голоб	
Рук.бр.	Натыкина	
Пров.	Вдракина	
Разраб.	Барышникова	

Серия 125 ч.10 р.10.12-38п

Пространственный каркас ПКЦ-64.18-3п

Стадия	Масса	Масштаб
Р		
Лист 18	Листов	

КБ по железобетону им. А.А. Якушева

Копировал: Арх. №30634-18 Формат: 12г

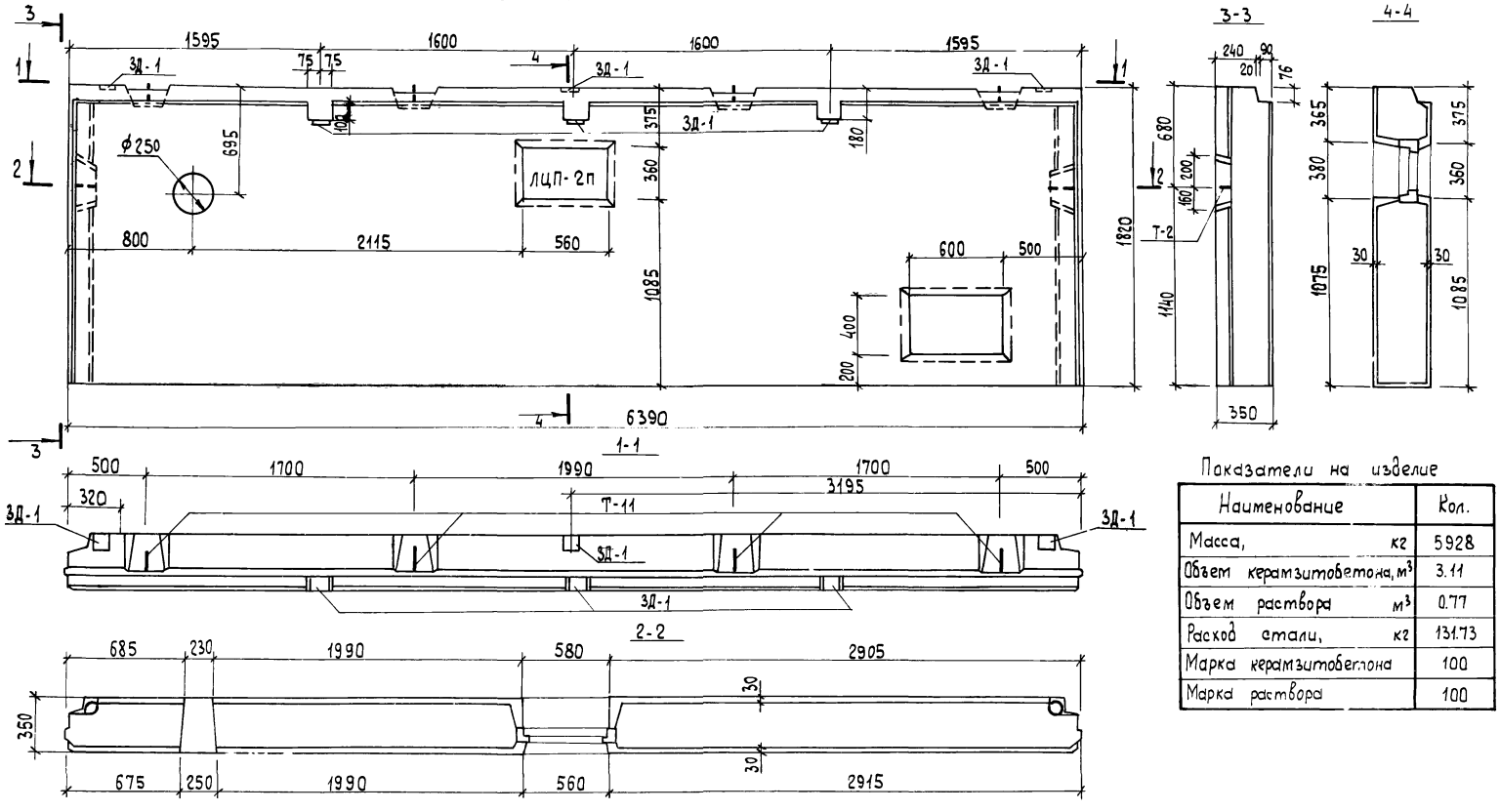

Показатели на изделие

Наименование	Кол.
Масса, кг	5928
Объем керамзитобетона, м³	3.11
Объем раствора м³	0.77
Расход стали, кг	131.73
Марка керамзитобетона	100
Марка раствора	100

Примечание

1. Общее примечание смотри л.2

Зав.отд.	Пересыпкин	
Гл.инж.от.	Сиборов	
Гл.кон.от	Дмитриев	
Гл.кон.пв.	Голов	
Рук.гр.	Натыкина	
Провер.	Рожкова	
Разраб.	Барышникова	

Серия 125 ч. 10 в. 10.12-38п

Цокольная панель Ц-64.18-4п

Стадия	Масса	Масштаб

Лист 1 | Листов

КГ по железобетону им. А.А. Якушева

Согласовано

Инв.№ подл. | Подпись и дата | Взам.инв.№ | Рук.груп.спец. Сазонова

Копировал: Балакина Арх.№30634-19 Формат: 12Г

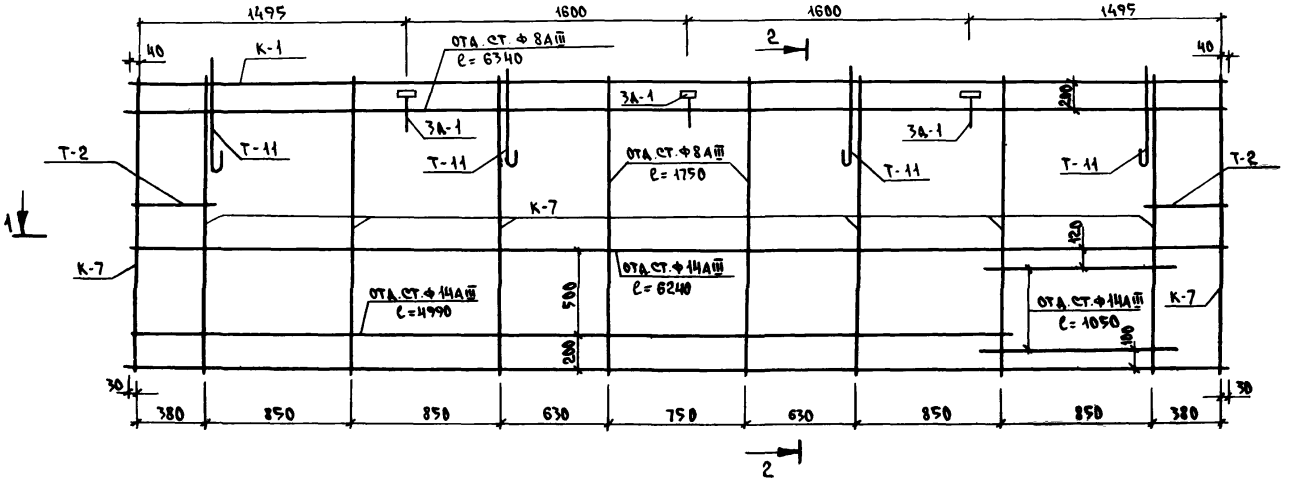

1-1

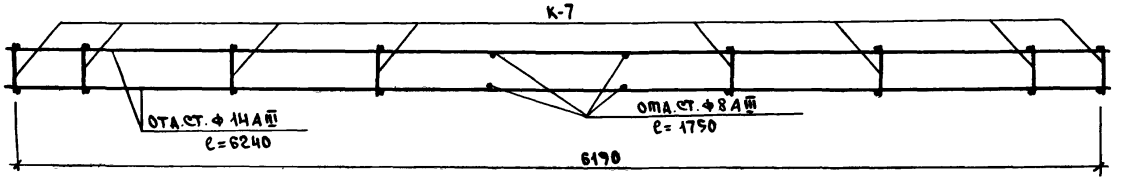

2-2

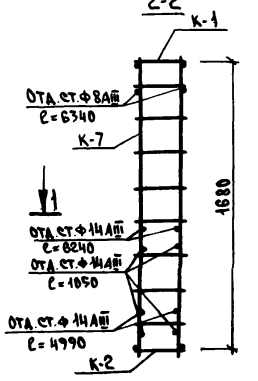

СПЕЦИФИКАЦИЯ АРМАТУРНЫХ И ЗАКЛАДНЫХ ДЕТАЛЕЙ

МАРКА	КОЛ	№№ ЛИСТ	№№ РАЗДЕЛ
К-1	1	14	4.10Р.10.93
К-2	1	14	
К-7	8	14	
Т-11	4	15	
Т-2	2	15	
3А-1	3	15	
ОТД.СТ.Ф14AIII, ℓ=6240	4	—	
ОТД.СТ.Ф8AIII, ℓ=1750	4	—	
ОТД.СТ.Ф8AIII, ℓ=6340	2	—	
ОТД.СТ.Ф14AIII, ℓ=4990	2	—	
ОТД.СТ.Ф14AIII, ℓ=1050	4	—	

Зав.отд.	Пересыпкин	
Гл.инж.от	Сидоров	
Гл.кон.от.	Дмитриев	
Гл.кон.пр	Голоб	
Рук.бр.	Натыкина	
Провер.	Рожкова	
Разраб.	Барышникова	

Серия 125 ч. 10 р. 10.12-38п

Пространственный каркас ПКЦ-64.18-4п

СТАДИЯ	МАССА	МАСШТ.
Р		
ЛИСТ 20	ЛИСТОВ	

КБ по железобетону им. А.А. Якушева

Копировал: Арх №30634-20 Формат: 12г

Инв.№подл. | Подпись и дата | Взам.инв.№

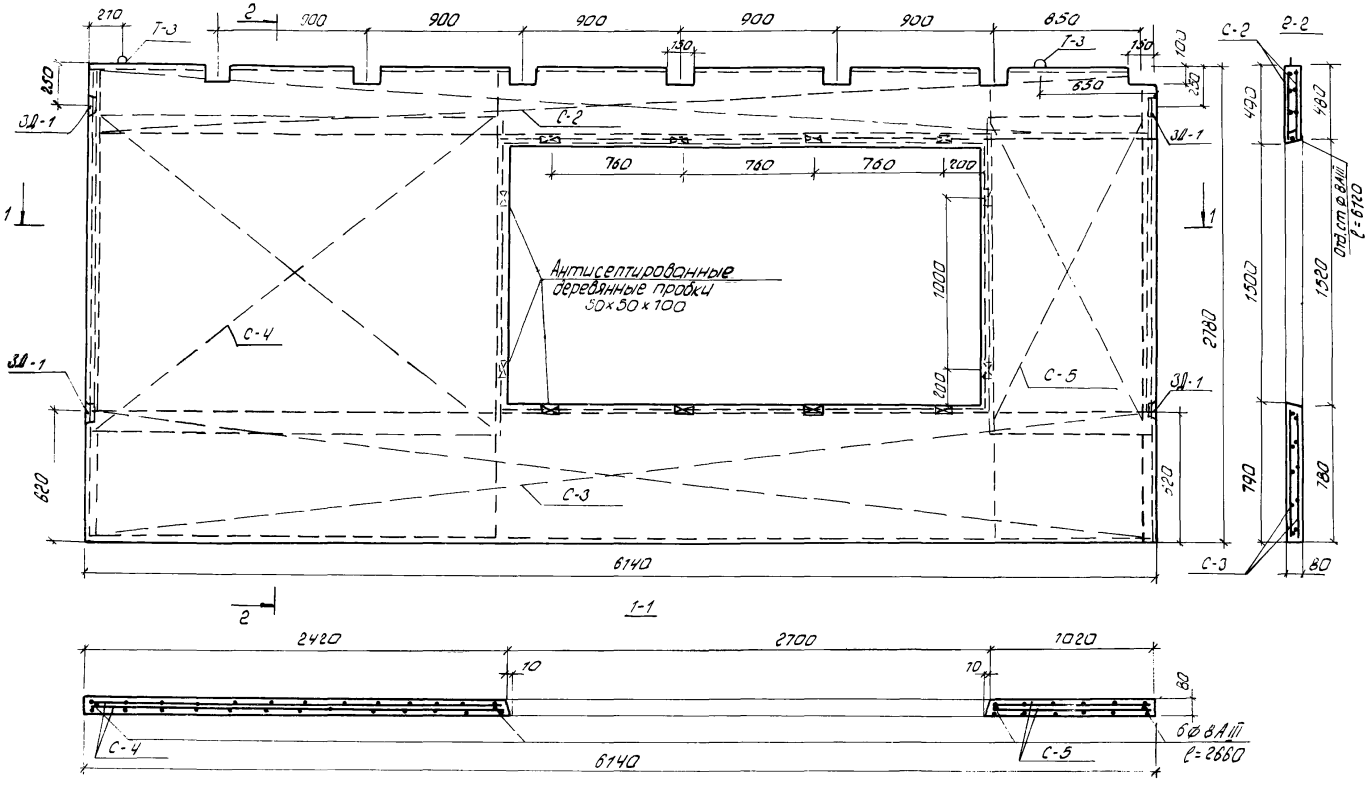

Показатели на изделие

Наименование	Кол.
Масса, кг	1560
Объем бетона, м³	0,85
Расход стали, кг	25.76
Марка бетона	100

Спецификация арматурных и закладных деталей

Марка	Кол	N лист	N раздел.
С-2	2	35	10.12-381
С-3	2	35	
С-4	2	35	
С-5	2	35	
З.Д-1	4	35	
Т-3	2	34	
Отд.ст.ф8АIII ℓ=6120	1		
Отд.ст.ф8АIII ℓ=2660	4		

Зав.от.	Пересыпкин	
Гл.инж.от.	Сидоров	
Гл.кон.от.	Дмитриев	
Гл.кон.пр.	Голов	
Рук.бр.	Натоикина	
Нрав	Варакина	
Разраб.	Барышникова	

Серия 12.5 — 4.10.р.10.12-381

Наружная стена веранды НВ-61·28-1П

Стадия	Масса	Масшт
Р		
Лист 21	Листов	

Керамзитобетон М 100

КБ по железобетону им. А.А. Якушева

Копир. Нам Арх. №30634-21 Ф 12 Г

Инв.№ подл. | Подп. и дата | Взам.инв.№

7.9

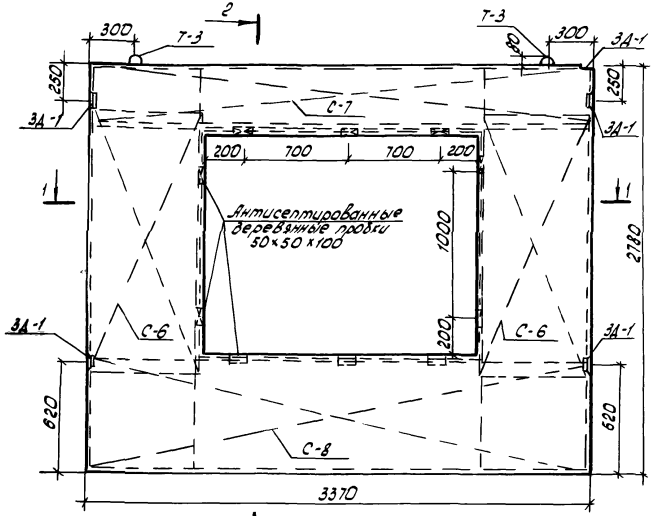

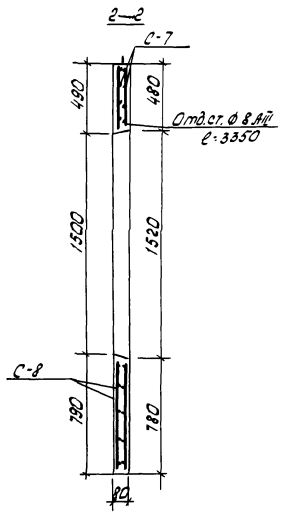

Показатели на изделие

Наименование	Кол.
Масса, кг	970
Объем бетона, м3	0.53
Расход стали, кг	16.74
Марка бетона	100

Спецификация арматурных и закладных деталей

Марка	Кол.	№ лист	№ раздел
С-6	4	35	10.12-38П
С-7	2	35	
С-8	2	35	
3А-1	5	35	
Т-3	2	34	
Отд.ст.ф8.АIII ℓ=2660	2		
Отд.ст.ф8.АIII ℓ=3350	1		

Зав.отд.	Пересыпкин	
Гл.инж.от.	Сидоров	
Гл.гон.от.	Дмитриев	
Гл.гон.пр.	Голоб	
Рук.бриг.	Натыкина	
Провер.	Баракина	
Разраб.	Барышникова	

Серия 125 — 4.10.А.10.12-38П

Наружная стена веранды НВ-34.28-11П

Керамзитобетон М 100

Стадия	Масса	Масшт.
Р		
Лист: 12	Листов:	

КБ по железобетону им. А.А. Якушева

Инв.№подл. | Подп. и дата | Взам.инв.№

Копировал: Доц — Прх.№30634-22 Формат: 12Г

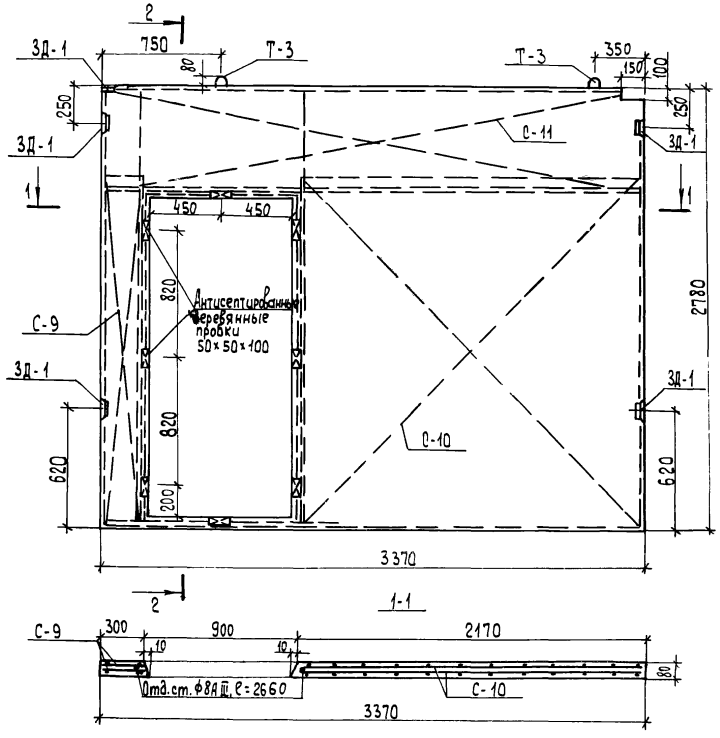

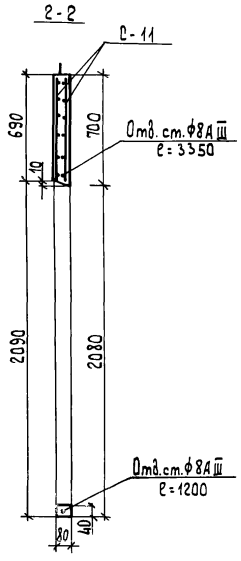

Показатели на изделие

Наименование	Кол.
Масса, кг	1100
Объем бетона, м³	0.60
Расход металла кг	18.41
Марка бетона	100

Спецификация арматурных и закладных деталей

Марка	Кол.	NN лист	NN раздела
С-9	2	36	10.12-38п
С-10	2	36	
С-11	2	36	
Т-3	2	34	
3Д-1	5	35	
Отд.ст.ф8AIII, ℓ=1200	1		
Отд.ст.ф8AIII, ℓ=3350	1		
Отд.ст.ф8AIII, ℓ=2660	2		

Зав.отд.	Пересыпкин	
Гл.инж.от.	Сидоров	
Гл.кон.от.	Дмитриев	
Гл. кон. пр.	Голов	
Рук. бр.	Натыкина	
Пров.	Каракина	
Разраб.	Ершникова	

Серия 125 ч. 12 р. 10.12-38п

Наружная стена веранды НВ-34.28-2п

Керамзитобетон М 100

Стадия	Масса	Масштаб
Р		
Лист	Листов	

КБ по железобетону им. А.А. Якушева

Инв. № подл. | Подпись и дата | Взам. инв. №

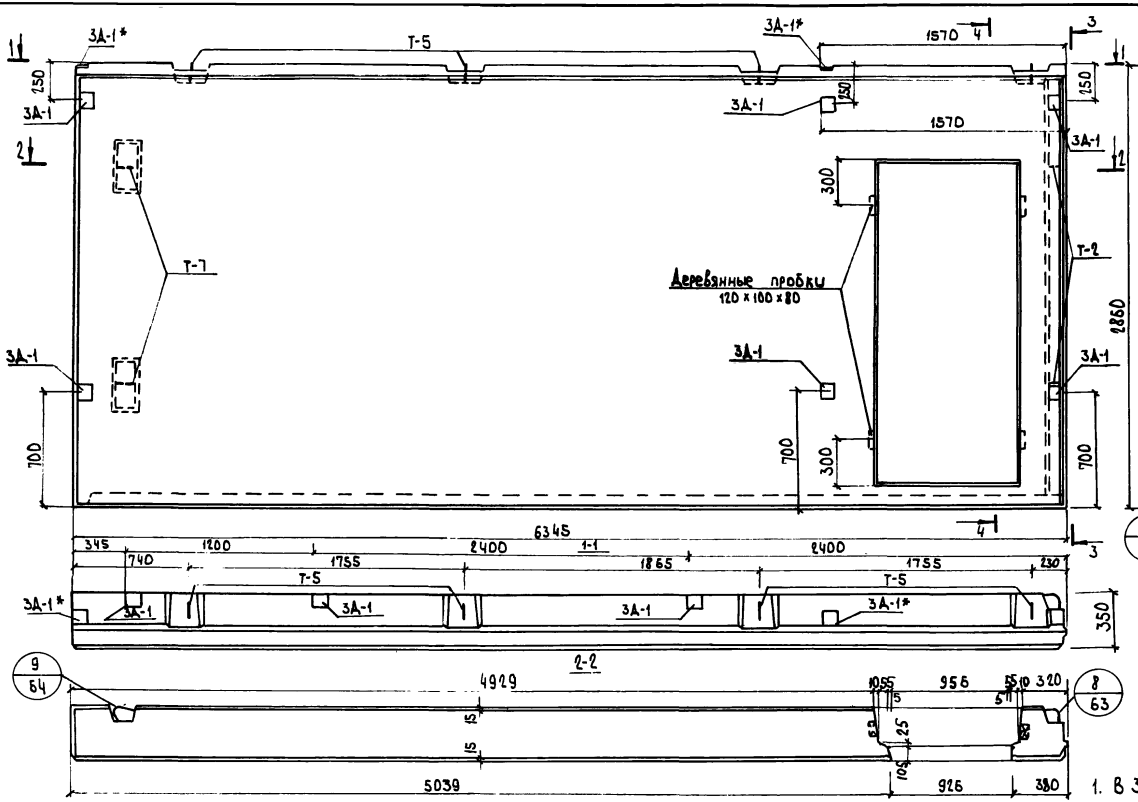

Показатели на изделие

Наименование		Кол.
Масса,	кг	6550
Объем бетона,	м3	4.90
Объем раствора,	м3	0.45
Расход стали,	кг	94.17
Марка бетона		50

Примечание.

1. В 3Д-1, отмеченных *, отогнуть стержень позиции 11 по месту.

Примечание.

1. Общее примечание смотри л. 2

Зав.отд.	Пересыпкин		
Гл.инж.отд.	Сидоров		
Гл.кон.отд	Дмитриев		
Гл.кон.пр.	Голоб		
Рук.бр.	Намыкина		
Провер.	Варакина		
Рдзр.б.	Барышникова		

Серия 125 ч. 10р. 10.12-38п

Наружная стеновая панель НТ-63.28-4п

Стадия	Масса	Масшт.
Р		
Лист 14	Листов	

Керамзитобетон М50

КБ по железобетону им. А.А. Якушева

Копировал: Арх. N 30634-24 Формат: 12г

Инв. № подл. | Подпись и дата | Взам. инв. №

809

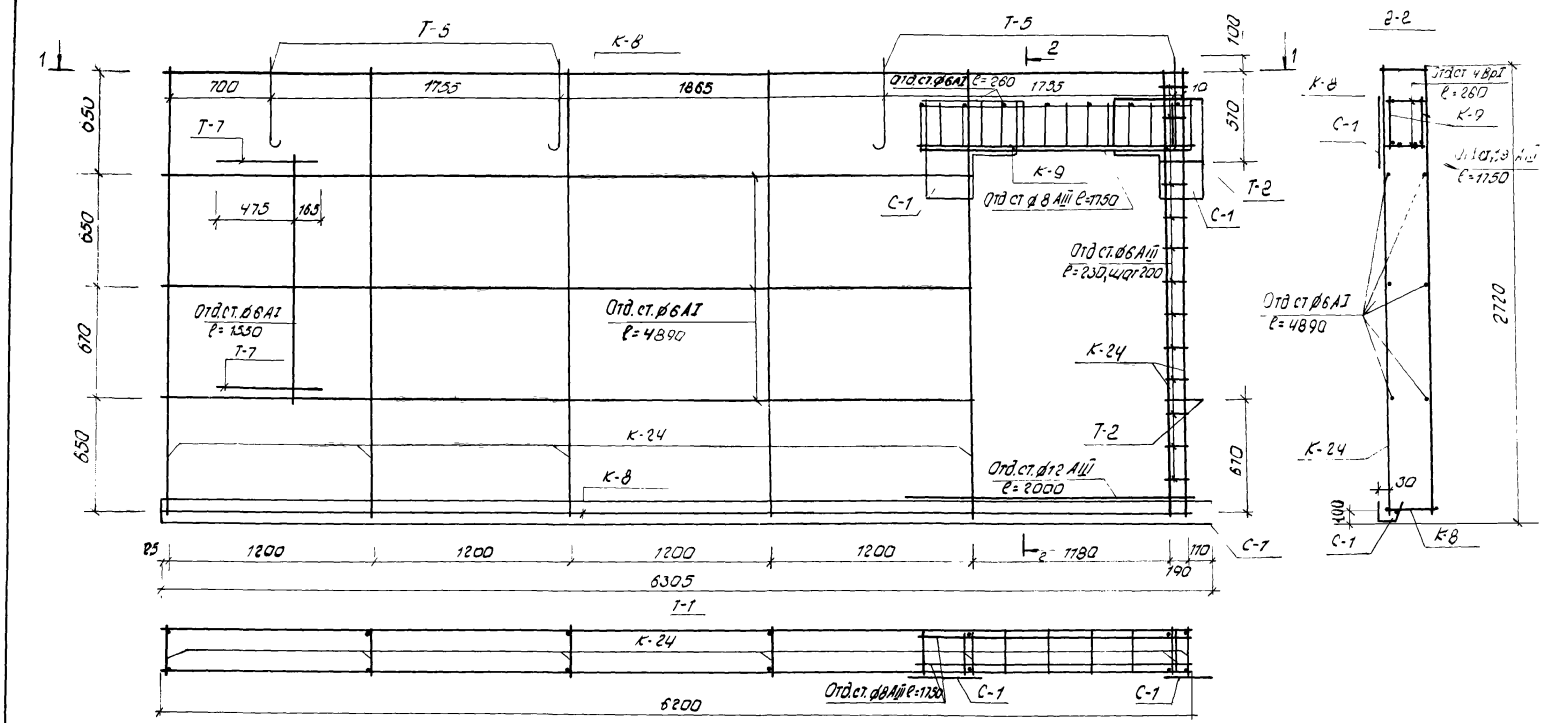

Зав.от.	Пересыпкин			Серия 125		ч. 10 р.10.12-38П	
Гл.инж.от.	Сидоров			Пространственный каркас ПКНТ-63.28-4П	Стадия	Масса	Масшт
Гл.кон.от.	Дмитриев				Р		
Гл.кон.пр.	Голоб				Лист 25	Листов	
Рук.бр.	Натыкина				НБ по железобетону им. А.А. Якушева		
Пров.	Варакина						
Разраб	Барышникова						

Инв.№ подл. | Подп. и дата | Вз.инв.№

Копировал: [signature] – Арх. №30634-25 формат: 12 Г

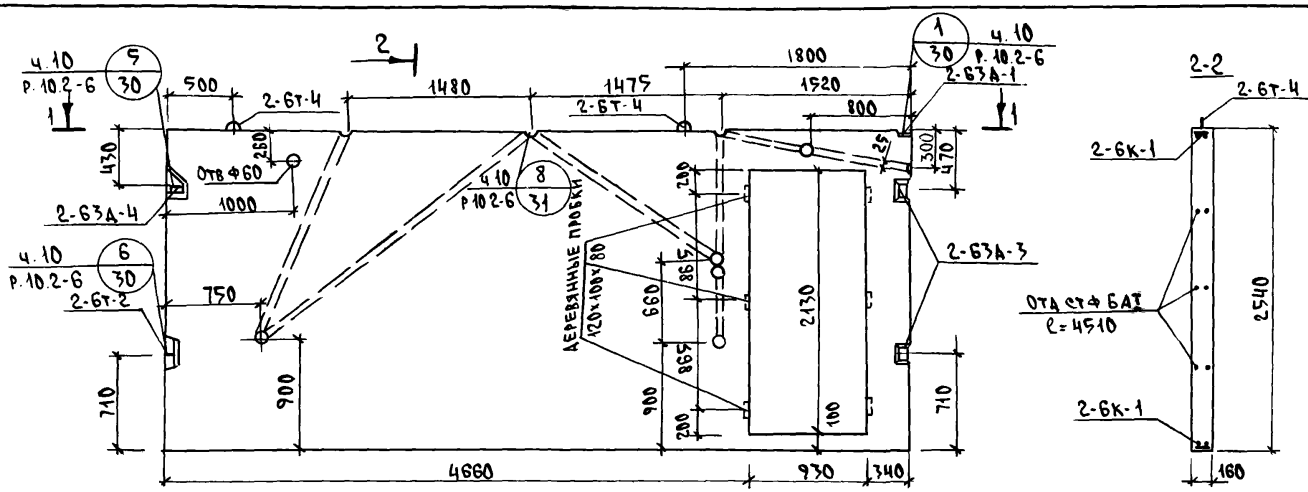

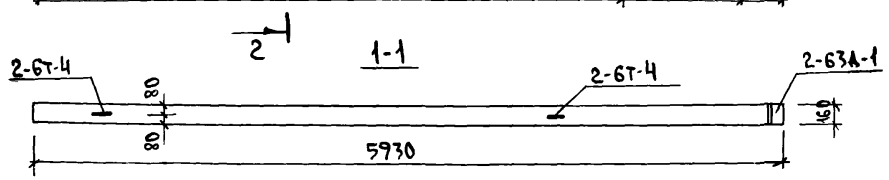

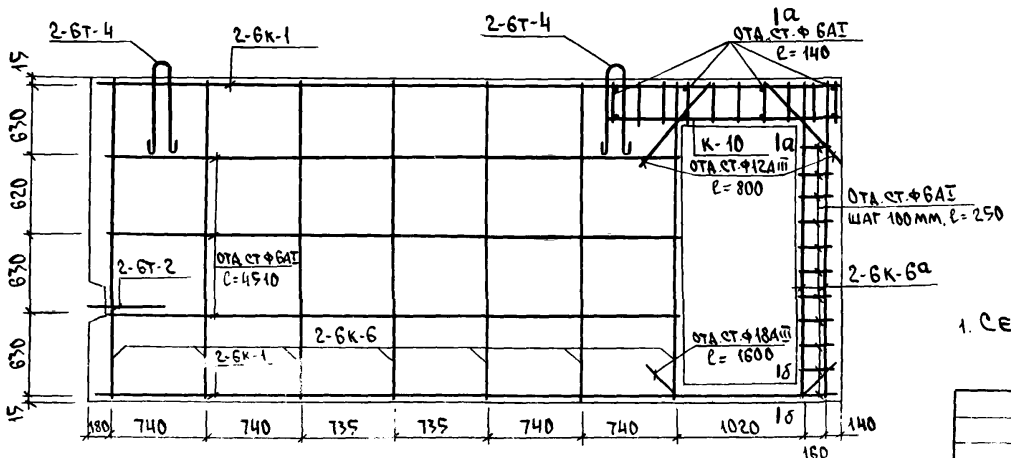

Показатели на изделие

Наименование		Кол.
Масса,	кг	5225
Объём бетона,	м³	2.09
Расход стали,	кг	71.44
Марка бетона		150

Спецификация арматурных и закладных деталей

Марка	Кол.	NN лист	NN раздел.
К-10	2	35	р.10.12-38п
2-6к-1	2	32	р.10.2-6
2-6к-6	7	32	
2-6т-2	1	35	
2-6т-4	2	35	
2-63А-1	1	35	
2-63А-3	2	35	
2-63А-4	1	35	
Отд ст Ф6АI l=250	20	—	
Отд ст Ф12АIII l=800	2	—	
Отд ст Ф18АIII l=1600	2	—	
Отд ст Ф6АI l=4510	6	—	
Отд ст Ф6АI l=140	8		
2-6к-6а	2	32	р.10.2-6

Примечание:

1. Сечения а-а; б-б см. ч.10 р.10.2-6

Зав.отд.	Пересыпкин	
Гл.инж.от.	Сидоров	
Гл.кон.от.	Дмитриев	
Гл.кон.пр.	Голоб	
Рук.бр.	Натыкина	
Провер.	Варакина	
Разраб.	Барышникова	

Серия 125 ч.10 р.10.12-38п

Внутренняя стеновая панель В-59.25-15п

Бетон М 150

Стадия	Масса	Масштаб

Лист 26 Листов

КБ пожелезобетону им. А.А. Якушева

Копировал: Арх. N30634-26 Формат 12г

Согласовано: Рук. груп. электр. Костина

Инв. N подл. | Подпись и дата | Взам. инв. N

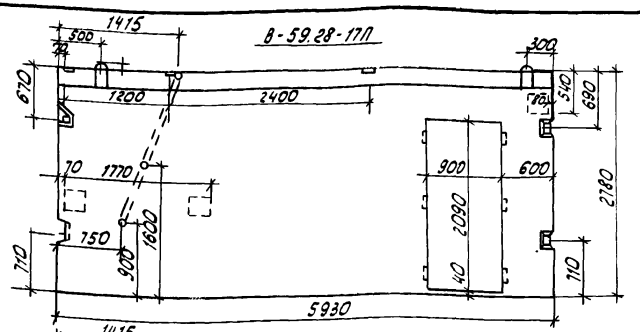

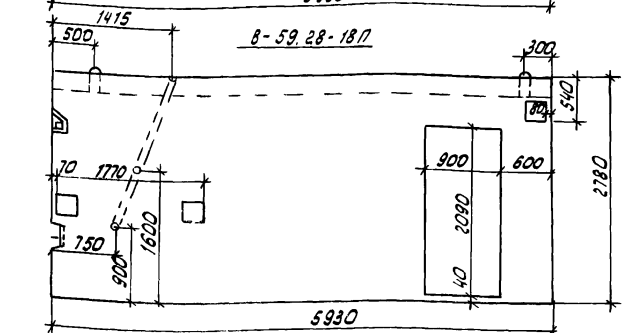

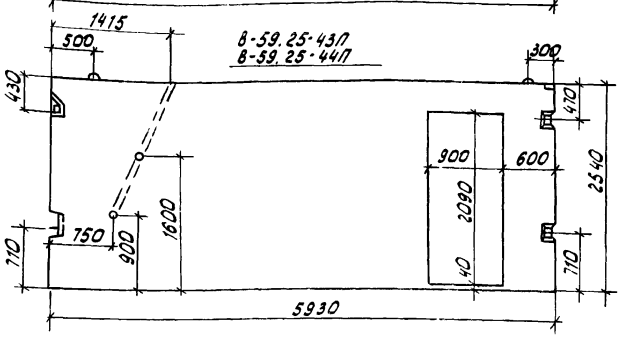

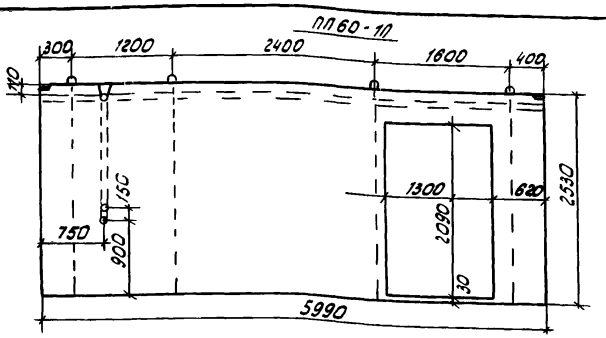

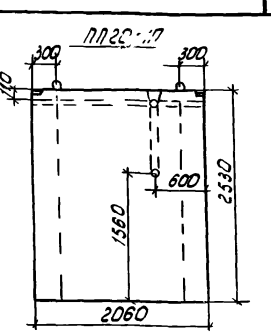

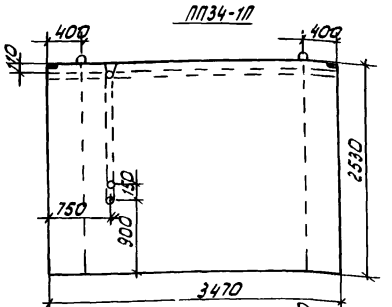

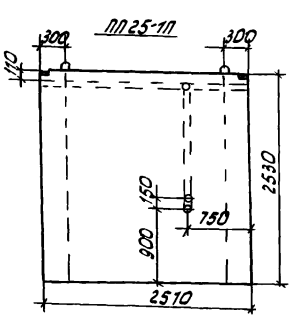

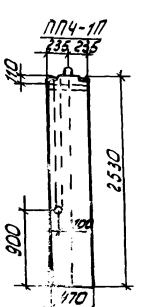

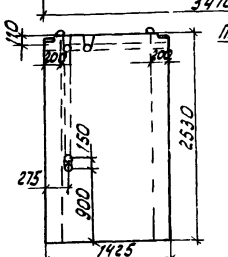

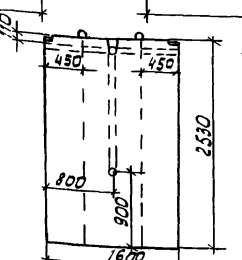

Примечание:

1. Перегородки ПП60-1П, ПП20-1П; ПП34-1П; ПП25-1П; ПП4-1П; ПП14-1П; ПП16-1П отличаются от перегородок ПП60; ПП20; ПП34; ПП25; ПП4; ПП14; ПП16 Ал.III ч.10 р.10.5-1 наличием дополнительных каналов и конусов для электропроводки.

Примечание

1 Внутренние стеновые панели - В-59.28-17П, В-59.28-18П; В-59.25-43П; В-59.25-44П отличаются от внутренних стеновых панелей - В-59.28-1; В-59.28-2; В-59.25-2; В-59.25-2А Ал.III ч.10 р.10.2-6 наличием дополнительных конусов для электропроводки

Зав.отд.	Пересыпкин	
Гл.инж.от.	Сидоров	
Гл.кон.от.	Дмитриев	
Гл.кон.пр.	Голоб	
Рук.бр.	Натыкина	
Провер.	Рожкова	
Разраб.	Барышникова	

Серия 125 ч. 10 р. 10. 12-38П

Внутренние стеновые панели В-59.28-17П; В-59.28-18П; В-59.25-43П В-59.25-44П. Перегородки ПП4-1П ПП-60-1П; ПП-20-1П; ПП34-1П; ПП-25-1П; ПП-14-1П; ПП16-1П

Стадия	Масса	Масшт.
Р		

Лист: 27 Листов:

КБ по железобетону им. А.А. Якушева

Согласовано: Рук. бриг. элект. Костина

Инв. № подл. | Подп. и дата | Взам. инв. №

Копировал: Дау Арх. №30634-27 Формат: 12Г

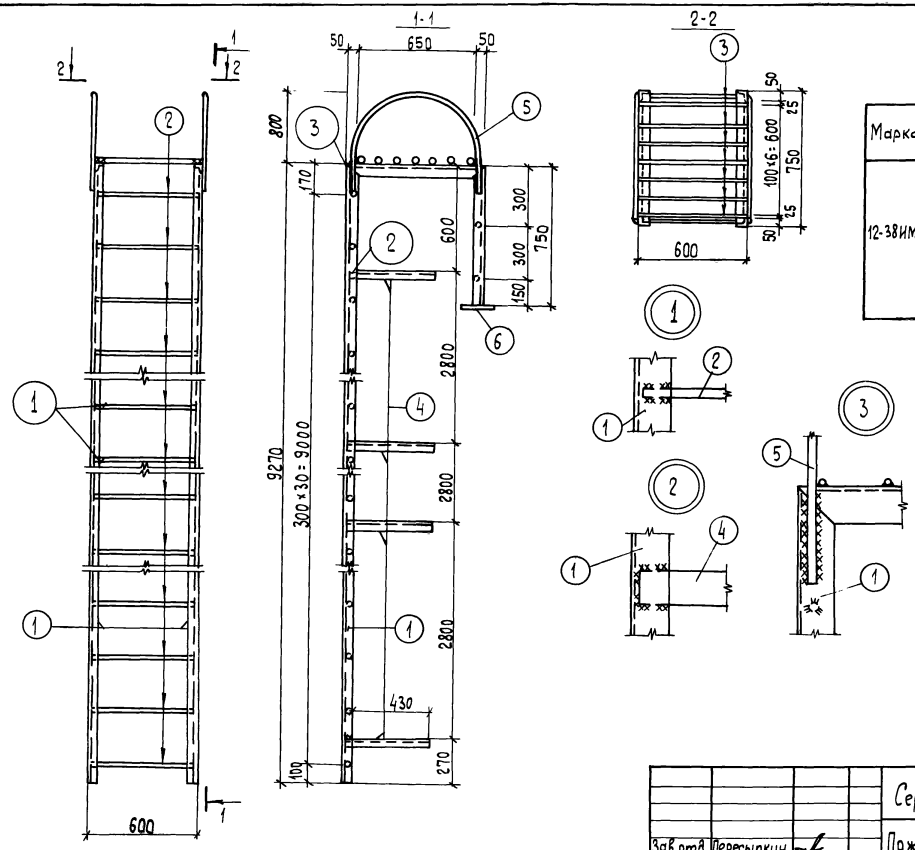

Марка	N поз	Сечение мм	Длина мм	Кол. шт.	Общая длина мм	Вес, кг		
						1 элем.	Всего	Марки
12-38ИМ-10	1	L 50×5	10770	2	21540	40.60	81.21	128.27
	2	ф 16 AI	580	31	17980	0.92	28.41	
	3	ф 16 AI	600	7	4200	0.95	6.64	
	4	L 50×5	470	4	1880	1.77	7.09	
	5	ф 16 AI	1250	2	2500	2.10	2.10	
	6	−150×8	150	2	300	1.41	2.82	

Сварку производить электродом Э-42, высота сварного шва $h_ш = 5$ мм по ГОСТ 9467-75.

Зав.отд.	Пересыпкин	
Гл.инж.от.	Сидоров	
Гл.кон.от.	Дмитриев	
Гл.кон.пр	Голоб	
Рук.гр.ун.	Натыкина	
Проверил	Натыкина	
Разработ	Варакина	

Серия 125 ч. 10 р. 10.12-38п

Пожарная металлическая лестница 12-38 ИМ-11

Стадия	Масса	Масштаб
Р		
Лист 28	Листов	

КБ по железобетону им. А.А. Якушева

Копировал: Балакина Арх. №30634-28 Формат: 12Г

Инв.№ подл. | Подпись и дата | Взам.инв.№

Марка	Эскиз	Габариты изделия: сечение мм	Габариты изделия: длина мм	Масса марки кг
12-38ИМ-1	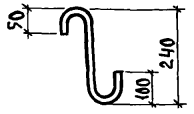	⌀12 AI	460	0.41
12-38ИМ-2	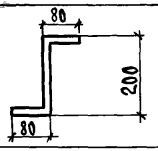	⌀12 AI	360	0.32
12-38ИМ-3	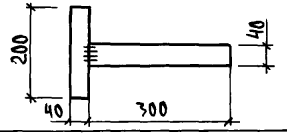	-4×40	200	0.63
		-4×40	300	
12-38ИМ-4	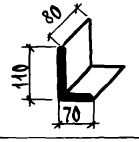	L110×70×8	80	0.87
12-38ИМ-5	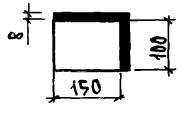	-8×150	100	0.94
12-38ИМ-6	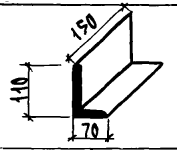	L110×70×8	150	1.64

Марка	Эскиз	Габариты изделия: сечение мм	Габариты изделия: длина мм	Масса марки кг
12-38ИМ-7	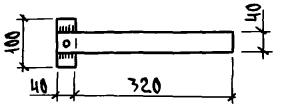	-6×40	100	0.83
		-6×40	360	
12-38ИМ-8	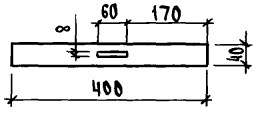	-8×40	400	1.04
12-38ИМ-9	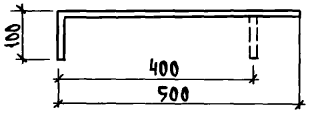	⌀12 AI	600	0.53
12-38ИМ-10	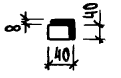	-8×40	40	0.10

Зав.отд.	Пересыпкин	
Гл.инж.от	Сидоров	
Гл.кон.от	Дмитриев	
Гл.кон.пр	Голоб	
Рук.груп	Натыкина	
Провер.	Натыкина	
Разраб.	Варакина	

Серия 125 ч.10 р.10.12-38п

Монтажные металлические соединения 12-38ИМ-1÷12-38ИМ-10

Стадия	Масса	Масшт.
Р		
Лист 29	Листов	

КБ по железобетону им. А.А. Якушева

Копировал: Арх №30634-29 Формат: 12г

Инв. № подл. | Подпись и дата | Взам. инв. №

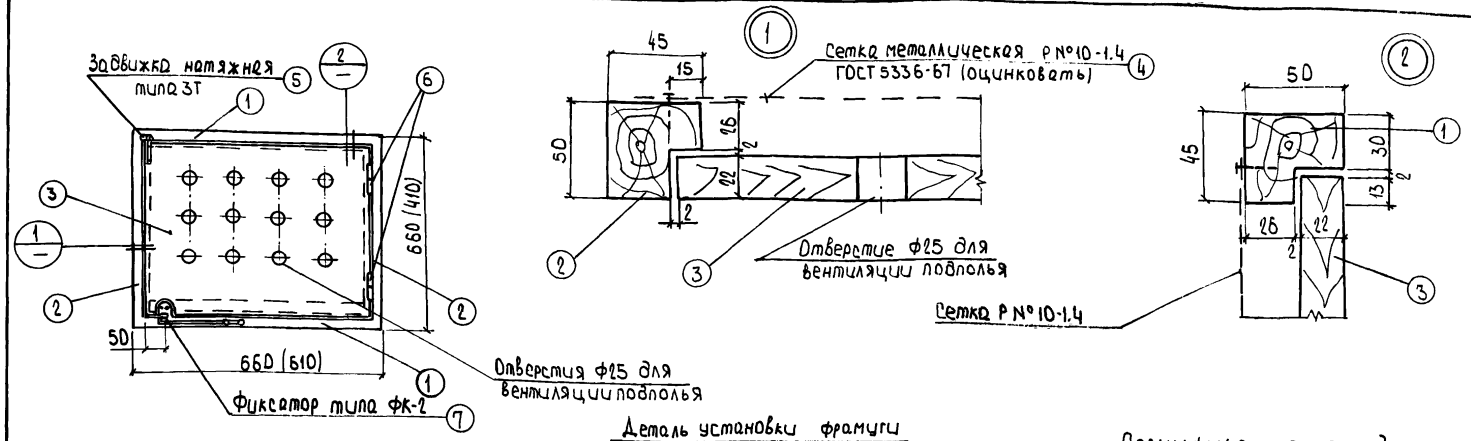

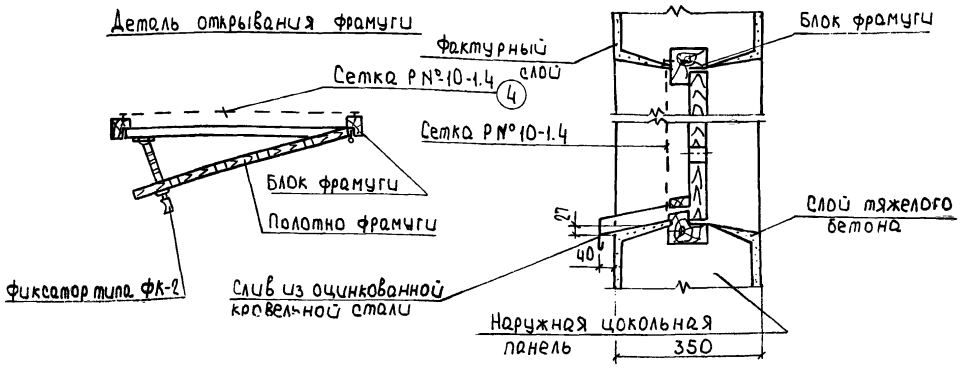

Спецификация на изделие

№ поз.	Наименование элементов	Сечение мм	Длина мм	Кол. шт.	Объём м3
1	Брусок, м3	45x50	660/410	2	0.0030/0.0012
2	Брусок, м3	45x50	660/610	2	0.0030/0.0027
3	Доска, м3	22x150	600/560	4	0.0079/0.0074
4	Сетка Р № 10-1.4, м2	—	—	1	0.040
5	Задвижка натяжная типа ЗТ ГОСТ 5090-73	—	—	1	-
6	Петля В-125 ГОСТ 5088-78	—	—	2	—
7	Фиксатор типа „ФК-2" ГОСТ 5091-78	—	—	1	-

Примечание.

1. Фрамуги до установки в конструкцию панели - покрыть антисептиком. После установки фрамугу окрасить масляной краской за 2 раза.
2. Размеры в скобках и показатели в знаменателе даны для люка ЛЦП-2п.

Зав. отд.	Пересыпкин	
Гл. инж. от.	Сидоров	
Гл. кон. от.	Дмитриев	
Гл. кон. пр.	Голоб	
Рук. бриг.	Натыкина	
Провер.	Натыкина	
Разраб.	Волакина	

Серия 125 ч. 10 р. 10.12-38п

Люк для цокольной панели ЛЦП-1п ЛЦП-2п

Стадия	Масса	Масшт.
Р		

Лист 30 Листов

КБ по железобетону им. А.А. Якушева

Инв. № подл. | Подпись и дата | Взам. инв. №

копировал: Вер - Арх. № 30634-30 формат: 12г

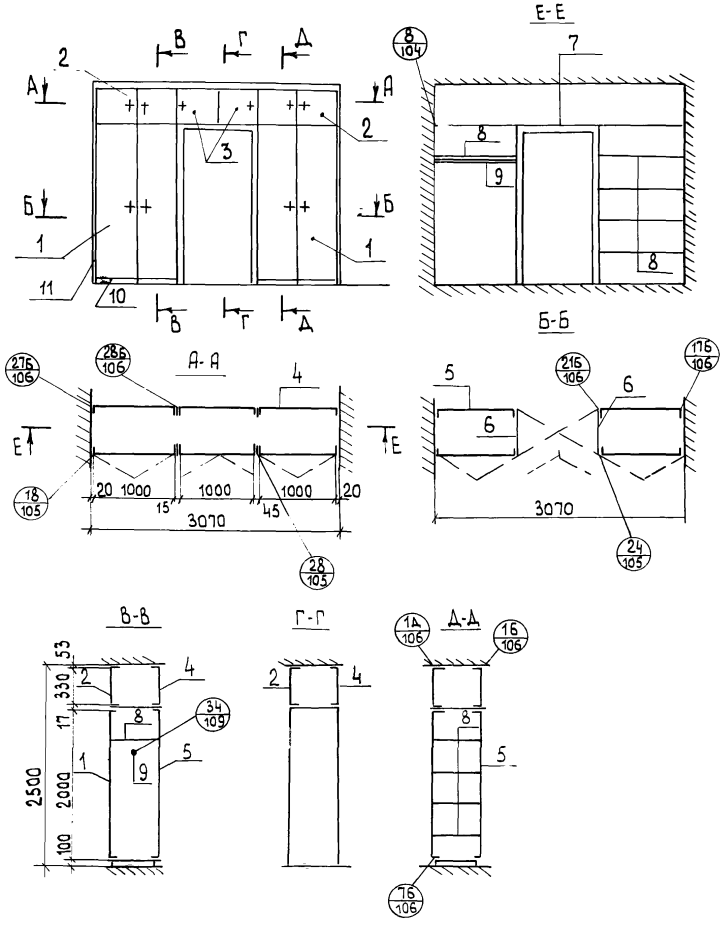

Спецификация на Ш-1

Поз	Обозначение	Наименование	Кол	Расход матер КВ м3	ДСП м2	ДВП м2
		Дакументация				
		Сборочный чертеж				
	1.172-4-Д132	Узел 8				
	1.172-4-Д133	Узлы 18, 22, 24				
	1.172-4-Д134	Узлы 16, 1А, 1Б, 17Б, 21Б				
	1.172-4-Д13п	Узел 34				
		Сборные единицы детали				
1	1.172-4-Д21	Дверка шкафа Дш 20-10	2	0.0132	4.0	
2	1.172-4-Д31	Дверка антресоли ДАЗ-10	2	0.0058	0.64	
3	1.172-4-Д31	Дверка антресоли ДАЗ-5	2	0.0036	0.32	
4	1.172-4-Д71	Стенка антресоли задняя САЗ-10	5	0.0087	0.96	
5	1.172-4-Д65	Стенка шкафа задняя Сш 20-10	2	0.0132	4.0	
6	1.172-4-Д91	Стенка боковая СБ-2	2	—	2.48	
7	1.172-4-Д95	Полка антресольная (3070)	1	—	1.84	
8	1.172-4-Д95	Полка переставная 2ПП-5	5	—	1.4	
9	1.172-4-Д100	Штанга шт 10	1	0.001		
10	1.172-4-Д109	Плинтус п м	3.070	0.002		
11	1.172-4-Д108	Наличник н-1 п.м	8.070	0.0003		
12	1.172-4-Д101	Штангодержатель ШД-1	2	0.0064		
13	1.172-4-Д102	Полкодержатель ПД-2	16	0.032		
14	1.172-4-Д99	Монтажный брус МБ-2	4	0.048		

Инж. н.к	Кузнецова	
Зав. отд	Пересыпкин	
Гл. инж. от	Сидоров	
Гл. кон. от	Дмитриев	
Гл. арх. пр	Морозова	
Рук. брит	Кузнецова	
Провер	Белоусова	
Разраб	Левина	

Серия 125 ч.10 р. 10.12-38п

Шкаф Ш-1

Стадия	Масса	Масшт
Р		
Лист 31	Листов:	

КБ по железобетону им. А.А. Якушева

Взам. инв. № | Подпись и дата | Инв. № подл.

Копировал: Попова Арх. №30634-31 Формат: 12г

антресоль А-1

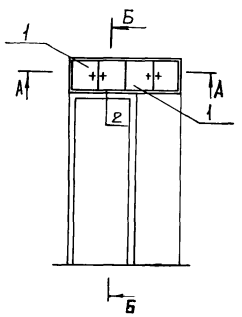

Б-Б

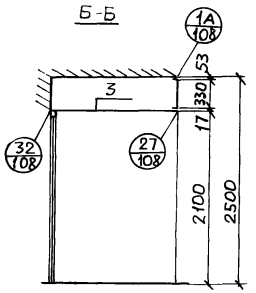

В-В

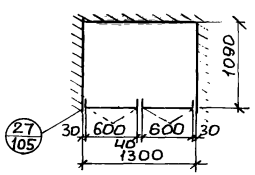

расположение антресоли на плане

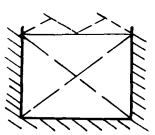

спецификация А-1

поз.	обозначение	наименование	кол.	расход мат. ХВ м³	расход мат. ДСП м³	расход мат. ДВП м³
		документация				
		сборочный чертеж				
	1.172-4-Д 133	Узел 27				
	1.172-4-Д 136	узлы 1А, 32, 27				
		сборочные единицы и дет.				
1	1.172-4-Д 4	дверка антресольная ДА3-6	2	0.0040	0.40	—
2	1.172-4-Д 108	наличник Н-2 п.м	3.4	0.0004	—	—
3	1.172-4-Д 96	полка антресольная (1090×1300)	1	—	1.42	—
4	1.172-4-Д 110	угольник УМ-1	6	—	—	—
5	1.172-4-Д 111	угольник УМ-2	2	—	—	—

Инв.№ подл.	Подп. и дата	Взам. инв.№

Инж. Н.К.	Кузнецова		
Зав. от	Пересыпкин		
Гл. ин. от	Сидоров		
Гл. кон. от	Дмитриев		
Гл. арх. пр.	Морозова		
Рук. бриг.	Кузнецова		
Провер.	Белоусова		
Разраб.	Лебина		

серия 125 ч.10 р.10.12-38п

антресоль А-1

стад.	масса	масш.
Р		

лист 32 листов

КБ по железобетону им. А.А. Якушева

Копир. А4 Арх. № 30634-32 Формат: 12 г.

Спецификация арматурных и закладных деталей

Наимен. изделия	Марка	Кол.	NN лист	NN разделов
НТ-63.28-1П НТ-63.28-2П	К-22	2	67	р.10.1-15
	К-24	6	66	
	С-2	1	69	
	Т-2	2	65	
	Т-5	4	34	р.10.12-38П
	Т-7	2	65	р.10.1-15
	Отд.ст. ф6АI ℓ:1550	2	—	
	Отд.ст. ф6АI, ℓ:6100	6	—	
	ЗД-1	6	65	р.10.1-15
НТ-63.28-3П НТ-63.28-4П	К-8	2	28	р.10.12-38П
	К-9	2	29	
	К-24	7	66	р.10.1-15
	С-1	1	28	р.10.12-38П
	Т-5	4	34	
	Т-7	2	65	р.10.1-15
	Т-2	2	29	р.10.12-38П
	Отд.ст.ф6АIII, ℓ:230 шаг 200	13		
	Отд.ст.ф6АI, ℓ:1550	1		
	Отд.ст.ф6АI, ℓ:4890	6		
	Отд.ст.ф6АI, ℓ:260	16		
	Отд.ст.ф8АIII, ℓ:1750	2		
	Отд.ст.12АIII, ℓ:2000	2		
	С-1	2	65	р.10.1-15
	ЗД-1	11	65	то же

Спецификация арматурных и закладных деталей

Наимен. изделия	Марка	Кол.	NN лист.	NN разделов
ПК-64.24-70П	С-12	1		р.10 3-9
	С-13	2		
	С-14	1		
	З-9С-1	2		р.10 3-9
	З-9ЗД-1	3		
	З-9ЗД-1л	2		
	З-9К-1	8		
	Петля ф 16АI	4		
	Раб. арм. ф16АтV ℓ:6380	2		
	Раб.арм.ф18АтV ℓ:6380	2		
	Раб.арм.ф12АтV ℓ:5860	4		

Зав. отд.	Пересыпкин	
Гл.инж.от.	Сидоров	
Гл.кон.от.	Дмитриев	
Гл.кон.пр.	Голов	
Рук. бриг.	Натыкина	
Провер.	Натыкина	
Разраб.	Барышникова	

Серия 125 ч.10 р.10.12-38П

Спецификация арматурных и закладных деталей

Стадия	Лист	Листов
Р	33	

КБ по железобетону им. А.А. Якушева

Копировал: Дау – Арх N30634-33 Формат: 12Г

Инв.№ подл. | Подп. и дата | Взам. инв.№

Т.6

Эскиз

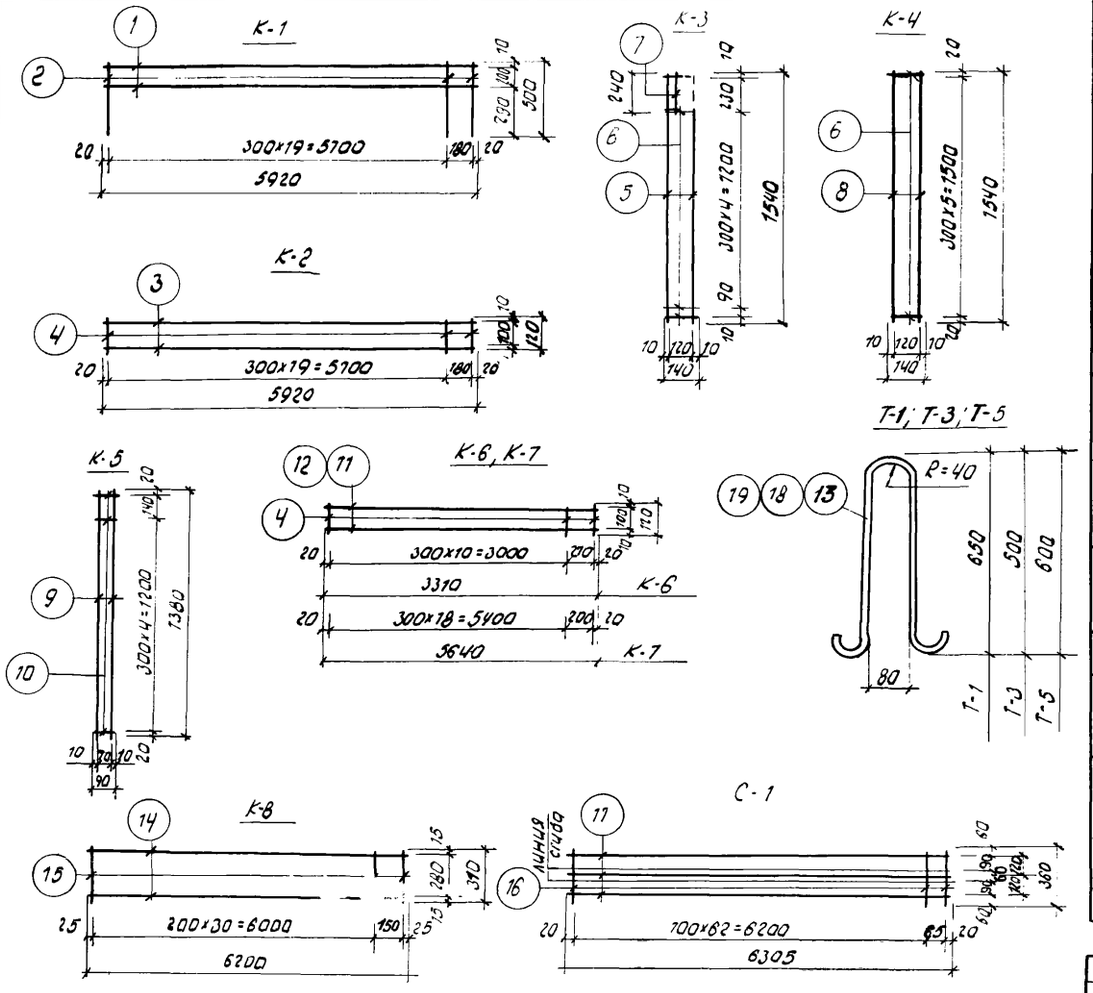

Спецификация стали / Выбирка стали

Марка	N поз.	Сечен. мм	Длина мм	Класс стали	Кол. шт	Сечен. мм	Класс стали	Общая длина м	Общий вес кг	Вес марку кг
К-1	1	4	5920	ВрI	2	4	ВрI	11.84	1.09	5.24
	2	8	500	АIII	21	8	АIII	10.5	4.15	
К-2	3	8	5920	АIII	2	8	АIII	11.84	4.68	4.91
	4	4	120	ВрI	21	4	ВрI	2.52	0.23	
К-3	5	8	1540	АIII	2	8	АIII	3.08	1.22	1.41
	6	4	140	ВрI	7	4	ВрI	0.98	0.09	
	7	8	250	АIII	1	8	АIII	0.25	0.10	
К-4	6	4	140	ВрI	6	4	ВрI	4.84	0.08	1.30
	8	8	1540	АIII	2	8	АIII	3.08	1.22	
К-5	9	8	1380	АIII	2	8	АIII	2.76	1.09	1.14
	10	4	90	ВрI	6	4	ВрI	0.54	0.05	
К-6	4	4	120	ВрI	12	4	ВрI	1.44	0.13	2.74
	11	8	3310	АIII	2	8	АIII	6.62	2.61	
К-7	4	4	120	ВрI	20	4	ВрI	2.4	0.22	4.68
	12	8	5640	АIII	2	8	АIII	11.28	4.46	
Т-1	13	12	1600	АI	1	12	АI	1.6	1.42	1.42
К-8	14	8	6200	АIII	2	8	АIII	12.40	4.85	5.76
	15	4	310	ВрI	32	4	ВрI	9.92	0.91	
С-1	16	3	360	ВрI	64	3	ВрI	41.96	2.18	2.18
	17	3	6305	ВрI	3					
Т-3	18	12	1220	АI	1	12	АI	1.22	1.08	1.08
Т-5	19	18	1400	АI	1	18	АI	1.4	28	28

Зав.от.	Пересыпкин	
Гл.инж.от.	Сидоров	
Гл.кон.от.	Дмитриев	
Гл.кон.пр.	Голов	
Рук.бр.	Натыкина	
Пров.	Натыкина	
Разраб.	Барышникова	

Серия 125 — 4.10 р.10.12-38П

Сварные каркасы К-1÷К-8
Сетка С-1
Петли Т-1; Т-3

Стадия	Масса	Масшт.
Р		

Лист: 34 — Листов:

НБ пажелезобетону им. А.А. Якушева

Инв.№подл. | Подп.и дата | Вз.инв.№

Копировал: [illegible] – Арх №30634-34 формат: 12 Г

Эскиз

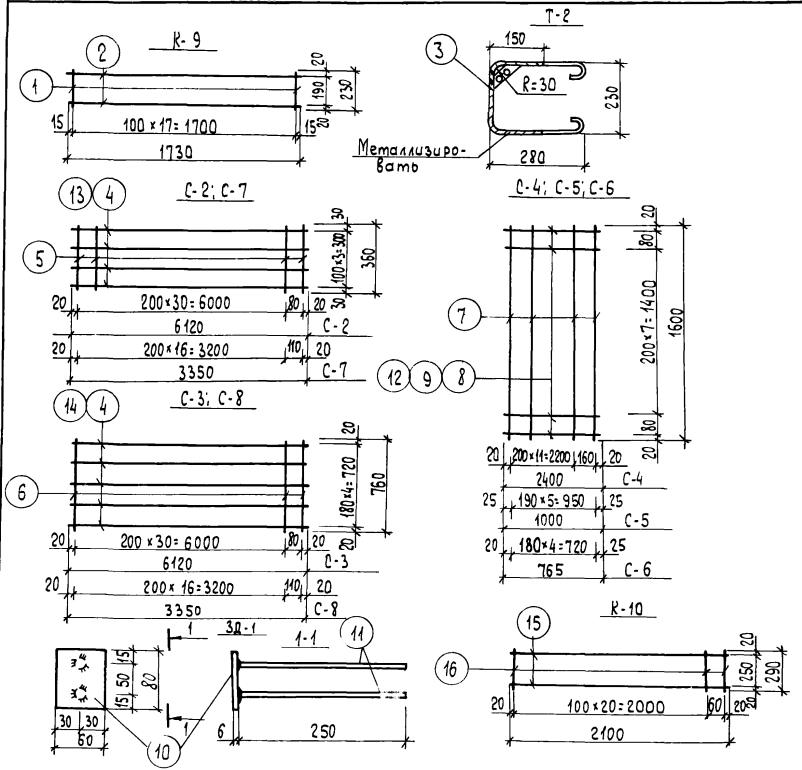

Спецификация стали

Марка	N поз.	Сечение мм	Длина мм	Класс стали	Кол. шт.
К-9	1	4	230	BpI	18
	2	8	1730	A III	2
Т-2	3	12	970	AI	1
С-2	4	3	6120	BpI	4
	5	3	360	BpI	32
С-3	4	3	6120	BpI	5
	6	3	760	BpI	32
С-4	7	3	1600	BpI	13
	8	3	2400	BpI	10
С-5	7	3	1600	BpI	6
	9	3	1000	BpI	10
3Д-1	10	-6×60	80	—	1
	11	10	250	A III	2
С-6	7	3	1600	BpI	5
	12	3	765	BpI	10
С-7	5	3	360	BpI	18
	13	3	3350	BpI	4
С-8	6	3	760	BpI	18
	14	3	3350	BpI	5
К-10	15	14	2100	A III	2
	16	8	290	AI	22

Выборка стали

Сечение мм	Класс стали	Общая длина м	Общий вес кг	Вес марки кг
4	BpI	4.14	0.38	1.75
8	A III	3.46	1.37	
12	AI	0.97	0.86	0.86
3	BpI	36.0	1.87	1.87
3	BpI	54.92	2.86	2.86
3	BpI	44.8	2.33	2.33
3	BpI	19.6	1.02	1.02
-6×60	—	0.08	0.23	0.54
10	A III	0.50	0.31	
3	BpI	15.65	0.81	0.81
3	BpI	19.88	1.03	1.03
3	BpI	30.43	1.58	1.58
14	A III	4.2	5.08	7.60
8	AI	6.38	2.52	

Зав.отд.	Пересыпкин	
Гл.инж.от.	Сидоров	
Гл.кон.от.	Дмитриев	
Гл.кон.пр.	Голов	
Рук.гр.	Натыкина	
Пров.	Варакина	
Разраб.	Барышникова	

Серия 125 ч. 10. р. 10. 12-38п

Сетки С-2 ÷ С-8
Каркас К-9
Петля Т-2; Закладная деталь 3Д-1.

Стадия	Масса	Масштаб
Р		
Лист 35	Листов	

КБ по железобетону им. А.А. Якушева

Инв. № подл. | Подп. и дата | Взам. инв. №

Копировал: Балакина Арх. №306-34-35 Формат: 12Г

Эскиз

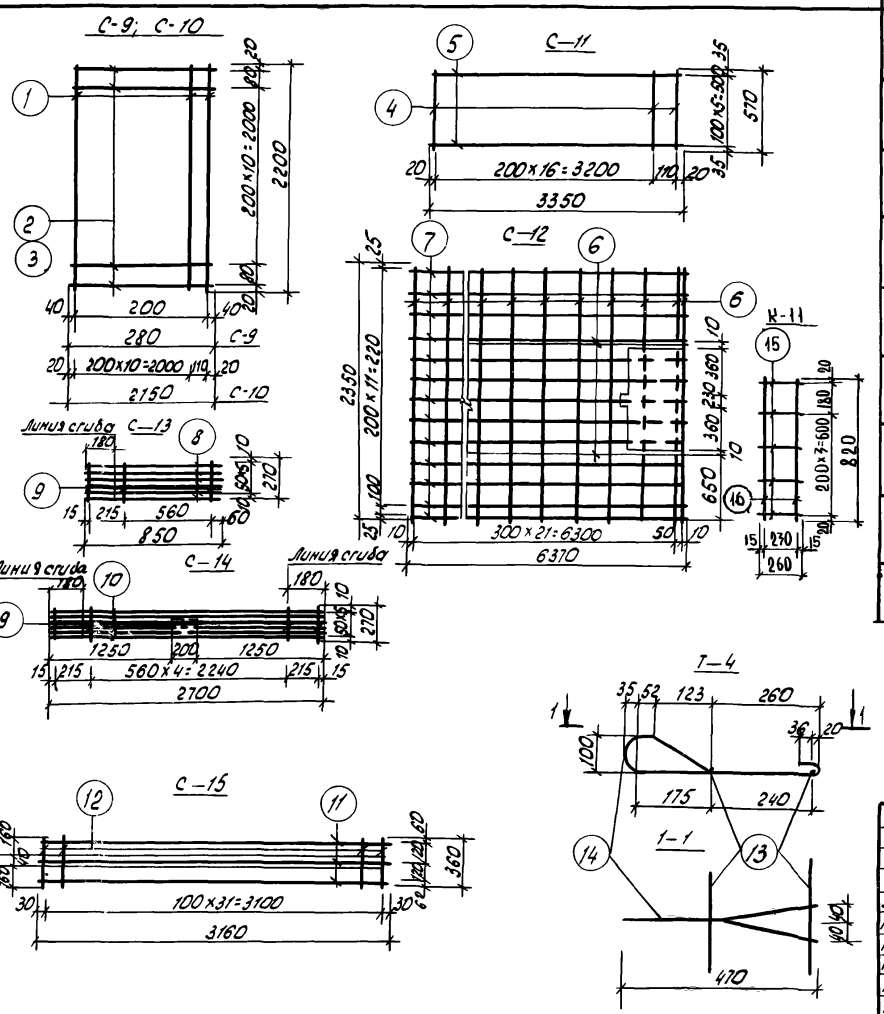

Марка	№ поз.	Сечение мм	Длина мм	Класс стали	Кол. шт.	Сечение мм	Класс стали	Общая длина м	Общий вес кг	Вес марки кг
		Спецификация стали				Выборка стали				
С-9	1	3	2200	ВрI	2	3	ВрI	8.04	0.42	0.42
	2	3	280	ВрI	13					
С-10	1	3	2200	ВрI	12	3	ВрI	54.35	2.83	2.83
	3	3	2150	ВрI	13					
С-11	4	3	570	ВрI	18	3	ВрI	30.36	1.58	1.58
	5	3	3350	ВрI	6					
С-12	6	3	2350	ВрI	25	3	ВрI	141.56	7.37	7.36
	7	3	6370	ВрI	13					
С-13	8	3	850	ВрI	6	3	ВрI	5.1	0.27	0.39
	9	5	270	ВрI	3	5	ВрI	0.81	0.12	
С-14	9	5	270	ВрI	7	5	ВрI	1.89	0.27	1.11
	10	3	2700	ВрI	6	3	ВрI	16.2	0.84	
С-15	11	3	3160	ВрI	3	3	ВрI	21.03	1.16	1.16
	12	3	360	ВрI	32					
Т-4	13	12	250	АI	2	12	АI	1.75	1.55	1.55
	14	12	1250	АI	1					
К-11	15	4	260	ВрI	5	4	ВрI	2.94	0.27	0.27
	16	4	820	ВрI	2					

Зав. отд.	Пересыпкин	
Гл. инж. от.	Сидоров	
Гл. кон. от.	Дмитриев	
Гл. кон. пр.	Голов	
Рук. бр.	Натыкина	
Провер.	Варакина	
Разраб.	Барышникова	

Серия 125 ч. 10 р. 10. 12-38П

Сетки С-9÷С-15; Т-4
каркас К-11

Стадия	Масса	Масшт.
Р		

Лист: 36 Листов:

КБ по железобетону им. А.А. Якушева

Копировал: Дощ – Арх. N30634-36 Формат: 12

Инв. № подл. | Подп. и дата | Взам. инв. №

Эскиз

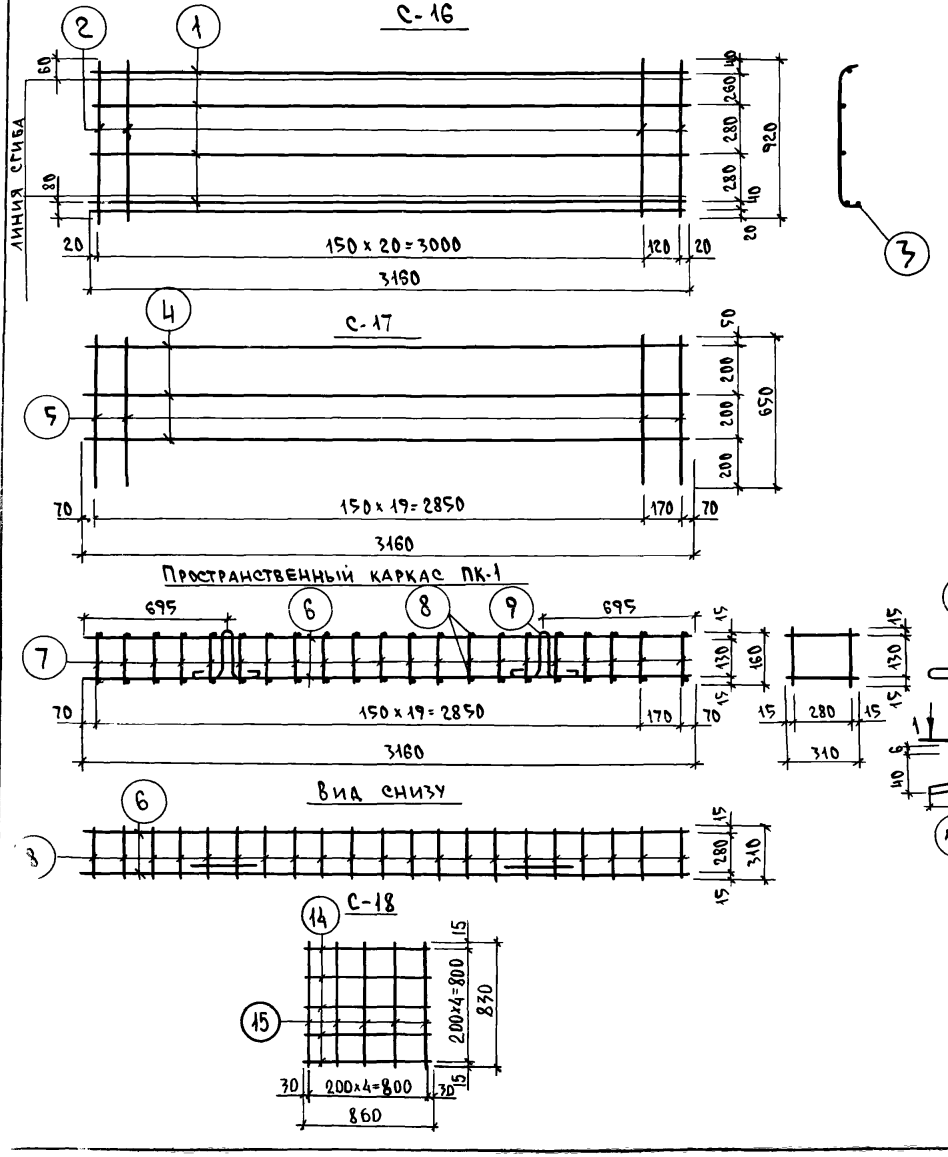

Спецификация стали

	N поз.	Сечен. мм	Длина мм	Класс стали	Кол. шт.
С-16	1	4	3160	ВрI	4
	2	8	920	AIII	22
	3	8	3160	AIII	1
С-17	4	3	3160	ВрI	3
	5	3	650	ВрI	21
ПК-1	6	8	3160	AIII	4
	7	4	160	ВрI	42
	8	4	310	ВрI	42
	9	10	990	AI	2
ЗД-3	10	-100x6	150	—	1
	11	10	320	AII	1
ЗД-2	12	-40x6	80	—	2
	13	12	340	AII	1
С-18	14	5	860	ВрI	5
	15	3	830	ВрI	5

Выборка стали

	Сечен мм	Класс стали	Общая длина м	Общий вес кг	Вес марки кг
С-16	4	ВрI	12.68	1.26	10.51
	8	AIII	23.41	9.25	
С-17	3	ВрI	23.16	1.27	1.27
ПК-1	8	AIII	12.68	5.01	8.20
	4	ВрI	19.74	1.97	
	10	AI	1.98	1.22	
ЗД-3	-100x6	—	0.15	0.71	0.91
	10	AII	0.32	0.20	
ЗД-2	-40x6	—	0.16	0.30	0.60
	12	AII	0.34	0.30	
С-18	5	ВрI	4.3	0.62	0.83
	3	ВрI	4.1	0.21	

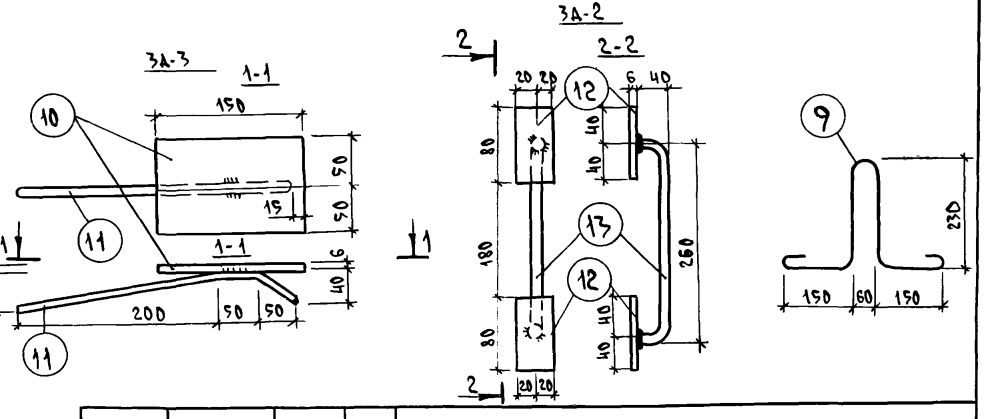

Зав. отд.	Пересыпкин	
Гл. инж. от.	Сидоров	
Гл. кон. от.	Дмитриев	
Гл. кон. пр.	Голоб	
Рук. бр.	Натыкина	
Провер.	Варакина	
Раз раб.	Барышникова	

Серия 125 ч. 10 р. 10.12-38п

Сетки С-16÷С-17
Пространственный каркас ПК-1
Закладные детали ЗД-3; ЗД-2, С-18

Стадия	Масса	Масштаб
Р		

Лист 37 | Листов

КБ по железобетону им. А.А. Якушева

Копировал: Арх. N 30634-37 Формат: 12г

Марка	Арматурные изделия: Сталь Вр I ГОСТ 6727-80			Сталь А I ГОСТ 5781-82								Сталь А III ГОСТ 5781-82					Вст.3кл2 ГОСТ 380-71*		А т V		Итого	Закладные детали: Сталь А I ГОСТ 5781-82		Сталь А II ГОСТ 5781-82		Ст.А III ГОСТ 5781-82	Вст.3кл2 ГОСТ 380-71*						Итого	Всего
	3	4	5	6	8	10	12	14	16	18	20	6	8	12	14	18	6x30	δ=6	12	16/18		8	10/12	10	12	8/10	6x60	6x40	6x100	8x40	8x50/8x80	8x100/8x120		
НТ-63.28-1п НТ-63.28-2п	2.70	4.3		8.13			5.54			11.2			22.24				0.26				54.37		8.46			0.48						5.4	14.34	68.71
НТ-63.28-3п НТ-63.28-4п	3.4	7.85		7.77			4.74			11.2		0.66	28.45	3.55			0.26				67.88		15.51			0.88						9.9	26.29	94.17
ПК-32.22	3.61	3.06					3.72						16.02								26.41				4.98							3.0	7.98	34.39
ПК-64.24-70п	10.38	3.84	5.17					5.12											20.81	20.16/25.52	91.0				4.98							3.0	7.98	98.98
ФП-60.16-1п		1.15			10.24		2.0		5.0				19.88					0.14			38.41			0.37							0.70		1.07	39.48
ФП-60.16-2п ФП-60.16-3п		2.27			4.68					7.8			24.07								38.82					0.48					1.68		2.16	40.98
ФП-34.16-1п		0.66			5.25		2.84						11.32								20.07			0.74							1.4		2.14	22.21
ТП-30.30-6п		3.24					6.2						18.83								28.27	0.54										1.76	2.30	30.57
АП-32.8-1п	2.43	3.23				1.22							14.26								21.14				0.60				1.42				2.02	23.16
АП-32.8-2п	2.43	3.23				1.22							14.26								21.14			0.40	0.9			0.9	1.42				3.62	24.76
ДВ-9.28-1п	1.52	4.6	2.64			1.12						1.82									11.7					2.96						7.28	10.24	21.94
НВ-61.28-1п	16.16						3.24						4.20								23.60					1.24	0.92						2.16	25.76
НВ-34.28-1п	8.46						2.16						3.42								14.04					1.55	1.15						2.70	16.74
Ц-64.18-3п		2.0					2.98	6.84					23.91		69.16						104.89												-	104.89
Ц-64.18-4п		2.0					2.98	6.84					26.42		86.32						124.56		4.23			0.24						2.7	7.17	131.73
НВ-61.28-1п	16.16						3.24						4.20								23.6					1.24	0.92						2.16	25.76
НВ-34.28-1п	8.46						2.16						3.42								14.04					1.55	1.15						2.70	16.74
НВ-34.28-2п	9.66						2.16						3.89								15.71					1.55	1.15						2.70	18.41
В-59.25-45п		1.67		20.36	5.04		1.07				9.04			10.32	10.16	6.4	0.09				64.15	0.34	0.82	0.37						0.10	0.60/0.[illegible]	4.36	7.29	71.44

Зав. отд.	Пересыпкин	[signature]
Гл. инж. отд.	Сидоров	[signature]
Гл. кон. отд.	Дмитриев	[signature]
Гл. кон. пр.	Голоб	[signature]
Рук. бр.	Натыкина	[signature]
Провер.	Варакина	[signature]
Разраб.	Барышникова	[signature]

Серия 125 ч. 10 р.10.12-38п

Выборка

Стадия	Масса	Масшт.
Р		

Лист 38 Листов

КБ по железобетону им. А.А. Якушева

Копировал: [signature] - Пол. № 30634-38 формат: 12г

Инв. № подл. | Подпись и дата | Взам. инв. №

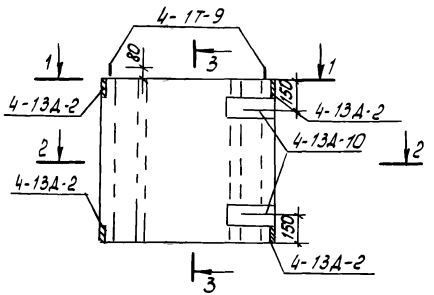

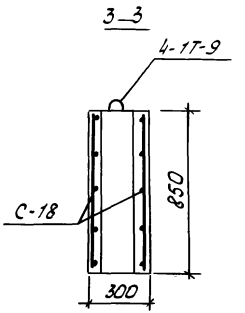

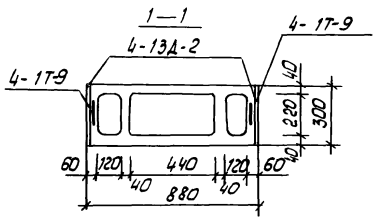

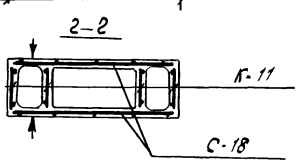

Показатели на изделие

Наименование		Кол.
Масса	кг	250
Объем бетона	м3	0.097
Расход стали	кг	18.24
Марка бетона		200

Спецификация арматурных и закладных деталей

Марка	Кол.	NN листа	NN раздела
К-11	4		10.12-38П
С-18	2		
4-13Д-2	4	57	10.4-1
4-13Д-10	2	57	
4-1Т-9	2	58	

Примечание:

Плоскости отмеченные знаком ↓ должны быть подготовлены под окраску.

Зав.отд.	Пересыпкин		
Гл.инж.от.	Сидоров		
Гл.кон.пр.	Голоб		
Рук.бр.	Натыкина		
Провер.	Варакина		
Разраб.	Арзамасцев		

Серия 125 ч.10 р.10.12-38П

Вентиляционная шахта ВШ-9.8-1П

Стадия	Масса	Масшт.
Р		

Лист: 39 Листов:

КБ по ... им. ...шева

Инв.№ подл. | Подп. и дата | Взам.инв.№

Копир: Дол — Арх. №3063-39

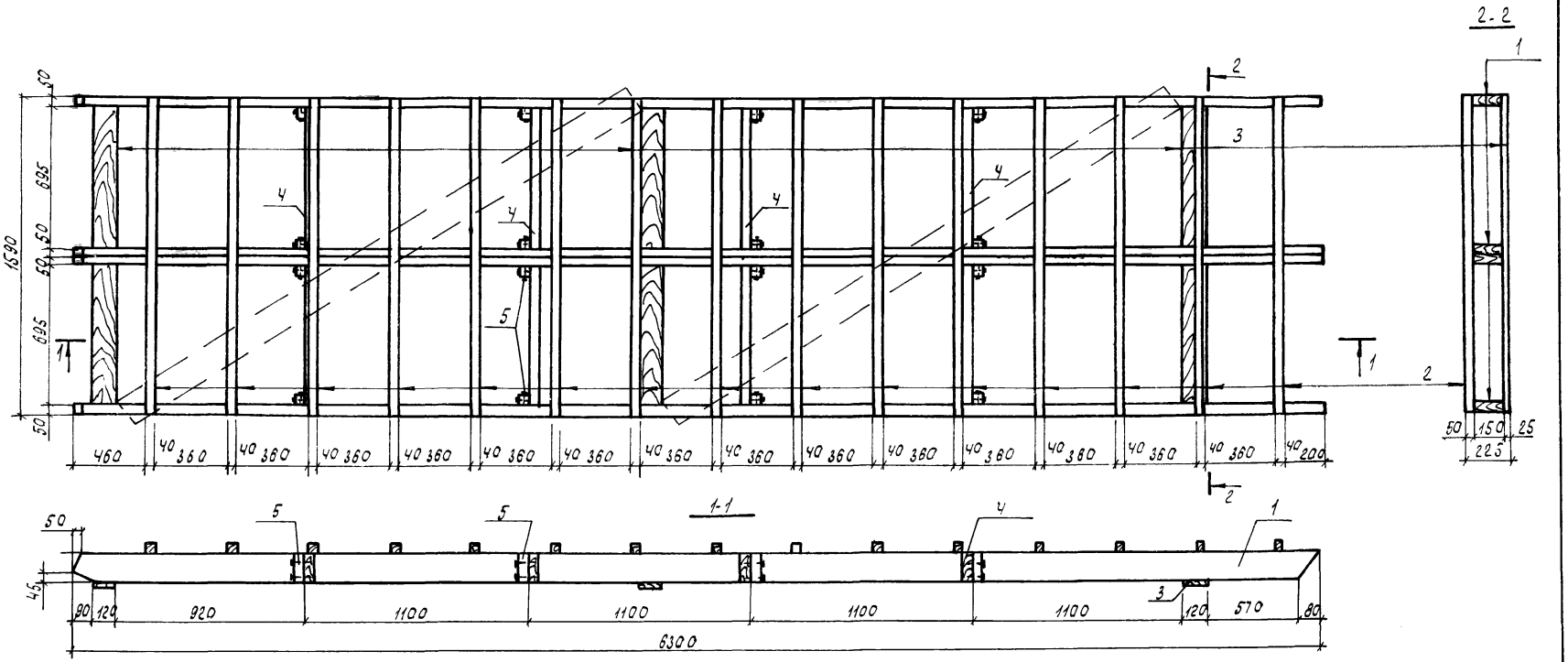

Поз.	Сечение мм.	Длина мм.	Колич.	Общий объем м3	Общий объем марки
1	50×150	6300	4	0.189	0.298
2	40×50	1590	15	0.048	
3	25×120	1590	3	0.014	
4	50×150	695	8	0.041	
5	50×50	150	16	0.006	
6	ГВОЗДИ				

Зав. отд.	Пересыпкин	
Гл. инж. от.	Сиворов	
Гл. кон. пр.	Голоб.	
Рук. груп.	Натыкина	
Провер.	Варакина	
Разраб.	Арзамасцева	

Серия 125 — ч. 10. р. 10. 12-38 П

Щит стропильный ИД-1

Стадия	Масса	Масштаб
Р		
Лист 40	Листов	

КБ по железобетону им. А. А. Якушева

Копир: Сер. Арх. №30634-40 Формат:

Инв. № подл. | Подп. и дата | Вз. инв. №

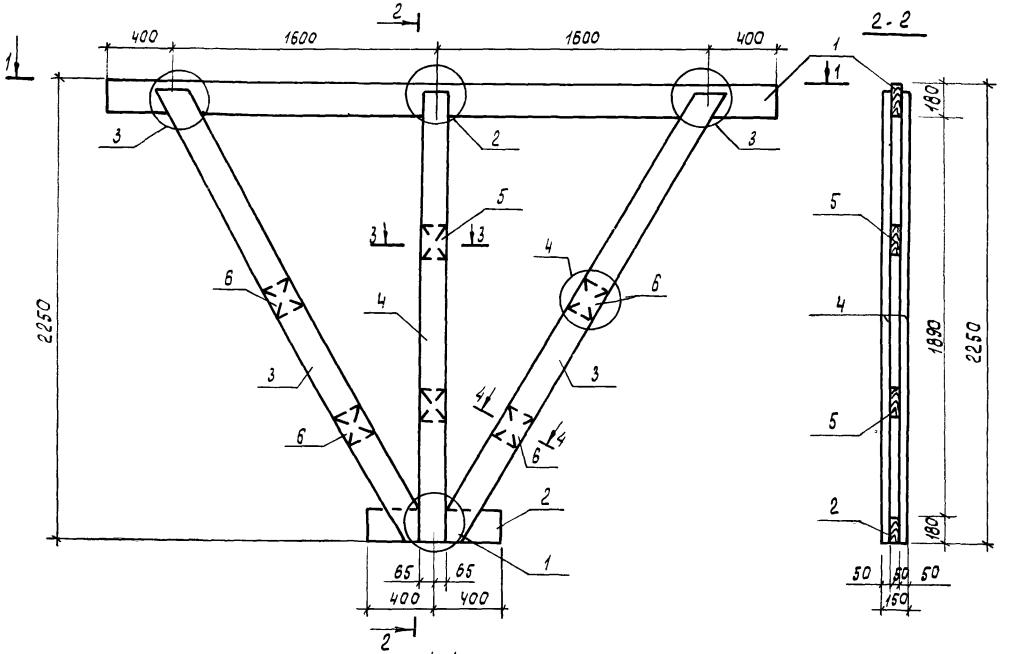

№ поз.	Наименов. изделия	Сечение мм	Длина мм	Кол. шт.	Общий объем м³
1	Верхний пояс	50×180	4000	1	0.036
2	Нижний пояс	50×180	800	1	0.007
3	Раскосы	50×180	2760	4	0.099
4	Стойка	50×130	2250	2	0.029
5	Прокладка	50×130	180	2	0.003
6	Прокладка	50×180	180	4	0.006
	Итого:				0.180
	Гвозди	ф5	150	130	3.12 кг

Примечания:

1. Все элементы заготовок фермы выполнять из древесины хвойных пород с влажностью не более 25%.
2. Все деревянные элементы фермы должны быть антисептированы и покрыты огнезащитным составом в соответствии с действующими инструкциями.
3. Детали узлов фермы даны на листе 42.
4. Соединения элементов фермы выполняются на гвоздях ф5 ℓ=150мм, ГОСТ 4028-63

Зав.отд.	Пересыпкин	
Гл.инж.от.	Сидоров	
Гл.конс.пр.	Голов.	
Рук.груп.	Натыкина	
Прибер.	Варакина	
Разраб.	Арзамасцева	

Серия 125 — ч.10.р.10.12-38п

Стропильная ферма ИД-2

Стад.	Масса	Масшт.
Р		
Лист 41	Листов	

КБ по железобетону им. Л.А. Якушева

Копир. — Арх. № 30634-41 — Формат:

Инв. № подл. | Подп. и дата | Взам. инв. №

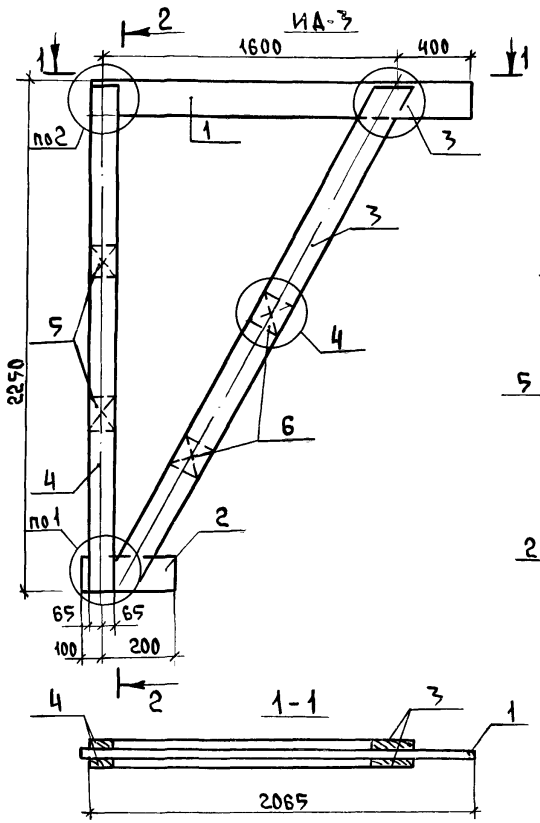

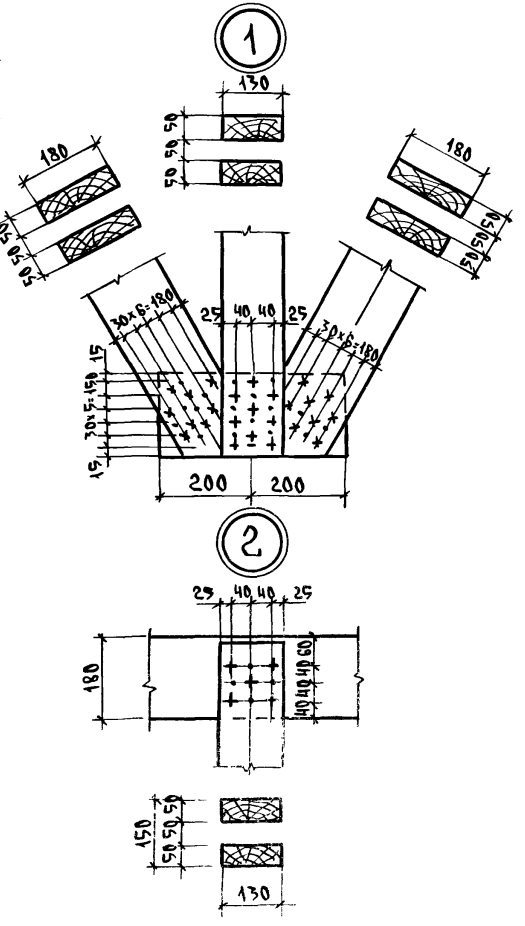

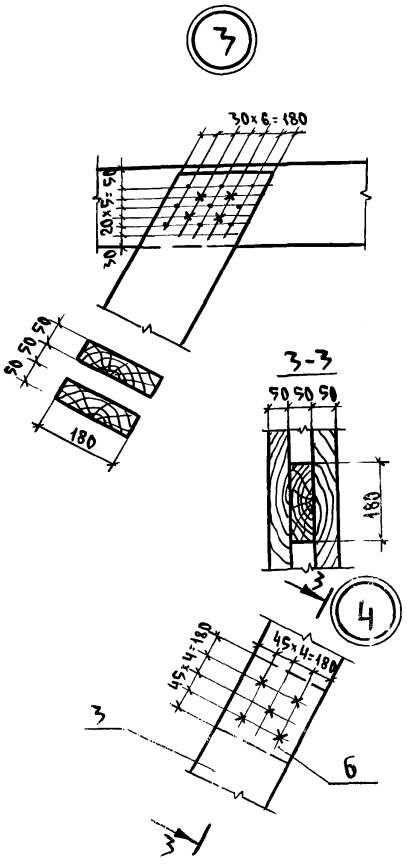

N поз	Наименование изделия	Сечение мм	Длина мм	Кол шт.	Общий объем
1	Верхний пояс	50×180	2065	1	0.019
2	Нижний пояс	50×180	30	1	0.003
3	Раскосы	50×180	2760	2	0.050
4	Стойка	50×130	2250	2	0.030
5	Прокладка	50×130	180	2	0.003
6	Прокладка	50×180	180	2	0.003
		Итого			0.108
	Гвозди	ф5	150	60	1.44

Инв. N подл. | Подпись и дата | Взам. инв. N

Зав. отд.	Пересыпкин	
Гл. инж. от.	Сидоров	
Гл. кон. пр.	Голоб	
Рук. бриг.	Натыкина	
Пров.	Вардкина	
Разраб.	Арзамасцева	

Серия 125 — 4.10.10.12-38П

Стропильная ферма ИД-3

Узлы фермы 1-4

Стадия	Масса	Масштаб
Р		
Лист 42	Листов	

КБ по железобетону им. А.А. Якушева

Копировал: Арх. N 30634-42 Формат: А3

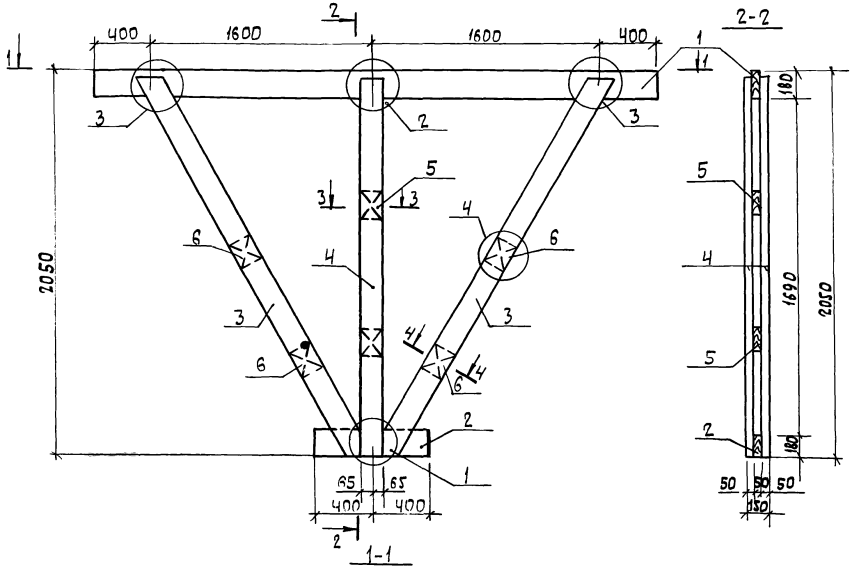

№ поз.	Наимен. изделия	Сечение мм	Длина мм	Кол. шт.	Общий объём м³
1	Верхний пояс	50×180	4000	1	0,036
2	Нижний пояс	50×180	800	1	0,007
3	Раскосы	50×180	2570	4	0,093
4	Стойка	50×130	2010	2	0,026
5	Прокладка	50×130	180	2	0,003
6	Прокладка	50×180	180	4	0,006
	Итого:				0,171
	Гвозди	Ф5	150	130	3,12кг

Зав.отд	Пересыпкин	
Гл.инж.пр	Сидоров	
Гл.кон.пр	Голов	
Рук.груп	Натыкина	
Провер.	Варакина	
Разраб	Арзамасцева	

Серия 1.2.5 — 4.10 р.10.12-38 п

Стропильная ферма НД-4

Стад.	Масса	Масшт.
Р		
Лист 43	Листов	

ЦНИИЭП по железобетону им. А.А. Якушева

Инв.№ подл. | Подп. и дата | Взам.инв.№

Копир. Арх. № 30634-43

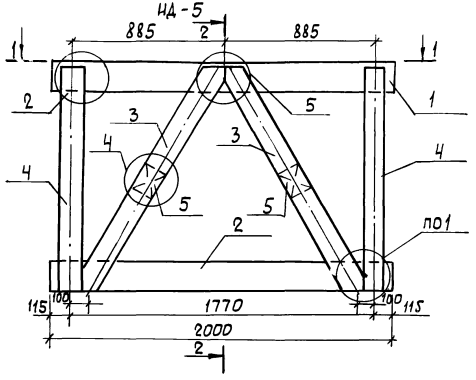

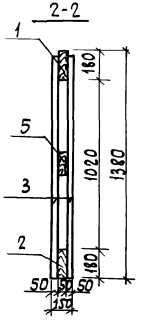

№ поз.	Наимен. изделия	Сечение мм	Длина мм	Кол. шт.	Общий объём, м³
1	Верхний пояс	50×180	2000 / 1700	1	0,018 / 0,015
2	Нижний пояс	50×180	2000 / 1700	1	0,018 / 0,015
3	Раскосы	50×130	1640 / 1320	4	0,043 / 0,034
4	Стойка	50×130	1340 / 1160	4	0,035 / 0,030
5	Прокладка	50×130	180	2	0,002
	Итого:				0,118 / 0,098
	Гвозди	ф5	150	130	3,12кг

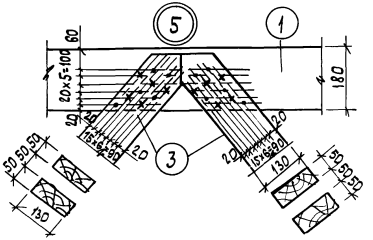

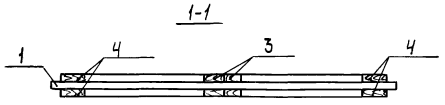

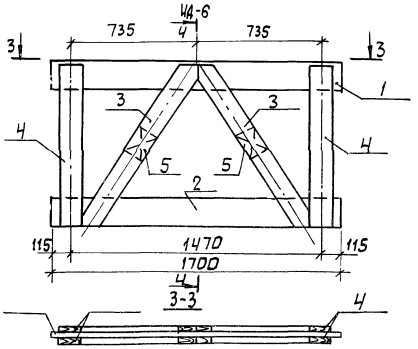

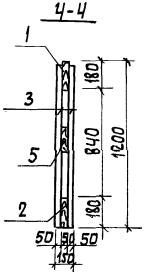

Примечания:

1. Общие примечания см. лист № 41
2. Детали узлов фермы даны на листе N. 42
3. В таблице в знаменателе даны значения для ИД-6.

			Серия 125	ч.10 р.10.12-38п
Зав.отд.	Пересыпкин		Стропильные фермы ИД-5, ИД-6	Стад. Р / Масса / Масшт.
Гл.инж.от.	Сидоров			
Гл.кон.пр.	Голод			Лист 44 Листов
Рук.бриг.	Натыкина			КБ по железобетону им. А.А. Якушева
Провер.	Варакина			
Разраб.	Арсанасьева			

Копир. Арх. N 30634-44

Инв.№ подл. | Подп. и дата | Взам.инв.№

gost.e-ecolog.ru