КОМПЛЕКСНАЯ СЕРИЯ ТИПОВЫХ ПРОЕКТОВ ЖИЛЫХ И ОБЩЕСТВЕННЫХ ЗДАНИЙ

СЕРИЯ-125

ЧАСТЬ 10

ИЗДЕЛИЯ ЗАВОДСКОГО ИЗГОТОВЛЕНИЯ

РАЗДЕЛ 10.6-1

ДЕРЕВЯННЫЕ ИЗДЕЛИЯ

11076-07
цена 2-93

gost.e-ecolog.ru

ЦЕНТРАЛЬНЫЙ ИНСТИТУТ ТИПОВОГО ПРОЕКТИРОВАНИЯ
ГОССТРОЯ СССР
Москва, А-445, Смольная ул., 22
Сдано в печать 1978 г
Заказ № 8971 Тираж 700 экз.

КОМПЛЕКСНАЯ СЕРИЯ ТИПОВЫХ ПРОЕКТОВ ЖИЛЫХ И ОБЩЕСТВЕННЫХ ЗДАНИЙ

СЕРИЯ-125

ЧАСТЬ 10

ИЗДЕЛИЯ ЗАВОДСКОГО ИЗГОТОВЛЕНИЯ

РАЗДЕЛ 10.6-1

ДЕРЕВЯННЫЕ ИЗДЕЛИЯ

Разработан
Конструкторским бюро по железобетону
Госстроя РСФСР

Введен в действие
приказом КБ по железобетону
№ 69 от 28 августа 1970 г.

№№ п/п	Наименование чертежей	№№ листов	№№ стр.
1	Содержание	С-1; 2	1-2
2	Пояснительная записка	1	3
3	Оконный блок со вставкой ОСВ-1	2	4
4	Оконный блок со вставкой ОСВ1-1	3	5
5	Оконный блок со вставкой ОСВ-2	4	6
6	Оконный блок со вставкой ОСВ2-1	5	7
7	Оконный блок со вставкой ОСВ-3	6	8
8	Оконный блок со вставкой ОСВ3-1	7	9
9	Оконный блок со вставкой ОСВ-4	8	10
10	Оконный блок со вставкой ОСВ4-1	9	11
11	Балконная дверь БС22-07* и оконный блок ИД-5	10	12
12	Оконный блок со вставкой ОРВ-1	11	13
13	Оконный блок со вставкой ОРВ1-1	12	14
14	Оконный блок со вставкой ОРВ-2	13	15
15	Оконный блок со вставкой ОРВ2-1	14	16
16	Оконный блок со вставкой ОРВ-3	15	17
17	Оконный блок со вставкой ОРВ3-1	16	18
18	Оконный блок со вставкой ОРВ-4	17	19
19	Оконный блок со вставкой ОРВ4-1	18	20
20	Балконная дверь БР22-07* и оконный блок ИД-5Р	19	21
21	Узлы соединения оконных, балконных блоков и вставок с ОСВ-1 по ОСВ-4 и ОРВ-1 по ОРВ-4 и сечения к блокам и вставкам по А-А	20	22
22	Вставка оконная ИД-1 при наружной стеновой панели толщиной 250 мм ÷ 300 мм	21	23
23	Вставка оконная ИД-2 при наружной стеновой панели толщиной 250 мм ÷ 300 мм	22	24
24	Вставка оконная ИД-3 при наружной стеновой панели толщиной 250 мм ÷ 300 мм	23	25
25	Вставка оконная ИД-4 при наружной стеновой панели толщиной 250 мм ÷ 300 мм	24	26
26	Узлы с 1 по 5 для оконных вставок с ИД-1 по ИД-4 при наружной стеновой панели толщиной 250 мм ÷ 300 мм.	25	27
27	Вставка оконная ИД-1Р при наружной стеновой панели толщиной 350 мм ÷ 400 мм	26	28
28	Вставка оконная ИД-2Р при наружной стеновой панели толщиной 350 мм ÷ 400 мм	27	29
29	Вставка оконная ИД-3Р при наружной стеновой панели толщиной 350 мм ÷ 400 мм	28	30
30	Вставка оконная ИД-4Р при наружной стеновой панели толщиной 350 мм ÷ 400 мм	29	31
31	Узлы с 1 по 5 для оконных вставок с ИД-1Р по ИД-4Р при наружных стеновых панелях толщиной 350 мм ÷ 400 мм.	30	32
32	Дверь полуостекленная с витражом, с вертикальной обшивкой Д-1	31	33
	* Примерные места врезки дверных приборов.		
33	Дверь глухая с вертикальной обшивкой Д-2. Примерные места врезки дверных приборов.	32	34
34	Дверь с вертикальной обшивкой Д-3. Примерные места врезки дверных приборов.	33	35
35	Детали дверей щитовой конструкции с вертикальной обшивкой с витражом.	34	36
36	Сечения брусков, коробок, обкладок и штапиков, обвязочных полотен. Профиль реечной обшивки и рисунок ручки.	35	37

1969	Изделия заводского изготовления	Содержание альбома	Серия 125	Часть 10 Раздел 10б-1	Лист С-1

11070-07 3

№№ п/п	Наименование чертежей	№№ листов	№№ стр.
37	Тамбурные щиты ИД-9; ИД-20; ИД-28 и фрамужный щит ИД-16	36	38
38	Входные щиты ИД-29; ИД-30; ИД-31	37	39
39	Погонажные изделия с ИД-6 по ИД-9 и дверца ревизии ИД-10	38	40
40	Подоконные доски с ИД-11 по ИД-15 и с ИД-11Р по ИД-15Р	39	41
41	Крышка люка на крышу ИД-17	40И	42
42	Крышка люка на крышу ИД-18	41	43
43	Люк лаза на крышу ИД-19	42	44
44	Блоки шкафных дверей Б-1; Б-2.	43	45
45	Блоки шкафных дверей Б-3; Б-4; Б-5.	44	46
46	Встроенные шкафы, щиты-стенки	45	47
47	Встроенные шкафы, щиты-стенки	46	48
48	Шкафы и антресоли; полки ПА-1 по ПА-7; П-1 по ПБ	47	49
49	Детали встроенных шкафов и антресолей, полки с ПАВ по ПА18; шт 1; дш1.	48	50
50	Блоки антресольных дверей БА 1; БА 2; БА-3; пш 1	49	51
51	Блоки антресольных дверей БА4; БА5; БА6.	50	52
52	Шкаф настенный „ОК-1", общий вид и разрезы	51	53
53	Шкаф настенный „ОК-1", элементы 01-00, 02-00, 03-00, 04-00	52	54
54	Шкаф настенный „ОК-1", элементы 05-00, 06-00	53	55
55	Шкаф настенный „ОК1", детали 00-01, 00-02, 00-03, 00-04	54	56
56	Шкаф настенный „ОК-1", Узлы с 1-8	55	57
57	Стол-шкаф „ОК-2", общий вид и детали	56	58
58	Стол-шкаф „ОК-2", элементы. 01-00, 02-00	57	59
59	Стол-шкаф „ОК-2", элементы 03-00, 04-00, 05-00, 06-00	58	60
60	Стол-шкаф „ОК-2", элементы 07-00, 08-00	59	61
61	Стол-шкаф „ОК-2", детали 00-01, 00-02, 00-03, 00-04	60	62
62	Шкаф под мойку „ОК-3", Общий вид и разрезы	61	63
63	Шкаф под мойку „ОК-3", Элементы 01-00, 02-00, 03-00, 04-00	62	64
64	Шкаф под мойку „ОК-3", Узлы „1-4"	63	65
65	Стол-шкаф „ОК-4", Общий вид и детали	64	66
66	Стол-шкаф „ОК-4", элементы 01-00, 02-00	65	67
67	Стол-шкаф „ОК-4", элементы 03-00, 04-00, 05-00, 06-00	66	68
68	Стол-шкаф „ОК-4", элементы 07-00, 08-00	67	69
69	Стол-шкаф „ОК-4", Детали 00-01, 00-02, 00-03, 00-04	68	70
70	Стол-шкаф „ОК-4", Узлы „1-11"	69	71
71	Металлические детали 1-00, 2-00, 3-00	70	72
72	Крышка лаза в техподполье ИД-14А	71	73
73	Щит ИД-38	72	74

Исправл. верит. Рук. бр. [illegible] /Пук/ 14.5.76.

1969	Изделия заводского изготовления	Содержание альбома	Серия 125	Часть 10 Раздел 10.6-1	Лист С-24

11076-07 4

В настоящий альбом включены рабочие чертежи деревянных изделий для строительства 5-ти, 9-ти этажных крупнопанельных жилых домов серии 125 во II и III строительно-климатических зонах.

Окна и балконные блоки, а так-же блоки внутренних дверей приняты по ГОСТ 6629-64, ГОСТ 5214-65. Тамбурные двери, блоки наружных входных дверей, двери в мусорокамеру и техподполье приняты по серии 1.135-1, распространяемым ЦИТП, но включены в настоящий альбом с изменённой маркировкой, например: дверной блок ДВ (4) 9-2/8 включен в альбом с маркой Д-1, а блок ДВ8-2/8 включен в альбом с маркой Д 2.

В состав проекта входят окна и балконные блоки со спаренными и раздельными переплетами.

Изготовление элементов встроенного оборудования (шкафы и антресоли) предусмотрено на ДОК'е или ДОЗ'е. Элементы оборудования разработаны с учетом максимальной унификации и типов узлов и деталей.

В качестве основного материала для изготовления шкафов и антресолей принята древесно-стружечная плита и древесина хвойных пород.

Элементы внутренних шкафов поставляются в виде антисептированных комплектов деталей.

При необходимости эти элементы могут быть отгрунтованы и окрашены за один раз, о чем должно быть сделано указание в заказе. Сборка встроенных шкафов и антресолей производится по месту.

Отделка кухонного оборудования – покрытие нитро-эмалями белого цвета по сплошной шпаклевке.

Подоконные доски изготовляются из древесины хвойных пород: сосны, ели.

Расход древесины определен по черновым заготовкам.

Влажность древесины для столярных изделий должна быть не более величин, указанных в СН и П 1в: 13-62.

Антисептирование древесины производить в соответствии со СН и П III-В. 8-62.

В оконных вставках употребляется утеплитель из минерального войлока на синтетической связке γ=200кг/м^3 ГОСТ 9573-60 или маты и плиты полужесткие стекловатные для стр-ва ГОСТ 10499-63; плиты асбоцементные плоские облицовочные ГОСТ 929-59.

Каркас оконных вставок обработать огнезащитным составом.

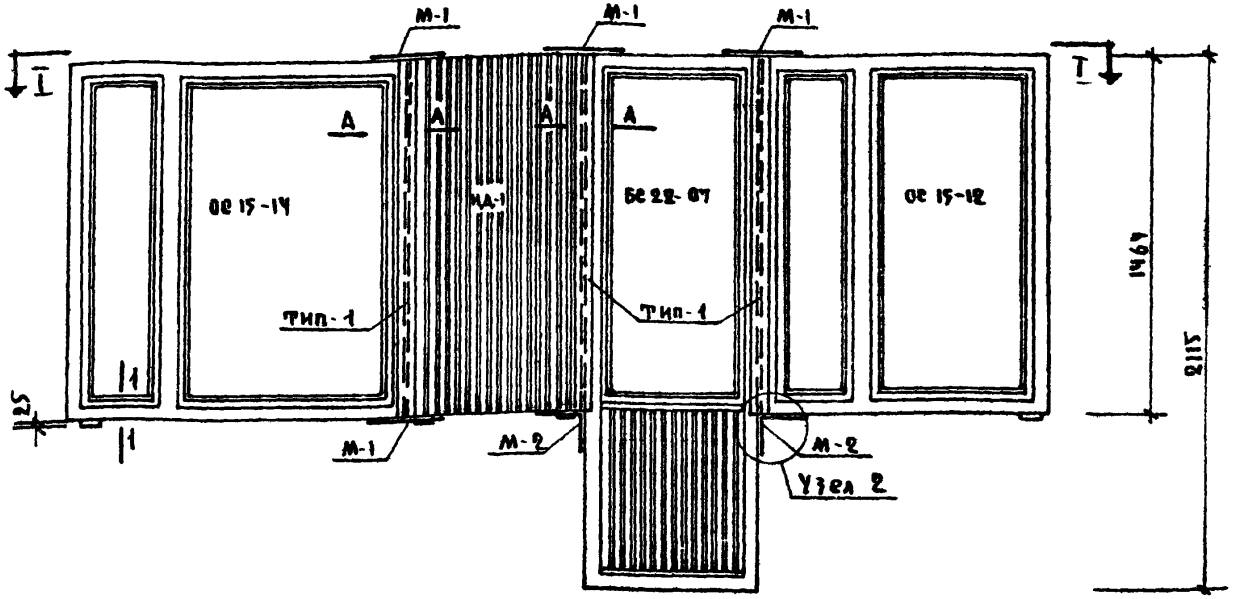

По I-I

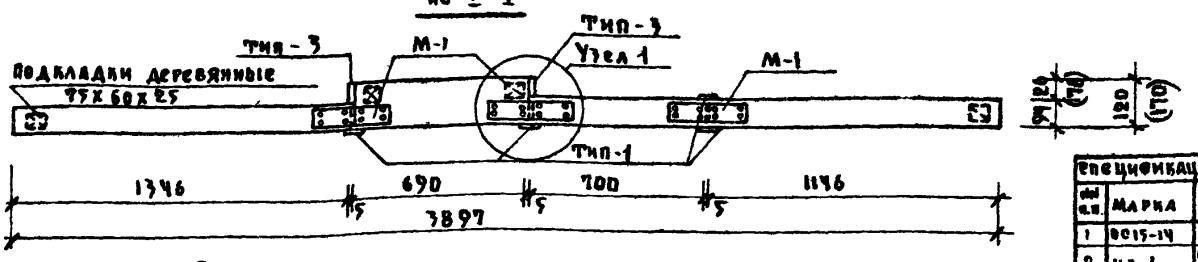

Спецификация для оконного блока со вставкой ОСВ1

№ п.п.	Марка	Наименование		Ед. изм.	Кол. шт.	Объем древесины в м³	Пог. м.	Часть лист ГОСТ
1	ОС15-14	Оконный блок		шт.	1	0.097	—	ГОСТ 11214-65
2	ИД-1	Окон. вставка при толщ. стен	250 / 300	"	1	0.037 (0.0478)	—	Л. 21
3	БС22-07	Балконный блок		"	1	0.09	—	ГОСТ 11214-69
4	ОС15-12	Оконный блок		"	1	0.096	—	— " —
5	Тип-1	Наличник		"	4	—	1470х4	ГОСТ 8242-63
6	—	Подкладки		"	4	—	—	—
7	М-1	Монтажные связи		"	4	—	—	Л. 20
8	М-2	Монтажные связи		"	2	—	—	Л. 20
9	Тип-3	Наличник	250 / 300	"	2	—	1470 х 2	ГОСТ 8242-63

Примечания:

1. Узлы и сечения см. лист 20
2. Размеры и показатели в круглых скобках даны для оконной вставки толщиной 170 мм.
3. Металлические монтажные связи должны быть окрашены
4. Прорезь для заводки слива на оконной вставке аналогична прорези на оконных блоках.
5. БС22-07-укорочена в связи с конструктивным решением нар. стен.- см. лист 10.

1969	Изделия заводского изготовления	Оконный блок со вставкой ОСВ1	Серия 125	Часть 10 Раздел 10.6-1	Лист 2

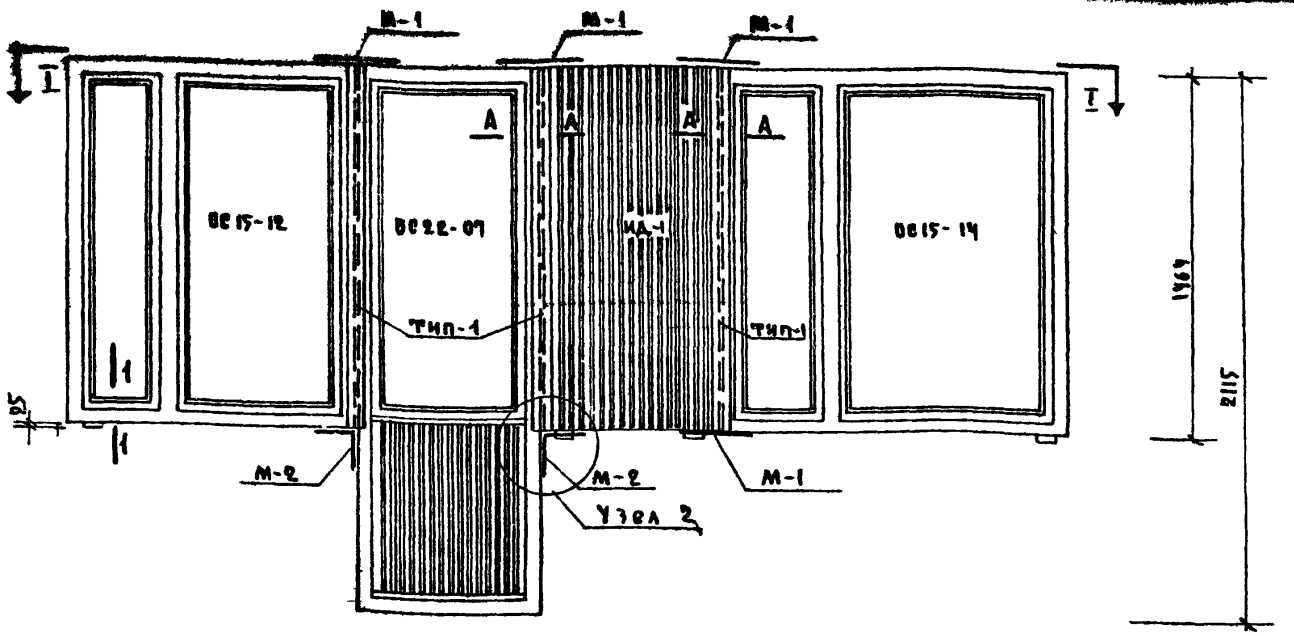

По I-I

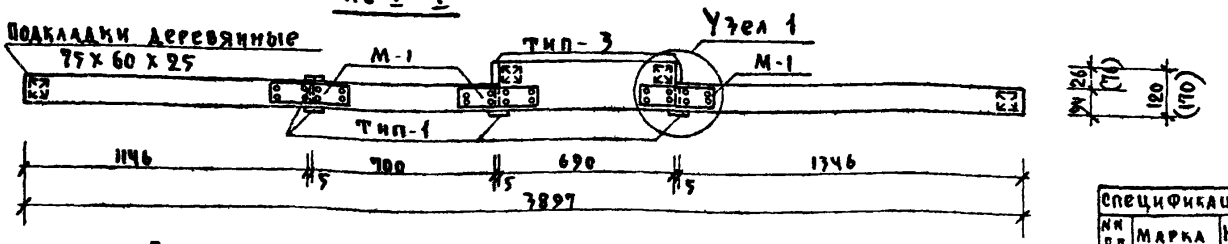

Примечания:

1. Узлы и сечения см лист 20
2. Размеры и показатели в круглых скобках даны для оконной вставки толщиной 170 мм.
3. Металлические монтажные связи должны быть окрашены.
4. Прорезь для заводки слива на оконной вставке аналогична прорези на оконных блоках.
5. БС 22-07 укорочена в связи с конструктивным решением нар. стен - см. лист 10

Спецификация для оконного блока со вставкой ОСВ1-1

№№ п.п.	Марка	Наименование		Ед. изм.	Кол. шт.	Объем древес. в м³	Пог. м.	Часть лист, ГОСТ
1	ОС15-12	Оконный блок		шт	1	0.096	—	ГОСТ11214-63
2	БС22-07	Балконный блок		"	1	0.09	—	— " —
3	ИД-1	Окон. вставка при толщ. стен	250 300	"	1	0.037 (0.0478)	—	А. 21
4	ОС15-14	Оконный блок		"	1	0.097	—	ГОСТ11214-65
5	Тип-1	Наличник		"	4	—	1470 х 4	ГОСТ8242-63
6	—	Подкладки		"	4	—	—	—
7	М-1	Монтажные связи		"	4	—	—	А. 20
8	М-2	Монтажные связи		"	2	—	—	А. 20
9	Тип-3	Наличник	250 300	"	2	—	1470 х 2	ГОСТ8242-63

1969	Изделия заводского изготовления	Оконный блок со вставкой ОСВ1-1	Серия 125	Часть 10 Раздел 10.6-1	Лист 3

110 76-07 7

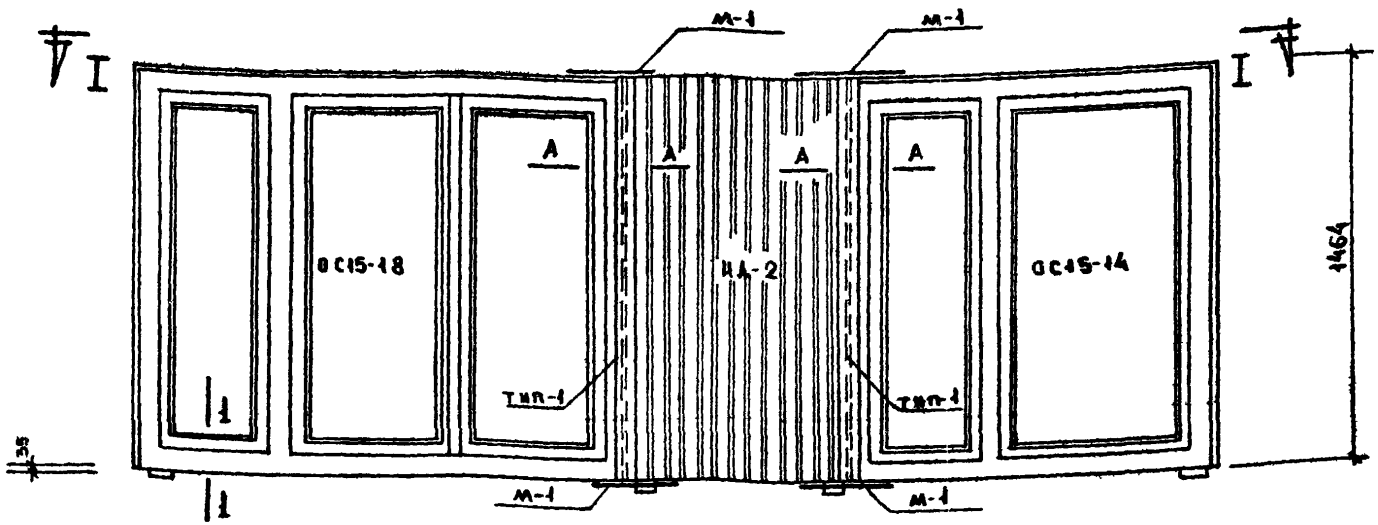

по I-I

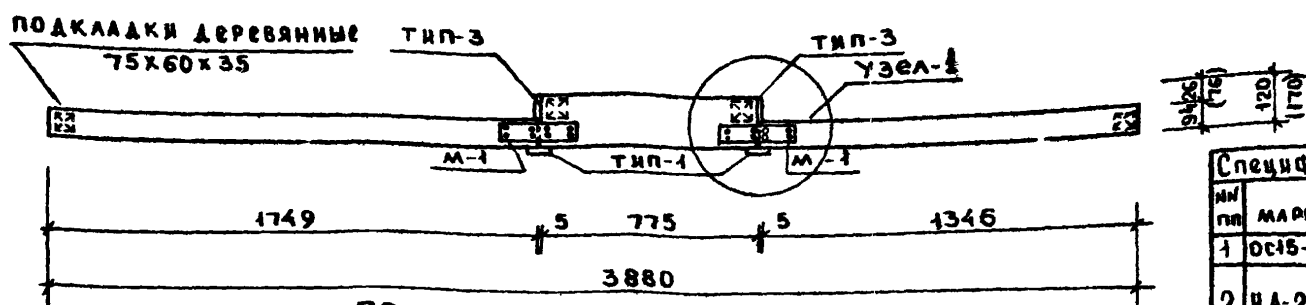

Спецификация для оконного блока со вставкой ОСВ-2

№№ пп	Марка	Наименование		ед. изм.	Кол. шт.	Об'ем древ. в м³	Посм	Часть; лист; ГОСТ
1	ОС15-18	Оконный блок		шт	1	0.127	—	Гост 12.14-65
2	ИД-2	Окон. вставка при толщ. стен	250 / 300	"	1	0.0399 (0,051)	—	л.22
3	ОС15-14	Оконный блок		"	1	0.097		Гост 12.14-65
4	Тип-1	Наличник		"	2	—	1470х2	Гост 8242-63
5	—	Подкладки		"	4	—	—	—
6	М-1	Монтажные связи		"	4	—	—	л 20
7	Тип-3	Наличник	250 / 300	"	2	—	1470х2	Гост 8242-63

ПРИМЕЧАНИЯ:

1. Узлы и сечения см. лист 20
2. Размеры и показатели в круглых скобках даны для оконной вставки толщиной 170 мм.
3. Металлические монтажные связи должны быть окрашены.
4. Прорезь для заводки слива на оконной вставке аналогична прорези на оконных блоках.

1969	Изделия заводского изготовления	Оконный блок со вставкой ОСВ-2.	Серия 125	Часть 10 Раздел 10.6-1	Лист 4

11076-07 8

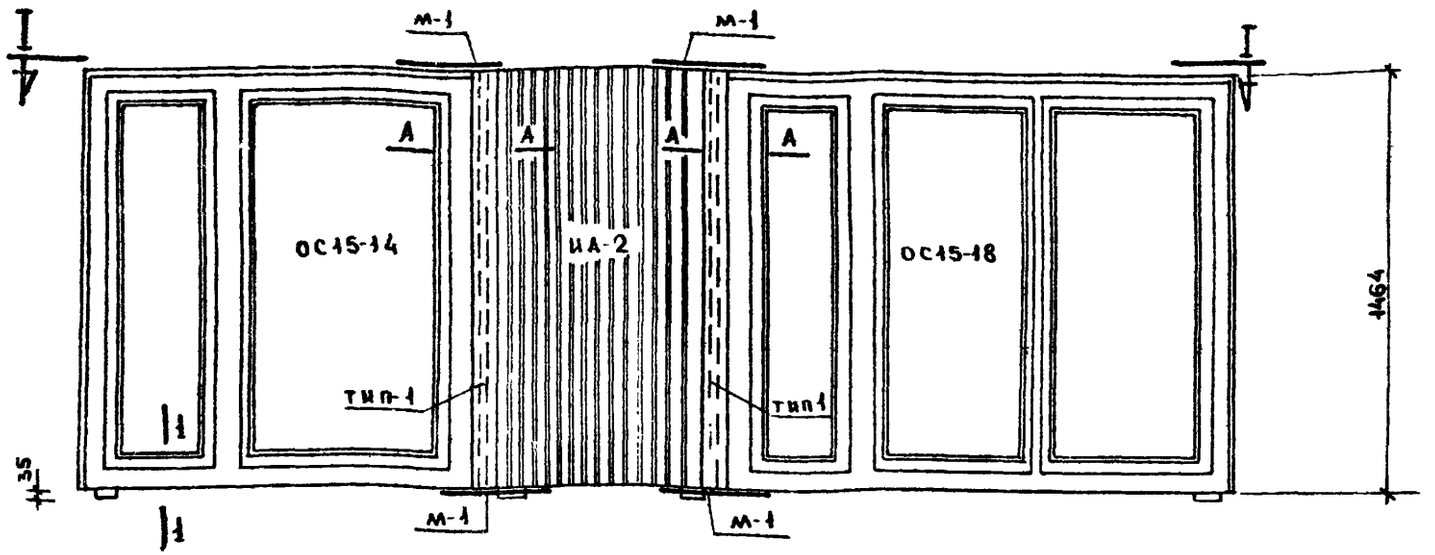

по I-I

Узел I

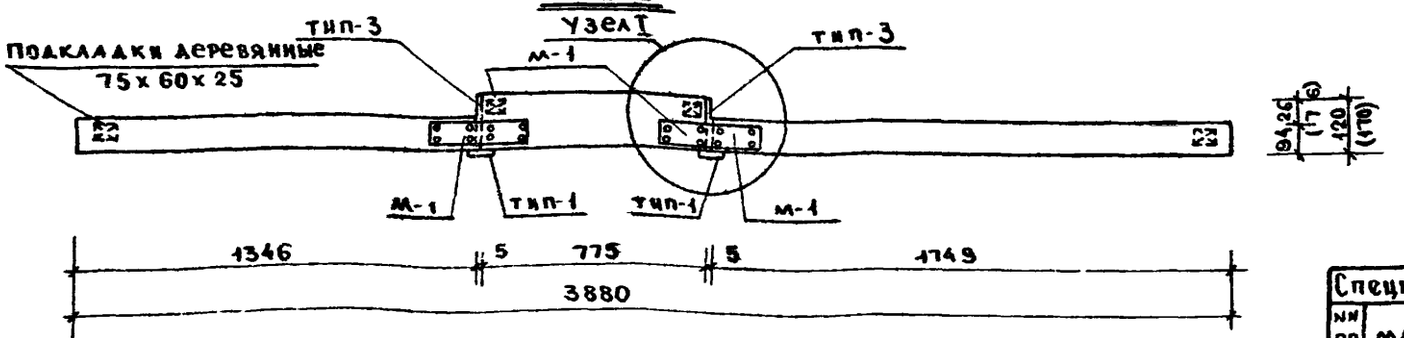

Примечания:

1. Узлы и сечения см. лист 20
2. Размеры и показатели в круглых скобках даны для оконной вставки толщиной 170 мм
3. Металлические монтажные связи должны быть окрашены
4. Прорезь для заводки слива на оконной вставке аналогична прорези на оконных блоках.

Спецификация для оконного блока со вставкой ОСВ2-1

№№ пп	Марка	Наименование		Ед. изм.	Кол. шт	Объем древес. в м3	пог. м	Часть; лист; ГОСТ
1	ОС15-14	Оконный блок		шт	1	0.097	—	ГОСТ 11214-65
2	ИА-2	Окон. вставка при толщ. стен	250 300	"	1	0.0399 (0.051)	—	л 22
3	ОС15-18	Оконный блок		"	1	0.127	—	ГОСТ 11214-65
4	Тип-1	Наличник		"	2	—	1470 х 2	ГОСТ 8242-63
5	—	Подкладки		"	4	—	—	—
6	М-1	Монтажные связи		"	4	—	—	л 20
7	Тип-3	Наличник	250 300	"	2	—	1470 х 2	ГОСТ 8242-63

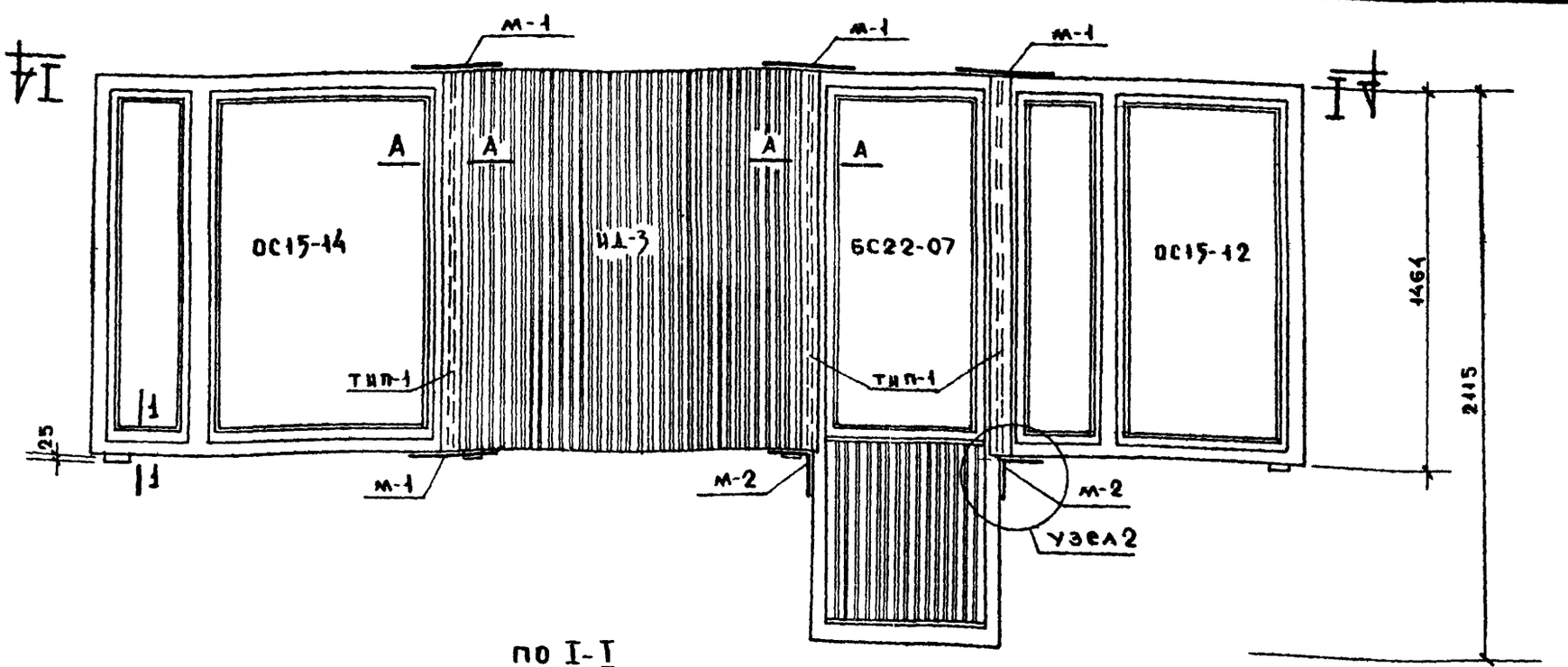

по I-I

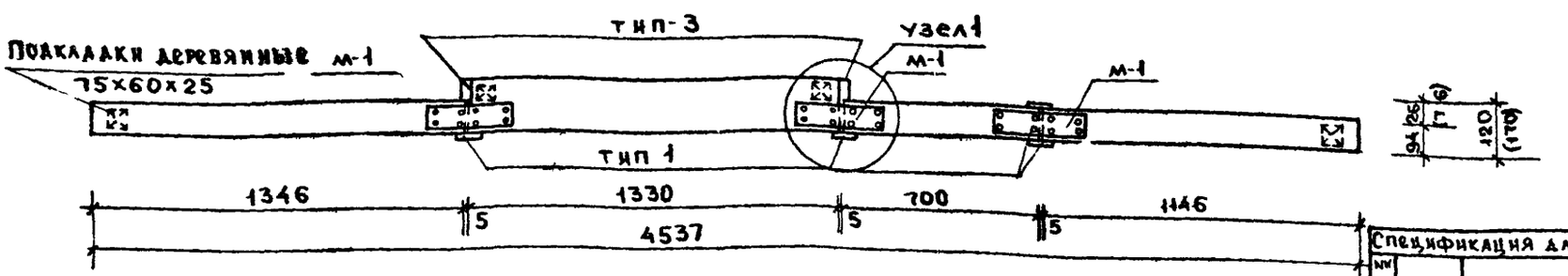

ПРИМЕЧАНИЯ:

1. Узлы и сечения см. лист 20
2. Размеры и показатели в круглых скобках даны для оконной вставки толщиной 170 мм.
3. Металлические монтажные связи должны быть окрашены.
4. Прорезь для заводки сайда на оконной вставке аналогична прорези на оконных блоках
5. БС22-07 укорочена в связи с конструктивным решением наружных стен см. лист 10.

Спецификация для оконного блока со вставкой ОСВ3

NN пп	Марка	Наименование		Ед. изм.	Кол. шт.	Объем древ. в м3	Пог. м	Часть: лист, ГОСТ
1	ОС15-14	Оконный блок		шт	1	0.097	—	ГОСТ 12506-67
2	ИД-3	Окон. вставка при толщ. стен	250 300	"	1	0.050 (0.076)	—	л 23
3	БС22-07	Балконный блок		"	1	0.09	—	ГОСТ 12506-67
4	ОС15-12	Оконный блок		"	1	0.096	—	—"—
5	тип-1	Наличник		"	4	—	1470×4	ГОСТ 8242-67
6	—	Подкладки		"	4	—	—	—
7	м-1	Монтажные связи		"	4	—	—	л 20
8	м-2	Монтажные связи		"	2	—	—	л 20
9	тип 3	Наличник	250 300	"	2	—	1470×2	ГОСТ 8242-67

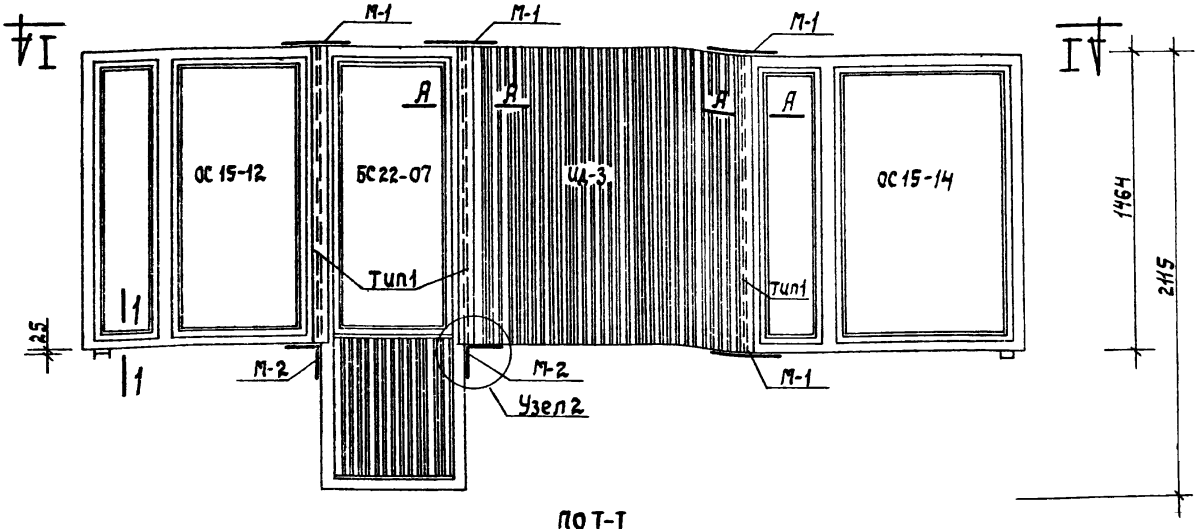

ПО I-I

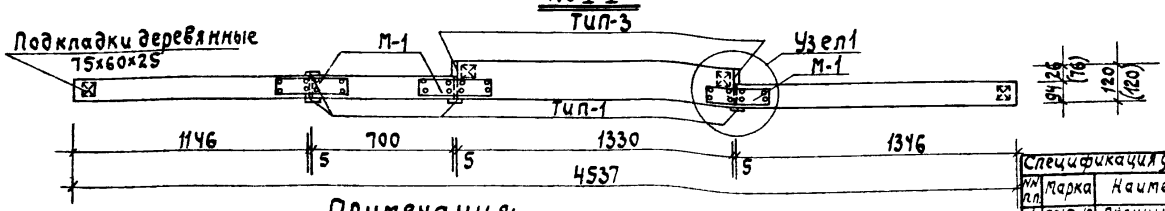

Примечания:

1. Узлы и сечения см. лист 20.
2. Размеры и показатели в круглых скобках даны для оконной вставки толщиной 170 мм.
3. Металлические монтажные связи должны быть окрашены.
4. Прорезь для заводки слива на оконной вставке аналогична прорези на оконных блоках.
5. БС 22-07 укорочена в связи с конструктивным решением наружных стен — см. лист 10.

Спецификация для оконного блока со вставкой ОСВ3-1

№№ п.п.	Марка	Наименование		ед. изм.	Кол. шт.	объем древес. в м3	пог. м.	часть лист гост
1	ОС15-12	Оконный блок		шт.	1	0.096	—	ГОСТ 11214-65
2	БС22-07	Балконный блок		"	1	0.09	—	ГОСТ 11214-65
3	ЦД-3	Оконная вставка при толщ. стен	250 / 300	"	1	0.0504 (0.0762)	—	Л. 23
4	ОС15-14	Оконный блок		"	1	0.097	—	ГОСТ 11214-65
5	Тип1	Наличник		"	4	—	1470х4	ГОСТ 8242-63
6	—	Подкладки		"	4	—	—	—
7	М-1	Монтажные связи		"	4	—	—	Л. 20
8	М-2	Монтажные связи		"	2	—	—	Л. 20
9	Тип-3	Наличник	250 / 300	"	2	—	1470х2	ГОСТ 8242-63

1969	изделия заводского изготовления	Оконный блок со вставкой ОСВ3-1.	Серия 125	Часть 10 раздел 10,6-1	Лист 7

пров: Сав. 26.VIII.72 [illegible]

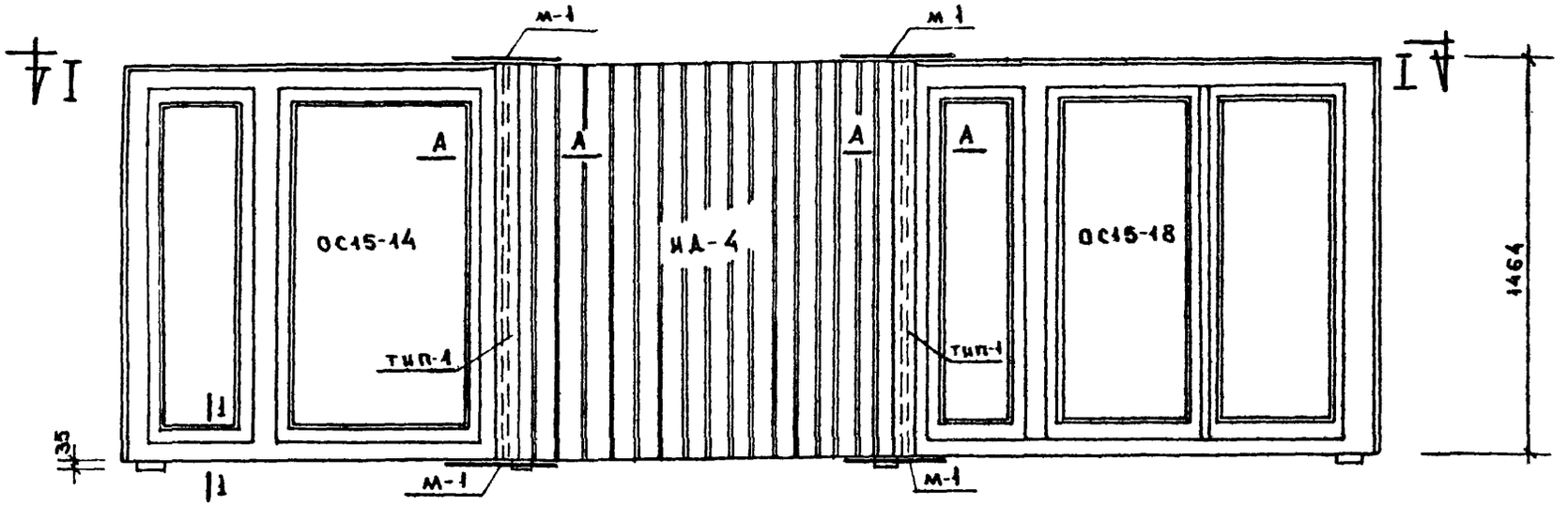

по I-I

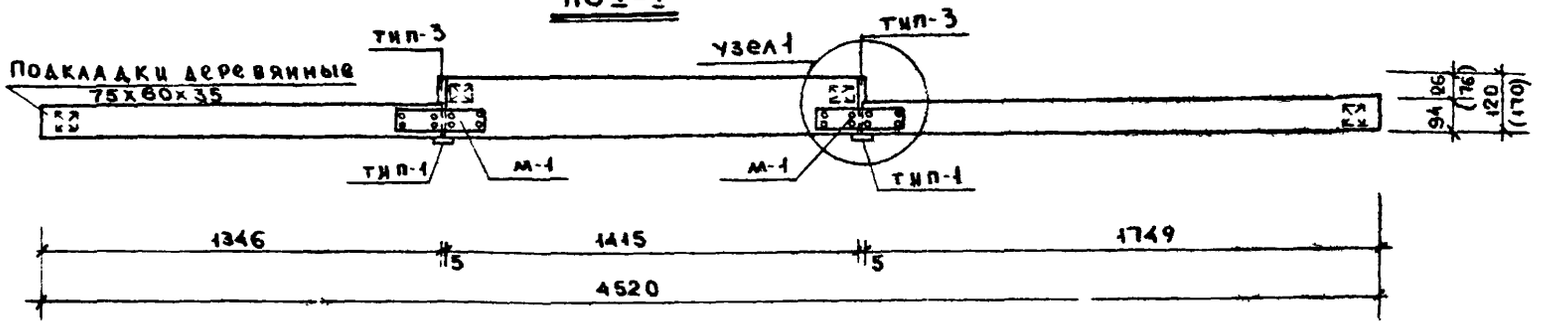

Примечания:

1. Узлы и сечения см. лист 20
2. Размеры и показатели в круглых скобках даны для оконной вставки толщиной 170 мм.
3. Металлические монтажные связи должны быть окрашены.
4. Прорезь для заводки слива на оконной вставке аналогична прорези на оконных блоках.

Спецификация для оконного блока со вставкой ОСВ-4

№ пп	Марка	Наименование		ед. изм.	Кол. шт	Объем древ. в м³	пог. м	Часть; лист; гост.
1	ОС15-14	Оконный блок		шт	1	0.007	—	ГОСТ 11214-65
2	ИД-4	Оконная вставка при толщ. стен	250 300		1	0.0941 (0.1106)	—	л 24
3	ОС15-18	Оконный блок		"	1	0.127	—	ГОСТ 11214-65
4	тип-1	Наличник		"	2	—	1470х2	ГОСТ 8242-63
5	—	Подкладки		"	4	—	—	—
6	м-1	Монтажные связи		"	4	—	—	л. 20
7	тип-3	Наличник		"	2	—	1470х2	ГОСТ 8242-63

1969	Изделия заводского изготовления	Оконный блок со вставкой ОСВ-4	Серия 125	Часть 10 Раздел 10.6-1	Лист 8

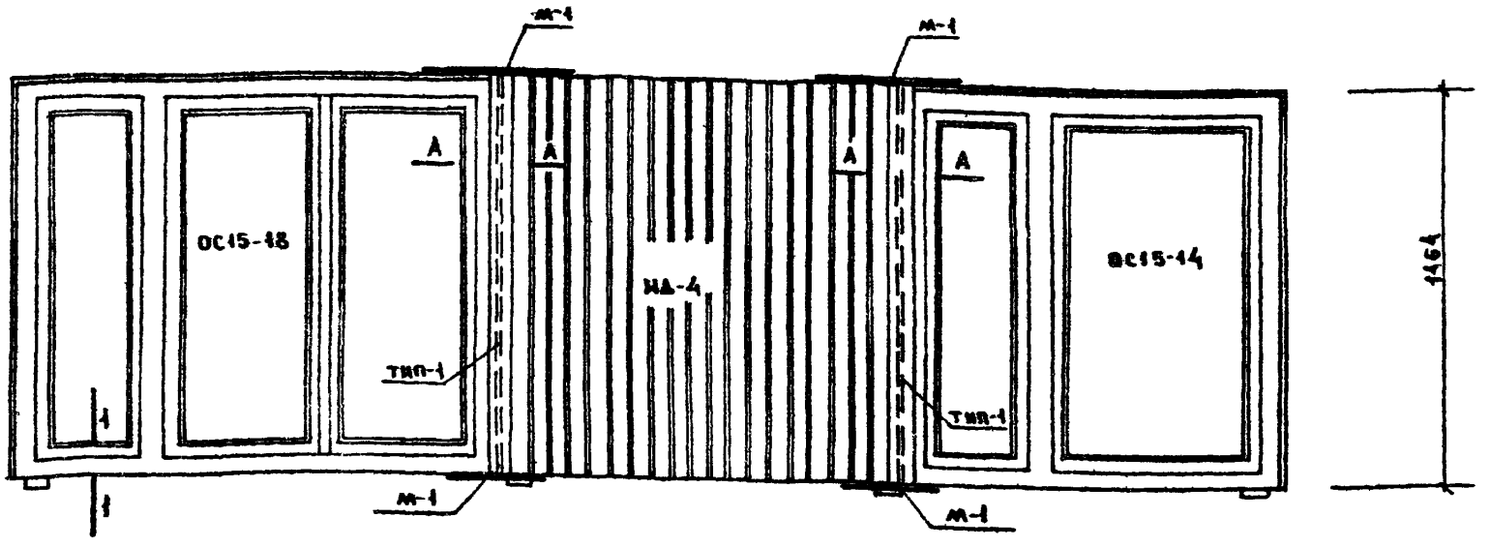

по I-I

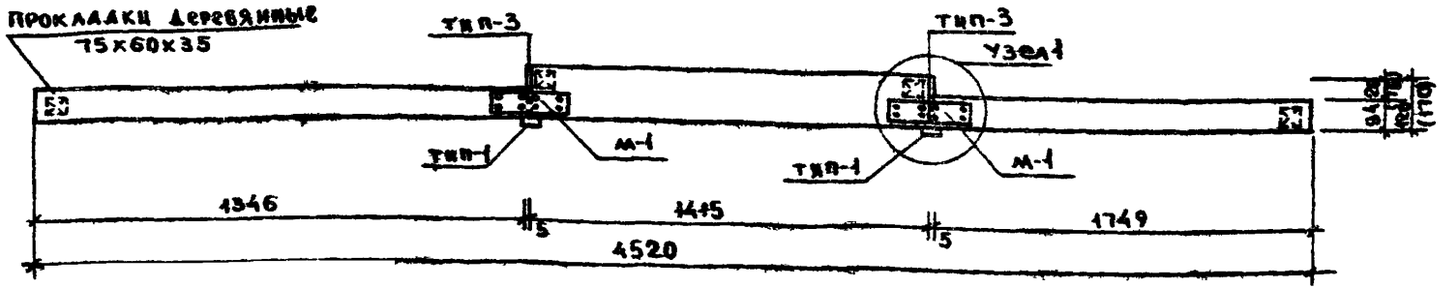

ПРИМЕЧАНИЯ.

1. Узлы и сечения см. лист 20
2. Размеры и показатели в круглых скобках даны для оконной вставки толщиной 170 мм
3. Металлические монтажные связи должны быть окрашены.
4. Прорезь для заводки слива на оконной вставке аналогична прорези на оконных блоках.

СПЕЦИФИКАЦИЯ ДЛЯ ОКОННОГО БЛОКА СО ВСТАВКОЙ ОСВ4-1

№№ пп	МАРКА	НАИМЕНОВАНИЕ	ЕД. ИЗМ	КОЛ. ШТ.	ОБЪЕМ ДРЕВ. м³	ПОГ. М	ЧАСТЬ, ЛИСТ, ГОСТ
1	ОС15-18	ОКОННЫЙ БЛОК	шт	1	0.127	—	ГОСТ 11214-65
2	ИД-4	ОКОННАЯ ВСТАВКА при толщ. стен 250 / 300	"	1	0.0941 (0.1106)	—	А 24
3	ОС15-14	ОКОННЫЙ БЛОК	"	1	0.097	—	ГОСТ 11214-65
4	ТИП-1	НАЛИЧНИК	"	2	—	1470х2	ГОСТ 8242-63
5	—	ПОДКЛАДКИ	"	4	—	—	—
6	М-1	МОНТАЖНАЯ СВЯЗЬ	"	4	—	—	А 20
7	ТИП-3	НАЛИЧНИК	"	2	—	1470х2	ГОСТ 8242-63

1969	ИЗДЕЛИЯ ЗАВОДСКОГО ИЗГОТОВЛЕНИЯ	ОКОННЫЙ БЛОК СО ВСТАВКОЙ ОСВ4-1	СЕРИЯ 125	ЧАСТЬ 10 РАЗДЕЛ 10.6.1	ЛИСТ 9

11076-07 13

БС 22-07*

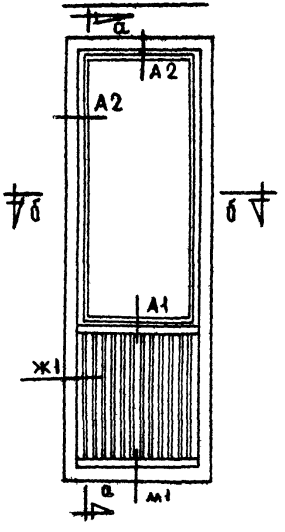

по а-а

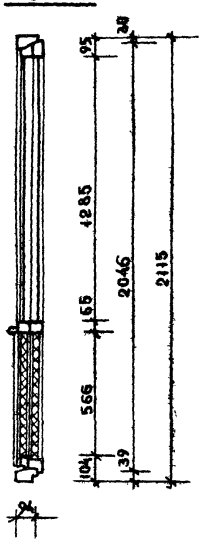

ИД-5

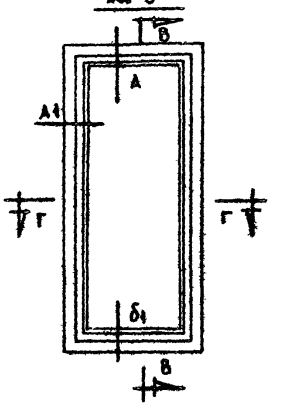

по б-б

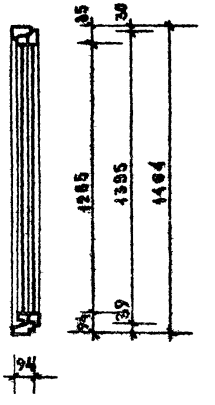

по г-г

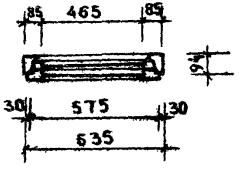

по б-б

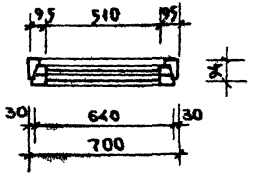

Примечание

1. Сечения по ГОСТу 11214-65 и рабочим черт. серии ИИ-03-01
2. БС22-07* укорочена в связи с конструктивным решением наружных стен.

1969	Изделия заводского изготовления	Балконная дверь БС22-07* и оконный блок ИД-5	Серия 125	Часть 10 Раздел 10.6-1	Лист 10

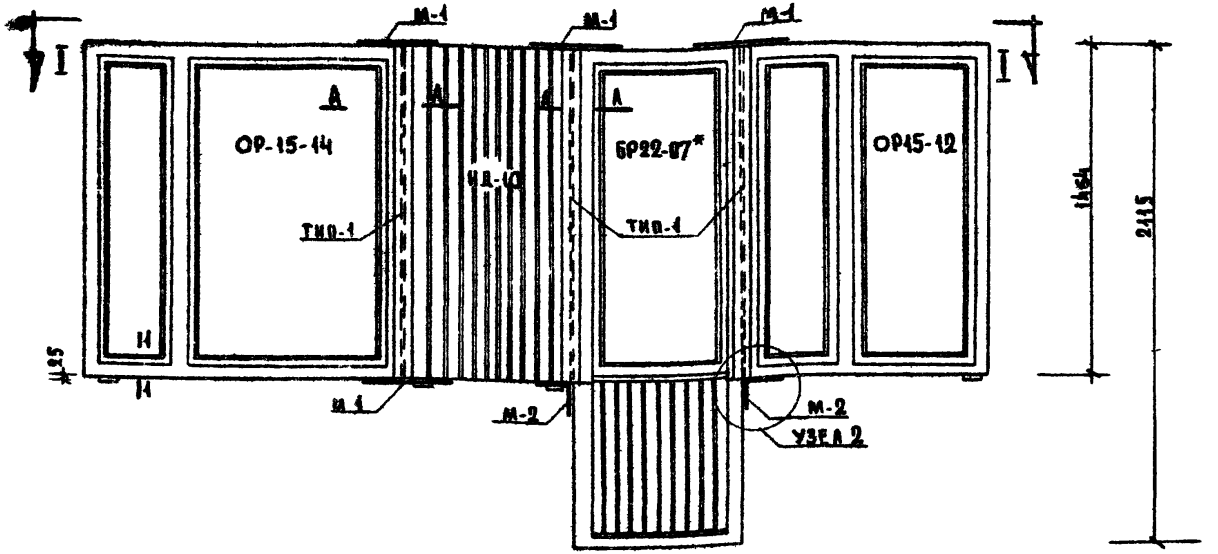

по I-I

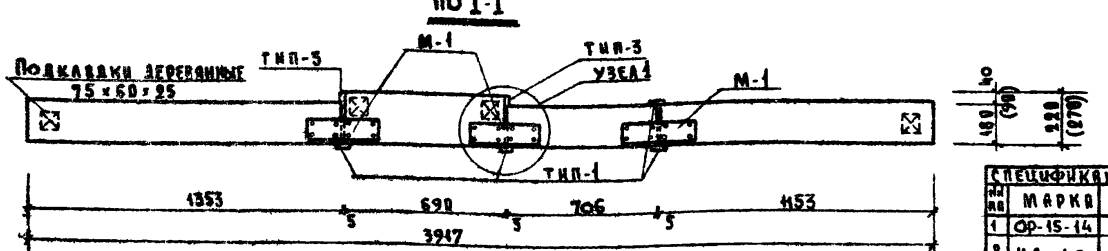

Примечания:

1. Узлы и сечения см. Лист 20
2. Размеры в показатели в круглых скобках даны для оконной вставки толщиной 270 мм.
3. Металлические монтажные связи должны быть окрашены.
4. Прорезь для заводки сайда на оконной вставке аналогична прорези на оконных блоках. * БР22-07 укорочена в связи с конструктивным решением нар стен - см лист 19

Спецификация на оконный блок со вставкой ОРВ-1

№ поз	Марка	Наименование		Ед. изм	Кол. шт	Объем, м³	Масса, кг	Лист, Лист, ГОСТ
1	ОР-15-14	Оконный блок		шт	1	0.136	—	ГОСТ 24698-81
2	ИД-1Р	Окон. вставка при толщ. стен	350 400	•	1	0.0519 (0.0757)	—	А 26
3	БР22-07	Балконный блок		•	1	0.147	—	ГОСТ 24698-81
4	ОР15-12	Оконный блок		•	1	0.132	—	—•—
5	ТИП-1	Наличник		•	4	—	1470×4	ГОСТ 8242-88
6	—	Подкладки		•	4	—	—	—
7	М-1	Монтажные связи		•	4	—	—	А 20
8	М-2	Монтажные связи		•	2	—	—	А 20
9	ТИП-3	Наличник	350 400	•	2	—	1470×2	ГОСТ 8242-88

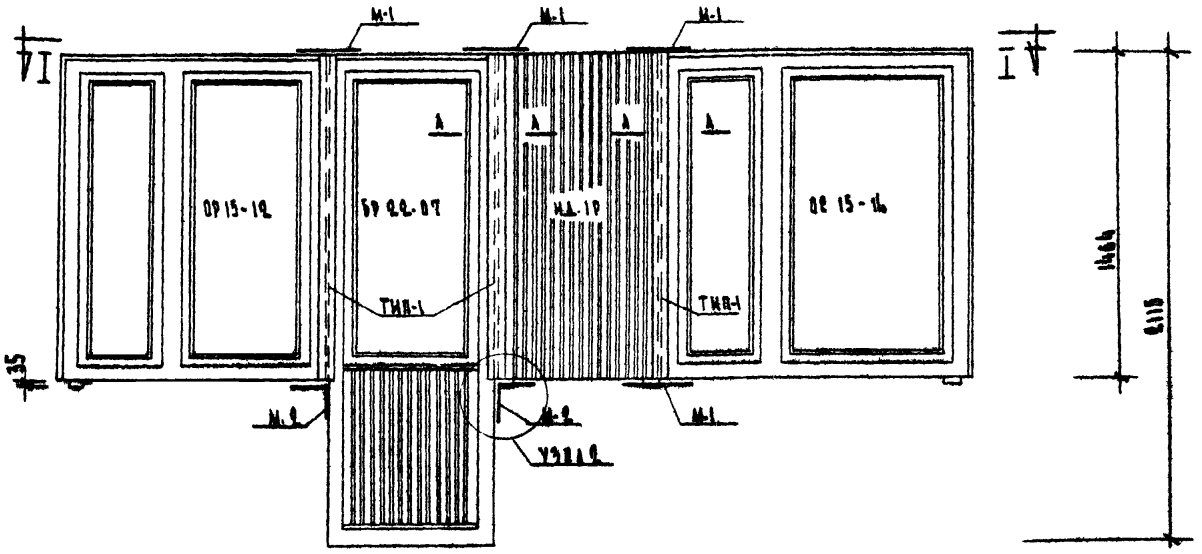

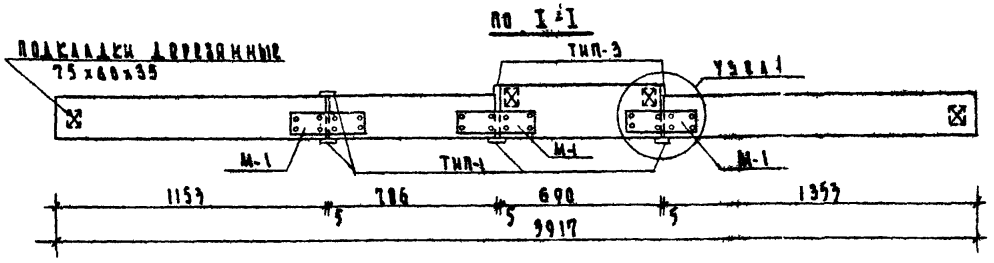



Примечания:

1. Узлы и сечения см. лист 20
2. Размеры и показатели в круглых скобках даны для оконной вставки толщиной 270 мм
3. Металлические монтажные связи должны быть окрашены.
4. Прорезь для заводки слива на оконной вставке аналогична прорези на оконных блоках.
5. БС 22-07 укорочена в связи с конструктивным решением нар. стен - см. лист 19

Спецификация для оконного блока со вставкой ОРВ 1-1							
№№ пп	Марка	Наименование	Ед. изм.	Кол. шт.	Объем древес. в м³	Пог. м	Часть лист ГОСТ
1	ОР 15-12	Оконный блок	шт	1	0.132	—	ГОСТ 12.14-65
2	БР 22-07	Балконный блок	"	1	0.117	—	—"—
3	ИД-1Р	Окон. вставка при толщ. стен 350 / 400	"	1	0.0619 (0.0757)	—	л 26
4	ОР 15-14	Оконный блок	"	1	0.136	—	ГОСТ 12.14-65
5	ТИП-1	Наличник	"	4	—	1470 х 4	ГОСТ 8242-63
6	—	Подкладки	"	4	—	—	—
7	М-1	Монтажные связи	"	4	—	—	л 20
8	М-2	Монтажные связи	"	2	—	—	л 20
9	ТИП-3	Наличник	"	2	—	1470 х 2	ГОСТ 8242-63

1969	Изделия заводского изготовления	Оконный блок со вставкой ОРВ 1-1	Серия 125	Часть 10 раздел 10.6-1	Лист 12

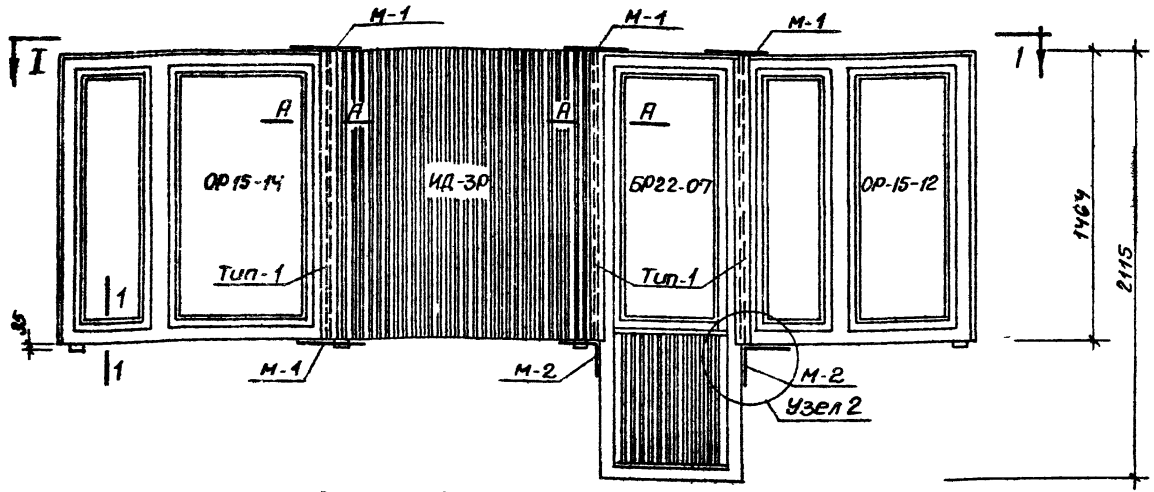

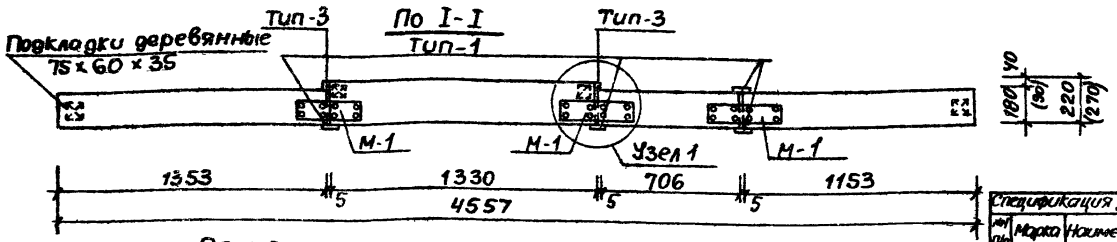

Спецификация для оконного блока со вставкой ОРВЗ

№№ п/п	Марка	Наименование	Ед. изм.	Кол. шт.	Объем древес. в м³	Пог. м.	Часть: лист пост.
1	ОР15-14	Оконный блок	шт	1	0,136	—	[illegible]
2	ИД-3Р	Окон вставка при толщ. стен 350 / 400	"	1	0,1026 (0,1196)	—	л. 28
3	БР22-07	Балконный блок	"	1	0,117	—	[illegible]
4	ОР15-12	Оконный блок	"	1	0,132	—	—"—
5	Тип-1	Наличник	"	4	—	1470×4	[illegible]
6	—	Подкладки	"	4	—	—	—
7	М-1	Монтажная связь	"	4	—	—	л. 20
8	М-2	Монтажная связь	"	2	—	—	л. 20
9	Тип-3	Наличник	"	2	—	1470×2	[illegible]

Примечания:

1. Узлы и сечения см. лист 20.
2. Размеры и показатели в круглых скобках даны для оконной вставки толщиной 270мм.
3. Металлические монтажные связи должны быть окрашены.
4. Прорезь для заводки слива на оконной вставке аналогична прорези на оконных блоках.
5. БС22-07 укорочена в связи с конструктивным решением нар. стен — см. лист. 19

1969	Изделия заводского изготовления	Оконный блок со вставкой ОРВЗ.	Серия 125	Часть 10 Раздел 10.6.1	Лист 13

11076-07 17

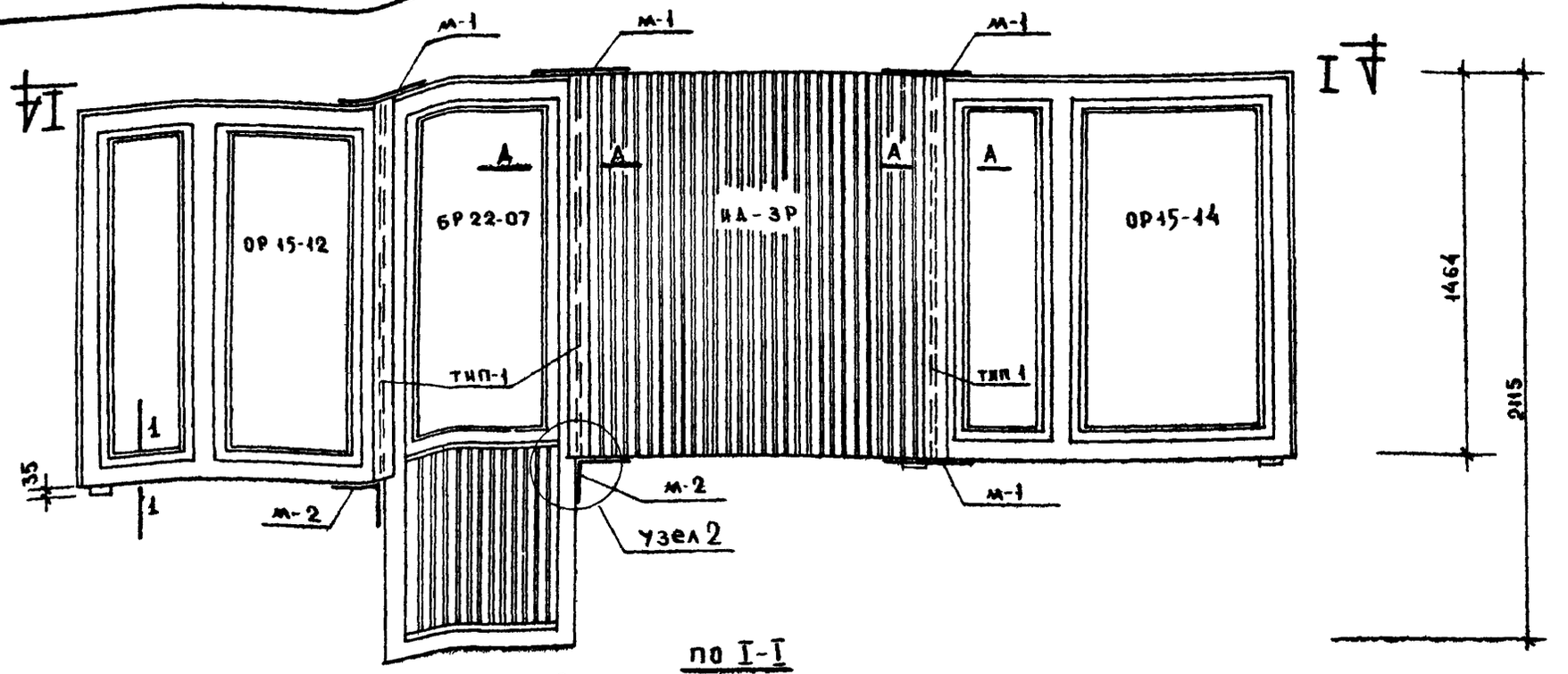

по I-I

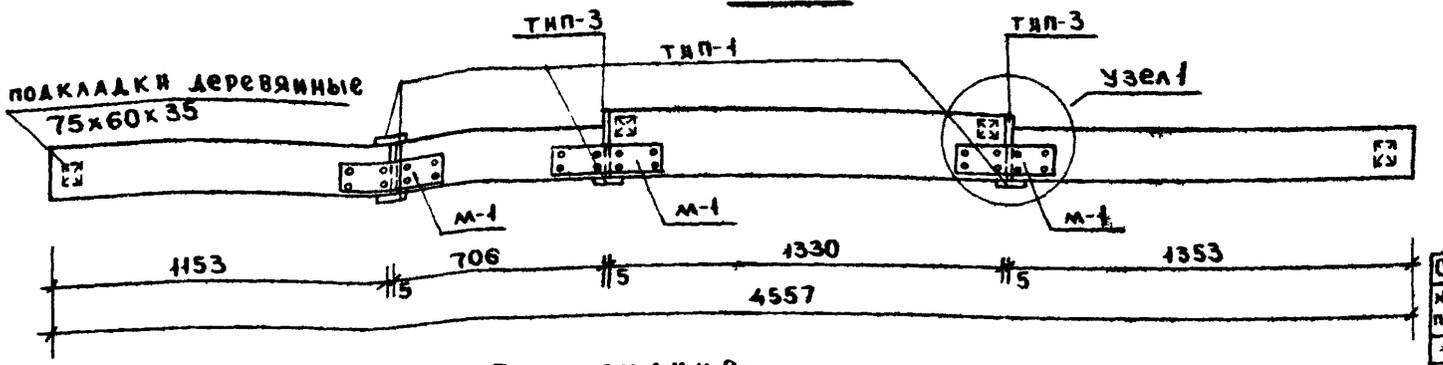

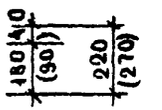

Примечания:

1. Узлы и сечения см. лист 20
2. Размеры и показатели в круглых скобках даны для оконной вставки толщиной 270 мм.
3. Металлические монтажные связи должны быть окрашены.
4. Прорезь для заводки слива на оконной вставке аналогична прорези на оконных блоках.
5. БС22-07 укорочена в связи с конструктивным решением наи стен - см. лист 19

Спецификация для оконного блока со вставкой ОРВЗ-1

№ пп	Марка	Наименование	ед изм	Кол шт.	Объем древес вм з	пог. м	Часть лист, гост
1	ОР15-12	Оконный блок	шт	1	0.132	—	ГОСТ 11214-65
2	БР22-07	Балконный блок	"	1	0.117	—	—"—
3	ИД-3Р	Окон. вставка при толщ. стен 350 400	"	1	0.1026 (0.1196)		л28
4	ОР15-14	Оконный блок	"	1	0.136	—	ГОСТ 11214-65
5	тип-1	Наличник	"	4		1470х4	ГОСТ 8242-6
6	—	Подкладки	"	4	—	—	—
7	м-1	Монтажные связи	"	4	—	—	л20
8	м-2	Монтажные связи	"	2	—	—	л20
9	тип-3	Наличник	"	2	—	1470х2	ГОСТ 8242-6

1969	Изделия заводского изготовления	Оконный блок со вставкой ОРВЗ-1	Серия 125	Часть 10 Раздел	Лист 14

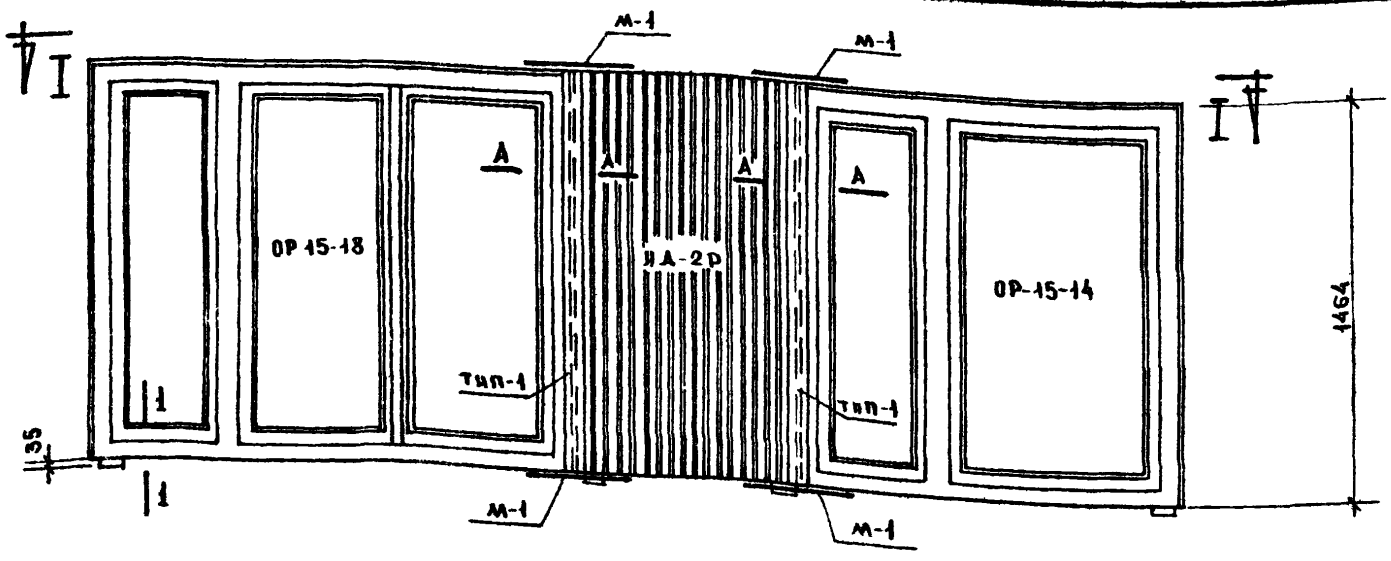

по I-I

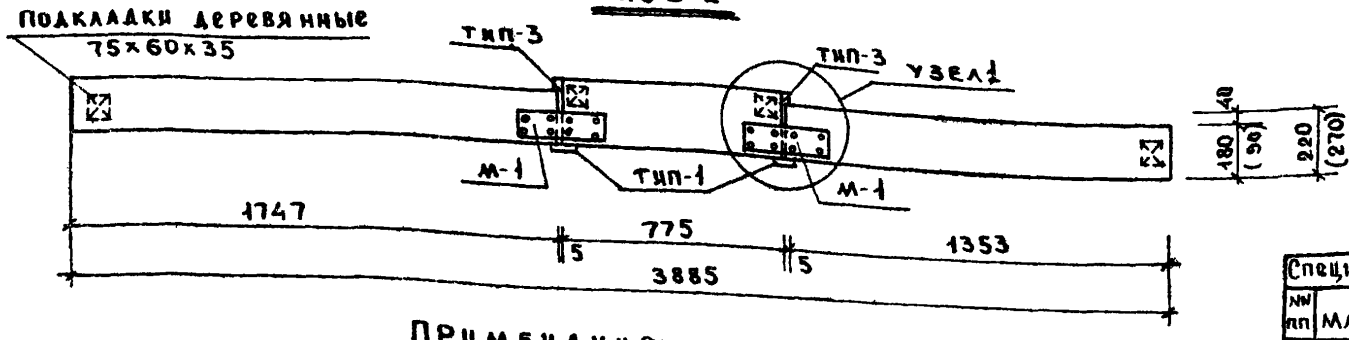

Примечания:

1. Узлы и сечения см. лист 20
2. Размеры и показатели в круглых скобках даны для оконной вставки толщиной 270 мм.
3. Металлические монтажные связи должны быть окрашены.
4. Прорезь для завозки слива на оконной вставке аналогична прорези на оконных блоках.

Спецификация для оконного блока со вставкой ОРВ 2

№№ пп	Марка	Наименование		Ед. изм.	Кол.	Объем древесины в м²	Пог. м	Часть лист, ГОСТ
1	ОР15-18	Оконный блок		шт	1	0.174	—	ГОСТ 11214-65
2	ИА-2Р	Окон. вставка при толщ. стен	350 400	"	1	0.073 (0.0873)	—	А 27
3	ОР15-14	Оконный блок		"	1	0.136		ГОСТ 11214-65
4	Тип-1	Наличник		"	2	—	1470×2	ГОСТ 8242-63
5	—	Подкладки		"	4	—	—	—
6	М-1	Монтажные связи		"	4	—	—	А 20
7	Тип-3	Наличник		"	2	—	1470×2	ГОСТ 8242-63

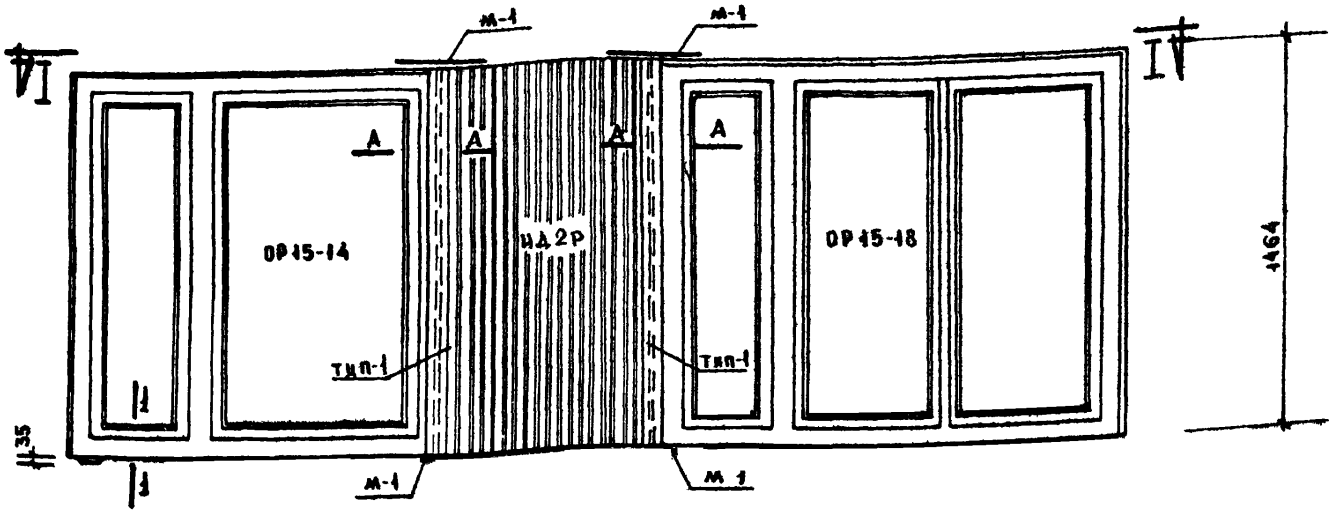

по I-I

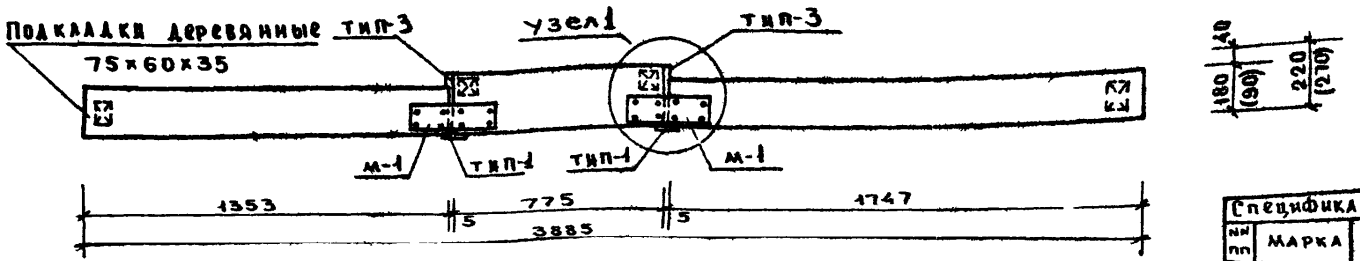

Примечания:

1. Узлы и сечения см. лист 20
2. Размеры и показатели в круглых скобках даны для оконной вставки толщиной 270 мм.
3. Металлические монтажные связи должны быть окрашены.
4. Прорезь для заводки слива на оконной вставке аналогична прорези на оконных блоках

Спецификация для оконного блока со вставкой ОРВ 2-1

№№ пп	Марка	Наименование	Ед. изм.	Кол. шт	Объем древес. в м.куб	Пог. м	Часть лист, ГОСТ
1	ОР15-14	Оконный блок	шт	1	0.136	—	ГОСТ 11214-65
2	ИД-2Р	Окон. вставка 350 / 400 при толщ. стен	"	1	0.073 (0.087)	—	л 27
3	ОР15-18	Оконный блок	"	1	0.174	—	ГОСТ 11214-65
4	тип-1	Наличник	"	2	—	1470х2	ГОСТ 8242-65
5	—	Подкладки	"	4	—	—	—
6	м-1	Монтажные связи	"	4	—	—	л 20
7	тип-3	Наличник	"	2	—	1470х2	ГОСТ 8242-65

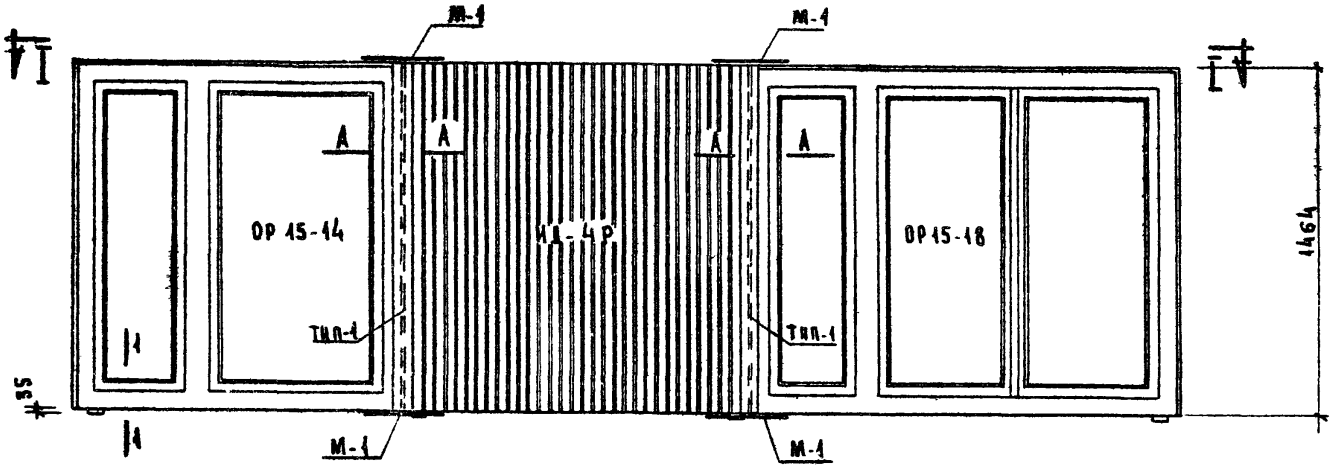

ПО I-I

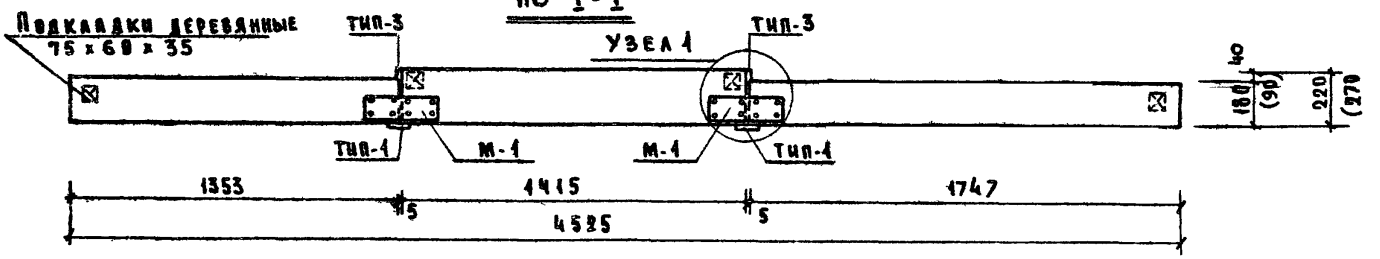

Примечания:

1. Узлы и сечения см. лист 20
2. Размеры и показатели в круглых скобках даны для оконной вставки толщиной 270 мм.
3. Металлические монтажные связи должны быть окрашены.
4. Прорезь для заводки слива на оконной вставке аналогична прорези на оконных блоках.

Спецификация для оконного блока со вставкой ОРВ 4

№№ пп	Марка	Наименование	Ед. изм.	Кол. шт.	Объем древес. в м³	Пог. м.	Часть; лист; ГОСТ
1	ОР 15-14	Оконный блок	шт.	1	0.136	—	ГОСТ 11214-65
2	ИД-4р	Окон. вставка при толщ. стен 350 / 400	»	1	0,1071 (0,1940)	—	А 29
3	ОР 15-18	Оконный блок	»	1	0.174	—	ГОСТ 11214-65
4	Тип-1	Наличник	»	2	—	1470×2	ГОСТ 8242-63
5	—	Подкладки	»	4	—	—	—
6	М-1	Монтажные связи	»	4	—	—	А 20
7	Тип-3	Наличник	»	2	—	1470×2	ГОСТ 8242-63

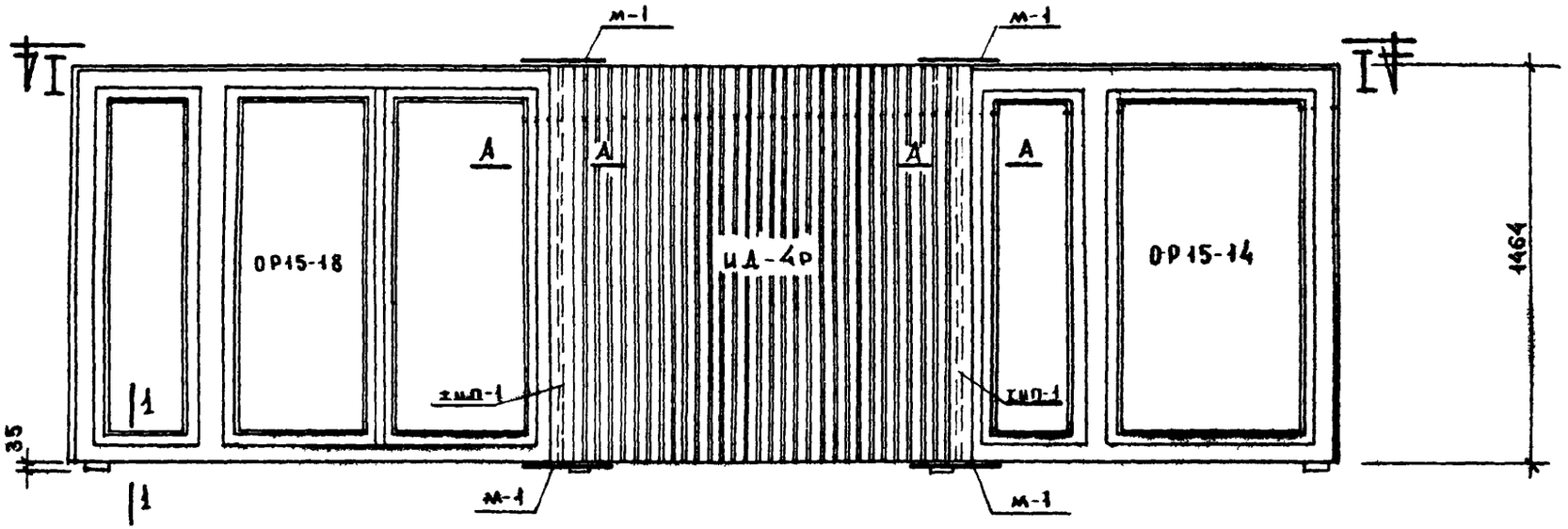

по I-I

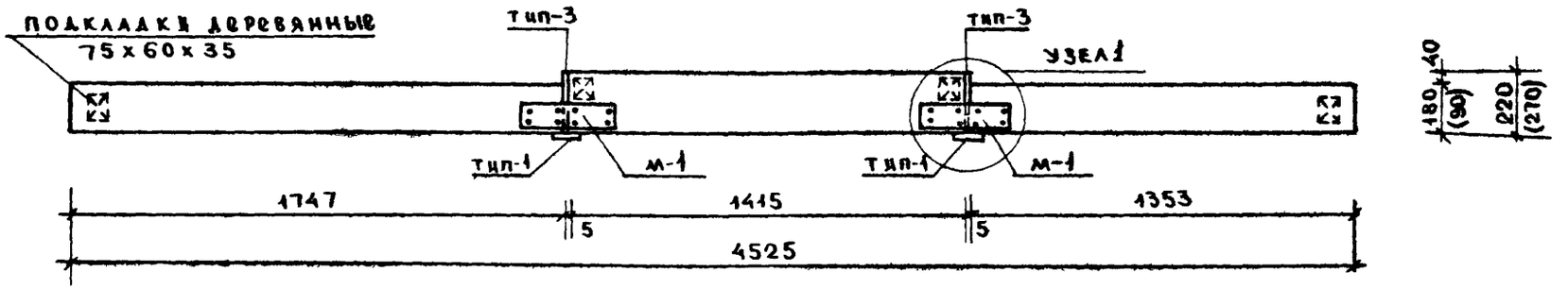

Примечания:

1. Узлы и сечения см. лист 20
2. Размеры и показатели в круглых скобках даны для оконной вставки толщиной 270 мм.
3. Металлические монтажные связи должны быть окрашены.
4. Прорезь для заводки сцва на оконной вставке аналогична прорези на оконных блоках.

Спецификация для оконного блока со вставкой ОРВ 4-1

№№ пп	Марка	Наименование		Ед. изм.	Кол. шт	Объем древес. м³	Пог. м	Часть: лист; ГОСТ
1	ОР15-18	Оконный блок		шт	1	0.174	—	ГОСТ 11214-65
2	ИД-4Р	Окон. вставка при толщ. стен	350 400	"	1	0.107 (0.1246)	—	А 29
3	ОР15-14	Оконный блок		"	1	0.136	—	ГОСТ 11214-65
4	тип-1	Наличник		"	2	—	1470х2	ГОСТ 8242-63
5	—	Подкладки		"	4	—	—	—
6	М-1	Монтажная связь		"	4	—	—	А 20
7	тип-3	Наличник		"	2	—	1470х2	ГОСТ 8242-63

БР 22-07*

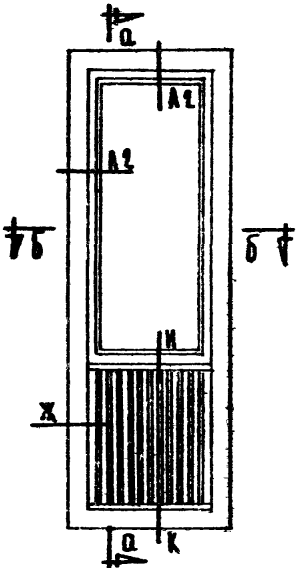

По А-А

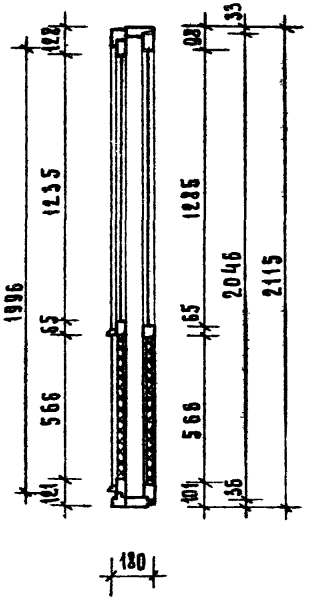

ИА-5р

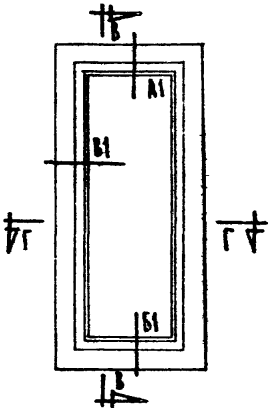

По В-В

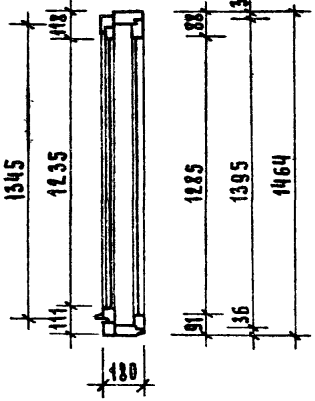

По Г-Г

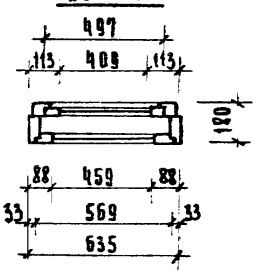

По Б-Б

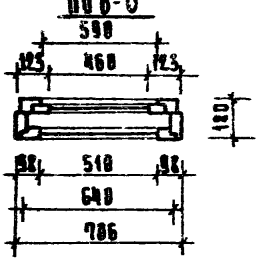

Примечание:

1. Сечения по ГОСТ 11214-65 и рабочим чертежам серии ИИ-03-01.
2. БР 22-07* укорочена в связи с конструктивным решением нар. стен.

Спецификация на 1 изделие

№№ пп	Наименование	ГОСТ	Ед. изм.	Количество на БР22 07	Количество на ИА-58
1	Древесина коробки		м³	0.0615	0.0354
2	Древесина полотен	—	м³	0.0550	0.0240
3	Петли оконные разъемные Б125, Б100	5088-65	шт	6	4
4	Завертки оконные врезные Г или ГК	5090-65	шт	6	4
5	Угольники оконные	475-62 в.15			
6	Ручки скобы дверные Г80	5087-65	шт	3	—
7	Остановы дверные ОД	5091-65	шт	1	—
8	Остановы оконные ОМ	5091-65	шт	1	—
9	Уплотняющие пенополиуретановые прокладки	10174-62	пм	10.70	7.70
10	Фиксатор открывания створок		шт	—	1
11	Прокладочный картон		м²	0.31	—
12	Плиты древ.-волок. твердые		м²	1.2	—
13	Плиты древ.-волок. изоляционные		м²	0.58	—
14	Стекло оконное: 1300×525-1шт 1300×474-1шт 1250×475-1шт 1250×424-1шт		м²	1.275	1.15
15	Ватника сеч. 16×44-18шт		м³	0.0756	—

Узел 1

Для спаренных оконных блоков и вставок

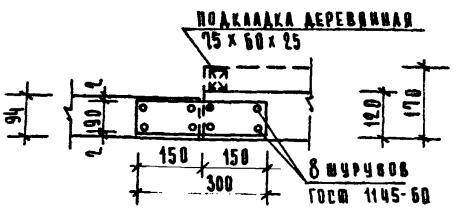

Узел 1

Для раздельных оконных блоков и вставок

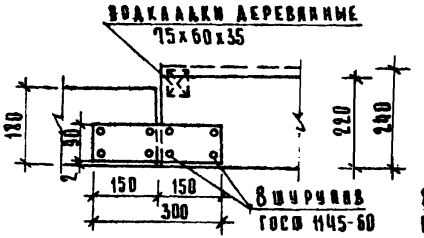

Узел 2

Для спаренных и раздельных балконных блоков и вставок

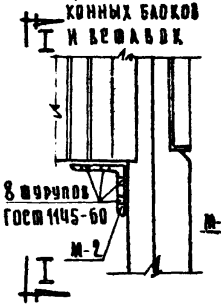

Вид по I-I

Для спаренных балконных блоков и вставок

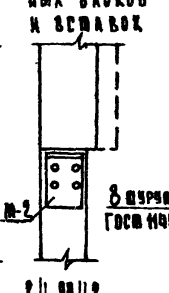

Вид по I-I

Для раздельных балконных блоков и вставок

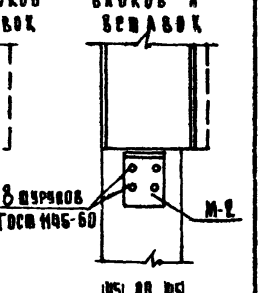

М-1

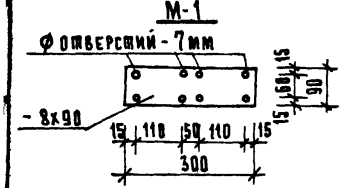

М-2

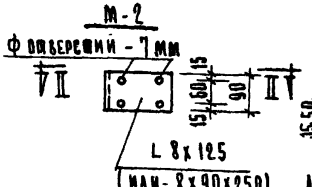

По I-I

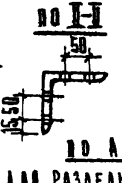

По А-А

Для раздельных окон и балконных блоков

По А-А

Для спаренных оконных и балконных блоков

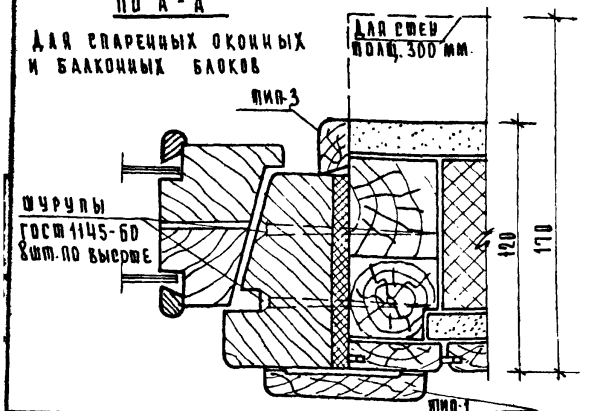

Примечания:

1. Для соединения оконных и балконных блоков и оконных вставок в укрупненный блок взамен шурупов (ГОСТ 1145-60) могут быть использованы планы.
2. В узлах соединения оконных и балконных блоков шурупы и монтажные связи установить в соответствии сечениями по I-I и узлами 1 и 2.
3. При отсутствии ∠ 8х125 монтажные связи М-2 могут быть изготовлены из - 8х90х250.
4. В узлах и сечениях для спаренных переплетов показана окон. вставка толщиной 120мм для наружной стены толщиной 250 мм, пунктиром показано положение вставок для наружных стен толщиной 300мм.
5. В узлах и сечениях для раздельных переплетов показана оконная вставка толщ. 220 для наружных стен толщ. 350мм пунктиром показано положение вставок для наружных стен толщ. 400мм.
6. Оконные вставки показаны с наружной облицовкой деревянной рейкой

1969	Изделия заводского изготовления	Узлы соединения оконных, балконных блоков и вставок с ОСВ1 по ОСВ4, ОРВ1 по ОРВ4 и сечения к блокам и вставкам по „А-А"	Серия 125	Часть 18 Раздел 106-1	Лист 20

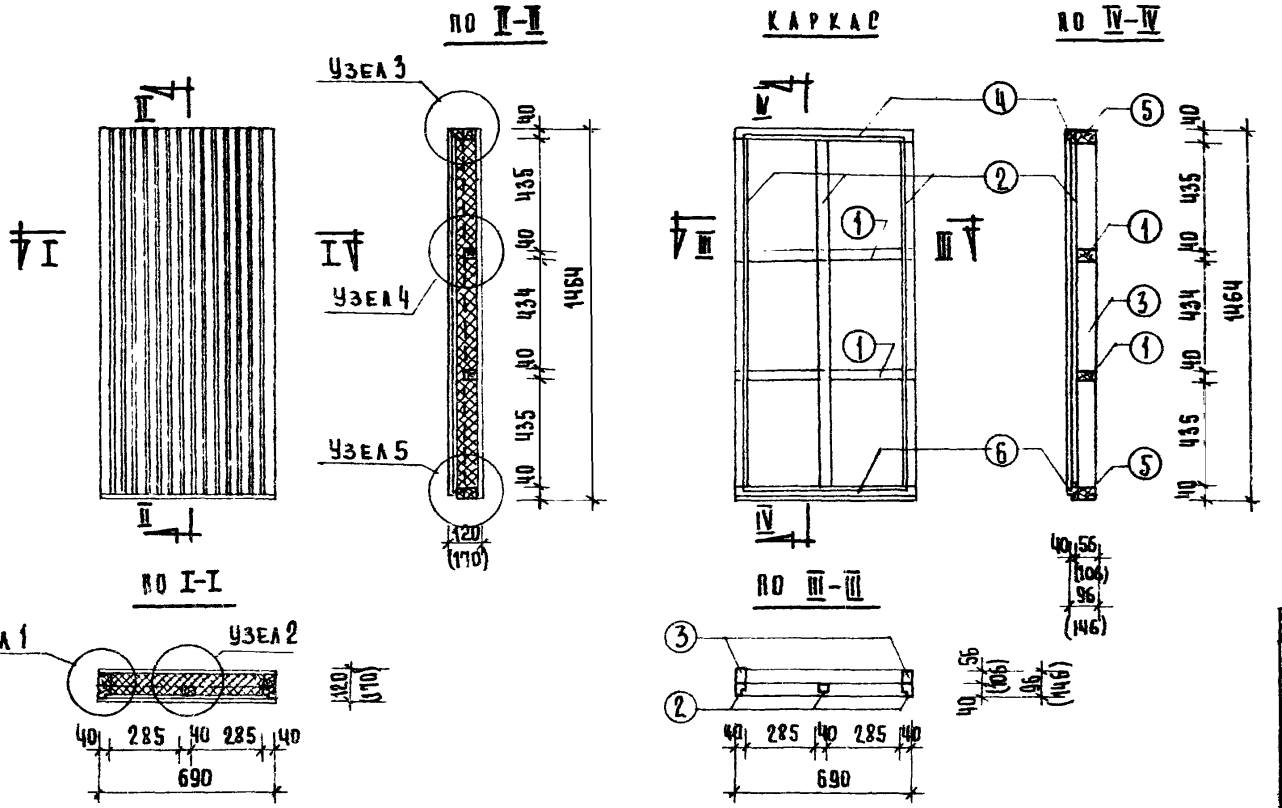

Спецификация элементов каркаса

№ пп	Наименование элемента	Сечение, мм	Длина, мм	Кол. шт	Объем $м^3$
1	Брусок	40×56 (40×106)	610	2	0.0027 (0.0052)
2	Брусок	40×40 40×34	1364 1364	2 1	0.0044 0.0019
3	Брусок	40×56 (40×106)	1384	2	0.0062 (0.0117)
4	Брусок	40×40	690	1	0.001
5	Брусок	40×56 (40×106)	690	2	0.0031 (0.0059)
6	Брусок	40×60	690	1	0.0017
			Итого:		0.0210 (0.0318)

Расход материалов на ИД-1

№ пп	Наименование элементов матер.	Ед. изм	Размер в мм.	Объем матер.	$м^2$
1	Обшивка стены с внутренней стороны асбоцементн. прессован. плитами толщ. 8мм	$м^2$	690×1464	—	1.01
2	Наружная обшивка под деревянную рейку асбоцементными непрессован. плитами толщ. 6мм	$м^2$	620×1320	—	0.86
3	Каркас из брусков	$м^3$	—	0,0210 (0.0318)	—
4	Пергамин	$м^2$	690×1404	—	2.02
5	Утеплитель из минерального войлока на синтетической связке γ= 200 кг/$м^3$ для толщ. стены 250/300	$м^3$	610×1380×90 510×1380×90	0.076 0.418	—
6	Наружная обшивка из дер. реек сеч. 16×94	$м^3$	690×1464×16	0.016	—

Примечания:

1. Каркас собирается на гвоздях.
2. Для удержания от осадки минеральный войлок через каркас прошивается гвоздями.
3. Размеры и показатели в скобках относятся к оконной вставке толщиной 170 мм (при толщине наружных стен 300 мм.)
4. Асбоцементные листы крепятся на шурупах.
5. Узлы с 1 по 5 см. лист 25.

1969	Изделия заводского изготовления	Вставка оконная ИД-1 при наружной стеновой панели толщ. 250мм, 300мм.	Серия 125	Часть 10 Раздел 10.6-1	Лист 21

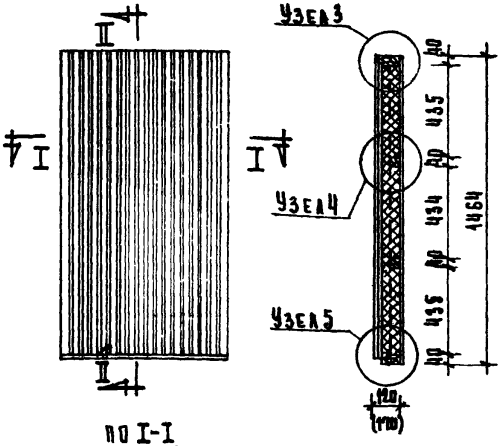

По I-I

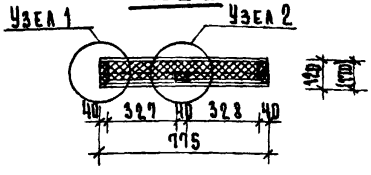

Каркас

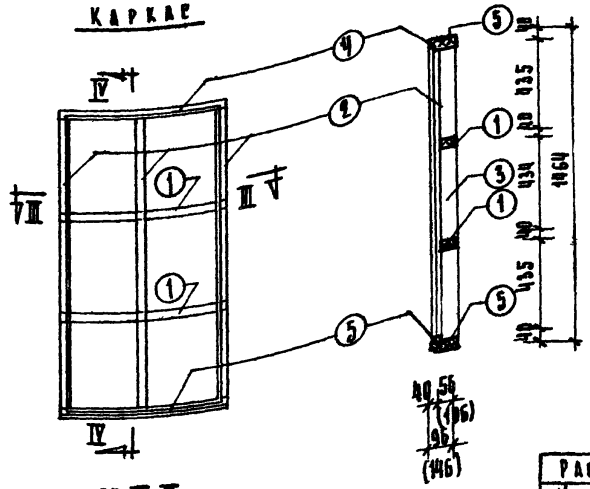

По II-II

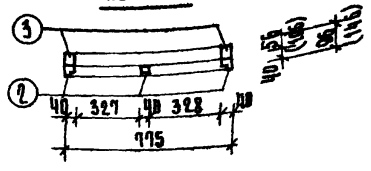

Спецификация элементов каркаса

№ п/п	Наименование элемента	Сечение мм	Длина мм	Кол. шт.	Объем м³
1	Брусок	40×56 (40×100)	895	2	0,0031 (0,0054)
2	Брусок	40×40 40×34	1364 (1364)	2 1	0,0044 0,0019
3	Брусок	40×56 (40×100)	1394	2	0,0059 (0,010)
4	Брусок	40×40	775	1	0,0012
5	Брусок	40×56 (40×100)	775	2	0,0035 (0,0060)
6	Брусок	40×50	775	1	0,0019
				Итого:	0,0219 (0,033)

Расход материалов на ИД-2

№ пп	Наименование элемен. материала	Ед. изм.	Размер в мм	Объем матер.	м²
1	Обшивка стены с внутренней стороны асбоцементн. прессованными плит. толщ. 8 мм	м²	775×1464	—	1,135
2	Наружная обшивка под деревянную рейку асбоцементными прессованными плитами толщ. 6 мм	м²	775×1390	—	0,98
3	Каркас из брусков	м³	—	0,0219 (0,033)	—
4	Пергамин	м²	775×1464	—	2,270
5	Утеплитель из минерального войлока на синтетической связке γ = 200 кг/м³ для толщ. стены 250/300	м³	895×1390 ×30 / 895×1390 ×110	0,086 / 0,134	—
6	Наружная обшивка из дерев. реек сеч. 15×40	м³	775×1464 ×16	0,018	—

Примечания:

1. Каркас собирается на гвоздях.
2. Для удержания от осадки минеральный войлок через каркас прошивается гвоздями.
3. Размеры и показатели в скобках относятся к оконной вставке толщиной 170 мм (при толщине наружных стен 300 мм.)
4. Асбоцементные листы крепятся на шурупах.
5. Узлы с 1 по 5 см. лист 25.

1969	Изделия заводского изготовления	Вставка оконная ИД-2 при наружной стеновой панели толщиной 250 мм, 300 мм.	Серия 125	Часть 10 раздел 10.6-1	Лист 22

КАРКАС

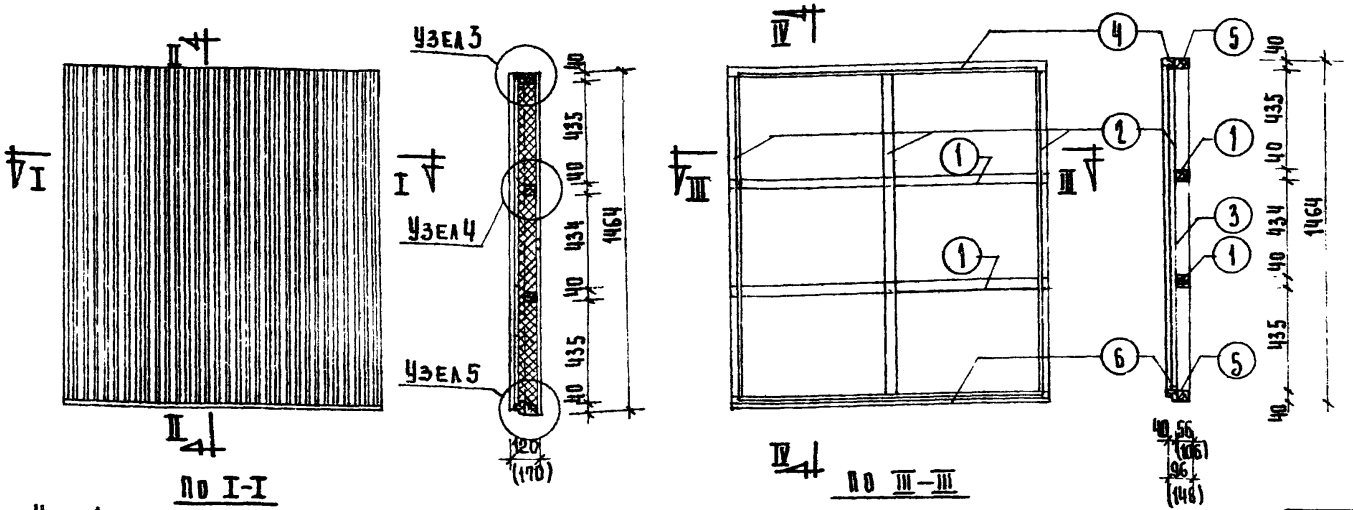

По I-I

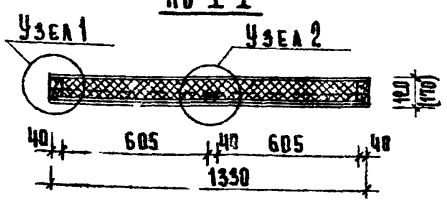

По III-III

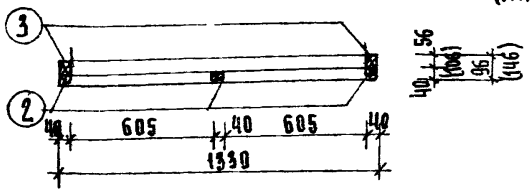

Спецификация элементов каркаса

№№ п/п	Наименование элемента	Сеч. мм.	Длина мм.	Кол. шт.	Объем м³
1	Брусок	40×56 (40×106)	1250	2	0.0056 (0.0106)
2	Брусок	40×40 40×34	1364 1364	2 1	0.0044 0.0019
3	Брусок	40×56 (40×106)	1384	2	0.0062 (0.0117)
4	Брусок	40×40	1330	1	0.0021
5	Брусок	40×56 (40×106)	1330	2	0.006 (0.0113)
6	Брусок	40×60	1330	1	0.0032
			Итого:		0.0294 (0.0452)

Расход материалов на ИД-3

№№ п.п.	Наименование элемент. материала	Ед. изм.	Размер в мм	Объем матер.	м²
1	Обшивка стен с внутренней стороны асбоцементн. прессован. плитами толщ. 8 мм	м²	1330 × 1464	—	1,947
2	Наружная обшивка под деревянную рейку асбоцементными непрессованными плитами толщ. 6 мм	м²	1265 × 1380	—	1,746
3	Каркас из брусков	м³	—	0,0294 (0.0452)	—
4	Пергамин	м²	1330 × 1464	—	1,894
5	Утеплитель из минерального войлока на синтетической связке γ = 200 кг/м³ для толщ. стены 250/300	м²	1250 × 1380 × 90 / 1250 × 1380 × 40	0,155 / 0,242	—
6	Наружная обшивка из дер. реек сеч. 16×44	м³	1330 × 434 × 16	0,031	—

Примечания:

1. Каркас собирается на гвоздях
2. Для удержания от осадки минерального войлока через каркас прошивается гвоздями.
3. Размеры и показатели в скобках относятся к оконной вставке толщиной 170 мм (при толщине наружный стен 300 мм.)
4. Асбоцементные листы крепятся на шурупах.
5. Узлы с 1 по 5 см. лист 25
6. Каркас из деревянных брусков оконных вставок обработать огнезащитным составом.

Каркас

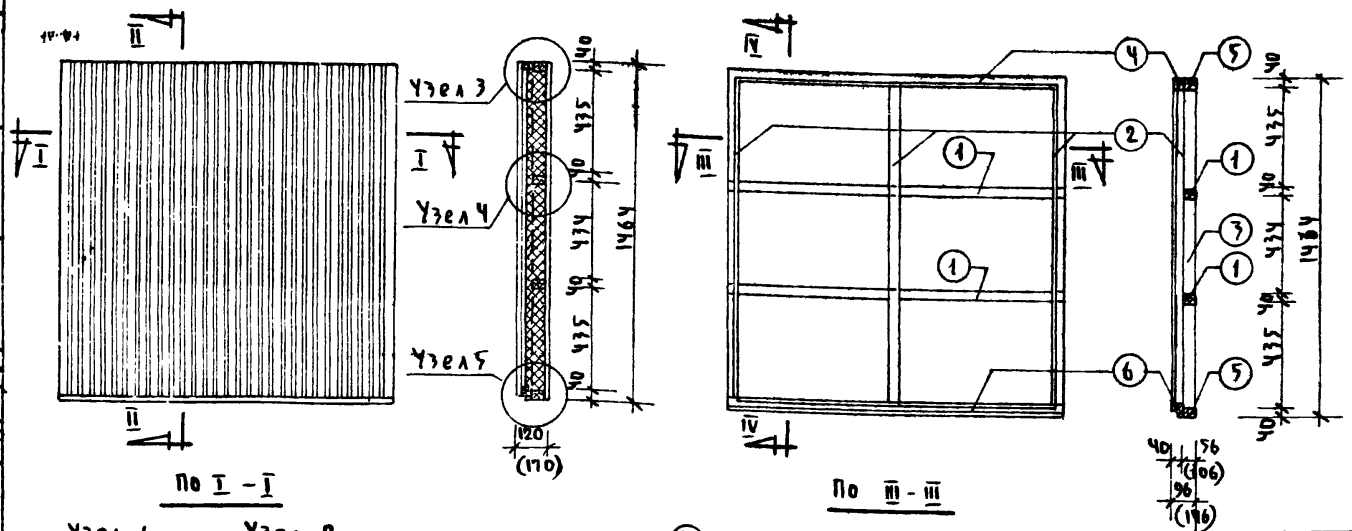

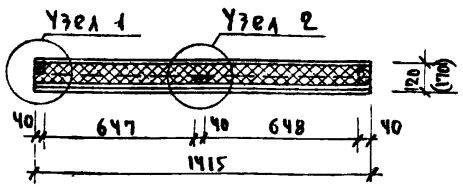

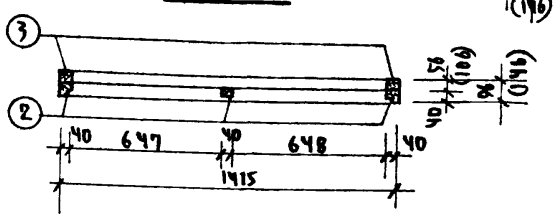

Спецификация элементов каркаса

№ п/п	Наимен. элемент.	Сеч. мм.	Длина мм.	Кол. шт.	Объем м³
1	Брусок	40×56 (90×106)	1335	2	0.006 (0.011)
2	Брусок	40×90 40×34	1764 1764	2 1	0.0254 0.0096
3	Брусок	40×56 (90×106)	1184	2	0.0142 (0.027)
4	Брусок	40×40	1415	1	0.0226
5	Брусок	40×56 (90×106)	1415	2	0.0063 (0.012)
6	Брусок	40×60	1415	1	0.034
			Итого:		0.0611 (0.0776)

Расход материалов на ИД-Ч

№ п/п	Наименование элемент. и материала	Ед. изм.	Размер в мм	Объем матер.	м²
1	Обшивка стен с внутренней стороны асбоцементными прессованными плитами толщ. 8 мм	м²	1415 × 1964	—	2.812
2	Наружная обшивка по деревянной рейке асбоцементными непрессованными плитами толщ. 6 мм	м²	1358 × 1380	—	1.867
3	Каркас из брусков	м³	—	0.0611 (0.0776)	—
4	Пергамин	м²	1415 × 1964	—	2.779
5	Утеплитель из минерального войлока на синтетической связке $\gamma = 200$ кг/м³ для толщ. стены 250/300	м³	1335 × 1380 × 250 / 1335 × 1380 × 250	0.166 / 0.258	—
6	Наружная обшивка из дерев. реек сеч. 16×44	м²	1415 × 1964 × 16	0.833	—

Примечания

1. Каркас собирается на гвоздях
2. Для удержания осадки минеральной войлок через каркас прошивается гвоздями.
3. Размеры и показатели в скобках относятся к оконной вставке толщ. 170 мм. (при толщ. наружных стен 300 мм)
4. Асбоцементные листы крепятся на шурупах.
5. Узлы с 1 по 5 см. лист 25.
6. Каркас из деревянных брусков оконных вставок обработать огнезащитным составом.

Узел 1

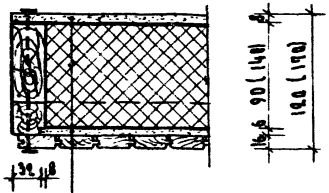

Узел 2

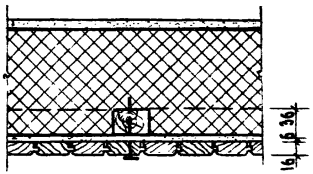

Узел 3

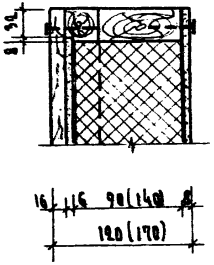

Асбоцементная прессованная плита-8мм
Пергамин
Утеплитель
Пергамин
Асбоцементная непрессованная плита-6мм.
Деревянные рейки 16×44

Узел 4

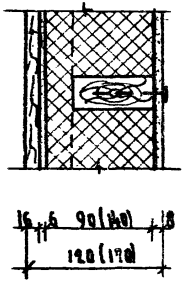

Узел 5

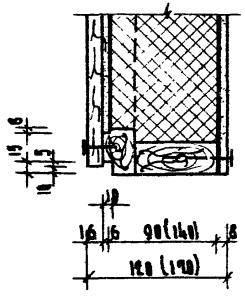

Профиль рейки

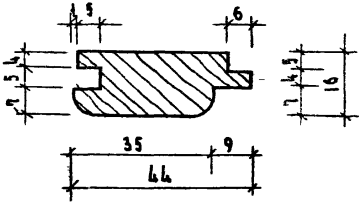

Примечания:

1. Размеры в скобках относятся к оконной вставке толщиной 190 мм (при толщине наружных стен 300 мм)

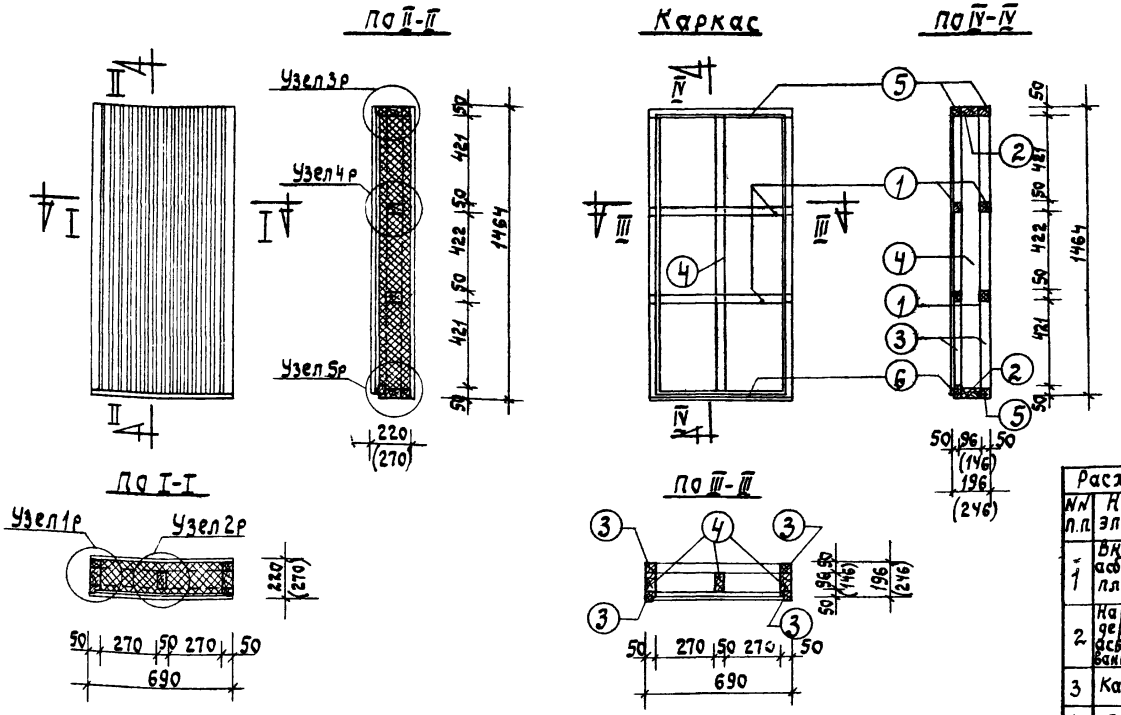

Спецификация элементов каркаса

NN п/п	Наимен. элемент.	Сеч. мм.	Дл. мм.	Кол. шт.	Об'ем м3
1	БРУСОК	50×50 50×44	590	2 2	0.003 0.0026
2	БРУСОК	50×96 (50×146)	690	2	0.0066 (0.0101)
3	БРУСОК	50×50	1364 1354	2 2	0.0068 0.0068
4	БРУСОК	50×96 (50×146)	1364	3	0.0196 (0.0299)
5	БРУСОК	50×50	690	3	0.0052
6	БРУСОК	50×60	690	1	0.0021
				Итого:	0.0459 (0.0597)

Расход материалов на ИД-1Р

NN п.п.	Наименование элементов и матер.	ед. изм.	Размер в мм.	Об'ем матер.	м2
1	Внутренняя обшивка асбоцементн. пресован. плитами толщ. 8 мм.	м2	690×1464	—	1.01
2	Наруж. обшивка под деревянную рейку асбоцементн. непресованными плитами толщ. 6 мм.	м2	580×1380	—	0.80
3	Каркас из брусков	м3	—	0.0459 (0.0597)	—
4	Пергамин	м2	690×1464	—	2.02
5	Утеплитель из минерального войлока на синтетической связке γ = 200 кг/м3 для толщ. стены 350/400	м3	590×1364×190 590×1364×240	0.153 0.193	—
6	Наруж. обшивка из дерев. реек сеч. 16×44	м3	690×1434×16	0.016	—

Примечания:

1. Узлы с 1р по 5р см. лист 30.
2. Показатели и размеры относятся к оконной вставке толщ. 270 мм (при толщ. наруж. стен 400 мм).
3. Каркас собирается на гвоздях.
4. Для удержания от осадки минеральный войлок через каркас прошивается гвоздями.
5. Асбоцементные плиты крепятся на шурупах.

1969	Изделия заводского изготовления	Оконная вставка ИД-10 при наружной стеновой панели толщиной 350 мм, 400 мм.	Серия 125	Часть 10 Раздел 10. 6-1	Лист 26

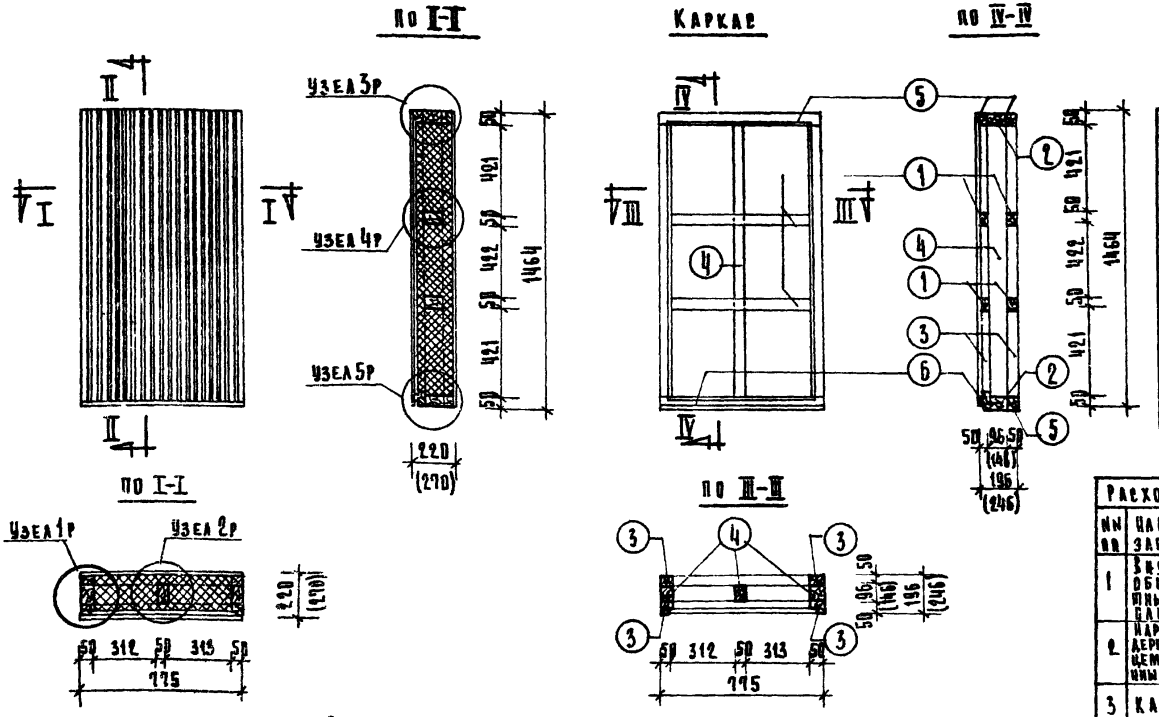

Спецификация элементов каркаса					
№№ п.п.	Наимен. элемент.	Сеч. мм.	Длина мм	Кол. шт.	Объем м³
1	Брусок	50×50 50×44	675	2 2	0.0033 0.0030
2	Брусок	50×96 (50×146)	775	2	0,0074 (0.0113)
3	Брусок	50×50	1364 1354	2 2	0.0068 0.0068
4	Брусок	50×96 (50×146)	1364	3	0.0106 (0.030)
5	Брусок	50×50	775	3	0.0058
6	Брусок	50×60	775	1	0.0023
				Итого:	0.0550 (0.0693)

Расход материалов на ИД-2р					
№№ п.п.	Наименование элемент. и матер.	Ед. изм.	Размер в мм	Объем	м²
1	Внутренняя обшивка асбоцементными прессованными плитами толщ. 8мм	м²	775×1464	—	1,135
2	Наружная обшивка под деревянную рейку асбоцементными непрессованными плитами толщ. 6мм	м²	660×1380	—	0.91
3	Каркас из брусков	м³	—	0.055 (0.0693)	—
4	Пергамин	м²	775×1464	—	2,27
5	Утеплитель из минерального войлока на синтетической связке γ=200 кг/м³ для толщ. стены 350,400	м³	675×1364×190 675×1364×240	0,175 0,221	—
6	Наружная обшивка из дер. реек сеч. 16×44	м³	775×1434×16	0,018	—

Примечания:

1. Узлы с 1р по 5р см. лист 30.
2. Показатели и размеры в скобках для оконной вставки толщ. 270мм (при толщ. наруж. стен 400мм.)
3. Каркас собирается на гвоздях.
4. Для удержания от осадки минеральный войлок через каркас прошивается гвоздями.
5. Асбоцементные плиты крепятся шурупами.

1969	Изделия заводского изготовления	Оконная вставка ИД-2р при наружной стеновой панели толщиной 350мм, 400мм.	Серия 125	Часть 10 раздел 10.6-1	Лист 27

КАРКАС

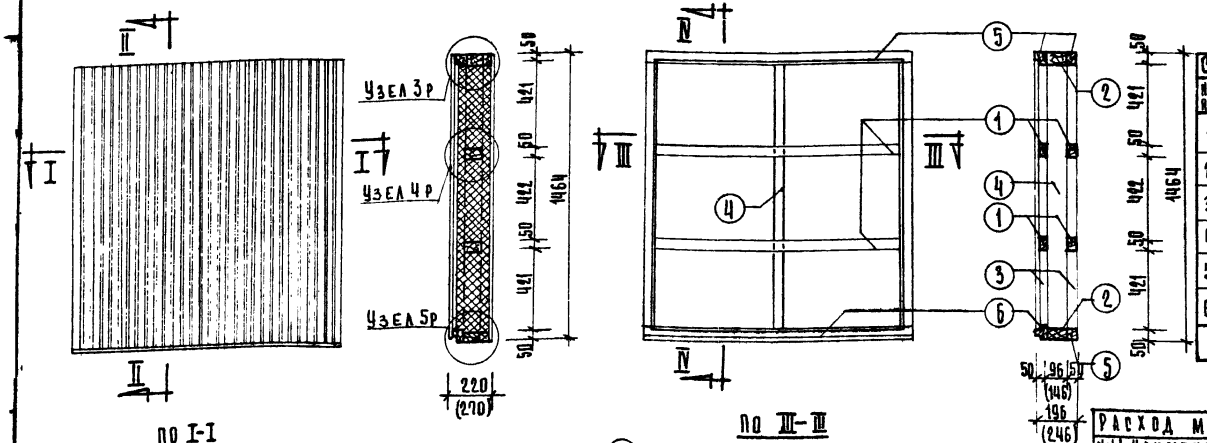

Спецификация элементов каркаса

№ п.п	Наименование элемента	Сеч. мм.	Длина мм	К-во шт	Объем м³
1	Брусок	50×50 50×44	1330	2 2	0.0062 0.0050
2	Брусок	50×96 (50×146)	1330	2	0.0128 (0.0194)
3	Брусок	50×50	1364 1354	2 2	0.0068 0.0068
4	Брусок	50×96 (50×146)	1364	3	0.0196 (0.030)
5	Брусок	50×50	1330	3	0.01
6	Брусок	50×60	1330	1	0.004
Итого					0.0716 (0.0886)

ПО I-I

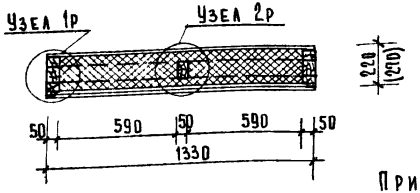

ПО III-III

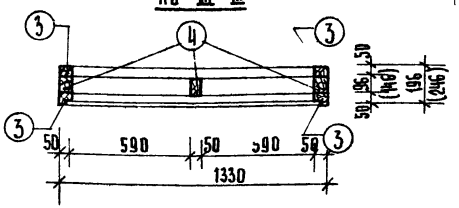

Расход материалов на ИД-3р

№ п.п	Наименование элементов и матер.	Ед. изм	Размер в мм	Объем	м²
1	Внутренняя обшивка асбоцемента прессованн. плитами толщ. 8мм	м²	1330×1464	—	1.947
2	Наружная обшивка под деревянную рейку асбоцемент. не прессован. плитами толщ. 6мм	м²	1245×1370	—	1.706
3	Каркас из брусков	м³	—	0.0716 (0.0886)	—
4	Пергамин	м²	1330×1464	—	3.894
5	Утеплитель из минерального войлока на синтетическом связке γ=200 кг/м³ для толщ. стены 350/400	м³	1230×1354×190 1230×1354×240 1330×1354×190 1330×1354×240	0.319 0.403	—
6	Наружная обшивка из дерев. реек 16×44	м³	1330×1434×16	0.031	—

Примечания:

1. Узлы с 1р по 5р см. лист 30
2. Показатели и размеры в скобках относятся к оконной вставке толщ. 270 мм (при толщ. наружн. стен 400 мм.)
3. Каркас собирается на гвоздях.
4. Для удержания от осадки минеральный войлок через каркас прошивается гвоздями.
5. Асбоцементные плиты крепятся на шурупах.

1969	Изделия заводского изготовления	Оконная вставка ИД-3р при наружной стеновой панели толщиной 350мм, 400мм.	Серия 125	Часть 10 Раздел 10.6-1	Лист 28

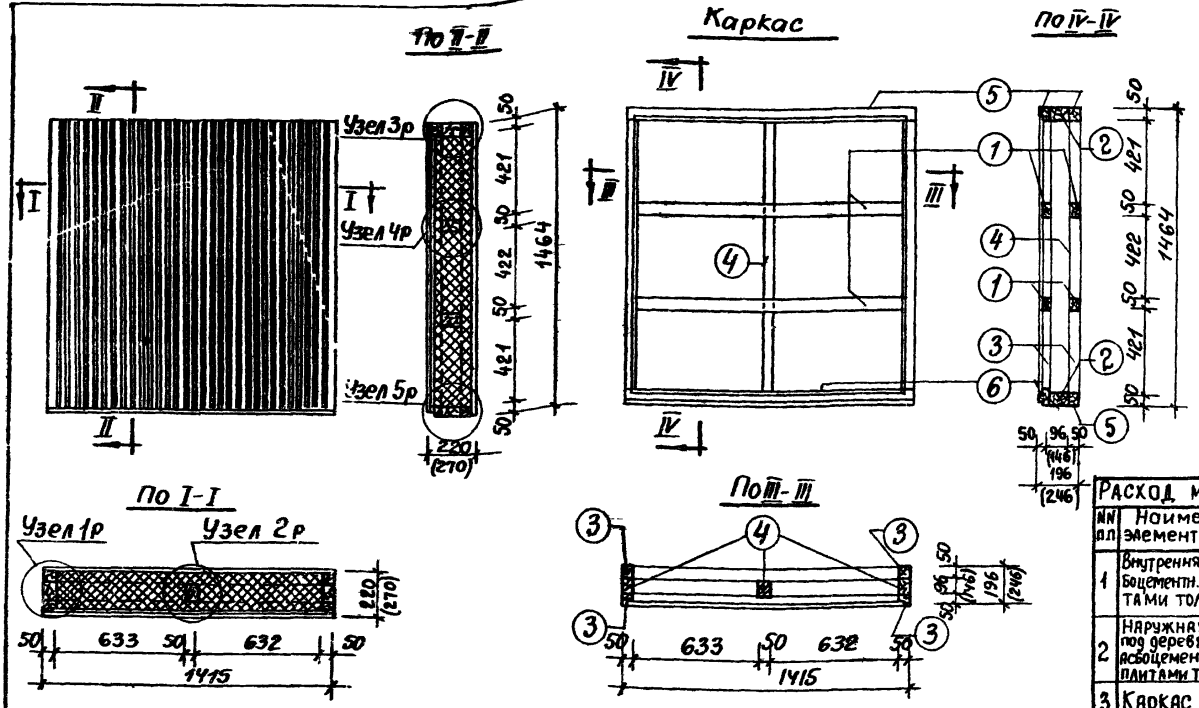

Спецификация элементов каркаса.

NN п.п.	Наимен. элемент	Сеч. мм.	Длина мм	Кол. шт.	Объем м3
1	Брусок	50×50 50×44	1315	2 2	0.0066 0.0058
2	Брусок	50×96 (50×146)	1415	2	0.0136 (0.0207)
3	Брусок	50×50	1364 1354	2 2	0.0066 0.0068
4	Брусок	50×96 (50×146)	1364	3	0.0196 (0.030)
5	Брусок	50×50	1415	3	0.0106
6	Брусок	50×50	1415	1	0,0043
				Итого:	0.0741 (0.0916)

Расход материалов на ИД-4р

NN п.п.	Наименование элементов и матер	Ед. изм.	Размер в мм	Об'ем	м²
1	Внутренняя обшивка асбоцементн. пресован. плитами толщ. – 8 мм	м²	1415×1464	—	2,07
2	Наружная обшивка под деревянную рейку асбоцементн. непресован. плитами толщ. 6 мм	м²	1350×1370	—	1.85
3	Каркас из брусков	м³	—	0.0741 (0.0916)	—
4	Пергамин	м²	1415×1464	—	4.14
5	Утеплитель из минерального войлока на синтетической связке. γ = 200 кг/м³ для толщ. стены 350/400	м³	1315×1364×190 1315×1364×240	0,341 0.431	—
6	Наружная обшивка из дерев. реек сеч. 16×44	м³	1415×1434×16	0,033	—

Примечания:

1. Узлы с 1р по 5р см. лист 30.
2. Показатели и размеры в скобках относятся к оконной вставке толщиной 270 мм (при толщ. наружных стен 400 мм.)
3. Каркас собирается на гвоздях.
4. Для удержания от осадки минеральный войлок через каркас прошивается гвоздями.
5. Асбоцементные листы крепятся на шурупах.

1969	Изделия заводского изготовления	Оконная вставка ИД-4р при наружной стеновой панели толщиной 350 мм. 400 мм.	Серия 125	Часть 10 Раздел 10.6-1	Лист 29

Узел 1р

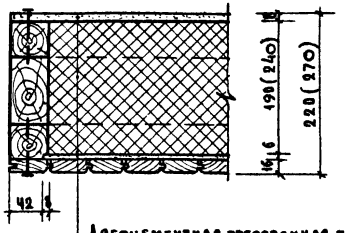

Узел 2р

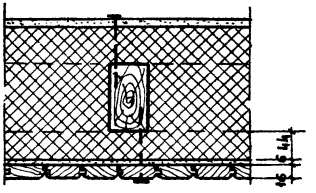

Узел 3р

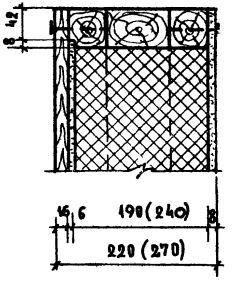

Узел 4р

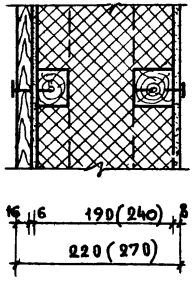

Узел 5р

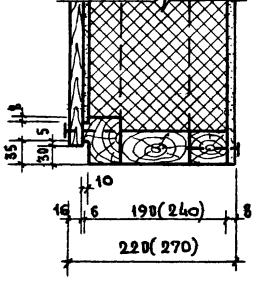

Примечание:

1. Размеры в скобках относятся к оконной вставке толщиной 270мм. (при толщине наружных стен 400мм).

1969	Изделия заводского изготовления.	Узлы с 1р по 5р для оконных вставок с ид-1р по ид-4р при наружных стеновых панелях толщиной 350 м, 400 мм.	Серия 125	Часть 10 Раздел 10.6-1	Лист 30

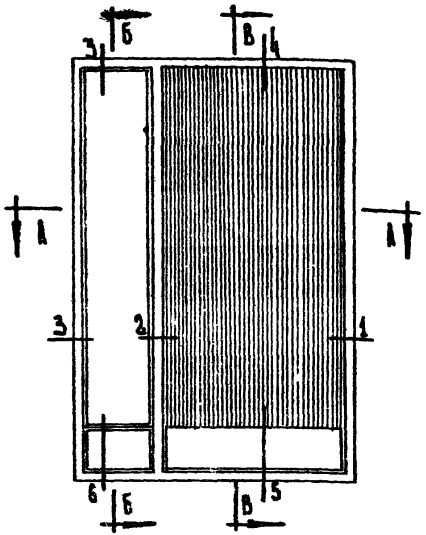

По Б-Б

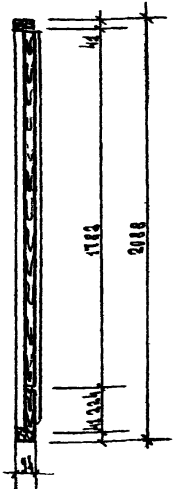

По В-В

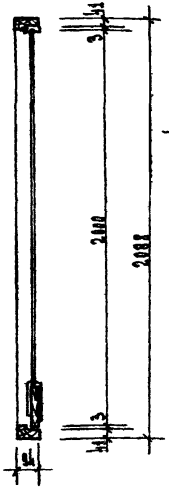

Места врезки дверных приборов

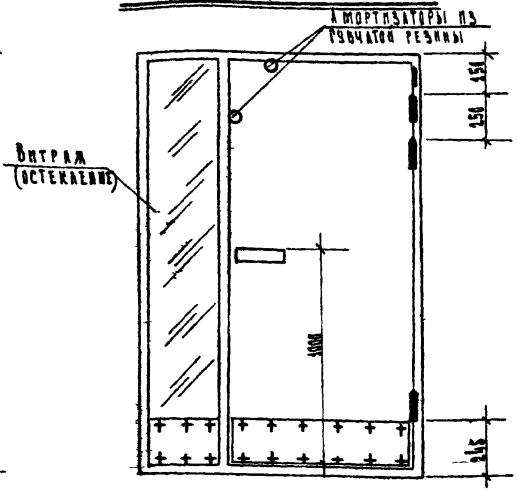

По А-А

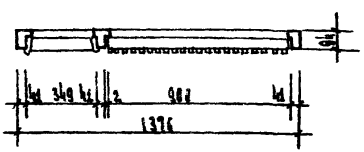

Спецификация на 1 изделие:

1.	Древесина коробки	$м^3$	0.061	7.	Защелка ЗВР ГОСТ 5089-65	шт.	1
2.	Древесина полотна	$м^3$	0.089	8.	Замок ЗВЦ ГОСТ 5089-65	шт.	1
3.	Древесина обшивки	$м^2$	0.834	9.	Ручки скобяные, листы №136	шт.	2
4.	Водостойкая фанера марки ФСФ ГОСТ 3916-65 или свертывающиеся древесно-волокнистые плиты ГОСТ 4598-60	$м^2$	3.40.	10.	Остановь дверной ГОСТ 5091-65	шт.	1
				11.	Отбойный лист из гетинакса ГОСТ 2718-54	$м^2$	0.42
				12.	Амортизатор из губчатой резины.	шт.	3
5.	Стекло оконное ГОСТ 111-65 1715 × 346 × 4 - 1 шт.	$м^2$	0.60	13.	Пружина ПСП ГОСТ 5091-65	шт.	1
6	Петли ПНЦ 1.30 ГОСТ 5088-65	шт.	3				

Примечания:

1. Сечения дверного блока см. листы 34,35;
2. Дверь взята из альбома I серии 1.136-1 „Двери деревянные входные и служебные для жилых и общественных зданий" и соответствует двери ДВ (У) 9-2/8
3. Дверь А-1н в проекте 5ти этажного дома соответствует негативному изображению двери А-1.

1969	Изделия заводского изготовления	Дверь полуостекленная с витражом, с вертикальной обшивкой А-1. Примерные места врезки дверных приборов.	Серия 125	Часть 10. Раздел 10 Е-1	Лист 31

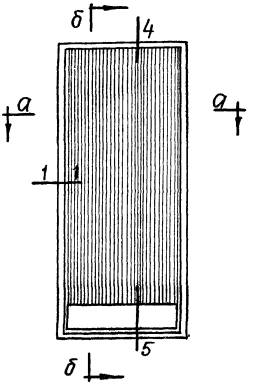

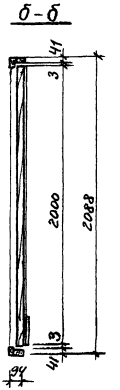

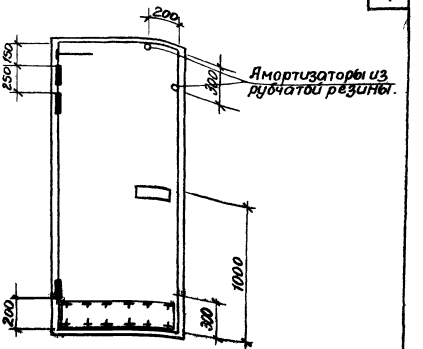

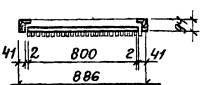

Спецификация на 1 изделие:

1 Древесина коробки $м^3$ 0.036
2 Древесина полотна $м^3$ 0.070
3 Древесина обшивки $м^3$ 0.031
4 Водостойкая фанера марки ФСФ ГОСТ 3916-65 или сверхтвердые древесно-волокнистые плиты ГОСТ 4598-60 $м^2$ 3.0
5 Петли ПНЦ 130 ГОСТ 5088-65 шт. 3
6 Защелка ЗВР ГОСТ 5089-65 шт. 1
7 Замок ЗВЦ ГОСТ 5089-65 шт. 1
8. Ручки согласно листу N шт. 2
9 Останов дверной ГОСТ 5091-65 шт 1.
10 Отбойный лист из гетинакса ГОСТ 2718-54 $м^2$ 0.31
11 Амортизатор из губчатой резины шт. 3
12 Пружина ПСП ГОСТ 5091-65 шт. 1

Примечания:

1. Сечения дверного блока см. листы 34, 35.
2. Дверь взята из альбома-I серии 1.135-1 „Двери деревянные" входные и служебные для жилых и общественных зданий и соответствует двери ДВ8-2/8

1969	Изделия заводского изготовления	Дверь глухая с вертикальной обшивкой Д-2 Примерные места врезки дверных приборов.	Серия 125	Часть 10 Раздел 10 6-1	Лист 32

Пров. [illegible] Копир. [illegible]

11076-07 36

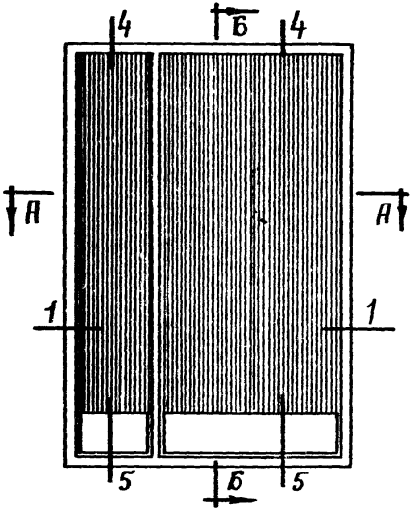

По Б-Б

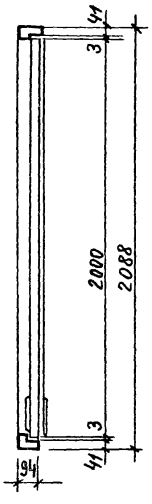

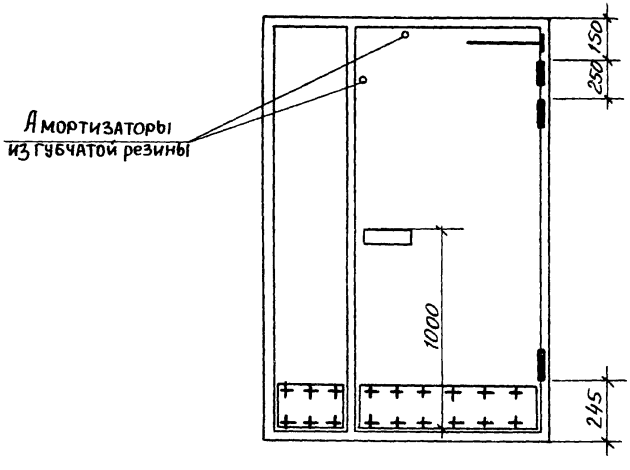

По А-А

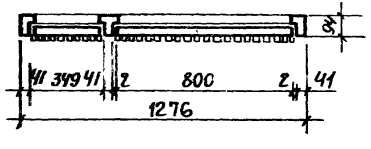

Спецификация на 1 изделие:

1. Древесина коробки $м^3$ 0.060.
2. Древесина полотна $м^3$ 0.089.
3. Древесина обшивки $м^2$ 0.034.
4. Водостойкая фанера марки ФСФ ГОСТ 3916-65 или сверхтвердые древесно-волокнистые плиты ГОСТ 4598-60 $м^2$-3.40
5. Петли ПНЦ 130 ГОСТ 5088-65 шт.3.
6. Защелка ЗВР ГОСТ 5989-65 шт.1
7. Замок ЗВЦ ГОСТ 5089-65 шт.1
8. Ручки согласно листу № 136 шт.2
9. Останов дверной ГОСТ 5091-65
10. Отбойный лист из гетинакса ГОСТ 2718-54 - $м^2$ 0.42.
11. Амортизатор из губчатой резины шт.3
12. Пружина ПСП ГОСТ 5091-65 шт.1

Примечание:

Сечения дверных блоков смотри листы 34.35;

1969	Изделия заводского изготовления	Дверь с вертикальной обшивкой Д-3 Примерные места врезки дверных приборов.	Серия 125	Часть 10 Раздел 10.6-1	Лист 33

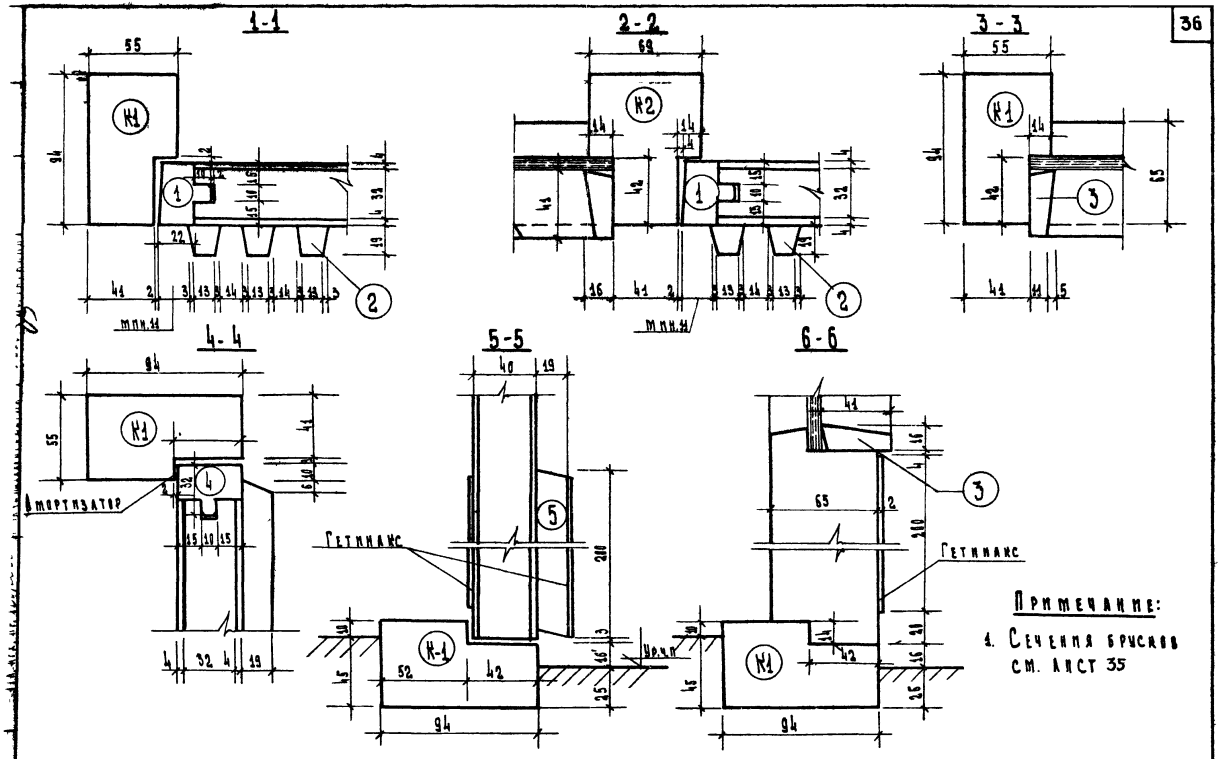

Примечание:

1. Сечения брусков см. лист 35

1969	Изделия заводского изготовления	Детали дверей щитовой конструкции с вертикальной обшивкой с витражом	Серия 125	Часть 10 раздел 1-6-1	Лист 34

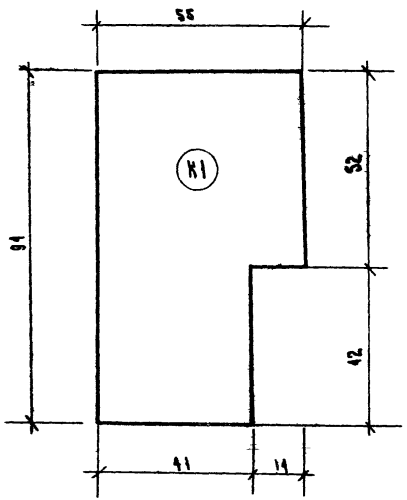

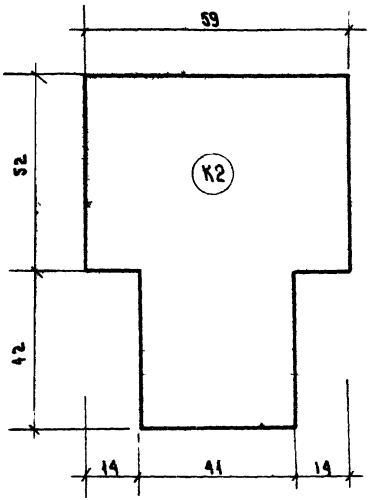

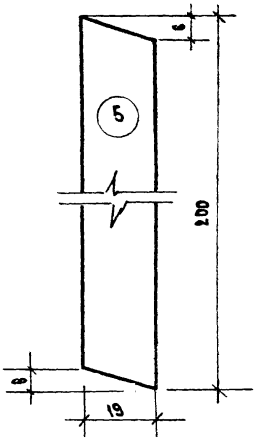

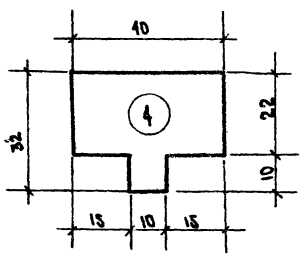

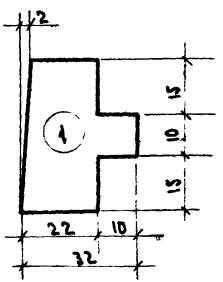

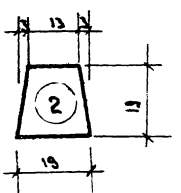

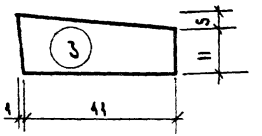

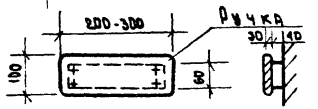

1969	Изделия заводского изготовления	Сечения брусков коробок, обкладок и штапиков, обвязочных полотен. Профиль реечной обшивки и рисунок ручки.	Серия 125	Часть 10 Раздел 10.6-1	Лист 35

Проверил Шамонин

Общий вид тамбурного щита по 1-1 и фрамужного

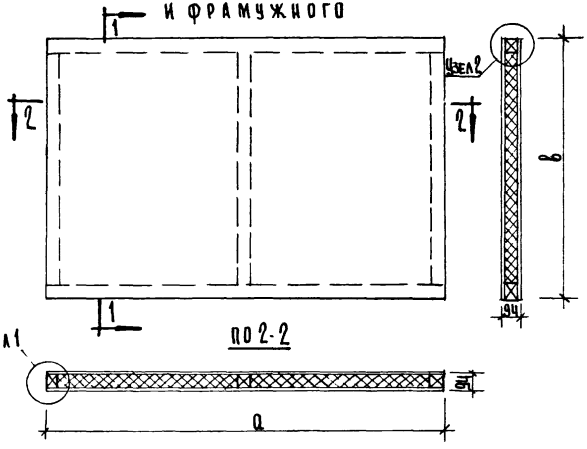

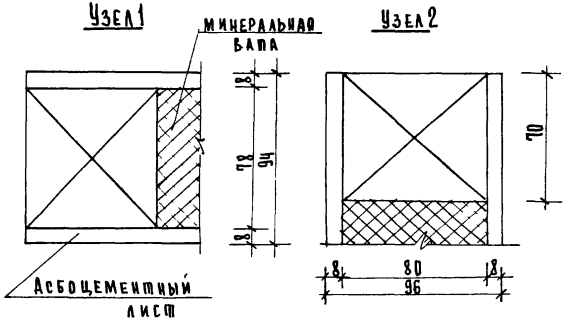

Спецификация на одно изделие

NN п.п.	Марка	Асбоцементный лист: Длина „a"	Ширина „b"	Толщ.	К-во	м²	Брусы каркаса: Сечение	п. м.	Расход гвоздей на м²
1	ИД-20	940	2270	8	2	4.60	70×80	9.00	0.14
2	ИД-21	690	2270	8	2	3.20	70×80	3.30	0.10
3	ИД-22	3030	1000	8	2	6.40	70×80	9.20	0.20
4	ИД-23	1500	1180	8	2	6.8	70×80	9.30	0.21
5	ИД-36	610	2270	8	2				
6	ИД-39	1000	2000	8	2				
7	ИД-40	1460	3020	8	2				
8	ИД-25	1020	2270	8	2	4.63	70×80	9.00	0.14
9	ИД-26	1370	2040	8	2	5.70	70×80	8.60	0.20
10	ИД-27	300	2080	8	2	1.3	70×80	5.00	0.05
11	ИД-9	1180	2040	8	2	4.28	70×80	9.00	0.14
12	ИД-28	1300	3030	8	2	7.88	70×80	11.90	0.30
13	ИД-16	970	455	8	2	0.89	70×80	2.67	0.05

Примечание:

1. В каркасах тамбурных щитов ИД-21, 27 средний брус не ставить.
2. Каркас из деревянных брусков обработать огнезащитным составом.

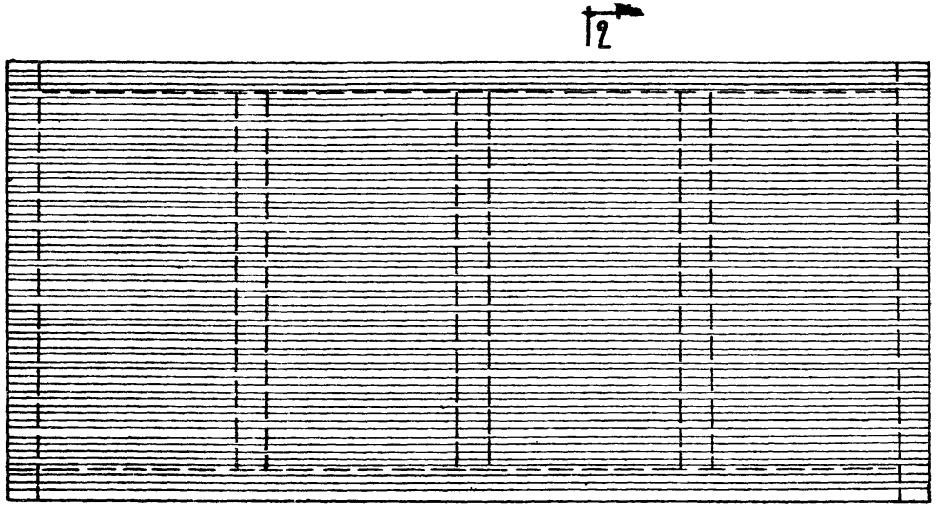

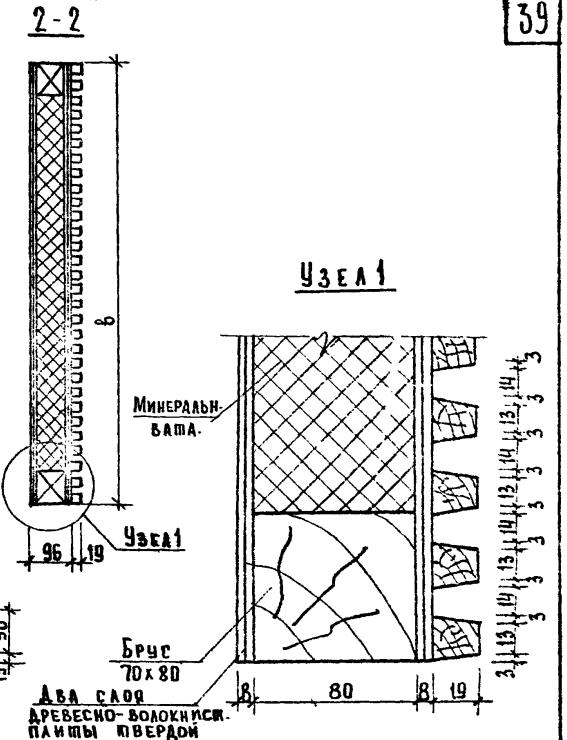

Спецификация на одно изделие

№№ п/п	Марка	Твердая древесно-волокнистая плита					Брусы каркаса		Рейка		Расход утепл. м²
		а	в	вол.	к-во	м²	Сечение	п. м.	Сечение	п. м.	
1	ИД-29	2080	1010	4	4	8.4	70х80	9.0	13х19	64.5	2.0
2	ИД-30	2080	760	4	4	6.3	70х80	7.3	13х19	50.0	1.4
3	ИД-31	2080	360	4	4	3.0	70х80	5.3	13х19	23.0	0.6
4	ИД-37	2080	690	4	4	6.0	70х80	5.60	13х19	40.0	0.5

ИД-6

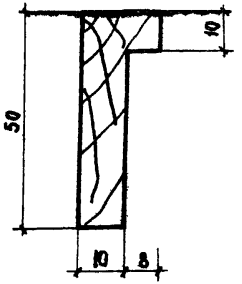

ИД-7

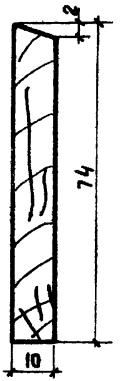

ИД-10

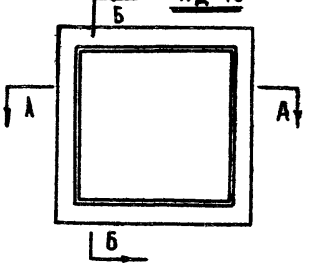

Б-Б

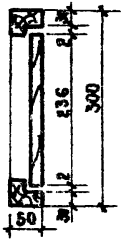

ИД-32

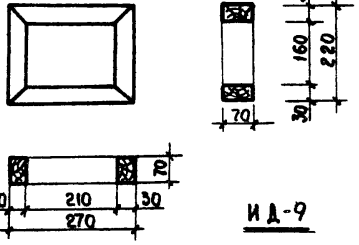

А-А

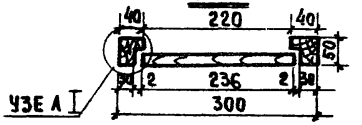

УЗЕЛ I

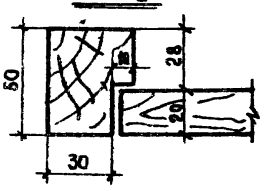

ИД-9

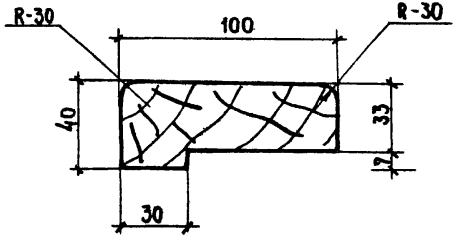

5	ИД-32	Рамка в цок. пан.	270×220	0.0051
4	ИД-10	Дверца ревизии	300×300	0.0311
3	ИД-9	Поручень	40×100	0.0014
2	ИД-7	Наличник	10×74	0.00074
1	ИД-6	Наличник	50×18	0.00112
№№ пп	Марка	Наименование	Сечение заготовок мм	Расход древес. м³ на 1п.м. изд.

1969	Изделия заводского изготовления	Погонажные изделия с ИД-6 по ИД-9 Дверца ревизии - ИД-10; ИД-32	Серия 125	Часть 10 Раздел 10.6-1	Лист 38

ПОДОКОННАЯ ДОСКА

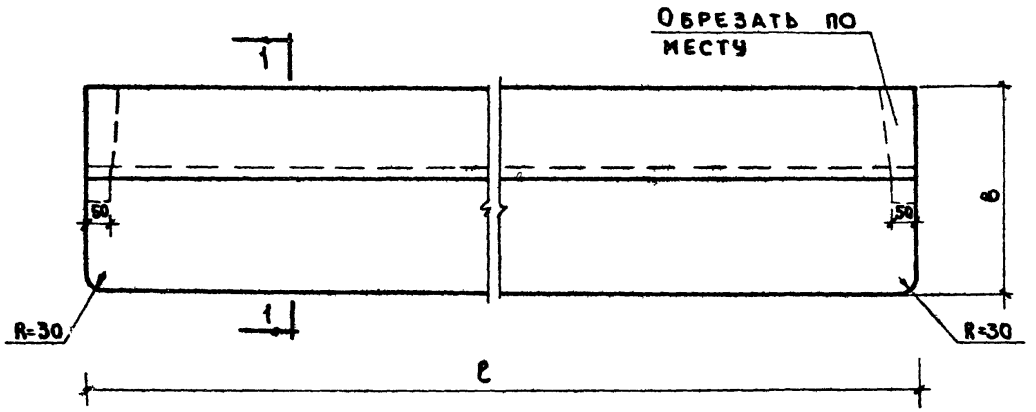

по 1-1

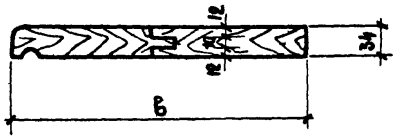

Соединение

Профиль

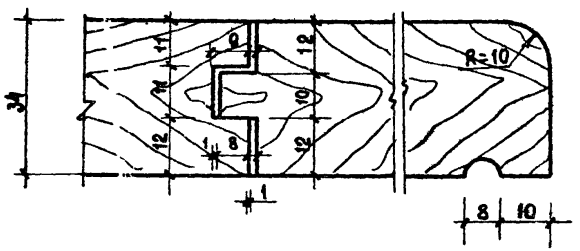

Марка	Длина доски с, мм	Ширина подоконной доски "в" в мм при толщине наружный стен.							
		250	300	350	400	в торцевых стенах			
						250+160	300+160	350+160	400+160
ИД-11 / (ИД-11р)	1240	86	136	(100)	(150)	256	306	(270)	(320)
ИД-12 / (ИД-12р)	1470	86	136	(100)	(150)	256	306	(270)	(320)
ИД-13 / (ИД-13р)	1870	86	136	(100)	(150)	256	306	(270)	(320)
ИД-14 / (ИД-14р)	720	86	136	(100)	(150)	256	306	(270)	(320)
ИД-15 / (ИД-15р)	530	86	136	(100)	(150)	256	306	(270)	(320)
ИД-34 / ИД-34р	1920	86	136	(100)	(150)	ИД-32 / ИД-32р	1450	86	136	(100)	(150)				
ИД-35 / ИД-35р	2050	86	136	(100)	(150)	ИД-33 / ИД-33р	2200	86	136	(100)	(150)				

1969	Изделия заводского изготовления	Подоконные доски с ИД-11 по ИД-15 и с ИД-11р по ИД-15р	Серия 125	Часть 10 Раздел 10.6-1	Лист 39

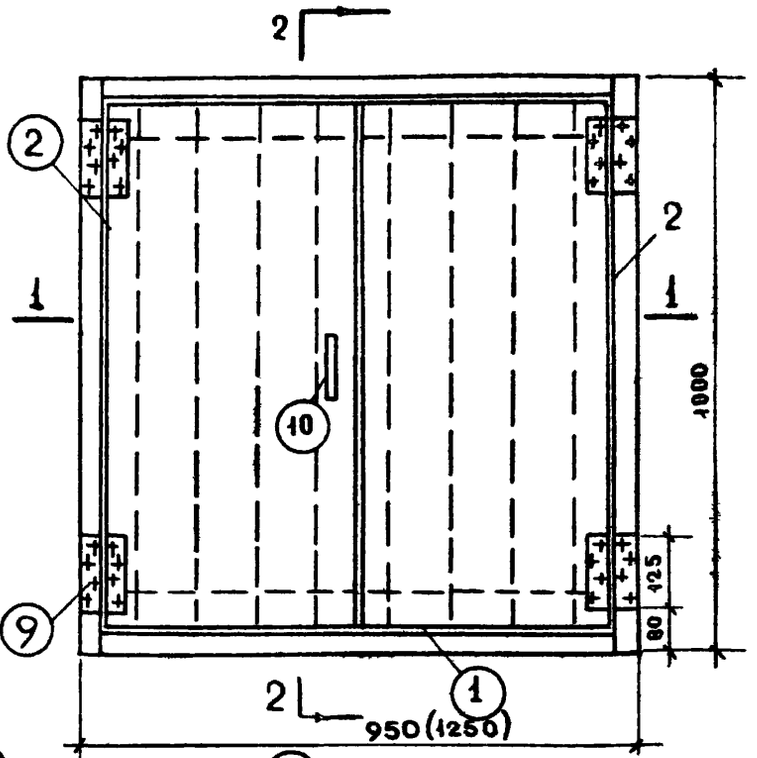

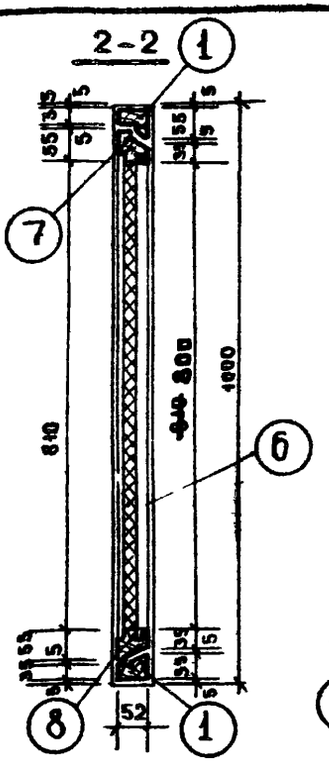

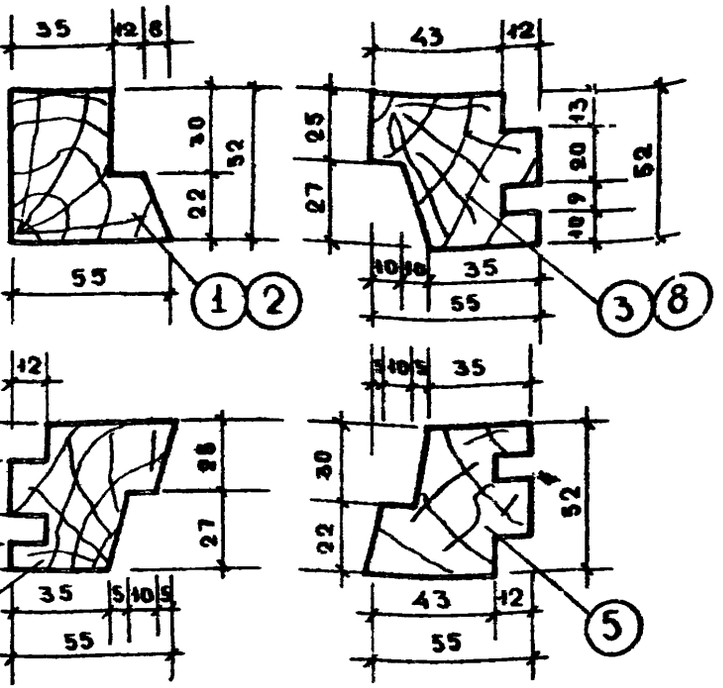

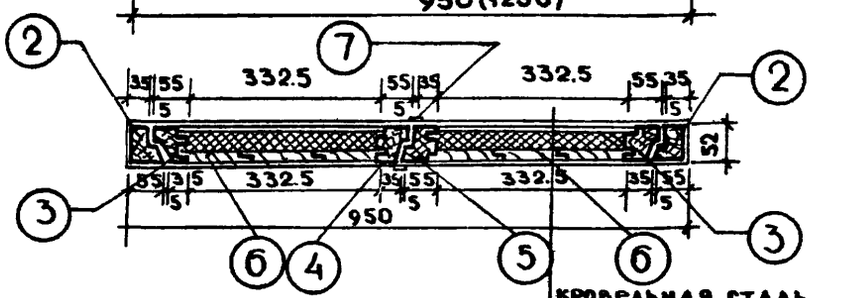

СПЕЦИФИКАЦИЯ НА 1 ИЗДЕЛИЕ

ИД-17; ИД-17А	№ поз	Наименование элементов	Сечен. мм до острож.	Сечен. мм после острож.	Длина мм	Кол шт	Объем м³	Числ. строг. стор.	Вес кг
	1	БРУСОК	60х60	52х55	870	2	0.005	—	58.50
	2	БРУСОК	60х60	52х55	1000	2	0.007	—	
	3	БРУСОК	60х60	52х55	880	2	0.006	—	
	4	БРУСОК	60х60	52х55	880	1	0.006	—	
	5	БРУСОК	60х60	52х55	880	1	0.006	—	
	6	ДОСКА	20х120	19х115	880	6	0.012	—	
	7	ДОСКА	16х50	13х30	1000	1	0.001	—	
	8	БРУСОК	60х60	52х55	340	1	0.005	—	
	9	ПЕТЛЯ Б125 ГОСТ 5088-65	—	—	—	1	—	—	
	10	РУЧКА Г80 ГОСТ 5981-56	—	—	—	1	—	—	
		КРОВЕЛЬНАЯ СТАЛЬ	—	—	—		2,12 м²	—	
		ВОЙЛОК	—	—	—	—	0.016	—	
		ДРЕВЕСНОВОЛОКН. ПЛИТА	—	—	—	—	0.24	—	

Размер в скобках относится для ИД-17А

Исправленному верить Рук. бр. [illegible] 12.5.76

1969	Изделия заводского изготовления	КРЫШКА ЛЮКА НА КРЫШУ ИД-17; ИД-17А	СЕРИЯ 125	ЧАСТЬ 10 Раздел 10-6-1	ЛИСТ 40

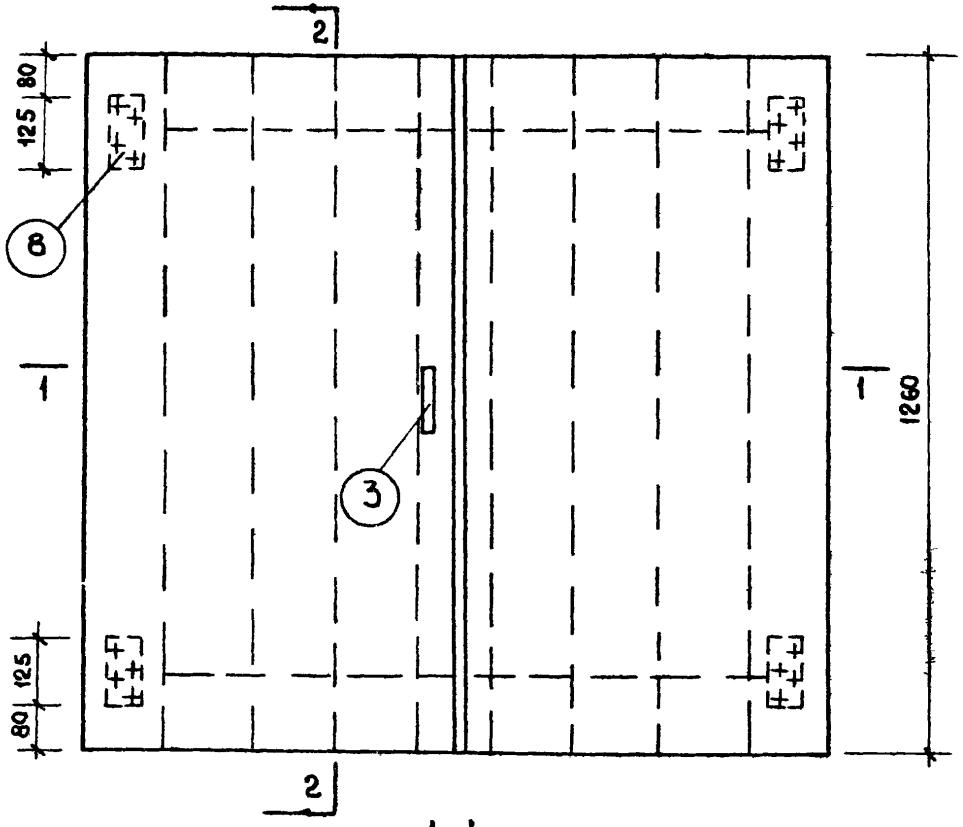

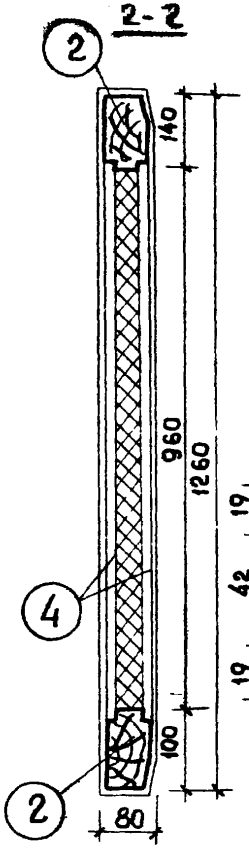

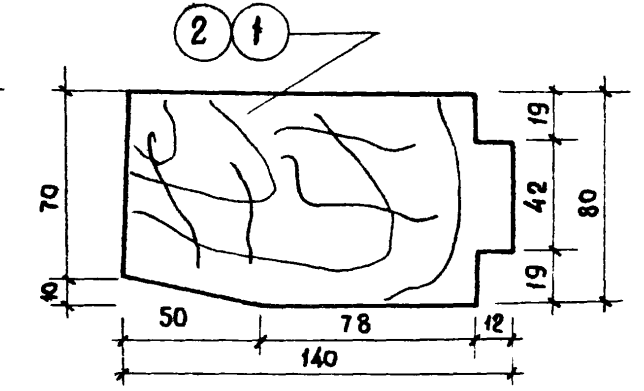

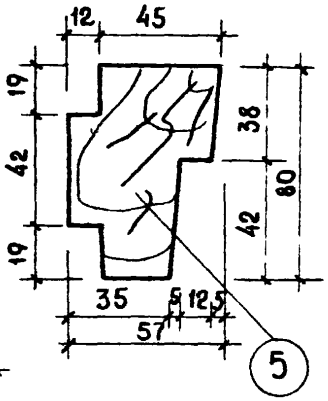

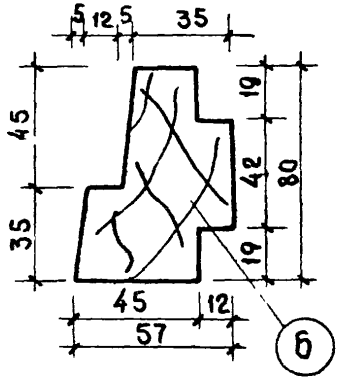

1-1

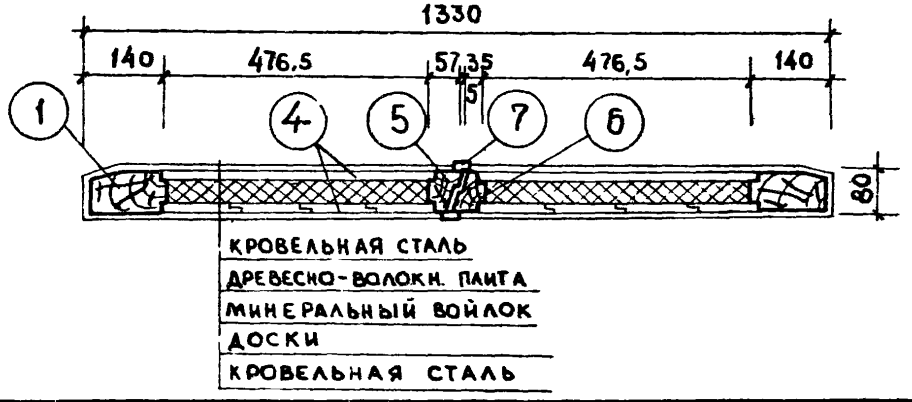

СПЕЦИФИКАЦИЯ НА 1 ИЗДЕЛИЕ

ИД-18 NN поз	НАИМЕНОВАНИЕ ЭЛЕМЕНТОВ		СЕЧЕНИЕ ММ ДО ОСТРОЖ.	СЕЧЕНИЕ ММ ПОСЛЕ ОСТРОЖ.	ДЛИНА ММ	КОЛ ШТ	ОБЪЕМ $м^3$	ЧИСЛ СТРОГ СТОР	ВЕС КГ
1	БРУСОК		80×140	70×140	1260	2	0.028		90,10
2	БРУСОК		80×140	70×140	480	4	0.021		
3	РУЧКА ГОСТ 5980-65		—	—	—	1	—	—	
4	ДОСКА		20×130	19×125	1260	8	0.026		
5	БРУСОК		60×80	57×80	1260	1	0.006		
6	БРУСОК		60×80	57×80	1260	1	0.006		
7	ДОСКА		16×50	13×30	1260	1	0.001		
8	ПЕТЛЯ В125 ГОСТ 5088-58		—	—	—	4	—	—	
9	КРОВЕЛЬН СТАЛЬ		—	—	—	—	3.75 $м^2$	—	
10	ВОЙЛОК		—	—	—	—	0.039	—	

1969	ИЗДЕЛИЯ ЗАВОДСКОГО ИЗГОТОВЛЕНИЯ	КРЫШКА ЛЮКА НА КРЫШУ ИД-18	СЕРИЯ 125	ЧАСТЬ 10 РАЗДФА 106-1	ЛИСТ 41

ИД-16

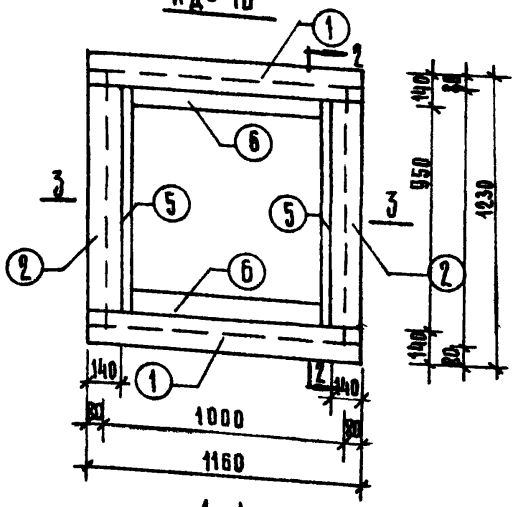

2-2

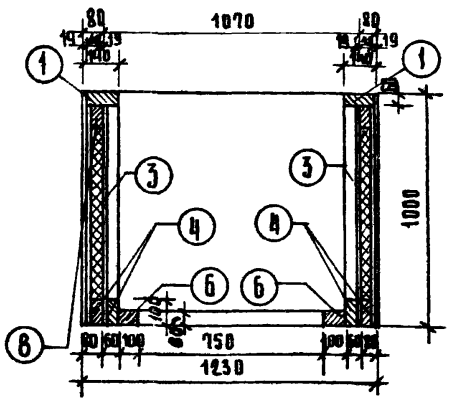

3-3

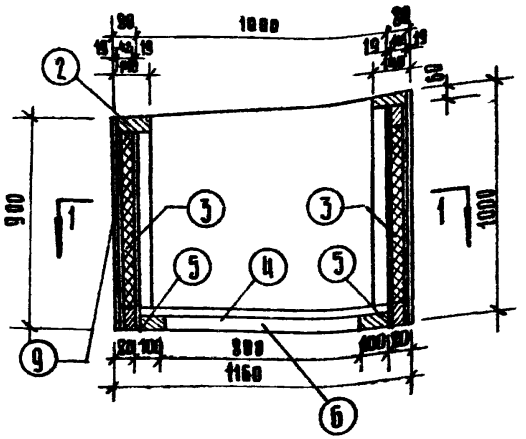

1-1

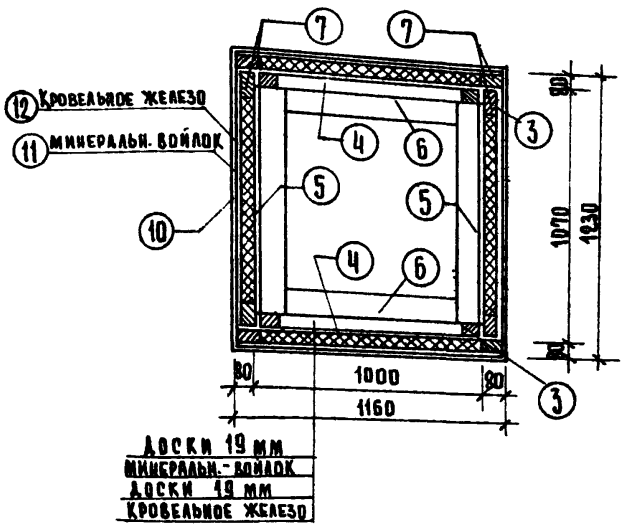

СПЕЦИФИКАЦИЯ НА 1 ИЗДЕЛИЕ

NN п.п.	Наименование	Сечение мм	Длина мм	Кол. шт.	Объем м³	Вес кг
1	Брусок	140 x 60	1160	2	0.019	13.30
2	Брусок	140 x 60	950	2	0.016	11.20
3	Брусок	60 x 60	640-740	4	0.012	7.60
4	Брусок	100 x 60	1000	2	0.012	8.40
5	Брусок	100 x 60	950	2	0.011	7.70
6	Брусок	100 x 60	780	2	0.09	6.30
7	Брусок	100 x 42	840-940	8	0.030	17.70
8	Брусок	100 x 42	1160	4	0.017	13.30
9	Брусок	100 x 42	1070	4	0.018	12.60
10	Доски	—	—	—	0.105	24.20
			Итого:		0.331	111.3
11	Минеральный войлок	—	—	—	0.09	16.40
12	Кровельное железо	—	—	—		12.00

Примечания:

1. Все деревянные элементы должны быть антисептированы и покрыты специальным раствором для повышения огнестойкости в соответствии с действующими инструкциями.
2. Все деревянные элементы изготавливаются из сосны или ели влажностью не более 23%.
3. Люк обивается кровельным железом с наружной стороны.

1969	Изделия заводского изготовления	Люк лаза на крышу ИД-19	Серия 125	Часть 10 Раздел 10.6-1	Лист 42

Б-1

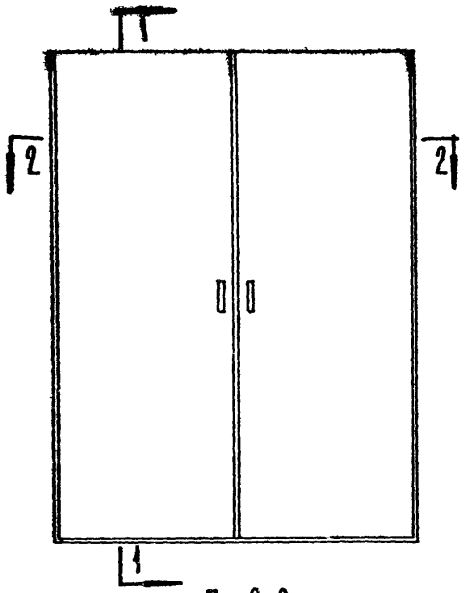

Б-2

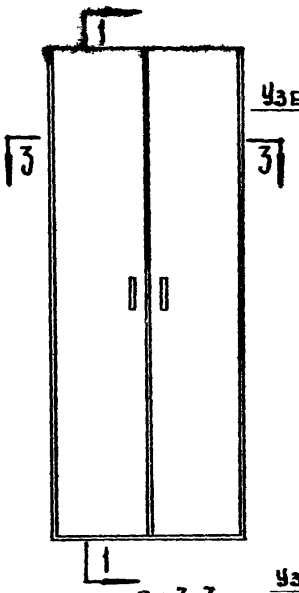

По 1-1

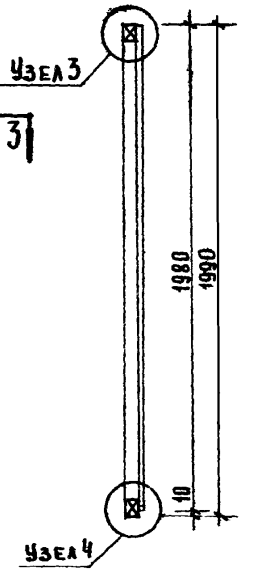

Узел 1

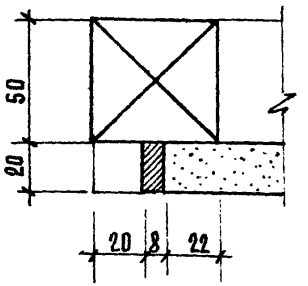

Узел 3

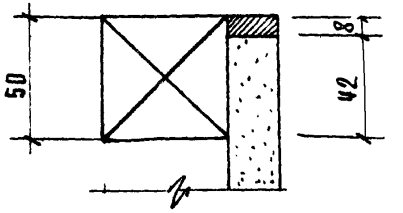

По 2-2

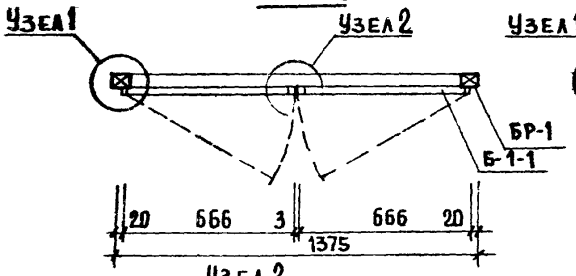

Узел 2

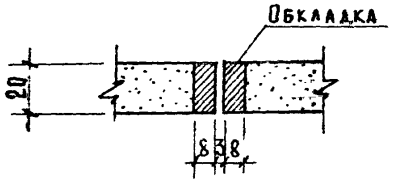

По 3-3

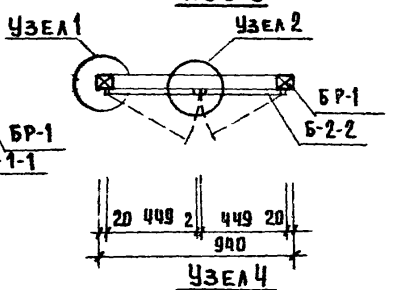

Узел 4

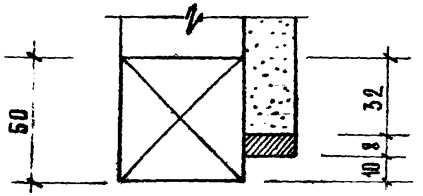

7		Шуруп	46		18	ф	30	
6		Замок накладной	1					
5		Задвижка	2					
4		Петля	6					
3		Обкладка	п.м.	тв.лист	9,5	8	20	
2	БР-1	Брус монтажный	п.м.	хвойн.	5,6	50	50	
1	Б-2-2	Полотно блока	2	ДСП	449	1990	19	
Б-2 Блок шкафных дверей								
7		Шуруп	46		18	ф	30	
6		Замок накладной	1					
5		Задвижка	2					
4		Петля	6					
3		Обкладка	п.м.	тв.лист	11.0	8	20	
2	БР-1	Брус монтажный	п.м.	хвойн.	7.0	50	50	
1	Б-1-1	Полотно блока	2	ДСП	666	1990	19	
Б-1 Блок шкафных дверей								

№ п.п.	Марка	Наименование	К-во шт.	Матер.	Размеры Д	Размеры Шмм	Размеры Вмм	Объем м³

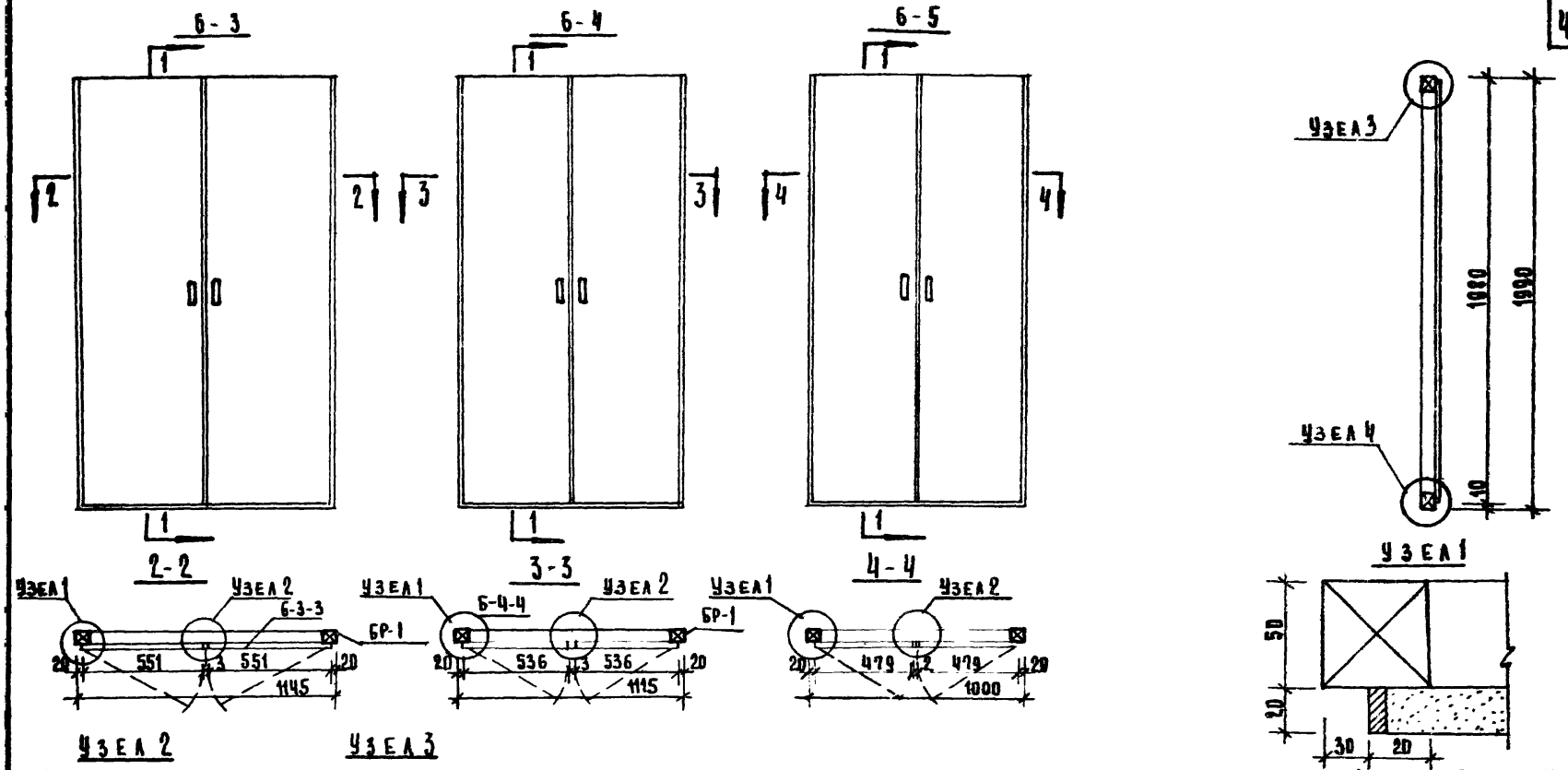

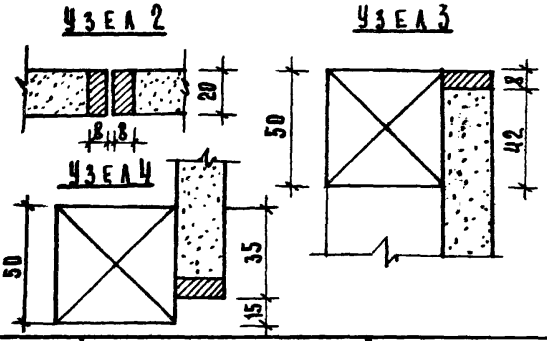

7		ШУРУП	46		18	Ф	30	
6		ЗАМОК НАКЛАДНОЙ	1					
5		ЗАДВИЖКА	2					
4		ПЕТЛЯ	6					
3		ОБКЛАДКА	П. М.	ТВ. ЛИСТ	10	8	19	
2	БР-1	БРУС МОНТАЖНЫЙ	П. М.	ХВОЙН.	60	50	50	
1	Б-5-5	ПОЛОТНО БЛОКА	2	ДСП	479	1990	19	
	Б-5	БЛОК ШКАФНЫХ ДВЕРЕЙ						
7		ШУРУП	46		18	Ф	30	
6		ЗАМОК НАКЛАДНОЙ	1					
5		ЗАДВИЖКА	2					
4		ПЕТЛЯ	6					
3		ОБКЛАДКА	П. М.	ТВ. ЛИСТ	10	8	19	
2	БР-1	БРУС МОНТАЖНЫЙ	П. М.	ХВОЙН.	6.2	50	50	
1	Б-4-4	ПОЛОТНО БЛОКА	2	ДСП	536	1990	19	
	Б-4	БЛОК ШКАФНЫХ ДВЕРЕЙ						
7		ШУРУП	46		18	Ф	30	
6		ЗАМОК НАКЛАДНОЙ	1					
5		ЗАДВИЖКА	2					
4		ПЕТЛЯ	6					
3		ОБКЛАДКА	П. М.	ТВ. ЛИСТ	10.4	8	19	
2	БР-1	БРУС МОНТАЖНЫЙ	П. М.	ХВОЙН.	6.4	50	50	
1	Б-3-3	ПОЛОТНО БЛОКА	2	ДСП	551	1990	19	
	Б-3	БЛОК ШКАФНЫХ ДВЕРЕЙ						
НН ПП	МАРКА	НАИМЕНОВАНИЕ	КОЛ. ШТ	МАТЕР.	Д	Ш. ММ	ТВ. ММ	ОБЪЕМ М³

1969	ИЗДЕЛИЯ ЗАВОДСКОГО ИЗГОТОВЛЕНИЯ	БЛОКИ ШКАФНЫХ ДВЕРЕЙ Б-3; Б-4; Б-5.	СЕРИЯ 125	ЧАСТЬ 10 РАЗДЕЛ 10.6-1	ЛИСТ 44

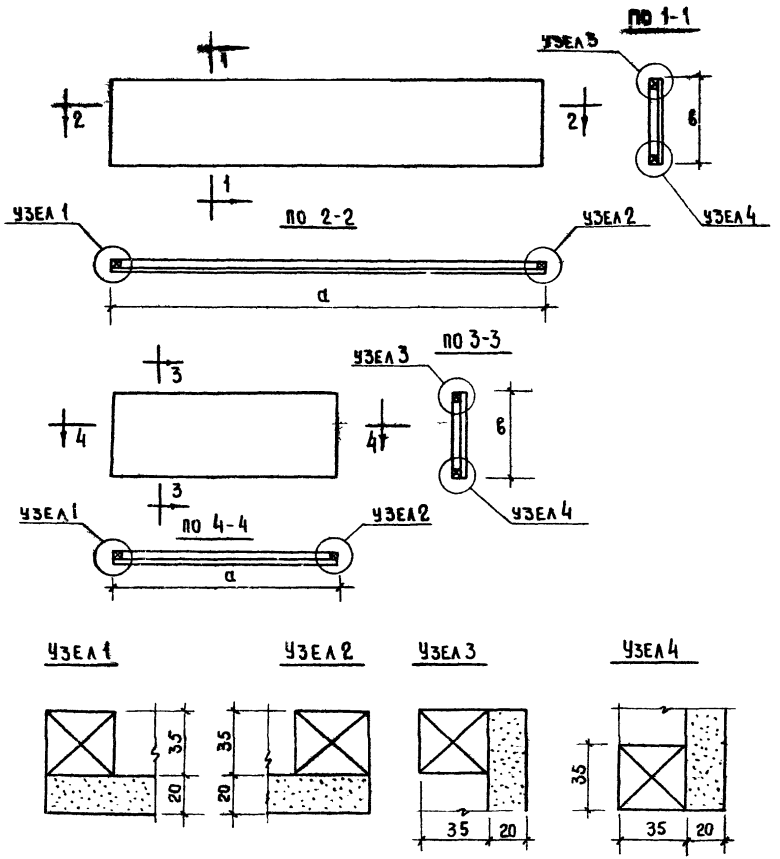

	NN п/п	Марка	Размеры ДСП			Брус	
			Длина-а	Ширина-б	Толщина	Сечение	п м
Щиты - стенки	1	Щ 2	1450	450	19	35×35	4.0
	2	Щ 3	1360	— " —	— " —	— " —	4.0
	3	Щ 6	890	— " —	— " —	— " —	3.0
	4	Щ 7	1090	— " —	— " —	— " —	3.0
	5	Щ 10	1740	— " —	— " —	— " —	4.5
	6	Щ 13	2270	— " —	— " —	— " —	6.5
	7	Щ 14	130	— " —	— " —	— " —	1.5
	8	Щ 17	2430	— " —	— " —	— " —	6.0
	9	Щ 18	2350	— " —	— " —	— " —	6.0
	10	Щ 19	1430	— " —	— " —	— " —	4.0
	11	Щ 20	1360	— " —	— " —	— " —	4.0
	12	Щ 21	1470	— " —	— " —	— " —	3.5
	13	Щ 22	1210	— " —	— " —	— " —	3.6
	14	Щ 23	770	— " —	— " —	— " —	2.6
	15	Щ 24	1220	— " —	— " —	— " —	3.6
	16	Щ 25	1420	— " —	— " —	— " —	4.0
	17	Щ 26	1320	— " —	— " —	— " —	4.0
	18	Щ 27	1040	— " —	— " —	— " —	3.0
	19	Щ 29	880	— " —	— " —	— " —	2.8
	20	Щ 30	780	— " —	— " —	— " —	2.6
	21	Щ 31	680	— " —	— " —	— " —	2.4
	22	Щ 34	770	— " —	— " —	— " —	2.6

Щиты-стенки, общие виды

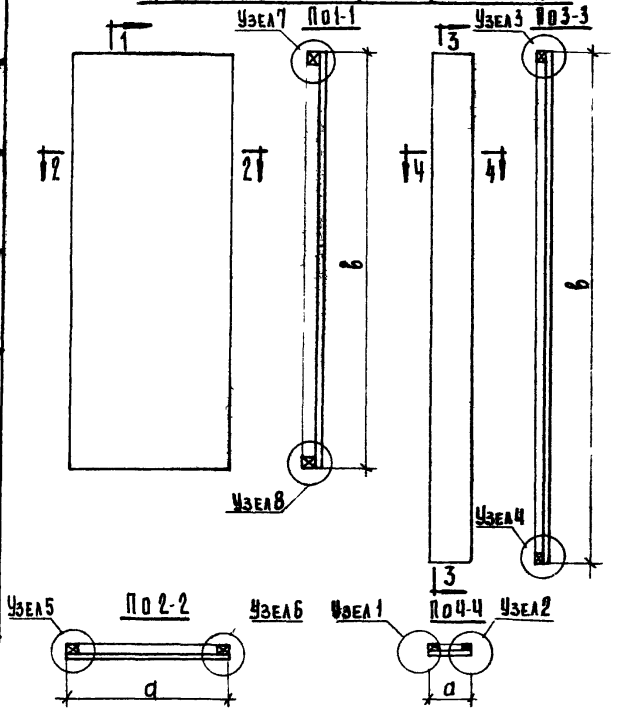

N п/п	Марка	Размеры ДСП			Брус	
		Длина, а	Ширина, б	Толщина	Сечение	К-во
1	Щ-1	490	2040	19	50×50	
2	Щ-4	490	2495	19		
3	Щ-5	425	2495	19		
4	Щ-8	590	2495	19		
5	Щ-9	1240	2495	19		
6	Щ-11	1600	2495	19		
7	Щ-12	940	2040	19		
8	Щ-15	1100	2040	19		
9	Щ-16	1020	2040	19		
10	Щ-28	1380	2495	19		
11	Щ-32	630	2495	19		
12	Щ-33	1330	2495	19		
13	Щ-35	1290	2495	19		

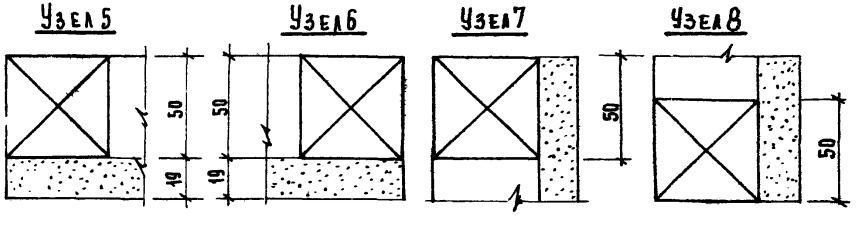

Примечания.

1. Все щиты по конструкции аналогичны, отличаются только размерами.
2. Узлы 1; 2; 3; 4 смотри лист 44.

Общий вид полки антресольной

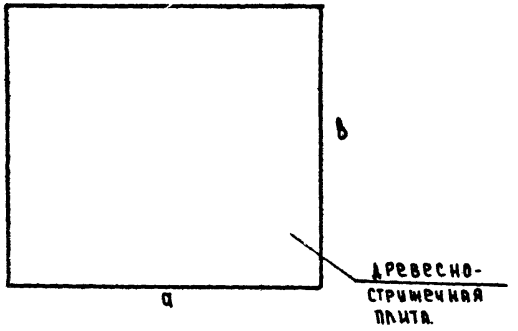

Общий вид полки шкафа.

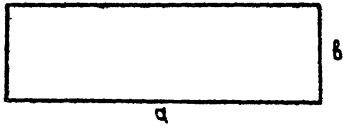

Примечания:

1. Полки шкафные и антресольные даны в черновых заготовках, подгоняемые при установке

Наимен.	N п/п	Марка	Размеры ДСП		
			Длина а	Ширина в	Толщина
Полки антресольные	1	ПА-1	1440	1480	19
	2	ПА-2	1365	1480	19
	3	ПА-3	2700	1080	19
	4	ПА-4	1135	1730	19
	5	ПА-5	2320	1450	19
	6	ПА-6	1730	1200	19
	7	ПА-7	2300	1200	19
Полки шкафные	8	П-1	460	1360	19
	9	П-2	460	1570	19
	10	П-3	460	1260	19
	11	П-4	540	1210	19
	12	П-5	460	1140	19
	13	П-6	360	1200	19

Общий вид полки антресольной.

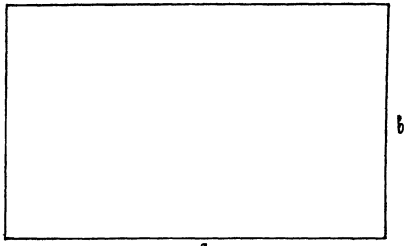

Общий вид полки шкафа

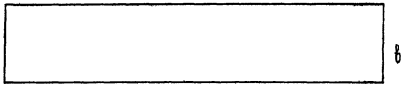

Полки антресольные

Наим.	№ п/п	Марка	Длина а	Ширина б	Толщина
			Размеры дсп		
	12	ПА 19	1740	2250	19
	11	ПА 18	1030	1080	19
	10	ПА 17	1340	1740	19
	9	ПА 16	1420	1740	19
	8	ПА 15	1200	1120	19
	7	ПА 14	760	760	19
	6	ПА 13	890	2400	19
	5	ПА 12	1455	1090	19
	4	ПА 11	1345	1220	19
	3	ПА 10	1420	1220	19
	2	ПА 9	2340	1630	19
	1	ПА 8	2415	1630	19

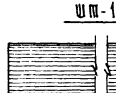



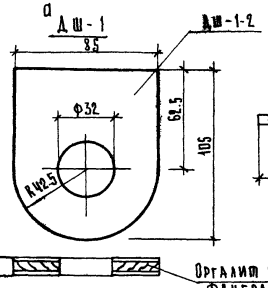

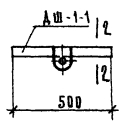



№ п/п	Марка	Наименование	Кол-во	Материал	Размеры а	Размеры ш	Размеры т	Объем м³
4	Шт-1	Штанга	1	Хвойн.	1350	ф 32		
3	Дш 1-2	Ушко	1	Кл.фан.	105	85	10	0.00085
2	Дш 1-1	Планка	1	Хвойн.	580	50	20	0.00058
1	Дш-1	Ушко для штанги с планкой	1	—	—	—	—	

1969	Изделия заводского изготовления	Детали встроенных шкафов и антресолей. Полки с ПА-8 ÷ ПА-18 шт-1, Дш-1	Серия 125	Часть 10 Раздел 10.6-1	Лист 48

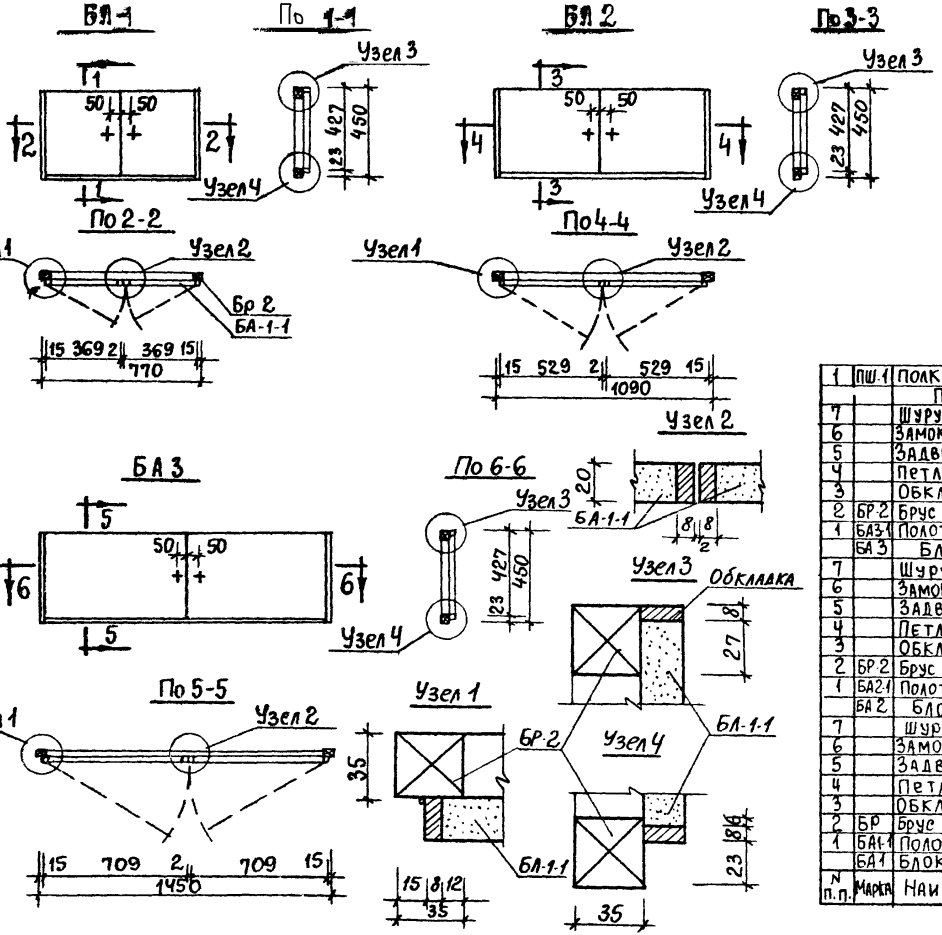

1	ПШ-1	ПОЛК. - ШКАНТ	1		50мм	Ф	10	
		Полкодержатель - шкант						
7		Шуруп	30		18	Ф	30	
6		Замок накладной	1					
5		Задвижка	1					
4		Петли	4					
3		Обкладка	П.М	ТВ.лист	4	8	20	
2	БР-2	Брус монтажный	п.м	хвойн	3.1	35	35	
1	БА3.1	Полотно блока	2	ДСП	709	450	19	
	БА 3	Блок антресольных дверей						
7		Шуруп	30		18	Ф	30	
6		Замок накладной	1					
5		Задвижка	1					
4		Петля	4					
3		Обкладка	п.м	тв.лист	3.4	3	20	
2	БР-2	Брус монтажный	п.м	хвойн	3.8	35	35	
1	БА2.1	Полотно- блока	2	ДСП	529	450	19	
	БА2	Блок антресольных дверей						
7		Шуруп	30		18	Ф	30	
6		Замок накладной	1					
5		Задвижка	1					
4		Петля	4					
3		Обкладка	п.м	тв.лист	2.4	8	20	
2	БР	Брус монтажный	п.м	хвойн	2.5	35	35	
1	БА1.1	Полотно блока	2	ДСП	369	450	19	
	БА1	Блок антресольных дверей						
N п.п.	Марка	Наименование	Кол шт	Матер.	Размеры Д	мм Ш	мм Т	м³

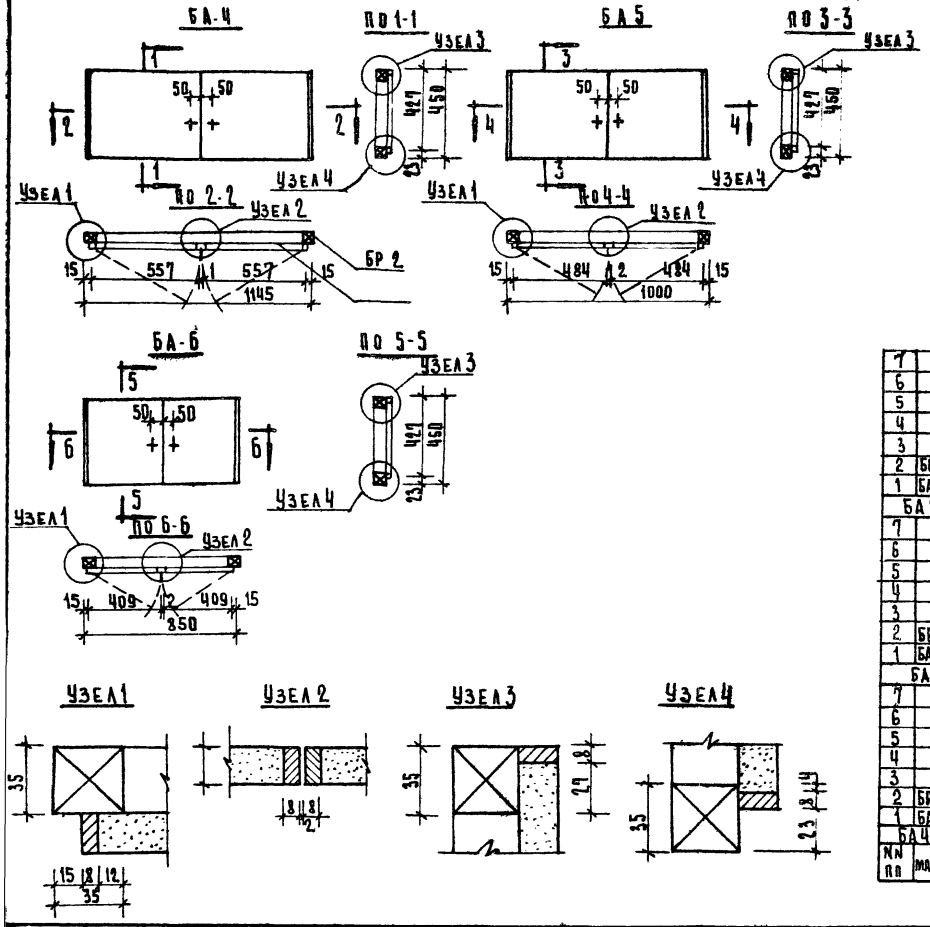

7		ШУРУП	30		18	Ф	30	
6		ЗАМОК НАКЛАДНОЙ	1					
5		ЗАДВИЖКА	1					
4		ПЕТЛЯ	4					
3		ОБКЛАДКА	П.М.	ТВ.ЛИСТ		19	8	
2	БР-2	БРУС МОНТАЖНЫЙ	П.М.	ХВОЙН.		35	35	
1	БА6-1	ПОЛОТНО БЛОКА	2	ДСП	409	450	19	
БА6 БЛОК АНТРЕСОЛЬНЫХ ДВЕРЕЙ								
7		ШУРУП	30		18	Ф	30	
6		ЗАМОК НАКЛАДНОЙ	1					
5		ЗАДВИЖКА	1					
4		ПЕТЛЯ	4					
3		ОБКЛАДКА	П.М.	ТВ.ЛИСТ		8	19	
2	БР-2	БРУС МОНТАЖНЫЙ	П.М.	ХВОЙН.		35	35	
1	БА5-1	ПОЛОТНО БЛОКА	2	ДСП	484	450	19	
БА5 БЛОК АНТРЕСОЛЬНЫХ ДВЕРЕЙ								
7		ШУРУП	30		18	Ф	30	
6		ЗАМОК НАКЛАДНОЙ	1					
5		ЗАДВИЖКА	1					
4		ПЕТЛЯ	4					
3		ОБКЛАДКА	П.М.	ТВ.ЛИСТ		8	19	
2	БР-2	БРУС МОНТАЖНЫЙ	П.М.	ХВОЙН.		35	35	
1	БА4-1	ПОЛОТНО БЛОКА	2	ДСП	557	450	19	
БА4 БЛОК АНТРЕСОЛЬНЫХ ДВЕРЕЙ								
NN ПП	МАРКА	НАИМЕНОВАНИЕ	КОЛ. ШТ.	МАТЕР.	Д	Ш мм	Т мм	м³
					РАЗМЕРЫ			

1969	ИЗДЕЛИЯ ЗАВОДСКОГО ИЗГОТОВЛЕНИЯ	БЛОКИ АНТРЕСОЛЬНЫХ ДВЕРЕЙ БА4, БА5, БА6	СЕРИЯ 125	ЧАСТЬ 10 РАЗДЕЛ 10.6-1	ЛИСТ 50

ОБЩИЙ ВИД НАСТЕННОГО ШКАФА „ОК-1"

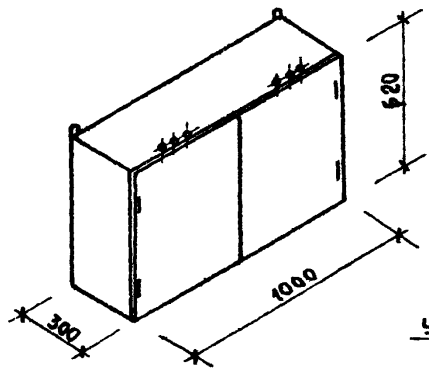

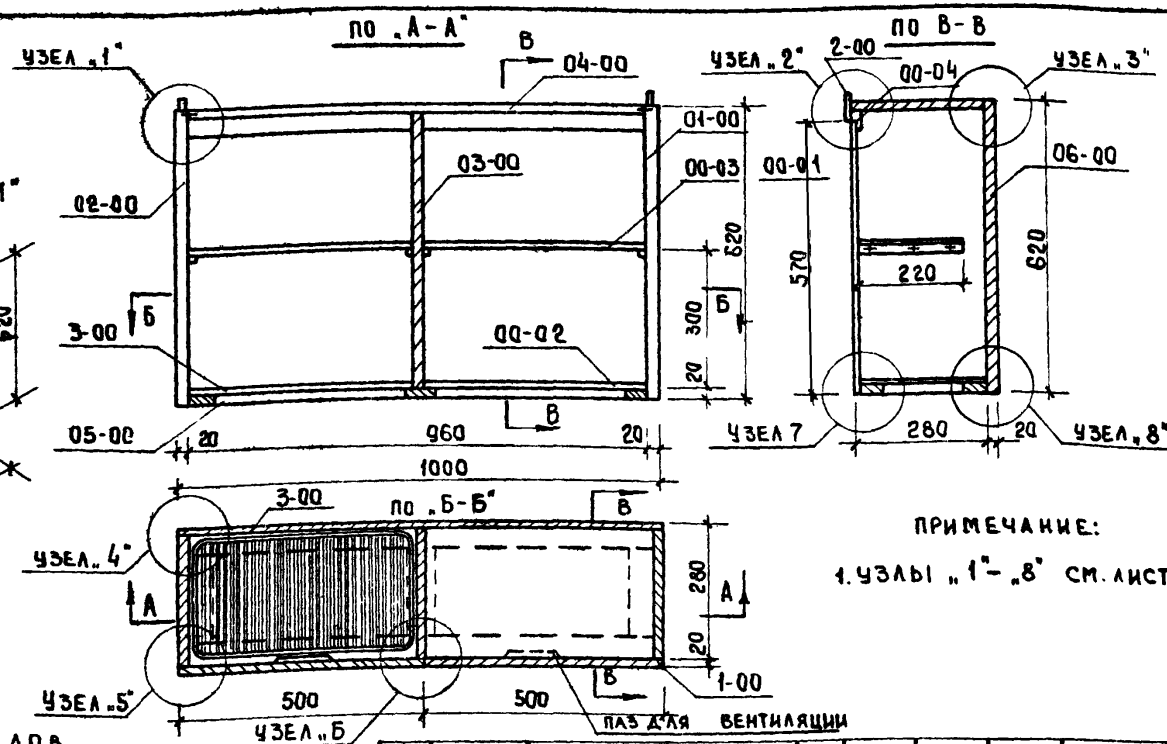

ПРИМЕЧАНИЕ:

1. УЗЛЫ „1"–„8" СМ. ЛИСТ 55

РАСХОД ОСНОВНЫХ МАТЕРИАЛОВ В ЧИСТОТЕ

1. ХВОЙНАЯ ПОРОДА – 0,0084 м³
2. ФАНЕРА КЛЕЕНАЯ – 0,01598 м³

NN П.П.	МАРКА	НАИМЕНОВАНИЕ	ЕД. ИЗМ.	КОЛ-ВО	ГОСТ	NN ЛИСТОВ РАБОЧИХ ЧЕРТЕЖЕЙ
5		ШУРУП 3,5×20	ШТ.	30	ГОСТ 1145-60	—
4	4-00	ЗАЩЕЛКА НАКЛАД.	ШТ.	2	ГОСТ 1145-60	—
3	3-00	РЕШЕТКА ДЛЯ СУШКИ	ШТ.	1	—	Л. 58
2	2-00	УШКО	ШТ.	2	—	Л.58
1	1-00	ПЕТЛЯ	ШТ.	4	—	Л.58

СПЕЦИФИКАЦИЯ ФУРНИТУРЫ И МЕТИЗОВ НА ШКАФ НАСТЕННЫЙ „ОК-1"

NN П П	МАРКА	НАИМЕНОВАНИЕ	К-ВО	РАЗМЕРЫ В ЧИСТОТЕ ММ Д	Ш	Т	NN ЛИСТОВ РАБОЧИХ ЧЕРТЕЖЕЙ
9	00-04	БРУСОК КРЕПЕЖНЫЙ	1	990	40	19	Л.47
8	00-03	ПОЛКА ВЕРХНЯЯ	2	470	220	8	Л.47
7	00-02	ПОЛКА НИЖНЯЯ	1	470	276	4	Л.47
6	00-01	ПОЛИК ЗАДНИЙ	1	990	570	4	Л.47
5	06-00	ДВЕРКА	2	620	500	20	Л.46
4	05-00	РАМКА НИЖНЯЯ	1	960	276	20	Л.46
3	04-00	ЩИТ ВЕРХНИЙ	1	960	280	20	Л.45
2	03-00	СТЕНКА СРЕДНЯЯ	1	580	276	20	Л.45
1	02-00 01-00	СТЕНКА БОКОВАЯ	1 1	620	280	20	Ч.11.7-1 Л.45

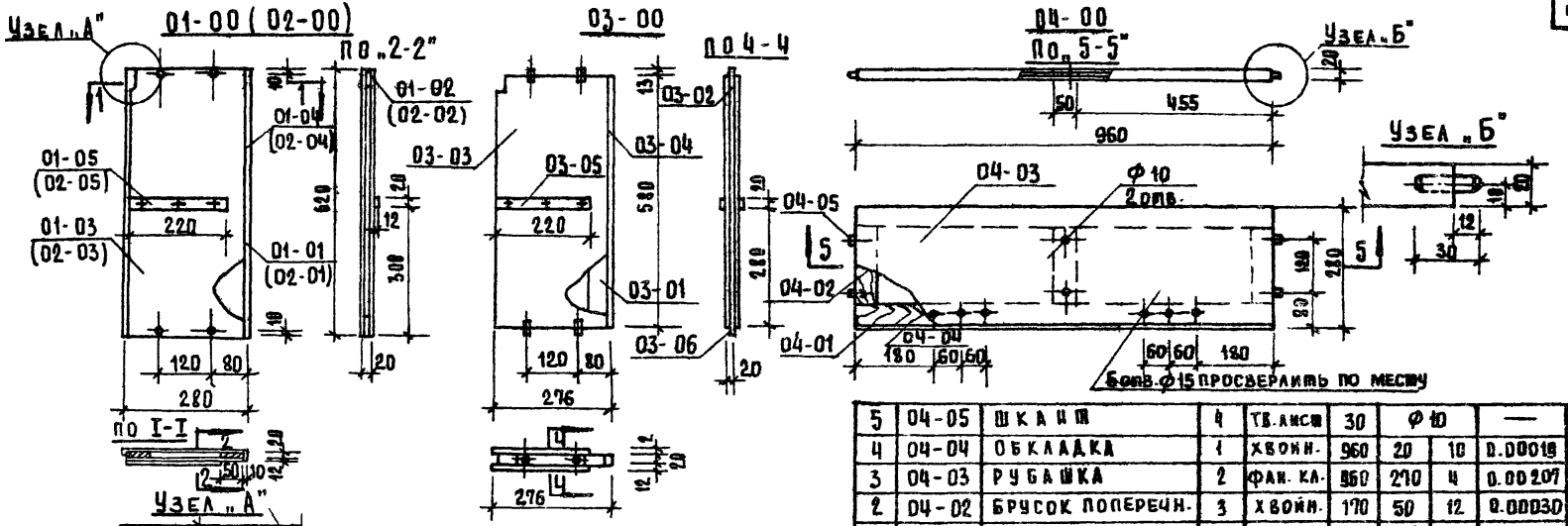

Примечание:

1. Стенка боковая 02-00 зеркальна стенке 01-00

5	04-05	Шкант	4	Тв. лист	30	Ф10		—
4	04-04	Обкладка	1	Хвойн.	960	20	10	0.00019
3	04-03	Рубашка	2	Фан. кл.	960	270	4	0.00207
2	04-02	Брусок поперечн.	3	Хвойн.	170	50	12	0.00030
1	04-01	Брусок долевой	2	Хвойн.	960	50	12	0.00115
04-00		Щит верхний	1	—	960	280	20	—
6	03-06	Шкант	4	Тв. лист	30	Ф8		—
5	03-05	Планка подполочн.	2	Хвойн.	220	20	12	0.00010
4	03-04	Обкладка	1	Хвойн.	580	20	10	0.00012
3	03-03	Рубашка	2	Фан. кл.	580	266	4	0.00124
2	03-02	Брусок поперечн.	2	Хвойн.	166	50	12	0.00020
1	03-01	Брусок долевой	2	Хвойн.	580	90	12	0.00125
03-00		Стенка средняя	1	—	580	276	20	—
5	01-05	Планка подполочн.	1	Хвойн.	220	20	12	0.00005
4	01-04	Обкладка	1	Хвойн.	620	20	10	0.00012
3	01-03	Рубашка	2	Фан. кл.	620	270	4	0.00134
2	01-02	Брусок поперечн.	2	Хвойн.	170	50	12	0.00020
1	01-01	Брусок долевой	1	Хвойн.	620	50	12	0.00037
01-00		Стенка боковая	1	—	620	280	20	—

NN п.п.	Марка	Наименование	Кол-во	Материал и порода древесины	Размеры в числовом мм. А	Б	В	Объем м³ вычислов.

Спецификация деталей

1969	Изделия заводского изготовления	Шкаф настенный „ОК-1". Элементы 01-00; 02-00; 03-00; 04-00	Серия 125	Часть 10 Раздела 10.6-1	Лист 52

05-00

По 2-2

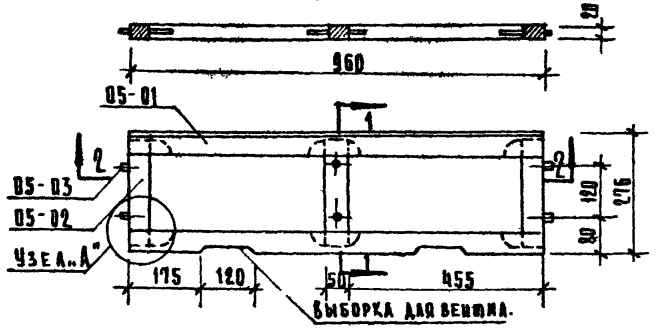

По 1-1

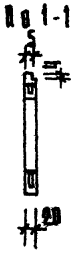

Узел "А"

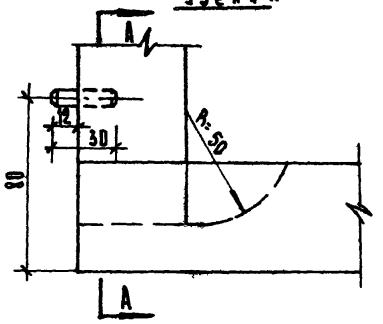

По А-А

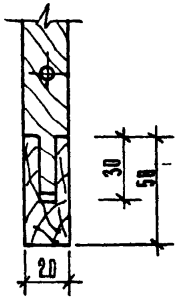

06-00

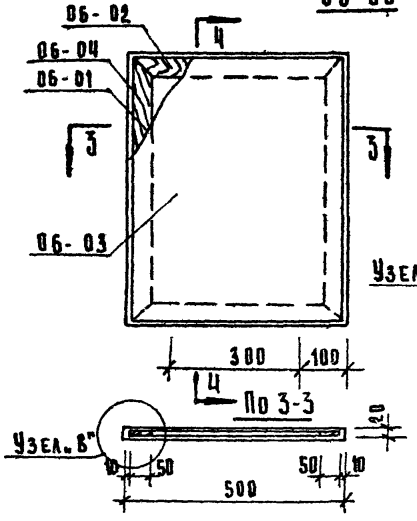

По Ч-Ч

Узел "Б"

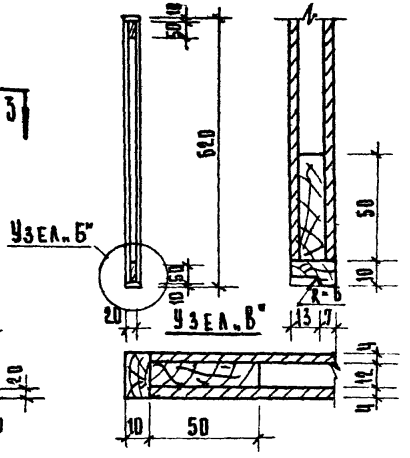

NN п/п	Марка	Наименование	Кол-во	Материал и порода древесины	Размеры в чистоте мм. Д	Ш	Т	Объем м³ в числителе
5	06-05	Обкладка поперечн.	2	хвоиная	500	20	10	0.00020
4	06-04	Обкладка долевая	2	хвойная	620	20	10	0.00025
3	06-03	Рубашка	2	фан. кл.	600	480	4	0.00230
2	06-02	Брусок поперечный	2	хвойн.	500	50	12	0.00060
1	06-01	Брусок долевой	2	хвойн.	620	50	12	0.00074
06-00		Дверка	1	——	620	500	20	——
3	05-03	Шкант	4	пв.лист	30	⌀10		
2	05-02	Брусок поперечн.	3	хвойн.	236	50	20	0.00070
1	05-01	Брусок долевой	2	хвойн.	960	50	20	0.00192
05-00		Рамка нижняя	1	——	960	276	20	

Спецификация деталей

00-01

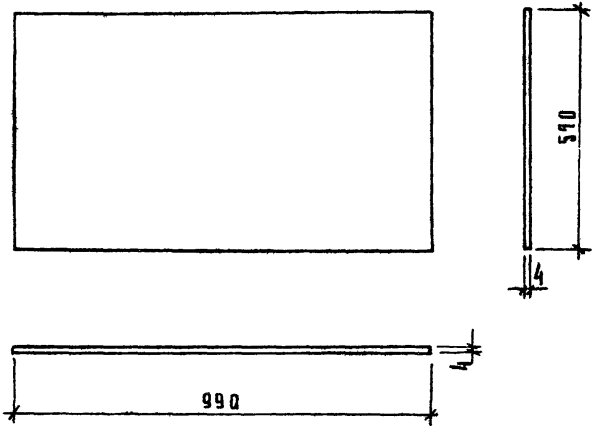

00-03

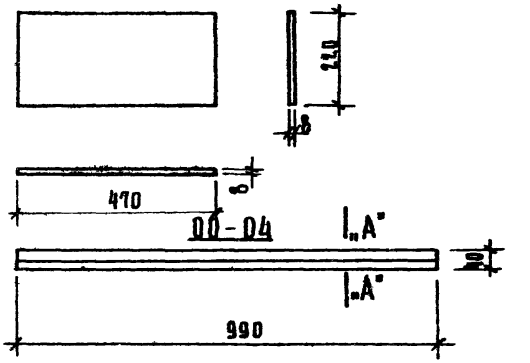

00-02

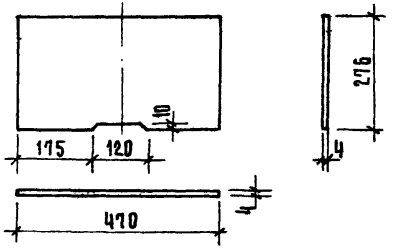

По „А"-„А"

М 1:1

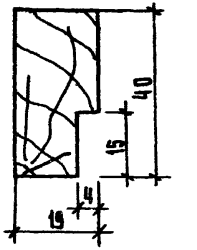

Ч	00-04	Брусок крепежный	1	Хвойн.	990	40	19	0.00075
3	00-03	Полка верхняя	1	Фан. КА.	470	220	8	0.00033
2	00-02	Полка нижняя	1	Фан. КА.	470	276	4	0.00052
1	00-01	Полик задний	1	Фан. КА.	990	570	4	0.00226
NN п.п.	Марки	Наименование	Кол.	Материал и порода древесины	Размеры в мм			Объем м3 в числителе
					А	Ш	Т	в числителе

Спецификация деталей.

1969	Изделия заводского изготовления	Шкаф настенный „ОК-1" детали 00-01; 00-02; 00-03; 00-04.	Серия 125	Часть 10 Раздел 10.6-1	Лист 54

Узел „1"

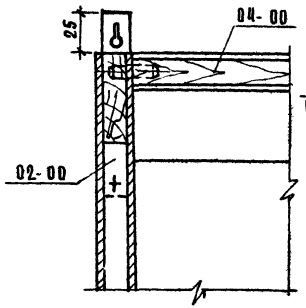

Узел „2"

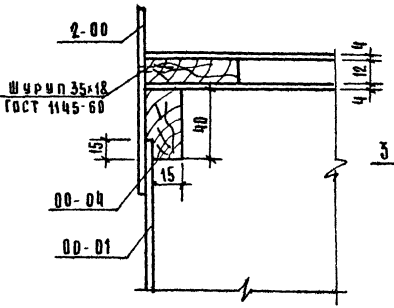

Узел „3"

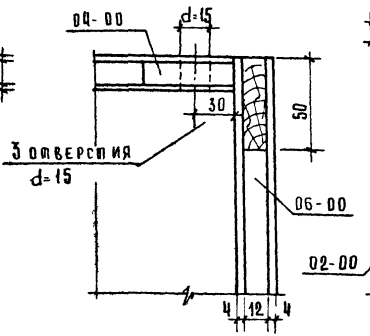

Узел „4"

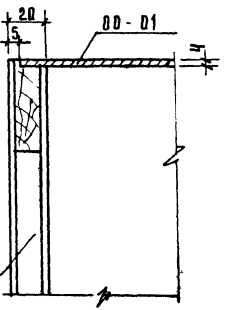

Узел „5"

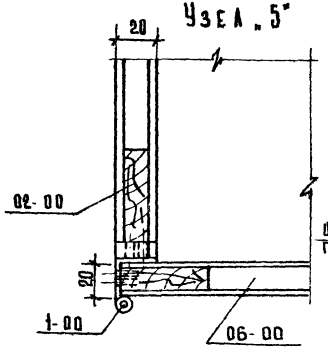

Узел „7"

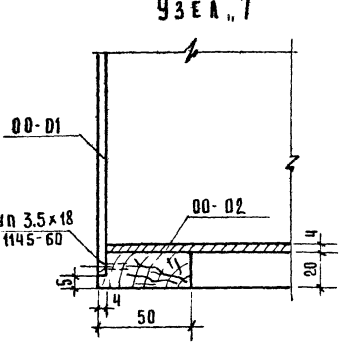

Узел „8"

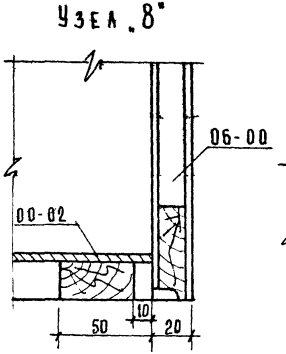

Узел „6"

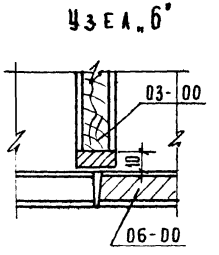

1969	Изделия заводского изготовления	Шкаф настенный „ОК-1". Узлы „1" – „8".	Серия 125	Часть 10 Раздел 10.6-1	Лист 55

ОБЩИЙ ВИД СТОЛА-ШКАФА „ОК-2"

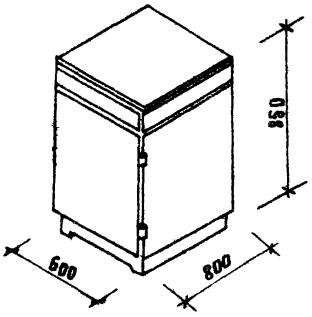

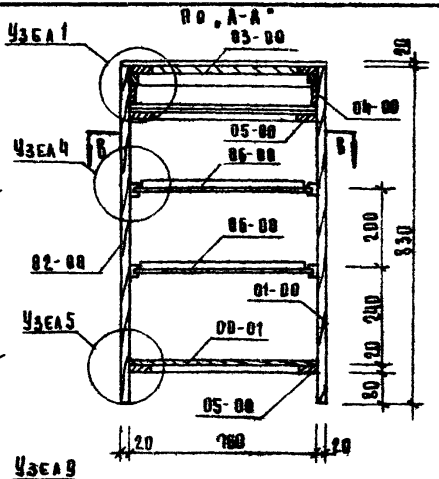

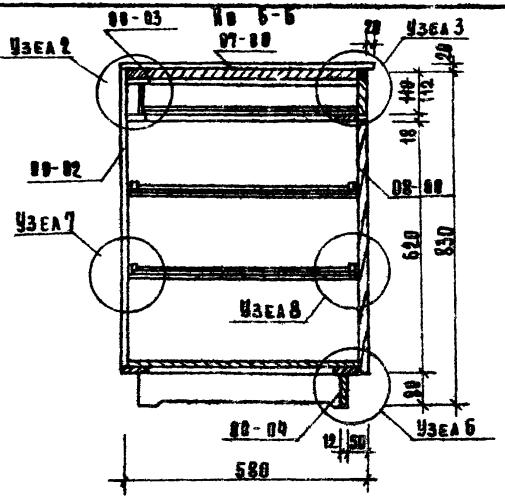

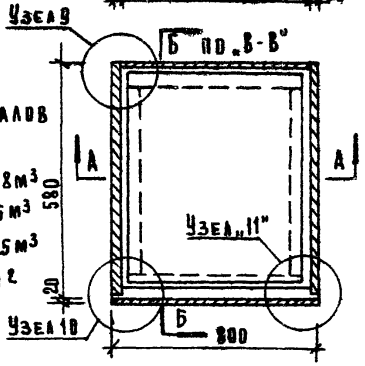

РАСХОД ОСНОВНЫХ МАТЕРИАЛОВ В ЧИСТОТЕ

1. Хвойная порода – 0.01308 м³
2. Твердолиственная порода 0.00155 м³
3. Фанера клеевая 0.02025 м³
4. Линолеум 0.48 м²

Примечание.

1. Узлы „1"-„11" см. лист 69

Исправленному верить
рук бриг /пух/ 12.5.76 г.

NN п.п.	МАРКА	НАИМЕНОВАНИЕ	ЕД ИЗМ	КОЛ	ГОСТ	NN ЛИСТ. РАБ ЧЕРТ
3	—	Шуруп 3.5×20	шт	30	1145-60	—
2	4-00	Защелка накладная	шт	1	1145-60	—
1	1-00	Петля	шт	2	—	А. 58

Спецификация фурнитуры и метизов на стол-шкаф „ОК-2"

NN п.п.	МАРКА	НАИМЕНОВАНИЕ	КОЛ. ШТ.	Д	Ш	Т	NN ЛИСТОВ РАБОЧ. ЧЕРТ.
11	00-04	Плинтус	1	800	80	12	А.
10	00-03	Брусок крепежный	1	790	50	20	А.
9	00-02	Полик задний	1	780	745	4	А.
8	00-01	Полка нижняя	1	760	555	4	А.
7	08-00	Дверка	1	620	800	20	А.
6	07-00	Крышка	1	600	800	20	А.
5	06-00	Полка выдвижная	2	536	742	8	А.
4	05-00	Рамка	2	760	555	20	А.
3	04-00	Ящик	1	800	560	90	А.
2	03-00	Доска выдвижная	1	800	540	18	А.
1	02-00	Стенка боковая	1	830	580	20	Ч. 11.7-1
	01-00		1				

Размеры в чистоте

Спецификация столярных элементов и деталей на стол-шкаф „ОК-2"

1969	Изделия заводского изготовления	Стол-шкаф „ОК-2". Общий вид и детали.	Серия 125	Часть 10 Раздел 10.6-1	Лист 56и

11076-07 60

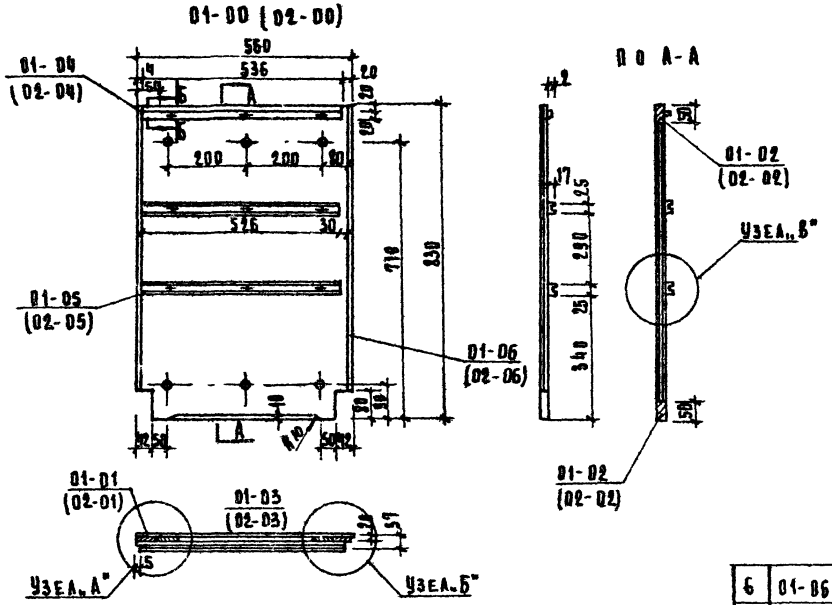

Примечание

1. Стенка боковая 02-00 зеркальна стенке 01-00.

№ п.п	Марка	Наименование	Кол	Материал и порода древесины	А	Ш	Т	Объем м³ в числе
					Размеры в числе мм			
6	01-06	Обкладка	1	Хвойн	750	20	10	0.00015
5	01-05	Полозок выдвиж. полки	2	ГВ. Ансп.	526	25	17	0.00045
4	01-04	Полозок выдвижн. доски	1	Хвойн.	536	20	12	0.00012
3	01-03	Рубашка	2	Фан. кл.	830	560	4	0.00372
2	01-02	Брусок горизонт.	2	Хвойн.	350	50	12	0.00042
1	01-01	Брусок вертикальн.	4	Хвойн.	830	50	12	0.00199
	01-00	Стенка боковая	1	—	830	560	20	—

Спецификация деталей

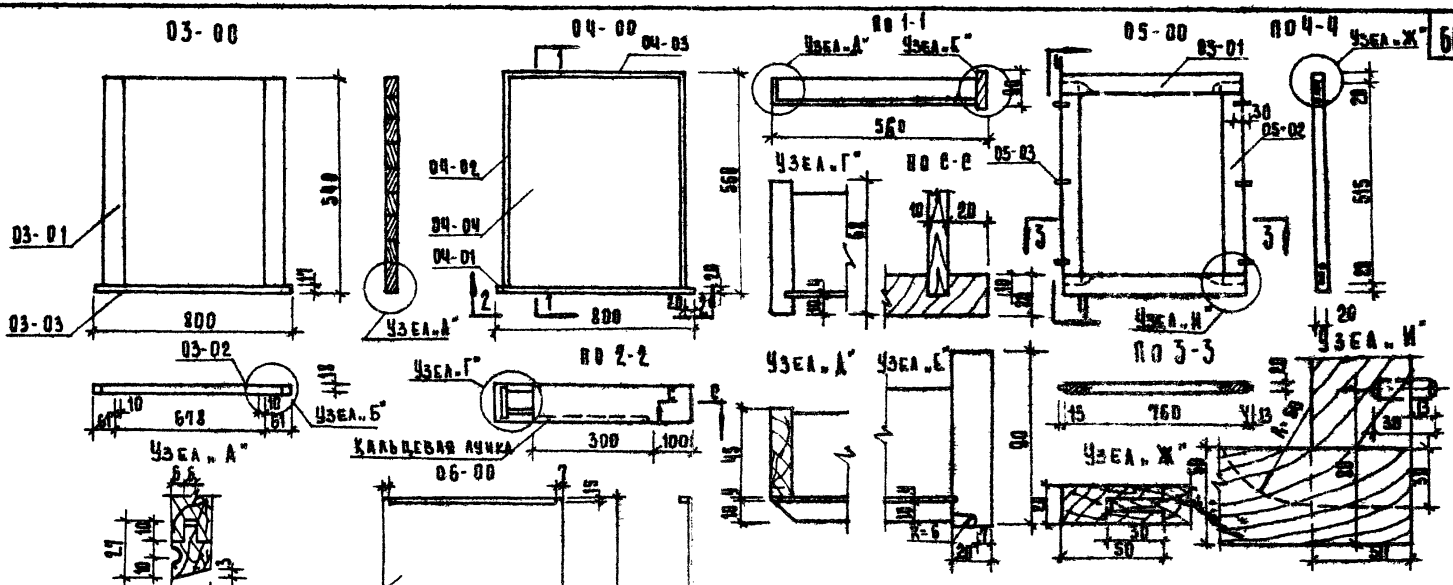

NN п.п.	МАРКА	НАИМЕНОВАНИЕ	КОЛ.	МАТЕРИАЛ И ПОРОДА ДРЕВЕСИН.	Д	Ш	Т	ОБ'ЕМ м³ В ЧИСТОТЕ
					РАЗМЕРЫ В ЧИСТОТЕ ММ.			
2	06-02	Ренка	2	Хвойн.	728	16	15	0.00035
1	06-01	Полка	1	Фан. кл.	536	742	8	0.00318
	06-00	Полка выдвижная	1	—	536	742	8	—
3	05-03	Шкант	6	Тв. лист. пор.	30	⌀ 10		—
2	05-02	Брусок поперечный	2	Хвойн.	515	50	20	0.00103
1	05-01	Брусок долевой	2	Хвойн.	760	50	20	0.00162
	05-00	Рамка	1	—	555	760	20	—
4	04-04	Полик	1	Фан. кл.	743	545	4	0.00162
3	04-03	Стенка задняя	1	Хвойн.	755	45	10	0.00034
2	04-02	Стенка боковая	2	Хвойн.	550	68	10	0.00074
1	04-01	Стенка передняя	1	Хвойн.	800	90	20	0.00144
	04-00	Ящик	1	—	800	560	90	—
3	03-03	Ручка раскладная	1	Тв. лист. пор.	800	27	18	0.00039
2	03-02	Филенка	1	Хвойн.	523	678	18	0.00638
1	03-01	Брусок долевой	2	Хвойн.	523	50	18	0.00094
	03-00	Доска выдвижная	1	—	800	540	18	—

СПЕЦИФИКАЦИЯ ДЕТАЛЕЙ

1969	Изделия заводского изготовления	Шкаф-стол „ОК-2". Элементы 03-00; 04-00; 05-00; 06-00.	Серия 125	Часть 10 Раздел 10.6-1	Лист 58

11076-07 82

07-00

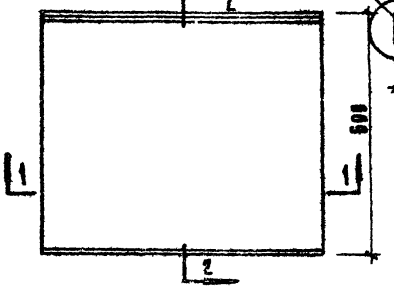

По 2-2

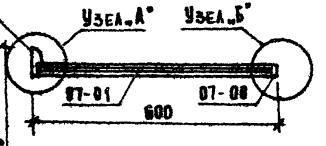

08-00

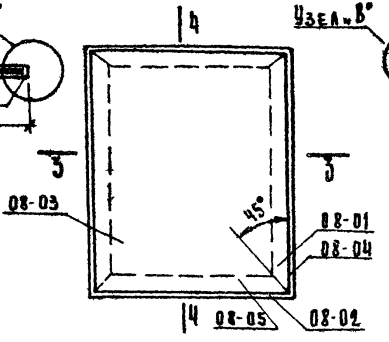

По 4-4

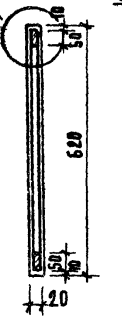

Узел „В"

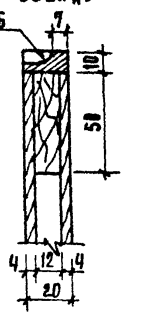

По 1-1

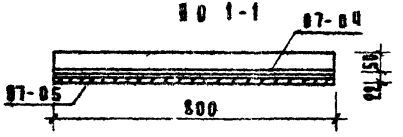

Узел „Г"

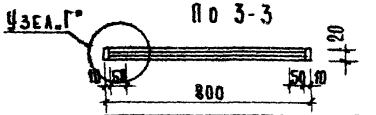

Узел „Г"

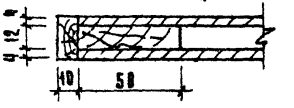

Узел „А"

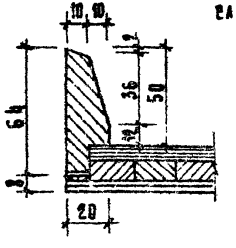

Узел „Б"
/Вариант „1"/

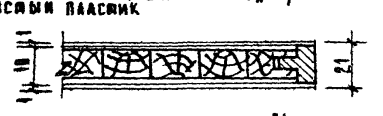

/Вариант „2"/

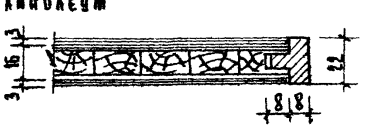

№ п/п	Марка	Наименование	Кол-во	Материал и порода древесины	Размеры в чистоте мм. Д	Ш	Т	Объем м³ в чистоте
5	08-05	Обкладка поперечная	2	Хвойн.	800	20	10	0.00032
4	08-04	Обкладка долевая	2	Хвойн.	620	20	10	0.00025
3	08-03	Рубашка	2	Фан. кл.	600	730	4	0.00248
2	08-02	Брусок поперечный	2	Хвойн.	800	50	12	0.00096
1	08-01	Брусок долевой	2	Хвойн.	600	50	12	0.00072
	08-00	Дверка	1	—	620	800	20	—
5	07-05	Рубашка	1	Фан. кл.	800	800	3	0.00024
4	07-04	Рубашка	1	Линолеум	800	800	3	0.36 м²
3	07-03	Борт приклеенный	1	Тв. лист	800	64	20	0.00102
2	07-02	Обкладка долевая	1	Тв. лист	800	22	16	0.00023
1	07-01	Щит	1	плита	800	592	16	0.00758
	07-00	Крышка	1		800	600	22	—

Спецификация деталей.

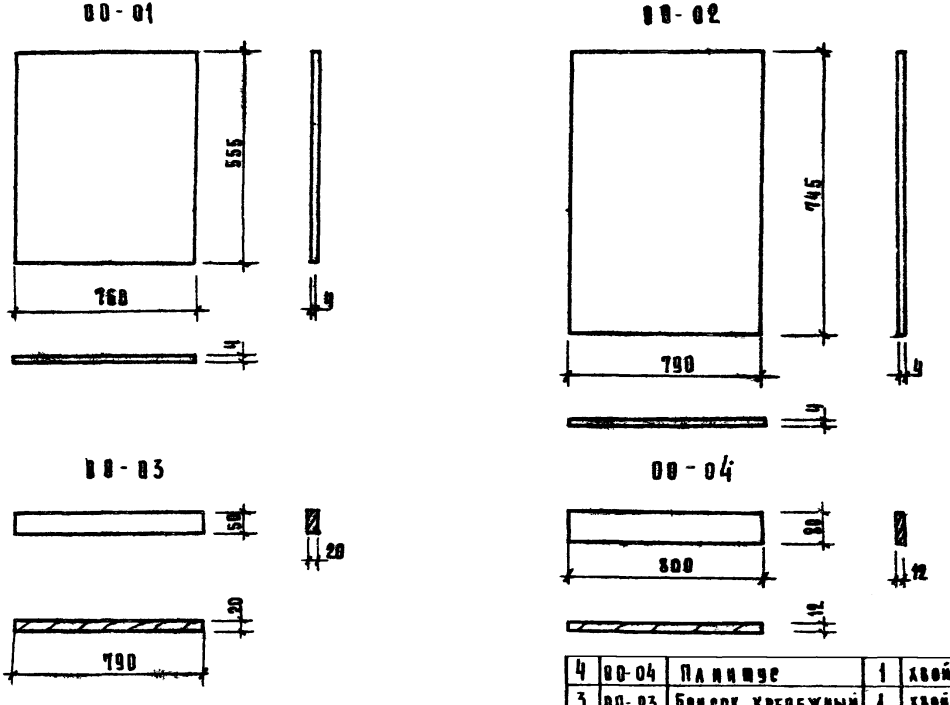

4	00-04	Плинтус	1	хвойн.	800	20	12	0.00077
3	00-03	Брусок крепежный	1	хвойн.	790	50	20	0.00079
2	00-02	Полик задний	1	фан. кл.	745	790	4	0.00235
1	00-01	Полка нижняя	1	фан. кл.	760	555	4	0.00169
№№ п/п	Марка	Наименование	Кол	Материал и порода древесины	Размеры в чистоте в мм. Д	Ш	Т	Объем м³ в чистоте

1969	Изделия заводского изготовления	Стол-шкаф „ОК-2". Детали 00-01, 00-02, 00-03, 00-04	Серия 125	Часть 10 Раздел 10.6-1	Лист 60

АКО-1 | 1:20 | М-6 | Гл. конст. кн. | Нач. отдела | Гл. конс. пр. | Гл. арх. пр. | Н. Фельман | Н. Красноярцев | В. Афанасьев | Т. Пацевцева | Нач. сек. арх. | Архитектор | Р. Гурьева | В. Скобелева | Проверил | А. Фефелов

ЦЦ Госстроя РСФСР

11076-07 64

ОБЩИЙ ВИД
ШКАФ ПОД МОЙКУ „ОК-3"

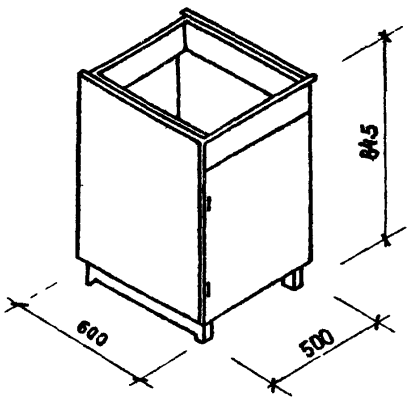

ПО „Г-Г"
МОЙКА МВ-42С

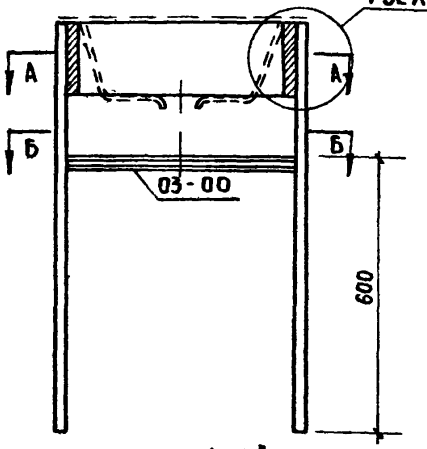

ПО „В-В"
МОЙКА МК-42С

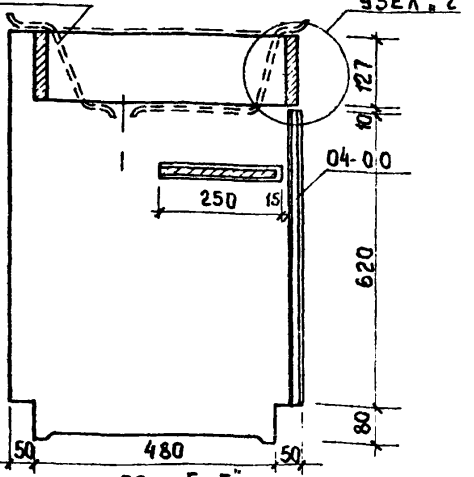

ПО „А-А"

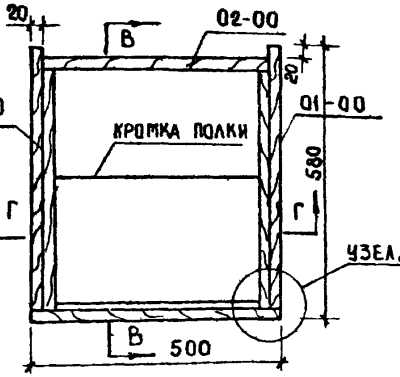

ПО „Б-Б"

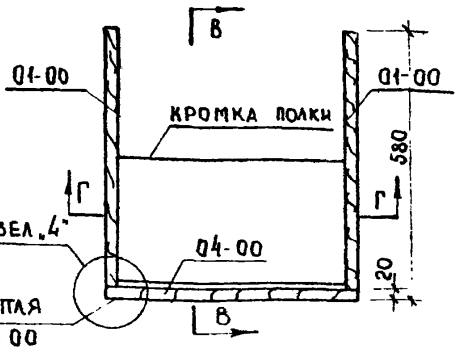

РАСХОД ОСНОВНЫХ МАТЕРИАЛОВ В ЧИСТОТЕ.

1. Хвойная порода - 0,01136 м³
2. Фанера клеенная - 0,00704 м³

Примечания:

1. Мойка в разрезах показана условно пунктиром. В плане мойка не показана
2. Узлы „1"..„4" см. лист 63

NN п.п	МАРКА	НАИМЕНОВАНИЕ	ЕД. ИЗМ.	К-ВО	ГОСТ	NN ЛИСТОВ РАБОЧИХ ЧЕРТЕЖЕЙ
3	—	ШУРУП 5×40	ШТ.	10	1145-60	—
2	—	ШУРУП 3,5×20	ШТ.	10	1145-60	—
1	1-00	ПЕТЛЯ	ШТ.	2	—	Л 56

Спецификация фурнитуры и метизов на подстолье под мойку „ОК-3"

N N п.п	МАРКА	НАИМЕНОВАНИЕ	К-ВО	РАЗМЕРЫ В ЧИСТОТЕ, мм Д	Ш	Т	NN ЛИСТОВ РАБ. ЧЕРТЕЖЕЙ
4	04-00	ДВЕРКА	1	620	500	20	Л 56
3	03-00	ПОЛКА	1	460	250	20	Л 56
2	02-00	КОРОБКА	1	560	460	127	Л 56
1	01-00	СТЕНКА БОКОВАЯ	2	845	580	20	Ч.117-1 Л.56

Спецификация столярных элементов на подстолье под мойку

1969	Изделия заводского изготовления	Шкаф под мойку „ОК-3". Общий вид и разрезы	Серия 125	Часть 10 Раздел 10.6-1	Лист 61

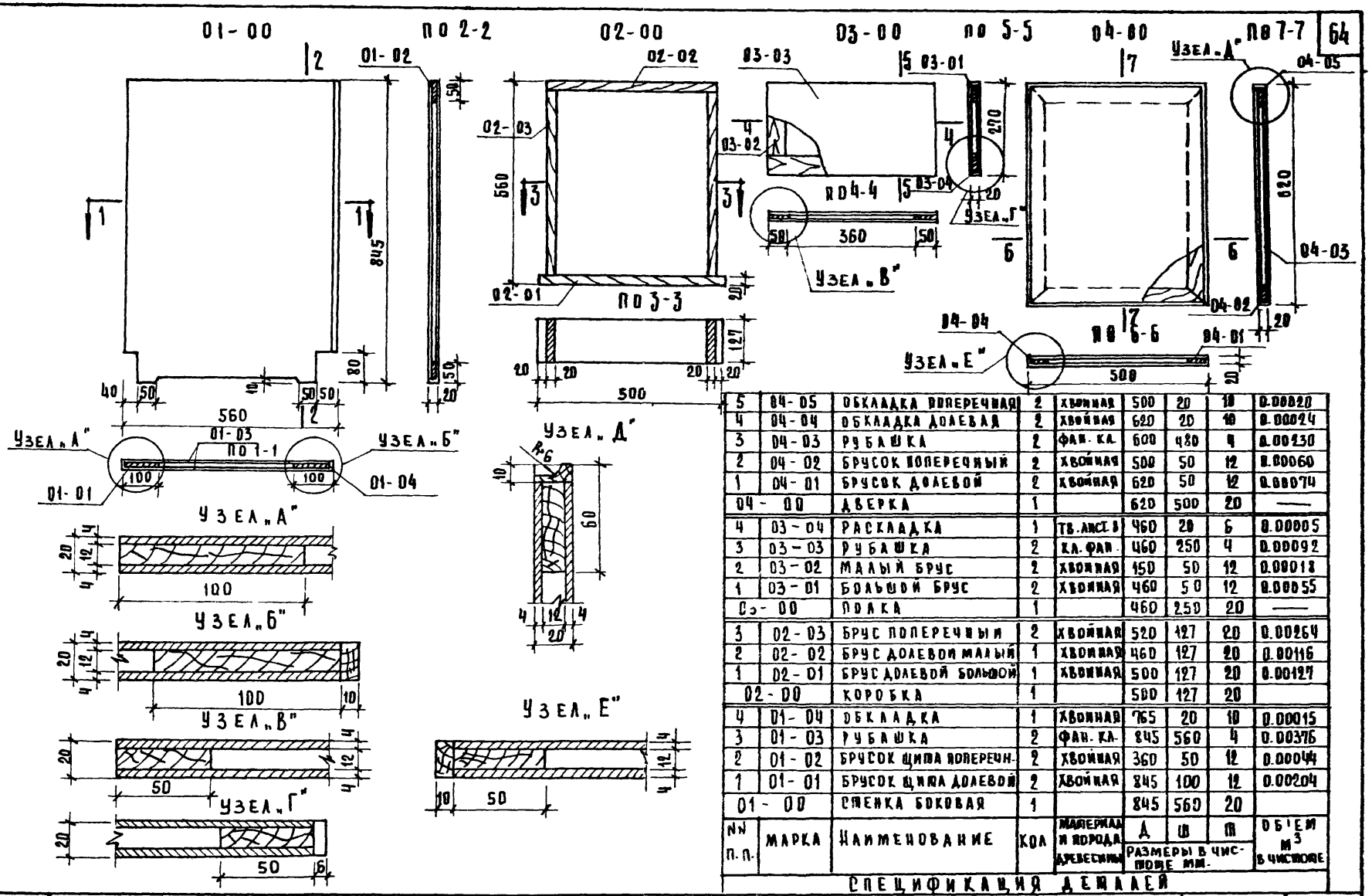

NN п.п.	МАРКА	НАИМЕНОВАНИЕ	КОЛ	МАТЕРИАЛ И ПОРОДА ДРЕВЕСИНЫ	РАЗМЕРЫ В ЧИСТОВОМ ВИДЕ мм. А	Б	В	ОБЪЕМ м³ В ЧИСТОВОМ
5	04-05	ОБКЛАДКА ПОПЕРЕЧНАЯ	2	ХВОЙНАЯ	500	20	10	0.00020
4	04-04	ОБКЛАДКА ДОЛЕВАЯ	2	ХВОЙНАЯ	620	20	10	0.00024
3	04-03	РУБАШКА	2	ФАН. КА.	600	480	4	0.00230
2	04-02	БРУСОК ПОПЕРЕЧНЫЙ	2	ХВОЙНАЯ	500	50	12	0.00060
1	04-01	БРУСОК ДОЛЕВОЙ	2	ХВОЙНАЯ	620	50	12	0.00074
04-00		ДВЕРКА	1		620	500	20	—
4	03-04	РАСКЛАДКА	1	ТВ. ЛИСТ В	460	20	6	0.00005
3	03-03	РУБАШКА	2	КА. ФАН.	460	250	4	0.00092
2	03-02	МАЛЫЙ БРУС	2	ХВОЙНАЯ	150	50	12	0.00018
1	03-01	БОЛЬШОЙ БРУС	2	ХВОЙНАЯ	460	50	12	0.00055
03-00		ПОЛКА	1		460	250	20	—
3	02-03	БРУС ПОПЕРЕЧНЫЙ	2	ХВОЙНАЯ	520	127	20	0.00264
2	02-02	БРУС ДОЛЕВОЙ МАЛЫЙ	1	ХВОЙНАЯ	460	127	20	0.00116
1	02-01	БРУС ДОЛЕВОЙ БОЛЬШОЙ	1	ХВОЙНАЯ	500	127	20	0.00127
02-00		КОРОБКА	1		500	127	20	
4	01-04	ОБКЛАДКА	1	ХВОЙНАЯ	765	20	10	0.00015
3	01-03	РУБАШКА	2	ФАН. КА.	845	560	4	0.00376
2	01-02	БРУСОК ЩИТА ПОПЕРЕЧН.	2	ХВОЙНАЯ	360	50	12	0.00044
1	01-01	БРУСОК ЩИТА ДОЛЕВОЙ	2	ХВОЙНАЯ	845	100	12	0.00204
01-00		СТЕНКА БОКОВАЯ	1		845	560	20	

СПЕЦИФИКАЦИЯ ДЕТАЛЕЙ

1969	ИЗДЕЛИЯ ЗАВОДСКОГО ИЗГОТОВЛЕНИЯ	ШКАФ ПОД МОЙКУ „ОК-3" ЭЛЕМЕНТЫ 01-00; 02-00; 03-00; 04-00.	СЕРИЯ 125	ЧАСТЬ 10 РАЗДЕЛ 10.6-1	ЛИСТ 62

УЗЕЛ „1"

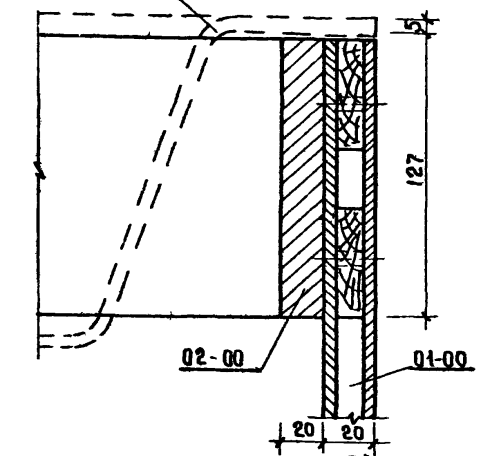

УЗЕЛ „2"

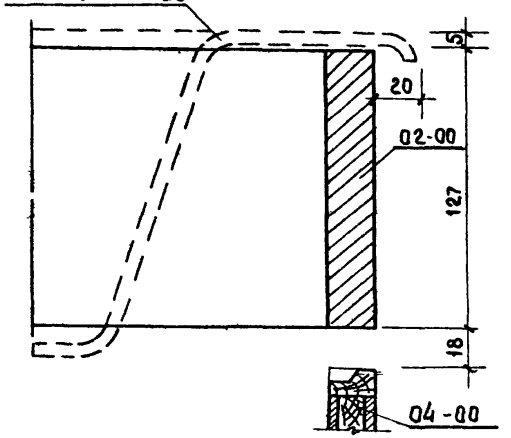

УЗЕЛ „3"

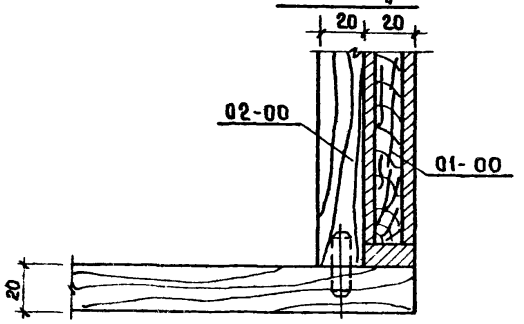

УЗЕЛ „4"

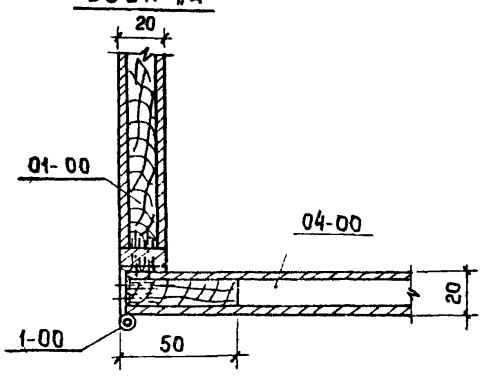

1969	ИЗДЕЛИЯ ЗАВОДСКОГО ИЗГОТОВЛЕНИЯ	ШКАФ ПОД МОЙКУ „ОК-3" УЗЛЫ „1÷4"	СЕРИЯ 125	ЧАСТЬ 10 РАЗДЕЛ 10.6-1	ЛИСТ 63

ОБЩИЙ ВИД
СТОЛА-ШКАФА „ОК-4"

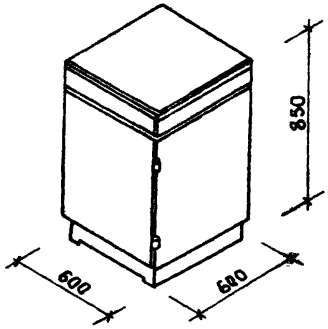

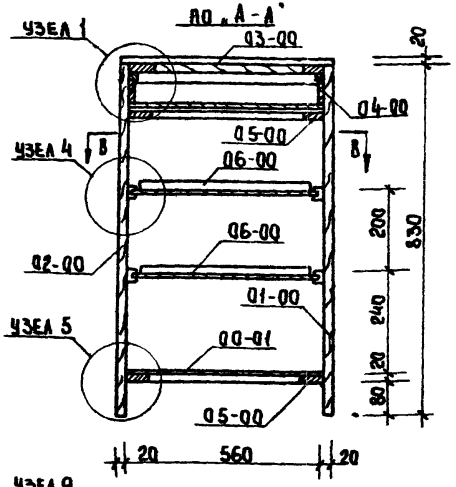

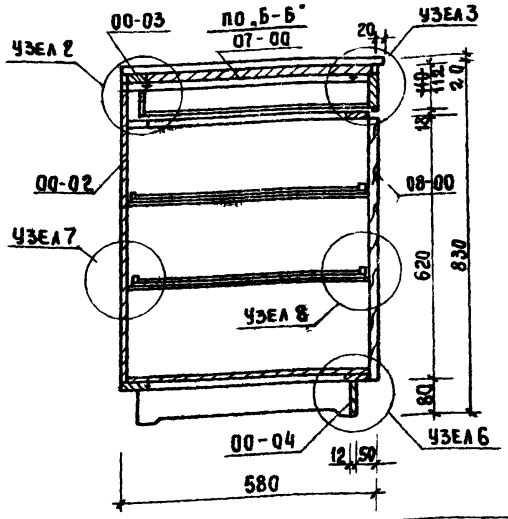

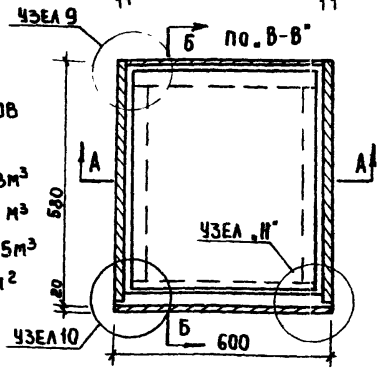

РАСХОД ОСНОВНЫХ МАТЕРИАЛОВ В ЧИСТОТЕ:

1. Хвойная порода: 0,02508 м³
2. Твердолиственная порода: 0,00133 м³
3. Фанера клееная 0,01825 м³
4. Линолеум 0,36 м²

Примечания

1. Узлы „1"-„11" см. лист 69

Исправленному верить
рук. бриг. /подпись/ 12.5.76г.

№ п/п	Марка	Наименование	Ед. изм.	Кол.	ГОСТ	№ листов раб. черт.	
3	—	Шуруп 3,5×20	шт	30	1145-60	—	
2	4-00	Защелка накладн.	шт	1	1145-62	—	
1	1-00	Петля	шт	2	—	—	

Спецификация фурнитуры и метизов на стол-шкаф „ОК-4"

№ п/п	Марка	Наименование	Кол. шт.	Размеры в чистоте А	Ш	Т	№ листов рабоч. черт.
11	00-04	Плинтус	1	600	80	12	
10	00-03	Брусок крепежный	1	590	50	20	
9	00-02	Полик задний	1	590	745	4	
8	00-01	Полка нижняя	1	560	555	4	
7	08-00	Дверка	1	620	600	20	
6	07-00	Крышка	1	600	600	20	
5	06-00	Полка выдвижная	2	536	542	8	
4	05-00	Рамка	2	560	555	20	
3	04-00	Ящик	1	600	560	90	
2	03-00	Доска выдвижная	1	600	540	18	
1	02-00	Стенка боковая	1	830	560	20	
	01-00		1				

Спецификация столярных элементов и деталей на стол-шкаф „ОК-4"

1969	Изделия заводского изготовления	Стол-шкаф „ОК-4". Общий вид и детали.	Серия 125	Часть 10 Раздел 10.6-1	Лист 64И

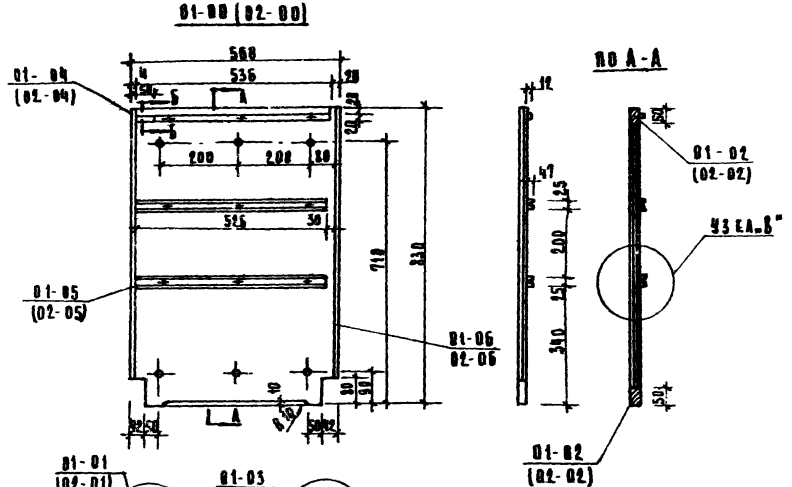

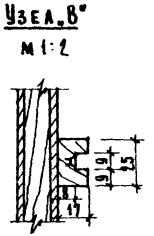

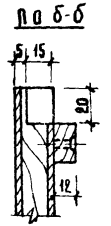

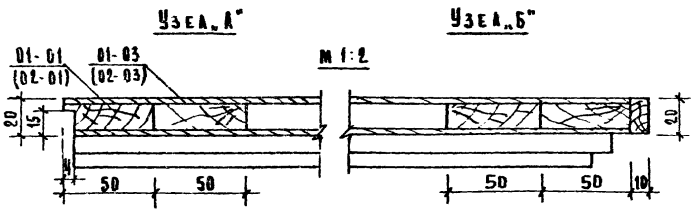

ПРИМЕЧАНИЕ

1. Стенка боковая 02-00 зеркальна стенке 01-00

Б	01-06	Обкладка	1	хвойная	750	20	10	0.00015
5	01-05	Полозок выдвиж. полки	2	пв. лист.	525	25	17	0.00045
4	01-04	Полозок выдвиж. доски	1	хвойн.	536	20	12	0.00013
3	01-03	Рубашка	2	фан. кл	830	560	4	0.00372
2	01-02	Брусок горизонт.	2	хвойн.	350	50	12	0.00042
1	01-01	Брусок вертикальн.	4	хвойн.	830	50	12	0.00092
01-00		Стенка боковая	1	—	830	360	20	—

№ п.п.	Марка	Наименование	Кол	Материал и порода древесины	Размеры в чистоте мм: Д	Ш	Т	Объем м³ в чистоте

Спецификация деталей

1969	Изделия заводского изготовления	Стол-шкаф, ОК-4". Элементы 01-00, 02-00	Серия 125	Часть 10 Раздел 10.6-1	Лист 65

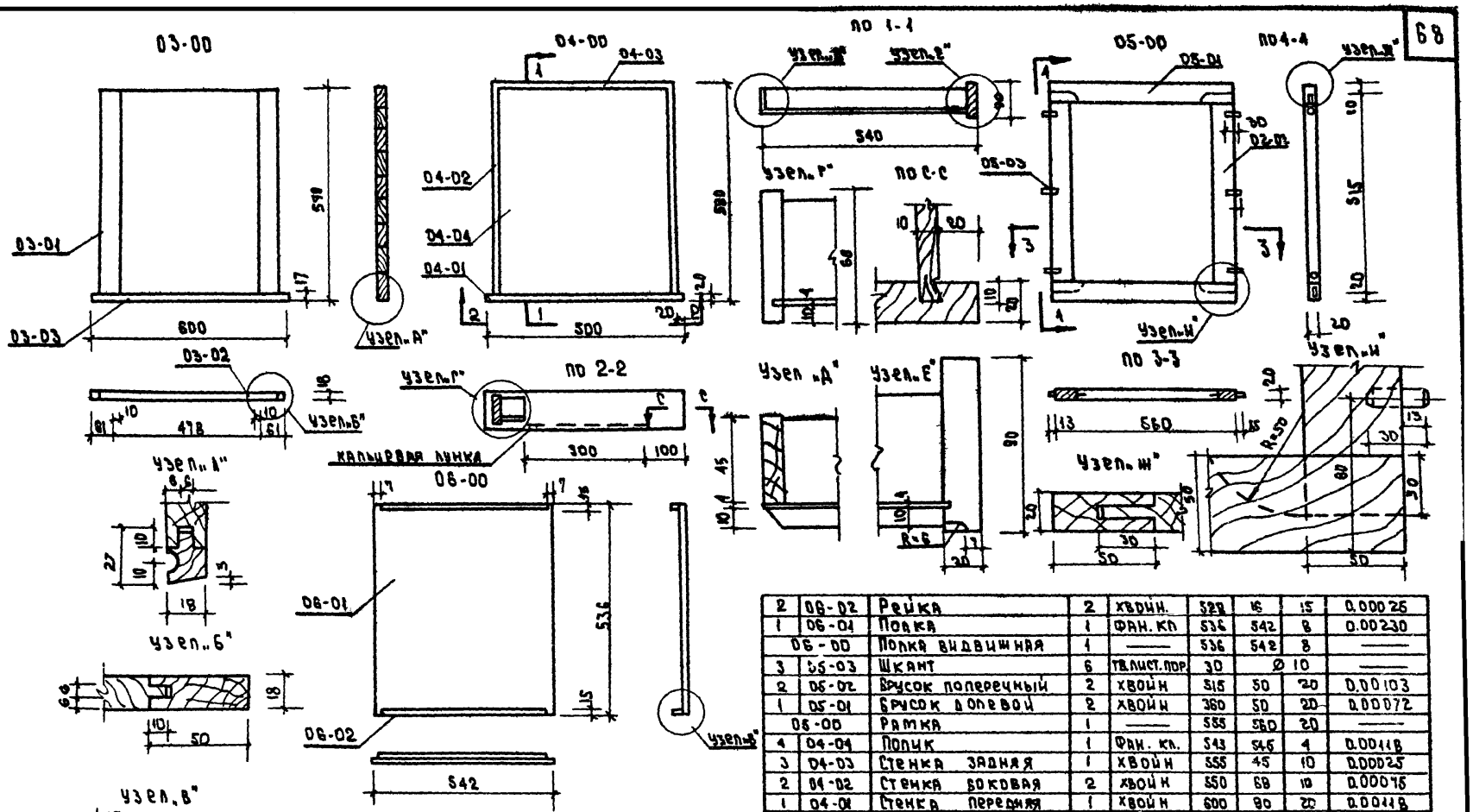

2	06-02	Рейка	2	хвойн.	523	16	15	0.00026
1	06-01	Полка	1	фан. кл	536	542	8	0.00230
06-00		Полка выдвижная	1	——	536	542	8	——
3	05-03	Шкант	6	тв.лист.пор.	30	∅ 10		——
2	05-02	Брусок поперечный	2	хвойн	515	50	20	0.00103
1	05-01	Брусок долевой	2	хвойн	360	50	20	0.00072
05-00		Рамка	1	——	555	560	20	——
4	04-04	Полик	1	фан. кл.	543	546	4	0.00118
3	04-03	Стенка задняя	1	хвойн	555	45	10	0.00025
2	04-02	Стенка боковая	2	хвойн	550	68	10	0.00076
1	04-01	Стенка передняя	1	хвойн	600	90	20	0.00118
04-00		Ящик	1	——	600	580	80	——
3	03-03	Ручка раскладная	1	тв.лист.пор.	600	27	18	0.00029
2	03-02	Филенка	1	хвойн.	523	478	18	0.00449
1	03-01	Брусок долевой	2	хвойн.	523	50	18	0.00094
03-00		Доска выдвижная	1		600	540	18	——
№№ п.п	Марка	Наименование	Кол.	Материал и порода древесины	Размеры в чистоте мм Д	Ш	Т	Объем м³ в чистоте

Спецификация деталей

1969	Изделия заводского изготовления	Шкаф-стол „ОК-1". Элементы 03-00; 04-00; 05-00; 06-00.	Серия 125	Часть 10 Раздел 10.6-1	Лист 66

НО75-07 70

Проверил Шаманина

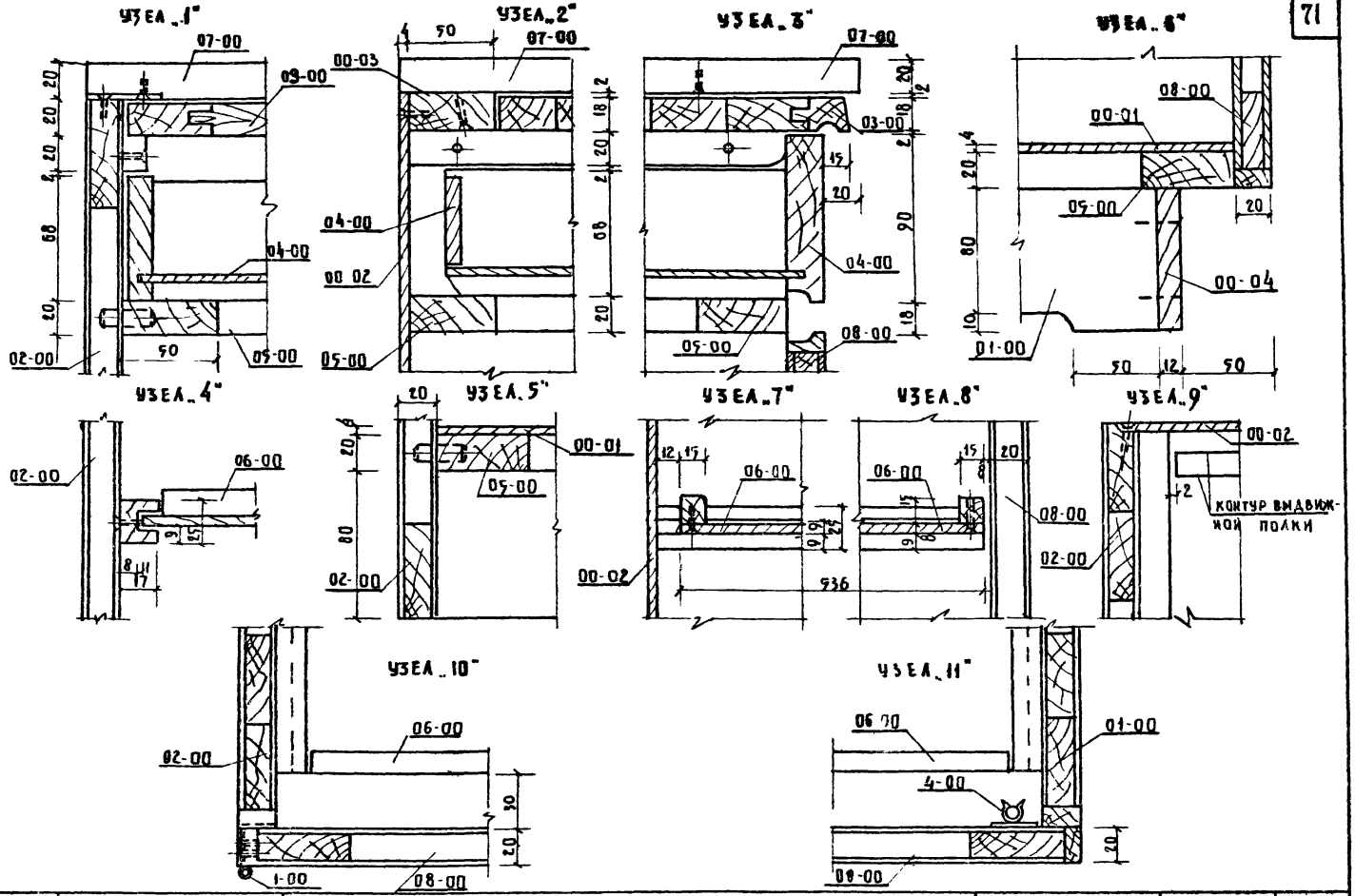

1969	ИЗДЕЛИЯ ЗАВОДСКОГО ИЗГОТОВЛЕНИЯ	СТОЛ-ШКАФ „ОК-2" „ОК-4" УЗЛЫ „1" — „11".	СЕРИЯ 125	ЧАСТЬ 10 Разделы 10-1	ЛИСТ 69

11075-07 13

1-00

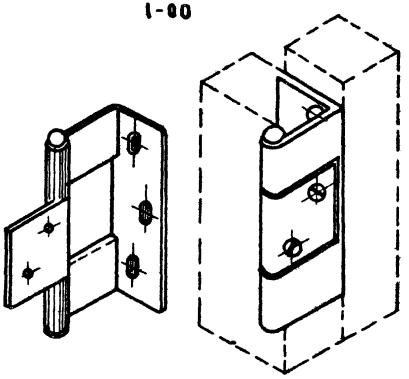

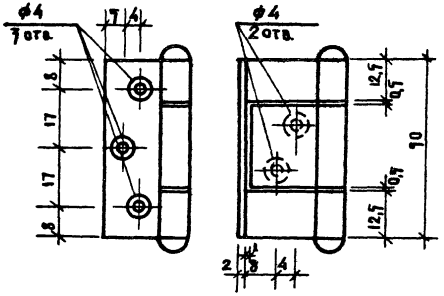

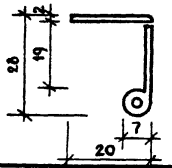

Материал ст.3
Отделка - хромировать или никелировать
Вес 1000 шт. - 70 кг

3-00

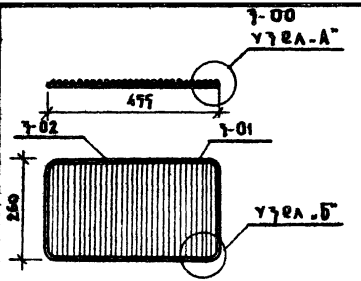



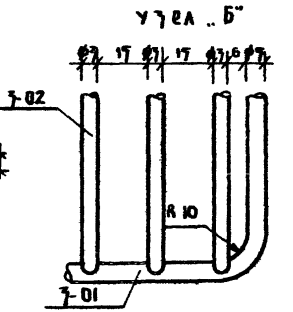

Отделка - оцинковать

2	3-02	Пруток	ст.3	24	0,2
1	3-01	Рамка	ст.3	1	0,24
	3-00	Решетка для сушки	Сварная деталь	1	0,44
№ п.п.	Марка	Наименование	Материал	Кол-во	Вес

Спецификация на 1 решетку

2-00

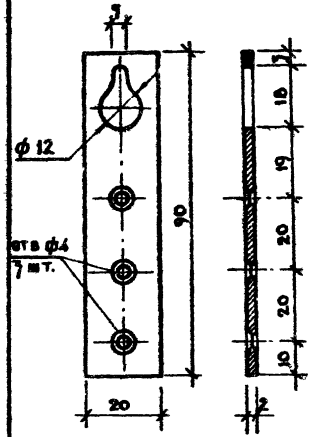

Отделка - оцинковать

Материал ст.-3
Вес 1000 шт.- 20.2 кг

1969	Изделия заводского изготовления	Металлические детали 1-00; 2-00; 3-00		Серия 125	Часть 10 Раздел 10-1 / Лист 70

1076-07 74

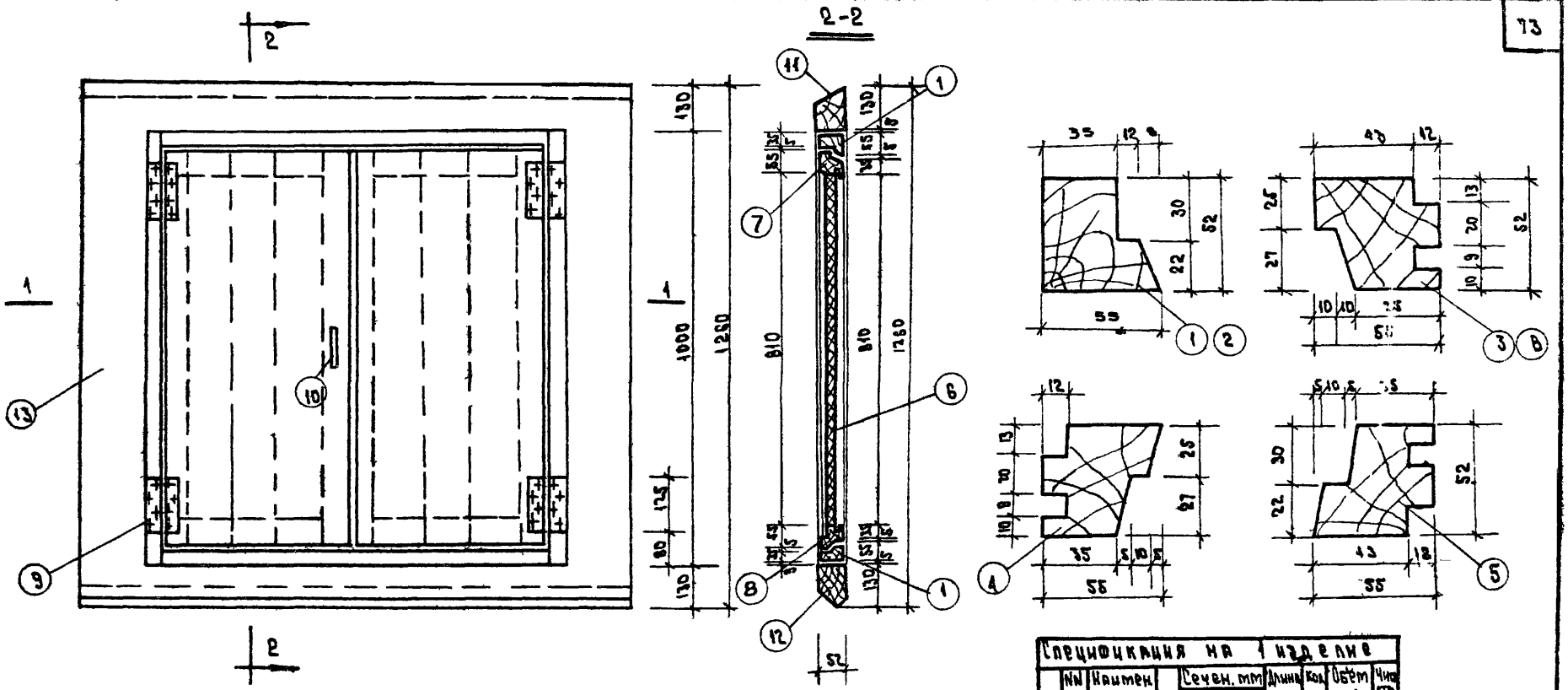

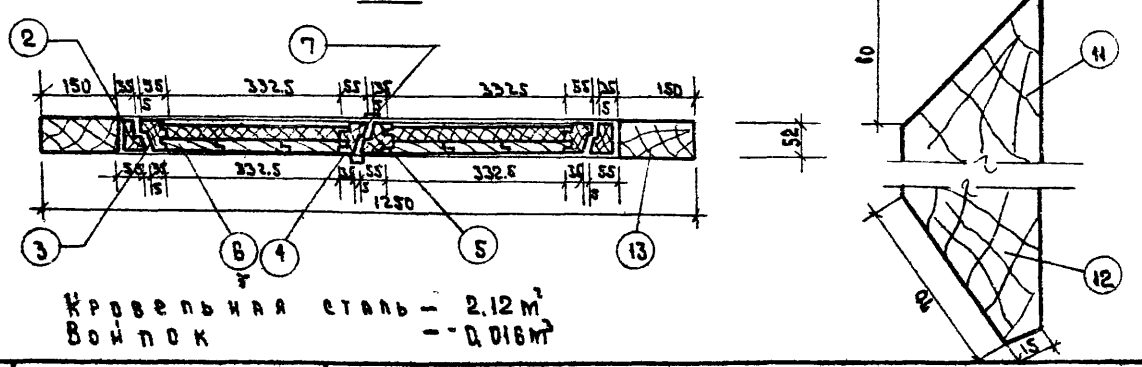

Кровельная сталь — 2.12 м²
Войлок — 0.016 м³

Спецификация на 1 изделие

	NN п/п	Наимен. элемен.		Сечен. мм до остр.	Сечен. мм после остр.	Длина мм	Кол. шт	Объём м³	Чис. стр. стоп
ИД-14а	1	Брусок		60×60	52×55	810	2	0.005	
	2	Брусок		60×60	52×55	1000	2	0.007	
	3	Брусок		60×60	52×55	880	2	0.006	
	4	Брусок		60×60	52×55	880	1	0.006	
	5	Брусок		60×60	52×55	880	1	0.006	
	6	Доска		20×120	19×115	880	6	0.012	
	7	Доска		16×50	13×30	1000	1	0.001	
	8	Брусок		60×60	52×50	340	4	0.005	
	9	Петля В-125 ГОСТ 5088-65		—	—	—	4	—	—
	10	Ручка Г 80 ГОСТ 5687-[illegible]		—	—	—	1	—	—
	11	Брусок		130×60	130×52	1260	2	0.026	—
	12	Брусок		138×60	130×52	1250	2	0.026	—
	—	Древесно-волокн. плита		—	—	—	—	0.024	—
	13	Брусок		58×60	150×52	1260	2	0.025	

1969	Изделия заводского изготовления	Крышка лаза в тежпод полье ИД-14а	Серия 125	Часть 10 раздел 10.6-1	Лист 71

11076-07 75

Общий вид

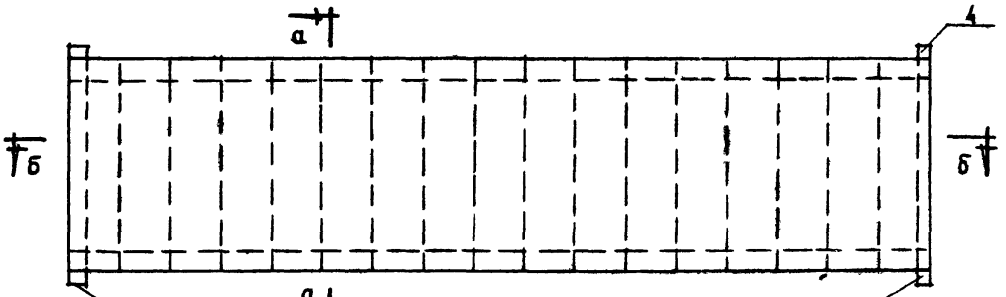

по а-а

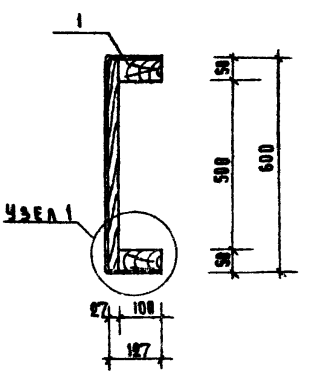

по б-б

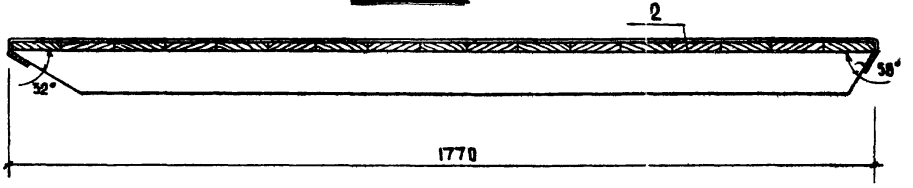

УЗЕЛ 1

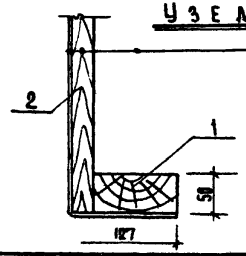

кровельная оцинкованная сталь δ=0,5 мм ГОСТ 8075-56

доска толщ. 27 мм

брус 100×50 мм

Спецификация на 1 элемент

№ № пп	Наименование элементов	Сеч. в мм	Длина мм	К-во шт.	Объем м³
1	Брус	50×100	1770	2	0,020
2	Доска	27×120	518	17	0,2889
3	кровельн. сталь	δ=0,5			
4	металлич. пластина	δ=3	660×50	2	

gost.e-ecolog.ru