КБ по железобетону

СЕРИЯ 125

КОМПЛЕКСНАЯ СЕРИЯ ТИПОВЫХ ПРОЕКТОВ
КРУПНОПАНЕЛЬНЫХ ЖИЛЫХ И ОБЩЕСТВЕННЫХ ЗДАНИЙ

ЧАСТЬ 10. ИЗДЕЛИЯ ЗАВОДСКОГО ИЗГОТОВЛЕНИЯ

РАЗДЕЛ 10.5-13. Перегородки

11076 – 63
ЦЕНА 1-25

gost.e-ecolog.ru

КОМПЛЕКСНАЯ СЕРИЯ 125 – ТИПОВЫЕ ПРОЕКТЫ

КРУПНОПАНЕЛЬНЫХ ЖИЛЫХ И ОБЩЕСТВЕННЫХ ЗДАНИЙ

ЧАСТЬ 10. ИЗДЕЛИЯ ЗАВОДСКОГО ИЗГОТОВЛЕНИЯ

РАЗДЕЛ 10.5-13. ПЕРЕГОРОДКИ

РАЗРАБОТАН
КБ ПО ЖЕЛЕЗОБЕТОНУ
ГОССТРОЯ РСФСР

РАБОЧИЕ ЧЕРТЕЖИ
ВВЕДЕНЫ В ДЕЙСТВИЕ
КБ ПО ЖЕЛЕЗОБЕТОНУ
ПРИКАЗ №143 ОТ 17/IX 1979 г.

№№ п/п	Наименование	№№ лист	№№ стр
1	Содержание	С 1	2
2	Пояснительная записка	П 1	3
3	Перегородка ПП-59.11	1	4
4	Перегородка ПП-59 10	2	5
5	Перегородки ПП-47.10; ПП-58.1; ПП-17.1	3	6
6	Перегородки ПП-24.10; ПП-30.10	4	7
7	Перегородка ПП.-19.10.	5	8
8	Перегородка СПП-59.11	6	9
9	Перегородка СПП-59.10	7	10
10	Перегородки СПП-59.2	8	11
11	Перегородка СПП-42	9	12
12	Перегородка СПП-25.1, СПП-40.10.	10	13
13	Перегородки СПП-30.10; СПП-24.10.	11	14
14	Перегородки СПП-37; СПП-22.	12	15
15	Перегородка СПП-19.10.	13	16
16	Перегородки СПП-6; СПП-13; СПП-16	14	17
17	Перегородки ПС-30 30-02; ПП-30.30-02, ПС-22.30 01, ПС-19 30-0.	15	18
18	Перегородки ПС-32.30-01; ПС-33 30-03; ПС-12 25-0	16	19
19	Перегородки ПС-28.30-0; ПП-28.30-0, ПС 11.24-0, ПС-6 25 01	17	20
20	Перегородки ПС-16.30-02; ПС-55.25-0	18	21
21	Перегородки ПС-15.30-01, ПС-15.30-0; ПП-28.30-01.	19	22
22	Перегородки ПС-13.30-01, ПС-16.30-02; ПС-9 30-01; ПС-10 30-01; ПС-18.30-01.	20	23
13	Перегородки ПС-16.30-03; ПП-36.30-01; ПС-30 30-04	21	24
24	Перегородки ПС-9.30-02; ПС-10.30-02, ПС-12.30-01; ПС-18 30-02; ПП-23.30 01:	22	25
25	Перегородки ПС-26.30-01; ПС-30.30 03; ПП-32 30-02; ПП-33 30-04	23	26
26	Перегородки ПП-31.30-0; ПС-20.30-01.	24	27
27	Сварные сетки 5-13 с 1 ÷ 5-13 с 5.	25	28
28	Детали каркаса перегородок Узлы 1÷4	26	29
29	Детали каркаса перегородок Узлы: 5 ÷ 9	27	30
30	Детали каркаса перегородок. Узлы 10 ÷ 13	28	31
31	Узел 5 для гипсобетонных перегородок. Узлы 1-4, для керамзитобет перегородок	29	32

Нач. отдела	Передыпкин	
Гл. кон. отд.	Сидоров	
Гл. кон. пр.	Дмитриев	
Рук. гр.	Киселева	
Провер.	Лукинова	
Разраб.	Смирнова	

1978 с 125 ч 10 р 10.5-13

Содержание.

Стадия	Лист	Листов
Р	С-1	

КБ по железобетону госстроя РСФСР г. Москва

Нормоконтроль

Согласовано

Инв. № подл. | Подп. и дата | Взам. инв. №

Пояснительная записка

В настоящий альбом включены рабочие чертежи гипсобетонных и керамзитобетонных перегородок для 5и и 9и этажного общежития серии 125.

Керамзитобетонные перегородки

Запроектированы в соответствии со СНИП II-21-75. Марка бетона -75, объемный вес 1200 кг/м³. Вес перегородок подсчитан, исходя из объемного веса керамзитобетона 1350 кг/м³.

Закладные детали в керамзитобетонных перегородках предусмотрены для монтажного крепления их между собой и с внутренними стенами. В перегородках предусмотрены каналы для скрытой эл проводки.

Гипсобетонные и гипсоцементные перегородки

разработаны на основе ГОСТ 9574-71.

Материал перегородок гипсобетон с пределом прочности R сж -35 кг/см², с объемным весом в высушенном до постоянной массы состоянии 1250 кг/м³. Вес перегородок подсчитан исходя из объемного веса гипсобетона -1350 кг/м³.

Панели армированы деревянным реечным каркасом который должен изготовляться из здоровой древесины и иметь одинаковый размер рейки по толщине. Нижняя обвязка изготовляется из антисептированной древесины не ниже III сорта.

Перегородки с индексом ПС следует изготовлять из гипсобетона на гипсоцементопуццолановом вяжущем.

Допускаемые отклонения от размеров панелей в мм не должны превышать по длине и высоте 10-15, по толщине ±2, по искривлению поверхности ±3 мм/пм.

Лицевые поверхности панелей должны быть подготовлены под оклейку обоями или шпаклевку, влажность панелей при отпуске с завода не должна превышать 12%. Хранение и транспортировка панелей должны производиться в вертикальном положении.

В проемах панелей для хранения, транспортировки и монтажа возможна установка временных раскосов и распорок или частичное заполнение проемов гипсобетоном на 50 см от верха проема.

Надписи, наносимые на панели несмываемой краской, следует располагать на высоте не более 1,4 м. Объемный вес древесины каркаса 600 кг/м³.

Перегородки с индексом СПП применяются для варианта сплошных плит перекрытия.

Монтажные петли запроектированы с условием подъёма перегородок траверсами за все петли.

Нач отд	Пересыпкин		1978	125 ч 10 р. 10 5-13	
Гл кон от	Сидоров				
Гл кон пр	Дмитриев		Пояснительная записка	Стадия: Р	Лист: П-1
Рук гр.	Киселева				Листов
Проверил	Давыдов			КБ по железобетону ГОССТРОЯ РСФСР г Москва	
Исполнил	Осипова				

Инв № подл | Инженер Н.К. | Кузнецова | Нач. конструкт. | Согласовано | Инженер

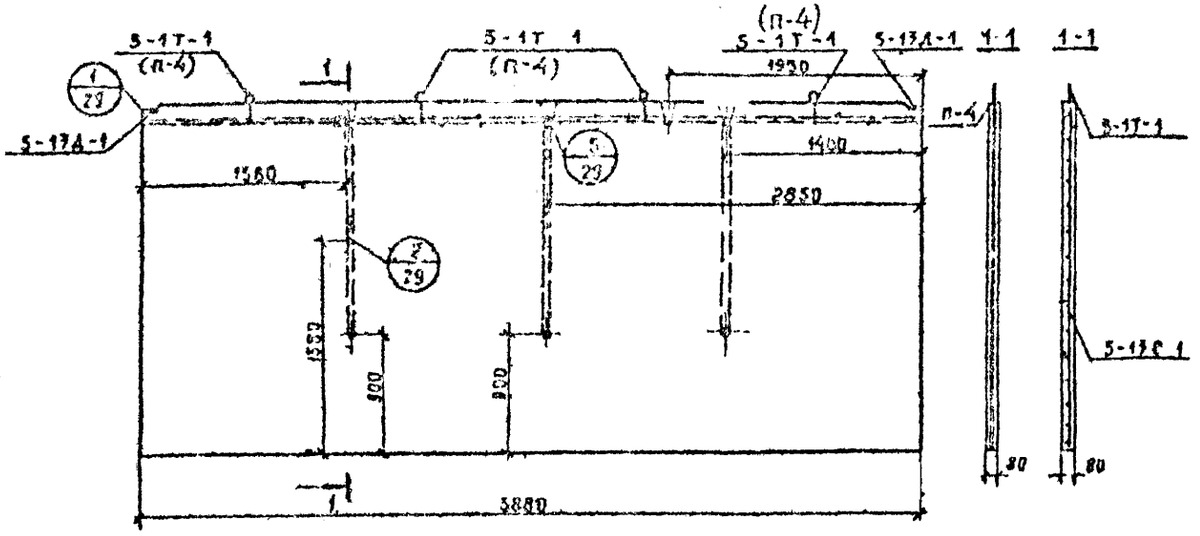

2 - 2

Для гипс. Для керамз.

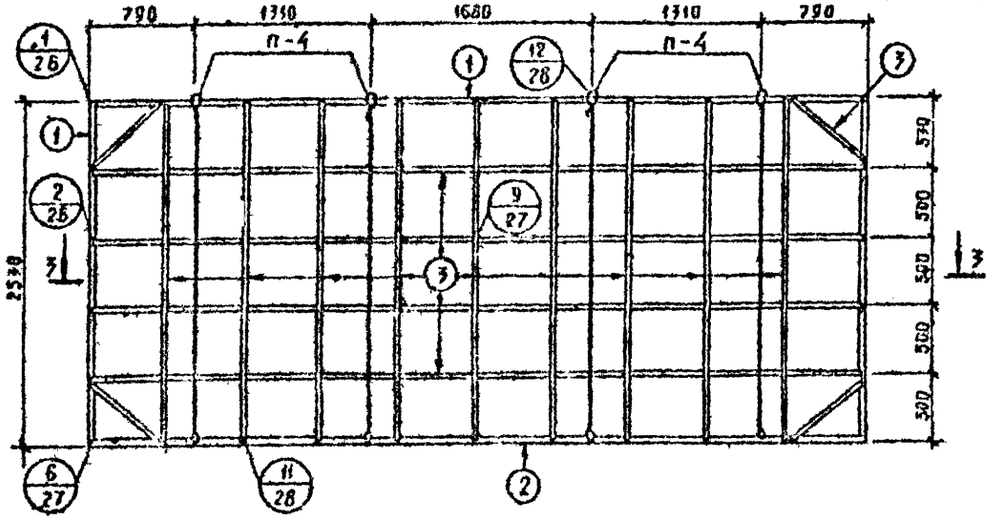

3 - 3

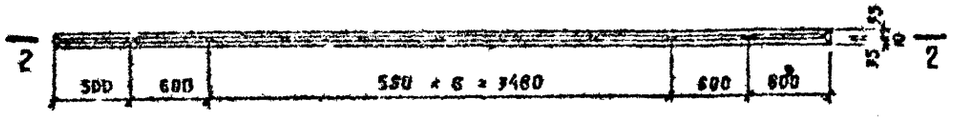

Гипсобетонная перегородка								
Марка	Габариты, мм			Объем гипсобет., м³	Объем древесины, м³		Вес металла, кг	Вес марки, кг
	l	b	h		брусья	каркас		
ПП-59 Н	5880	80	2570	1,1	0,0162	0,0449	6,4	1975

Керамзитобетонная перегородка

Спецификация металла						
Наим. издел.	Марка	Кол. шт.	Вес, кг		N листа	Час раз.
			Марки	Всего		
ПП-59 Н	5-13Г-1	1	8,63	8,63	25	10,5
	5-1Т-1	4	0,76	3,04	28	10,5
	5-13Д-	2	0,38	0,76	28	
			Итого	12,43		

Показатели на изделие

Наименование	Кол-во
	ПП-59 10
Вес, кг	1519
Объем бетона, м³	1,12
Вес стали, кг	12,43
Марка бетона	75

Выборка металла

Сечение, мм	3 В I	8 А I	10 А I	80×6
Длина, м	156,90	0,40	4,88	0,16
Вес, кг	8,63	0,16	3,04	0,60

Примечание

1. Петлю П-4- изготовить из ф 10 А I.

Нач. отдела	Перебенский	
Гл. конст. ор.	Сидоров	
Гл. конст. ор.	Дмитриев	
Рук. группы	Киселева	
Проверил	Давыдов	
Разработ.	Осипова	

1978 125 ч. 10. р 10.5-13

Перегородка ПП - 59.11

Стадия	Лист	Лист
Р	1	

КБ по железобетонстроя РСФ г. Москва

Нормоконтроль

Инв. № подл. | Инженер | Рузнецова | Р. К. ТР | Афанасьев

11076-63 5

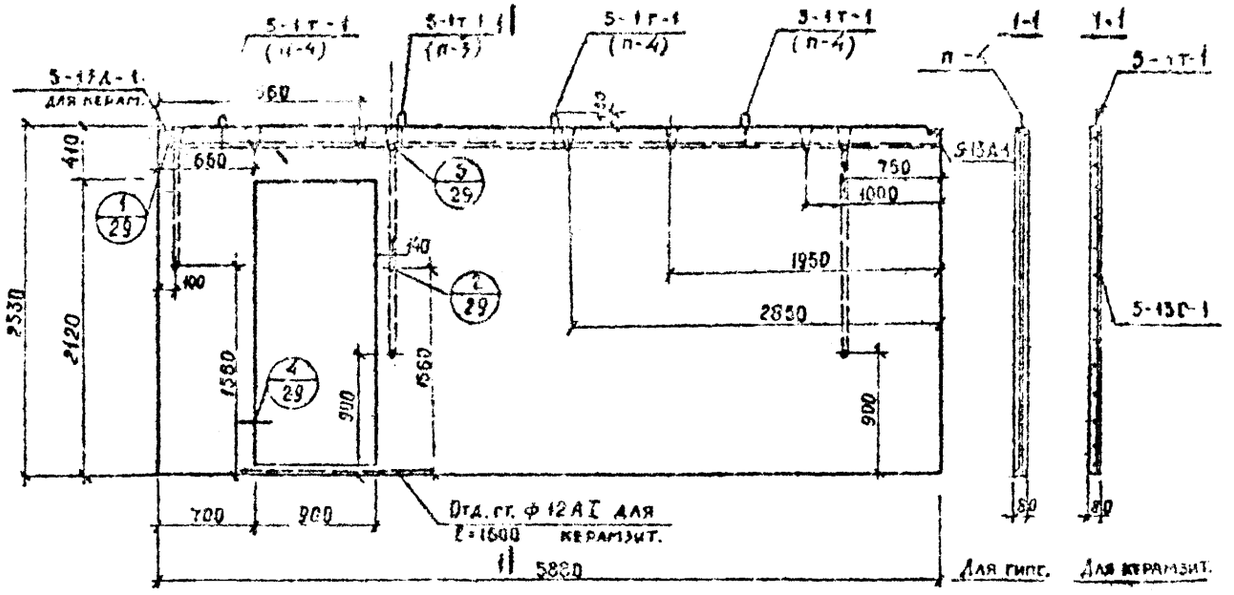

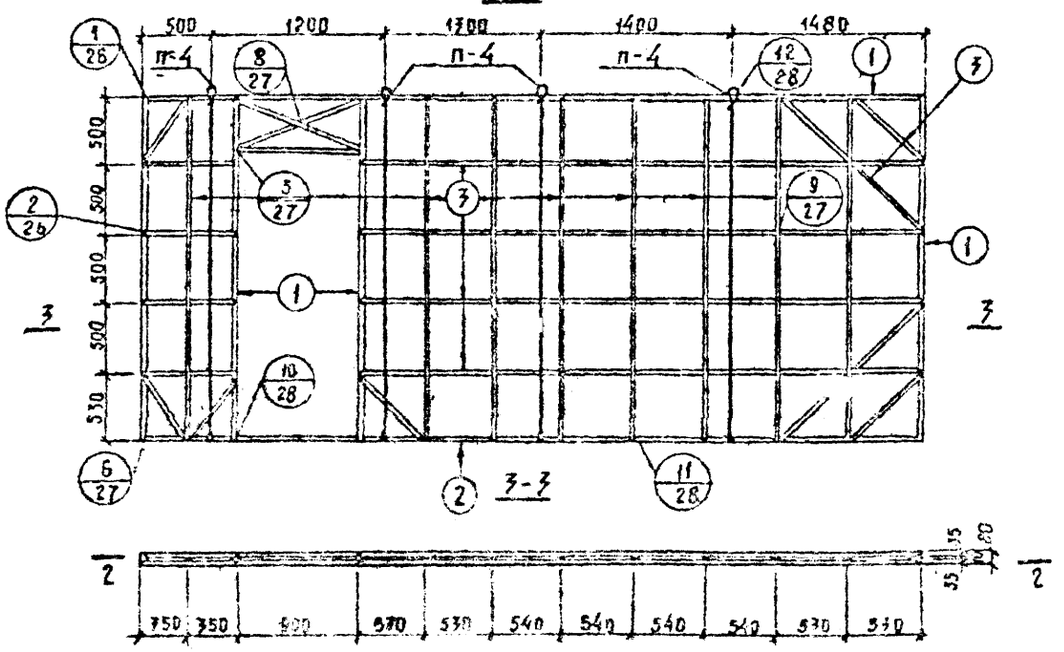

Гипсобетонная перегородка								
Марка	Габариты, мм			Объем гипсобет. м³	Объем гипсобет. м³		Вес металла кг	Вес марки кг
	l	b	h		Брусья	Каркас		
ГПП-59.10	5880	80	2530	1,04	0,0789	0,0123	4,4	1900

Керамзитобетонная перегородка

Спецификация металла						
Наим. издел.	Марка	Кол. шт.	Вес, кг		N листа	Часть раздел.
			Марка	Всего		
ПП-59.10	5-13Г-1	1	8,63	8,63	25	10.5-13
	5-1Т-1	4	0,76	3,04	28	10.5-1
	5-13Д-1	2	0,38	0,76	28	
			Итого	12,43		

Характеристика изделия

Наименование	Кол-во
	ПП-59.10
Вес, кг	1400
Объем бетона, м³	1,04
Вес стали, кг	12,43
Марка бетона	75

Выборка металла

Сечение, мм	3ВI	8АI	10АI	80×6
Длина, м	155,90	0,40	4,88	0,16
Вес, кг	8,63	0,16	3,04	0,60

Примечание:

1. Петлю П-4 изготовить из ф 10 АI.

Нач. отдела	Перепыпкин		1978	125 ч. 10 р. 10.5-13		
Гл. конс. отд.	Сидоров					
Гл. конст. пр.	Дмитриев		Перегородка ПП-59.10	Стадия	Лист	Листов
Рук. группы	Киселева			Р	2	
				по железобетону		

Согласовано

Афанасьев

Кузнецова

Нормоконтроль

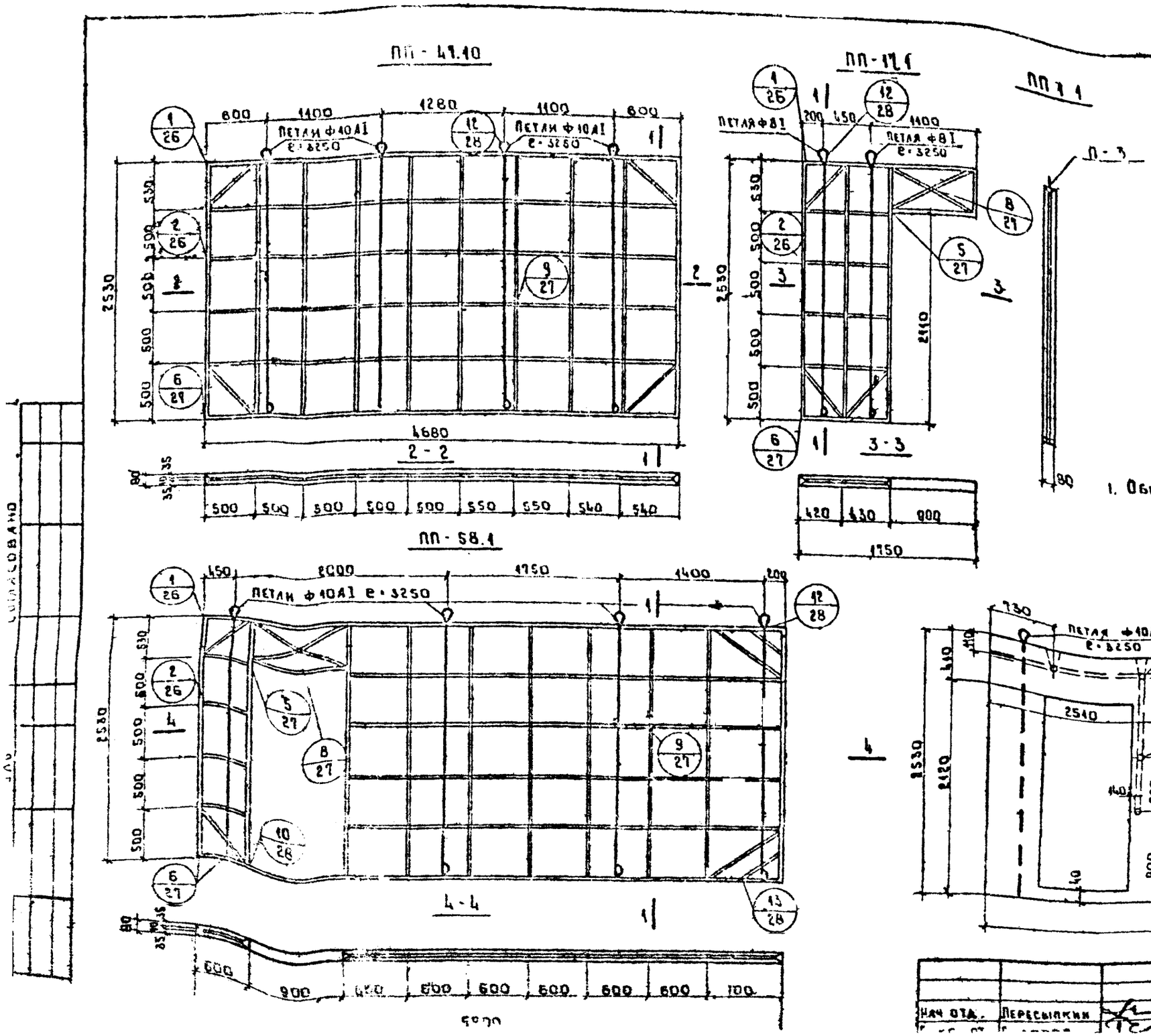

Гипсобетонные перегородки								
Марка	Габариты, мм			Объем гипсоцемента м³	Объем древес м³		Расход металла кг	Масса марки кг
	e	в	h		Брусья	Каркас		
ПП-47.10	4680	80	2530	0.95	0.0257	0.0124	8.00	1190
ПП-58.1	5800	80	2530	1.02	0.0363	0.0128	8.00	1280
ПП-17.1	1750	80	2530	0.20	0.0178	0.0025	2.56	290

Примечание.

1. Общие примечания см. пояснительную записку.

Нач. отд.	Пересыпкин		978	125 ч. 10 р- 10 5-13
				Стадия / Лист / Листов

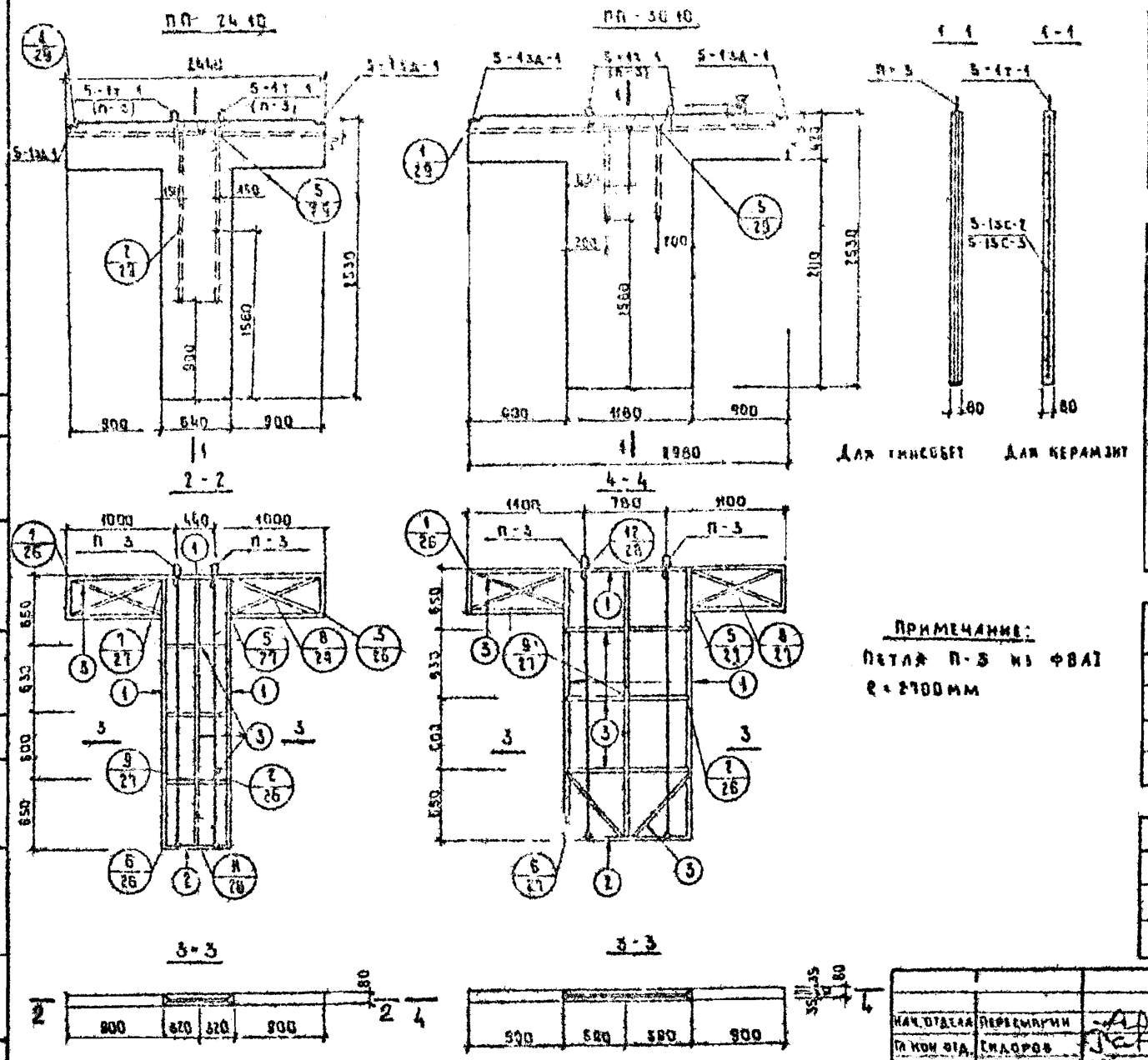

Примечание:
Петля П-3 из ФВАI
ℓ = 2700 мм

Гипсобетонная перегородка								
Марка	Габариты мм			Объем гипсоцемента м³	Объем древесины м³		Вес металла кг	Вес марки
	С	Б	Н		Брусья	Каркас		
ПП 24.10	2440	80	2530	0.19	0.0136	0.0012	2.20	2.40
ПП 30.10	2980	80	2530	0.29	0.0207	0.0021	2.10	3.60

Керамзитобетонная перегородка

Спецификация металла						
Наим. издел.	Марка	Кол. шт	Вес, кг		Н листа	Часть раздел.
			Марки	Всего		
ПП 24.10	5-13С-2	1	1.66	1.66	25	10.5-15
	5-1т-1	2	0.76	1.52	28	10.5-1
	5-13д-1	2	0.38	0.76	28	
		Итого		3.94		
ПП-30.10	5-13С-3	1	2.58	2.58	25	10.5-1
	5-1т-1	2	0.76	1.52	28	10.5-1
	5-13д-1	2	0.38	0.76	28	
		Итого:		4.86		

Характеристика изделия

Наименование	Кол-во	
	ПП-24.10	ПП 30.10
Вес, кг	260	390
Объем бетона, м³	0.19	0.250
Вес стали, кг	3.94	4.86
Марка бетона	75	75

Выборка металла

	ПП-24-10				ПП-30.10			
Сечение, мм	3ВI	8АI	10АI	80×6	3ВI	8АI	10АI	80×6
Длина, м	30.15	0.40	2.44	0.16	46.95	0.40	2.44	0.16
Вес, кг	1.66	0.16	1.52	0.60	2.58	0.16	1.52	0.60

Нач. отдела	Пересыпкин	
Гл. кон. отд.	Сидоров	
Гл. кон. пр.	Дмитриев	
Рук. группы	Киселева	
Проверка	Давыдов	
Разработ.	Осипова	

1978 125 ч. 10 р 10.5-13

Перегородки ПП 24.10
ПП-30.10

Стадия	Лист	Листов
Р	4	

КБ по железобетону госстроя РСФСР г. Москва

Согласовано

Инв. № подл. | Подпись | Инженер | Кузнецова | Инженер | Фамилия

11076-63 Р

5 ПП - 19.10

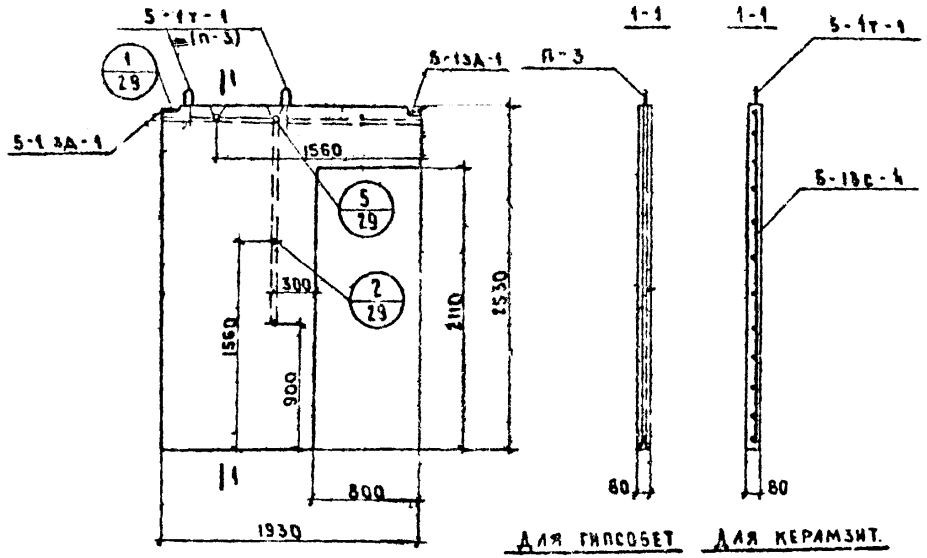

2 - 2

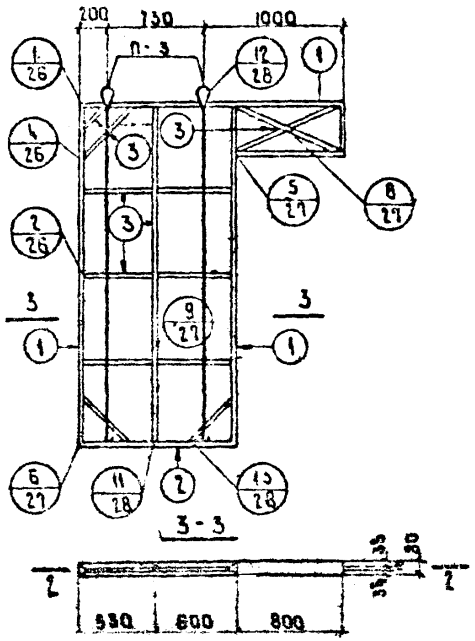

3 - 3

Примечание.

Петлю П-3 изготовить из ф8АI

Гипсобетонная перегородка								
Марка	Габариты, мм			Объем гипсобет. м³	Объем древесины, м³		Вес металла кг	Вес марки кг
	в	в	h		брусья	каркас		
ПП 1910	1930	80	2530	0.25	0.0155	0.0028	2.2	310

Керамзитобетонная перегородка

Спецификация металла						
Наим. изд.	Марка	Кол-во шт.	Вес, кг		N листа	Часть Раздел
			Марки	Всего		
ПП-19.10	5-13с-4	1	2.98	2.98	25	105-1
	5-1т-1	2	0.76	1.52	28	105
	5-13д-1	2	0.38	0.76	28	
			Итого:	5.26		

Характеристика изделия

Наименование	Кол-во
Вес, кг	345
Объем бетона, м³	0.255
Вес стали кг	5.26
Марка бетона	75

Выборка металла				
Сечение	38I	10АI	80×6	8АI
Длина, м	5410	2.44	0.16	0.40
Вес, кг	2.98	1.52	0.60	0.16

Согласовано

Нормоконтроль

			1978	125 ч 10 р 10.5-13
Нач. отдела	Перемышкин			
Гл. инж. пр.	Сидоров			Стадия / Лист / Листов

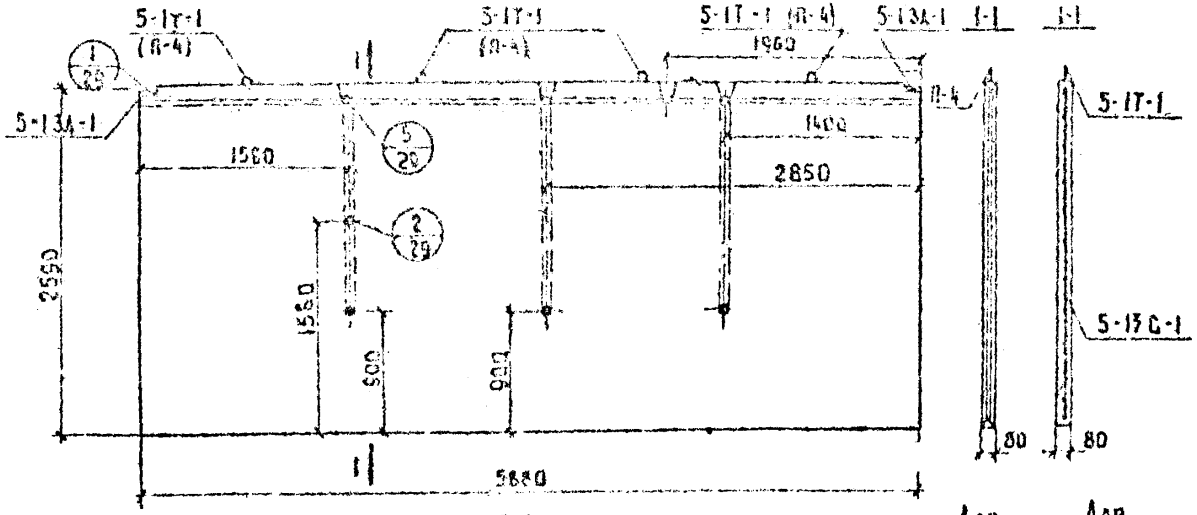

2-2

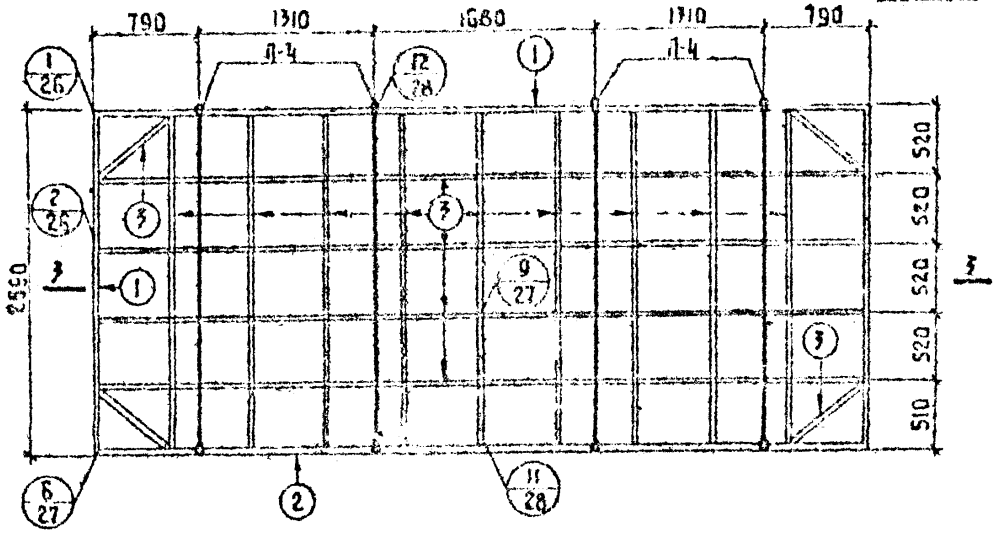

3-3

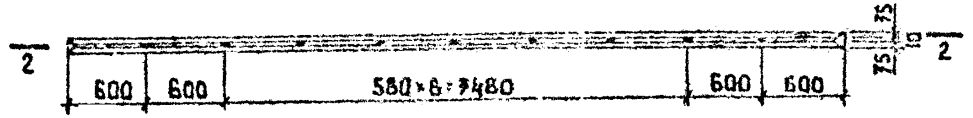

Гипсобетонная перегородка								
Марка	Габариты, мм			Объем гипсобетона, м³	Объем арегулы, м³		Вес металла, кг	Вес марки, кг
	в	в	б		красья	маркас		
СПП-59.11	5880	80	2590	1.13	0.0163	0.0445	6.4	1415

Керамзитобетонная перегородка

Спецификация металла

Наим. изд	Марка	Кол. шт.	Вес, кг		N лист	Часть разд.
			Марки	Всего		
СПП-59.11	5-13С-1	1	8.63	8.63	25	10.5-13
	5-17-1	4	0.76	3.04	28	10.5-1
	5-13А-1	2	0.38	0.76	28	
		Итого		12.43		

Характеристика изделия

Наименование	Кол-во
	СПП 59.11
Вес, кг	1530
Объем бетона, м³	1.13
Вес стали, кг	12.43
Марка бетона	75

Выборка металла

Сечение, мм	3 ВI	8 АI	10 АI	80×6
Длина, м	156.90	0.40	4.88	0.16
Вес, кг	8.63	0.16	3.01	0.60

Примечание

Петлю П-4 изготовить из Ф10 АI

Нач. отд.	Пересыпкин	
Гл. конст. от	Сидоров	
Гл. конст. пр.	Дмитриев	
Рук. группы	Киселева	
Проверил	Киселева	
Разработ.	Давыдов	

1978 125 ч 10 р. 10.5-13

Перегородка СПП-59.11

Стадия	Лист	Листов
Р	Б	

КБ по железобетону Госстроя РСФСР г. Мо...

Инв. № подл. | Инженер | Инженер | Инженер | Инженер

11076-63 10

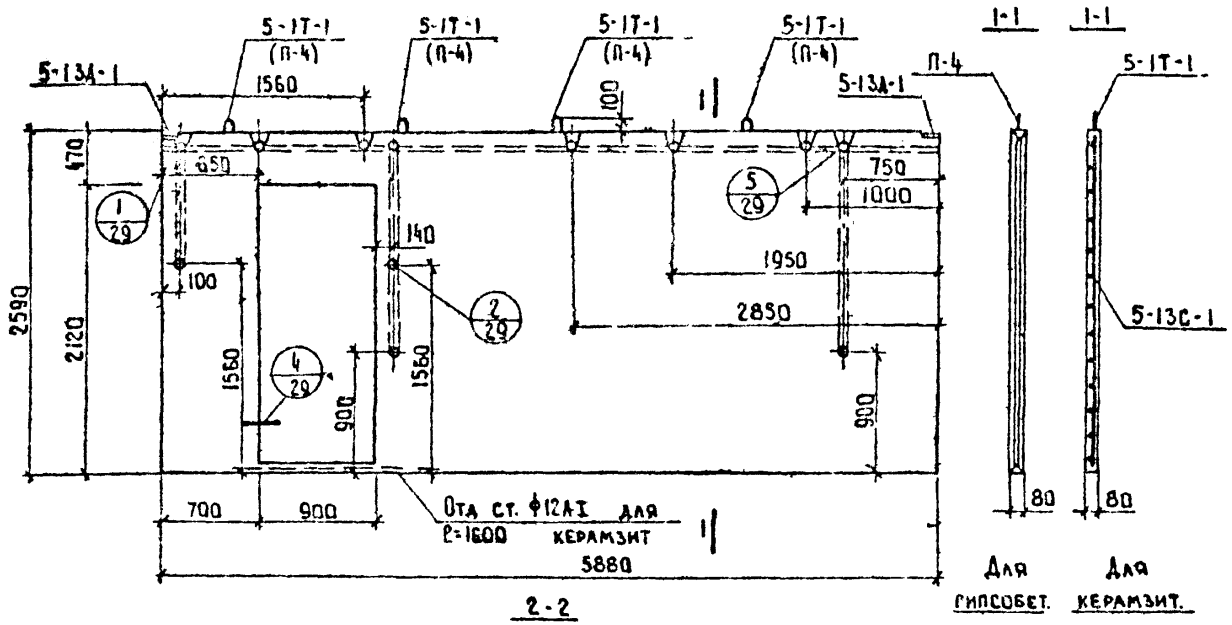

2-2

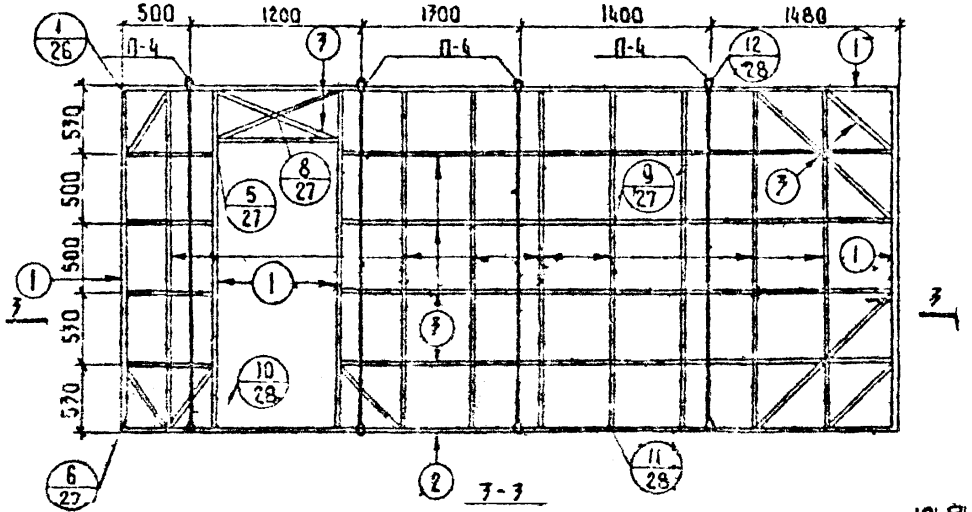

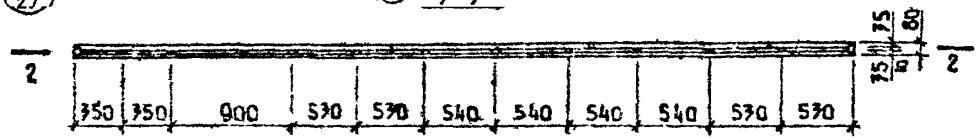

Гипсобетонная перегородка								
Марка	Габариты, мм			Объем гипсобет м³	Объем древесины м³		Вес металла кг	Вес марки кг
	ℓ	б	h		брусьев	каркас		
СПП-59.10	5880	80	2500	1.068	0.079	0.0124	13	1335

Керамзитобетонная перегородка

Спецификация металла

Наим изд.	Марка	Кол. шт	Вес, кг Марки	Вес, кг Всего	N чист.	Часть чертежа
СПП-59.10	5-13С-1	1	8.63	8.63	25	10.5-1
	5-1Т-1	4	0.76	3.04	28	10.5-1
	5-13А-1	2	0.38	0.76	28	
		итого:		12.43		

Характеристика изделия.

Наименование	Кол-во
	СПП-59.10
Вес, кг	1442
Объем бетона, м³	1.068
Вес стали, кг	13.03
Марка бетона	75

Выборка металла

Сечение, мм	38I	8AI	10AI	30×6
Длина, м	156.90	0.48	4.88	0.16
Вес, кг	6.63	0.18	3.02	0.60

Примечание:

Петлю П-4 изготовить из ф10АI

Нач отд.	Пересыпкин		1978	125 4.10 р.10.5-17	
Гл конст от	Бидоров				
Гл конст пр	Дмитриев				
			Перегородка	Стадия	Лист	Листов
				Р	1	

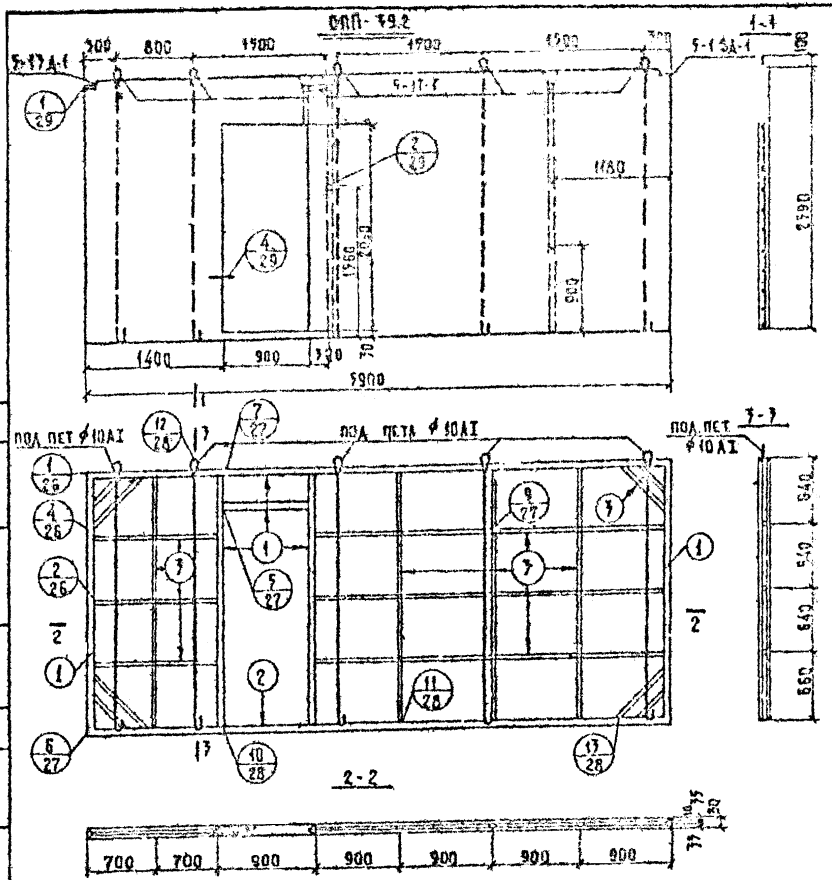

Гипсоцементные и гипсобетонные перегородки								
Марка	Габариты			Объем гипсобетона	Объем дрейбы		Вес метал	Вес марки
	l	b	h		Брусья	Каркас		
СПП-59.2	5900	80	2590	0.92	0.14	0.806	10.26	1350

Керамзитобетонные перегородки

Спецификация металла

Наименование	Марка	Кол-во шт	Вес кг		№ п/п	Часть разд
			Марки	Бетона		
СПП-59.2	5-1 С-1	3	8.65	8.65	24	10.5-1
	5-1 Т-1	3	0.76	3.80	28	10.5-1
	5-1 ЗА-1	2	0.75	0.76	28	10.5-1
	Итого			1341		

Характеристика изделия

Наименование	Колич-во
Вес, кг	1450
Объем бетона, м³	1.08
Вес стали, кг	13.27
Марка бетона	75

Выборка металла

Марка	СПП-59.2			
Сечение, мм	3ВI	8АI	80×6	10АI
Длина, м	179.36	0.40	0.16	8.1
Вес, кг	8.65	0.16	0.6	3.8

Нач. отд.	Пересыпкин	
Гл. кон. пр.	Сидоров	
Гл. кон. пр.	Дмитриев	
Рук. гр.	Киселева	
Проверил	Киселева	
Разработ.	Смирнова	

1978 с 125 ч. 10 р. 10.5-13

Перегородка СПП-59.2

Стадия	Лист	Листов
Р	8	

Ленинградский Промстройпроект ГСФСР г. Москва

Инв. № подл. | Инженерия | Кузнецова | Гл. инженер | Фамилия

Чертежи

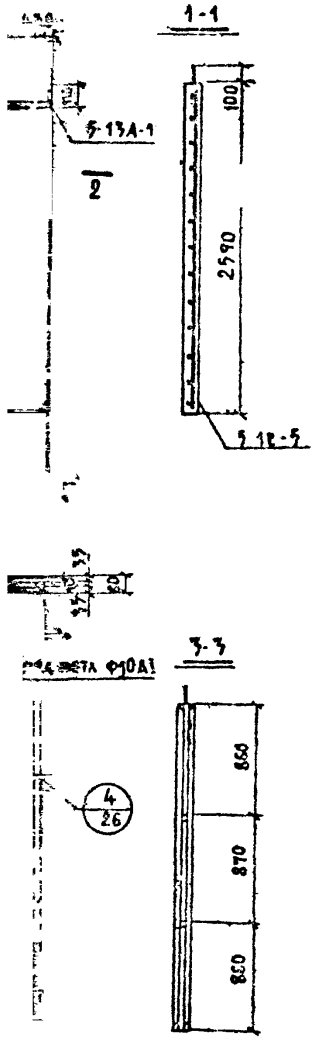

Гипсоцементная перегородка

Марка	Габариты, мм			Объем гипс м³	Объем дер		Вес метал кг	Вес марки
	ℓ	в	h		сруба	карк		
СПП-42	4230	80	2590	0.78	0.087	0.005	5.53	1110

Керамзитобетонная перегородка

Спецификация металла

Наим изд	Марка	Кол-во	Вес, кг		№№ Лист	№№ Разд
			Марк	Всего		
СПП-42	5-1т-1	4	0.76	3.04	28	10.5-1
	5-13с 5	1	5.33	6.33	25	10.5-1
	5-1 7А 1	2	0.38	0.76	28	10.5-1
Итого				10 17		

Характеристика изделия

Наименование	Кол во
Вес, кг	1170
Объем бетона м³	0 87
Вес стали, кг	10 17
Марка бетона	75

Выборка металла

Марка	СПП-42			
Сечение, мм	18 I	10А I	8А	80×6
Длина, м	209.4	4.88	0,40	0.16
Вес, кг	6.33	3,04	0 16	0.6

			1978	125 ч10 в10 5-13		
Нач. отд.	Пересыпкин				Стадия	Лист	Листов
Гл. инж. пр.	Сидоров						
Гл. конструктор	Дмитриев						
Рук. груп	Киселева						

СПП 40 10

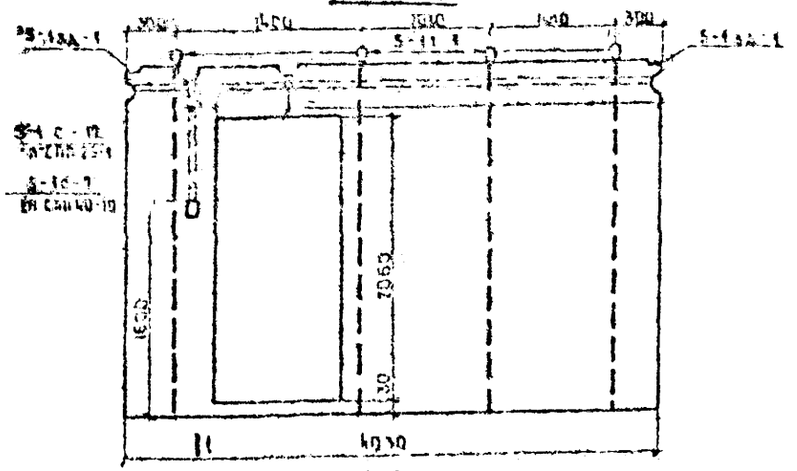

4-4

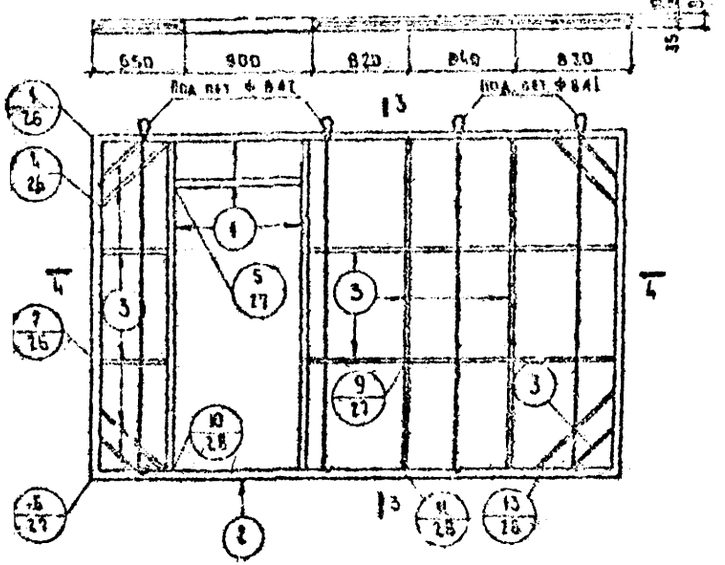

Гипсоцементные и гипсобетонные перегородки								
Марка	Габариты (мм)			Объем гипсобетона м³	Объем дерева		Вес металла кг	Вес каркаса кг
	Р	В	Н		Брусья	Каркас		
СПП 25-1	2510	80	[illegible]	[illegible]	0.097	0.003	[illegible]	[illegible]
СПП 40-10	[illegible]	80	[illegible]	[illegible]	0.15	0.003	[illegible]	[illegible]

КЕРАМЗИТОБЕТОННЫЕ ПЕРЕГОРОДКИ

Спецификация металла						
Наимен. издел.	Марка	Кол. по шт	Вес, кг		Кн. лист	Кн. изд.
			Марк	Всего		
СПП 25-1	5-1 С-10	1	3.85	3.85	28	[illegible]
	5-1 Т-1	2	0.76	1.52	28	[illegible]
	5-1 ЗД-1	2	0.38	0.76	28	[illegible]
	Итого:		6.13			
СПП 40-10	5-1 С-10	1	5.6	5.6	25	[illegible]
	5-1 Т-1	4	0.76	3.04	28	[illegible]
	5-1 ЗД-1	2	0.36	0.76	28	[illegible]
	Итого:		9.40			

ХАРАКТЕРИСТИКА ИЗДЕЛИЯ

Наименование		Количество	
		СПП 25-1	СПП-40-10
Вес	кг	500	830
Объем бетона	м³	0.37	0.69
Вес стали,	кг	6.13	9.40
Марка бетона		75	75

ВЫБОРКА МЕТАЛЛА

Марка	СПП 25-1				СПП 40-10			
Сечение, мм	38 I	10 А I	8 А I	30×6	38 I	10 А I	8 А I	30×6
Длина, м	69.66	2.44	0.40	0.16	101.9	4.88	0.40	0.16
Вес, кг	3.85	1.52	0.16	0.6	5.60	3.04	0.16	0.6

Нач. отд.	Пересыпкин		1978	с 125 ч. 10 р. 10.5-13
Гл. кон. от	Сидоров			
Гл. кон. пр.	Дмитриев		Перегородки СПП 25-1 СПП 40-10	Стадия: Р; Лист: 10; Листов:
Рук. груп.	Киселева			
Проверил	Киселева			КБ по железобетону Госстроя РСФСР г. Москва
Разработ.	Смирнова			

11076-63 16

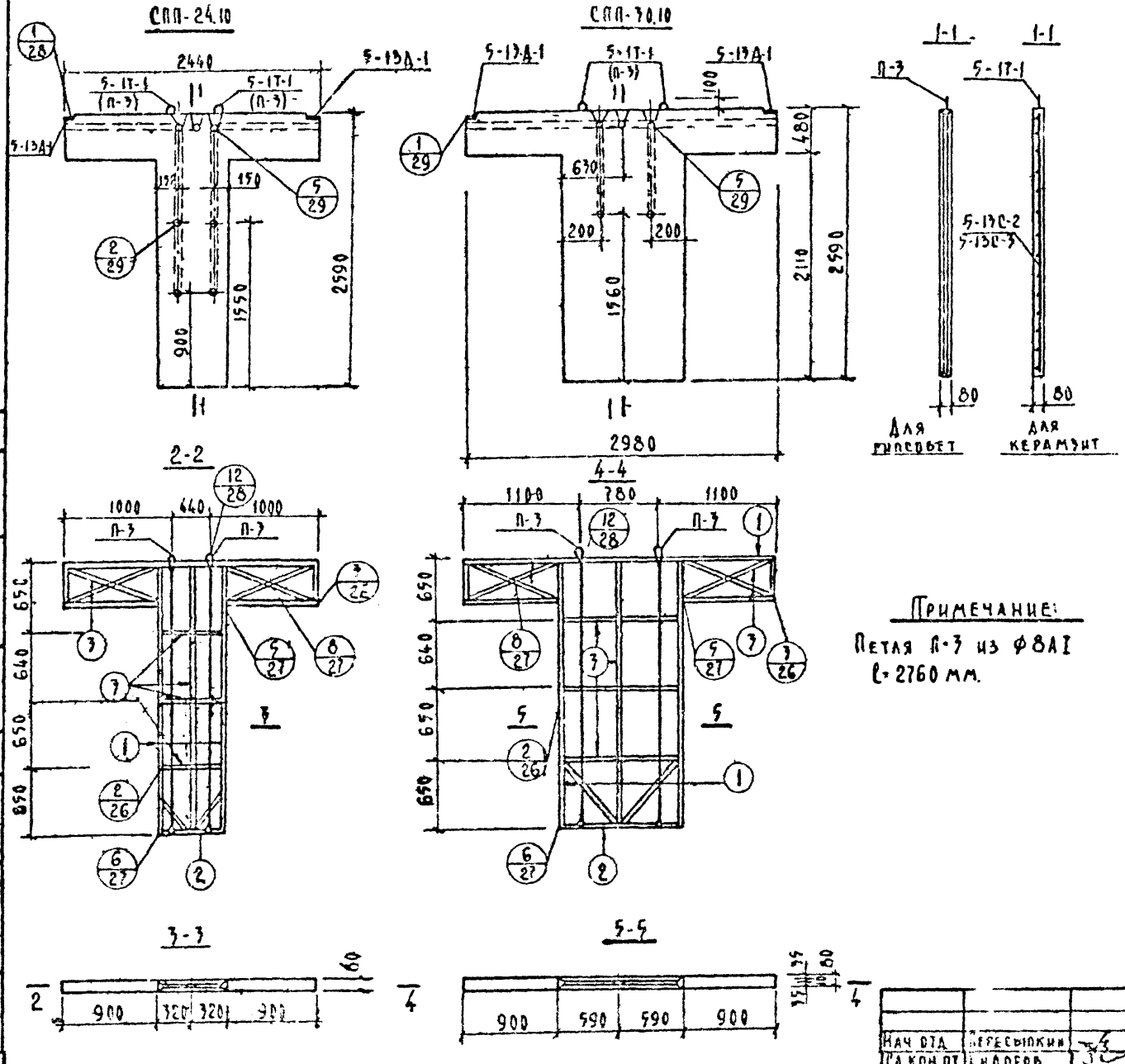

Примечание:

Петля П-3 из Ф8АI
l=2760 мм.

Гипсобетонная перегородка								
Марка	Габариты, мм			Объем гипсоцем. м³	Объем древесины м³		Вес металл кг	Вес мар
	l	b	h		Брусья	Каркас		
СПП-24.10	2440	80	2590	0.20	0.0238	0.0012	2,2	25
СПП-30.10	2980	80	2590	0,304	0,107	0,0025	2,2	38

Керамзитобетонная перегородка

Спецификация металла

Наим. издел.	Марка	Кол. шт.	Вес кг Марки	Вес кг Всего	N листа	Час раз
СПП-24.10	5-13 С 2	1	1,66	1,66	25	10.5
	5-1Т 1	2	0.76	1.52	28	10.5
	5-13 Д-1	2	0.38	0.76	28	
	Итого:			3.94		
СПП-30.10	5-13С-3	1	2.58	2.58	25	10.5
	5-1Т-1	2	0.76	1.52	28	10.5
	5-13Д-1	2	0.38	0.76	28	
	Итого:			4.86		

Характеристика изделия

Наименование	Кол-во СПП-24.10	Кол-во СПП-30.1
Вес, кг	210	410
Объем бетона м³	0.20	0.304
Вес стали, кг	3.94	4.86
Марка: бетона	75	75

Выборка металла

	СПП-24.10				СПП-30.10			
Сечение, мм	3 ВI	8 АI	10 АI	80×6	3 ВI	8 АI	10 АI	80
Длина, м	30.15	0.40	2.44	0.16	46.95	0.40	2.44	0.1
Вес, кг	1,66	0.16	1.52	0.60	2.58	0.16	1.52	0.6

Нач. отд.	Пересыпкин	
Гл. кон. от.	Сидоров	
Гл. кон. пр.	Дмитриев	
Рук. групп.	Киселева	
Проверил	Киселева	
Разработ.	[illegible]	

1978 125 ч. 10 р. 10.5-13

Перегородка
СПП-24.10
СПП-30.10

Стадия	Лист	Листов
Р	11	

КБ по железобетону Госстроя РСФСР г. Москва

Нормоконтроль | Инв. № подл. | Инженер | Кузнецов | Согласов | Афанасьев

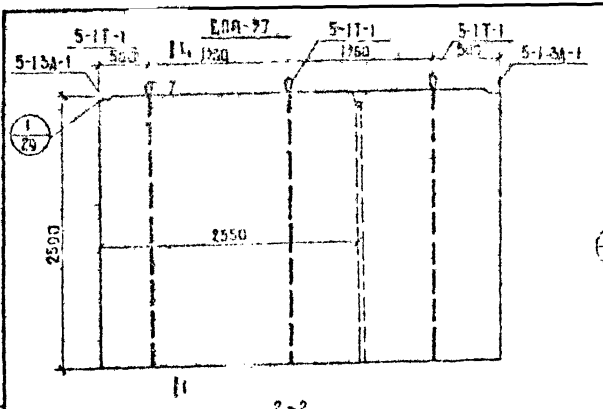

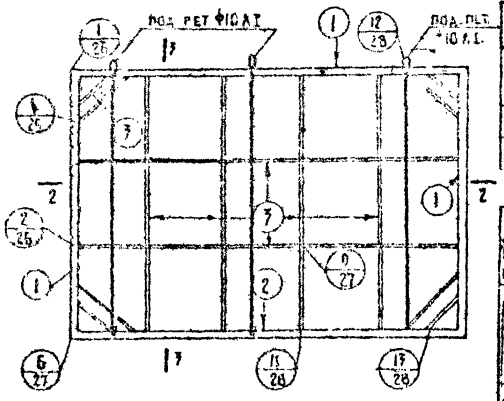

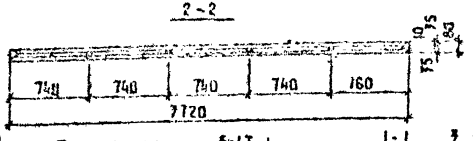

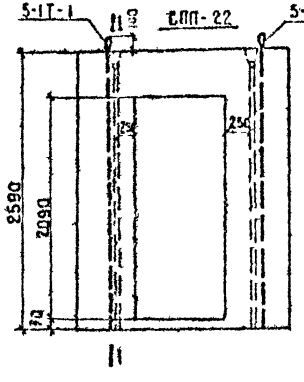

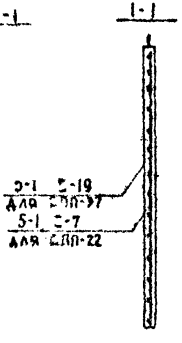

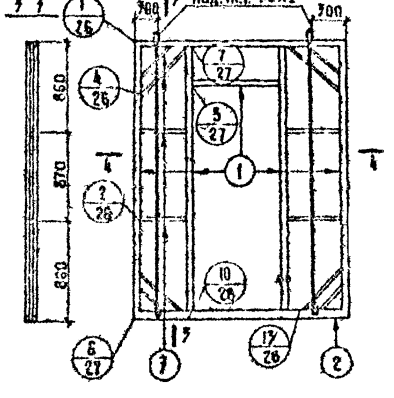

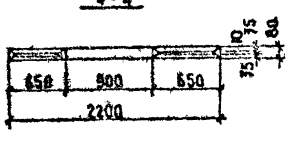

Гипсобетонные и гипсобетонные перегородки

Марка	Габариты			Объем гипсобет. м³	Объем дерев.		Вес металла	Вес марки
	ℓ	в	h		рейки	каркас		
СПП-37	7120	80	2590	0.68	0.087	0.0047	8.16	970
СПП-22	2200	80	2590	0.16	0.14	0.001	4.65	390

Керамзитобетонные перегородки

Спецификация металла

Наим. изд.	Марка	Кол. шт.	Вес, кг: марки	Вес, кг: общий	Нд, кг/м	Нд, раз
СПП-37	5-1Т-1	7	0.76	2.28	28	
	5-1С-7	1	5.6	5.6	25	10.5
	5-13А-1	2	0.38	0.76	25	
	итого:		8.64			
СПП-22	5-1Т-1	2	0.76	1.52	28	
	5-1С-19	1	3.72	3.72	28	10.5
	5-13А-1	2	0.38	0.76	28	
	итого:		5.60			

Характеристика изделия

Наименование	Кол-во СПП-37	Кол-во СПП-22
Вес, кг	1039	405
Об'ем бетона, м³	0.77	0.3
Вес стали, кг	8.64	5.60
Марка бетона	75	75

Выборка металла

Марка	СПП-37				СПП-22			
Сечение, мм	7БI	10АI	8АI	80×6	7БI	10АI	8АI	80×6
Длина, м	50.85	3.66	0.40	0.16	6.078	2.24	0.40	0.16
Вес, кг	5.6	2.26	0.16	0.6	3.72	1.52	0.16	0.6

Нач. отд.	Пересыпкин		
Гл. конст. отд.	Сидоров		
Гл. конс. пр.	Дмитриев		
Рук. груп.	Киселева		
Проверил	Киселева		
Конструкт.	Смирнова		

1978 | с.125 ч.10 р.10.5-17

Перегородки:
СПП-37
СПП-22

Стадия	Лист	Листов
Р	12	

ЦБ Госстроя РСФСР
г. Москва

Гипсобетонные

#076-63 16

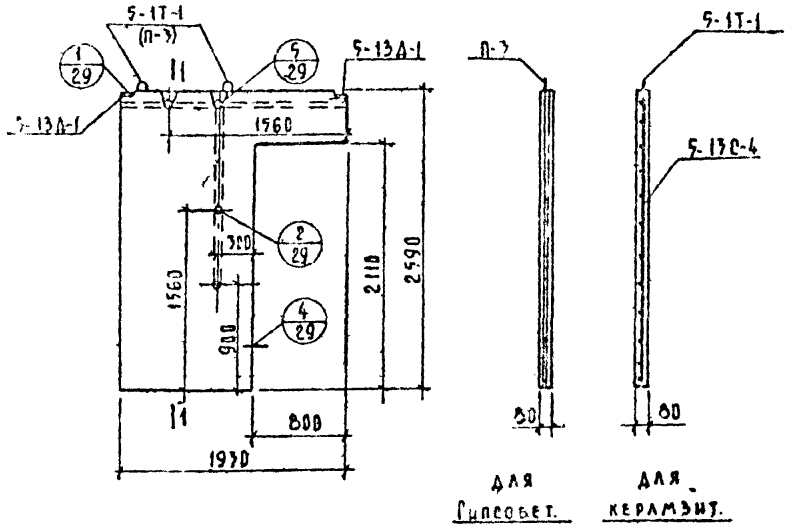

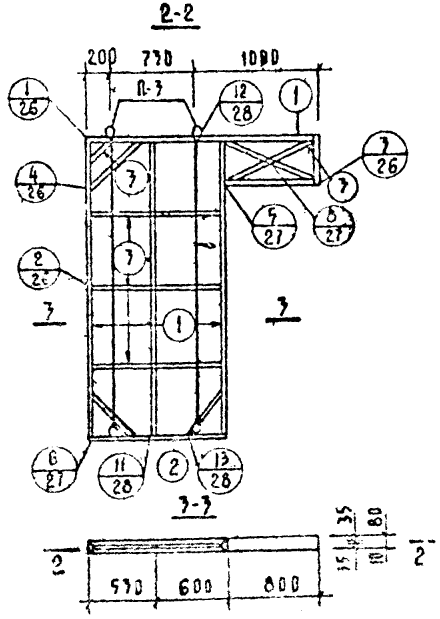

Примечание:

Петлю П-3 изготовить из ф 8 AI

Гипсобетонная перегородка

Марка	Габариты мм			Объем гипсобет. м³	Объем древесины, м³		Вес металла, кг	Вес марки кг
	ℓ	в	h		брусья	Каркас		
СПП-19.10	1970	80	2590	0.26	0.016	0.007	2.2	1525

Керамзитобетонная перегородка

Спецификация металла

Наим изд.	Марка	Кол. шт.	Вес. кг Марки	Вес. кг Всего	№ лист	Част разд
СПП-19.10	5-13С-4	1	2.98	2.98	25	10.5-13
	5-1Т-1	2	0.76	1.52	28	
	5-13А-1	2	0.38	0.76	28	
			Итого:	5.26		

Характеристика изделия

Наименование	Кол-во
Вес, кг	3.59
Объем бетона, м³	0.259
Вес стали, кг	5.26
Марка бетона	75

Выборка металла

Сечение	38Z	10 AI	80×6	8 AI
Длина, м	54.10	2.44	0.16	0.40
Вес, кг	2.98	1.52	0.60	0.16

Нач отд	Пересыпкин		
Гл конс пр	Сидоров		
Гл конс пр	Дмитриев		
Рук группы	Киселева		
Проверил	Шерабура		

1978 С 125 ч. 10 в 10.5-13

Перегородка СПП-19.10

Стадия	Лист	Листов
Р	13	

ЦНИИЭП жилища Госгражданстроя

Согласовано: Гипронисельпром, Гипрокоммунстрой, Гипрокоммунмонтаж, Гипрокоммунспецстрой, Гипрокоммунэнергопроект, Гипрокоммунводоканал, Гипрокоммунтеплоэлектропроект, Гипрокоммунтеплосетьпроект, Гипрокоммунтеплоэнергопроект

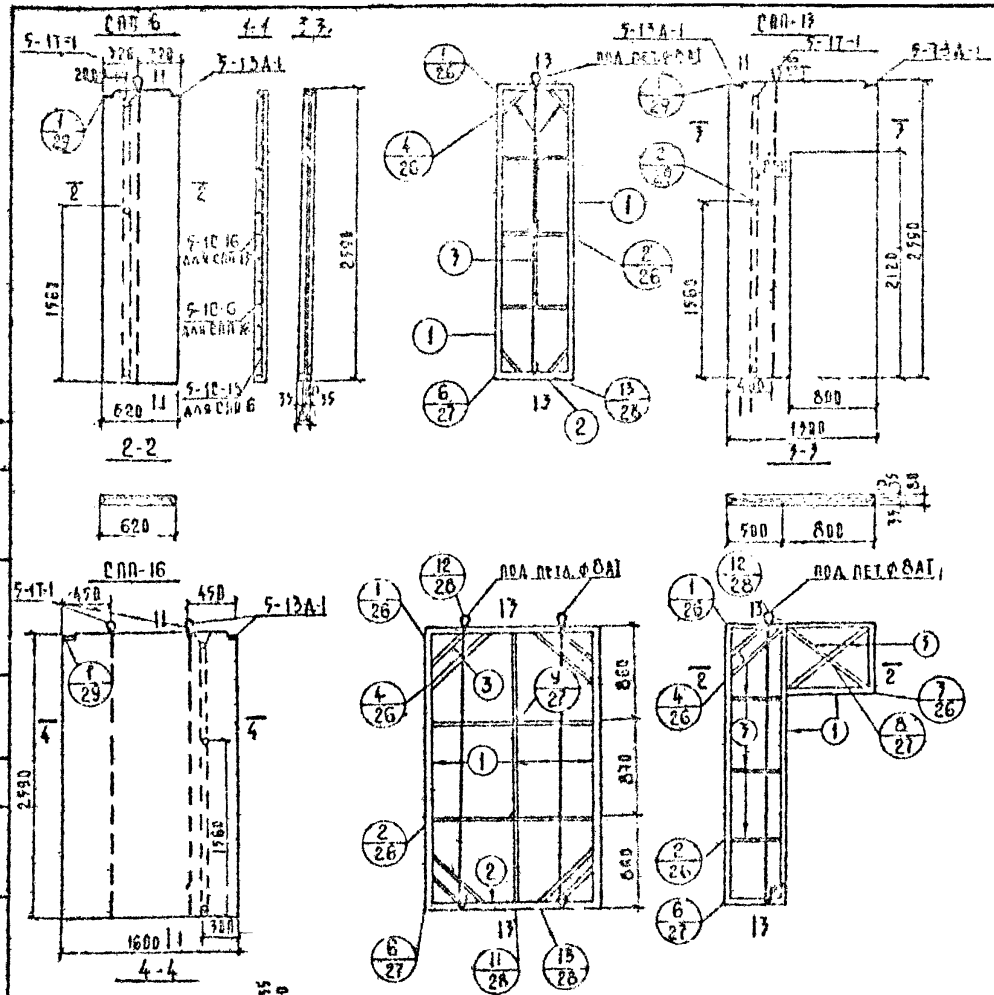

Гипсоцементные и гипсобетонные перегородки									
Марка	Габариты (мм)			Объем бетона (м³)	Вес (кг)			Вес метал. закл.	Вес марки кг
	l	b	h		бетона	марки			
СПП-6	1490	80	2590	0,194	0,485	0,805		1,95	140
СПП-13	1990	80	2590	0,259	0,647	1,061		1,95	180
СПП-16	1990	96	2590	0,311	0,778	1,288		2,42	200

Керамзитобетонные перегородки

Спецификация металла

Наим. изд.	Марка	Кол. шт	Вес (кг) марки	Вес (кг) всего	№ листа	№ разд.
СПП-6	5-17-1	1	1,95	1,95	7,8	10-77
	5-13А-1	1	0,76	0,76	2,6	10-77
	3А-1	2	0,05	0,10	2,6	10-77
	Итого:			2,81		
СПП-13	5-17-1	1	1,95	1,95	7,8	10-77
	5-13А-1	1	0,94	0,94	2,6	10-77
	3А-1	2	0,05	0,10	2,6	10-77
	Итого:			2,99		
СПП-16	5-17-1	1	2,45	2,45	7,8	10-77
	5-13А-1	1	0,94	0,94	2,6	10-77
	3А-1	2	0,05	0,10	2,6	10-77
	Итого:			3,49		

Характеристика изделия

Наименование	Кламч-60		
	СПП-6	СПП-13	СПП-16
Вес, кг	180	175	445
Объем бетона, м³	0,13	0,13	0,33
Вес стали, кг	2,54	3,61	4,73
Марка керамзитов	75	75	75

Выборка металла

Марка	СПП-6				СПП-13				СПП-16			
Сечение, мм	∅8 I	∅4 I	∅4 I	∅3 Bp-I	∅8 I	∅4 I	∅4 I	∅3 Bp-I	∅8 I	∅4 I	∅4 I	∅3 Bp-I
Длина, м	16,54	1,22	0,40	0,16	17,74	1,22	0,48	0,16	28,8	2,44	0,40	0,16
Вес, кг	1,02	0,76	0,16	0,06	2,19	0,76	0,19	0,06	2,45	1,52	0,16	0,06

Нач. отд.	Перевышкин		1978	С. 125 ч. 10р 10.5-13	
Гл. конс.	Сидоров				
Гл. конс. пр.	Дмитриев				
Рук. трупп	Киселева		Перегородки СПП-6 СПП-13 СПП-16	Стадия	Лист	Листов
Проверил	Киселева			Р	14	
Разработ.	Смирнова			КБ по железобетону Росстроя РСФСР г. Москва		

1076-63 18

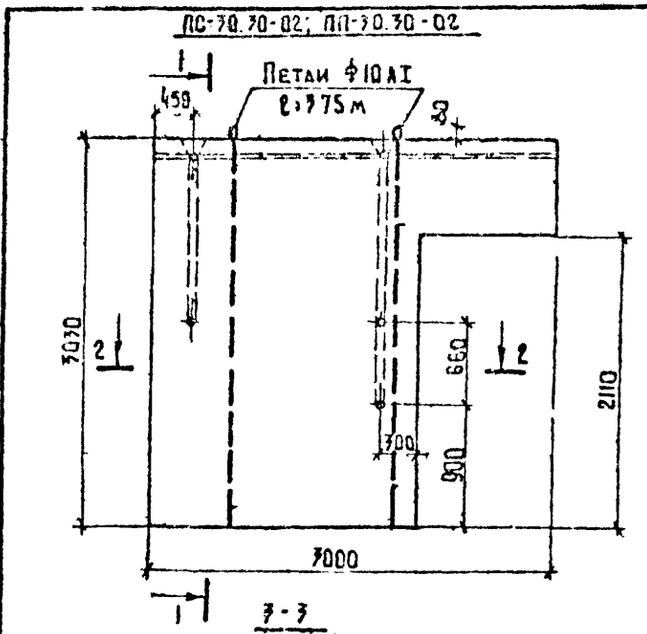



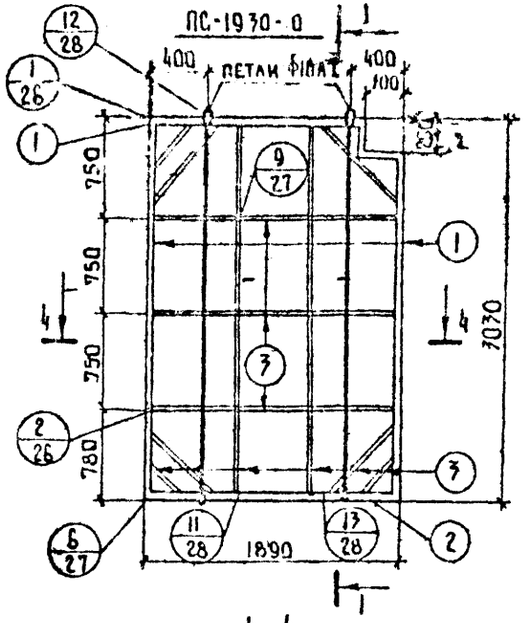

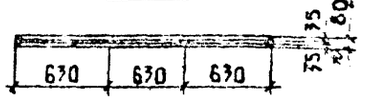

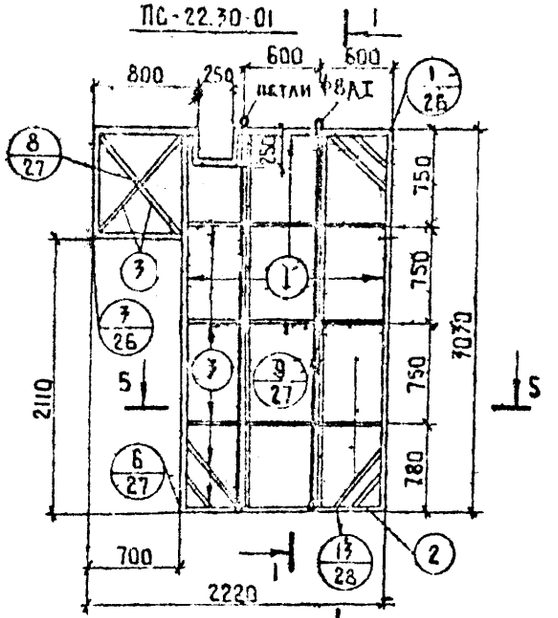

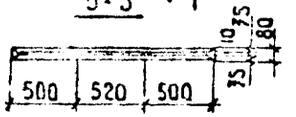

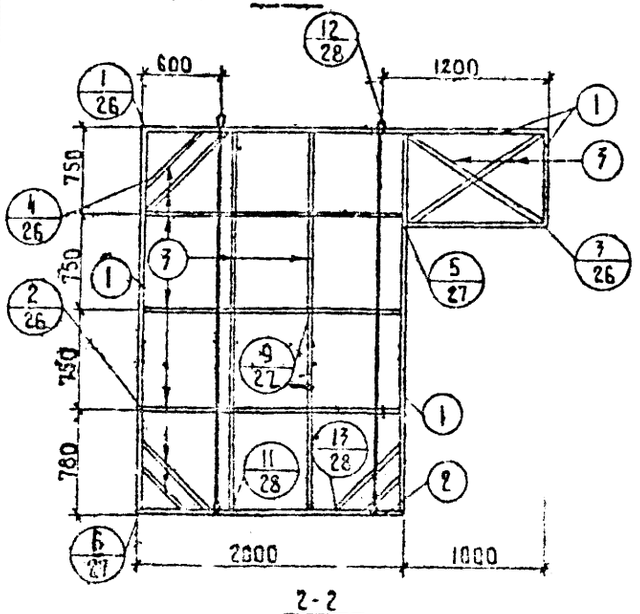

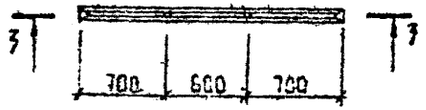

Примечание:

Сечение элементов каркаса см. лист 26 табл. N 1

Характеристика изделий								
Марка	Габариты (мм)			Об'ем пиломат. м³	Об'ем древес. м³		Вес металла, кг	Вес марки, кг
	l	в	R		брусья	каркас		
ПС-30.30-02 ПП-30.30-02	3000	80	3030	0.61	0.027	0.004	4.63	850
ПС-1930-0	1890	80	3030	0.43	0.021	0.004	4.63	600
ПС-22.30-01	2220	80	3030	0.41	0.021	0.004	3.00	575

Нач. отд.	Пересыпкин		1978	125 ч 10 р 105-13		
Гл. конст. ст.	Сидоров		Перегородки ПС-30.30-02.	Стадия	Лист	Листов

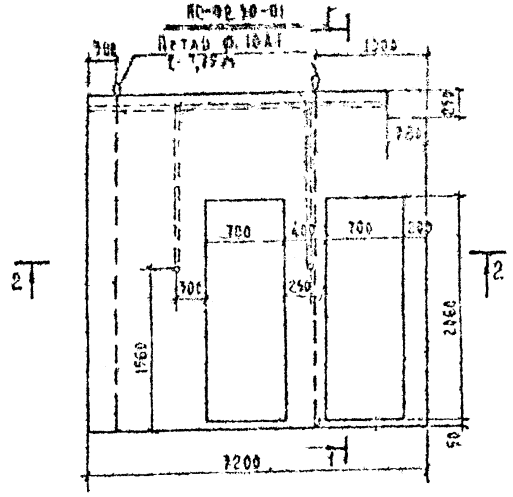

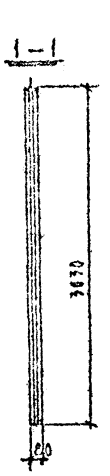

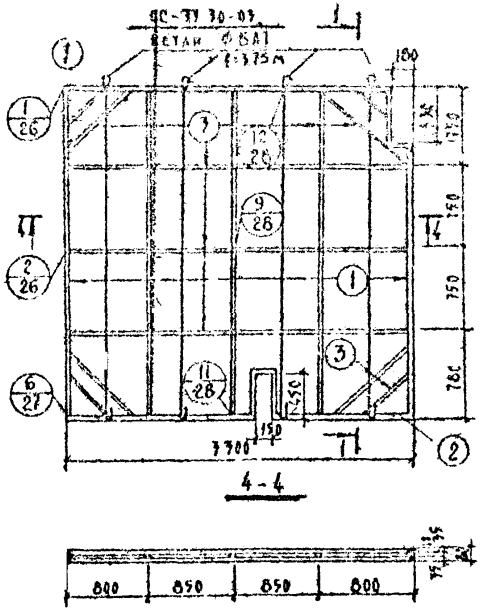

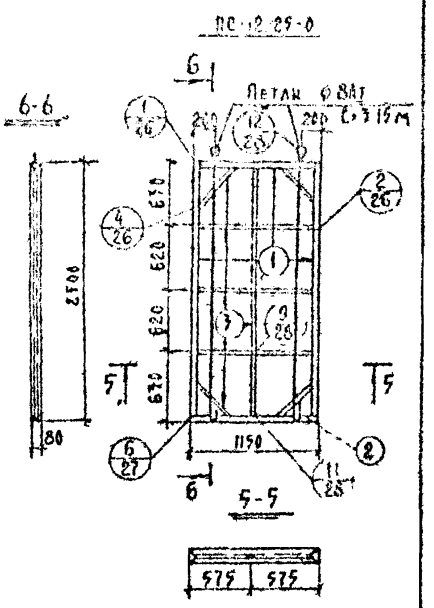

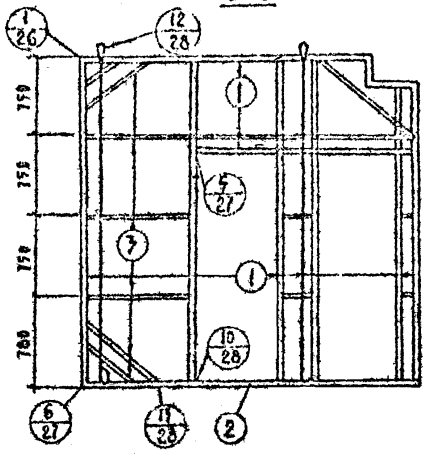

Характеристика изделий

Марка	Габариты в мм			Объем железобетона	Объем древесины		Вес металла КР	Вес марки КР
	L	B	h		бруска	каркаса		
ПС-92 30-01	3200	80	3030	0.49	0.052	0.003	4.63	780
ПС-77 30-03	3700	80	3030	0.75	0.058	0.006	5.92	1048
ПС-12 25-0	1150	80	2500	0.22	0.015	0.002	2.49	330

Примечание.

Сечение элементов каркаса см. лист 26 таб. №1

Нач. отд.	Перегудова		1978	125 4.10 р 10.5-13	
Гл. конс. пр.	Сидоров				
Гл. кон. пр.	Дмитриев				
Рук. группы	Киселева				
Проверил	Лактионова				
Разработ.	Смирнова				

Перегородки ПС-92 30-01, ПС-77 30-03, -ПС-12 25-0

Стадия	Лист	Листов
Р	16	

КБ по железобетону Госстроя РСФСР г. Москва

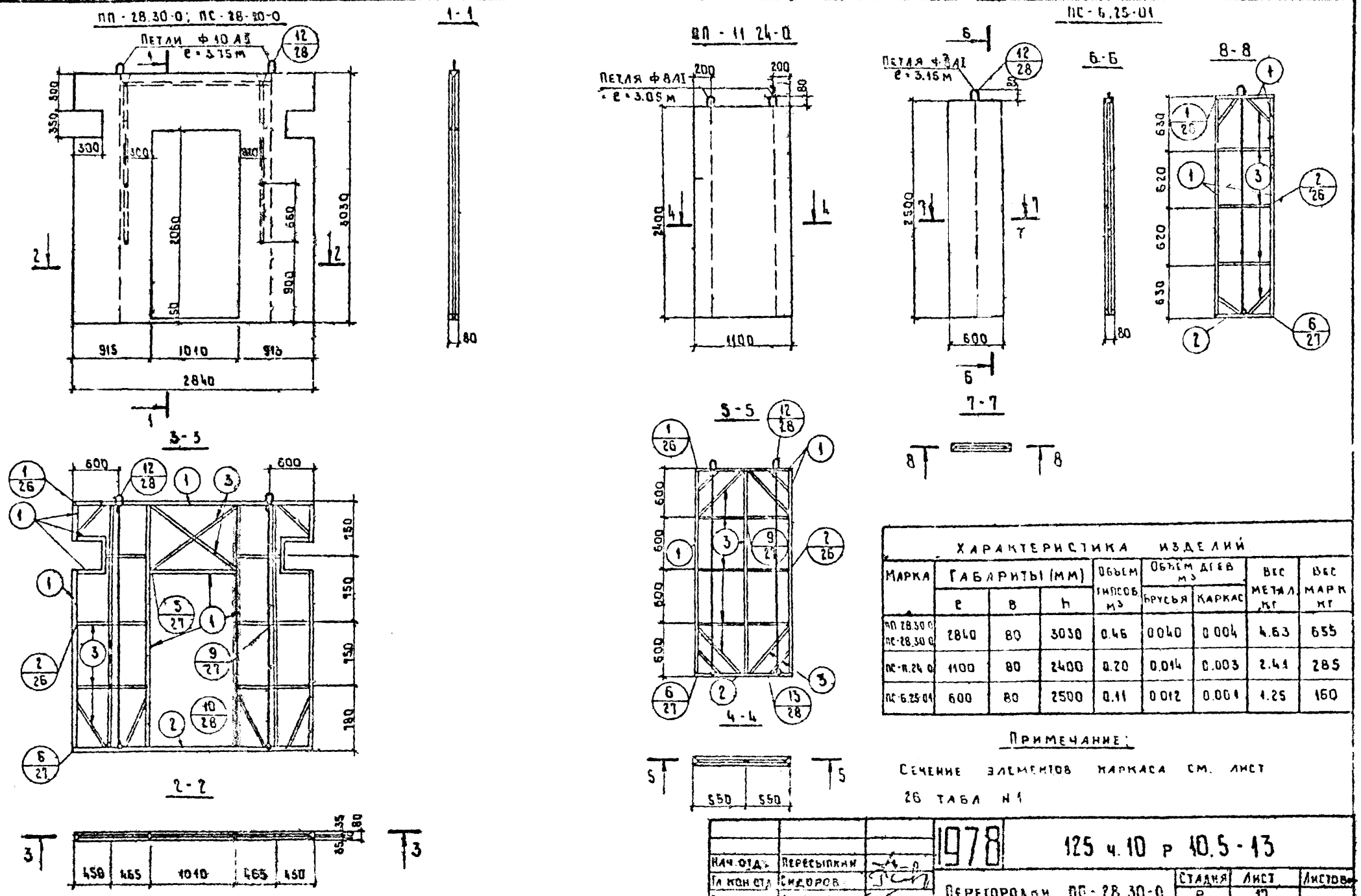

Характеристика изделий								
Марка	Габариты (мм)			Объем гипсоб. м³	Объем древ. м³		Вес метал. кг	Вес марк. кг
	e	в	h		Брусья	Каркас		
ПП 28.30-0 ПС-28.30-0	2840	80	3030	0.46	0.040	0.004	4.63	655
ПС-11.24-0	1100	80	2400	0.20	0.014	0.003	2.41	285
ПС-6.25-01	600	80	2500	0.11	0.012	0.001	1.25	160

Примечание:

Сечение элементов каркаса см. лист 26 табл. N 1

Нач. отд.	Пересыпкин		1978	125 ч. 10 р 10.5-13	
Гл. кон. отд.	Сидоров		Перегородки ПП-28.30-0	Стадия	Лист	Листов
Гл. кон. п.	Дмитриев			Р	17	
Рук. груп.	Киселева		ПС-28.30-0 ПП-11.24-0, ПС-6.25-01	ЦБ по железобетону госстроя РСФСР		

Согласовано: Афанасьев; Гл. конст. АКО-1; Кузнецова; Инженер УК; Рмоконтроль; Одл

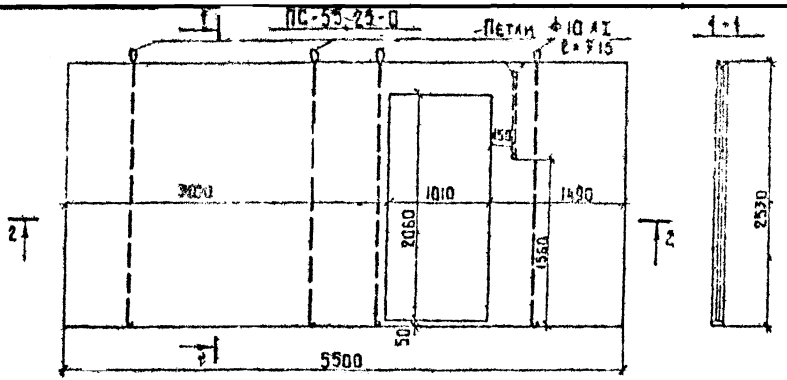

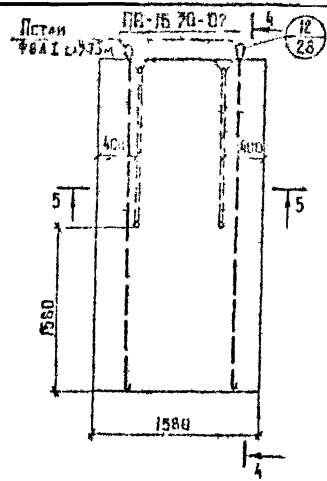

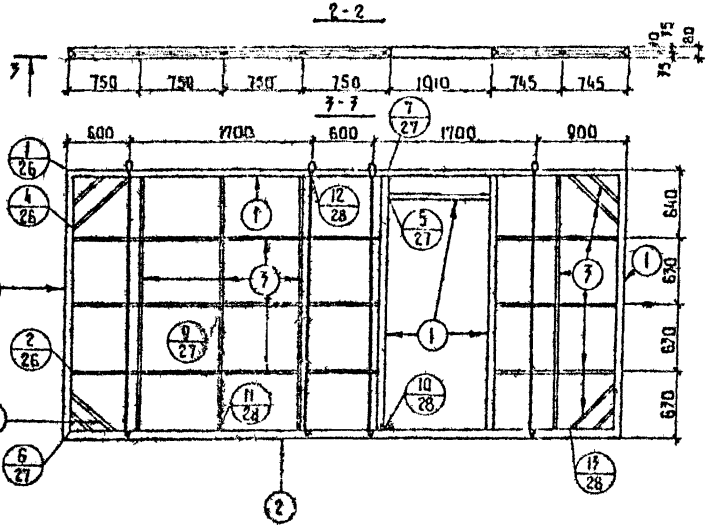

Марка	Габариты (мм)			Объем гипсобетона	Объем дерева		Вес металла (кг)	Вес марки (кг)
	ℓ	в	h		обвязка	каркас		
ПС-5525-0	5500	80	2530	0.90	0.049	0.097	7.77	1255
ПС-1670-02	1580	80	7070	0.36	0.019	0.004	2.96	510

Примечание:

Сечение элементов каркаса см. лист 28 табл. № 1.

Нач. ОТД	Передышкин	
Гл. конс. отд.	Сидоров	
Гл. инж. пр.	Дмитриев	
Рук. груп	Киселева	
Проверил	Киселева	
Конструктор	Смирнова	

1978 | 125 4.10 в 105-17

Перегородки ПС-5525-0, ПС-16.70-02

Стадия	Лист	Листов
Р	28	

КБ по железобетону Госстроя РСФСР г. Москва

1078-69 22

Инв. № подл. | Подпись и дата | Взам. инв. №

ПП - 28.30 - 01

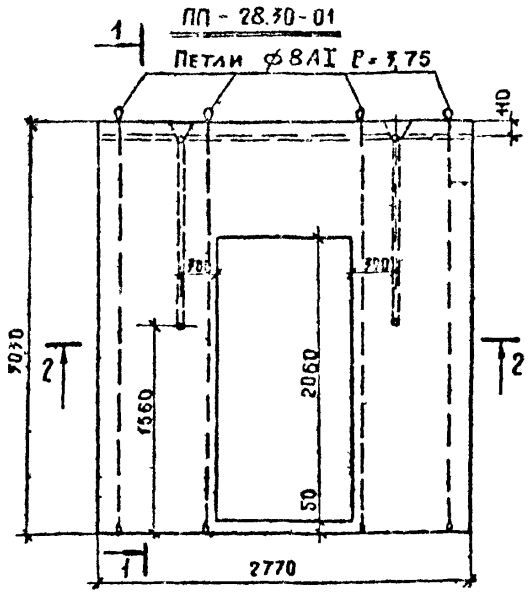

1-1



ПС-15.30-01

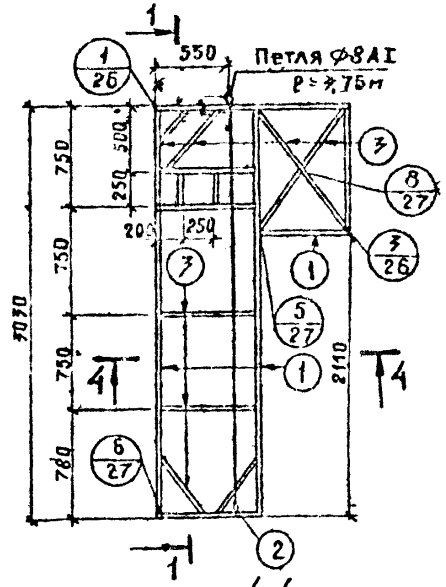

4-4

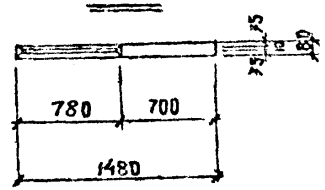

ПС-15.30-0

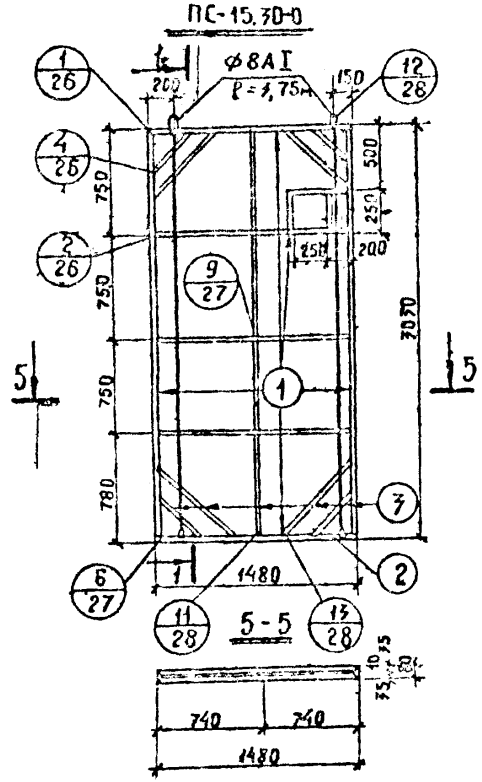

5-5

3-3

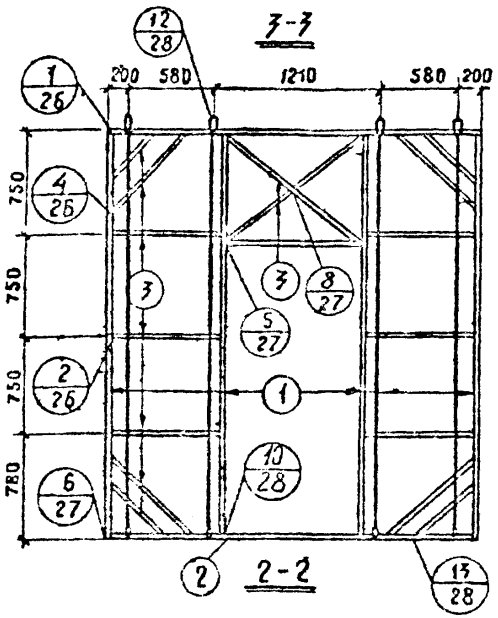

2-2

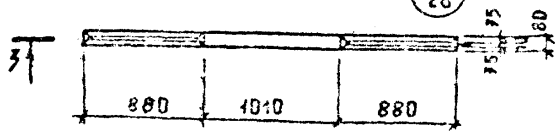

Характеристика изделий

Марка	Габариты (мм)			Об'ем гипсобетон	Об'ем древес. м³		Вес металл. кг	Вес марки кг
	P	б	h		брусья	каркас		
ПП-28.30-01	2770	80	3030	0,46	0,038	0,004	5,92	655
ПС-15.30-01	1480	80	3030	0,21	0,022	0,002	1,46	300
ПС-15.30-0	1480	80	3010	0,33	0,022	0,003	2,96	465

Примечание:

Сечение элементов каркаса см. л. 26 табл. №1

Нач. отдела	Перегудкин		
Гл. констр.	Гридов		
Гл. констр.	Дмитриев		
Рук. группы	Листаева		

1978 125 ч. 10 р. 10.5-17

Перегородки ПП-28.30-01, ПС-15.30-01, ПС-15.30-0

Стадия	Лист	Листов
Р	19	

ЦНИИЭП по железобетону госстроя РСФСР

Согласовано

Инв. № подл. | Подпись и дата | Взам. инв. №

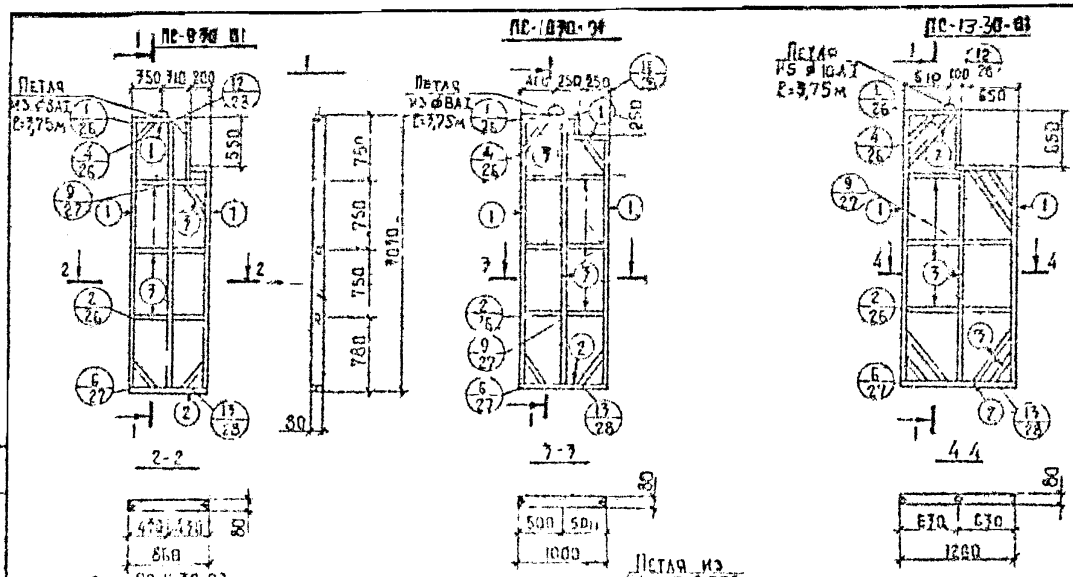

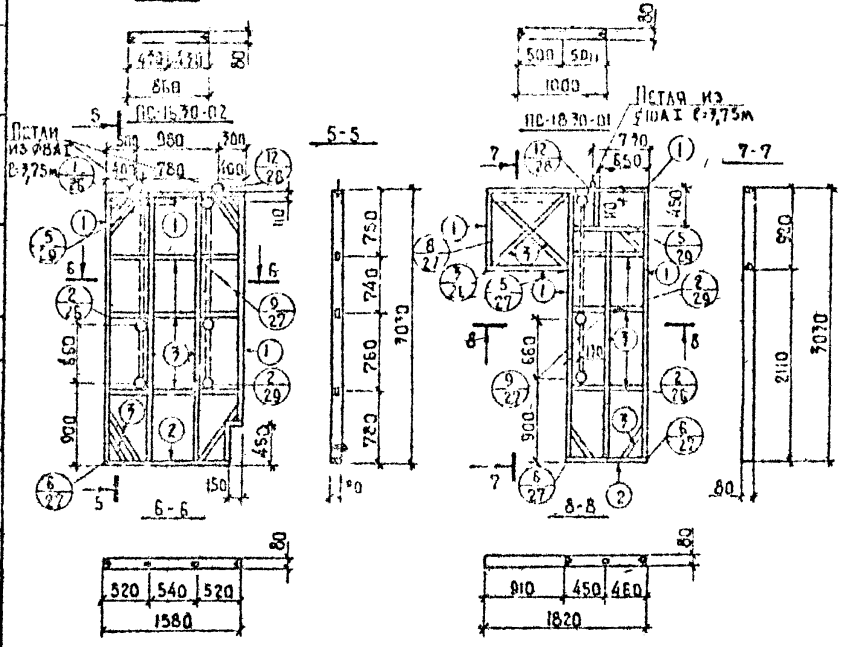

Марка	Габариты мм l	b	h	Объем бетона м³	Объем древесины м³ Брусьев	Каркас	Расход металла кг	Масса марки кг
Гипсобетонная перегородка								
ПС-9.30-01	860	80	3070	0,174	0,003	0,012	1,48	240
ПС-10.30-01	1000	80	3070	0,19	0,0035	0,0145	1,48	270
ПС-13.30-01	1260	80	3070	0,257	0,0044	0,015	2,31	360
ПС-15.30-02	1580	80	3070	0,315	0,005	0,017	2,96	490
ПС-18.30-01	1820	80	3070	0,365	0,0062	0,022	2,31	380

Примечания

1. Сечение элементов каркаса см. лист 26 табл. №1.

Нач. отд.	Пересыпкин	
Гл. конструктор	Видяров	
Гл. конструктор пр.	Чистиков	
Рук. груп.	Рожнова	
Провер.	Лютков	
Разработ.	Журина	

1978 | 125 и 10 в. 10.5-17

Гипсобетонные перегородки ПС-9.30-01, ПС-10.30-01, ПС-13.30-01, ПС-15.30-02, ПС-18.30-01.

Стадия	Лист	Листов
Р	20	

КБ по железобетону Госстроя РСФСР г. Москва

11076 63 24

ПС-16.30.03

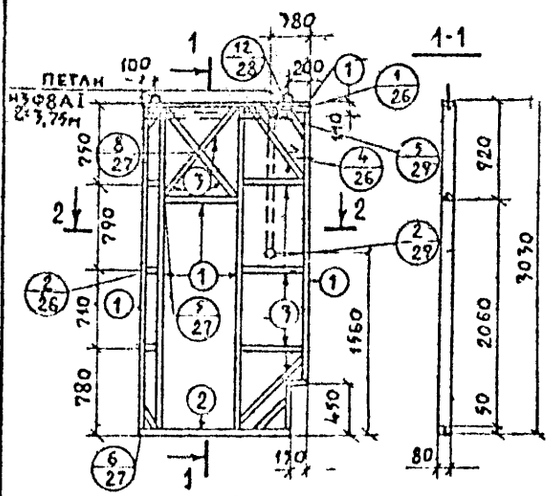

ПП-36.30-01

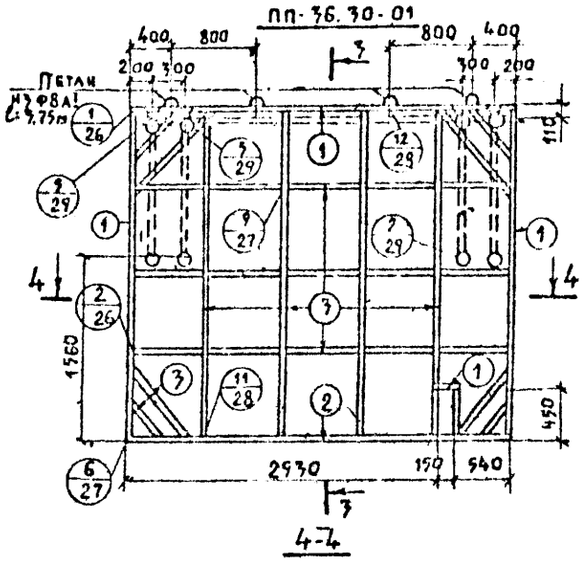

ПГ 30.30 04

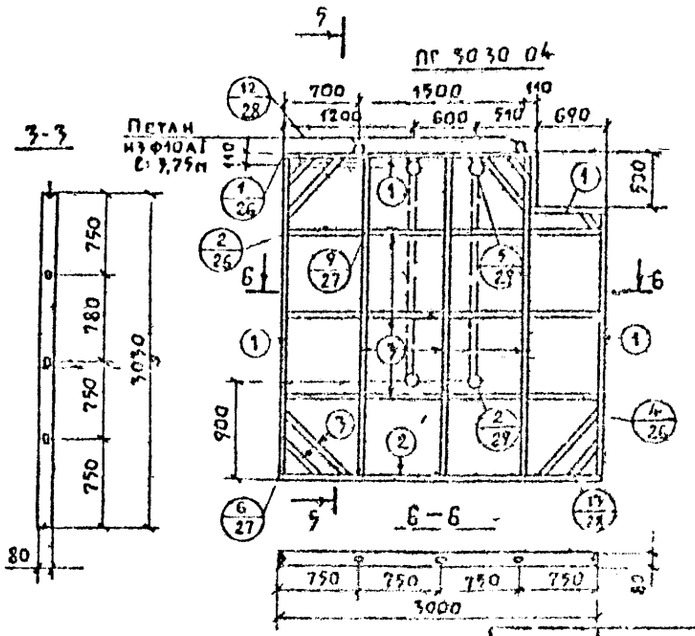

Гипсобетонная перегородка								
Марка	Габариты мм			Объем гипсобет. м³	Объем арматуры м³		Вес металла кг	Вес марки кг
	l	b	h		Брусок	Каркас		
ПС 16.30.03	1580	80	3030	0,35	0,005	0,023	2,96	480
ПП 36.30.01	3620	80	3030	0,84	0,013	0,025	5,92	1160
ПС 30.30.04	3000	80	3030	0,70	0,011	0,021	4,62	970

Примечание:

1. Сечение элементов каркаса см. лист 26 табл. №1

Нач. отд.	Пересыпкин		
Гл. конс. отд.	Сидоров		
Гл. конс. пр.	Чистяков		
Рук. группы	Фомина		
Провер.	Дотков		
Разработ.	Журина		

1978 125 ч. 10 р 10.7-13

Гипсобетонные перегородки ПС 16 30 03, ПП-36.30 01; ПС-30.30-04;

Стадия	Лист	Листов
Р	21	

КБ по железобетону Госстроя РСФСР г. Москва

Согласовано

Инв. № подл.

11076-63 25

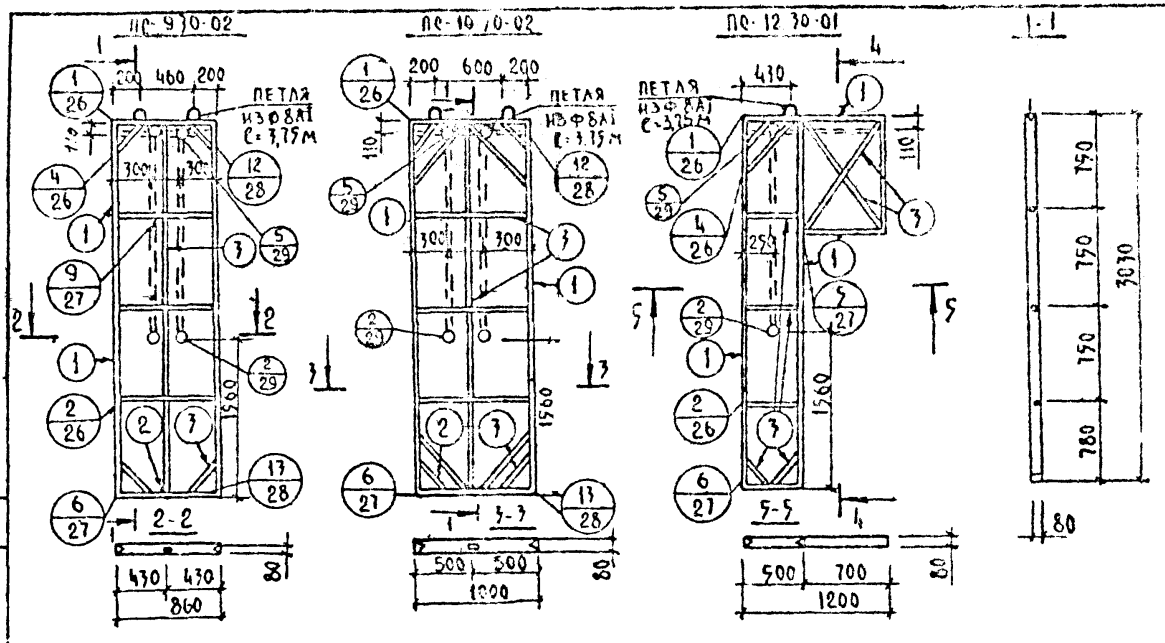

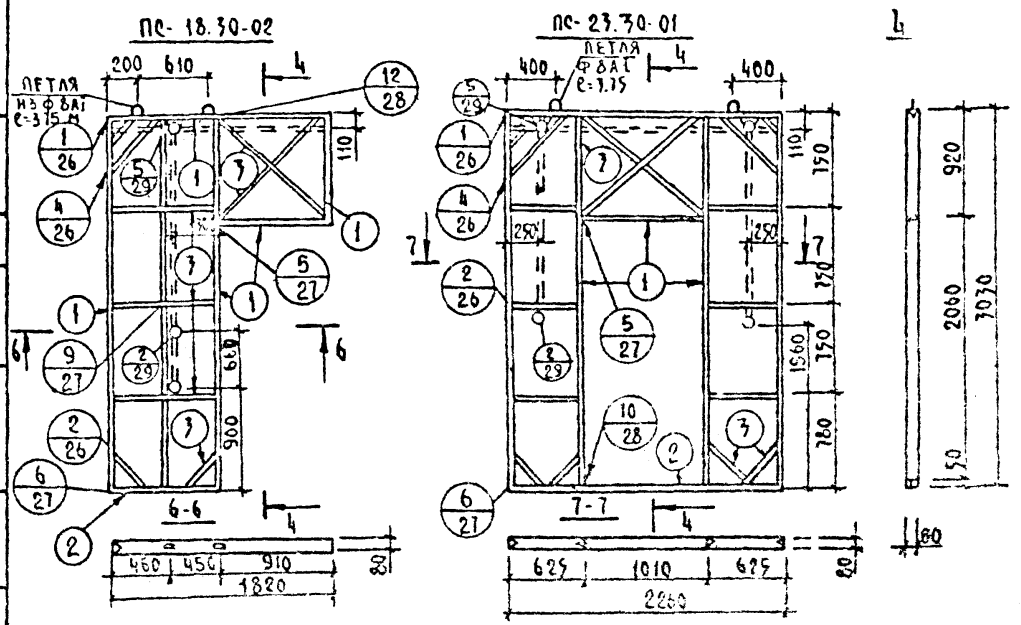

Гипсобетонные перегородки								
Марка	Габариты, мм			Объем гипсобет. м³	Объем древесины, м³		Расход металла кг	Масса марки кг
	ℓ	в	h		Брусья	Каркас		
ПС-9.30-02	860	80	3030	0.19	0.0029	0.020	2.96	270
ПС-10.30-02	1000	80	3030	0.21	0.0034	0.021	2.96	310
ПС-12.30-01	1200	80	3030	0.14	0.0017	0.029	1.48	210
ПС-18.30-02	1820	80	3030	0.25	0.0050	0.031	2.96	360
ПП-23.30-01	2260	80	3030	0.32	0.0076	0.050	2.96	470

Примечания:

1. Сечение элементов каркаса см лист 26 табл. №1

Нач. отд.	Пересыпкин		1978	125 ч.10. р. 105-13		
Гл. конст.	Сидоров		Перегородки ПС-9.30-02 ПС-10.30-02	Стадия	Лист	Листов
Гл. кон. пр.	Чистяков			Р	22	

Гл. кон. АКО | Гл. кон. ОТЛАСОВ | Афан. Сеев

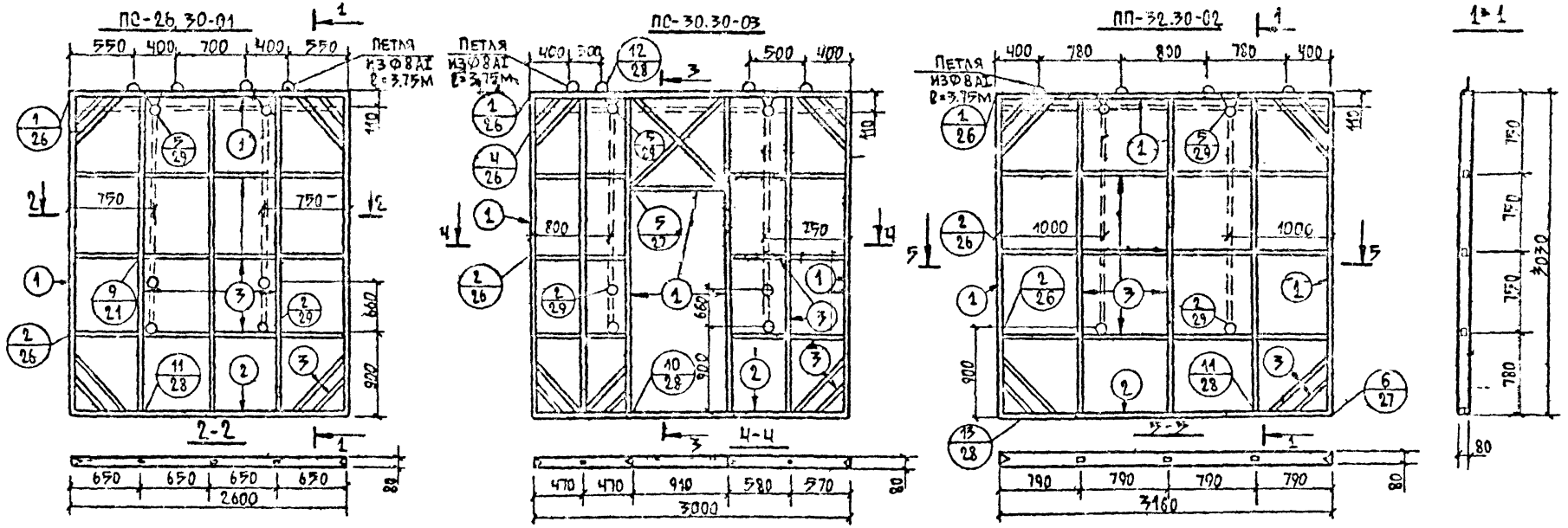

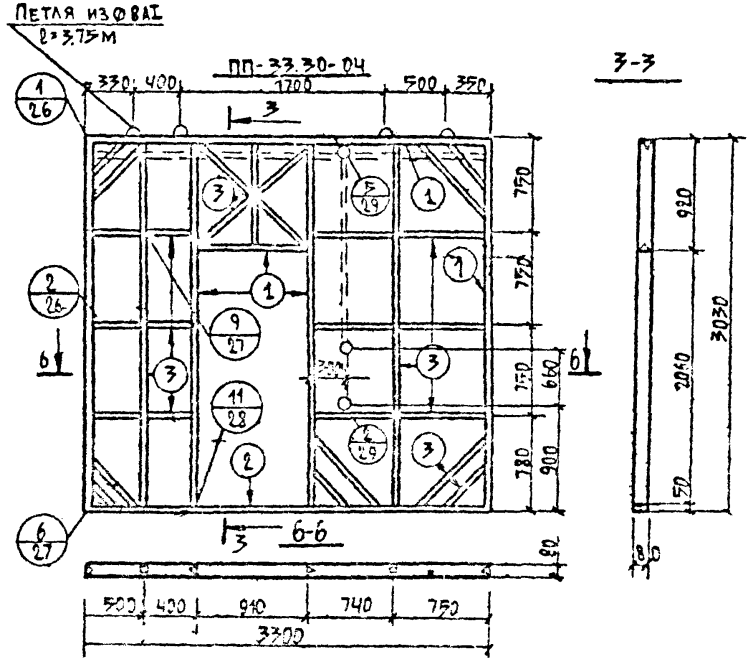

Гипсобетонная перегородка								
Марка	Габариты, мм			Объем гипсобет. м³	Объем древесины, м³		Вес металла кг	Вес марки кг
	l	B	h		Брусья	Каркас		
ПС-26.30-01	2600	80	3030	0.58	0.0088	0.038	5.92	820
ПС-30.30-03	3000	80	3030	0.52	0.0102	0.049	5.92	730
ПС-32.30-02	3160	80	3030	0.73	0.006	0.027	5.92	1020
ПП-33.30-04	3300	80	3030	0.60	0.0011	0.057	5.92	840

Примечания:

1. Сечение элементов каркаса см. лист 26 табл. N1

Нач. отд.	Пересыпкин		1978	127-4.10 р. 10.5-.13
Гл. кон. от	Сидоров		Перегородки ПС-26.30-01 ПС-30.30-03	Стадия Р
Гл. кон. пр.	Чистиков			Лист
Рук. гр.	Рожкова			Листов

Согласовано: Афанасьев; Гл. кон. АКО; Нормоконтроль

ПП-31.30-0

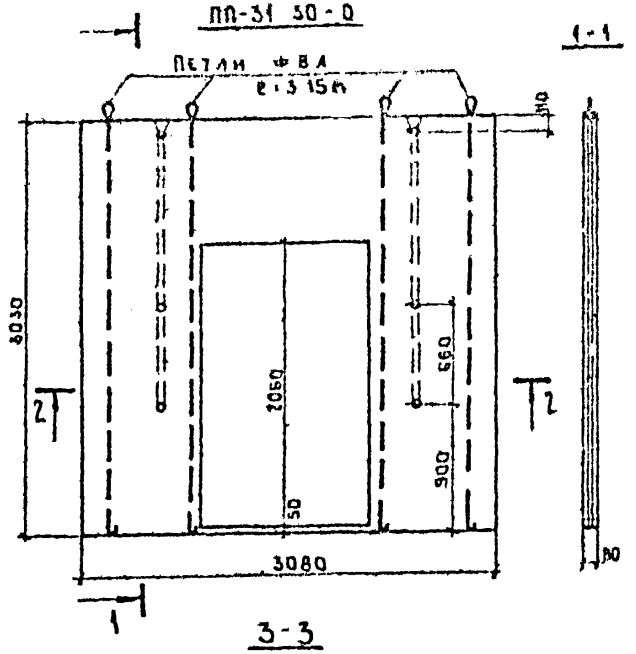

ПС-20.30-01

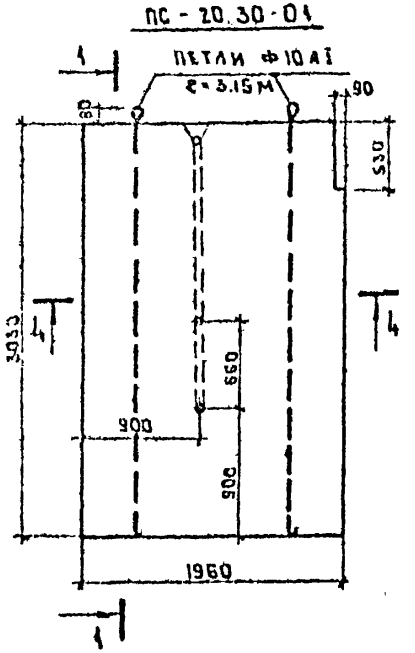

5-5

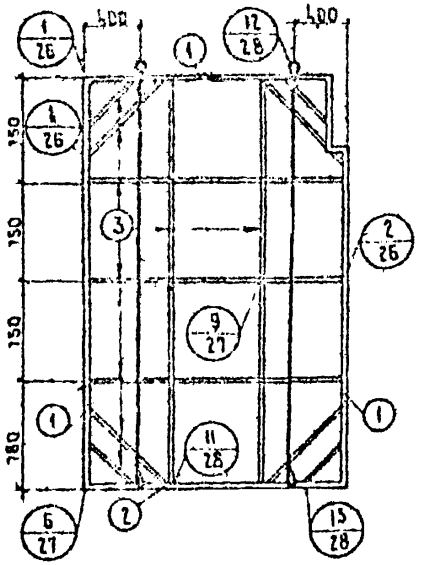

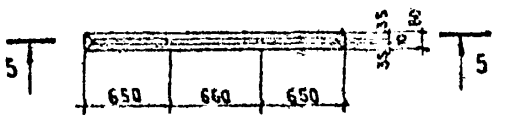

Характеристика изделий								
Марка	Габариты в мм			Объем гипсобетона	Объем древес. м³		Вес металла кг	Вес марки кг
	ℓ	B	h		Брусья	Каркас		
ПП-31.30-0	3080	80	3030	0.48	0.041	0.005	521	685
ПС-20.30-01	1960	80	3030	0.45	0.021	0.004	463	630

Примечание.

Сечение элементов каркаса см. л. 26 табл. № 1

			1978	125 ч.10 р. 10.5-13			
Нач. отд.	Пересыпкин				Стадия	Лист	Листов
Гл. конс. отд.	Сидоров				Р	24	
Гл. конс. пр.	Дмитриев		Перегородки ПП-31.30-0, ПС-20.30-01		КБ	по железобетону Госстроя РСФСР г. Москва	
Рук. группы	Киселева						
Проверил	Локтионова						
Разработ.	Осипова						

1076-63 28

5-13 С-1

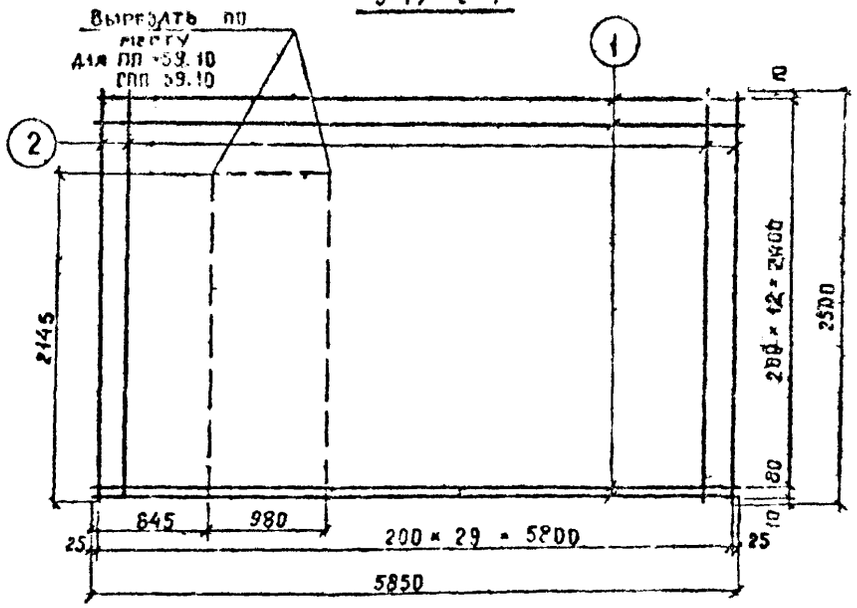

5-13 С-4

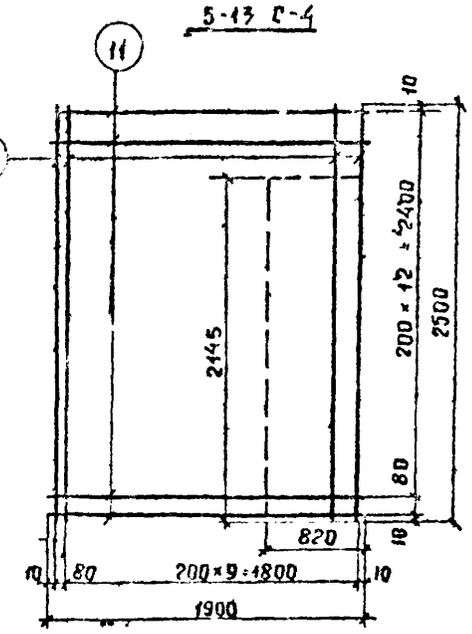

Марка детали	Поз	Сечен. мм.	Длина мм	Класс стали	Кол-во шт.	Сечен мм	Класс стали	Общая длина	Общ вес	Вес марки
5-13 С-1	1	7	5850	В I	14	3	В I	156,9	8,63	8,6
	2	3	2500	В I	30					
5-13 С-2	3	3	400	В I	14	3	В I	30,15	1,66	1,6
	4	3	610	В I	12					
	5	3	2410	В I	3					
	6	3	2500	В I	4					
5-13 С-3	7	3	400	В I	17	3	В I	46,95	2,58	2,5
	8	3	2950	В I	3					
	9	3	2500	В I	7					
	10	3	1150	В I	12					
5-13 С-4	11	3	1900	В I	14	3	В I	54,1	2,98	2,9
	12	3	2500	В I	11					
5-13 С-5	13	3	2560	В I	22	3	В I	115,12	6,33	6,3
	14	3	4200	В I	14	3	В I			

5-13 С-2

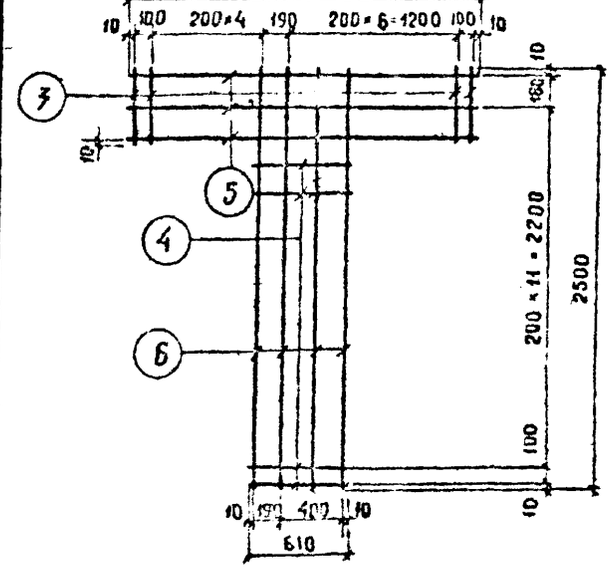

5-13 С-3

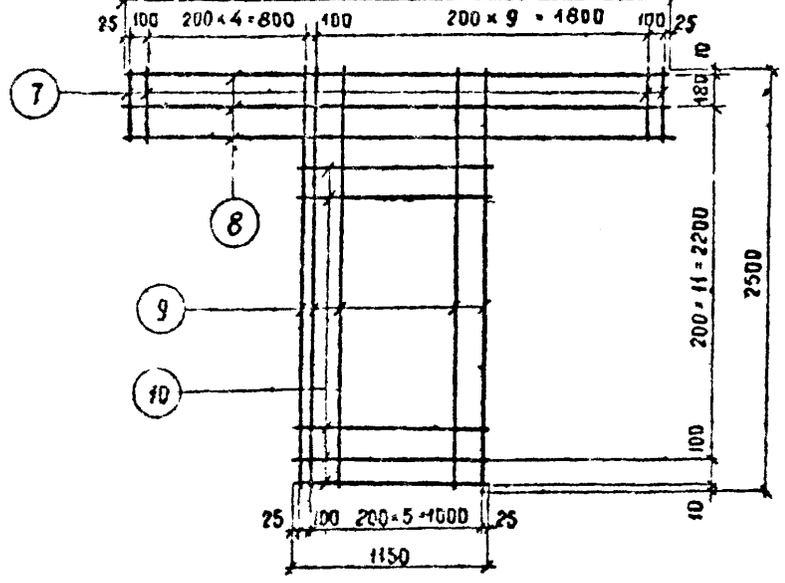

5-13 С-5

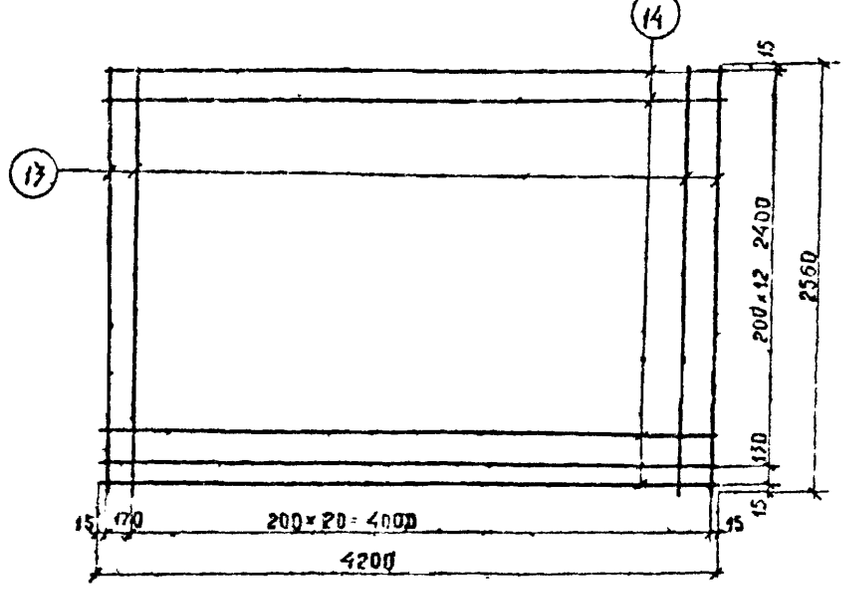

Нач отдела	Перепыкин		1978
Гл конст от	Сидоров		

125 ч-10 р 10.5-13

Стадия | Лист | Листов
Р

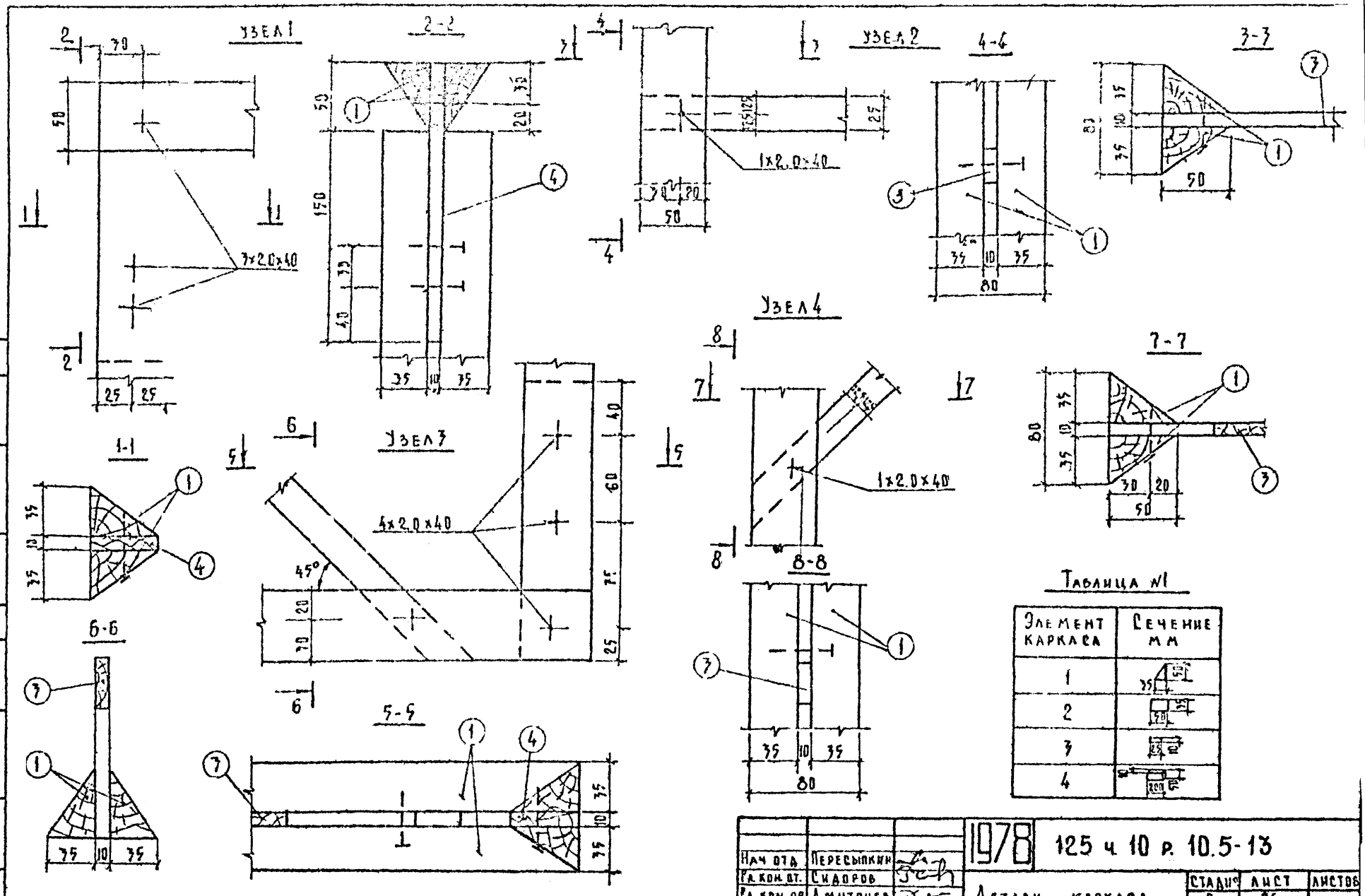

Таблица №1

Элемент каркаса	Сечение мм
1	
2	
3	
4	

Нач отд	Пересыпкин		1978	125 ч 10 р. 10.5-13
Гл. кон. от.	Сидоров			
Гл. кон. пр.	Дмитриев		Детали каркаса перегородок Узлы 1÷4.	Стадия: Р; Лист: 26; Листов:
Рук. гр.	Киселева			КБ по железобетону Госстроя РСФСР г. Москва
Проверил	Локтионова			
Исполнил	Осипова			

Инв № подл. | Подпись | Дата | Взам. инв. № | Кузнецова | Гл. конструктор | Согласовано | Афанасьев

4076-53 30

Узел 5

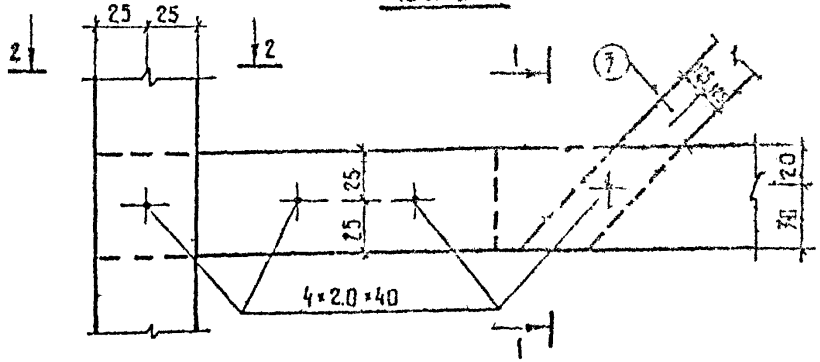

1-1

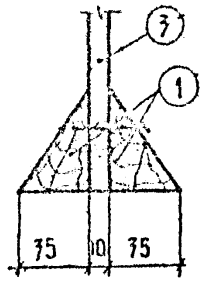

Узел 6

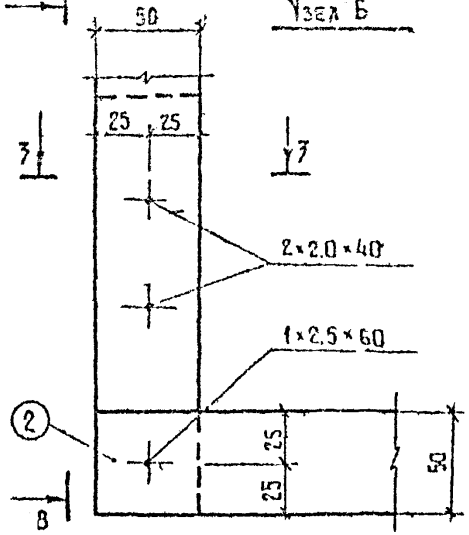

3-3

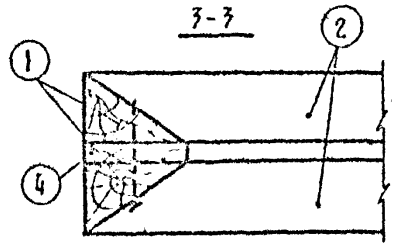

3-3

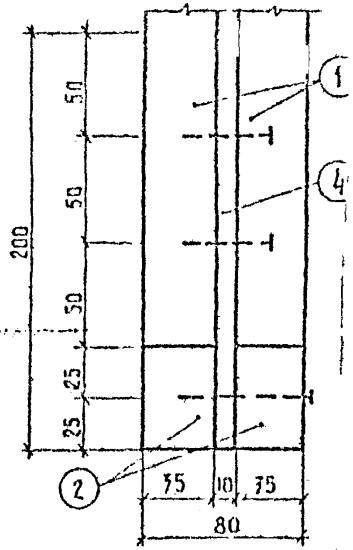

Узел 7

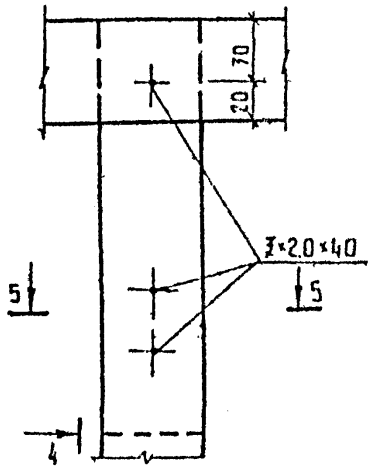

4-4

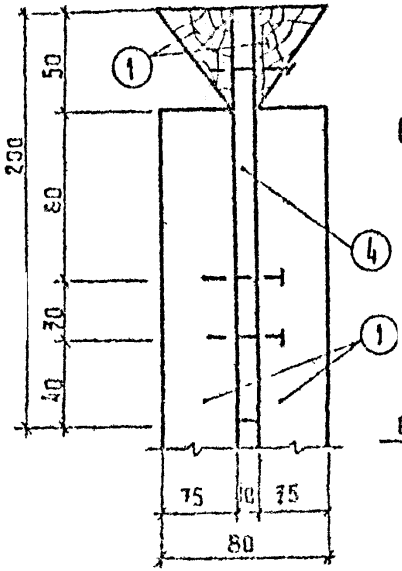

2-2

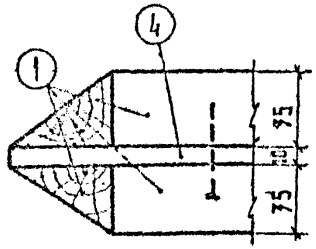

Узел 8

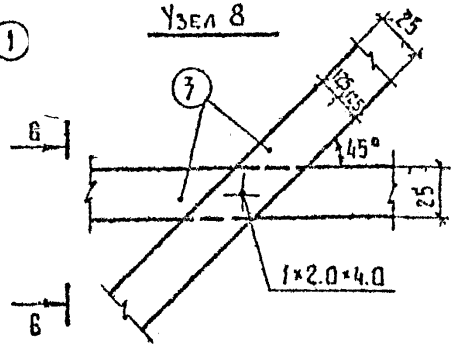

6-6

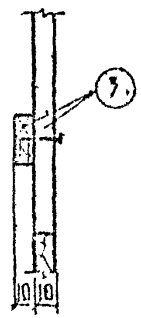

Узел 9

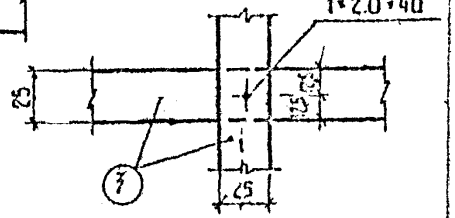

7-7

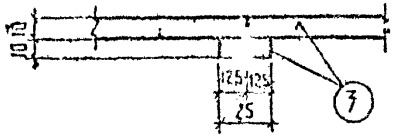

5-5

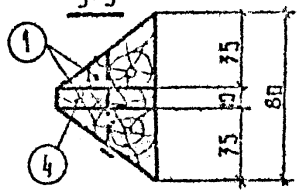

Нач. отд.	Пересыпкин	
Гл. конст. вт	Сидоров	
Гл. конс. пр.	Дмитриев	
Рук. гр.	Киселева	
Проверил	Лактионова	
Исполнил	Осипова	

197X 125 ч.10 р 10.5-13

Детали каркаса перегородок Узлы 5-9

Стадия	Лист	Листов
Р	27	

КБ по железобетону Госстроя РСФСР г. Москва

1102б-63 31

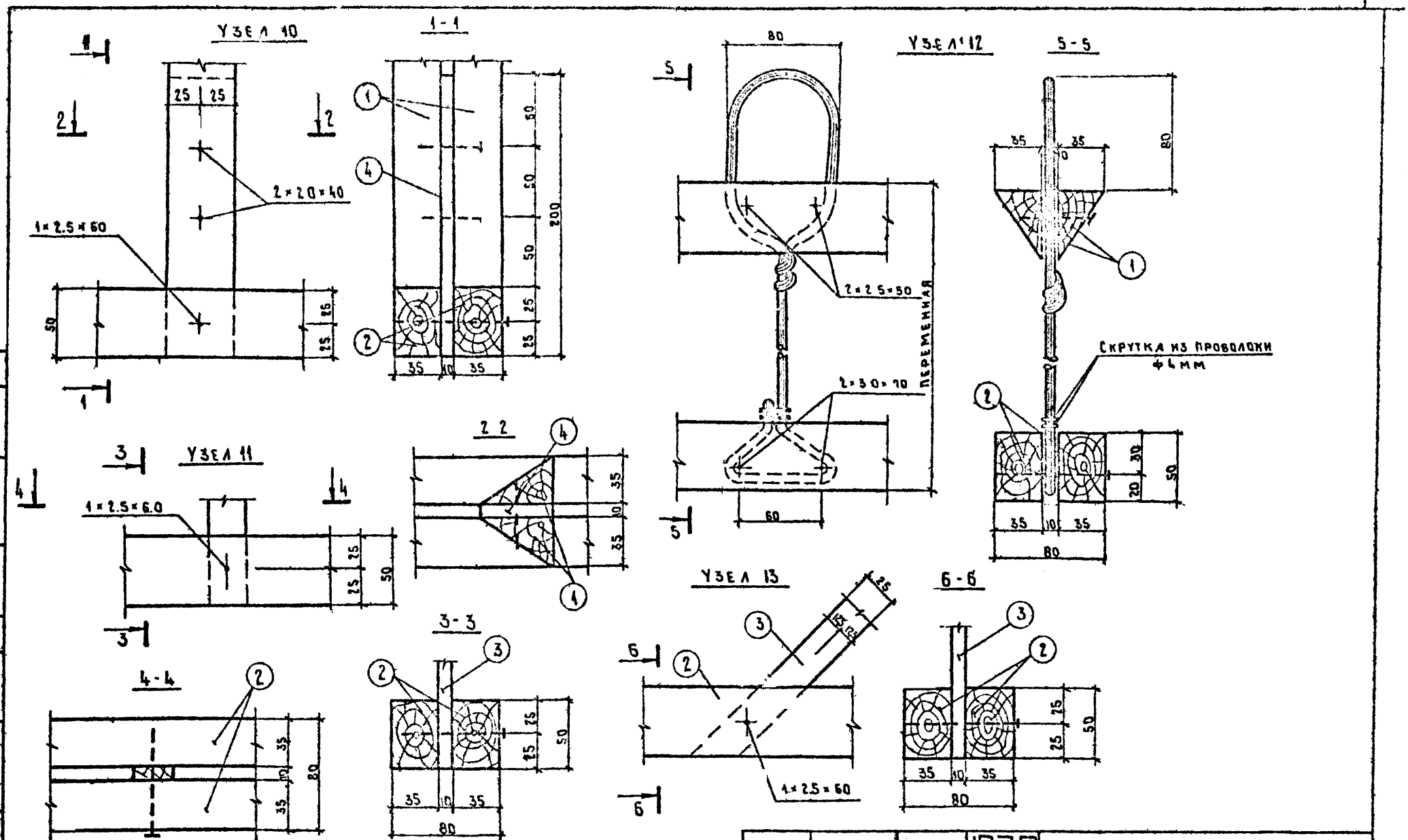

			1978	125 ч. 10 р 10.5-13		
ЧАЧ. ОТД	ПЕРЕСЫПКИН					
ГЛ. КОН. ОТ	СИДОРОВ		ДЕТАЛИ КАРКАСА ПЕРЕГОРОДОК УЗЛЫ 10-13	СТАДИЯ	ЛИСТ	ЛИСТОВ
ГЛ. КОН. ПР.	Д. МИТРИЕВ			Р	25	
РУК. ГР.	КИСЕЛЕВА			1/= ПО ЖЕЛЕЗОБЕТОНУ		
ПРОВЕРИЛ	ЛОКТИОНОВА					

Инв. № подл. | Инженер НК | Кузнецова | Гл. конструктор АКО 1 | Афанасьев | Согласовано

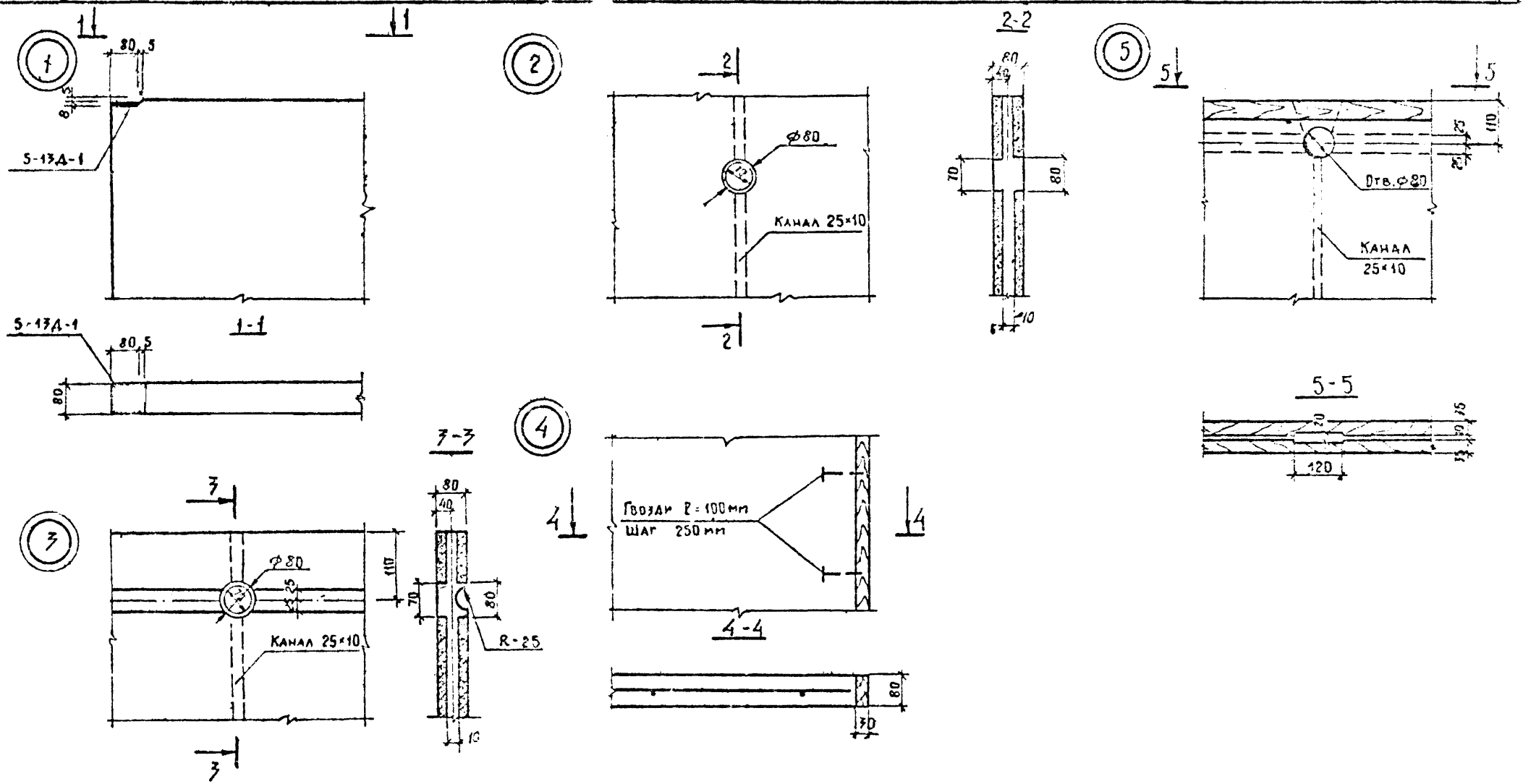

Нач. отд.	Перегыпкин		1978	125 ч 10 р. 10.5-13	
Гл. кон. отд.	Гидоров		Узлы 1-4 для керамзитобетонных перегородок	Стадия	Лист
Гл. кон. пр.	Дмитриев			Р	29
Рук. гр.	Киселева		Узел 5 - для гипсобетонных перегородок	КБ по железобетону Госстроя г. Москва	
Проверил	Локтионова				
Исполнил	Осипова				

11076-63 33

gost.e-ecolog.ru