ГОСКОМАРХСТРОЙ
КБ ЛО ЖЕЛЕЗОБЕТОНУ
им А.А. ЯКУШЕВА

И
10.4-82

СЕРИЯ - 125

КОМПЛЕКСНАЯ СЕРИЯ ТИПОВЫХ ПРОЕКТОВ
КРУПНОПАНЕЛЬНЫХ ЖИЛЫХ ДОМОВ, БЛОК-СЕКЦИЙ,
И ОБЩЕСТВЕННЫХ ЗДАНИЙ

ЧАСТЬ 10 ИЗДЕЛИЯ ЗАВОДСКОГО ИЗГОТОВЛЕНИЯ

РАЗДЕЛ 10.4-82 ПРОЧИЕ ИЗДЕЛИЯ

gost.e-ecolog.ru

КОМПЛЕКСНАЯ СЕРИЯ 125 ТИПОВЫЕ ПРОЕКТЫ КРУПНОПАНЕЛЬНЫХ ЖИЛЫХ ДОМОВ, БЛОК-СЕКЦИЙ И ОБЩЕСТВЕННЫХ ЗДАНИЙ

ЧАСТЬ 10 ИЗДЕЛИЯ ЗАВОДСКОГО ИЗГОТОВЛЕНИЯ

РАЗДЕЛ 10.4-82 ПРОЧИЕ ИЗДЕЛИЯ

РАЗРАБОТАН
КБ по ЖЕЛЕЗОБЕТОНУ
им. А.А. Якушева
ГОСКОМАРХСТРОЙ

Рабочие чертежи
введены в действие
КБ по ЖЕЛЕЗОБЕТОНУ
приказ № 27 от 13 марта 1992 г.

Лист	Наименование
1	Содержание
2	Наружные стеновые панели НП-64.28.4-5АА НП-64.28.4-5БА НП-64.11.-1АА
3	Фундаментные панели 9ФП60.23-5А; 9ФП60.23-6А.
4-5	Схемы изделий с каналами для электропроводки и отверстиями для газа
6	Панель фундаментная ФП-14.23-8
7	Плита покрытия П-61.16-7
8	Панели стен лоджий В14.28-7В /для варианта фасадов/ В-14.28-9В
9	Ограждение пристенной лоджии ОЛ 64.19 /для варианта фасадов/
10	Ограждение пристенной лоджии ОЛ-64.14 /для варианта фасадов/
11	Ограждение пристенной лоджии ОЛ-64.12 /для варианта фасадов/
12	Фризовая панель НП-64.25-1В /для варианта фасадов/
13	Фризовая панель НП-32.25-3В /для варианта фасадов/
14	НП-64.25-1В; НП-32.25-3В. Армирование.
15	Фризовая панель НТУ-64.25-1В /для варианта фасадов/
16	Фризовая панель НТУ-64.25-2В /для варианта фасадов/
17	Фризовые панели НПУ-24.25-1ПВ; НПУ-24.25-2ПВ /для варианта фасадов/
18	НТУ-64.25-1В; НТУ-64.25-2В; НПУ-24.25-1ПВ; НПУ-24.25-2ПВ. Армирование.
19	Фризовая панель НТ-59.25-1В /для варианта фасадов/
20	Фризовая панель НП-29.25-1В /для варианта фасадов/
21	НТ-59.25-1В. НП-29.25-1В. Армирование.
22	Каркасы КР1÷КР-3; К1÷К-6
23	Сетки С-1÷С-3
24	Внутренняя стеновая панель ВЭ 34.28-6А
25	Ведомость расхода стали

Настоящий альбом прочих изделий серии 125 часть 10 раздел 10.4-82 разработан на основе внутрисерийной унификации с 9-10-12-ти этажными блок-секциями серии 125 в соответствии с заданием на проектирование и договором № 612 с ПСМО «Черепоецгражданстрой».

В альбоме даны дополнительные изделия для 5-этажных блок-секций: наружные панели входа с дополнительными закладными деталями для крепления пристенных лоджий, фундаментные панели, панель покрытия с отверстием для вентшахты, а также схемы изделий с откорректированной электропроводкой. В альбоме разработаны изделия для вариантов фасада: ограждения лоджий, панели стен лоджий, фризовые панели.

Настоящий альбом следует рассматривать совместно с альбомами серии 125, часть 10: разделы 10.12-44; 10.4-49; 10.4-61п; 10.4-61пч; 10.4-73; 10.9-35п; 10.1-60ш; 10.4-67п. 10.4-73п; 10.12-26; 10.4-40; 10.3-40; 10.9-35п; 10.2-15

Зав.отд.	Баходдина	
Гл.конст.	Борисов	
Гл.кон.пр.	Смирнова	
Зав.сек.	Чекалина	
Констр.	Дедехина	
Констр.	Дрозденк	

Серия 125 ч.10. Р.10.4-82

Содержание

Стадия		Масштаб
Р		
Лист 1	Листов	

КБ по железобетону им. А.А. Якушева

Инв.№ подл. | Подпись и дата | Взам.инв.№

Фасад

НП-64.28.4-57А
/зеркально/НП-64.28.4-56А

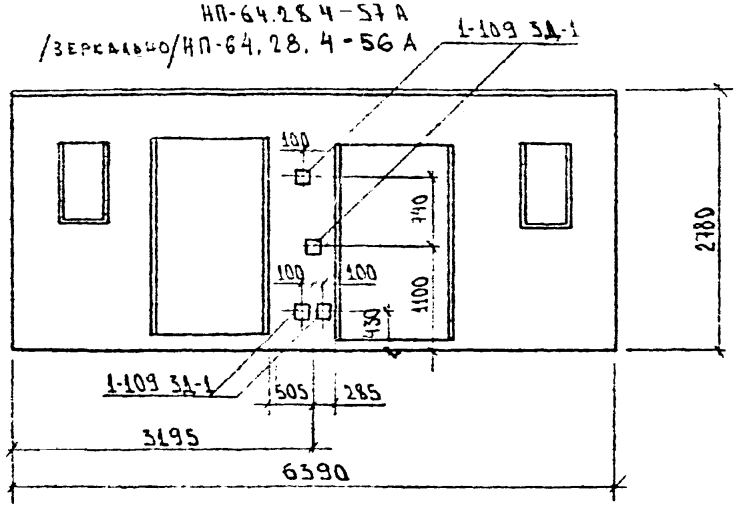

Фасад

НП-64.11-1пА

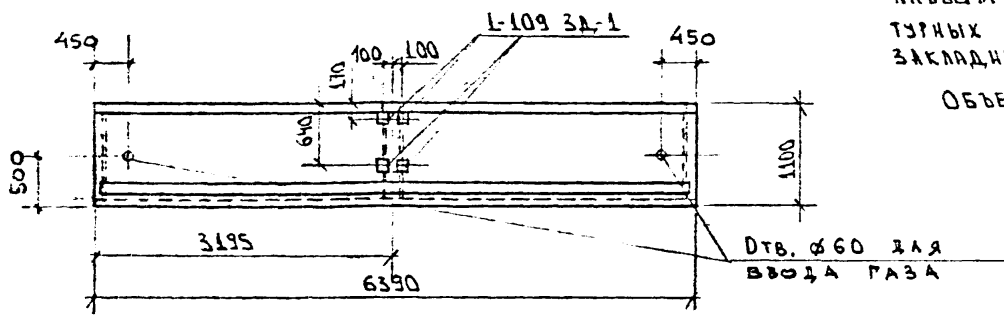

Показатели на изделие

Наименование		Кол-во	
		НП-64.28.4-57А; НП-64.28.4-56А	НП-64.11-1пА
Масса	кг	7150	4,13
Объем бетона	м³	4,01	2,34
Расход стали	кг	123,14	35,50
Объем фактурного слоя	м³	0,34	0,22

НП-64.28.4-56А

Опалубку и армирование панелей НП-64.28.4-57А см. альбом Р.10.12-44 л.6÷9. Из спецификации арматурных и закладных деталей исключить закладные 1-60 ЗД-14 /3шт./, а добавить 1-109 ЗД-1 /4шт./.

Опалубку и армирование панели НП-64.11-1пА см. альбом Р.10.4-67п л.5,6. В спецификацию арматурных и закладных деталей включить дополнительные закладные детали 1-109 ЗД-1 /шт.4/.

Объемный вес легкого бетона принят 1400 кг/м³.

Нач.отд.	Бахолдина	
Гл.конс.пр.	Борисов	
Гл.конс.пр.	Смирнова	
Зав.сект.	Текалина	
Констр.гр.	Дедехина	
Констр.	Сильченко	

Серия 1.125 4.10 Р.10.4-82

Наружные стеновые панели: НП-64.28.4-57А, НП-64.28.4-56А, НП-64.11-1пА

Стадия	Масса	Масштаб
Р	см. табл.	1:50
Лист 2	Листов	

КБ по железобетону им. А.А. Якушева

Инв. № подл. | Подпись и дата | Взам. инв. №

9ФП 60.23 - 5А

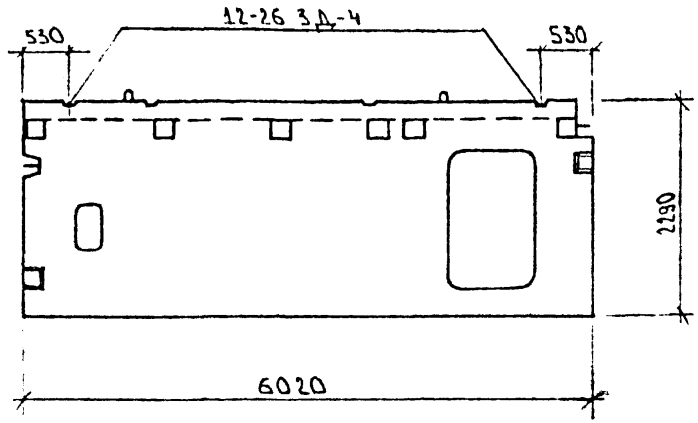

9ФП60.23 - 6А

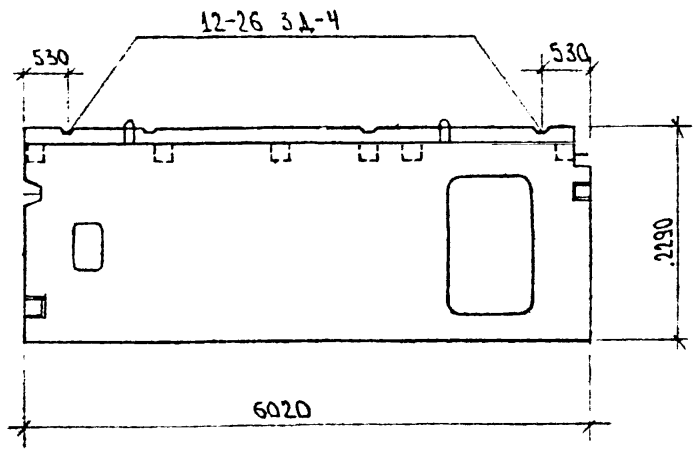

Показатели на изделие

Наименование		Кол-во	
		ФП60.23-5А	ФП60.23-6А
Масса	кг	4722	4722
Объем бетона	м³	1,89	1,89
Расход стали	кг	105.53	105.53

1. Опалубку и армирование панелей 9ФП60.23-5А, 9ФП60.23-6А см. альбом Р.10.4-49 л.9, 10. В спецификацию арматурных и закладных деталей включить дополнительно закладные детали 12-26 3Д-4 /2 шт./

2. Марка бетона для 5-ти этажных блок-секций В 12,5 (М 150)

Нач. отд.	Бахолдина		
Гл. кон. отд.	Борисов		
Гл. кон. пр.	Смирнова		
Отв. секр.	Чекалина		
Констр.	Сильченко		

Серия 125 4.10 Р.10.4-82

Фундаментные панели: 9ФП60.23-5А, 9ФП60.23-6А

Стадия	Масса	Масштаб
Р	см. табл.	1:50

Лист 3 | Листов

КБ по железобетону им. А.А. Якушева

Инв. № подл. | Подпись и дата | Взам. инв. №

П-64.30-14 П(Г) С ОТВЕРСТИЕМ ДЛЯ ГАЗА

ЭЛЕКТРОКАНАЛЫ СМ. Р. 10.4-73 П Л. 30

П-64.30-14 ПЭ

П-64.30-14 ПЭ(Г) С ОТВЕРСТИЕМ ДЛЯ ГАЗА

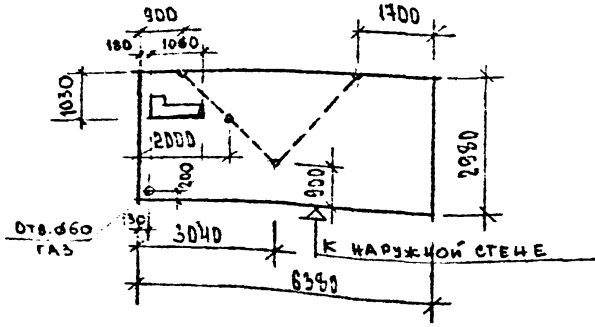

П-64.30-15 П(Г) С ОТВЕРСТИЕМ ДЛЯ ГАЗА

ЭЛЕКТРОКАНАЛЫ СМ. Р. 10.4-73 П Л. 30

П-64.30-15 ПЭ(Г)

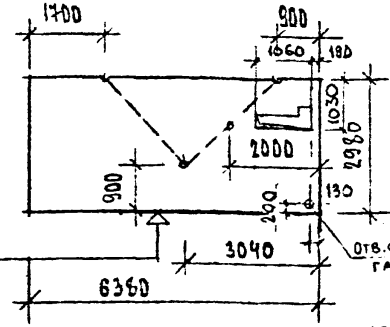

П-32.60-7ПЭ(Г) С ОТВЕРСТИЕМ ДЛЯ ГАЗА

П-32.60-7ПЭ

П-32.60-8ПЭ

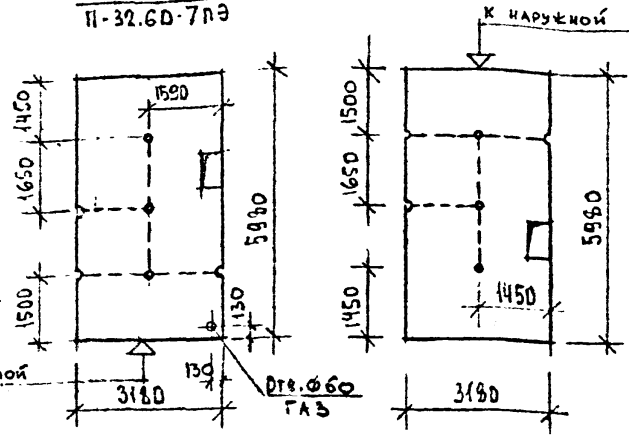

П-64.30-3 П(Г)

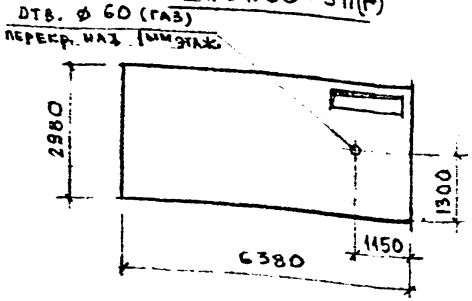

В-32.26-1 ПЭ(Г)

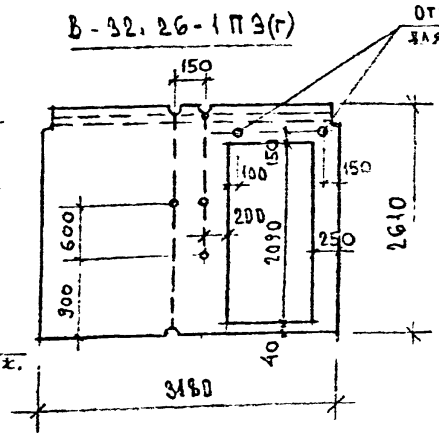

П-64.30-4 П(Г)

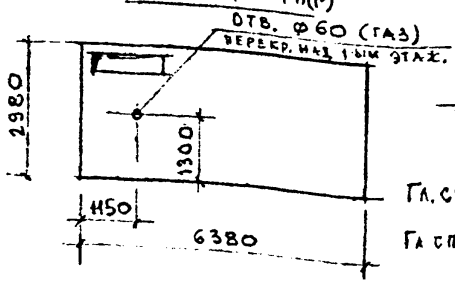

НА ДАННОМ ЛИСТЕ ПРЕДСТАВЛЕНЫ ИЗДЕЛИЯ С ИЗМЕНЕННЫМИ ЭЛЕКТРОКАНАЛАМИ ДЛЯ 5-ЭТ. БЛОК-СЕКЦИЙ. ОПАЛУБКУ И АРМИРОВАНИЕ ИЗДЕЛИЙ СМ. АЛЬБОМЫ:

П-64.30-14ПЭ; П-64.30-15ПЭ - ч.10 р.10.4-73 П л.30

П-32.60.7ПЭ · П-32.60.8ПЭ - ч.10 р.10.4-61 П л.191; 192

В-32.26-1ПЭ - ч.10 р.10.4-61 п л.71

П-64.30-3п ; П-64.30-4п см. р. 10.4-61 п л. 75, 76

ИЗДЕЛИЯ С ИНДЕКСОМ (Г) ИМЕЮТ ОТВЕРСТИЯ ДЛЯ ГАЗА

СОГЛАСОВАНО

Гл. спец. ЭО — Пухтель Л.С

Гл спец. ВКГ — Молчанова Л.Д

ЗАВ.ОТД.	БАХОШИНА	
ГЛ.КОНСТ.	ФОРИСОВ	
Н.КОН.ГР.	СМИРНОВА	
ЗАВ.СЕК.	ЧЕКАЛИНА	
КОНСТР.	ДЕДЕКИНА	
КОНСТР.	ДРУЗЕНКО	

СЕРИЯ 125 4.10 Р. 10.4-82

СХЕМЫ ИЗДЕЛИЙ С КАНАЛАМИ ДЛЯ ЭЛЕКТРОПРОВОДКИ И ОТВЕРСТИЯМИ ДЛЯ ГАЗА

СТАДИЯ	МАССА	МАСШТАБ
Р	-	-

ЛИСТ 4 | ЛИСТОВ

КБ ПО ЖЕЛЕЗОБЕТОНУ им. А.М. Якушева

СЕРИЯ 125 4.10 Г.10.4-02

В-59.26-2А(г)
(см. раздел 10.12-44 л.4)

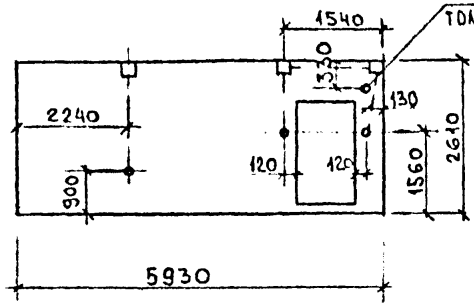

В-59.26-7пэ(г)
(электроканалы см р.10.4-67п л.24)

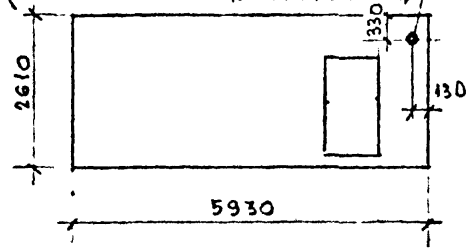

В-59.26п(г)
(см. раздел 10.4-61п л.173)

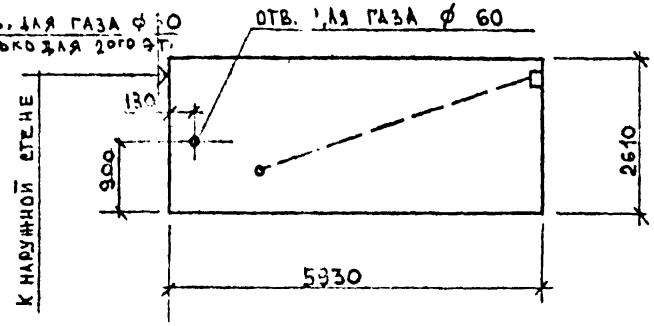

В-59.28-7(г); В-59.28-8(г)/зеркально/
(см. раздел 10.12-26 л. 30)

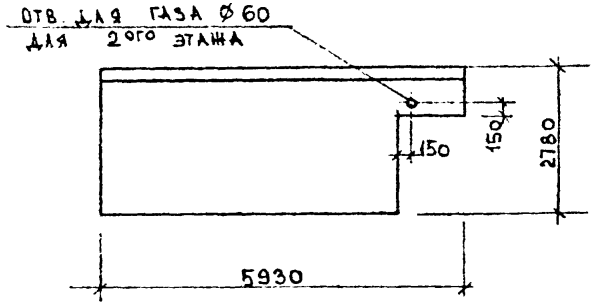

В-32.26пэ
(см. раздел 10.4-61 л.71)

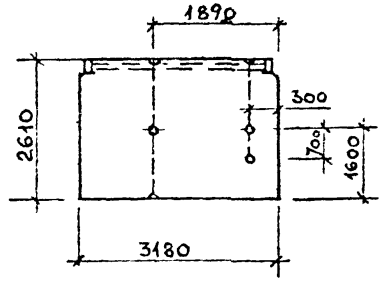

В-59.26-5п(г)
(см. раздел 10.4-61 л.175)

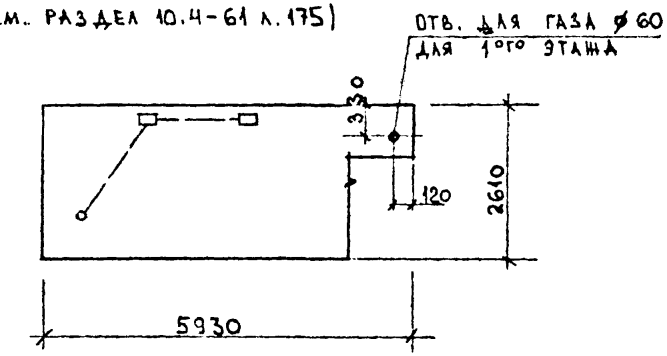

П-64.30-5п(г)
(см. раздел 10.4-61п л. 77)

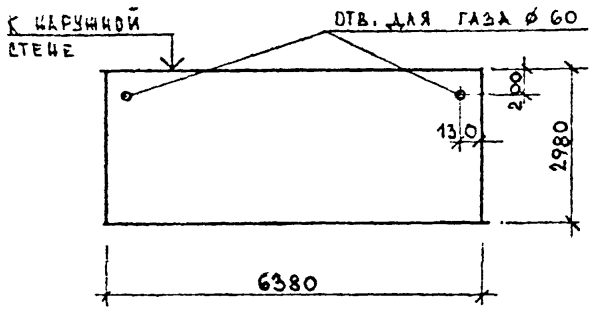

П-64.30-19п - зеркальна плите
П-64.30-18п (опалубку и армирование см. раздел 10.4-76 л 30)

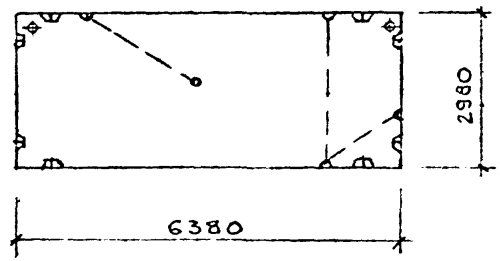

СОГЛАСОВАНО:

Гл. спец. ЭО — Пухтель А.С.

Гл. спец. ВКГ — Молчанова Л.Д.

Схемы изделий с каналами для электропроводки и отверстиями для газа.	Лист 5

ИНВ. № подл. | Подпись и дата | Взам. инв. №

ФП 14.23-8

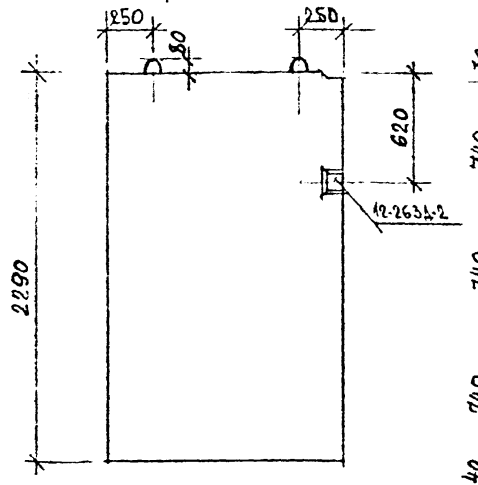

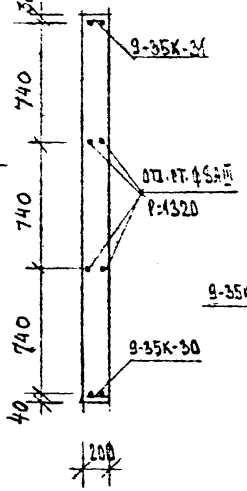

АРМИРОВАНИЕ

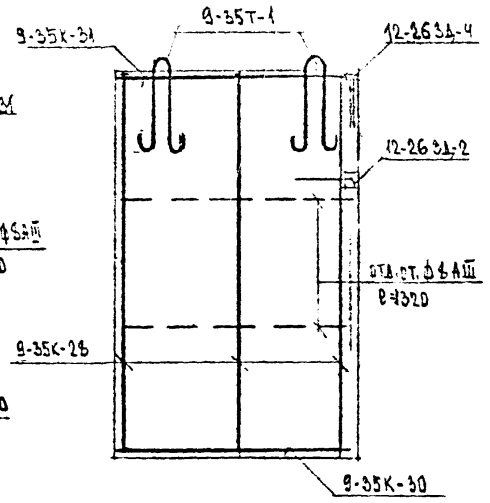

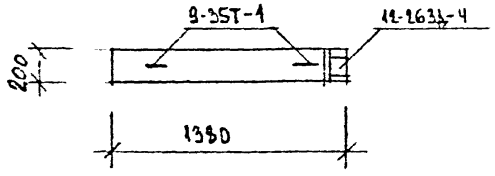

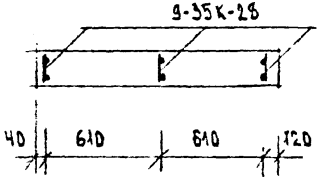

Показатели на изделие

Наименование	Кол.
Масса, кг	1580
Объем бетона, м³	0.63
Расход стали, кг	20.72

Спецификация арматурных и закладных деталей

Марка	Кол.	№ листа	№ раздела
9-35К-31	1	40	10.9-35п
9-35К-28	3	40	"
9-35К-30	1	40	"
9-35Т-1	2	40	"
12-2634-4	1	11	10.12-26
12-2634-2	1	10	"
ОТД.СТ.Ф8АIII Р=1320	4		

Общие примечания см. альбом ч.10 р.10.9-35п

Зав.отд.	Бахчанина		
Гл.конс.пр.	Борисов		
Гл.конс.пр.	Смирнова		
Зав.сект.	Чекалина		
Констр.	Друзенко		

Серия 1.125 ч.10. р. 10.4-92.

Панель фундаментная

фп 14.23-8

Стадия	Масса	Масштаб
Р	См. табл.	
Лист 6	Листов	

Бетон тяжелый В 12,5

КБ по железобетону им. А.А. Якушева

Инв. N подл. | Подпись и дата | Взам. инв. N

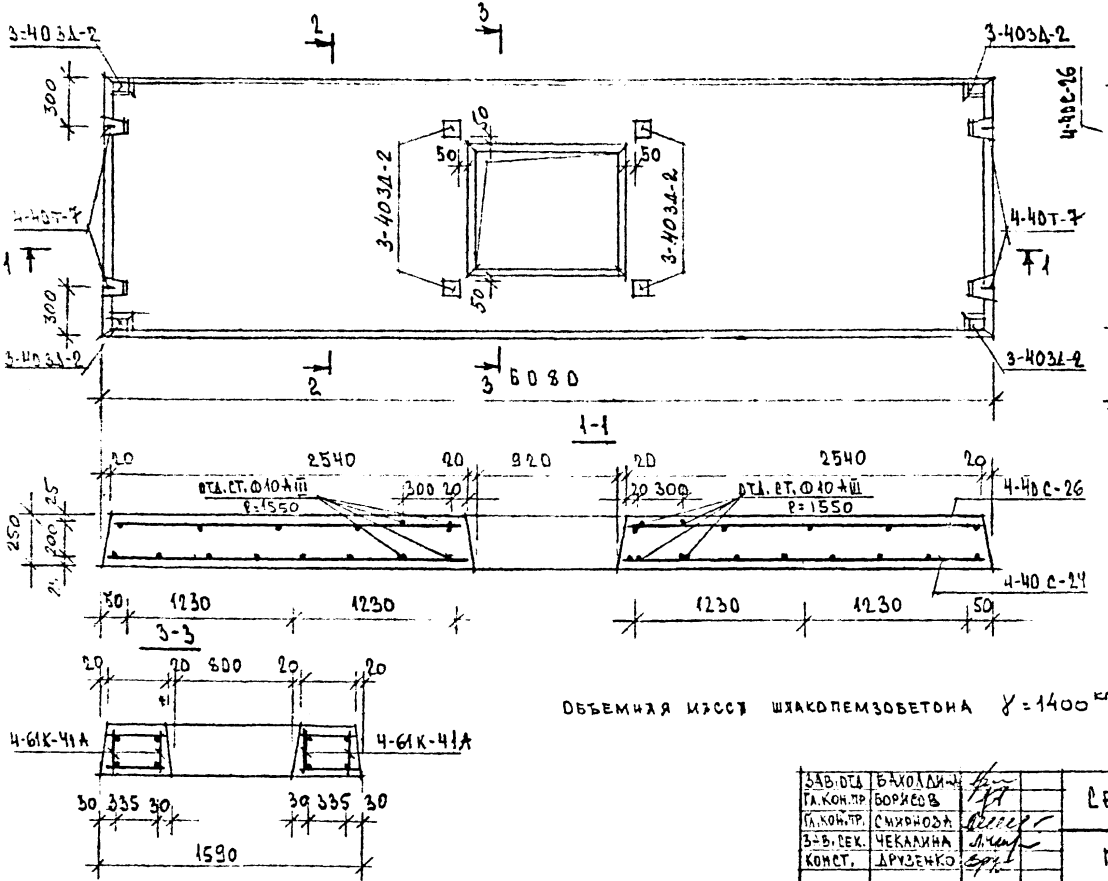

ПОКАЗАТЕЛИ НА ИЗДЕЛИЕ

МАССА, КГ	3052
ОБЪЕМ БЕТОНА, $м^3$	2,18
РАСХОД СТАЛИ, КГ	145,92
МРЗ	F=75

СПЕЦИФИКАЦИЯ АРМАТУРЫ И ЗАКЛАДНЫХ ДЕТ.

МАРКА	ВЕС	КОЛ	ЛИСТ	РАЗДЕЛ
4-40 С-26	3.50	1	86	10.4-40
4-40 С-24	60.14	1	86	"
4-61К-41А	16,31	4		10.4-61
4-40Т-7	1.55	4	100	10.4-40
3-4031-2	0.75	8	25	10.3-40
ОТД.СТ. Ф10 А III Р=1550	0,96	8		

ОБЪЕМНАЯ МАССА ШЛАКОПЕМЗОБЕТОНА $\gamma = 1400\ кг/м^3$

ПРИМЕЧАНИЕ:
СЕТКИ 4-40С-24А, 4-40-26А ВЫРЕЗАТЬ ПО МЕСТУ

ЗАВ.ОТД.	БАХОЛДИН	
ГА.КОН.ПР.	БОРИСОВ	
ГЛ.КОН.ПР.	СИХОНОВА	
З-Б.СЕК.	ЧЕКАЛИНА	
КОНСТ.	ДРУЗЕНКО	

СЕРИЯ 125 4.10. Р 10.4-62

ПЛИТА ПОКРЫТИЯ
П-61.16-7

ШЛАКОПЕМЗОБЕТОН

СТАДИЯ	МАССА	МАСШТАБ
Р	СМ. ТАБЛ.	

ЛИСТ 7 ЛИСТОВ

КБ ЖЕЛЕЗОБЕТОНУ им. А.А. Якушева

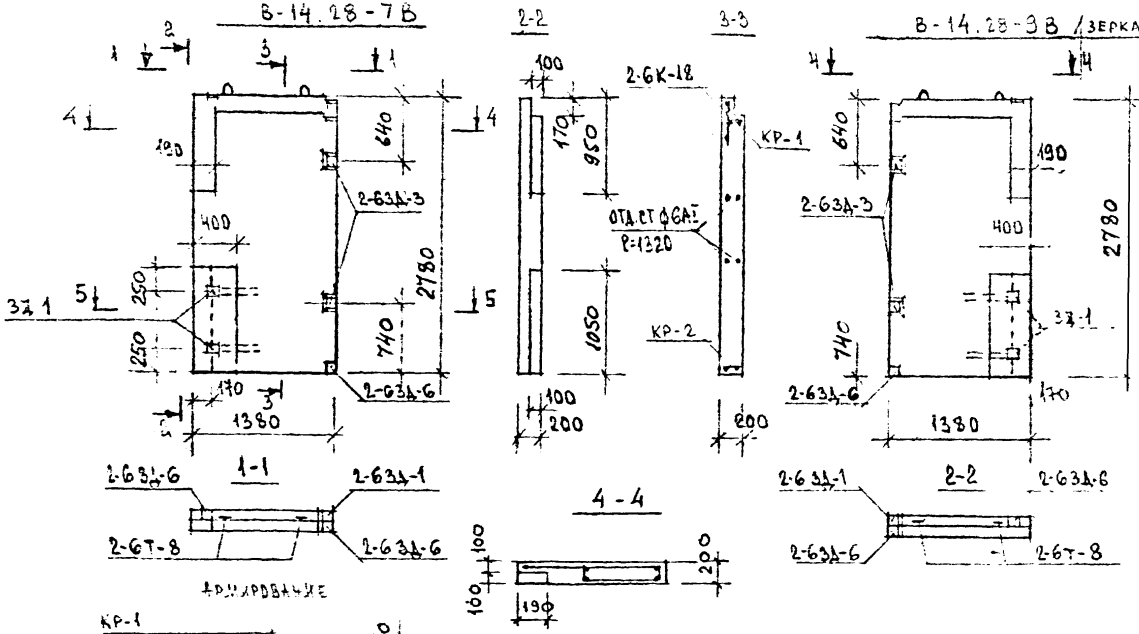

АРМИРОВАНИЕ

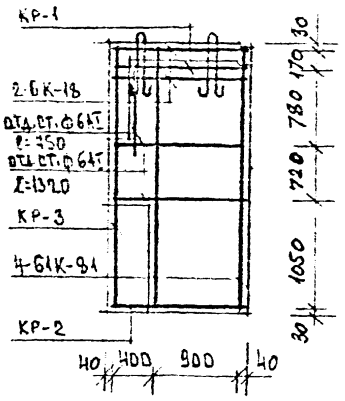

Панели разработаны для варианта фасадов /в основном варианте панели 12В14.28-7; 12В14.28-9 см. р. 10.4-61п л. 177/.

Показатели на изделие

Наименование	Кол
Масса, кг	1725
Объем бетона, м³	0,69
Расход стали, кг	19.99

Спецификация арматурных и закладных деталей

Марка	Кол.	№ листа	№ раздела
2-6К-18	1	33	10.2-15
2-6Д-1	1	35	"
2-6Д-3	2	35	"
2-6Д-6	3	35	"
2-6Т-8	2	35	"
КР-1	1		10.4-82
КР-2	1		"
КР-3	1		"
ОТД.СТ.ФБАТ, Р-875	1		
ОТД.СТ.ФБАТ, Р-1132	4		
2-61К-81	2	202	10.4-61п
3Т1	2		10.4-82

Зам.отд.	Баклашина	
Гл.конст.	Тевлина	
Гл.кон.пр.	Смирнова	
Зав.сек.	Чекалина	
Конструк.	Дедюхина	
Констр.	Трубенко	

Серия 1.ВЗ.10.Р.10.4-82

Панели стен лоджий В-14.28-7В В-14.28-9В /для варианта фасада/.

Стадия	Лист	Листов
Р		

Бетон тяжелый В12,5

КБ по железобетону им. А.А. Якушева

Инв.№ подл. | Подпись и дата | Взам. инв.№

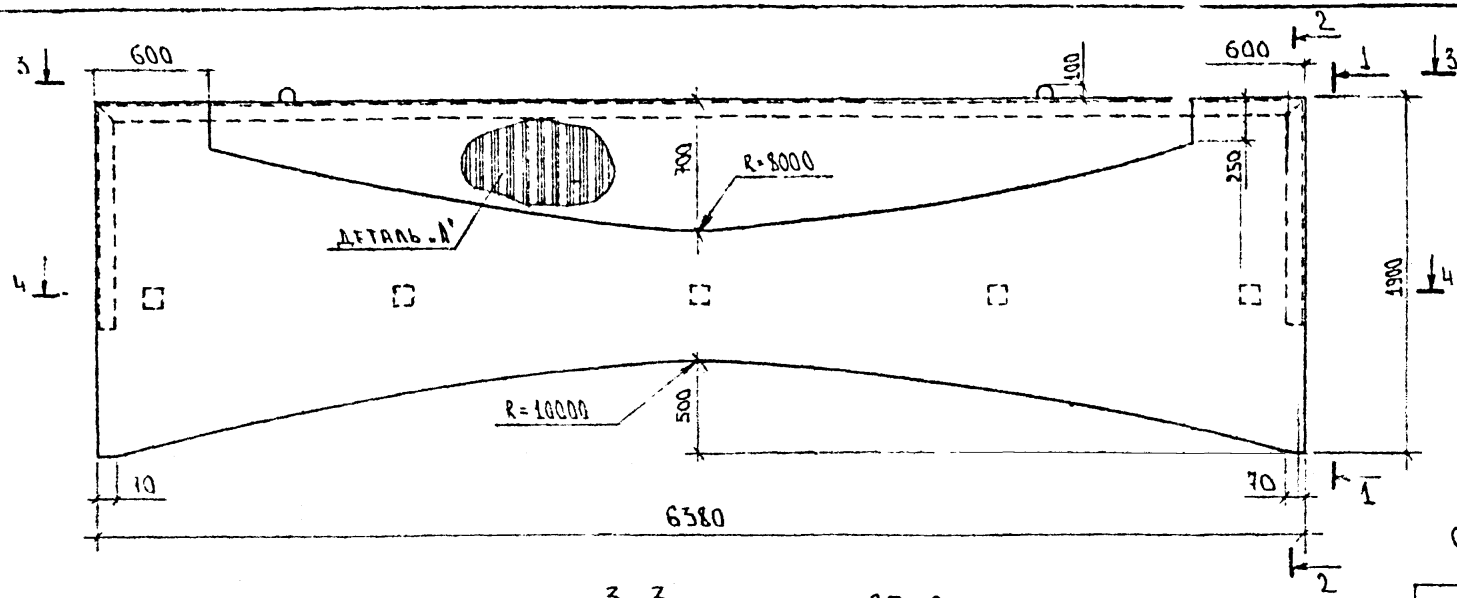

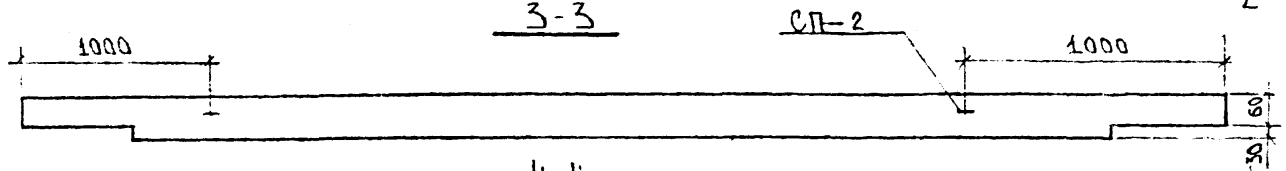

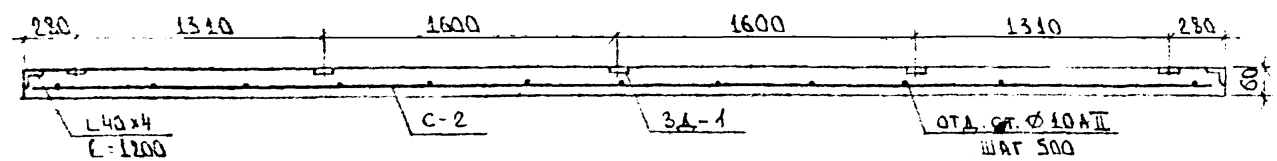

Спецификация арматурных и закладных деталей

Марка	Кол	№ листа	№ раздела
С-2	1		10.4-82
СП-2	2		10.4-82
L40×4; ℓ-8,8м	—	—	—
ОТД.СТ. ФAII ℓ=1200÷1880	13	—	—
ОТД СТ. Ф6AIII ℓ=6340	1	—	—
3Д-1	5		10.4-82

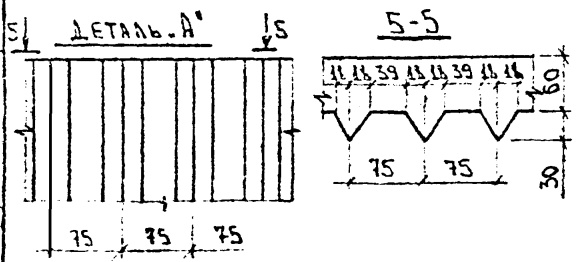

Показатели на изделие

Наименование		Кол.
Масса	Кг	1600
Объем бетона	м³	0,64
Расход стали	кг	65.36

Отдельные стержни приварить к уголкам по ГОСТ 14098-85

Нач.отд.	Баходина	
Гл.кон.отд.	Борисов	
Гл.кон.пр.	Смирнова	
Зав.сектр	Чекалина	
Конструк.	Алексина	
Конструк.	Сильченко	

Серия 125 4.10. Р.10.4-82

Ограждение приставной лоджии ОЛ64-19 /для варианта фасада

Стад.	Масса	Масшт
Р		
Лист 9	Листов	

Бетон В15 F100

КБ по железобетону им. А.А. Якушева

Инв.№ подл. | Подпись и дата | Взам.инв.№

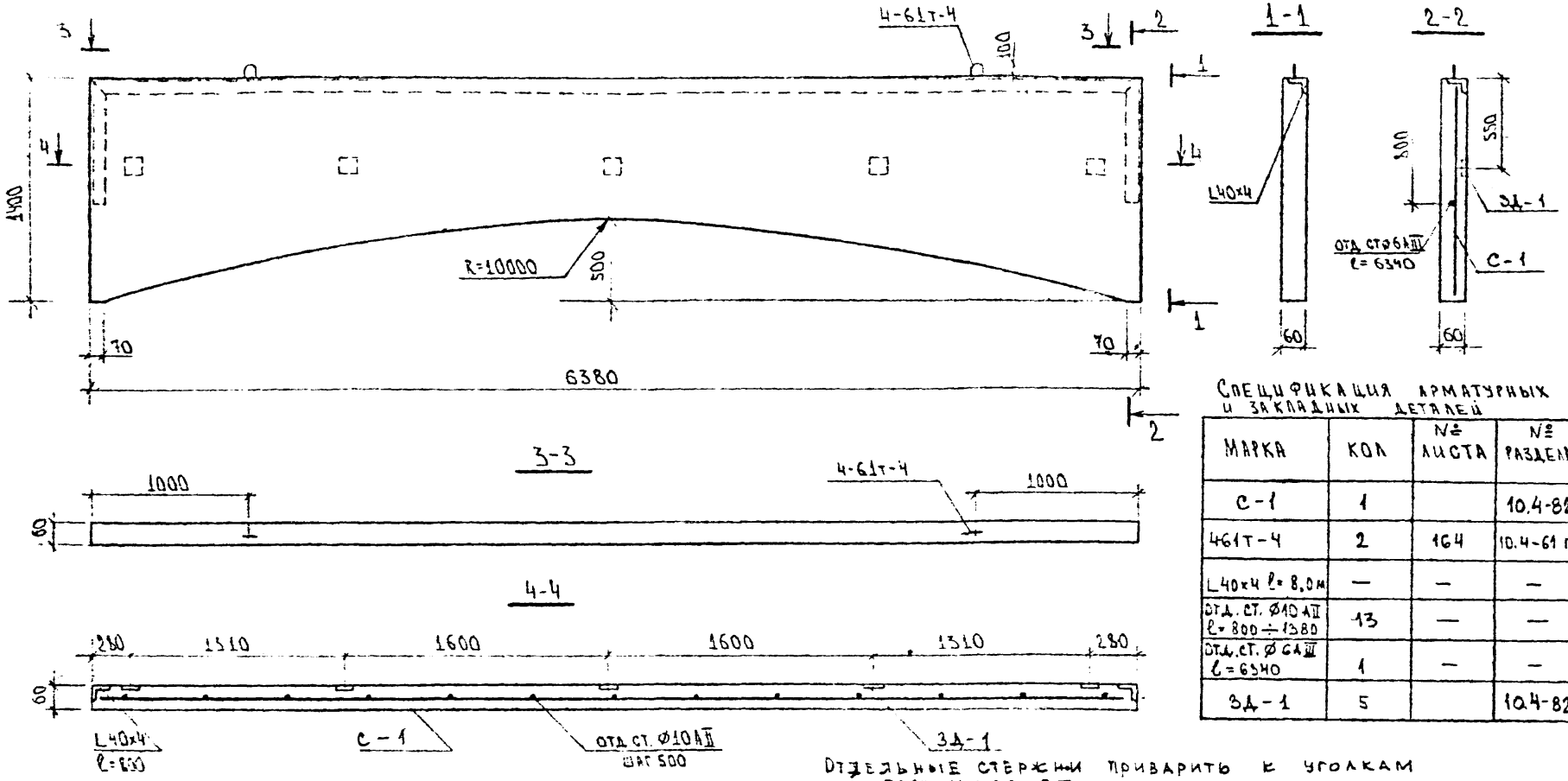

Спецификация арматурных и закладных деталей

МАРКА	КОЛ	№ ЛИСТА	№ РАЗДЕЛА
С-1	1		10.4-82
461т-4	2	164	10.4-61 п
L40x4 l=8,0м	—	—	—
ОТД. СТ. Ø10АII l=800÷1380	13	—	—
ОТД. СТ. Ø6АIII l=6340	1	—	—
ЗД-1	5		10.4-82

Отдельные стержни приварить к уголкам по ГОСТ 14098-85

Показатели на изделие

НАИМЕНОВАНИЕ		КОЛ
МАССА	кг	1025
ОБЪЕМ БЕТОНА	м³	0.41
РАСХОД СТАЛИ	кг	54.62

НАЧ.ОТД.	БАХОЛДИНА	
ГЛ.КОН.ОТД.	БОРИСОВ	
ГЛ.КОН.ПР.	СМИРНОВА	
ЗАВ.СЕКТ.	ЧЕКАЛИНА	
КОНСТР.I к	ДЕДЕКИНА	
КОНСТР.	СИЛЬЧЕНКО	

Серия 125 4.10 Р10.4-82

Ограждение приставной лоджии ОЛ64-14 /для варианта фасада/

СТАД.	МАССА	МАСШТ.
Р	СМ. ТАБЛ.	

ЛИСТ 10 ЛИСТОВ

БЕТОН В15 F 100

КБ по железобетону имени Якушева

ИНВ. № подл.	ПОДПИСЬ И ДАТА	ВЗАМ. ИНВ. №

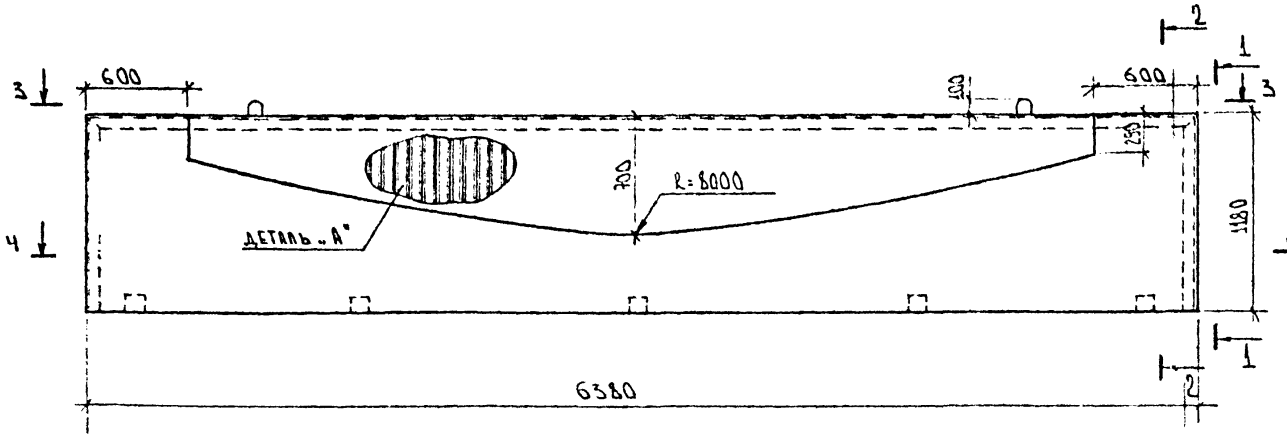

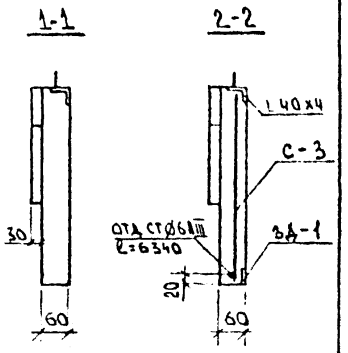

3-3

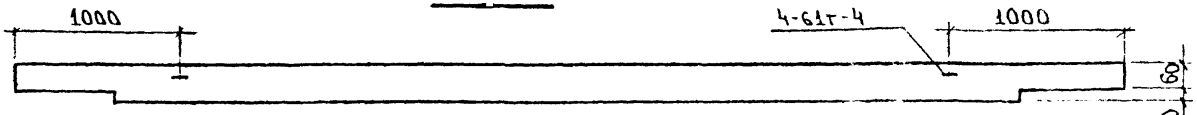

4-4

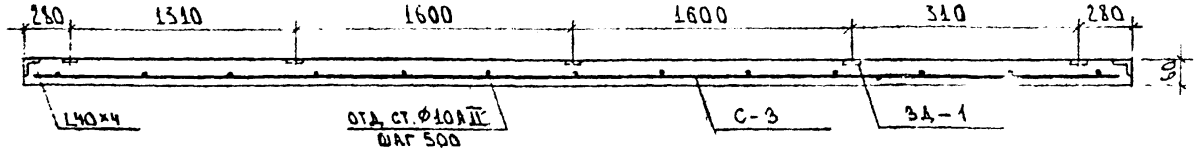

Спецификация арматурных и закладных деталей

Марка	Кол.	№ листа	№ раздела
С-3	1		10.4-82
4-61т-4	2	164	10.4-61а
L40x4 ; ℓ=8,8	—	—	—
Отд. ст. Ø10АII ℓ=1160	13	—	—
Отд. ст. Ø6АIII ℓ=6340	1	—	—
3Д-1	5		10.4-82

Деталь „А"

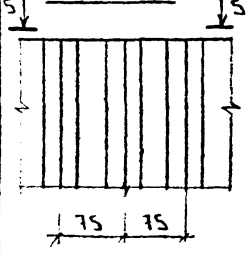

5-5

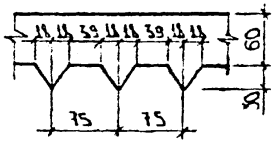

Показатели на изделие

Наименование		Кол.
Масса	кг	1225
Объем бетона	м³	0.49
Расход стали	кг	53.99

Отдельные стержни приварить к уголкам по ГОСТ 14098-85

Нач. отд.	Б. Колдина	
Гл. кон. отд.	Борисов	
Гл. кон. пр.	Смирнова	
Зав. сектор	Чекалина	
Констр. IK	[illegible]ехина	
Констр.	Сильченко	

Серия 125 4.10 р.10.4-82

Ограждение приставной лоджии ОЛ64-12 /для варианта фасада/

Стад.	Масса	Масштаб
Р	См. табл.	

Лист 11 | Листов

Бетон В15 F 100

КБ по железобетону им. А.А. Якушева

Инв. № подл. | Подпись и дата | Взам. инв. №

НП-64.25-1В ФАСАД

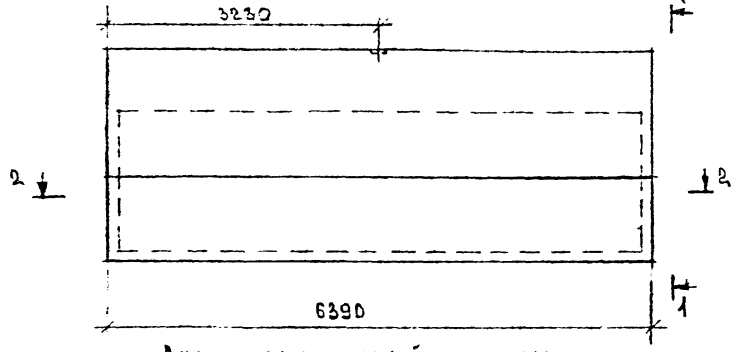

1-1

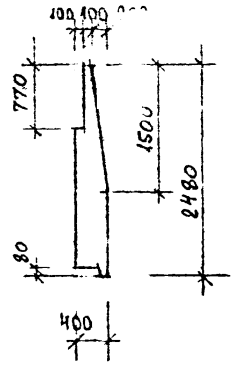

ВИД С ВНУТРЕННЕЙ СТОРОНЫ

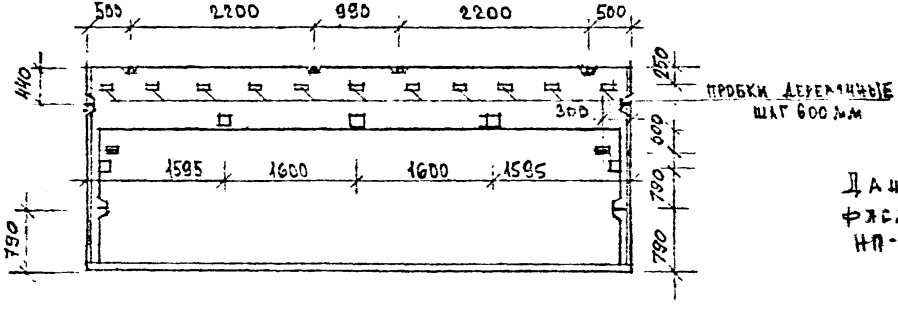

2-2

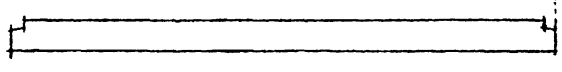

ХАРАКТЕРИСТИКА ИЗДЕЛИЯ

НАИМЕНОВАНИЕ		КОЛ
ОБЪЕМ БЕТОНА	$м^3$	4.41
ОБЪЕМ ФАКТ. СЛОЯ	$м^3$	0.55
МАССА Б	КГ	7970
РАСХОД СТАЛИ	КГ	43.93

ДАННАЯ ПАНЕЛЬ РАЗРАБОТАНА ДЛЯ ВАРИАНТА ФАСАДОВ, (В ОСНОВНОМ ВАРИАНТЕ - ПАНЕЛЬ НП-64.25-1 СМ. Р. 10.1-60Ш Л. 20)

ГАЗ. ОТД.	БАХОЛДИНА	
ГЛ. КОН. ОТ.	БОРИСОВ	
ГЛ. КОН. ПР.	СМИРНОВА	
ЗАВ. СЕК.	ЧЕКАЛИНА	
КОНСТР.	ДЕДЕХИНА	
КОНСТР.	ДРУЗЕНКО	

СЕРИЯ 125 Ч.10 Р.10.4-82

ФРИЗОВАЯ ПАНЕЛЬ НП-64.25-1В (ДЛЯ ВАРИАНТА ФАСАДОВ)

СТАДИЯ	МАССА	МАСШТАБ
Р	СМ. ТАБЛ.	1:50

ЛИСТ 12 ЛИСТОВ

ЛЕГКИЙ БЕТОН В.3.5

КБ ПО ЖЕЛЕЗОБЕТОНУ им. А.А. ЯКУШЕВА

ИНВ. № ПОДЛ. | ПОДПИСЬ И ДАТА | ВЗАМ. ИНВ. №

НП-32.25-3 В ФАСАД

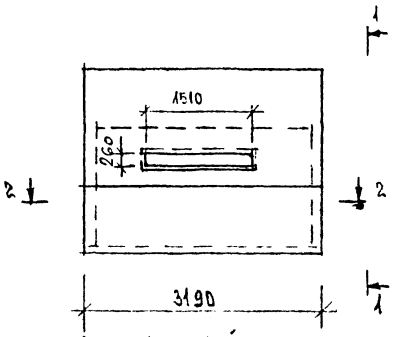

1-1

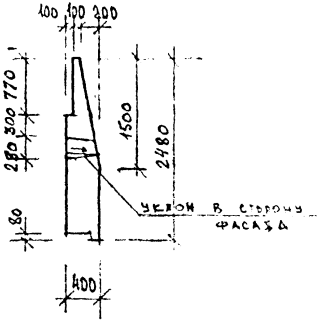

ВИД С ВНУТРЕННЕЙ СТОРОНЫ

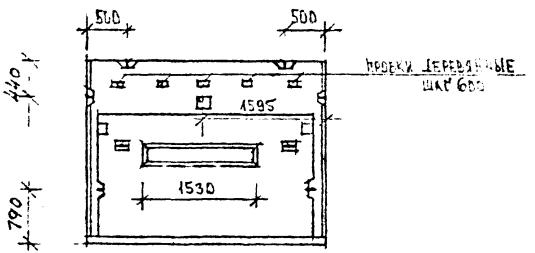

2-2

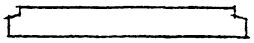

ХАРАКТЕРИСТИКА ИЗДЕЛИЯ

НАИМЕНОВАНИЕ		КОЛ.
ОБ'ЕМ БЕТОНА	$м^3$	1,94
ОБ'ЕМ ФАКТ. СЛОЯ	$м^3$	0,26
МАССА	КГ	3540
РАСХОД СТАЛИ	КГ	33.92

ДАННАЯ ПАНЕЛЬ РАЗРАБОТАНА ДЛЯ ВАРИАНТА ФАСАДОВ (В ОСНОВНОМ ВАРИАНТЕ ПАНЕЛЬ НП-32.25-3 СМ. РАЗДЕЛ 10.1-60Ш Л. 27)

ЗАВ.ОТД.	БАХОЛДИНА			СЕРИЯ 125 Ч.10 Р.10.4-82			
ГЛ.КОН.ОТ.	БОРИСОВ						
ГЛ.КОН.ПР.	СМИРНОВ			ФРИЗОВАЯ ПАНЕЛЬ НП-32.25-3В (ДЛЯ ВАРИАНТА ФАСАДОВ)	СТАДИЯ	МАССА	МАСШТАБ
ЗАВ.СЕК.	ЧЕКАЛИНА				Р	СМ ТАБЛ.	1.50
КОНСТР.ТЕ	ДЕДЕХИНА				ЛИСТ 13	ЛИСТОВ	
КОНСТР.	ДРУЗЕНКО			ЛЕГКИЙ БЕТОН В 3,5	КБ ПО ЖЕЛЕЗОБЕТОНУ им. А.А. ЯКУШЕВА		

ИНВ. N ПОДЛ. | ПОДПИСЬ И ДАТА | ВЗАМ. ИНВ. N

НП-64.25-1 АРМИРОВАНИЕ

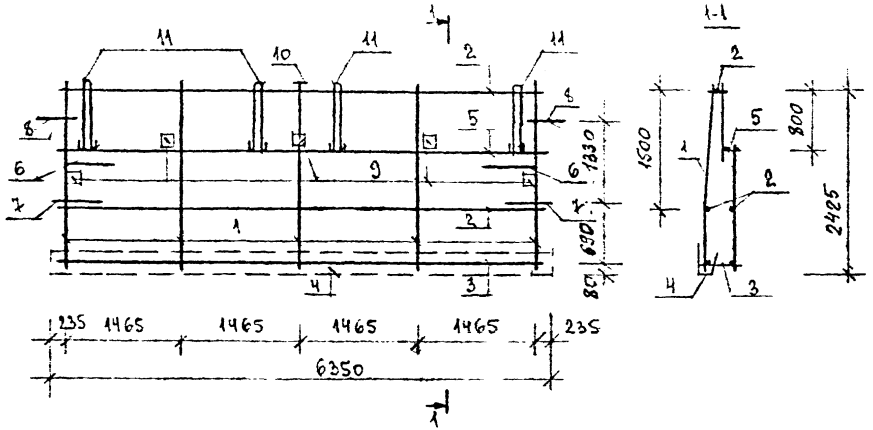

НП-32.25-3 АРМИРОВАНИЕ

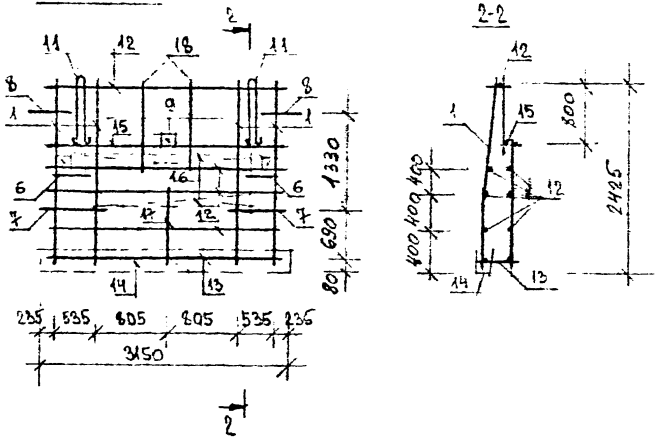

NN поз.	Наименование	Масса	Кол. НП-64.25-1	Кол. НП-32.25-3	Альбом лист
1	Каркас К-1	0.86	5	4	4.10.Р.10.4-82 л. 22
2	Отд. ф8AIII. ℓ=5,92м	2,34	3		-
3	1-60 К-67	3,54	1		4.10. Р.10.1-60м л. 64
4	1-60 К-45	2.96	1		л. 63
5	Каркас К-4	1.31	1		4.10. Р.10.4-82 л. 22
6	Петля 1-60АН-II		2	2	Р 10.7-60м л.70
7	Петля 1-60АН-3		2	2	"
8	Петля 1-60АН-2А		2	2	Р.10.1-60м л.70 Р.10.4-82
9	1-60 Зд-7		5	3	л. 69
10	1-60 Зд-1		1		"
11	Петля подъем. СП-1		4	2	4.10.Р.10.4-82 л.23
12	Отд. ф8AIII; ℓ=2,72м	1,07		7	
13	1-60 К-73			1	4.10. Р.10.1-60м л. 64
14	1-60 К-47			1	л. 63
15	Каркас К-5			1	4.10.Р.10.4-82 л 22
16	1-60 К-23			2	4.10.Р.10.1-60м л. 61
17	1-60 К-149			1	л. 63
18	Отд. ф8AIII; ℓ=1050	0,42		4	-

Гл. констр.	Ахобекова	
Гл. инж. пр.	Бородов	
Гл. инж. пр.	Смирнов	
Зав. сект.	Чекалкин	
Констр. гр.	Седухина	
Констр.	Друзенко	

СЕРИЯ 1.125 4.10 Р.10.4-82

НП-64.25-1 В
НП-32.25-3 В
АРМИРОВАНИЕ

Стадия	Масса	Масштаб
Р	тех.	1:50
Лист 14	Листов	

КБ по железобетону им. А.А. Якушева

Инв. № подл. | Подпись и дата | Взам. инв. №

НТУ-64.25-1 в Фасад

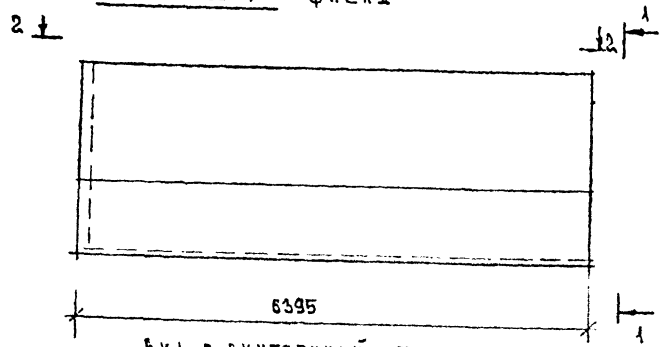

1-1

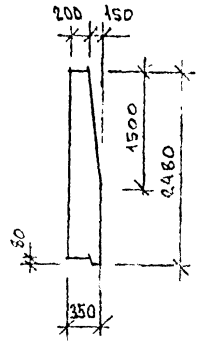

Характеристика изделия

Наименование		Кол
Об'ем бетона	м³	4.41
Об'ем факт. слоя	м³	0.55
Масса	кг	7970
Расход стали	кг	47.03

Вид с внутренней стороны

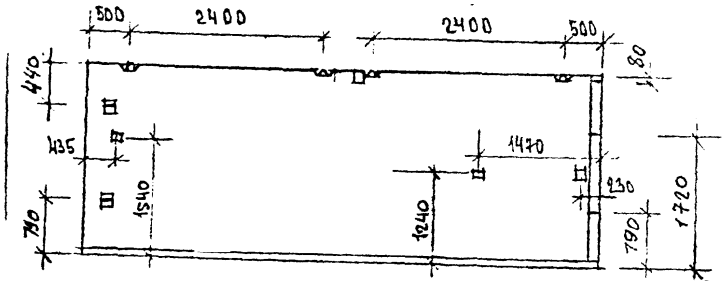

Данная панель разработана для варианта фасадов (в основном варианте - панель НТУ-64.25-1 см. р. 10.1-60 ш л. 43)

2-2

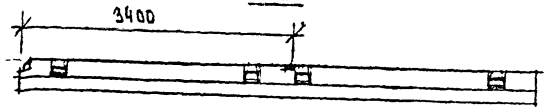

Зав. отд.	Бахолдина		
Гл. кон. отд.	Борисов		
Гл. кон. пр.	Смирнова		
Зав. лек.	Челакина		
Конструктор	Дедюхина		
Зав. стр.	Дрисенко		

Серия 125. п. 10. р. 10. 4-82

Фризовая панель НТУ-64.25-1 в /для варианта фасадов/

Легкий бетон В3,5

Стадия	Масса	Масштаб
Р	см. табл	1:50

Лист 15 Листов

КБ по железобетону им. А.А. Якушева

Инв. № подл. | Подпись и дата | Взам. инв. №

НТУ-64.25-2в ФАСАД

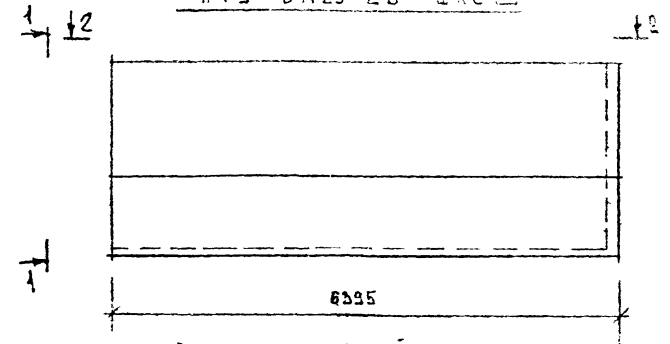

ВИД С ВНУТРЕННЕЙ СТОРОНЫ

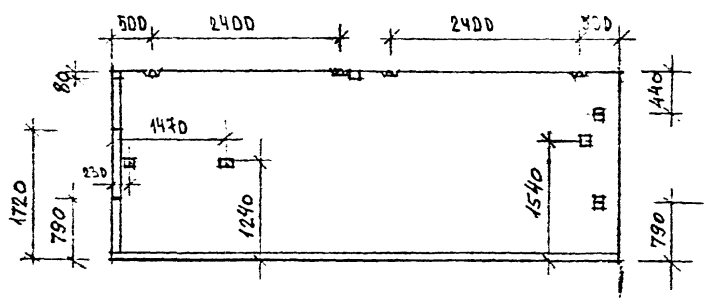

2-2



1-1

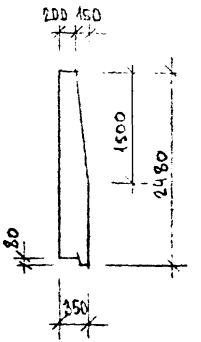

ХАРАКТЕРИСТИКА ИЗДЕЛИЯ

НАИМЕНОВАНИЕ		КОЛ
ОБЪЕМ БЕТОНА	$м^3$	4.41
ОБ'ЕМ ФАКТ. СЛОЯ	$м^3$	0.55
МАССА	КГ	7970
РАСХОД СТАЛИ	КГ	47.03

ДАННАЯ ПАНЕЛЬ РАЗРАБОТАНА ДЛЯ ВАРИАНТА ФАСАДОВ (В ОСНОВНОМ ВАРИАНТЕ ПАНЕЛЬ НТУ-64.25-2 см. р. 10.1-60ш л.43)

ЗАВ.ОТД.	БАХОЛДИНА	
ГЛ.К.ОТ.	ТАИРОВ	
ГЛ.КОНСТР.	СМИРНОВА	
ЗАВ.СЕК.	ЧЕКАЛИНА	
КОНСТР.ДК.	ДЕДЕХИНА	
КОНСТР.	ДРУЗЕНКО	

СЕРИЯ 125- 4.10. Р.10.4-82

ФРИЗОВАЯ ПАНЕЛЬ НТУ-64.25-2в /ДЛЯ ВАРИАНТА ФАСАДОВ/

СТАДИЯ	МАССА	МАСШТАБ
Р	СМ. ТАБЛ.	1:50

ЛИСТ 16 ЛИСТОВ

ЛЕГКИЙ БЕТОН В-3,5

КБ ПО ЖЕЛЕЗОБЕТОНУ ИМ. А.А. ЯКУШЕВА

ИНВ. N ПОДЛ. | ПОДПИСЬ И ДАТА | ВЗАМ. ИНВ. N

НПУ-24.25-1ПВ
НПУ-24.25-2ПВ (ЗЕРКАЛЬНО)

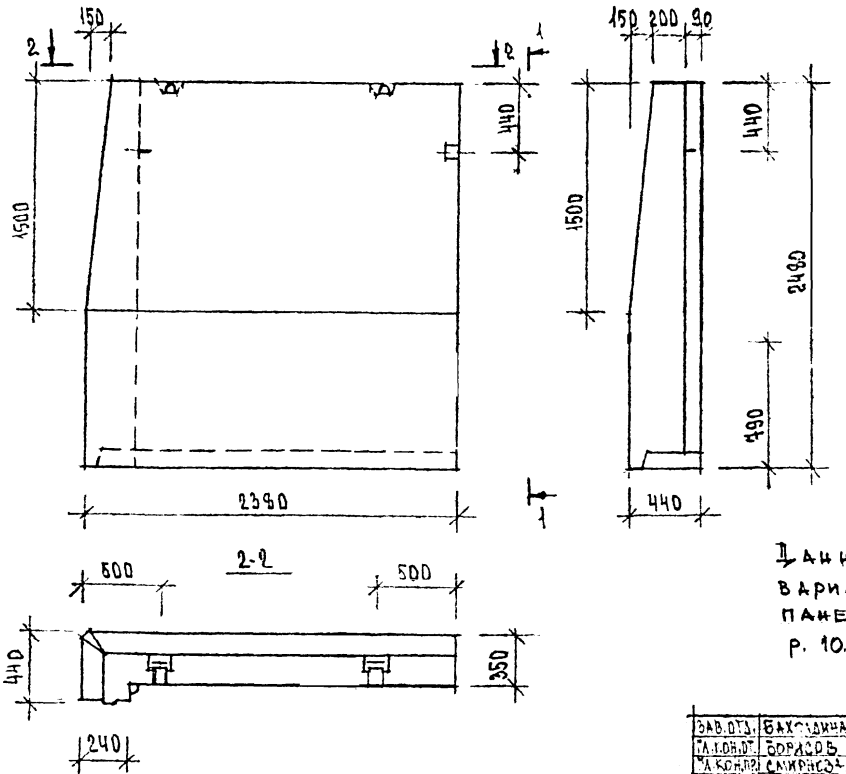

Характеристика изделия

НАИМЕНОВАНИЕ		КОЛ.
ОБ'ЕМ БЕТОНА	$м^3$	1.44
ОБ'ЕМ ФАКТ. СЛОЯ	$м^3$	0.19
МАССА	КГ	2690
РАСХОД СТАЛИ	КГ	21.30

Данная панель разработана для варианта фасадов (в основном варианте панели НПУ-24.25-1п; НПУ-24.25-2п р. 10.4-76 л. 9; 10)

ЗАВ.ОТД.	БАХОЛДИНА	
ГЛ.КОН.ОТ.	БОРИСОВ	
ГЛ.КОН.ПР.	СМИРНОВА	
ЗАВ.СЕК.	ЧЕКАЛИНА	
КОНСТР.ГК	ДЕДЕХИНА	
КОНСТР.	ДРУЗЕНКО	

СЕРИЯ 125 4.10 р.10.4-82

ФРИЗОВЫЕ ПАНЕЛИ
НПУ-24.25-1ПВ
НПУ-24.25-2ПВ
/ДЛЯ ВАРИАНТА ФАСАДОВ/

СТАДИЯ	МАССА	МАСШТАБ
Р	СМ ТАБЛ.	

ЛИСТ 17 | ЛИСТОВ

ЛЕГКИЙ БЕТОН В-3.5.

КБ ПО ЖЕЛЕЗОБЕТОНУ им. А.А. ЯКУШЕВА

ИНВ. N ПОДЛ. | ПОДПИСЬ И ДАТА | ВЗАМ. ИНВ. N

НТУ-64.25-1В, НТУ-64.25-2В (ЗЕРКАЛЬНО)

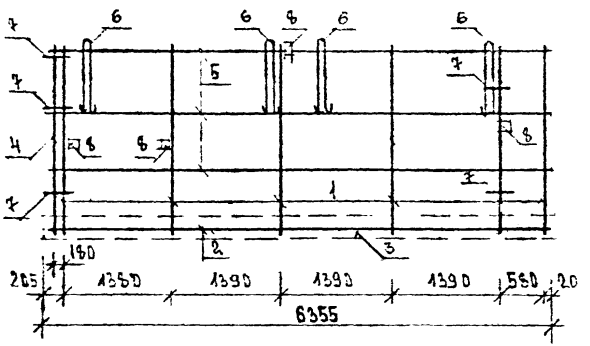

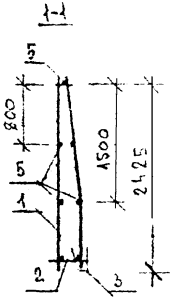

НПУ-24.25-1ПВ, НПУ-24.25-2ПВ (ЗЕРКАЛЬНО)

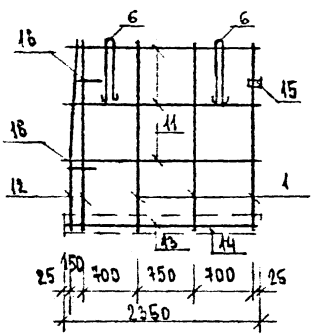

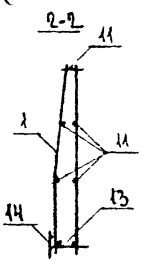

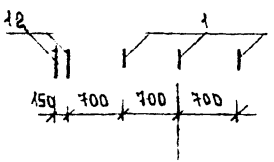

№№ поз.	НАИМЕНОВАНИЕ	МАССА	Кол. НТУ-64.25-1 НТУ-64.25-2	Кол. НПУ-24.25-1 НПУ-24.25-2	АЛЬБОМ ЛИСТ
1	К-2		6	3	10.4-82
2	1-6D К-184	3.51	1		4.10.Р10.1 60 ш л.63
3	1-6D К-162	2.80	1		"
4	1-6D К-199	2.16	1		л 65
5	ОТД СТ.Ф6АIII; l=6,1	1.37	5		10.4-82
6	ПЕТЛЯ ПОД'ЕМ СП-1		4	2	10.4-82
7	1-6D А4-3	1.19	5		1.70
8	1-6D 3Д-2	0.63	4		1.69
11	ОТД СТ.Ф8АIII; l=2.17			5	
12	К-3			2	10.4-82
13	К-7	1.43		1	4.10.Р.10.4-76 л.42
14	К-9	1.00		1	"
15	1-72 3Д-7			1	Р.10.72 ш л.50
16	1-109 -5			2	10.1-109 п л.78

ЗАВ.СЕК.	БАХОЛДИНА	
ГЛ.КОН.ОТ.	БОРИСОВ	
ГЛ.КОН.	СМИРНОВА	
ЗАВ.СЕК.	ЧЕКАЛИНА	
КОНСТР.I к.	ДЕДЕХИНА	
КОНСТР.	ДРУЗЕНКО	

СЕРИЯ 125 4.10. Р.10.4-82

НТУ-64.25-1В; НТУ-64.25-2В
НПУ-24.25-1ПВ; НПУ-24.25-2ПВ
АРМИРОВАНИЕ

СТАДИЯ	МАССА	МАСШТАБ
Р	–	1:50

ЛИСТ 18 ЛИСТОВ

КБ ПО ЖЕЛЕЗОБЕТОНУ им. А.А. ЯКУШЕВА

ИНВ. № ПОДЛ. | ПОДПИСЬ И ДАТА ВЗАМ. ИНВ. №

НТ-59.25-1в ФАСАД

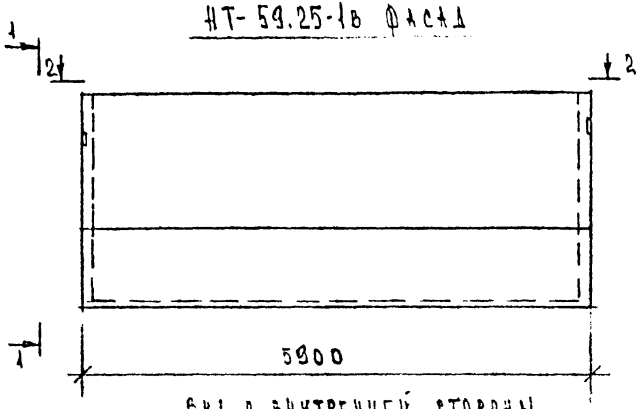

ВИД С ВНУТРЕННЕЙ СТОРОНЫ

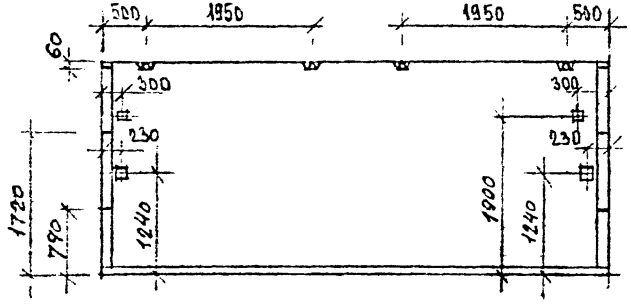

2-2

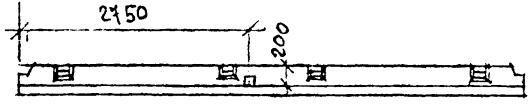

1-1

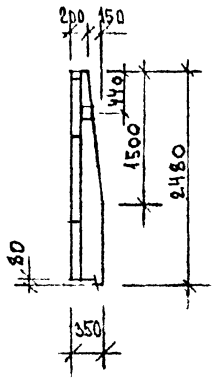

ХАРАКТЕРИСТИКА ИЗДЕЛИЯ

НАИМЕНОВАНИЕ		Кол.
ОБ'ЕМ БЕТОНА	$м^3$	3.78
ОБ'ЕМ ФАКТ. СЛОЯ	$м^3$	0.51
МАССА	КГ	6900
РАСХОД СТАЛИ	КГ	53.68

ДАННАЯ ПАНЕЛЬ РАЗРАБОТАНА ДЛЯ ВАРИАНТА ФАСАДОВ (В ОСНОВНОМ ВАРИАНТЕ - ПАНЕЛЬ НТ-59.25-1 СМ. Р. 10.1-72 Л. 28)

ЗАВ.ОТД.	БАХОЛДИНА	
ГЛ.КОНСТ.	БОРИЗОВ	
ГЛ.КОН.П.Р.	СМИРНОВА	
ЗАВ.СЕК.	ЧЕКАЛИНА	
КОНСТР.I к.	ДЕДЕХИНА	
КОНСТР.	ДРИЗЕНКО	

СЕРИЯ 12Б Ч.10. Р.10.4-82

ФРИЗОВАЯ ПАНЕЛЬ НТ-59.25-1В /ДЛЯ ВАРИАНТА ФАСАДОВ/

ЛЕГКИЙ БЕТОН В-3.5

СТАДИЯ	МАССА	МАСШТАБ
Р	ТАБЛ.	1:50

ЛИСТ 19 ЛИСТОВ

КБ ПОЖЕЛЕЗОБЕТОНУ им. А.А. ЯКУШЕВА

ИНВ. № ПОДЛ. | ПОДПИСЬ И ДАТА | ВЗАМ. ИНВ. №

НП-29.25-1В ФАСАД

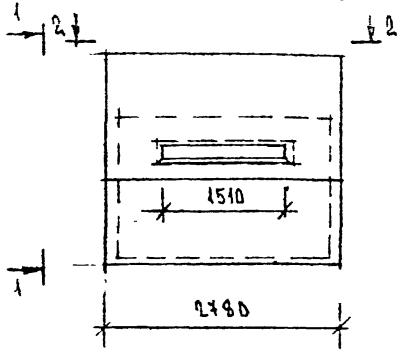

1-1

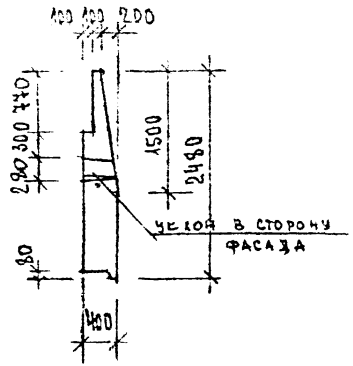

ХАРАКТЕРИСТИКА ИЗДЕЛИЯ

НАИМЕНОВАНИЕ		КОЛ.
ОБ'ЕМ БЕТОНА	$м^3$	1.61
ОБ'ЕМ ФАКТ. СЛОЯ	$м^3$	0.24
МАССА	КГ	2980
РАСХОД СТАЛИ	КГ	42.96

ВИД С ВНУТРЕННЕЙ СТОРОНЫ

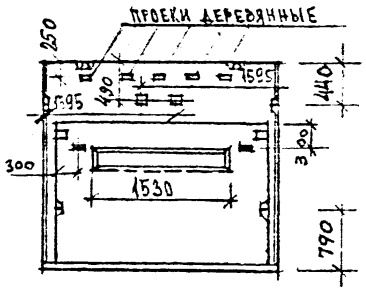

2-2

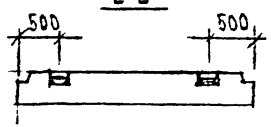

ДАННАЯ ПАНЕЛЬ РАЗРАБОТАНА ДЛЯ ВАРИАНТА ФАСАДОВ (В ОСНОВНОМ ВАРИАНТЕ - ПАНЕЛЬ НП-29.25-1 см. р. 10.1-72 л. 30)

ЗАВ.ОТД.	БАХОЛДИНА	
ГЛ.КОН.ОТ	[redacted]	
ГЛ.КОН.ПР.	СМИРНОВА	
ЗАВ.СЕК.	ЧЕКАЛИНА	
КОНСТР.I К.	ДЕДЕХИНА	
КОНСТР.	ДРУЗЕНКО	

СЕРИЯ 125 4.10.Р.10.4-82

ФРАЗОВАЯ ПАНЕЛЬ НП-29.25-1В

ТЕЖКИЙ БЕТОН В-3.5

СТАДИЯ	МАССА	МАСШТАБ
Р	[illegible]	1:50

ЛИСТ 20 | ЛИСТОВ

КБ ПО ЖЕЛЕЗОБЕТОНУ им. А.А.ЯКУШЕВА

ИНВ N ПОДЛ. | ПОДПИСЬ И ДАТА | ВЗАМ. ИНВ N

НТ-59.25-1В АРМИРОВАНИЕ

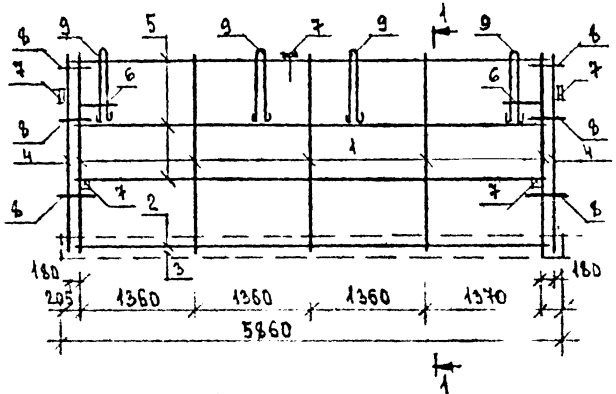

1-1

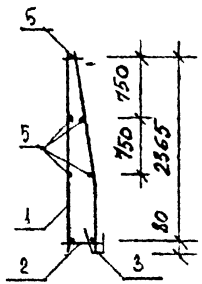

НП-29.25-1В

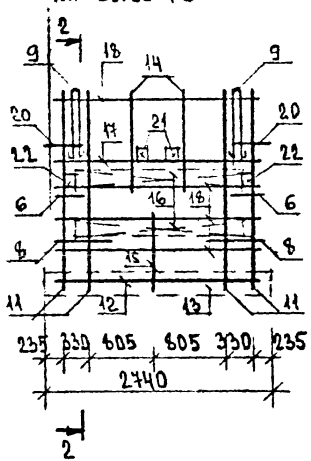

2-2

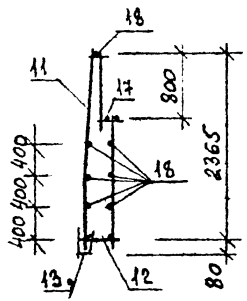

№ поз.	НАИМЕНОВАНИЕ	МАССА	КОЛ. НТ-59.25-1	КОЛ. НП-29.25-1	АЛЬБОМ ЛИСТ
1	К-2		5		10.4-82
2	1-72К-40	3.26	1		ч.10.1-72ш л.51
3	1-72К-37	2.51	1		"
4	1-60К-199	2.16	2		ч.10.1-60ш л.66
5	ф6АIII, Р=5,47		5		
6	1-60АН-11	0.26	2	2	10.1-60ш. л.70
7	1-72ЗД-2	0.75	5		10.1-72ш л.50
8	1-60АН-3	1.19	6	2	Р.10.1-60ш л.70
9	ПЕТЛЯ СП-1		4	2	10.4-82
11	К-1			4	10.4-82
12	1-72К-6	1.40		1	10.1-72ш л.51
13	1-72К-21	1.20		1	
14	1-60К-204	1.09		2	10.1-60ш л.65
15	1-60К-149	0.64		1	" л.63
16	1-60К-23	0.72		2	" л.61
17	КАРКАС К-6			1	10.4-82
18	отд. ст. ф6АIII; Р=2,3			7	
20	1-60АН-2А	1.15		2	10.1-60ш л.70 10.4-82
21	1-72ЗД-7			2	10.1-72ш л.50
22	1-72ЗД-6	1.85		2	10.1-72ш л.49

ЗАВ.ОТД.	БАХОЛДИНА	
ГЛ.КОН.ОТ.	БОРИСОВ	
ГЛ.КОН.ПР.	СМИРНОВА	
ЗАВ.СЕК.	ЧЕКАЛИНА	
КОНСТР.I К.	ДЕДЕХИНА	
КОНСТР.	ДРУЗЕНКО	

СЕРИЯ 125. 4.10. Р.10.4-82

НТ-59.25-1В
НП-29.25-1В
АРМИРОВАНИЕ

СТАДИЯ	МАССА	МАСШТАБ
Р	—	—

ЛИСТ 21 ЛИСТОВ

КБ по железобетону им. А.А. Якушева

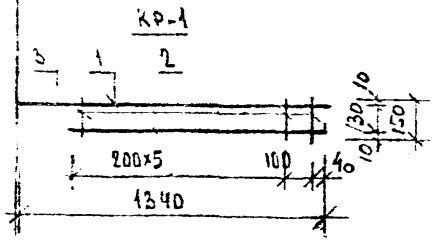

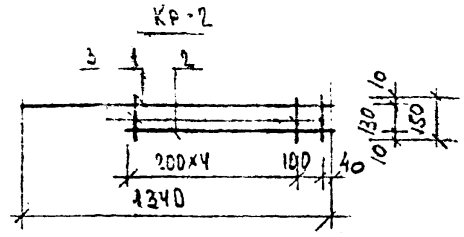

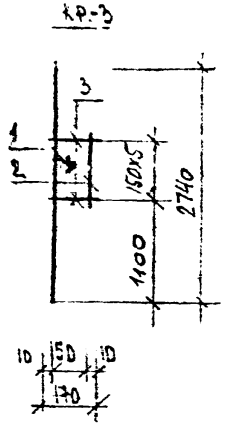

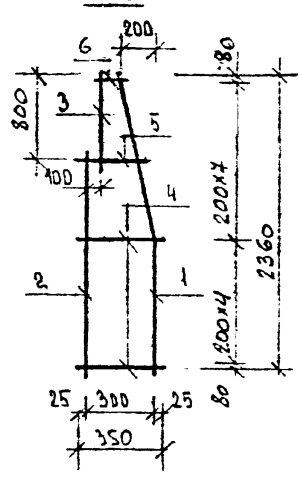

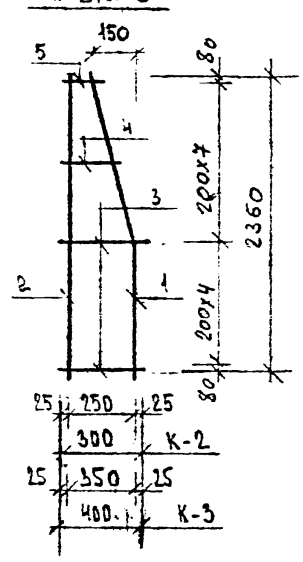

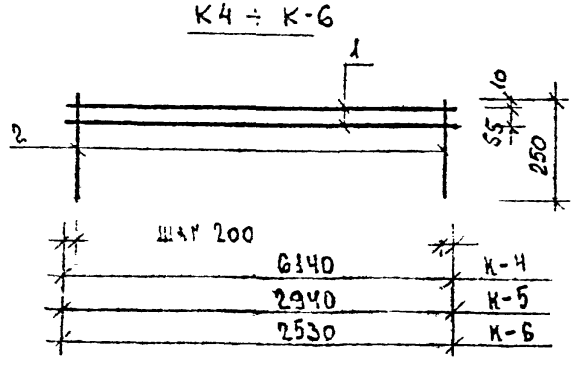

Марка	№ поз	Обозначение	Кол	Вес (кг) Ед.	Всех	Всего
КР-1	1	⌀6AI, ℓ=1340	1	0.30	0.30	0.66
	2	⌀6AI, ℓ=1150	1	0.26	0.26	
	3	⌀4BpI, ℓ=150	7	0.014	0.1	
КР-2	1	⌀6AI, ℓ=1340	1	0.30	0.30	0.57
	2	⌀6AI, ℓ=900	1	0.20	0.20	
	3	4BpI, ℓ=150	5	0.014	0.07	
КР-3	1	⌀6AI, ℓ=2740	1	0.61	0.61	0.87
	2	⌀6AI, ℓ=770	1	0.17	0.17	
	3	4BpI, ℓ=170	6	0.016	0.09	
К-1	1	⌀6AIII, ℓ=2370	1	0.53	0.53	0.86
	2	⌀6AIII, ℓ=1560	1	0.35	0.35	
	3	⌀6AIII, ℓ=1050	1	0.23	0.23	
	4	⌀4BpI, ℓ=350	6	0.03	0.18	
	5	⌀4BpI, ℓ=200	3	0.02	0.06	
	6	⌀4BpI, ℓ=100	3	0.01	0.03	
К-2	1	⌀6AIII, ℓ=2370	1	0.53	0.53	1.34
	2	⌀6AIII, ℓ=2360	1	0.52	0.52	
	3	⌀4BpI, ℓ=300	6	0.026	0.17	
	4	⌀4BpI, ℓ=200	3	0.02	0.06	
	5	⌀4BpI, ℓ=150	3	0.01	0.03	
К-3	1	⌀6AIII, ℓ=2370	1	0.53	0.53	1.42
	2	⌀6AIII, ℓ=2360	1	0.52	0.52	
	3	⌀4BpI, ℓ=400	6	0.037	0.22	
	4	⌀4BpI, ℓ=300	3	0.03	0.09	
	5	⌀4BpI, ℓ=250	3	0.02	0.06	
К-4	1	⌀6AIII, ℓ=6140	2	1.36	2.72	3.46
	2	⌀4BpI, ℓ=250	32	0.023	0.74	
К-5	1	⌀6AIII, ℓ=2940	2	0.65	1.30	1.67
	2	⌀4BpI, ℓ=250	16	0.02	0.37	
К-6	1	⌀6AIII, ℓ=2530	2	0.56	1.12	1.44
	2	⌀4BpI, ℓ=250	14	0.023	0.32	

Зав.отд	Бакшина	
Гл.Конс.от.	Борисов	
Гл.конс.пр.	Смирнова	
Зав.сек.	Чекалина	
Констр.	Друзенко	

Серия 125 4.10 Р.10.4-82

Каркасы
КР-1 ÷ КР-3
К-1 ÷ К-6

Стадия	Масса	Масштаб
Р		
Лист 22	Листов	

КБ по железобетону им. А.А. Якушева

Инв. № подл. | Подпись и дата | Взам. инв. №

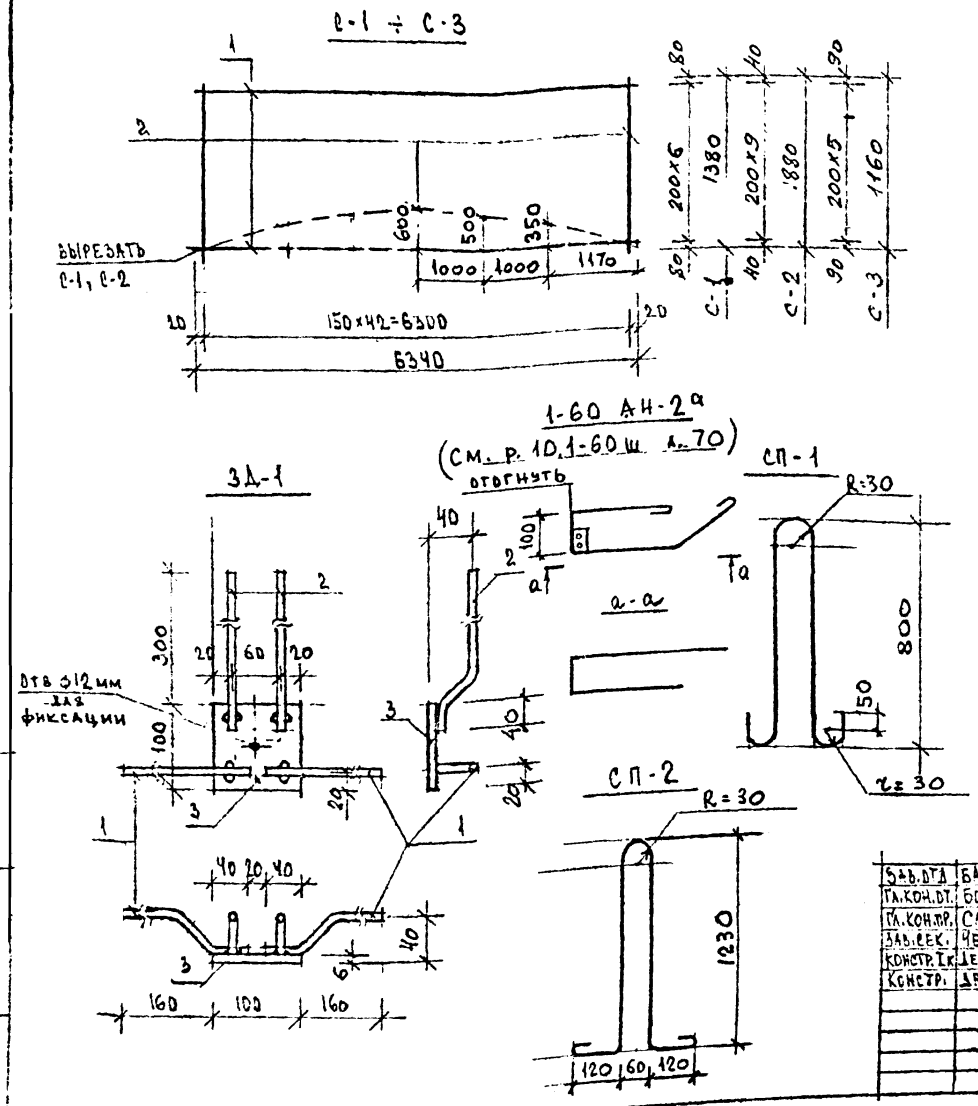

МАРКА	N поз	ОБОЗНАЧЕНИЕ	КОЛ	ВЕС (КГ) ЕД.	ВСЕХ	ВСЕГО
С-1	1	Ф6АIII, ℓ=6340	7	1,41	9,87	15.09
	2	Ф4ВРI, ℓ=1320	43	0,12	5.22	
С-2	1	Ф6АIII, ℓ=6340	10	1,41	14.10	21.41
	2	Ф4ВРI, ℓ=1880	43	0.17	7.31	
С-3	1	Ф6АIII, ℓ=6340	6	1,41	8.46	12.19
	2	Ф4ВРI, ℓ=1160	43	0.11	4,73	
ЗД-1	1	Ф10АII, ℓ=220	2	0,14	0.28	1,19
	2	Ф10АII, ℓ=360	2	0.22	0.44	
	3	-6×100 ℓ=100	1	0,47	0,47	
СП-1	1	Ф16АI ℓ=1800	1	2.82	2,82	2,82
1-60 АН-2А	1	Ф12АI ℓ=1200	1	1.07	1.07	1,15
	2	-6×30 ℓ=55	1	0,08	0.08	
СП-2	1	Ф12АI ℓ=2880	1	2.56	2,56	2,56

Зав.отд.	Бахолдина	
Гл.кон.от.	Борисов	
Гл.кон.пр.	Смирнова	
Зав.сек.	Чекалина	
Констр.I к.	Дедехина	
Констр.	Друзенко	

СЕРИЯ 125 Ч.10 Р.10.4-82

СЕТКИ С-1 ÷ С-3
ЗД-1; СП-1;

СТАДИЯ	МАССА	МАСШТАБ
Р		

ЛИСТ 23 ЛИСТОВ

КБ ПО ЖЕЛЕЗОБЕТОНУ им. А.А. ЯКУШЕВА

ИНВ. N ПОДЛ. | ПОДПИСЬ И ДАТА | ВЗАМ. ИНВ. N

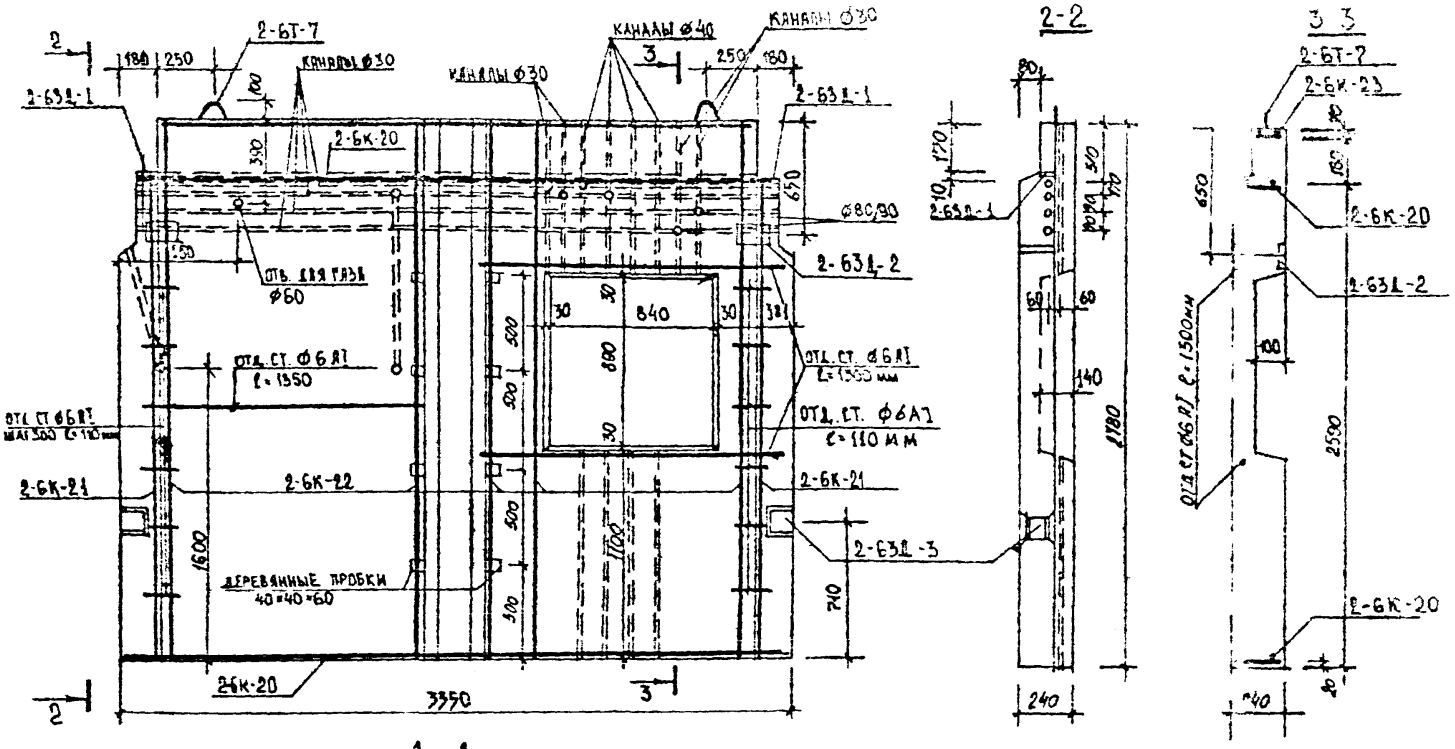

ХАРАКТЕРИСТИКА ИЗДЕЛИЯ		
НАИМЕНОВАНИЕ	ЕД. ИЗМ.	КОЛ-ВО
ВЕС	КГ.	4850
ОБЪЕМ БЕТОНА	$М^3$	1.94
РАСХОД МЕТАЛЛА	КГ.	37.66
КЛАСС БЕТОНА		В 12.5

СПЕЦИФИКАЦИЯ АРМАТУРНЫХ И ЗАКЛАДНЫХ ДЕТАЛЕЙ

МАРКА	КОЛ-ВО ШТ	NN ЛИСТА	NN РАЗДЕЛА
2-6К-20	2	33	10.2-15
2-6К-21	2	34	"
2-6К-22	5	34	"
2-6К-23	1	33	"
2-6Л-1	2	35	"
2-6Л-3	2	35	"
2-6Т-7	2	35	"
ОТД. СТ. Ф6 АТ L=1500 ММ	2	—	"
ОТД. СТ. Ф6 АТ L=1350 ММ	2	—	"
ОТД. СТ. Ф6 АТ L=110	26	—	"
2-6Л-2	2	35	"

Данная панель зеркальна панели ВЭ 34.28-3 (см. альбом р. 10.2-15 л. 27)

Инв. отд.	Бахолдина	
Гл. конс. ст.	Борисов	
Гл. конс. пр.	Смирнова	
Зав. сектор	Чекалина	
Нач. конс.	Семенова	
Констр.	Репина	

сер. 125 ч.10 р.10.4-82

Внутренняя стеновая панель ВЭ 34.28-6А

СТАДИЯ	МАССА	МАСШТАБ
ЛИСТ 24	ЛИСТОВ	

КБ по железобетону им. А.А. Якушева

Инв. № подл. | Подпись и дата | Взам. инв. №

Марка	Арматурные изделия: сталь Вр I ГОСТ 6727-80		сталь A I ГОСТ 5781-82			сталь A II ГОСТ 5781-82		сталь A III ГОСТ 5781-82							Итого	Петли и закладные детали: сталь A I ГОСТ 5781-82				— 6=8	сталь A II ГОСТ 5781-82		A III	∠40×4	— 6=6	Итого	Всего
	ф3	ф4	ф6	ф12		ф10		ф6	ф8	ф10	ф12	ф16				ф8	ф10	ф12	ф16		ф10	ф12	ф10				
НП 64.25-1В		7.29						13.39	7.02						27.70	1.42	0.37	4.36	7.96						2.12	16.23	43.93
НП 32.25-3В		6.45						8.57	8.28						23.30	1.06		4.36	3.98						1.22	10.62	33.92
НТУ 64.25-1В		8.54						10.9	11.16						30.60			5.55	7.96		1.0				1.92	16.43	47.03
НТУ 64.25-2В		8.54						10.9	11.16						30.60			5.55	7.96		1.0				1.92	16.43	47.03
НПУ 24.25-1ПВ НПУ 24.25-2ПВ		1.91						7.98	4.28						14.17		1.58	0.93	3.80	0.56					0.26	7.13	21.30
НТ59.25-1В		8.78				1.25		9.73	9.30						29.06	0.52		8.88	12.08						3.14	24.62	53.68
НП 29.25-1В		6.31						4.07	15.86						26.24	0.52	3.80	4.36	6.04						2.0	16.72	42.96
В14.28-7Б		0.89	5.61												6.50			2.74		6.95	2.68		0.18		0.94	13.49	19.99
В14.28-9Б		0.89	5.61												6.50			2.74		6.95	2.68		0.18		0.94	13.49	19.99
ОЛ 64-14		5.46				8.74		11.25							25.45		3.56				3.90			19.36	2.35	29.17	54.62
ОЛ 64-19		7.44				12.35		15.47							35.26		2.56				3.90			21.29	2.35	30.10	65.36
ОЛ 64-12		4.59				9.46		9.84							23.89		3.56				3.90			21.29	2.35	30.10	53.99
ФП 14.23-8		0.59		3.24					9.29						13.12		0.76			6.52			0.32			7.60	20.72
П-61.16-7	5.20		5.80	6.20						66.12	21.4	38.08			142.80					0.32	2.40	0.40				3.12	145.92

Нач. отд.	Бахарадина	
Гл. кон. отд.	Борисов	
Гл. кон. пр.	Смирнова	
Зав. сектором	Чекалина	
Конструктор	Дедехина	

Серия 125 ч.10 р.10.4-82

Ведомость расхода стали.

Стадия	Масса	Масштаб
Р		
Лист 25	Листов	

КБ по железобетону им. А.А. Якушева

gost.e-ecolog.ru