ГОССТРОЙ РСФСР КБ ПО ЖЕЛЕЗОБЕТОНУ

И

10.4-27П

СЕРИЯ-125

КОМПЛЕКСНАЯ СЕРИЯ ТИПОВЫХ ПРОЕКТОВ КРУПНОПАНЕЛЬНЫХ ЖИЛЫХ ДОМОВ И ОБЩЕСТВЕННЫХ ЗДАНИЙ

ИЗДЕЛИЯ ЗАВОДСКОГО ИЗГОТОВЛЕНИЯ

ЧАСТЬ 10 РАЗДЕЛ 10.4-27П

ПРОЧИЕ ЖЕЛЕЗОБЕТОННЫЕ ИЗДЕЛИЯ

МОСКВА 1977г.

gost.e-ecolog.ru

ГОССТРОЙ РСФСР КБ ПО ЖЕЛЕЗОБЕТОНУ

И

10.4-27П

СЕРИЯ-125

КОМПЛЕКСНАЯ СЕРИЯ ТИПОВЫХ ПРОЕКТОВ КРУПНОПАНЕЛЬНЫХ ЖИЛЫХ ДОМОВ И ОБЩЕСТВЕННЫХ ЗДАНИЙ

ИЗДЕЛИЯ ЗАВОДСКОГО ИЗГОТОВЛЕНИЯ
ЧАСТЬ 10 РАЗДЕЛ 10 4-27П
ПРОЧИЕ ЖЕЛЕЗОБЕТОННЫЕ ИЗДЕЛИЯ

Разработан
Конструкторским бюро по железобетону Госстроя РСФСР

Проект введён в действие приказом КБ по железобетону N 179 от 31 октября 1977

Наименование	№№ лист	№№ стр
Плита входа ПВ-45 26	1	2
Козырек КР-64.30	2	3
Плита днища лифта ПД-34 19 Тумба лифта ТЛ33	3	4
Лоток ЛТ-64 12-1	4	5
Лестничная площадка ЛП-26 16	5	6
Лестничная площадка ЛП-26 16-1	6	7
Парапетные камни ПРК-64 7 2, ПРК-32 7-2	7	8
Парапетные камни ПРК-63 7-3, ПРК-63 7-4	8	9
Ограждение балкона ОБ-9	9	10
Металлический зонт над шахтой дымоудаления 4-27ИМ 19	10	11
Ограждение балкона ОБ 4-1, ОБ-5-1	11	12
Ограждение балкона ОБ 1-1	12	13
Сварные сетки 4 27С-1-4 27С 4 Закладная деталь 4-27 ЗД-2 Петли 4-27 Т-1-4-27 7-3	13	14
Каркасы 4-27 К 1, 4-27К-2 Сетки 4-27 С-5-4-27С 7 Петли 4-27Т-4, 4 27Т-5. Закладные детали 4 27ЗД 4,4 27ЗД 5	14	15
Сварная сетка 4-27С-10, 4-27.С-11 4-27С 9 Закладные детали 4 27-ЗД 1, 4 27ЗД 3	15	16
Гипсобетонные перегородки ПП-26 26-1, ПП12 26-1	16	17
Гипсобетонные перегородки ПП50 26-1, ПП34 26-1, ПП33.26-1	17	18
Керамзитобетонные перегородки ПП-6 26 1, ПП8 26-1	18	19
Выборка металла	19	20

Наименование	№№ лист	№№ стр
Стремянка в машинное помещение 4-27 ИМ-1 Звено ограждения лестничной площадки 4-27 ИМ-2	20	21
Крышка демонтажного люка 4 27 ИМ-4 Стремянка в машинном помещении 4-27 ИМ-3	21	22
Металлические элементы 4-27 ИМ-5 - 4-27 ИМ 8	22	23
Металлические элементы 4-27 ИМ-9 - 4-27 ИМ-20 (4-27 ИМ-25, 4-27 ИМ-23)	23	24
Гипсобетонная перегородка ПП-30 26	24	25
Лифтовая шахта 12 ЛШ 16-19	25	26
Металлические элементы 4-27ИМ-21, 4-27ИМ-22, Вкладыш ВКЛ-4 Решетка для ног 4-27 ИМ-24	26	27
Стакан лифта СЛ-16 19-2 п	27	28
Сварные сетки 4-27С-12; 4-27С-13 Выборки стали	28	29
Закладные детали 4-27 ЗД 6 - 4-27 ЗД-9	29	30
Металлические элементы 4-27 ИМ-25 - 4-27 ИМ-29	30	31

(2) по изв № 3156 от 28 10 82 г

(1) по изв № 2926 от 18 12 80 г

Крупнопанельные здания для строительства в районах с сейсмичностью 7, 8 и 9 баллов. Комплексный отдел КБ Госстроя РСФСР

1977

Содержание

Серия 125

Часть 10 Раздел 10 4-27 П

Лист С-1

Арх. № 24612-1

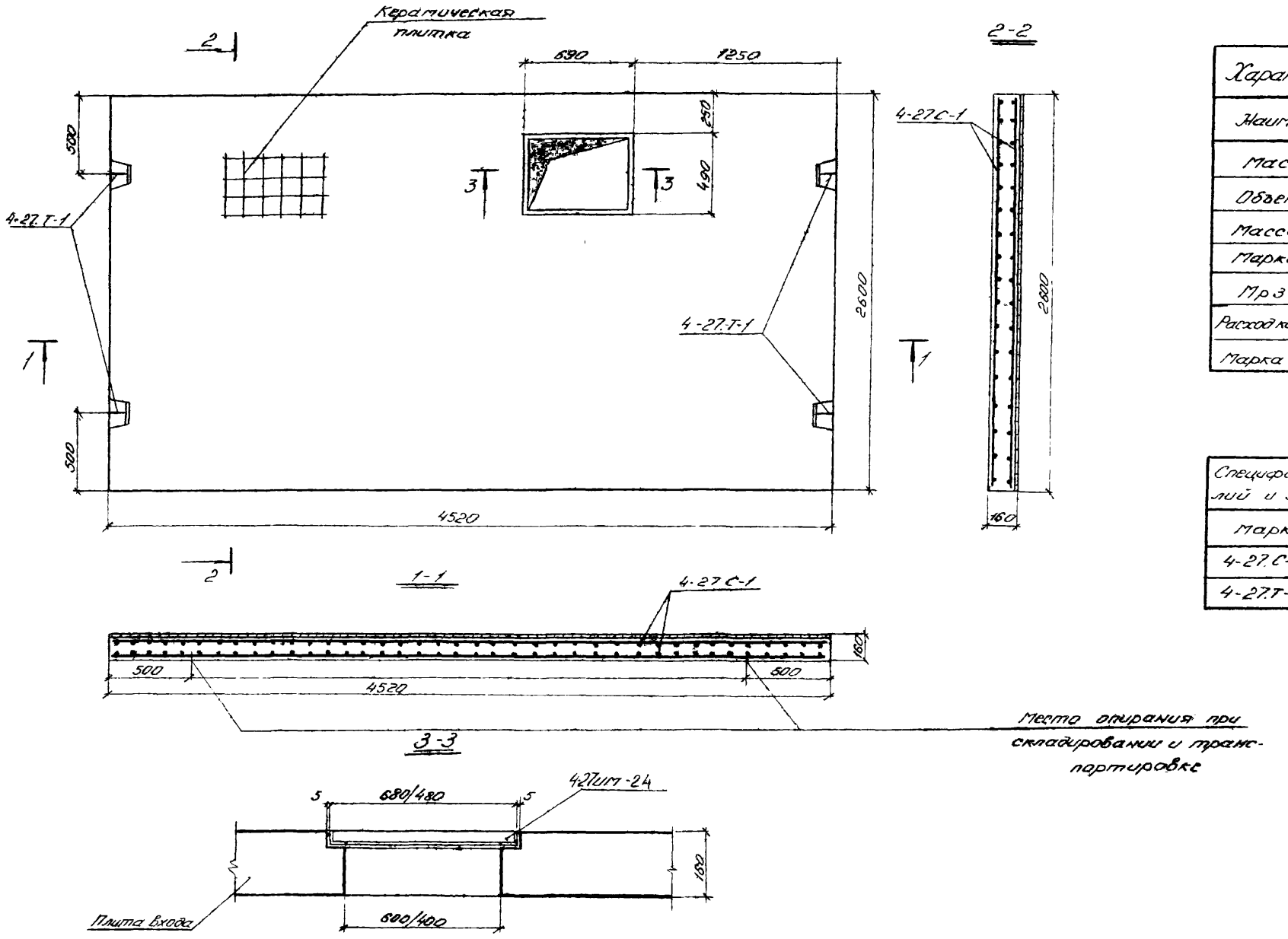

Характеристика изделий	
Наименование	К-80
Масса, кг	4550
Объем бетона, м³	1,82
Масса металла, кг	107,06
Марка бетона	200
Мрз	100
Расход керамической плитки, м²	11,41
Марка по водонепроницаемости	В-2

Спецификация арматурных изделий и закладных деталей

Марка	К-80	№№ лист.	№№ раздела
4-27.С-1	2	13	10.4-27п
4-27.Т-1	4	13	10.4-27п

Сборник рабочих чертежей железобетонных конструкций одноэтажных производственных зданий промышленных предприятий. Крупнопанельный каркас

Разработал: Гинзбург, Кисилева, Ахмадеев, Веткова, Панова
Рук. группы: Пахомов, Ахмадеев, Веткова
Гл. инженер: Пахомов, Ахмадеев, Веткова
Гл. конструктор: Ахмадеев, Веткова
Гл. архитектор: Ахмадеев, Веткова
Гл. конструктор: Ахмадеев, Веткова
Начальник: Ахмадеев, Веткова
Инженер: Ахмадеев, Веткова
Инженер: Ахмадеев, Веткова
Инженер

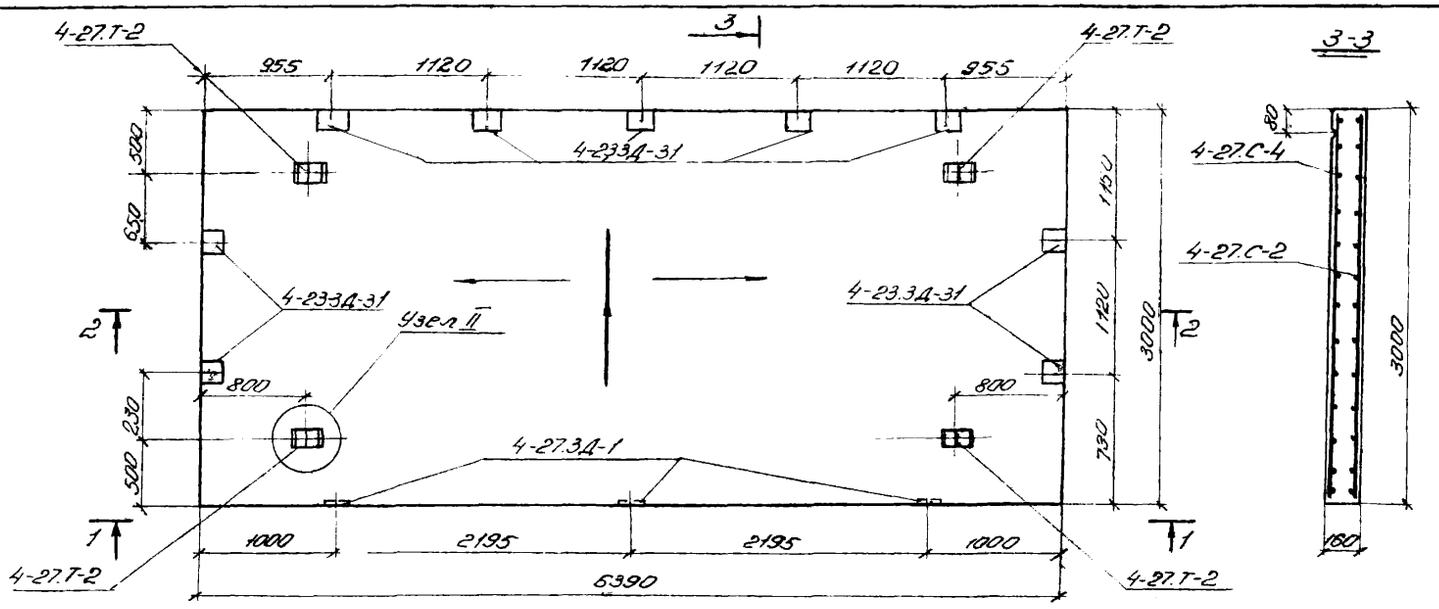

1-1

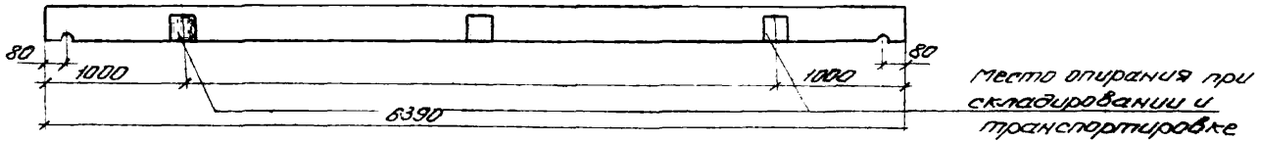

Место опирания при складировании и транспортировке

2-2

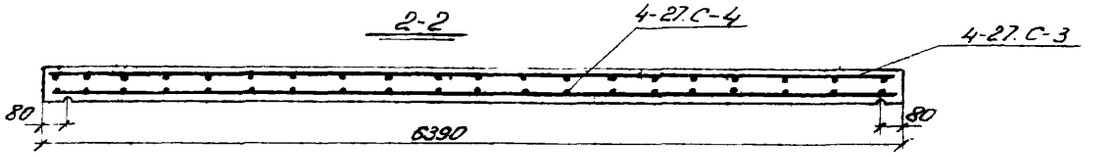

Узел II

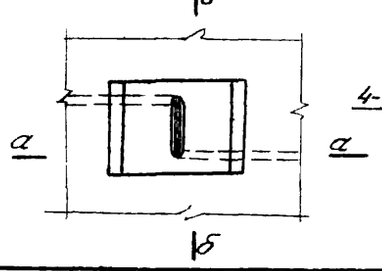

а-а

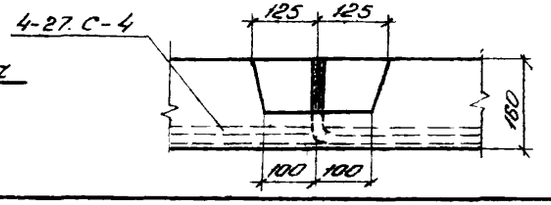

б-б

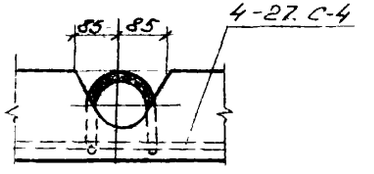

Характеристика изделия	
Наименование	кол-во
Масса, кг	7680
Объем бетона, м3	3,07
Масса металла, кг	195,17
Марка бетона	300
МРЗ	75

Спецификация арматурных изделий и закладных деталей

Марка	К-во шт.	№№ листа	№№ раздела
4-27.3А-1	3	15	10.4-27п
4-27.Т-2	4	13	—"—
4-27.С-4	1	13	—"—
4-27.С-3	1	13	—"—
4-23.3А-31	9	66	10.4-23п

Согласовано.

Арх. бюро	Пивоварова	
Нач. отд.	Пересыпкин	Ефимов
Гл. инж. отд.	Дегтярев	Дегтярев
Гл. конструк.	Дегтярев	Дегтярев
Гл. инж. пр.	Дегтярев	Дегтярев
Гл. спец.	Дегтярев	Дегтярев
Гл. инж.	Дегтярев	Дегтярев
Гл. инж.	Дегтярев	Дегтярев
Гл. инж

ПД-34.19И

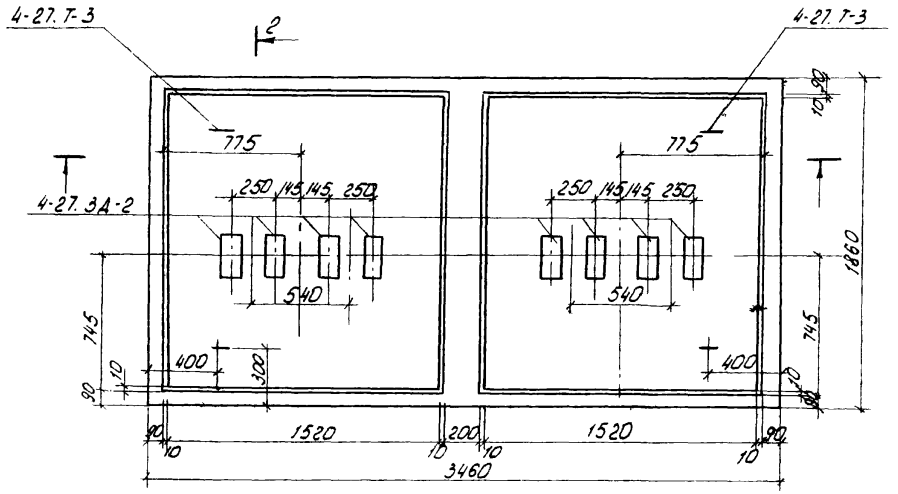

2-2

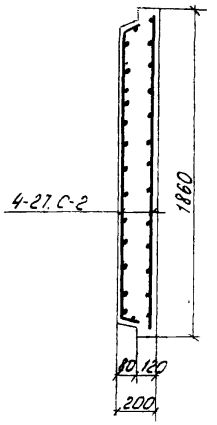

1-1

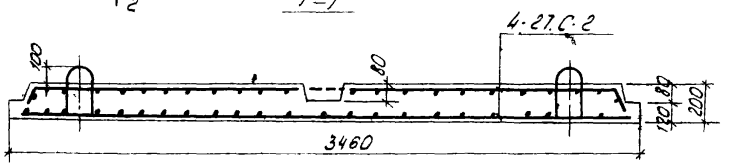

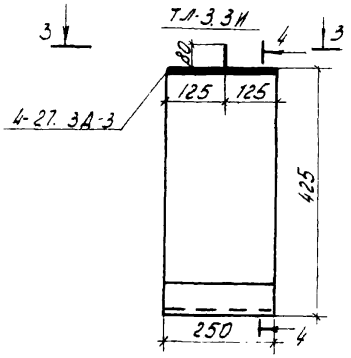

3-3

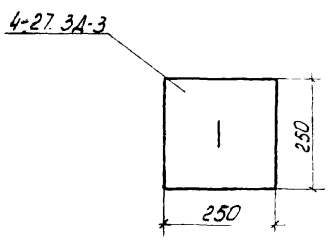

4-4

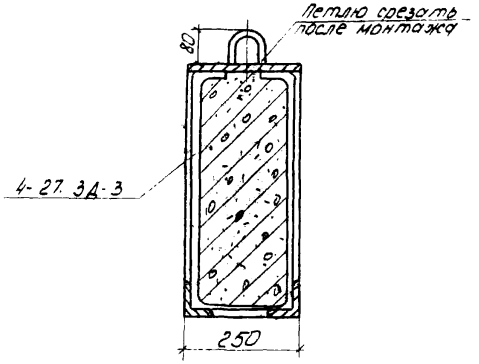

Характеристика изделия		
Наименование	К-во ПД-34.19И	К-во ТЛ-3.3И
Масса, кг	2820	66
Объем бетона, м³	1,13	0,026
Масса металла, кг	127,8	8,95
Марка бетона	250	200

Спецификация арматурных изделий и закладных деталей			
Марка	К-во шт.	ММ лист	№№ раздела
ПД-34.19И			
4-27.С-2	2	13	10.4-27П
4-27.3А-2	8	13	
4-27.Т-3	4	13	
ТЛ-3.3И			
4-27-3Д-3	1	15	10.4-27П

① Зам. по изв. №31560Т 28/X 82 г. ВО-1

1981	Плита днища лифта ПД-34.19И. Тумба лифта ТЛ-3.3И	Серия 125	Часть 10 Раздел 10.4-27П / Лист 3

АрхNº 24612-4

Госстрой РСФСР Приволжский комплексный отдел
Нач. отд. Киселева
Гл. инж. отд. Ольшанин
Гл. конс. отд. Долгополов
Проверил Кузьмин, Разработ. Фомин, Конструктор Волков, Дмитриев, Шебоев, Волгоград

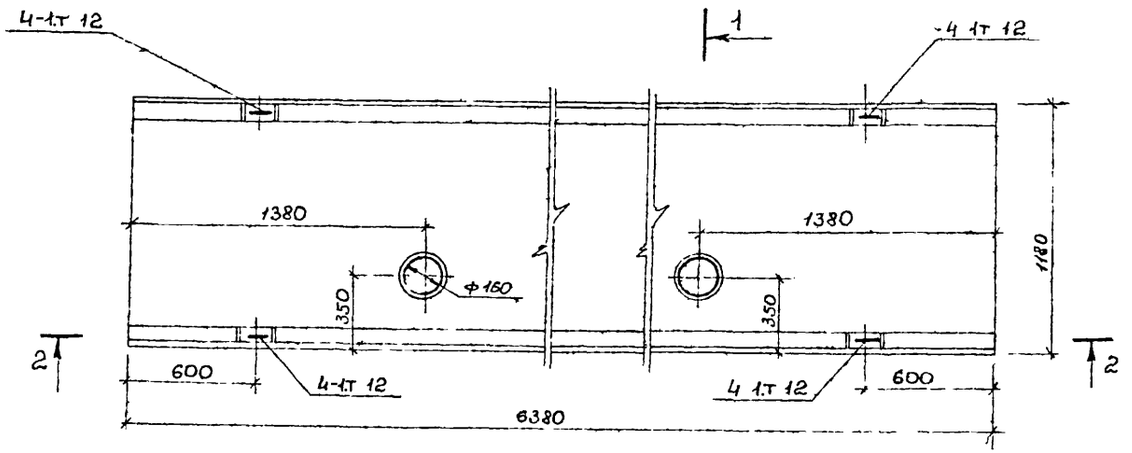

2-2

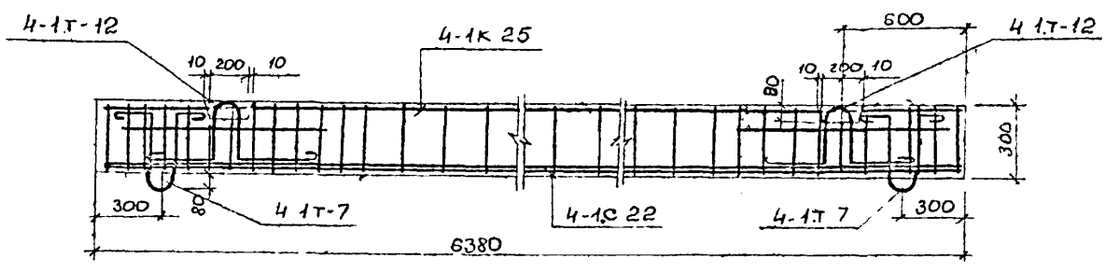

1-1

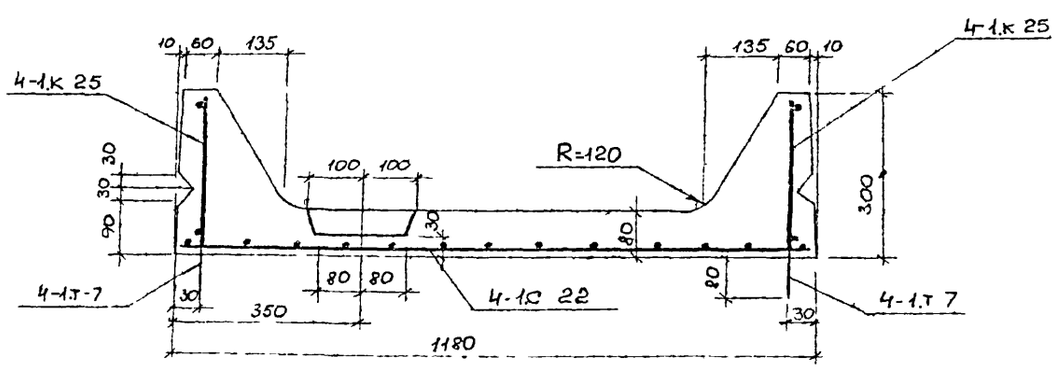

Спецификация металлических и закладных изделий			
Марка	К-во	№№ листа	№№ рабоч. чертежей
4-1 к-25	2	45	104-1
4 1 с.22	1	49	
4-1 т-12	4	58 А	
4 1 т-7	4	58 А	

Характеристика изделия	
Наименование	К-во
Вес, кг	2400
Об'ем бетона, м³	0.96
Вес стали, кг	73.15
Марка бетона	200

Примечание

1. Сетку 4-1 с 22 в местах отверстии вырезать по месту

Арх №

Согласовано

Киселева, Натыкин, Петкова, Назарова, Сюзюмова, Афанасьев

Рук бр сп, Гл констр мон

Рук бриг, Провер, Констр, Копиров

Пересыпкин, Сидоров, Дмитриев

Нач отд, Гл кон от, Гл кон пр

Кб Пожелезобетону Госстроя РСФСР

Приволжский комплексный отдел

1977	Лоток ЛТ-64 12-1	Серия 125	Часть 10	Лист 4
			Раздел 104 27	

Арх № 24612-5

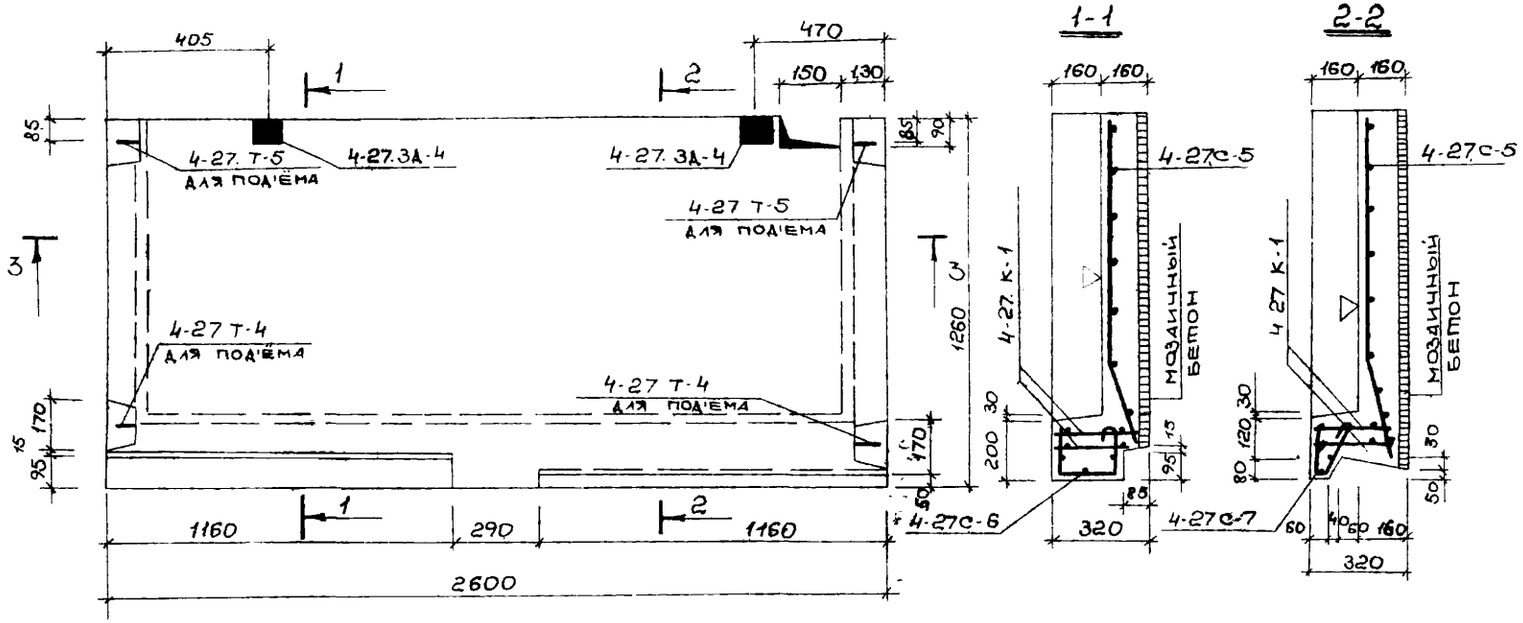

3-3

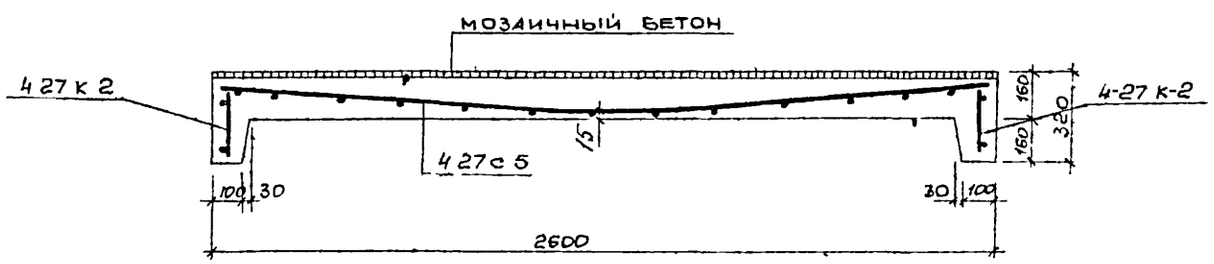

Спецификация арматуры

Наим. изд.	Марка	Кол-во шт	Вес в кг: марки	Вес в кг: всего	№ № лист
ЛП-26 13	4-27 К-1	2	3.96	7.92	14
	4-27. К-2	2	1.87	3.74	14
	4-27. С-5	1	8.79	8.79	14
	4-27. С-6	1	1.07	1.07	14
	4-27. С-7	1	2.42	2.42	14
	4-27. Т-4	2	0.76	1.52	14
	4-27. Т-5	2	0.66	1.32	14
	4-27 3Д-4	2	0.72	1.44	14
Итого:				28.22	

Характеристика изделия

Наименован издел	Един. измер	Кол-во
Вес	кг	1600
Объём	м3	0.64
Вес металла	кг	28.22
Марк бето	—	300

Согласовано: Киселева, Напыкина, Смирнова, Петкова, Назарова; Рук.бр.сп.в Н.Сем, Гл.констр. 4К6-1, Гл.констр. Афанасьев; Рук.бриг Пономарёв, Провер. Пересыпкин, Констр. Сидоров, Констр. Амитриев, Копиров.; Нач.отд. Гл.кон.от Гл.кон.пр

Лезобетону Госстроя РСФСР

Приволжский комплексный отдел

1977

Лестничная площадка ЛП - 26 13

Серия 125

Часть 10

Раздел 10.4-27т

Лист 5

Арх. N 24612-6

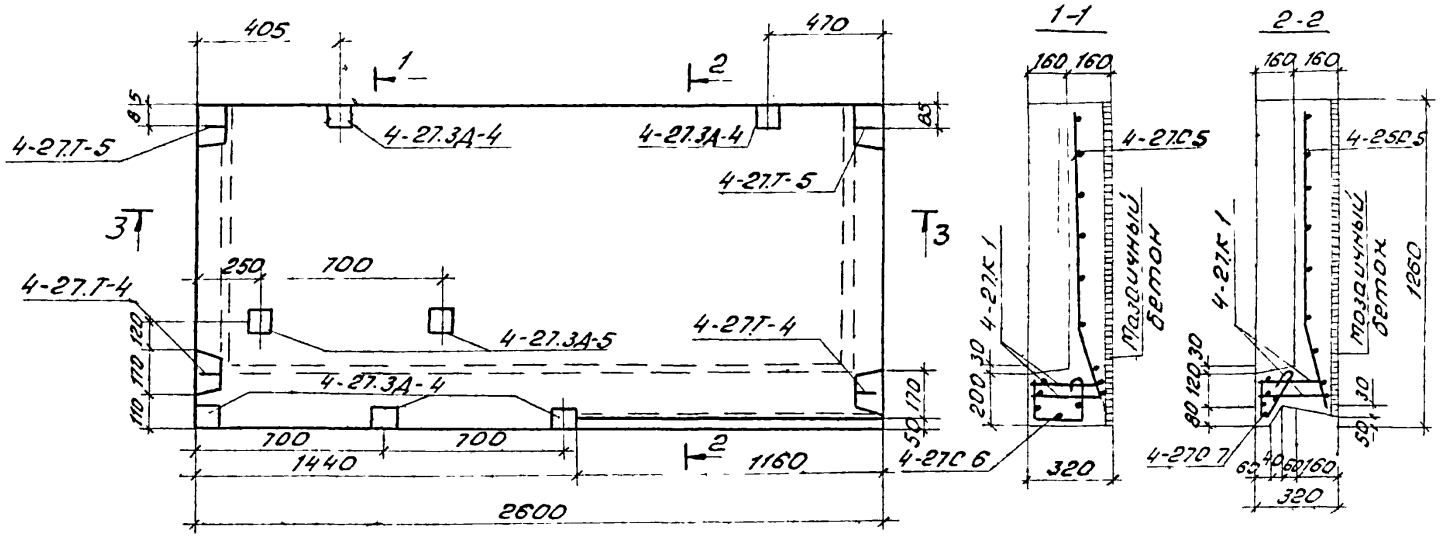

3-3

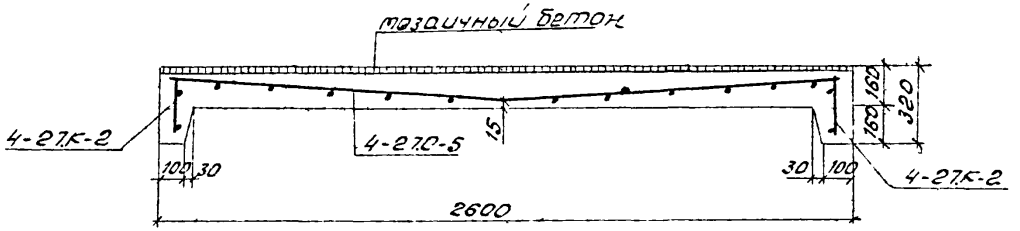

Спецификация арматуры

Наим. изд.	Марка	Конф. шт	Вес, кг: марки	Вес, кг: всего	№ листа
ЛП-2613-1	4-27К-1	2	3.96	7.92	14
	4-27К-2	2	1.87	3.74	14
	4-27С 5	1	8.79	8.79	14
	4-27С 6	1	1.07	1.07	14
	4 27С 7	1	2.42	2.42	14
	4-27Т-4	2	0,76	1.52	14
	4-27Т-5	2	0,66	1.32	14
	4-27З-4	5	0,72	3.6	14
	4-27З 5	2	1.89	3.78	14
Итого				34 16	

Характеристика изделия

Наименование	Кол во
Вес кг	1600
Обьем бетона м³	0,64
Вес металла кг	34.16
Марка бетона	300

Разработали: Ю.Шиц, Ю.Шиц, Ю.Шиц,

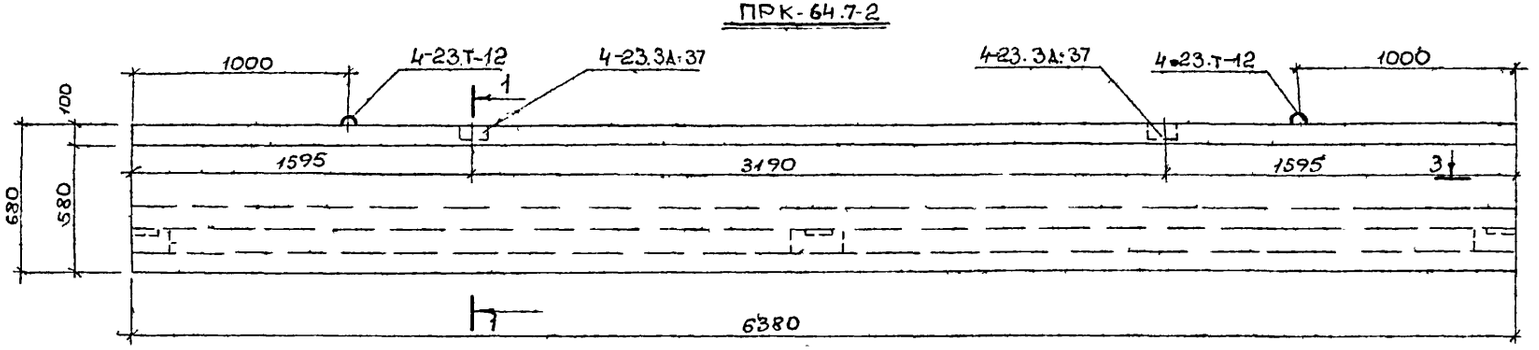

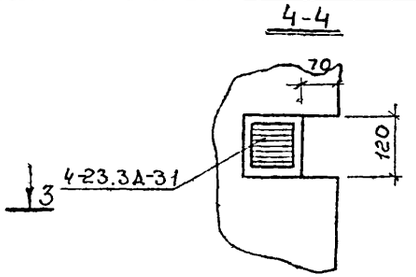

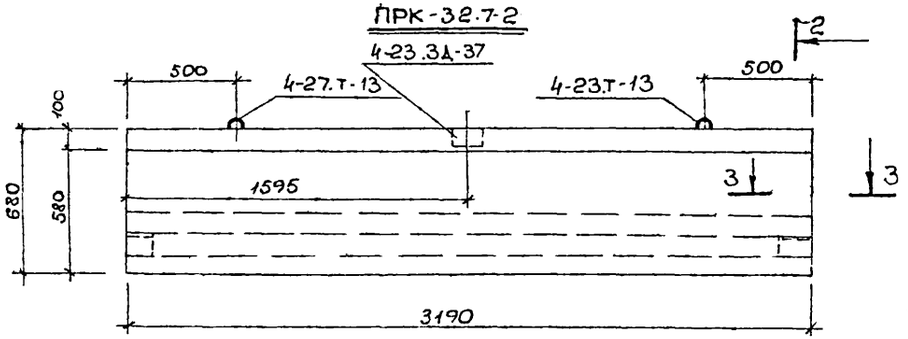

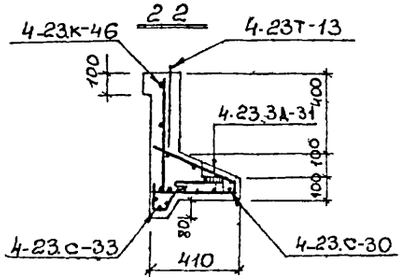

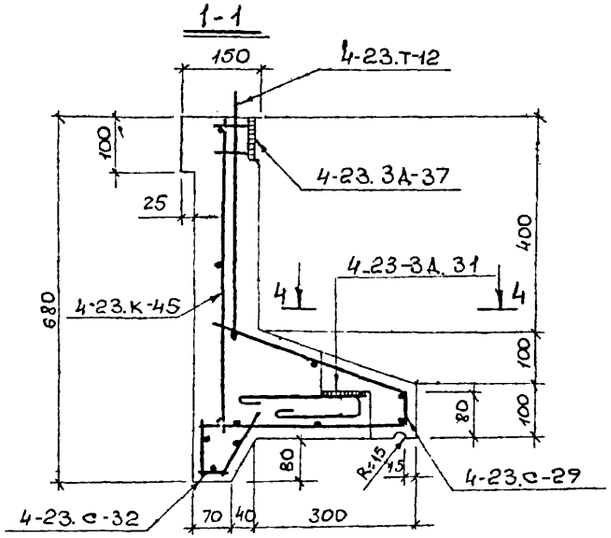

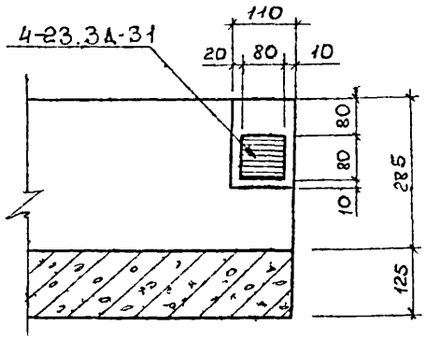

Характеристика изделия			
Наименование	Ед изм	Количество	
		ПРК 64.7-2	ПРК 32.7-2
Вес	кг	2100	930
Об'ем бетона	м3	0.84	0.37
Вес стали	кг	28.61	15.24
Марка бетона	—	300	300

Спецификация арматурных и закладных деталей

Марка		Кол во шт.	№№ листа	№№ раздела
ПРК-64.7-2	4-23 К-45	1	66	10.4.23п
	4-23.С-29	1	66	—"—
	4-23 Т 12	2	66	—"—
	4 23 3А-31	3	66	—"—
	4-23 С-32	1	67	—"—
	4-23 3А 37	2	68	—"—
ПРК-32.7.2	4-23 С 30	1	66	—"—
	4-23 Т 13	2	66	—"—
	4-23 3А-31	2	66	—"—
	4-23 С 33	1	67	—"—
	4-23 К-46	1	66	—"—
	4-23 3А 37	1	68	—"—

Арх №: Согласовано: Афанасьев, Акс-1, Петкова, Назарова, Копиров, Дмитриев, Сидоров, Пересыпкин, Констр, Гл констр, Гл констр пр, Нач отд, Ст инж, Ст инж, Ст инж

ПРК-63.7-4

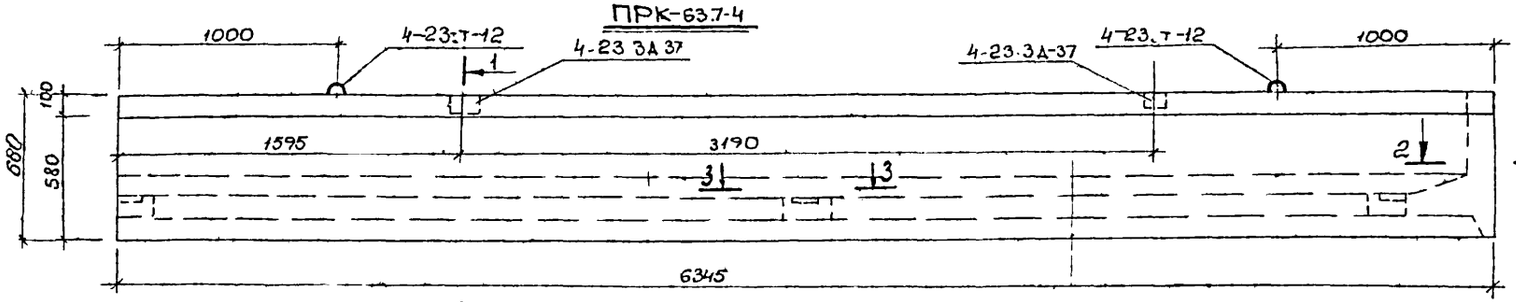

3-3

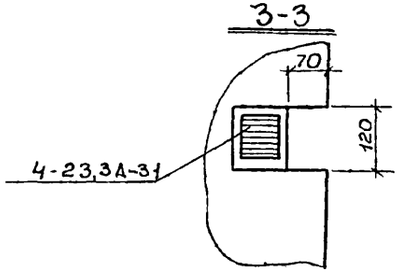

ПРК-63.7.3

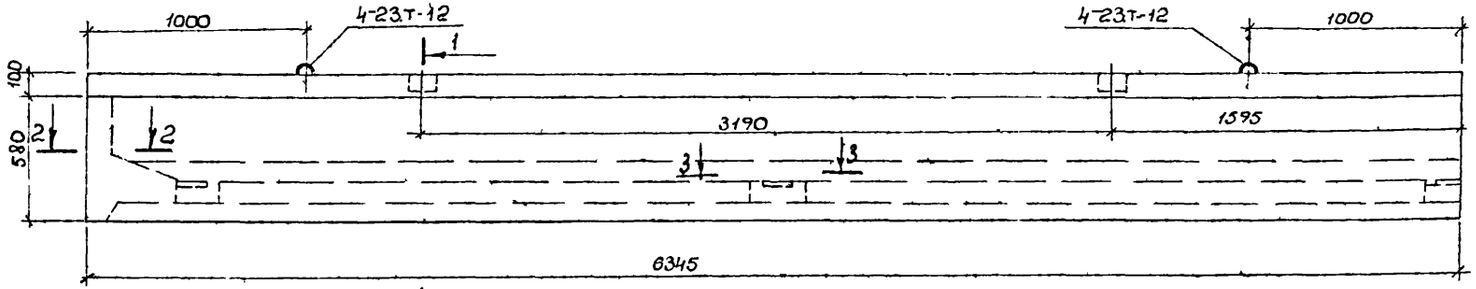

1-1

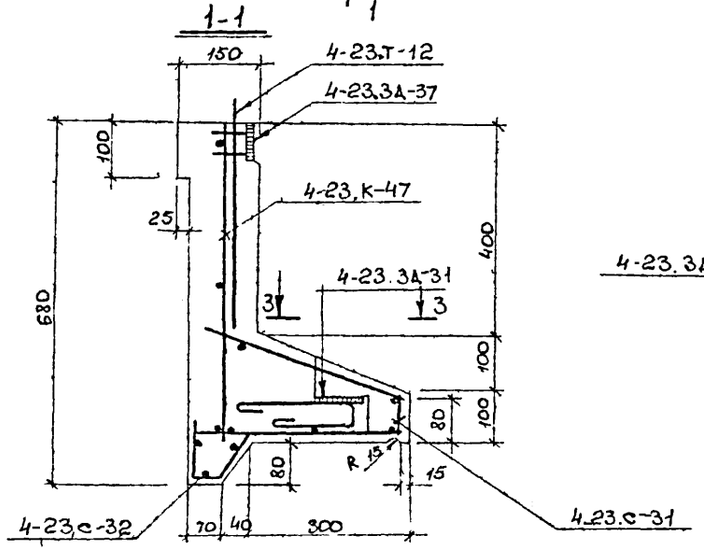

2-2

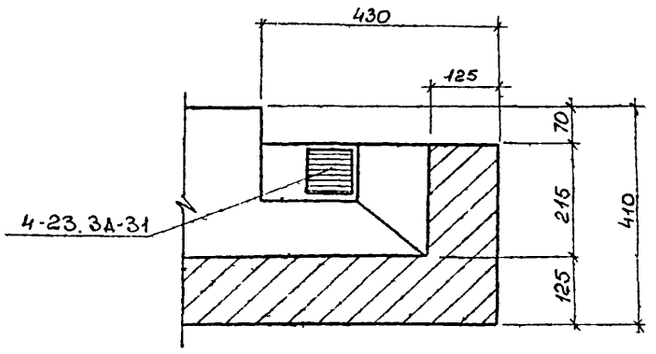

Характеристика изделия			
Наименован	Ед изм	Количество ПРК-63.7-3	Количество ПРК-63.7-4
Вес	кг	2075	2075
Объем бетона	м³	0,83	0,83
Вес стали	кг	29,05	29,05
Марка бетона	—	300	300

Спецификация арматурных и закладных деталей

Марка		Кол-во шт.	№№ листа	№№ раздела
ПРК 63.7-9, ПРК-63.7-4	4-23.к.47	1	67	10.4-23п
	4-23,с-31	1	67	—"—
	4 23,с-32	1	67	—"—
	4-23,т 12	2	66	—"—
	4-23,3А 31	3	66	—"—
	4-23.с-42	1	67	—"—
	4-23.3А 37	2	68	—"—

Согласовано: Афанасьев; Киселева, Натыкина, Детюкова, Назарова

Рук.бриг. Проверил Конструктор Сидоров, Дмитриев. Копировал

Нач.отд. Гл.конструктор Гл.конструктор

КБ пожелезобетонконструкций Госстроя РСФСР. Приволжский комплексный отдел

1977

Парапетные камни ПРК-63.7-3, ПРК-63.7-4

Серия 125

Часть 10 Раздел 10427п

Лист 8

Арх № 24612-9

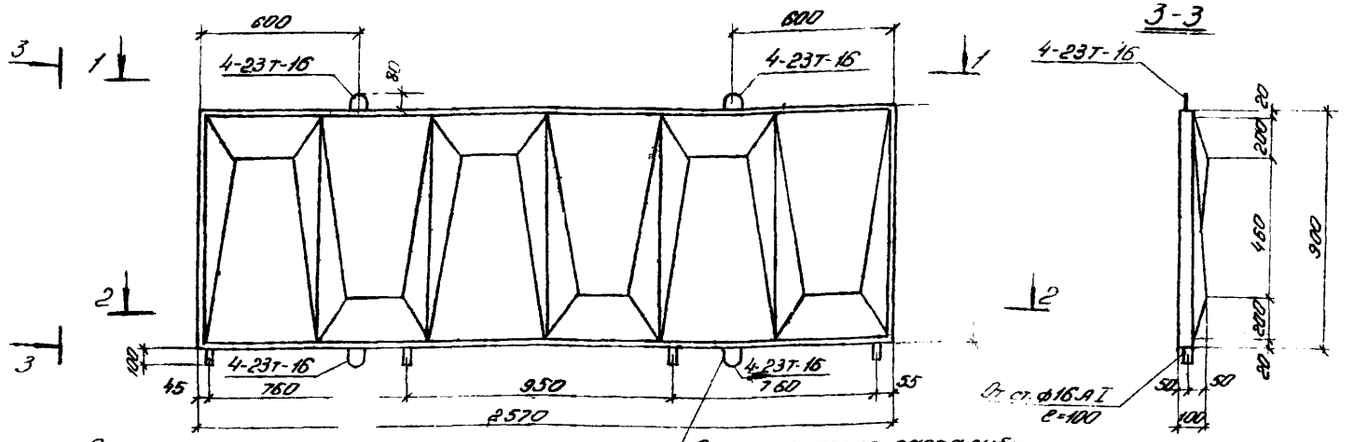

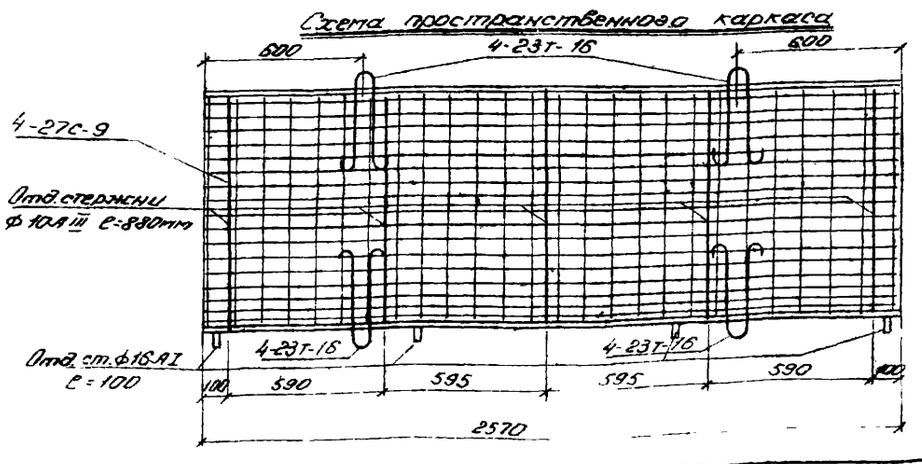

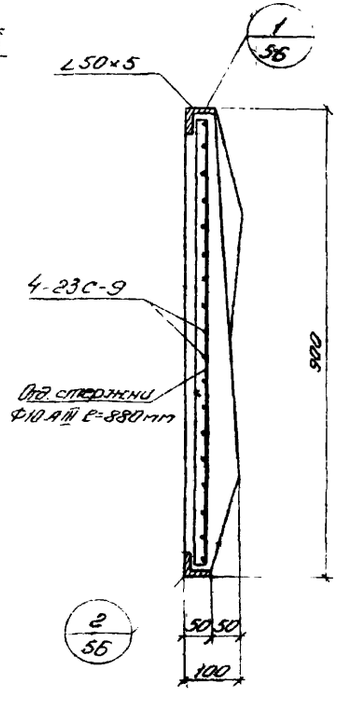

Характеристика изделия	
Наименование	Кол-во
Вес, кг	433
Объем бетона, м3	0,173
Вес стали кг	34,62
Марка бетона	200

Спецификация металла

Марка	Марка изделия	Кол.	№№ листа	№№ раздела
ОБ-9	4-27С-9	1	15	10.4-27п
	4-23Т-16	4	61	10.4-23п
	∠50×5 ℓ=2570	2	—	—
	-40×30×7	10	—	—
	От.ст.ф10АIII ℓ=880	5	—	—
	ф16.АI ℓ=100	4	—	—

Примечания:

1. Отверстия для петли прорезать в уголке по месту см деталь „А"
2. Деталь „А" и узлы 1, 2 см. ч. 10 раздел 10.4-23п.
3. От.ст.ф16АI приварить к панели ограждения на заводе-изготовителе

Согласовано: Гипронефтеспецстрой

Нач. отд. Кисилева
Гл. констр. пр. Кисилева
Гл. констр. Иванкина
Рук. бюро Ганнова
Гл. инж. проекта Ганнова
Гл. инж. Ивашкина
Инженер Капцо
Гл. специалист Дмитриев
Нач. отд. Гл. констр. пр.

Госстрой СССР по железобетонным конструкциям гражданского назначения. Привязочный типажный отдел

1977

Ограждение балкона ОБ-9.

Серия	Часть 10	Лист
125	Раздел 10.4-27п	9

Арх. N 24612 10

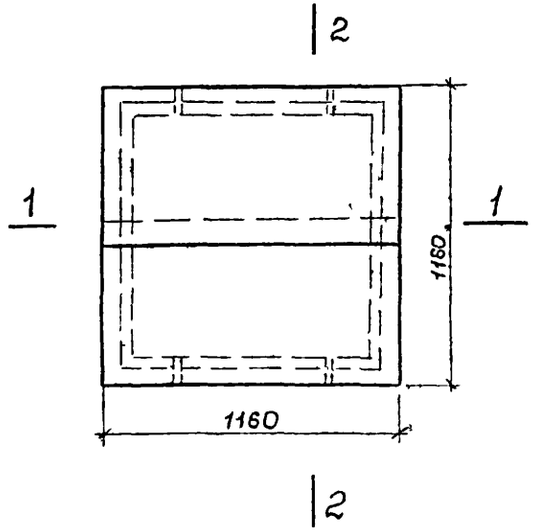

1-1

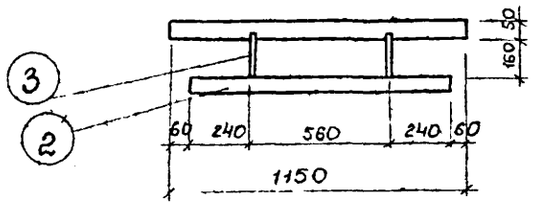

2-2

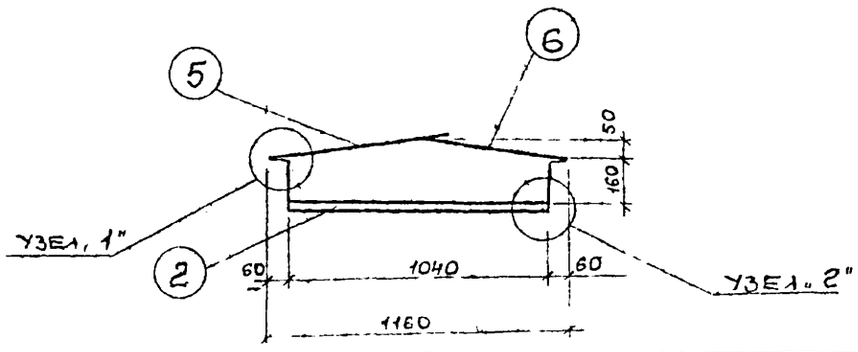

УЗЕЛ. 1

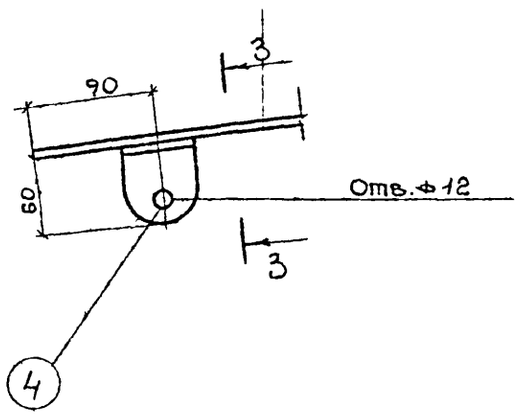

3-3

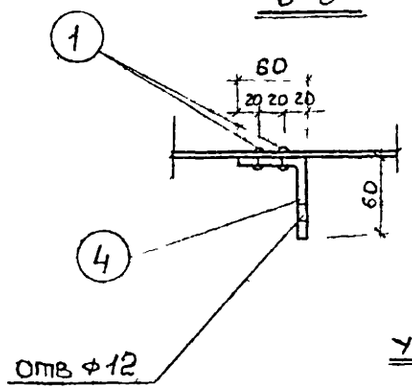

УЗЕЛ. 2"

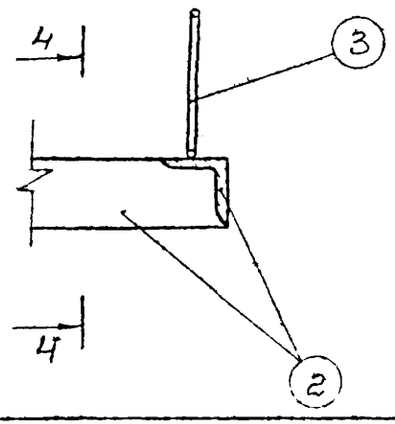

Спецификация на 1 изделие							
Марка	NN поз	Сеч. мм	Длина мм	К-во шт.	Общая длина м	Вес, кг поз.	Вес, кг марки
4-27 ИМ-19	1	4ВI	12	8	0.104	0.012	24.59
	2	L56×5	1040	4	4.16	17.68	
	3	Ф6АI	240	4	0.96	0.21	
	4	-4×60	120	4	0.48	0.80	
	5	ст кров 1160×880	0.8м²	1	0.8м²	3.14	
	6	ст кров 1160×580	0.7м²	1	0.7м²	2.75	

4-4

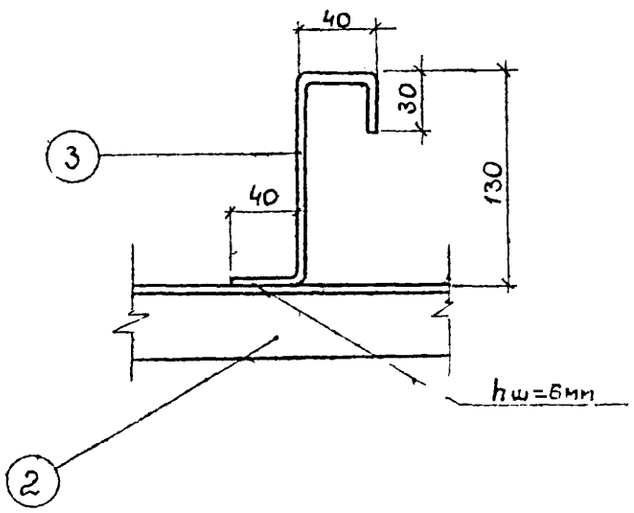

1977	Металлический зонт над шахтой дымоудаления 4-27 ИМ-19	Серия 125	Часть 10 / Раздел 10-27п	Лист 10

Нач отд. Гл кон от Гл кон пр. Пересыпкин Сидоров Дмитриев Констр Копиров Петкова Назарова Фанасьев

Приволжский комплексный отдел

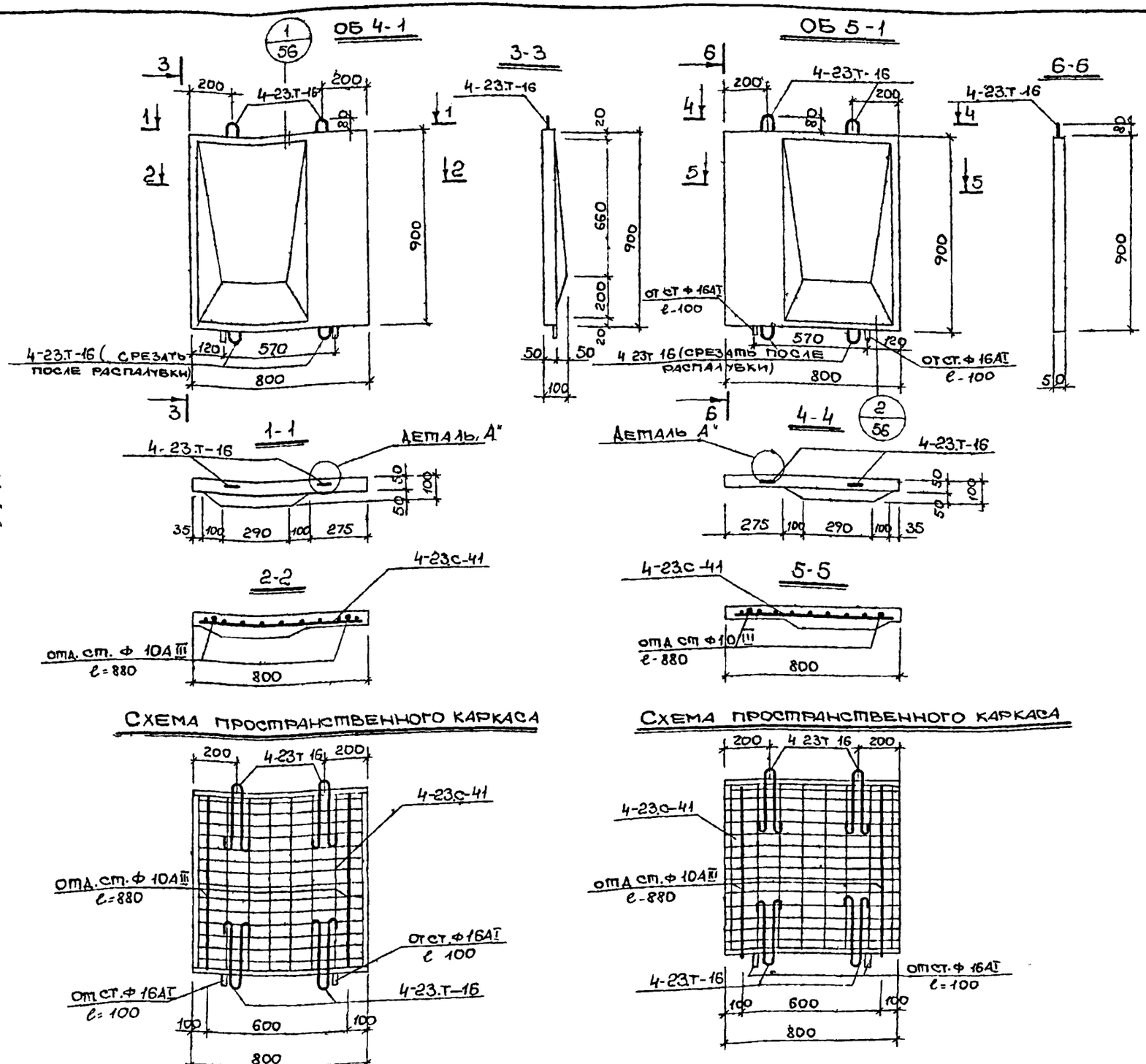

ХАРАКТЕРИСТИКА ИЗДЕЛИЯ		
НАИМЕНОВАНИЕ		ОБ 4-1 ОБ 5-1
ВЕС	КГ	118
ОБ'ЕМ БЕТОНА	$м^3$	0,047
ВЕС СТАЛИ	КГ	12.75
МАРКА БЕТОНА	—	200

СПЕЦИФИКАЦИЯ МЕТАЛЛА				
НАИМ ИЗД	МАРКА ИЗДЕЛИЯ	КОЛ.	№ ЛИСТ	№ РАЗДЕЛА
ОБ 4-1, ОБ 5-1	4-23С-41	1	60	10.4-23П
	4-23Т-16	4	61	— " —
	L50×5 ℓ 800	2	—	—
	-40×30×7	4	—	—
	ОТД СТ Ф 10АIII ℓ-880	2	—	—
	Ф 16АТ ℓ 100	2	—	—

ПРИМЕЧАНИЯ

1. ОТ СТ Ф 16АТ ПРИВАРИТЬ К ПАНЕЛИ ОГРАЖДЕНИЯ НА ЗАВОДЕ-ИЗГОТОВИТЕЛЕ
2. ОТВЕРСТИЯ ДЛЯ ПЕТЛИ ПРОРЕЗАТЬ В УГОЛКЕ ПО МЕСТУ СМ ДЕТ „А"
3. ДЕТАЛЬ „А", УЗЛЫ 1; 2 СМ Ч 10 РАЗДЕЛ 10.4-23П

1977	ИЗДЕЛИЯ ЗАВОДСКОГО ИЗГОТОВЛЕНИЯ	ОГРАЖДЕНИЕ БАЛКОНА ОБ 4-1, ОБ 5-1	СЕРИЯ 125	ЧАСТЬ 10 Р 10.4 27П	ЛИСТ 11

Арх № 24612-12

КБ ПОЖЕЛЕЗОБЕТОНУ ГОССТРОЯ РСФСР
ПРИВОЛЖСКИЙ КОМПЛЕКСНЫЙ ОТДЕЛ

Нач отд. Гл. конс. от Гл. конс. пр. | Пересыпкин Сидоров Дмитриев | Рук бриг Провер Инженер Копиров | Киселева Киселева Малахова Назарова | Гл. конс. Акс-1 | Согласовано Афанасьев | Арх №

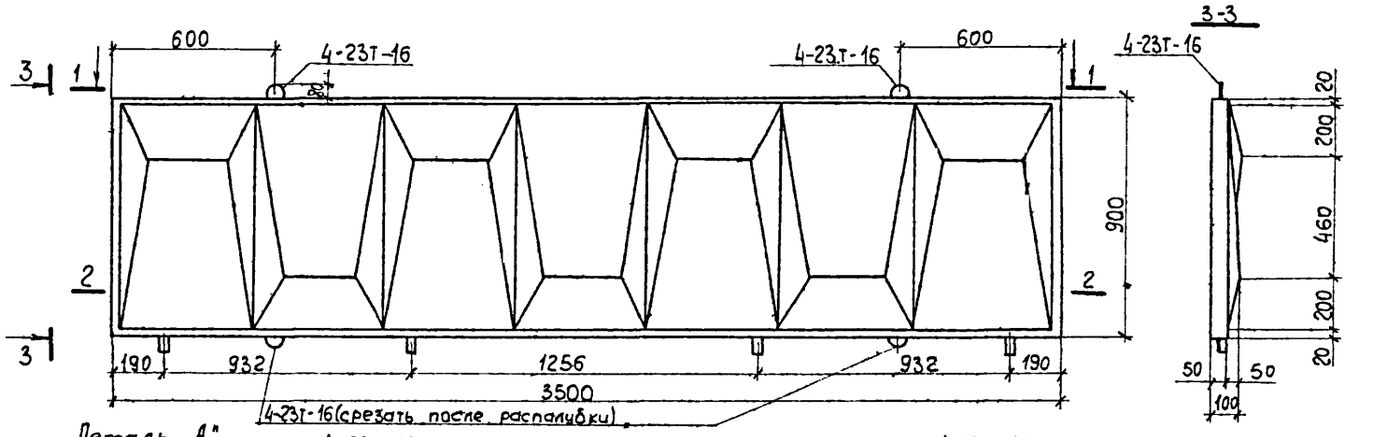

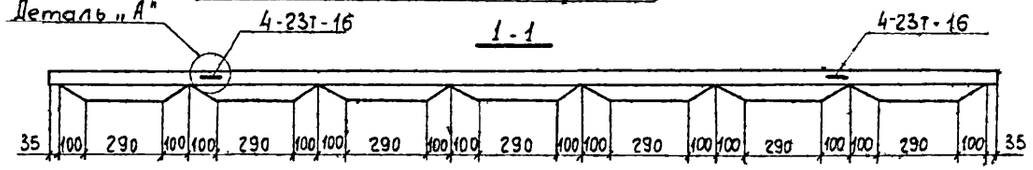

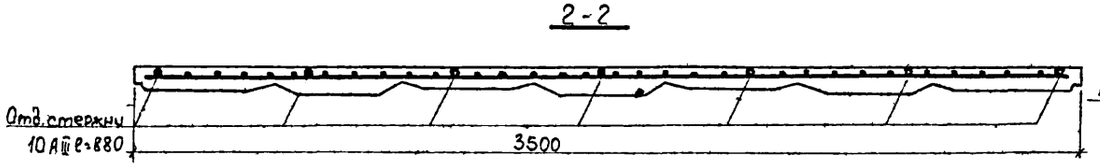

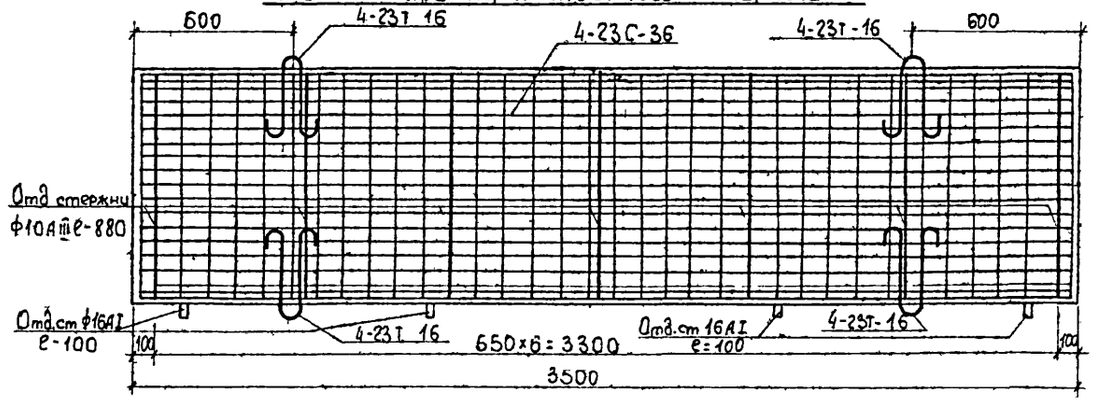

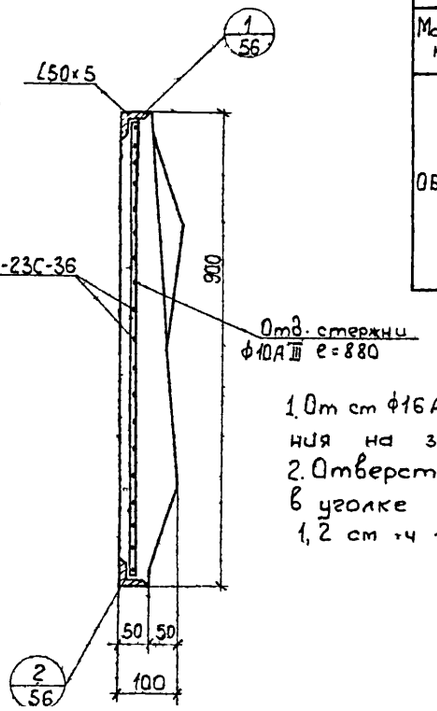

Характеристика изделия		
Наименование	един. изм.	Кол-во
Вес	кг	568
Об"ем бетона	м3	0.227
Вес стали	кг	46.18
Марка бетона	—	200

Спецификация металла				
Марка	Марка изделия	Кол.	N лист	N раздела
ОБ1 1	4-23С-36	1	61	10.4-23п
	4-23Т-16	4	61	—"—
	L50х5 e=3500	2	—	—
	L40х30х7	14	—	—
	отд ст ф10АIII e=880	7	—	—
	ф16АI e=100	4	—	—

Примечания

1. Отд ст ф16АI приварить к панели ограждения на заводе-изготовителе
2. Отверстия для петли прорезать в уголке по месту. Деталь „А" и узлы 1, 2 см. ч 10 раздел. 10.4-23п.

Согласовано: Гл. конструктор АКО-1 Аршакьев; Гл. инж. проекта Киселева, Малахова Балакина; Нач. отдела Правдина Шнеер Обозов; Гл. конструктор Колпобаев; Руководитель группы Чеснокин Сидоров Дмитриев; Нач. отдела Гл. конструктор

Госстрой РСФСР по железобетону Правобережный комплексный отдел

1977

Изделия заводского изготовления

Ограждение балкона ОБ 1-1

Серия 125

Часть 10 Раздел 10.4-27п

Лист 12

Арх № 24612-13

Спецификация стали

Эскиз

4-27С-1

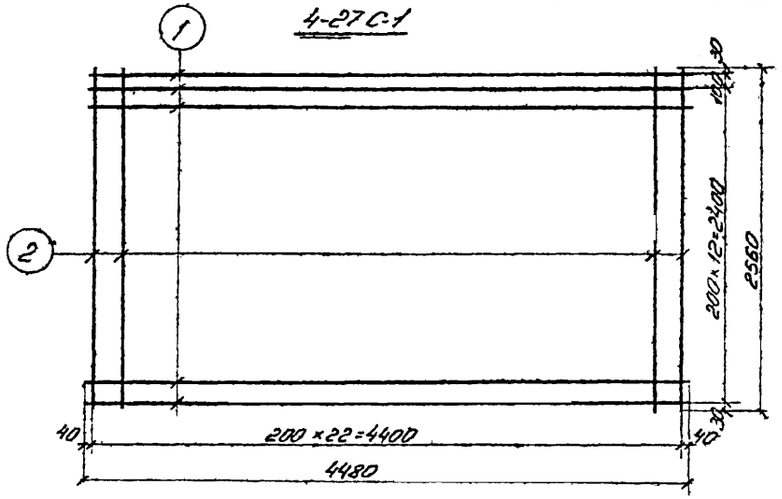

4-27С-2

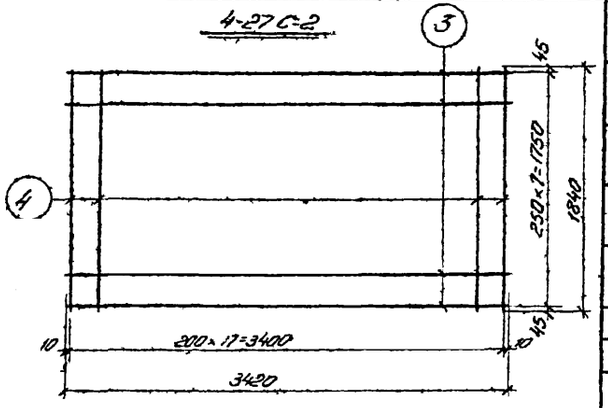

4-27Т-2

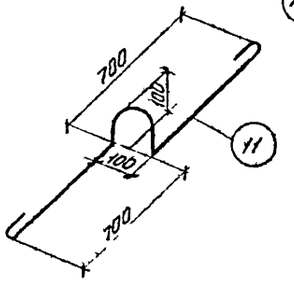

4-27З.Д-2

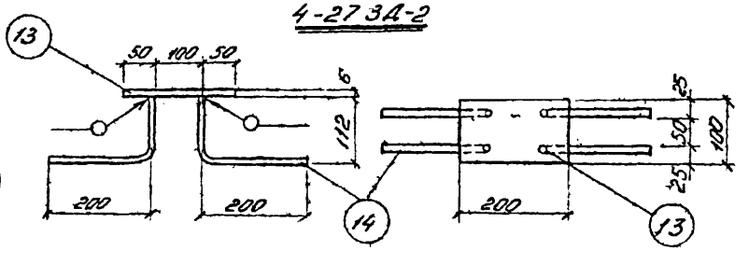

4-27С-3
4-27С-4

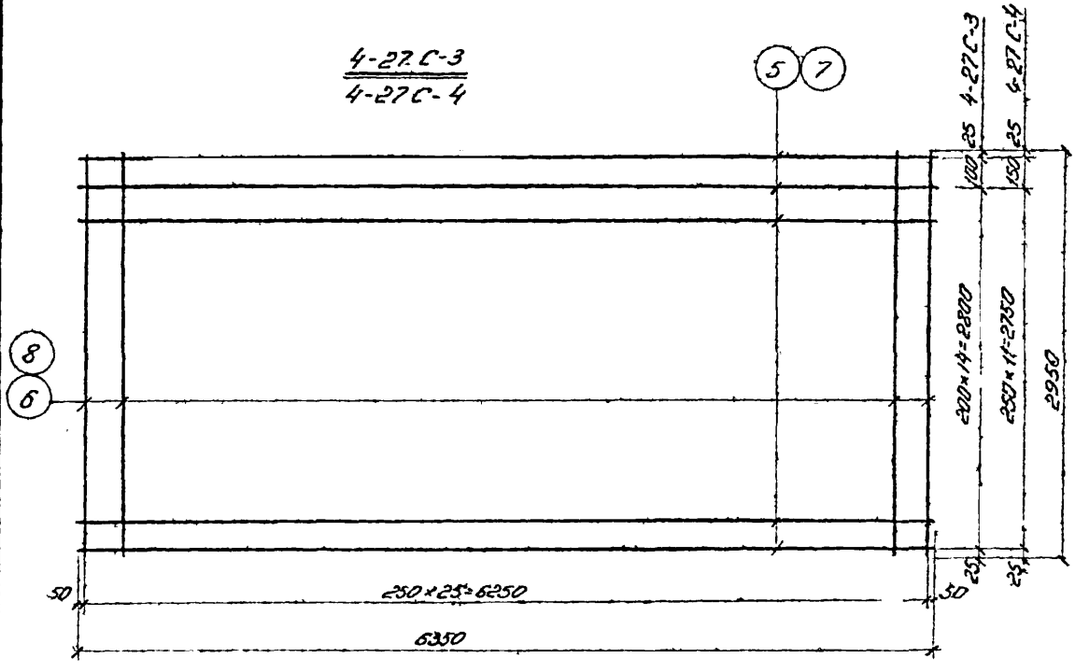

4-27Т-3

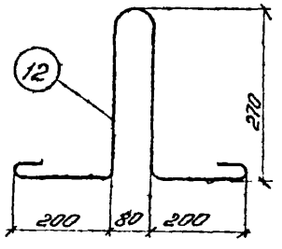

4-27Т-1

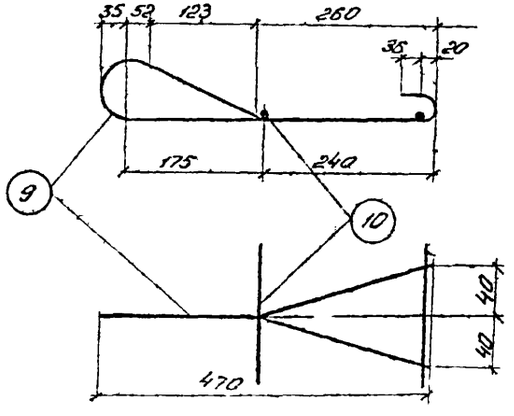

Выборка стали

Марка детали	№ поз	Сечен мм	Длина мм	Класс стали	К-во шт	Сечен мм	Класс стали	Общ длина	Общий вес кг	Вес марки, кг
4-27С-1	1	8	4480	AIII	14	6	AIII	6272	24 77	48 03
	2	8	2560	AIII	23	4	AIII	5888	23 26	
4-27С-2	3	12	3420	AIII	8	12	AIII	6048	53 7	53 7
	4	12	1840	AIII	18					
4-27С-3	5	12	6350	AIII	16	12	AIII	1016	90 22	136,93
	6	10	2950	AIII	26	10	AIII	75,7	46 71	
4-27С-4	7	6	6350	AIII	13	6	AIII	15925	35,35	35,35
	8	6	2950	AIII	26					
4-27Т-1	9	16	1250	AI	1	16	AI	175	2,75	2,75
	10	16	250	AI	2					
4-27Т-2	11	18	1800	AI	1	18	AI	1,8	3 6	3 6
4-27Т-3	12	12	1100	AI	1	12	AI	1,1	0,98	0,98
4-273Д-2	13	-100×6	200	-	1	-100×6	-	0,2	0 94	2,08
	14	12	315	AI	4	12	AI	126	1,12	

Нач отд	Пахомкин		
Гл конс отд	Сергеев		
Гл конс пр	Шнитников		
Рук бюро	Кононов		
Проверил	Кочетов		
Конструктор	Гецт		
Нач сект	Кравцов		
Гл инженер	Давыдов	Петкова	Попова
Согласовано	Гл конструктор	НИО-1	Афанасьев

КБ по железобетонным трестов Росо Приволжского комплексного отдела

1977

Сварные сетки 4-27С-1–4-27С-4 Закладная деталь 4-273Д-2 Петли 4-27Т-1–4-27Т-3

Серия 125

Часть 10 | Раздел 104 27п

Лист 13

Инв № 24612-14

Арх. №

Согласовано

Инв. № подл. | Подпись и дата | Взам. инв. №

Гип Шмит-Кнеллева
Нач. отд. Шилина
Гл. конструктор Цейтлин
Гл. инж. проекта Соболев
Гл. спец. пр. Антипьев
Нач. сект. Наталкина
Конструктор Петкова
Конструктор Панова
Проверил Панова
Арх. Арнаудов

КЖ по железобетону
Пристройка арочного
приемного отдела
поликлиники

4-27.К-1

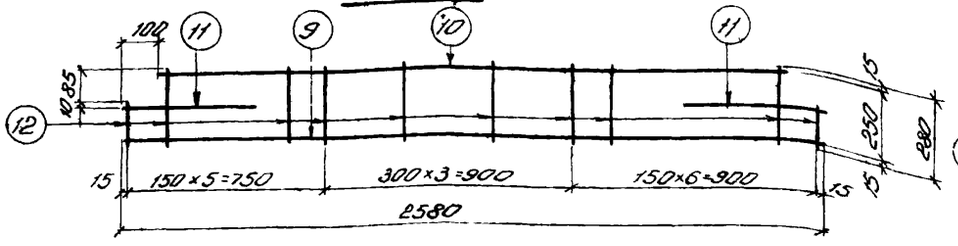

4-27.К-2

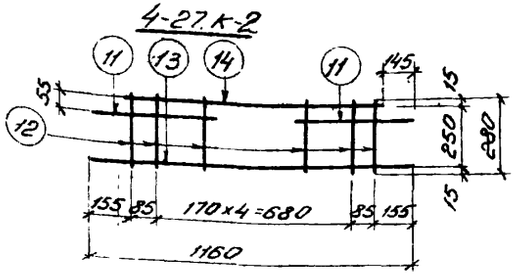

4-27.С-5

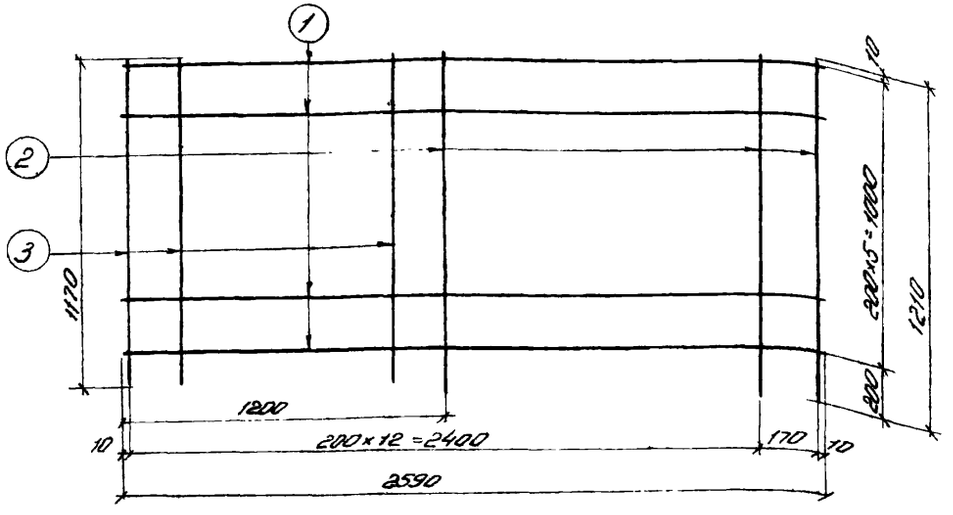

4-27.3Д-4

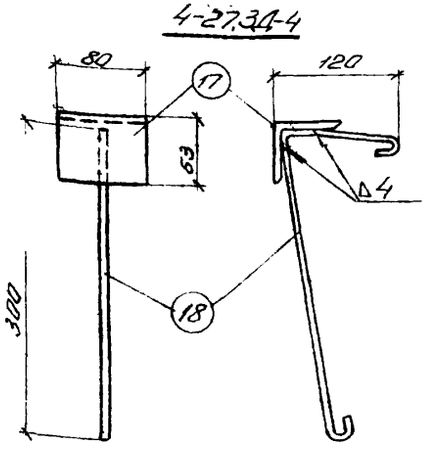

Спецификация арматуры

Наимен.	№№ поз.	Ø мм	ℓ мм	n шт.	n·ℓ м	Вес, кг поз	Вес, кг марки
4-27.С-5	1	BAIII	2590	6	15.54	6.22	8,79
	2	5BI	1210	8	9.68	1.49	
	3	5BI	1170	6	7.02	1.08	
4-27.С-6	5	4BI	1420	3	4,26	0.42	1,07
	6	4BI	650	10	6.5	0.65	
4-27.С-7	7	4BI	1420	3	4,26	0.42	2,42
	8	5BI	480	27	12,96	2,00	
4-27.К-1	9	12AIII	2580	1	2,58	2,29	3,96
	10	6AI	2380	1	2,38	0,53	
	11	6AI	480	2	0.96	0.21	
	12	6AI	280	15	4,2	0.93	
4-27К-2	13	12AIII	1160	1	1,16	1,03	1,87
	14	6AI	870	1	0,87	0,19	
	11	6AI	480	2	0,96	0,21	
	12	6AI	280	7	1,96	0,44	
4-27.Т-4	15	10AI	1230	1	1,23	0.76	0,76
4-27.Т-5	16	10AI	1010	1	1,07	0.66	0,66
4-27.3Д-4	17	∠63×5	80	1	0,08	0,37	0,72
	18	10AI	570	1	0,57	0,35	
4-27.3Д-5	19	-8×150	150	1	0,15	1,42	1,89
	20	10AI	380	2	0.76	0,47	

4-27.С-6

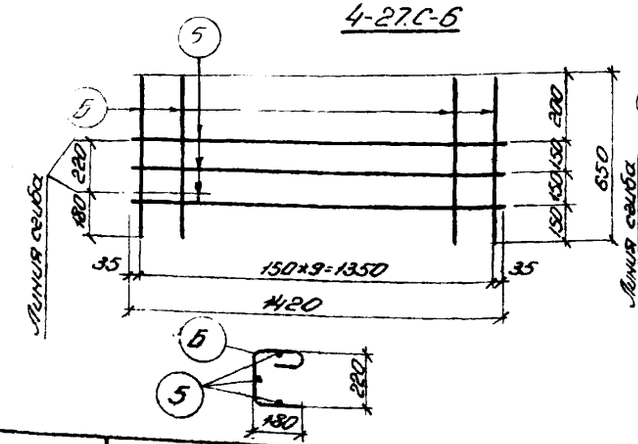

4-27.С-7

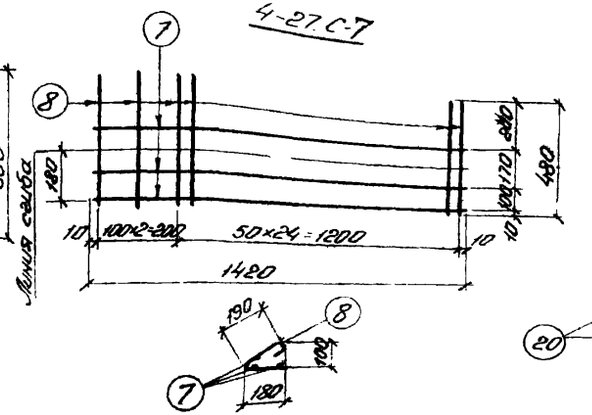

4-27.3Д-5

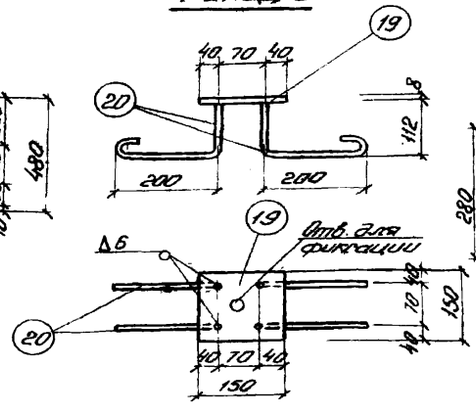

4-27.Т-5

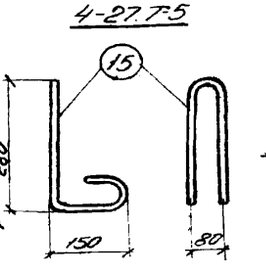

4-27.Т-4

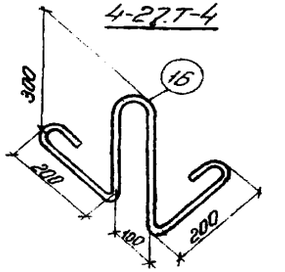

1977

Каркасы 4-27.К-1, 4-27.К-2. Сетки 4.27.С-5 – 4-27.С-7. Петли 4-27.Т-4, 4-27.Т-5. Закладные детали 4-27.3Д-4, 4-27.3Д-5

Серия 1.225

Часть 10 | Раздел 10.4-27п

Лист 14

Арх N 24612-15

Спецификация

Эскиз

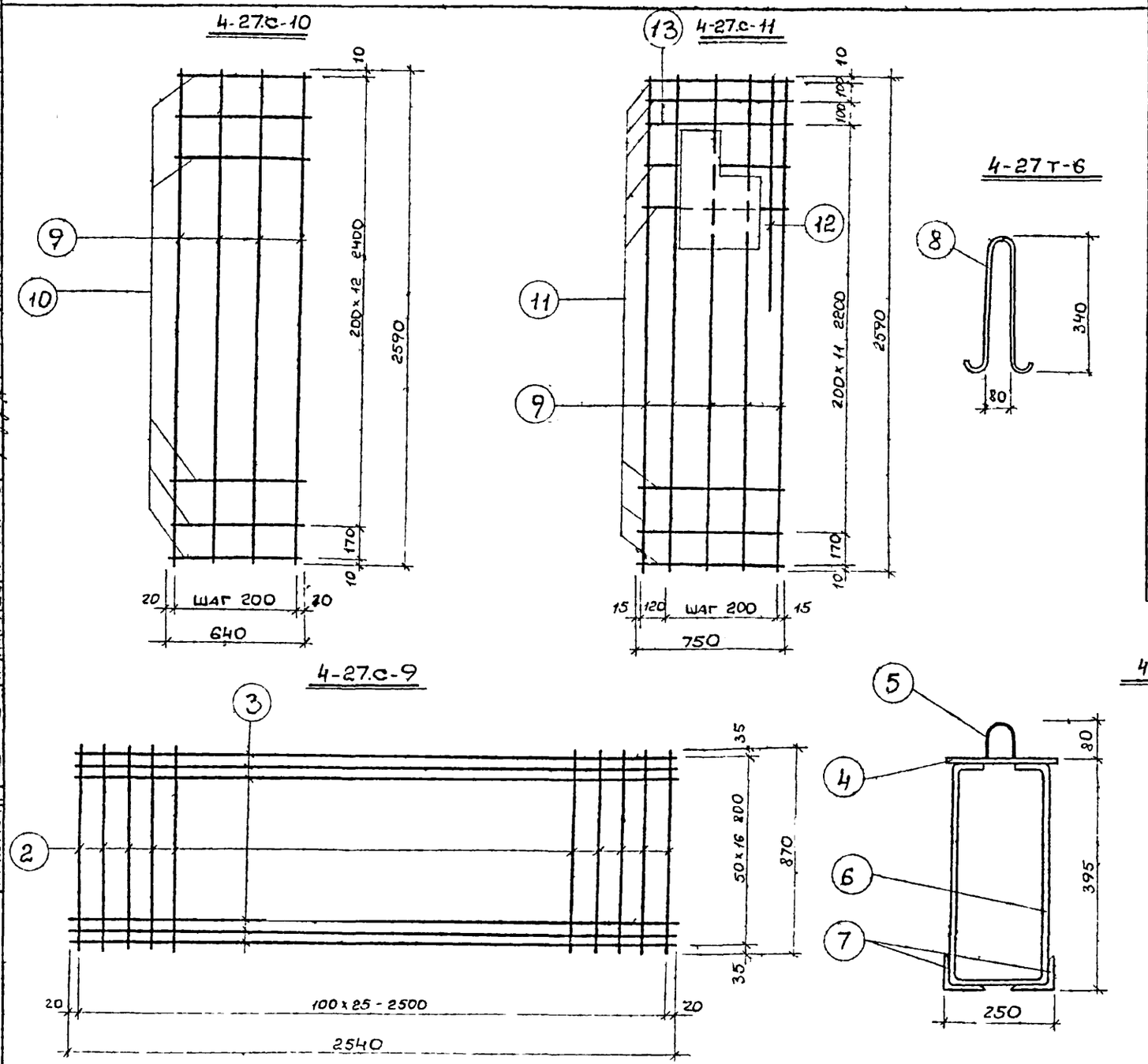

Выборка

Марка	N поз	Сеч в мм	Длина в мм	Кл ар-ры	Кол во	Сеч	Кл ар-ры	Общ длина	Общ вес	Вес марки
4-27.3д-1	1	60x6	100	—	1	-60x6	—	0.1	0.28	0.52
	2	8	300	AIII	2	8	AIII	0.6	0.24	
4-27.с-9	3	5	2540	BI	17	5	BI	43.18	6.65	8.88
	2	4	870	BI	26	4	BI	22.62	2.23	
4-27.3д-3	4	6x250	250	—	1	6x250	—	0.25	2.95	8.95
	5	6	280	AI	1	6	AI	0.26	0.06	
	6	10	1170	AI	2	10	AI	2.34	1.44	
	7	∠75x8	250	—	2	∠75x8	—	0.5	4.50	
4-27.т-6	8	8	800	AI	1	8	AI	0.8	0.32	0.32
4-27.с-10	9	3	2590	BI	4	3	BI	19.32	1.06	1.06
	10	3	640	BI	14					
4-27.с-11	9	3	2590	BI	5	3	BI	23.45	1.29	1.73
	11	3	750	BI	14					
	12	6	1230	AI	1	6	AI	1.98	0.44	
	13	6	750	AI	1					

Арх N

Согласовано: Л. Констр. Акс. — Франдасьев

Киселева, Давыдов, Смирнова, Назарова

Рук бриг, Провер, Выполн, Пересыпкин, Сидоров, Амитриев, Копиров

Нач отд, Гл кон от, Гл конс пр

КБ по железобетону госстроя РСФСР

Приволжский комплексный отдел

1977	Сетки 4-27.с-9, 4-27.с-10, 4-27.с-11 Петля 4-27т-6, Закладные детали 4-27.3д-1, 4-27.3д-3	Серия 125	Часть 10 / Раздел 104 27п	Лист 15

Арх N24612-16

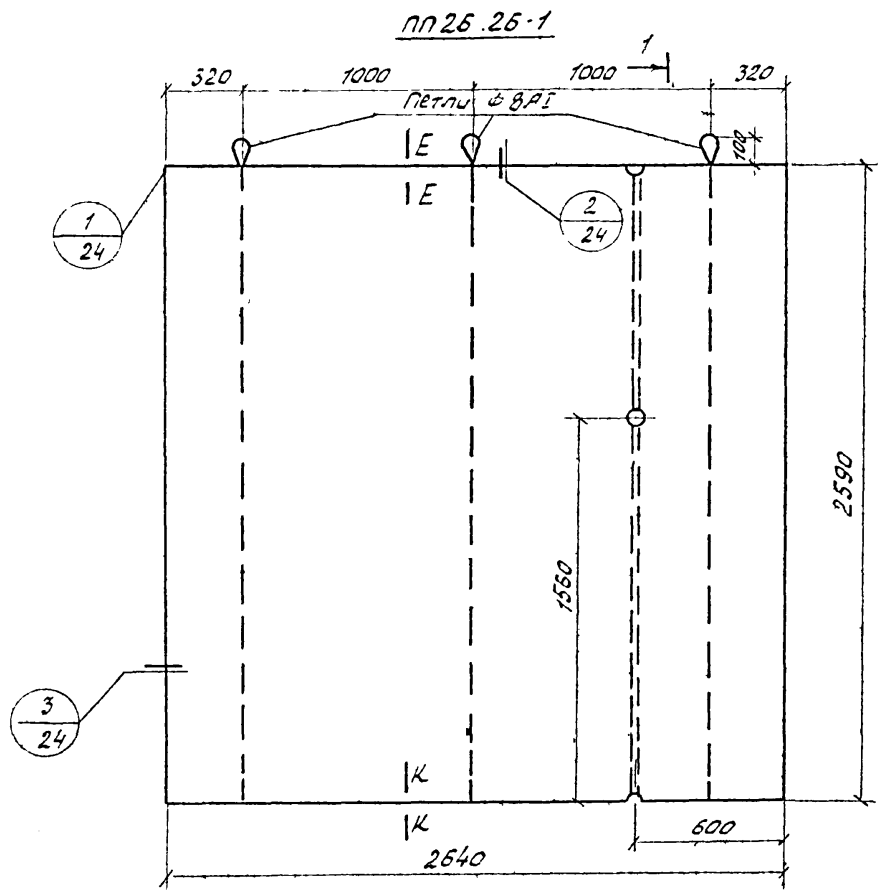

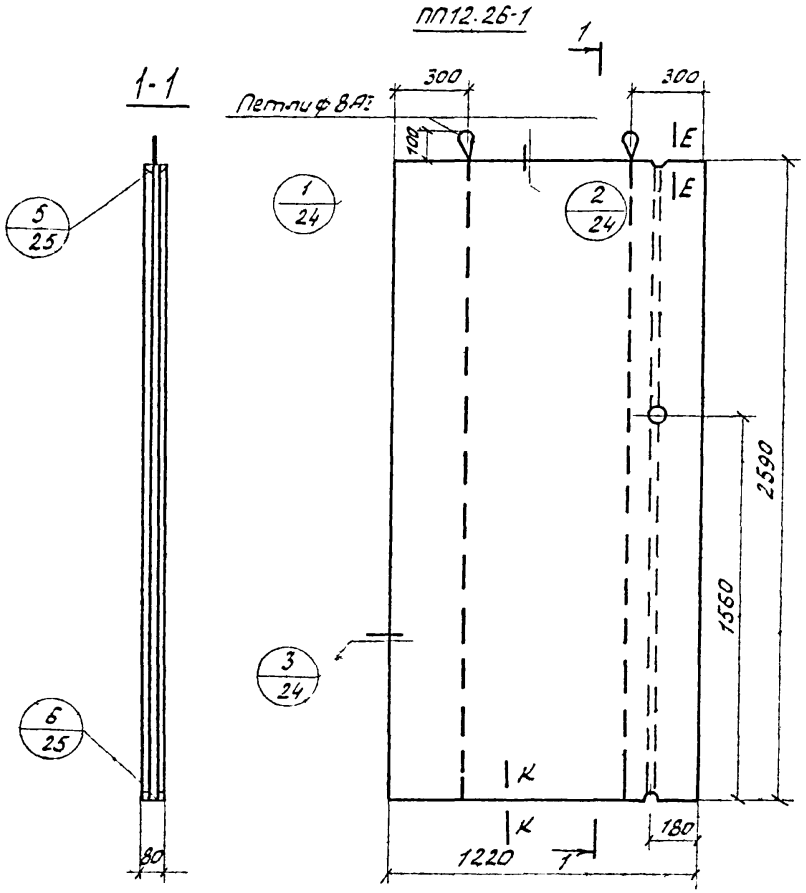

Марка	Габариты, мм			Объем гипсобетона м³	Объем древесины, м³		Вес металла кг	Вес марки кг
	l	b	h		Брусья	Каркас		
ПП26 26-1	2640	80	2590	0,52	0.028	0.006	3,3	770
ПП12 26-1	1220	80	2590	0.253	0,012	0.0018	2,2	335

Примечания

1. Общие примечания см пояснительную записку в части 10 раздел 10 5-9 серия 125.
2. Узлы, детали, сечения см ч 10 раздел 10.5-9.

Гипсобетонные перегородки ПП-26 26-1, ПП-12 26-1	Серия 125	Часть 10	Лист 16
		Раздел 10.4-27п	

1977

Арх № 24612-17

Кв по железобетону Госстроя РСФСР
Приволжский комплексный отдел

Нач отд
Гл конс от
Гл конс пр
Пересыпкин
Сидоров
Дмитриев
Рук. отд.
Проверил
Инженер
Иванкина
Гл. констр.
АКО 1
Афанасьев

Арх. №
Согласовано
Франсэ-В
АКО-1
1. Конст.
Гл. инж. проекта
Рук. бригады
Нач. отдела
Гл. конструктор пр.
Гл. конструктор
Киселева
Лактионова
Панова
Дмитриев
Фаберов
Цесарский
Сидоров
Колпаков
Крюкальский
Дмитриев
Гл. инженер проекта
Гл. архитектор проекта
по железобетону
Промышленный комплексный отдел

ПП 50.26-1

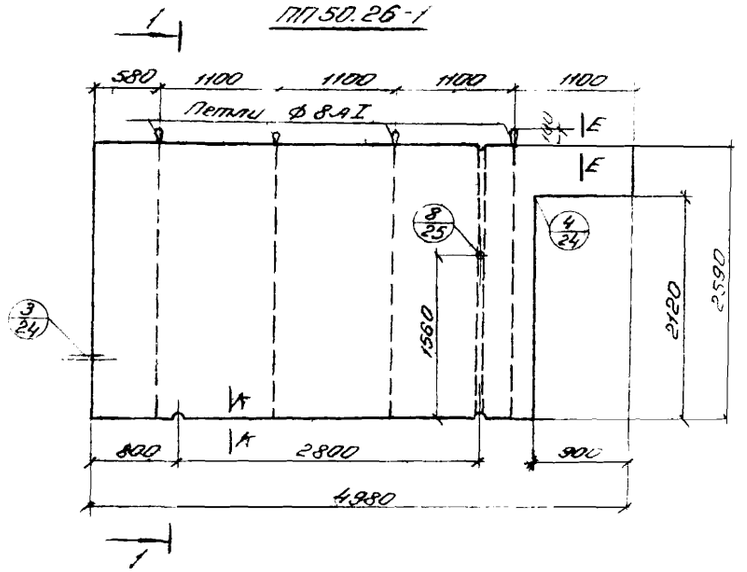

ПП 34.26-1

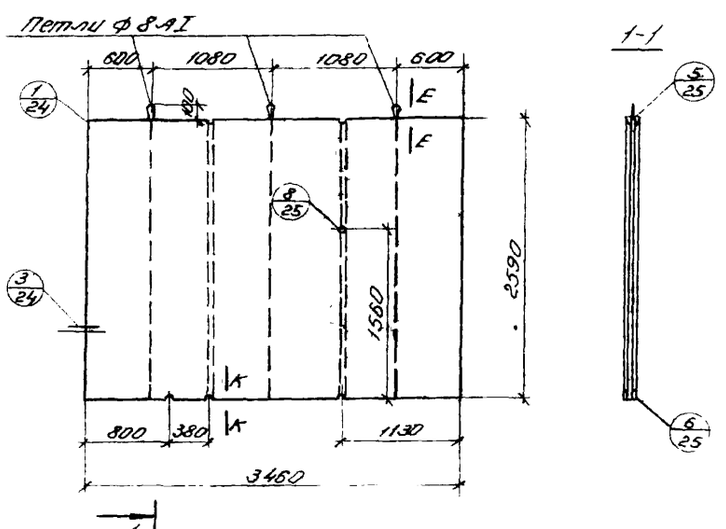

ПП 33.26-1

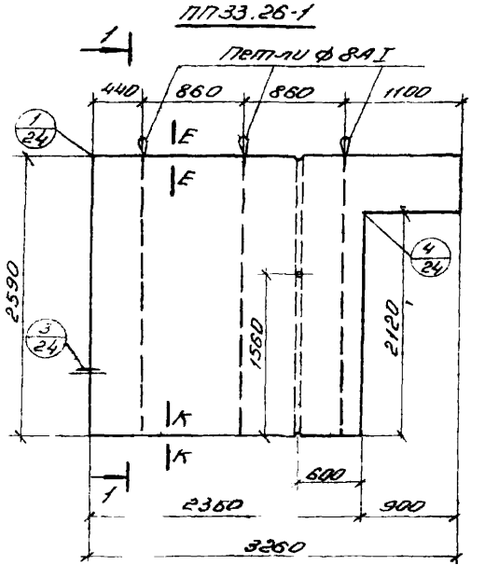

Марка	Габариты, мм			Объем гипсобетона м³	Объем древесины в м³		Вес металла, кг	Вес марки кг
	ℓ	в	h		брусья	каркас		
ПП 50.26-1	4980	80	2590	0,88	0,047	0,008	4,4	1150
ПП 34.26-1	3460	80	2590	0,67	0,038	0,0065	3,3	875
ПП 33.26-1	3260	80	2590	0,52	0,032	0,005	3,3	680

Примечания:

1. Общие примечания см. пояснительную записку в части 10 раздел 10.5-9 серия 125.
2. Узлы, детали, сечения см. 4.10 Раздел 10.5-9.

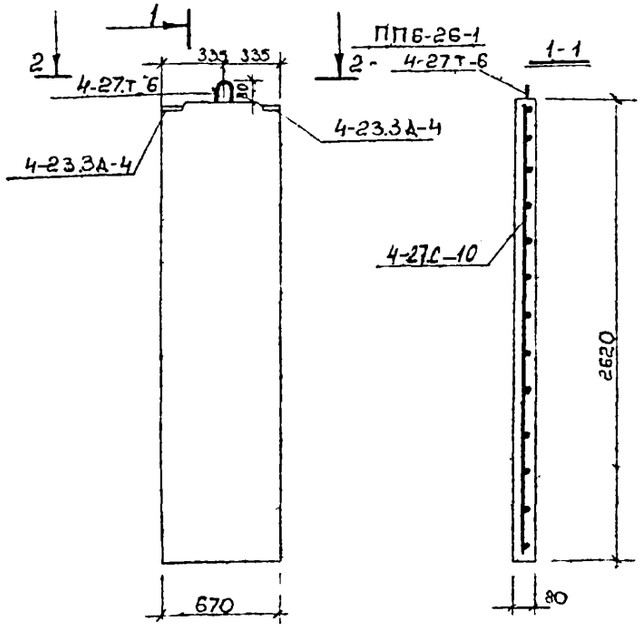

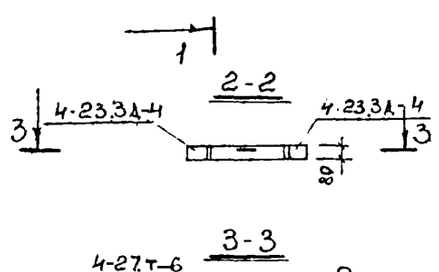

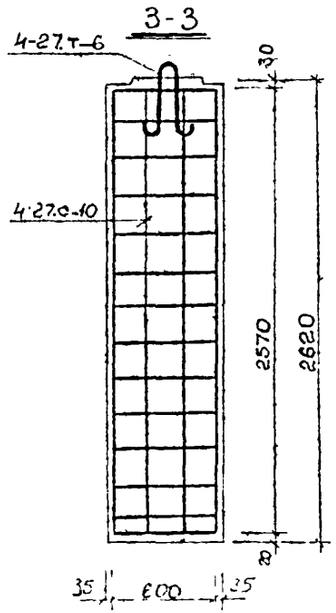

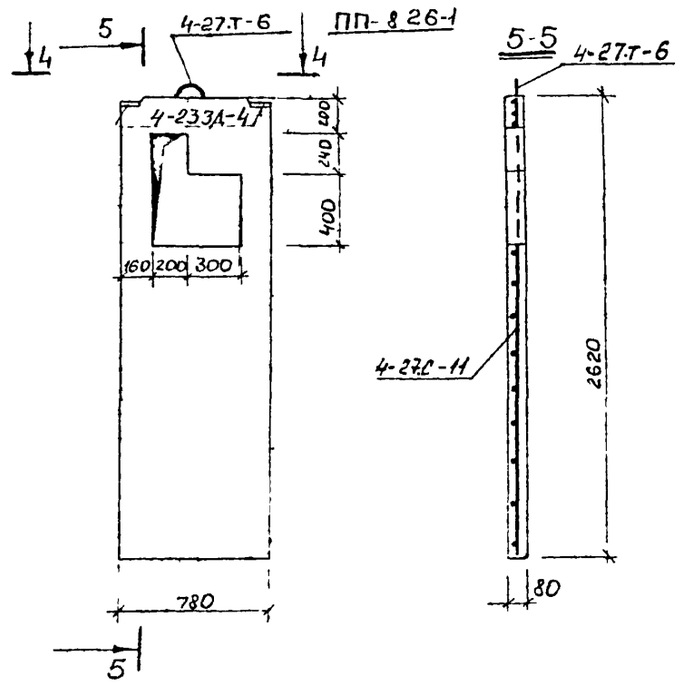

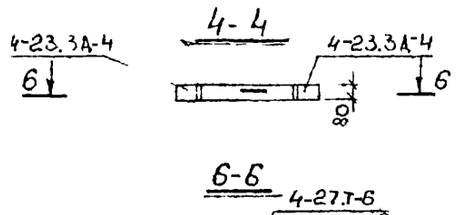

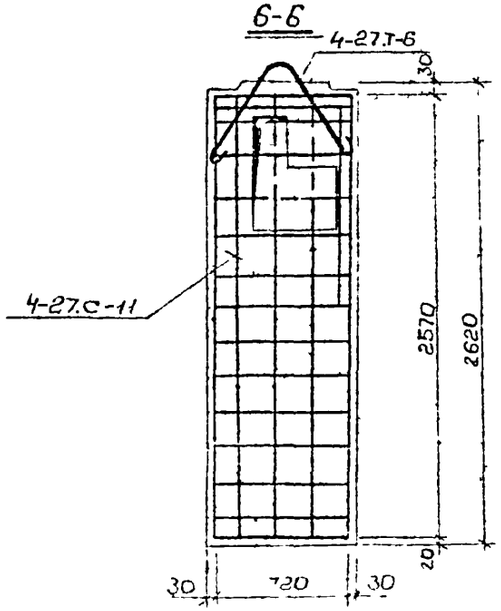

Спецификация металла

Наим. изд.	Марка	Кол-во	N листа	N раздела
ПП-6-26-1	4-23.3А-4	2	82	Ч 10 Р 10.4 23п
	4-27.т-6	1	15	Ч 10 Р 10.4 27п
	4-27с. 10	1	15	—"—
ПП-8 26-1	4-23.3А-4	2	15	Ч 10 Р 10.4-23п
	4-27.т-6	1	15	Ч 10 Р 10.4-27п
	4-27. с-11	1	15	—"—

Характеристика изделия

Наименование	Кол во ПП6-26 1	Кол во ПП 8-26 1
Вес, кг	196	202
Об'ем керамзит м3	0.14	0.144
Вес металла, кг	3.06	3.73
Марка керамзитобет. (γ 1300 кг/см)	100	100

Согласовано: Киселева, Локтионова (Гл. констр. АКО 1), Смирнова, Назарова

РТК Бриг: Фонасьев
Провер: Переплетчик Сидоров, Амитриев
Констр: Копиров
Нач. отд: Гл. кон. от: Гл. кон. пр:

КБ по железобетону Госстроя РСФСР
Призаводский комплексный отдел

1.077

Керамзитобетонные перегородки ПП-6.26-1, ПП-8.26-1

Серия 1.25 | Часть 10 | Раз. 10.4 27п | Лист 18

Инв. № 12401-19

Марка изделия		Сталь А I кг						Сталь А II кг		Сталь А III кг					Сталь В I кг			Сталь ВСТ 3П6 кг								Всего кг	В том числе изделия	
		Ф6	Ф8	Ф10	Ф12	Ф16	Ф18	Ф10	Ф12	Ф6	Ф8	Ф10	Ф12	Ф18	Ф3	Ф4	Ф5	-40×7	-80×8	150×8	-100×6	250×6	-60×6	150×5	163×5 / 275×8		Армат. кг	Закл. дет. кг
ЛТ-64 12-1	Длина, пм			3.82	441					23.24			3.60	25.24		82.0												
	Вес, кг			2.36	3.92					5.16			3.20	50.42		8.09										73.15	73.15	—
КР-64 30	пм			5.4			7.24			159.25	1.82	75.71	101.6						0.72				0.3					
	кг			3.33			144			35.35	0.72	46.71	90.22						3.60				0.84			195.17	186.68	8.42
ПРК-64 7-2	пм	25.5		1.80	2.98							12.72				94.95			0.24		0.16							
	кг	5.66		1.11	2.64							7.85				9.39			1.20		0.76					28.61	25.30	3.31
ПРК-63 7-3	пм	26.23		1.80	2.98							13.02				95.06			0.24		0.16							
	кг	5.82		1.11	2.64							8.03				9.49			1.2		0.76					29.05	25.74	3.31
ПРК-63.7-4	пм	26.23		1.80	2.98							13.02				95.06			0.24		0.16							
	кг	5.82		1.11	2.64							8.03				9.49			1.2		0.76					29.05	25.74	3.31
ПРК-32 7-2	пм	13.02		3.9	0.14							6.34				47.95			0.16		0.08							
	кг	2.89		2.4	0.12							3.91				4.74			0.8		0.38					15.24	13.1	2.14
ОБ 4-1	пм			3.82		0.2						1.62				6.96	13.12	0.12						1.60				
	кг			2.36		0.32						1.08				0.69	2.02	0.26						6.02		12.75	12.75	—
ОБ 5-1	пм			3.82		0.2						1.62				6.96	13.12	0.12						1.60				
	кг			2.36		0.32						1.08				0.69	2.02	0.26						6.02		12.75	12.75	—
ОБ 1-1	пм			3.82		0.41						6.13				30.45	58.96	0.42						70				
	кг			2.36		0.64						3.78				3.01	9.08	0.92						26.39		46.18	46.18	—
ОБ-9	пм			3.82		0.41						4.4				22.62	43.18	0.30						5.14				
	кг			2.36		0.64						2.7				2.23	6.65	0.66						19.38		34.62	34.62	—
ЛП-26.13	пм	22.61		5.74							15.75		7.48			15.02	29.68								0.16 / —			
	кг	5.02		3.54							6.22		6.64			1.49	4.57								0.74 / —	28.22	26.78	1.44
ЛП-26.13-1	пм	22.61		8.97							15.75		7.48			15.02	29.68			0.3					0.35 / —			
	кг	5.02		5.53							6.22		6.64			1.49	4.57			2.84					-1.85 / —	34.16	26.78	7.38
ПД-34 19	пм				14.51								120.96								1.60							
	кг				12.88								107.4								7.52					127.80	111.32	16.48
ТЛ-3.3	пм	0.27		2.34																		0.25			— / 0.50			
	кг	0.06		1.44																		2.95			— / 4.5	8.95	—	8.95
ПВ-45.26	пм					70					243.2																	
	кг					11.0					96.06															107.06	107.06	—
ПП-6.26-1	пм		0.81					1.20	0.18						19.27				0.16									
	кг		0.32					0.74	0.14						1.06				0.80							3.06	1.38	1.68
ПП-8.26-1	пм	1.98	0.81					1.20	0.18						23.46				0.16									
	кг	0.44	0.32					0.74	0.14						1.29				0.80							3.73	2.05	1.68

Арх. №

СОГЛАСОВАНО

Киселева, Петкова, Иванкина, Назарова

Рук. бриг., Провер., Инженер, Копиров

Пересыпкин, Сидоров, Дмитриев

Нач. отд., Гл. кон. от., Гл. кон. пр.

КБ по железобетону Госстроя РСФСР

Приволжский комплексный отдел

1977

Выборка металла

Серия 125

Часть 10

Раздел 10.4-27м

Лист 19

Арх. № 24612-20

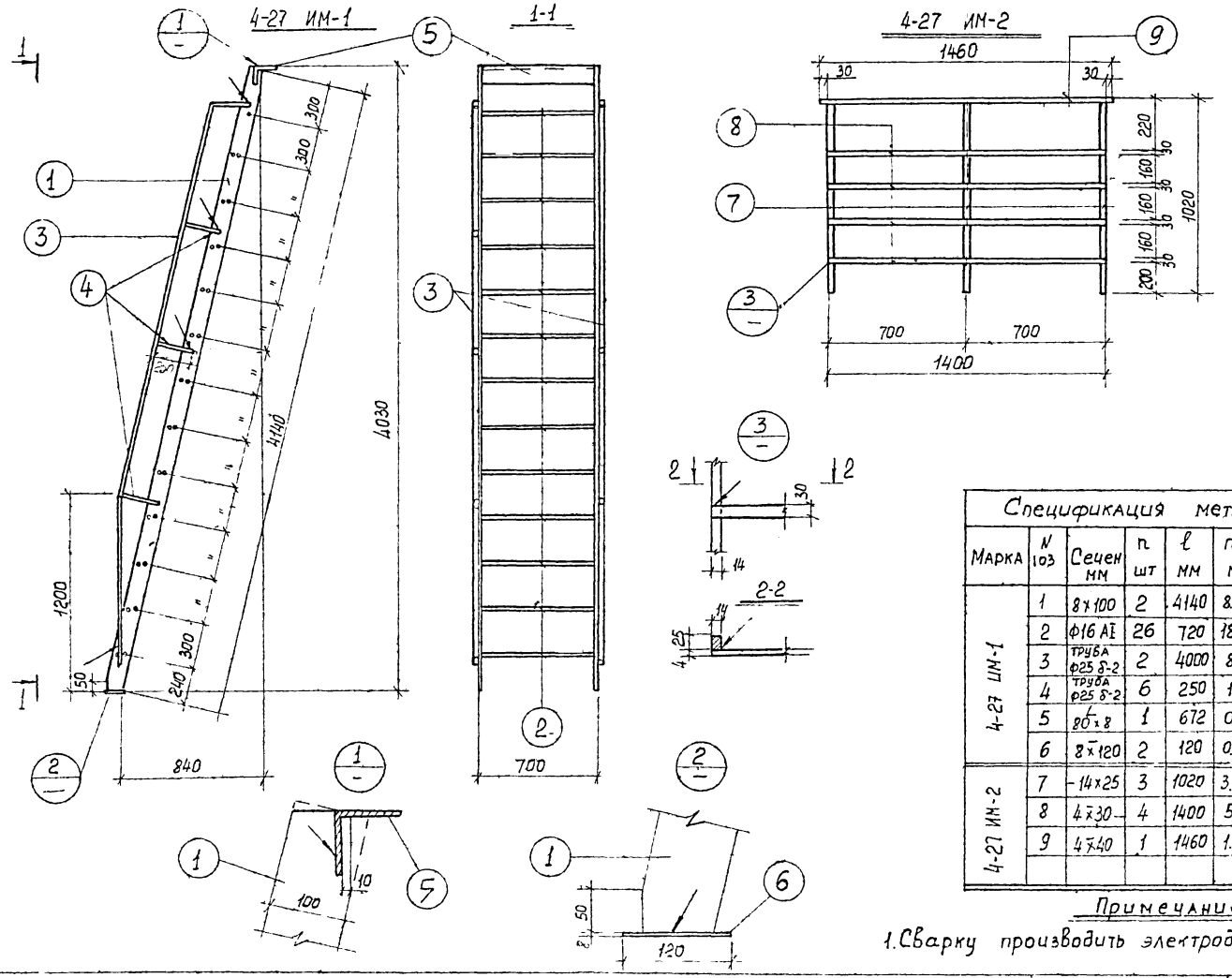

Спецификация металла							
Марка	N поз	Сечен мм	n шт	ℓ мм	nℓ м	Вес кг позиц	Вес кг всего
4-27 ИМ-1	1	8×100	2	4140	8.28	52.0	100.75
	2	Ф16 АI	26	720	18.72	29.5	
	3	труба Ф25 δ-2	2	4000	8.0	9.05	
	4	труба Ф25 δ-2	6	250	1.5	1.7	
	5	80×8	1	672	0.69	6.7	
	6	8×120	2	120	0.24	1.8	
4-27 ИМ-2	7	14×25	3	1020	3.06	7.98	15.06
	8	4×30	4	1400	5,6	5.26	
	9	4×40	1	1460	1.46	1.82	

Примечание

1. Сварку производить электродами Э-42, hш=6мм

1977	Стремянка в машинное помещение 4-27 ИМ-1 Звено ограждения лестничной площадки 4-27.ИМ-2	Серия 125	часть 10 раздел 10 4-27п	Лист 20

Инв. № 24512-21

Нач. отдела, Гл. констр. отд., Гл. констр. пр. — Пересыпкин, Сидоров, Дмитриев — Рук. бригады, Вед. констр., Проверил, Копировал — Дисперсия, Натыкина, Кисилева, Долгополова — Гл. констр. АКБ 1 — Афанасьев

КБ по железобетону Госстроя РСФСР, Приволжский комплексный отдел

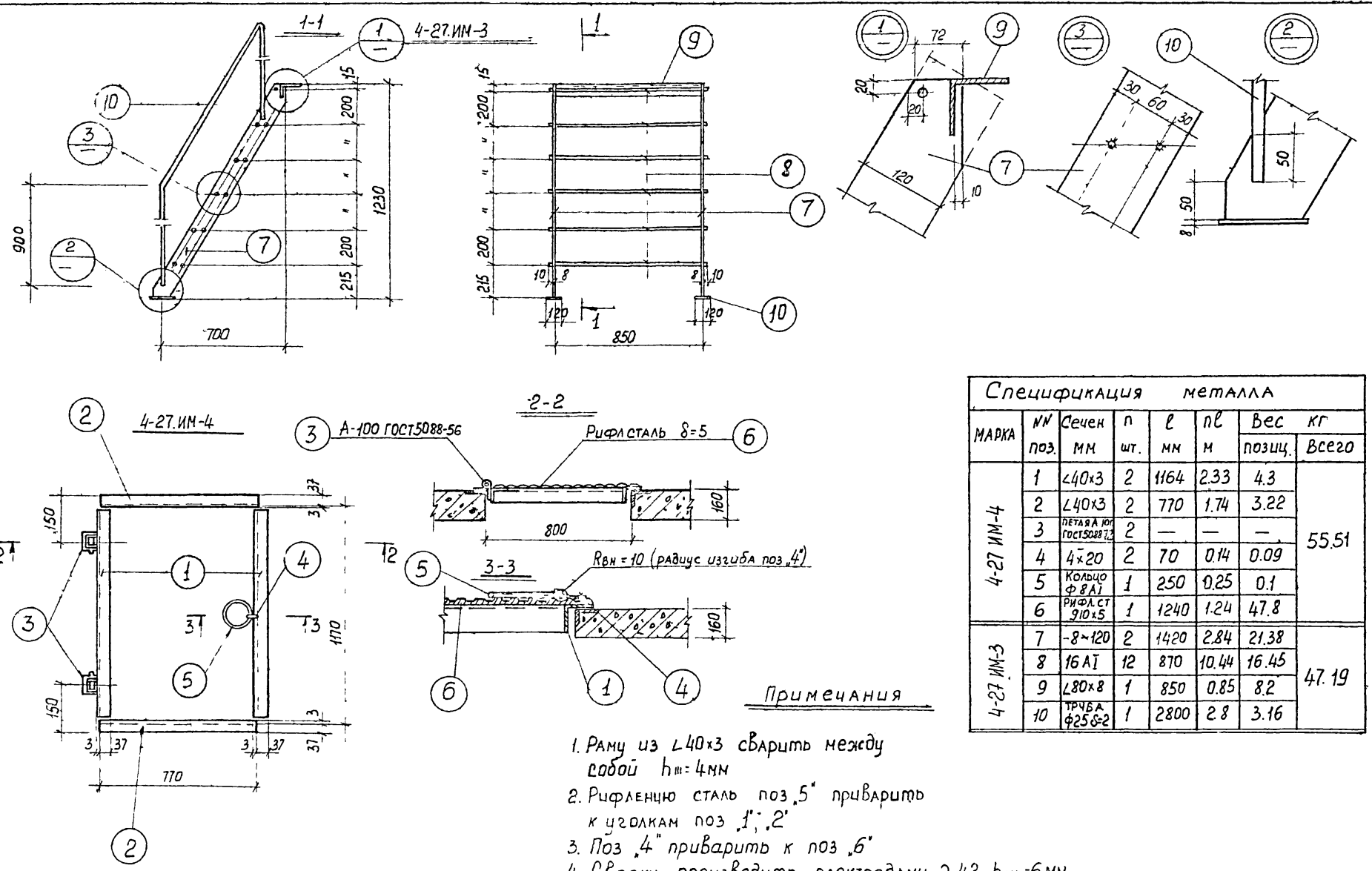

Спецификация металла							
МАРКА	№№ поз.	Сечен мм	n шт.	ℓ мм	nℓ м	Вес позиц.	кг Всего
4-27 ИМ-4	1	∠40×3	2	1164	2.33	4.3	55.51
	2	∠40×3	2	770	1.74	3.22	
	3	петля А 100 ГОСТ5088-73	2	—	—	—	
	4	4~20	2	70	0.14	0.09	
	5	Кольцо Ф8 АI	1	250	0.25	0.1	
	6	Рифл.ст 910×5	1	1240	1.24	47.8	
4-27 ИМ-3	7	-8~120	2	1420	2.84	21.38	47.19
	8	16 АI	12	870	10.44	16.45	
	9	∠80×8	1	850	0.85	8.2	
	10	Труба Ф25 б-2	1	2800	2.8	3.16	

Примечания

1. Раму из ∠40×3 сварить между собой $h_ш$=4мм
2. Рифленую сталь поз.5 приварить к уголкам поз.1, 2
3. Поз.4 приварить к поз.6
4. Сварку производить электродами Э-42 $h_ш$=6мм

Согласовано: Гл. констр. АКО-1 Гуляев; Гл. констр. НАТЫКИНА Киселева Киселева; Рук. бригады Киселева; Вед. констр. Проверил Переплткин Сидоров; Нач. отдела Гл. конструкт. Гл. конст. пр. Дмитриев

КБ железобетону Госстроя РСФСР Приволжский комплексный отдел

1077	Крышка демонтажного люка 4-27. ИМ-4 Стремянка В машинном помещении 4-27. ИМ-3	Серия 125	часть 10 раздел 10.4-27п	Лист 21

Арх №24612-22

Согласовано: Арх №2 | Аранжаев | Гл. констр. ЯКО-1 | Натыкина | Долгополова | Киселева | Петрова | Рук. бригады | Констр. | Проверил | Копировал | Бочкарева | Пересыпкин | Сидоров | Дмитриев | Начальник | Гл. инж. отд. | Гл. конст. пр. | КБ по железобетону Госстроя РСФСР Приволжский комплексный отдел

4-27.ИМ-5

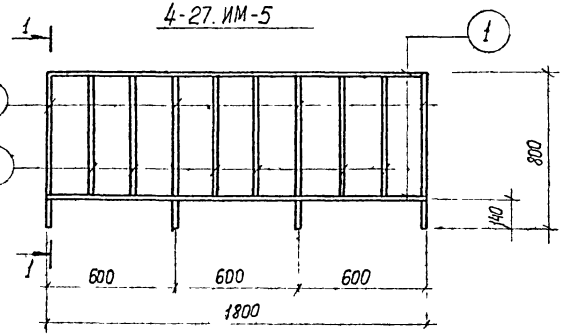

1-1

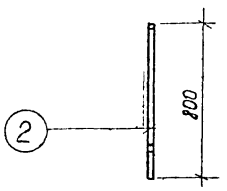

4-27.ИМ-6

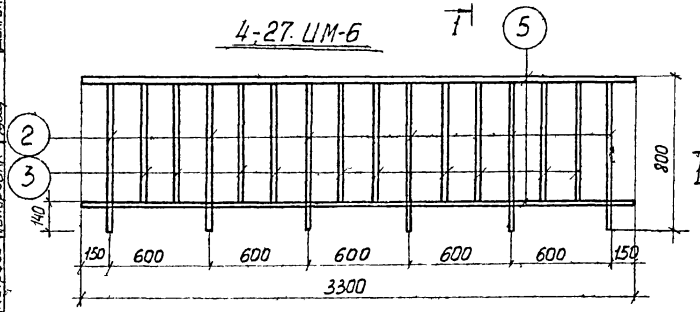

4-27.ИМ-8

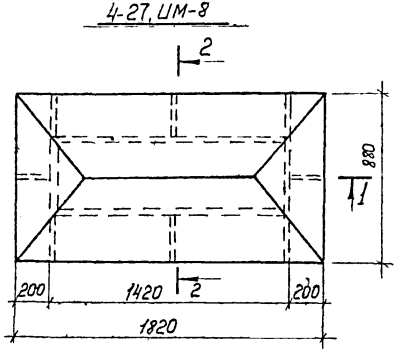

4-27.ИМ-7

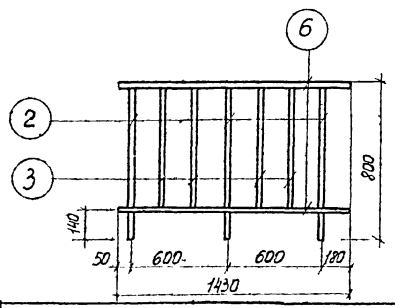

1-1

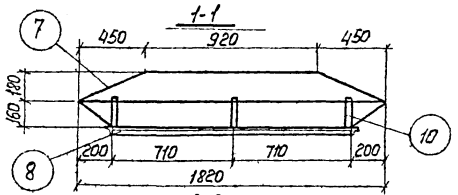

Узел 1'

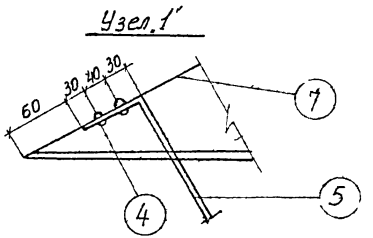

2-2

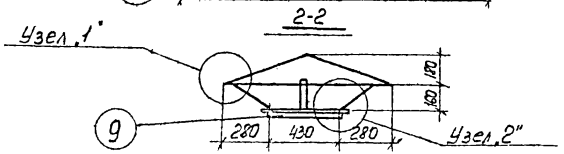

Узел 2'

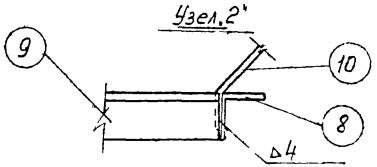

Спецификация арматуры

Марка	№ поз	Сечен. мм	п шт.	ℓ мм	nℓ м	Вес, кг Позиц	Вес, кг Всего
4-27ИМ-5	1	5×30	2	1800	3.60	4.24	23.77
	2	14×25	4	800	3.2	8.8	
	3	14×25	6	650	3.9	10.73	
4-27ИМ-6	5	5×30	2	3300	6.6	7.79	38.87
	2	14×25	6	800	4.8	13.2	
	3	14×25	10	650	6.5	17.88	
4-27ИМ-7	6	5×30	2	1430	2.86	3.38	17.13
	2	14×25	3	800	2.4	6.6	
	3	14×25	4	650	2.6	7.15	
4-27ИМ 8	7	Ст кров	1	193	м²	7.56	25.42
	8	156×5	2	1420	2.84	12.07	
	9	156×5	2	430	0.86	3.66	
	10	-5×30	6	300	1.8	2.12	
	11	4ВI	12	12	0.14	0.01	

Марка	Эскиз	Габариты, мм: Сечен.	Габариты, мм: Длина	Вес, кг
4-27 ИМ-9	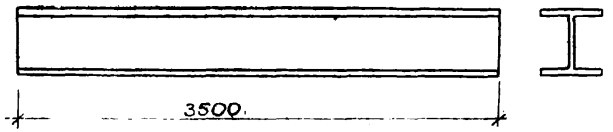	I 18	3500	64.4
4-27 ИМ-10	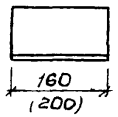	∠63×6	160	0.92
4-27 ИМ-25		∠50×5	200	0.75
4-27 ИМ-11	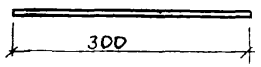	Ф12АI	300	0.27
4-27 ИМ-12	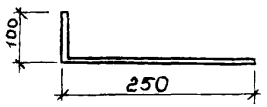	-40×4	350	0.44
4-27 ИМ-13	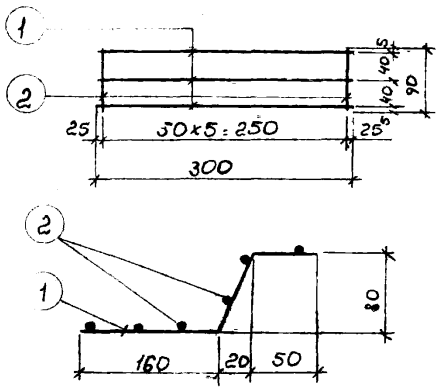	1 3Ф18АII	300	1.8
		2 6Ф6АI	90	0.12
4-27 ИМ-14	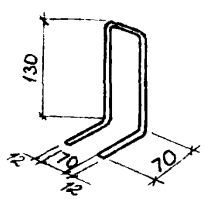	Ф12АI	500	0.44

Марка	Эскиз	Габариты, мм: Сечен.	Габариты, мм: Длина	Вес, кг
4-27 ИМ-15	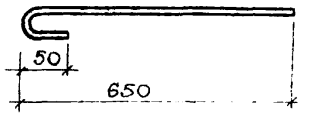	Ф12АI	730	0.64
4-27 ИМ-16	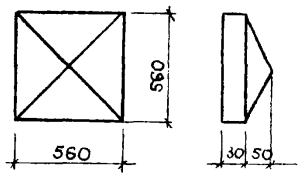	0.31 м²	ГОСТ 8075-56 β=0.5	1.22
4-27 ИМ-17	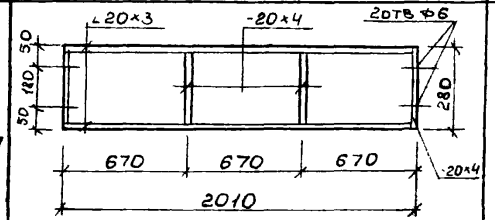	∠20×3	2000	3.56
		-20×4	280	0.7
4-27 ИМ-18	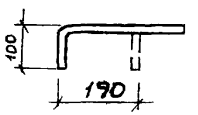	Ф12АI	390	0.35
4-27 ИМ-20	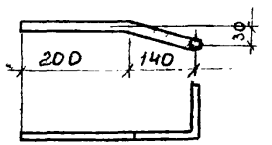	Ф12АI	450	0.40
4-27 ИМ-23	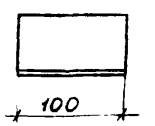	∠50×5	100	0.38

Согласовано: Афанасьев; Гл. констр. АКО-1; Киселева; Натыкина; Петкова; Назарова; Рук. бриг.; Провер.; Конспр.; Копиров; Пересыпкин; Сидоров; Дмитриев; Нач. отд.; Гл. кон. отд.; Гл. кон. пр.

КБ по железобетону Госстроя РСФСР; Приволжский комплексный отдел

1977

МЕТАЛЛИЧЕСКИЕ ЭЛЕМЕНТЫ 4-27 ИМ-9 – 4-27 ИМ-20, 4-27 ИМ-25, 4-27 ИМ-23

Серия 125 | Часть 10 | Раздел 104.27п | Лист 23

Арх. № 24612-24

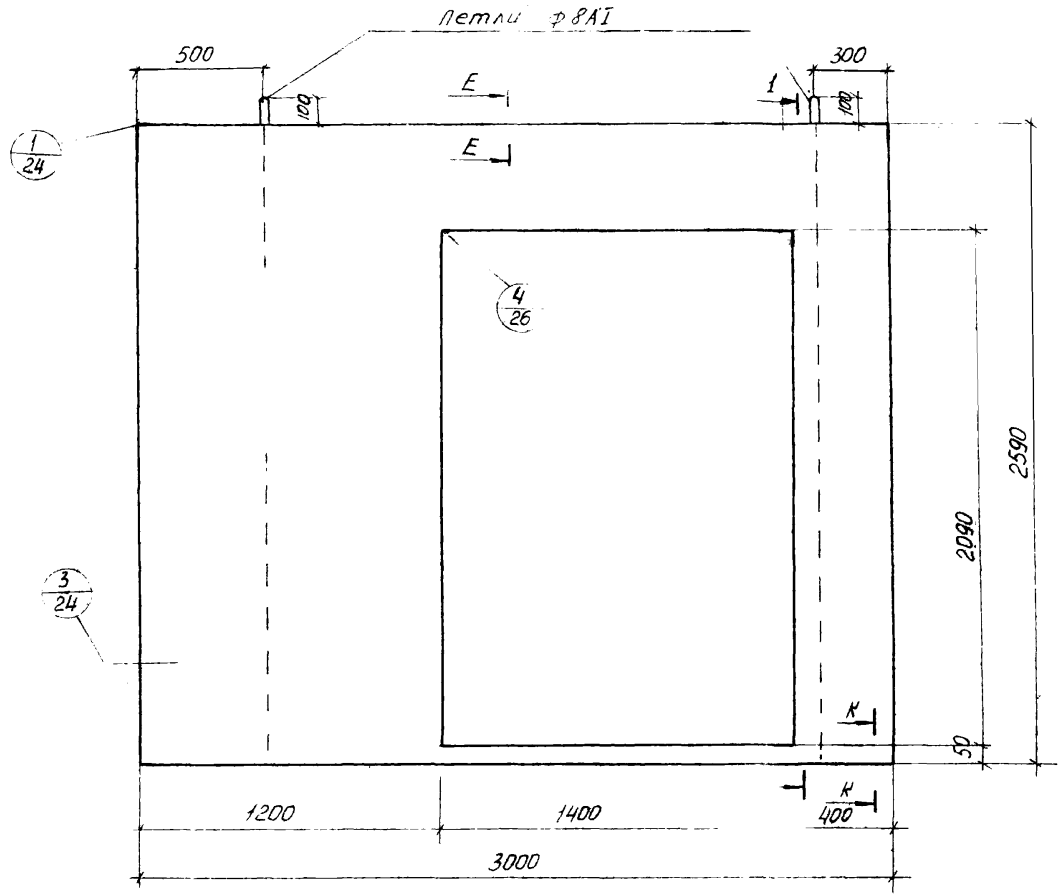

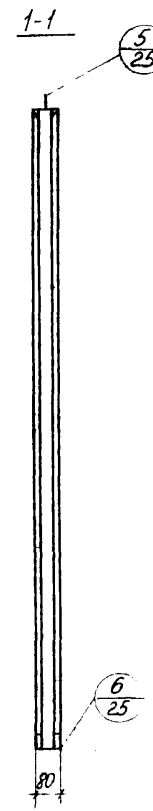

Марка	Габариты (мм)			Объем гипсобетон.	Объем древесины		Вес металла	Вес марки
	l	в	h		брусья м³	каркас м³		
ПП-30 26	3000	80	2590	0.39	0,038	0.004	2.2	507

Примечания:

1. Общие примечания см. пояснительную записку в части 10. раздел 10.5-9 серия 125
2. Узлы, детали, сечения см. ч. 10 раздел 10.5-9

1977	Гипсобетонная перегородка ПП-30 26	Серия 125	Часть 10 / раздел 10.4-27п	лист 24

КБ по железобетону ГОССТРОЯ РСФСР
Приволжский комплексный отдел

Нач. отд. Гл. кон. отд. Гл. кон. пр. Пересыпкин Сидоров Дмитриев Проверил Констр. Копиров Натыкина Смирнова Долгополова Гл. констр. Афанасьев

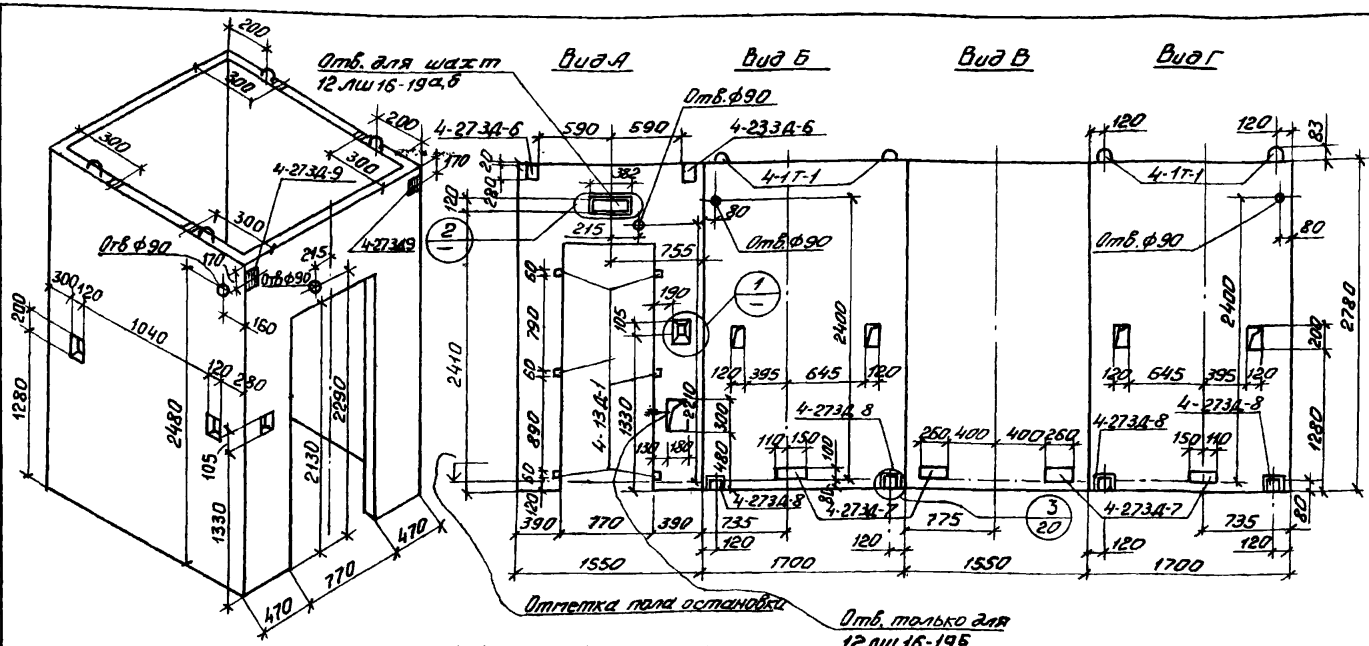

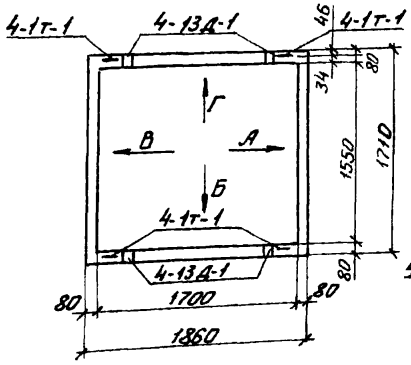

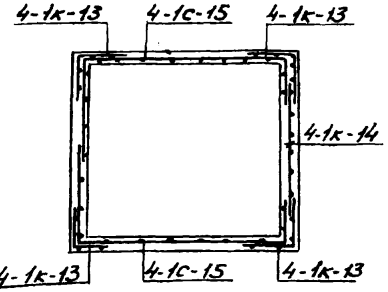

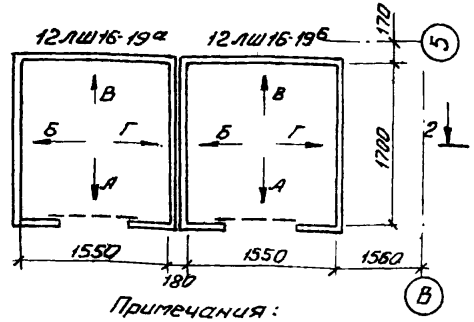

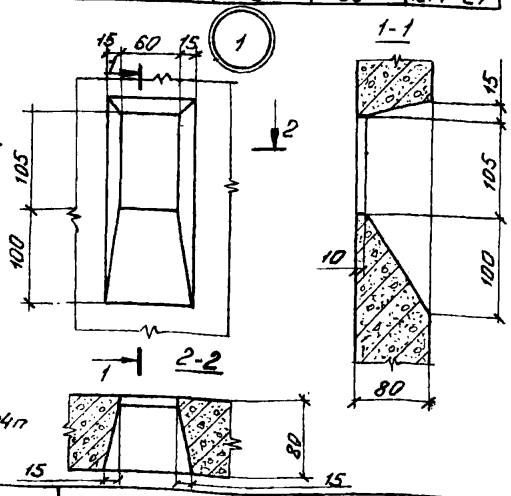

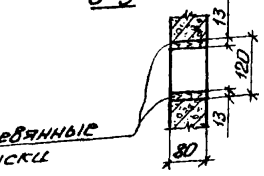

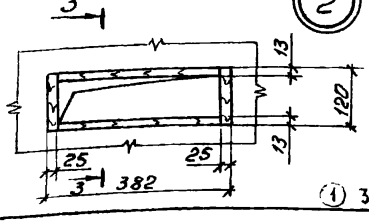

Показатели на изделие

Наименование	Кол.
Масса кг	3450
Объем бетона, м³	1.38
Расход стали, кг	104.18
Марка бетона	200

Спецификация арматурных и закладных деталей

Марка	Кол-во	№№ листа	№№ альбома
4-1с-15	2	46	10.4-1
4-1к-13	1	43	
4-1к-14	1	43	
4-1т-1	4	58А	
4-13А-1	10	57	
4-273А-6	2	29	10.4-27
4-273А-7	4	29	
4-273А-8	4	29	10.4-27
4-273А-9	2	29	10.4-27

Схема установки лифтовых шахт на 1ом основном посадочном этаже

Примечания:

1. На 1ом этаже устанавливаются лифтовые шахты 12лш16-19а и 12лш16-19б на последующих - без индексов.
2. Узел "3" смотреть в альбоме ч.9 р.9-24п лист 20.

(1) Зам. по нзв №3156 от 28/X-82г. ЮО-1-

Согласовано:

Госстрой РСФСР Привалтийский комплексный отдел по железобетону

Гл.инж. Киселева
Гл.конс. Хиталова
Гл.конс. пр. Ляпишкин

Нач. отд. Рыков
Гл.инж. пр. Перевалов
Гл.конс. Сафонов
Разработ. Ахтямов
Конструк. Клевцов

Лифтовая шахта 12лш16-19 и 12лш16-19а; 12лш16-19б

1981

Серия 125 | Часть 10 | Лист 25 | Разд. 10.4-27п

Адх № 24612-26

Арх. №
Согласовано:
Одесгражданпроект
Гл. конструктор проекта
Киселева
Гл. инж. проекта
Натяжкина
Гл. инженер
Осокина
Нач. отд.
Гл. конструктор
Пахова
Рук. бриг.
Проверил
Гипростро.
Зуйдеров
Гипростро.
Капцов
Разработал
Гипростро.
Дмитриев
Нач. отд.
Гл. конструктор
Гл. конструктор проекта
по железобетону
Госстроя РСФСР
Приволжский
комплексный отдел
КБ
1977

4-27.НМ-21

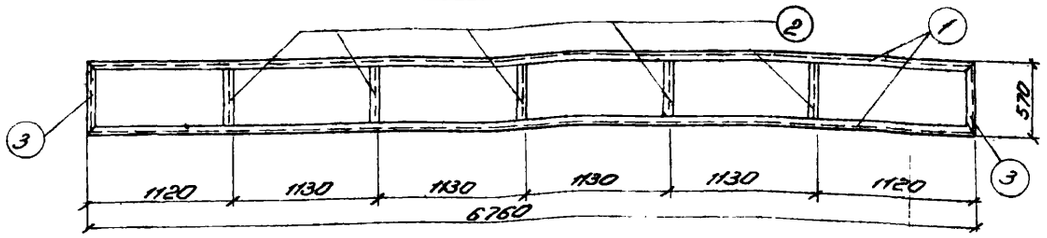

4-27.НМ-22

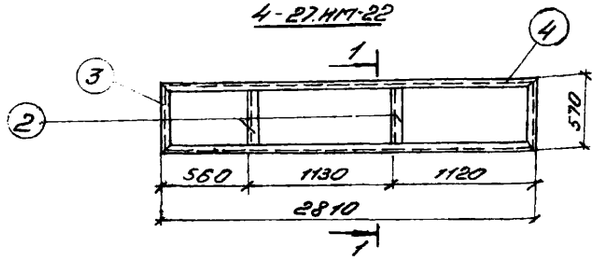

1-1

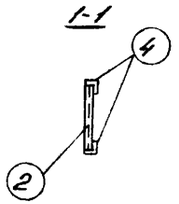

4-27.НМ-24

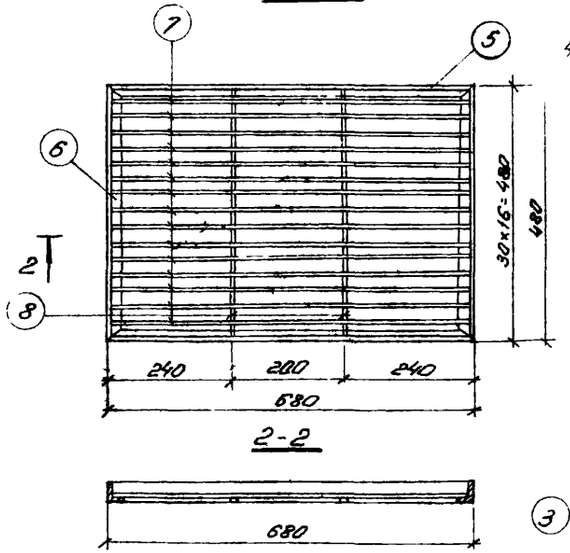

2-2

ВКл-4

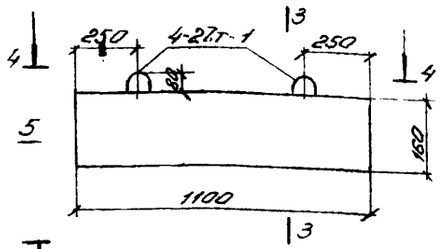

4-4

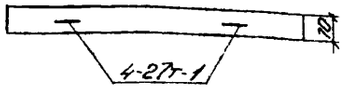

4-27.К-1

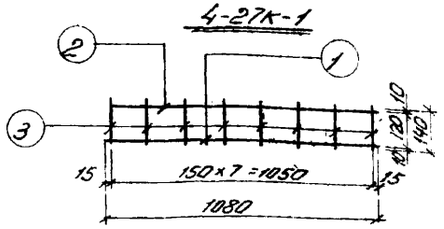

3-3

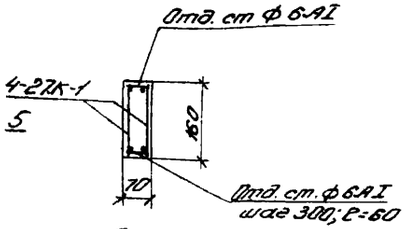

5-5

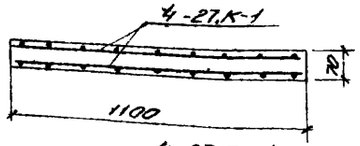

4-27.Т-1

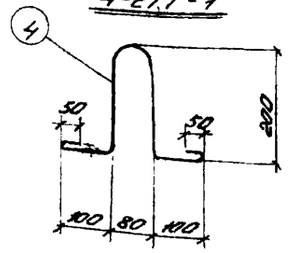

Характеристика изделия

	Наименование	Един. измер.	Колич-во
ВКл-4	Вес	кг	30,0
	Объем бетона	м3	0,012
	Вес стали	кг	4,35
	Марка бетона	—	250

Спецификация арматуры на 1 изделие

Наим. изд	Марка	№ поз.	Ф мм	ℓ мм	n шт.	nℓ м	Вес поз.	Вес всего
ВКл-4	4-27К-1	1	12 AIII	1080	1	1,08	1,0	1,50
		2	6 AI	1080	1	1,08	0,25	
		3	6 AI	140	8	1,12	0,25	
	4-27Т-1	4	8 AI	780	2	1,56	0,62	1,24

Спецификация металла

Марка	№ поз.	Сечен. мм	ℓ мм	n шт.	nℓ м	Вес всего	Вес марки
4-27.НМ-21	1	∠36×4	6760	2	13,52	29,20	36,91
	2	∠32×4	550	5	2,75	5,25	
	3	∠36×4	570	2	1,14	2,46	
4-27.НМ-22	2	∠32×4	550	2	1,1	2,10	16,70
	3	∠36×4	570	2	1,14	2,46	
	4	∠36×4	2810	2	5,62	12,14	
4-27.НМ-24	5	∠36×4	680	2	1,36	2,94	12,43
	6	∠36×4	480	2	0,96	2,07	
	7	3×30	660	15	9,9	6,90	
	8	-4×18	460	2	0,92	0,52	

Спецификация металла

Наим. издел.	Марка	Кол-во	Вес кг марки	Вес кг Всего	№ листа
ВКл-4	4-27К-1	2	1,5	3,0	—
	4-27Т-1	2	0,62	1,24	—
	Отв. от. ф6 AI ℓ=60	8	0,013	0,11	—
Итого:				4,35	

Металлические элементы 4-27 НМ-21 – 4-27.НМ-22
Решетка для НОГ 4-27.НМ-24 Вкладыш ВКл-4

Серия 125 | Часть 10 | Раздел 10.4-27п | Лист 26

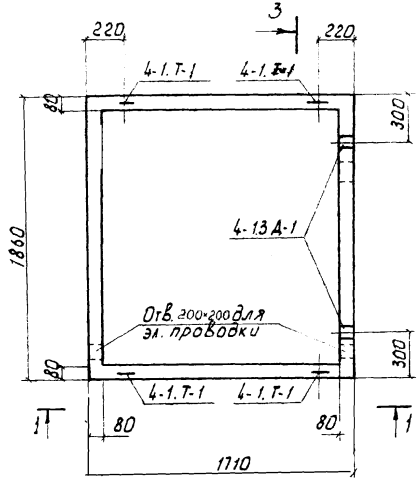

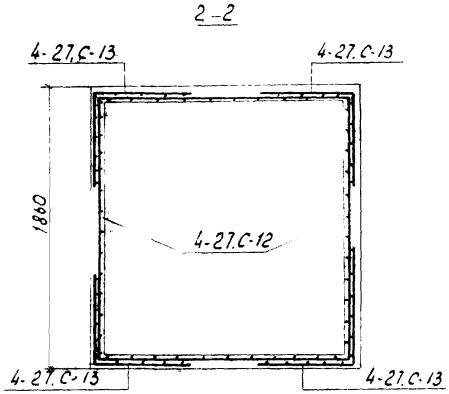

Показатели на изделие	
Наименование	Кол-во
Масса, кг	1880
Объем бетона, м³	0.75
Вес металла, кг	35.92
Марка бетона	200

Спецификация арматурных и закладных деталей			
Марка	Кол-во	NN листа	VN раздела
4-27.С-12	2	28	10.4-27П
4-27.С-13	4	28	
4-1.Т-1	4	58А	10.4-1
4-1.3Д-7	2	57	
4-1.3Д-1	2	57	

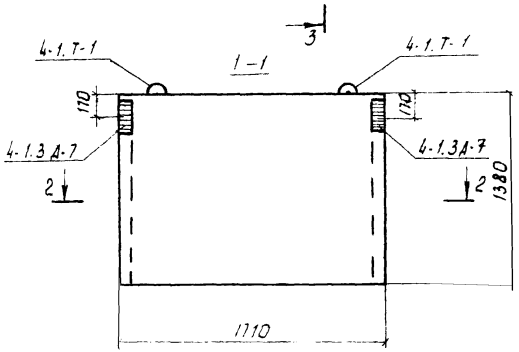

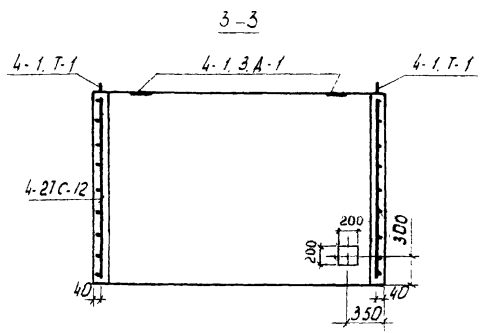

Выборку стали см. л. 28.

Нсв. по изв. № 2926 от 18.12.80г.

1980	Стакан лифта СЛ-16. 19-2П	Серия 125	Часть 10 / Раздел 10.4-27П	Лист 27

Арх. № 24612-28

Провер.	Шеварева	Пересыпкин	Разработ.	Петкова
Нач. отд.	Гл. инж. от.	Сидоров	Гл. кон. отд.	Долгополов
Гл. инж. от.	Гл. кон. отд.	Дмитриев	Копцов	Рон

КБ по железобетону Госстроя РСФСР
Приволжский комплексный отдел

Спецификация стали

Эскиз

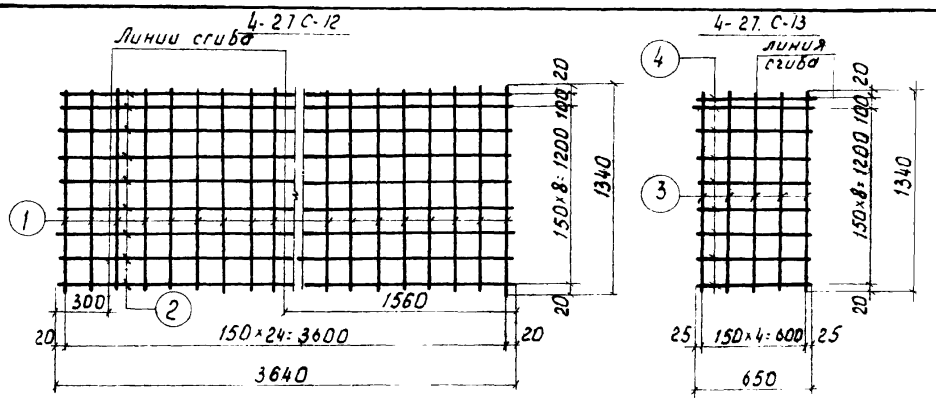

Марка	N поз.	Сечен. мм	Длина мм	Класс стали	Кол-во шт.	Выборка стали: Сечен. мм.	Класс стали	Общая длина м	Общий вес кг	Вес марки кг
4-27.С-12	1	6	1340	А III	25	6	А III	33.50	7.44	11.04
	2	4	3640	В I	10	4	В I	36.40	3.60	
4-27.С-13	3	4	1340	В I	5	4	В I	6.70	0.66	1.30
	4	4	650	В I	10	4	В I	6.50	0.64	

Выборка стали на СЛ-16.19-2П							
Сечение, мм	Ф4В I	Ф14А I	Ф6А III	Ф8А III	-6×60	-6×100	
Вес, кг	11.44	5.8	14.88	0.2	0.56	2.08	

Нсв по изв № 2926 от 18.12.80 г. ДС.

1980	Сварные сетки 4-27 С-12; 4-27 С-13, Выборка стали	Серия 125	Часть 10 / Раздел 10427	Лист 28

Арх. № 24612-23

КБ по железобетону Госстроя РСФСР
Приволжский комплексный отдел
Нач. отд. Гл. инж. отд. Гл. кон. отд.
Рук. ориг. Провер. Разработ. Пересыпкин Сидоров Дмитриев Копиров
Инженер Шеварева Петкова Долгополов

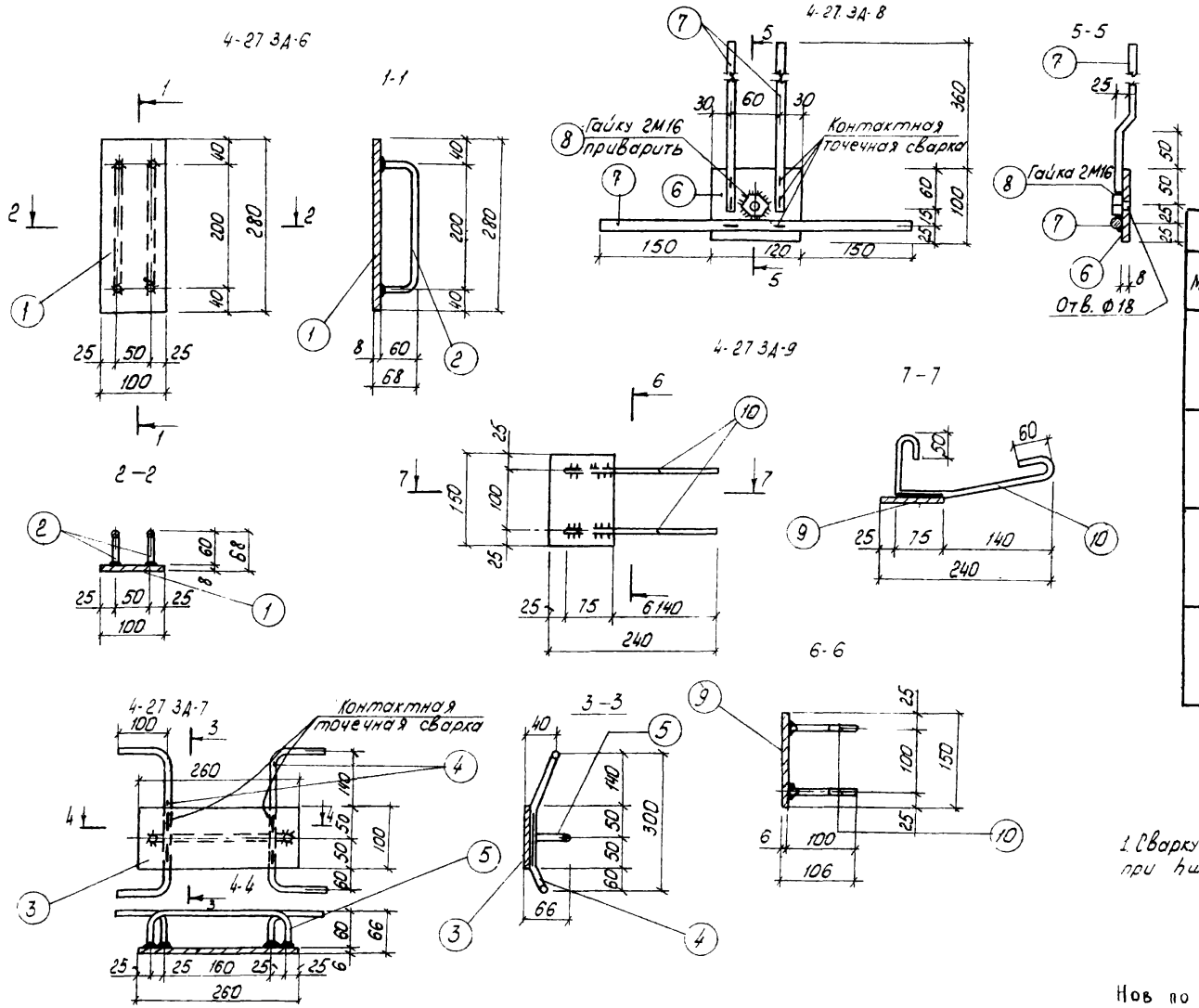

Спецификация металла							
Марка	NN поз.	Сечен. мм	n шт	l мм	nl м	Вес кг Позиц.	Вес кг Всего
4-27 ЗД-6	1	-100×8	1	280	0.28	1.76	2.15
	2	Ф10А-I	2	320	0.64	0.39	
4-27 ЗД-7	3	-100×8	1	260	0.26	1.64	2.51
	4	Ф10А-II	2	540	1.08	0.67	
	5	Ф10А-II	1	330	0.33	0.20	
4-27 ЗД-8	6	-100×8	1	120	0.12	0.75	1.565
	7	Ф10А-II	3	420	1.26	0.78	
	8	Гайка ГОСТ 59	2М16 5-70	(1шт)	-	0.035	
4-27 ЗД-9	9	-100×6	1	150	0,15	0.71	1.28
	10	Ф10А-I	2	460	0.92	0.57	

Примечания

1. Сварку производить электродами Э-42 при hш=6мм.

Нов по изв №3156 от 28/X-82 г

1981	Закладные детали 4-27 ЗД-6 ÷ 4-27 ЗД-9	Серия 125	Часть 10 / Раздел 104-27П	Лист 29

Арх №24612-30

КБ по железобетону Госстроя РСФСР
Приволжский комплексный отдел

Нач. отд. Гл. инж. отд. Гл. конс. отд. Гл. конс. пр.
Пересыпкин Сидоров Амитриев Шеварев
Руков. бриг. Проверил Разработ. Копировал
Киселева Оплюшкин Долгополова

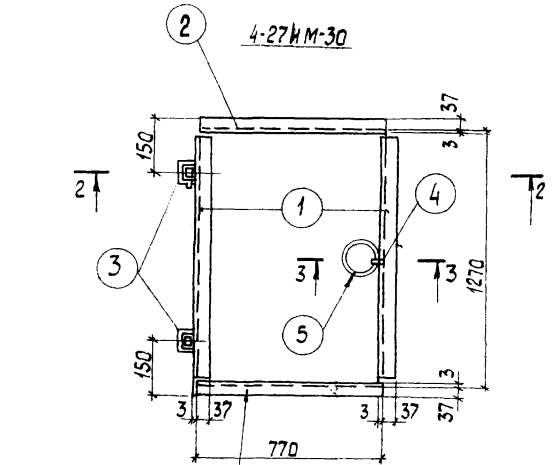

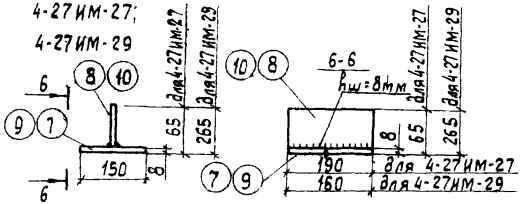

Марка	Эскиз	Габариты: Сечение	Габариты: Длина	Вес кг
4-27ИМ-25	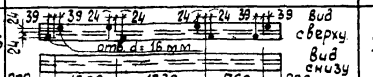	I 18	4180	77.00
4-27ИМ-26	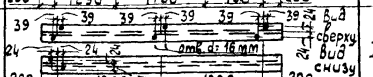	I 18	3090	56.70
4-27ИМ-28	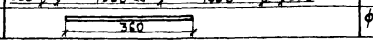	Ф12А-I	360	0.32

Спецификация металла.

Марка	NN поз.	Сечен. мм	n шт.	l мм	nl м	Вес кг: Позиц.	Вес кг: Всего
4-27ИМ-27	7	-150×8	1	190	0.19	1.79	2.46
	8	-57×8	1	190	0.19	0.67	
4-27ИМ-29	9	-150×8	1	160	0.16	1.51	4.12
	10	-257×8	1	160	0.16	2.61	
4-27ИМ-30	1	L40×3	2	1264	2.33	4.3	55.51
	2	L40×3	2	770	1.74	3.22	
	3	Метиз А-100 ГОСТ 5088-72	2	—	—	—	
	4	4×20	2	70	0.14	0.09	
	5	Кольцо Ф 80 I	1	250	0.25	0.1	
	6	Рифл сталь 940×5	1	1240	1.24	47.8	

Примечания:

1. Раму из ∠ 40×3 сварить между собой hш = 4 мм.
2. Рифленую сталь поз. „6" приварить к уголкам поз „1"; „2"
3. Поз. „4" приварить к поз „6."
4. Сварку производить электродами Э-42.

Инв. по изв № 5156 от 28/X-82 г 960-1

Согласовано: Зав. КБ по железобетону Гипростальконструкция РСФСР Главный инженер проекта Киселева; Гл. инж. отд. Ольшанский; Гл. конструктор Балакина; Нач. отдела Переписчик Дорофеев; Гл. инж. отд. Дмитриев; Гл. конструктор Шевырев; Рук. бриг. Заверил Разведов; Конструктор Копировал Боч

gost.e-ecolog.ru

1981

Металлические элементы 4-27ИМ-25 ÷ 4-27ИМ-29.

Серия 125 | Часть 10 | Раздел 10.4-27п | Лист 30