ГОССТРОЙ
РСФСР
КБ
по железобетону
им. А.А. Якушева

СЕРИЯ-125

КОМПЛЕКСНАЯ СЕРИЯ ТИПОВЫХ ПРОЕКТОВ КРУПНОПАНЕЛЬНЫХ ЖИЛЫХ ДОМОВ И ОБЩЕСТВЕННЫХ ЗДАНИЙ

ЧАСТЬ 10 ИЗДЕЛИЯ ЗАВОДСКОГО ИЗГОТОВЛЕНИЯ
РАЗДЕЛ 10.4.1-71 РАЗНЫЕ ЖЕЛЕЗОБЕТОННЫЕ ИЗДЕЛИЯ

gost.e-ecolog.ru

КОМПЛЕКСНАЯ СЕРИЯ 125-ТИПОВЫЕ ПРОЕКТЫ КРУПНОПАНЕЛЬНЫХ ЖИЛЫХ И ОБЩЕСТВЕННЫХ ЗДАНИЙ

ЧАСТЬ 10 ИЗДЕЛИЯ ЗАВОДСКОГО ИЗГОТОВЛЕНИЯ
РАЗДЕЛ 10.41-71 РАЗНЫЕ ЖЕЛЕЗОБЕТОННЫЕ ИЗДЕЛИЯ

Разработан
КБ по железобетону им. А.А. Якушева
Главный инженер КБ П.Г. Афанасьев

Введен в действие
КБ по железобетону приказ № 46 от 19.07.90

Лист	Наименование	Примечан.
1	Содержание альбома	
2	Пояснительная записка	
3	Фундаментная панель ФП-60.21-10	
4	Панели перекрытия П-64.30-35 ; П-64.30-36	
5	Панели перекрытия П-64.30-37 ; П-64.30-38	
6	Панели перекрытия П-64.30-39 ; П-64.30-42	
7	Панели перекрытия П-64.30-40 ; П-6430-41	
8	Панель перекрытия П-64.30-43	
9	Панели перекрытия П-32.60-36 ; П-32.60-37	
10	Панели перекрытия П-32.60-38 ; П-32.60-40	
11	Панель перекрытия П-32.60-39	
12	Панели перекрытия лоджии П-32.21-7 ; П-32.21-8	
13	Панели перекрытия лоджии П-32.12-10Ал ; П-32.12-10Ап	
14	Схема каналов для электропроводок в перекрытиях	
15	Внутренняя стеновая панель В-59.26-11	
16	Внутренняя стеновая панель В-58.26-13	
17	Внутренняя стеновая панель В-58.26-14	
18	Внутренняя стеновая панель В-48.26-1	
19	Внутренняя стеновая панель В-48.26-2	
20	Внутренняя стеновая панель В-31.26-2	
21	Внутренняя стеновая панель В-30.26-1	
22	Каркасы К-1 ; К-1а ; К-2 ÷ К-10 ; К-13 ; К-14	
23	Каркасы К-11 ; К-12 ; КП-3 ; КП-4. Закладная деталь ЗД-1 Петли Т-1 ÷ Т-4	
24	Каркасы КП-1 ; КП-2 Сетки СП-1 ÷ СП-6 Закладные детали ЗД-2 ; ЗД-3	
25	Гипсобетонные перегородки : СПП 43-2 ; СПП 11 ; СПП 30-2 ; СПП 26-1 ; СПП 9 СПП 13-2 ; СПП 14-1	
26	Гипсобетонные перегородки : СПП 17-1 ; СПП 12 , СПП-13 ; СПП 13-1 СПП 17 ; СПП 14 ; СПП 15 ; СПП 59-4 ; СПП 19-1 ; СПП 20-1	
27	Гипсобетонные перегородки для санитарно-технических узлов : СПП 19с ; СПП 14с ; СПП 21с ; СПП 10с ; СПП 27с СПП 20-1с ; СПП 20с	
28	Гипсобетонные перегородки для санитарнотехн. узлов СПП 13-1с ; СПП 19-1с ; СПП 16-1с ; СПП 16-2с .	
29	Схема отв для электропроводки в фундаментных панелях	
30 ÷ 34	Схема каналов для электропроводки	

Зав.отд.	Баходанин	
Гл.конс.отд	Таиров	
Гл.кон.пр.	С.Мирнова	
Ст.инж.	Хаустова	
Ст.техн.	Баранова	
Н.контр.	Смирнова	

Серия 125 ч.10 Р.10.4.1-71

Содержание альбома

Стадия	Лист	Листов
Р.	1	

ЦНИИЭП по железобетону им. А.А.Якушева

В настоящий альбом включены дополнительные изделия заводского изготовления для 5ти этажных жилых блок-секций серии 125 для строительства в г. Череповце

Изделия запроектированы для сплошных панелей перекрытия. В рабочие чертежи включены опалубочные чертежи, узлы и армирование фундаментных и внутренних стеновых панелей, плит перекрытий, лоджий и гипсобетонных перегородок и перегородок для сан. узлов

Изделия запроектированы в соответствии со СНиП II-21-75; ГОСТ 11309-65* и ВСН 32-77

Расчеты конструкций произведены в соответствии со СНиП II-21-75

Изготовление сварных сеток и каркасов, а также закладных деталей производить в соответствии с ГОСТ 10922-75 „Сварная арматура и закладные детали"

Приемку и испытание изделий производить в соответствии с ГОСТ 8829-77 и СНиП II-16-73.

Закладные детали и соединения в изделиях, примыкающих к наружным стенам должны иметь антикоррозийное покрытие, выполненное способом металлизации в соответствии со СНиП 3.04.03-85.

Опалубка и армирование приняты в настоящем альбоме на основе ранее разработанных рабочих чертежей

Узлы опалубки, армирование и арматурные изделия даны.

для фундаментных панелей в разделе 10.12-26

для панелей перерытия в разделе 10.3-40, 10.4-49

для внутренних стеновых панелей в разделе 10.2-15, 10.12-26

для гипсобетонных перегородок — в разделе 10.5-9

для прочих изделий — в разделе 10.4-40.

Зав. отд.	Баходдина		Серия 125	ч.10 р. 10.4.1-71
Гл. конст.	Таиров			
Гл. констр.	Смирнова			
Констр.	Хаустова		Пояснительная записка	Стадия 1 / Лист 2 / Листов
				КБ по железобет. им. АА Якушева

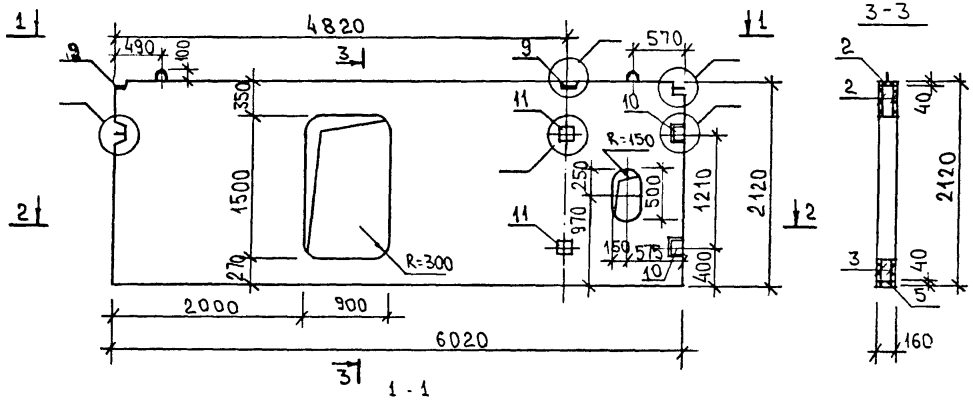

1-1

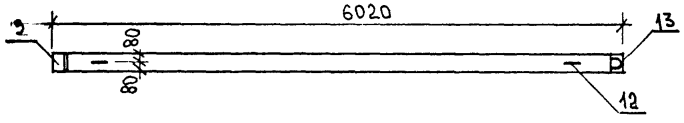

2-2

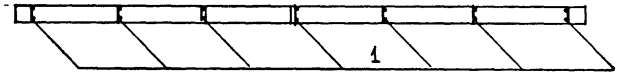

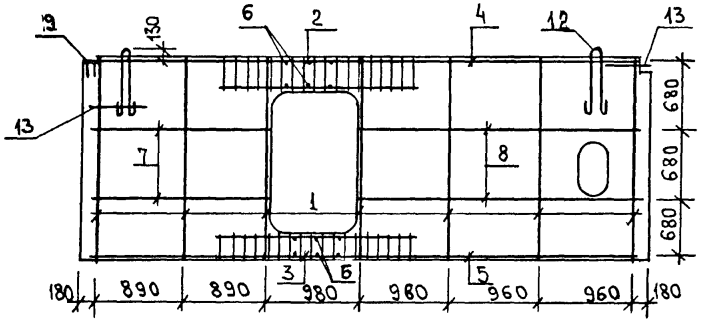

Марка панели	Бетон В12,5 м³	Масса панели кг
ФП-60.21-10	1.67	4253

Поз.	Наименование	Кол.	Обозначение документа	Масса металла кг
1	12-26к-2	7	10.12-26 л. 10	69.32
2	12-26к-14	2	л. 11	
3	12-26к-5	2	л. 10	
4	12-26к-3	1	л. 10	
5	12-26к-4	1	л. 10	
6	⌀ 4ВрI; l=130; 0.01кг	12	—	
7	⌀ 8AI, l=1820; 0.7кг	4	—	
8	⌀ 8AI; l=2940; 1.16кг	4	—	
9	12-263д-1	2	10.12-26 л. 10	
10	12-263д-2	2	л. 10	
11	3д-4	2	10.4.1-71 л. 23	
12	12-26т-1	2	10.12-26 л. 10	
13	12-26т-2	2	л. 10	
14				

Зав.отд.	Бахолдина	
Гл.кон.отд.	Таиров	
Гл.кон.пр.	Смирнова	
Ст.инж.	Хаустова	
Ст.техн.	Баранова	
Н.контр.		

Сер 125 ч.10 р. 10.4.1-71

Фундаментная панель ФП-60.21-10

Бетон В 12.5

Стадия	Масса	Масштаб
Р.	См. табл.	1:50

Лист 3 Листов

КБ по железобетону им. А.А. Якушева

Инв.№ подл. | Подпись и дата | Взам.инв.№

П-64.30-36

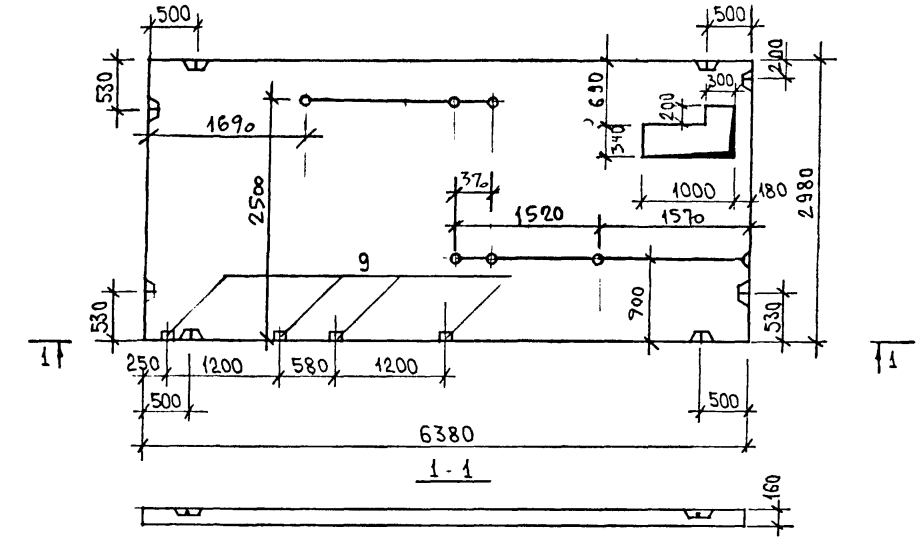

1-1

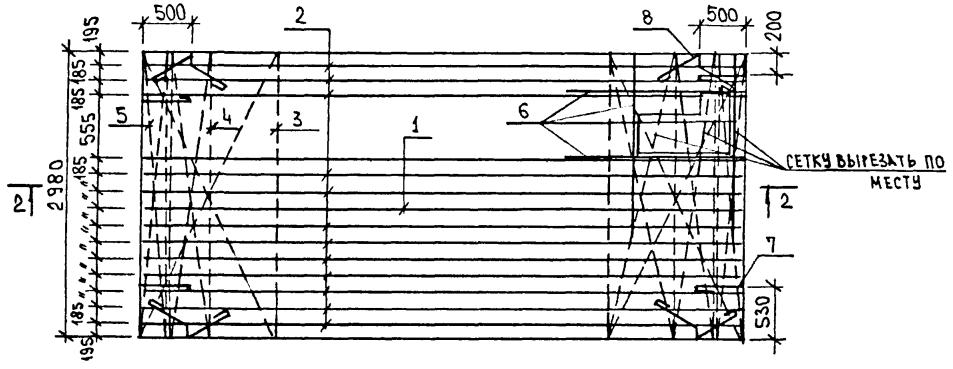

2-2

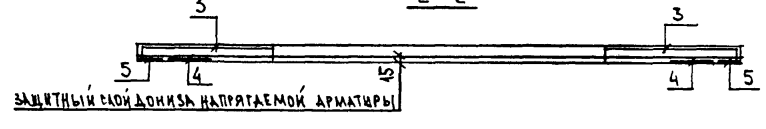

Марка панели	Бетон В20 м³	Масса панели кг
П-64.30-36	2.98	7572
П-64.30-35	2.98	7572

Поз.	Наименование	Кол-во П-64.30-36	Кол-во П-64.30-35	Обозначение документа	Масса металла кг П-64.30-36	Масса металла кг П-64.30-37
1	⌀10 Ат V ; ℓ=6380	1	1	–	122	122
2	⌀12 Ат V ; ℓ=6380	12	12	–		
3	3-40сп-3	2	2	10.3-40 л.24		
4	3-40сп-2	2	2	—"— л.24		
5	3-40сп-1	2	2	—"— л.24		
6	КП-1	4	4			
7	3-40 пп-2	4	4	10.3-40 л.25		
8	3-40 пп-1	4	4	—"— л.25		
9	3-40Д-1	4	4	—"— л.25		

П-64.30-35

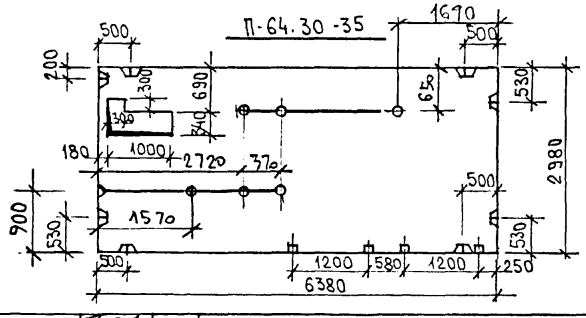

Зав.отд.	Бахолдин	
Гл.кон.отд.	Таиров	
Гл.кон.пр.	Смирнова	
Ст.инж.	Хаустова	
Ст.техн.	Баранова	
Н.контр.	Смирнова	

Серия 125 1.10 Р. 10.4.1-71

Панели перекрытия П-64.30-35; П-64.30-36

Бетон В20

Стадия	Масса	Масштаб
Р.	см. табл.	1:50

Лист 4 Листов

КБ по железобетону им. А.А. Якушева

Инв. № подл. | Подпись и дата | Взам. инв. №

П-64.30-38

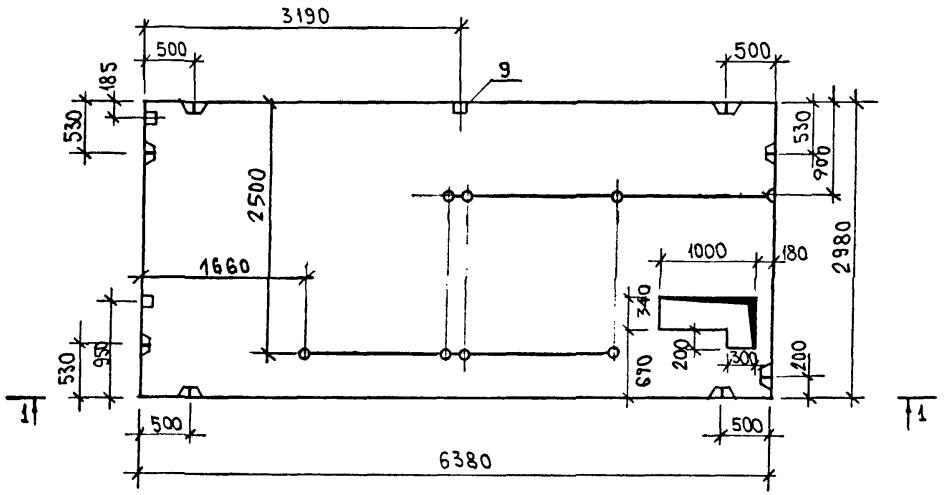

1 - 1

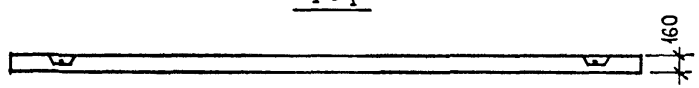

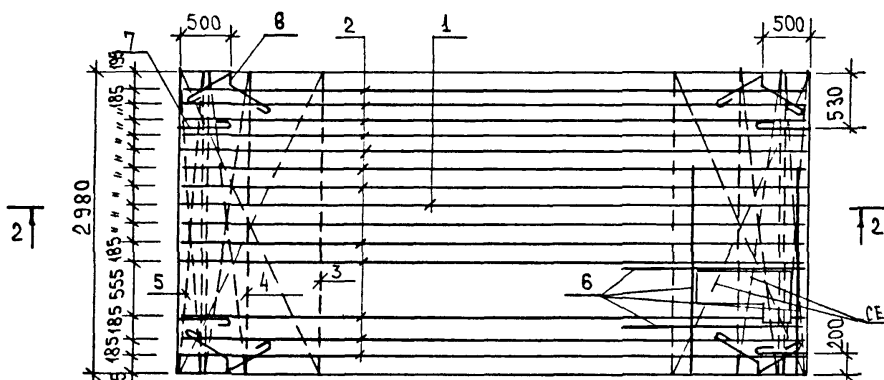

2 - 2

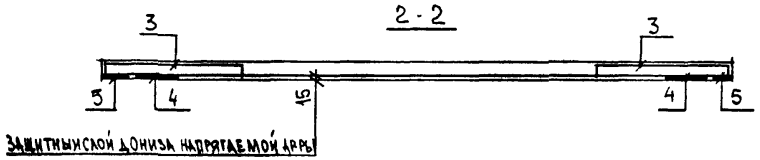

ЗАЩИТНЫМ СЛОЙ БЕТОНА НАПРЯГАЕМОЙ АРМАТУРЫ

МАРКА ПАНЕЛИ	БЕТОН В20 $м^3$	МАССА ПАНЕЛИ КГ
П-64.30-37	2.98	7569
П-64.30-38	2.98	7569

Поз	НАИМЕНОВАНИЕ	КОЛ-ВО П-64.30-37	КОЛ-ВО П-64.30-38	ОБОЗНАЧЕНИЕ ДОКУМЕНТА	МАССА МЕТАЛЛА КГ П-64.30-37	МАССА МЕТАЛЛА КГ П-64.30-38
1	Ø 10 AтV; ℓ= 6380	1	1	—	119	119
2	Ø 12 AтV; ℓ=6380	12	12	—		
3	3-40 сп-3	2	2	10.3-40 л.24		
4	3-40 сп-2	2	2	—"— л.24		
5	3-40 сп-1	2	2	—"— л.24		
6	КП-1	4	4			
7	3-40 пп-2	4	4	10.3-40 л.25		
8	3-40 пп-1	4	4	—"— л.25		
9	3-40 зд-1	3	3	—"— л.25		

П-64.30-37

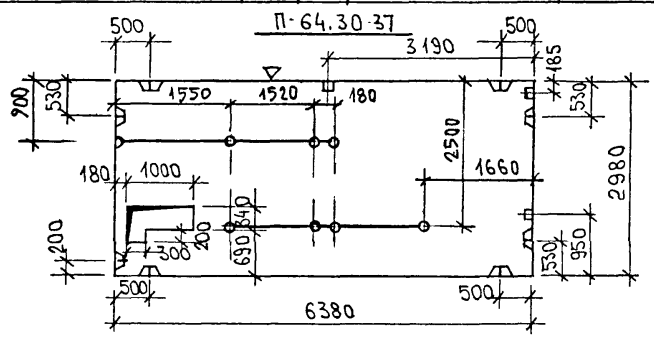

Зав.отд.	Бахолдина	
Гл.кон.отд.	Таиров	
Гл.кон.пр.	Смирнова	
Ст.инж.	Хаустова	
Ст.техн.	Баранова	
Н.контр.	Смирнова	

Серия 125 4.10 Р. 10.4.1-71

Панели перекрытия П-64.30-37 ; П-64.30-38

Бетон В20

СТАДИЯ	МАССА	МАСШТАБ
Р.	см. табл.	1:50

Лист 5 Листов

НБ ПО ЖЕЛЕЗОБЕТОНУ им. А.А. Якушева

Инв. № подл. | Подпись и дата | Взам. инв. №

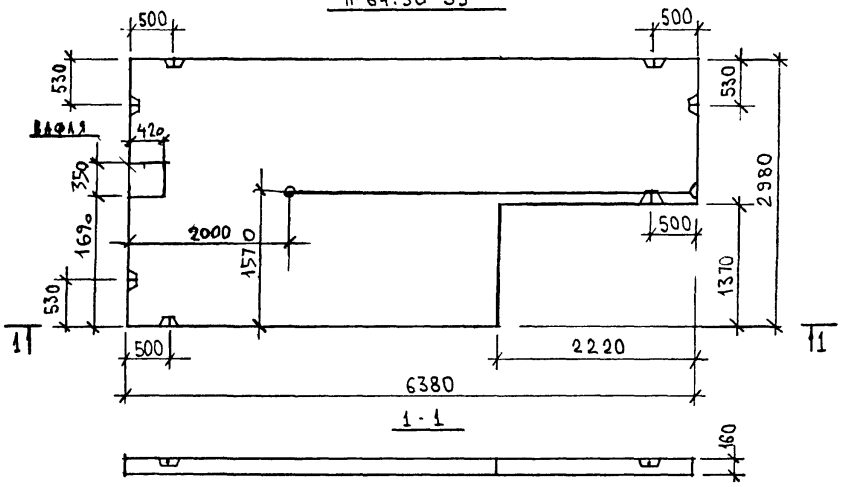

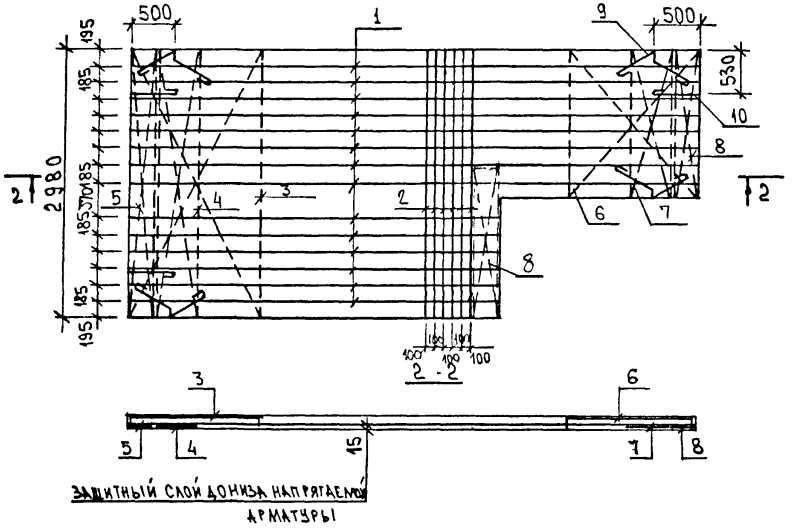

МАРКА ПАНЕЛИ	БЕТОН В20 м3	МАССА ПАНЕЛИ кг
П-64.30-39	2.56	6529
П-64.30-42	2.56	6529

Поз.	НАИМЕНОВАНИЕ	КОЛ-ВО П-64.30-39	КОЛ-ВО П-64.30-42	ОБОЗНАЧЕНИЕ ДОКУМЕНТА	МАССА МЕТАЛЛА кг П-64.30-39	МАССА МЕТАЛЛА кг П-64.30-42
1	Ø12АТУ; l=6380	14	14	–	128.59	128.59
2	КП-2	6	6	–		
3	3-40СП-3	1	1	10.3-40 л.24		
4	3-40СП-2	1	1	—"— л.24		
5	3-40СП-1	1	1	—"— л.24		
6	СП-3	1	1	10.4.1-71 л.24		
7	СП-2	1	1	—"— л.24		
8	СП-1	2	2	—"— л.24		
9	3-40ПП-1	4	4	10.3-40 л.25		
10	3-40ПП-2	3	3	—"— л.25		

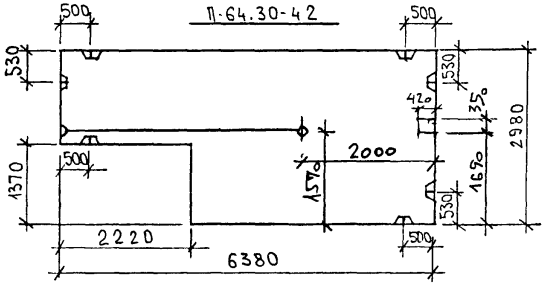

ЗАВ.ОТД.	БАХОЛДИНА	
ГЛ.КОН.ОТД.	ТАИРОВ	
ГЛ.КОН.ПР.	СМИРНОВА	
СТ.ИНЖ.	ХАУСТОВА	
СТ.ТЕХН.	БАРАНОВА	
Н.КОНТР.	СМИРНОВА	

СЕРИЯ 125 Ч.10 Р. 10.4.1-71

ПАНЕЛИ ПЕРЕКРЫТИЯ П-64.30-39 ; П-64.30-42

СТАДИЯ	МАССА	МАСШТАБ
Р.	СМ. ТАБЛ.	1:50
ЛИСТ 6	ЛИСТОВ	

БЕТОН В20

КБ ПО ЖЕЛЕЗОБЕТОНУ ИМ. А.А.ЯКУШЕВА

ИНВ.№ ПОДЛ. | ПОДПИСЬ И ДАТА | ВЗАМ. ИНВ.№

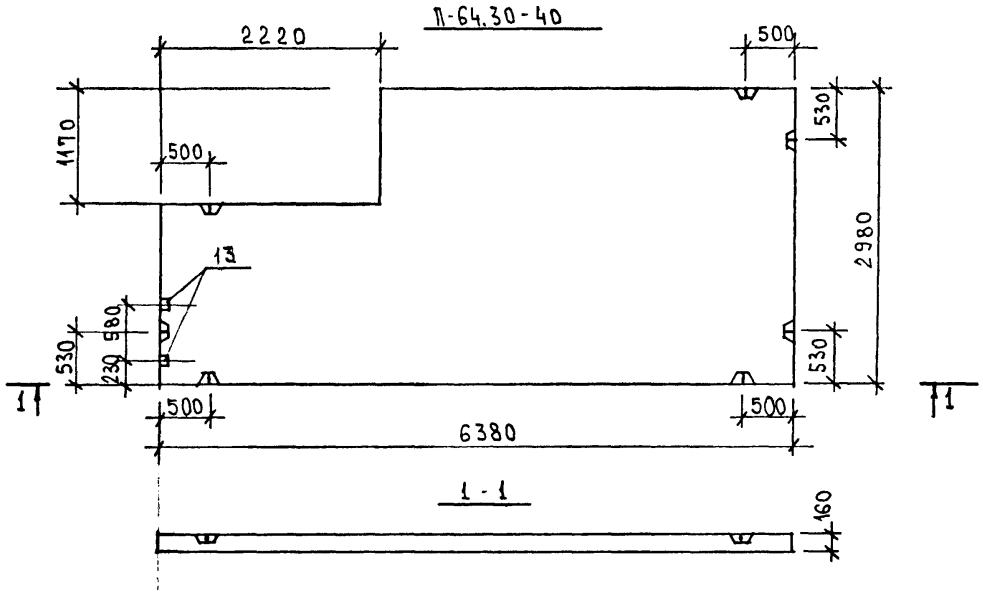

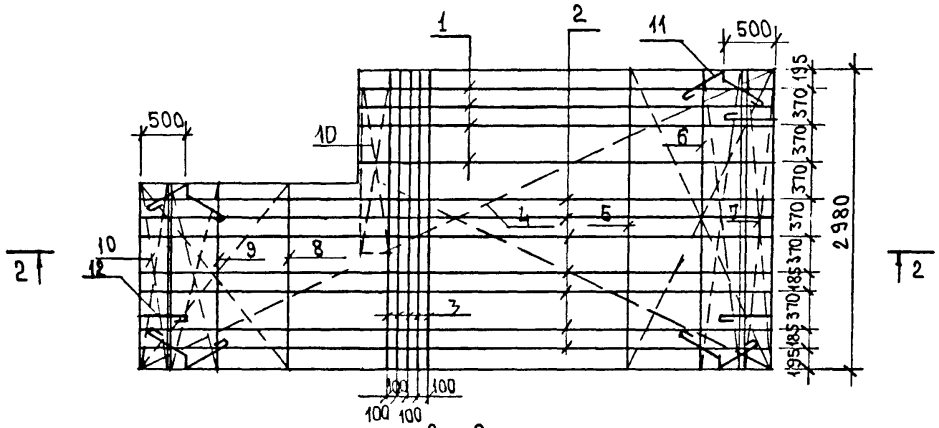

Защитный слой до низа напрягаемой арматуры

Марка панели	Бетон В20 м3	Масса панели кг
П-64.30-40	2.63	6695
П-64.30-41	2.63	6695

Поз.	Наименование	Кол-во П-64.30-40	Кол-во П-64.30-41	Обозначение документа	Масса металла кг П-64.30-40	Масса металла кг П-64.30-41
1	Ø10 AтV ; l=6380	4	4	——	120.33	120.33
2	Ø12 AтV ; l=6380	7	7	——		
3	КП-2	5	5	10.4.1-71 л.24		
4	3-40 СП-4	1	1	Р.10.3-40 л.24		
5	3-40 СП-3	1	1	—//— л.24		
6	3-40 СП-2	1	1	—//— л.24		
7	3-40 СП-1	1	1	—//— л.24		
8	СП-4	1	1	10.4.1-71 л.24		
9	СП-5	1	1	10.4.1-71 л.24		
10	СП-6	2	2	10.4.1-71 л.24		
11	3-40 ПП-1	4	4	10.3-40 л.25		
12	3-40 ПП-2	3	3	—//— л.25		
13	3-403Д-1	2	2	—//— л.25		

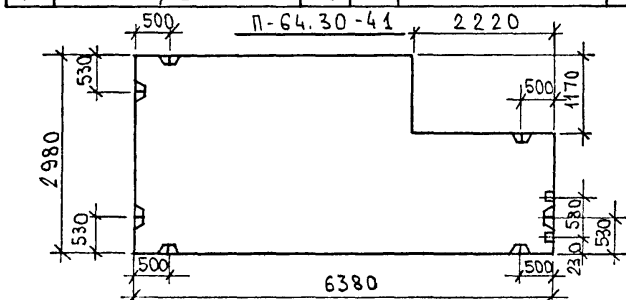

Зав.отд.	Бахолдина	
Гл.конс.отд.	Тахиров	
Гл.конс.пр.	Смиркова	
Ст.инж.	Хаустова	
Ст.техн.	Баранова	
Н.контр.	Смиркова	

Серия 125 ч.10 Р. 10.4.1-71

Панели перекрытия П-64.30-40; П-64.30-41

Бетон В20

Стадия	Масса	Масштаб
Р.	см. табл.	1:50
Лист 7	Листов	

КБ по железобетону им. А.А. Ястушева

Инв.№ подл. | Подпись и дата | Взам.инв.№

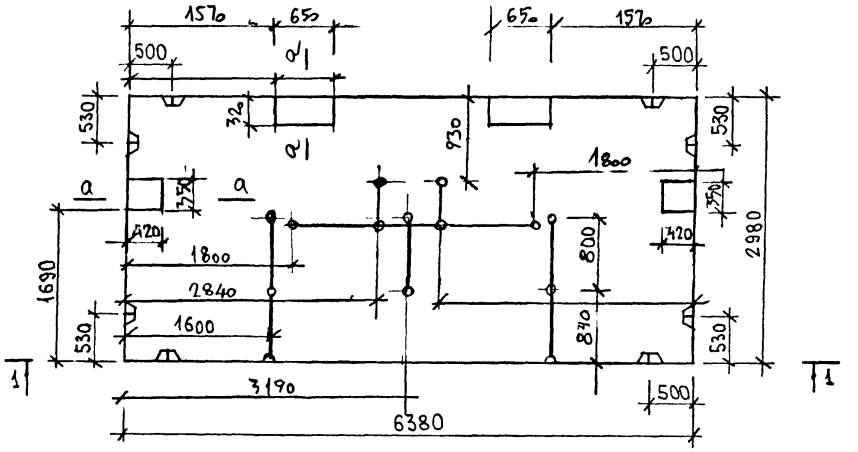

Марка панели	Бетон В20 м3	Масса панели кг
П-64.30-43	3.02	7641

Поз.	Наименование	Кол-во	Обозначение документа	Масса металла кг
1	Ø 10 А-IV ; ℓ = 6380	4	—	90.94
2	Ø 12 А-IV ; ℓ = 6380	5	—	
3	3-40 СП-4	1	10.3-40 л.24	
4	3-40 СП-3	2	—"— л.24	
5	3-40 СП-2	2	—"— л.24	
6	3-40 СП-1	2	—"— л.24	
7	3-40 ПП-1	4	—"— л.25	
8	3-40 ПП-2	4	—"— л.25	

1-1

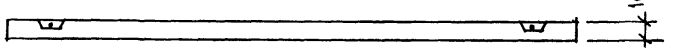

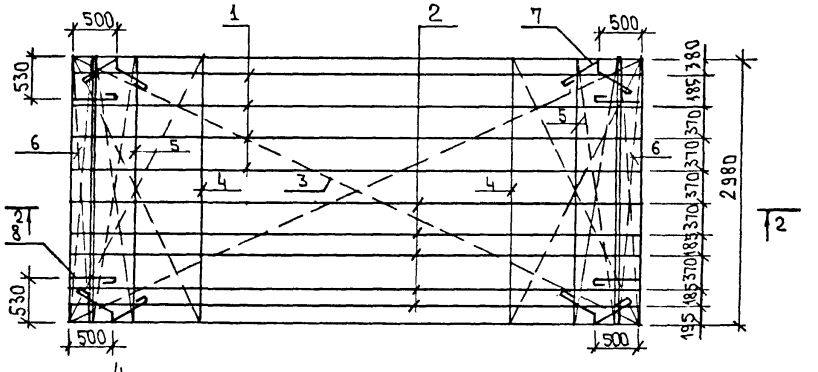

а-а

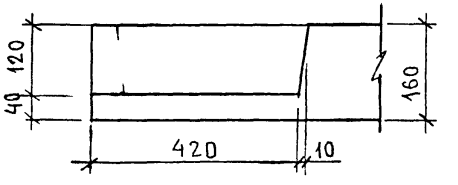

Зав.отд.	Бдхолдина	
Гл.кон.отд.	Таиров	
Гл.кон.пр.	Смирнова	
Ст.инж.	Хаустова	
Ст.техн.	Баранова	
Н.контр.	Смирнова	

Серия 125 ч. 10 в. 10.4.1-71

Панель перекрытия П-64.30-43

Бетон В20

Стадия	Масса	Масштаб
Р	см. табл.	1:50
Лист 8	Листов	

НБ По железобетону им. А.А. Якушева

Инв. № подл. | Подпись и дата | Взам. инв. №

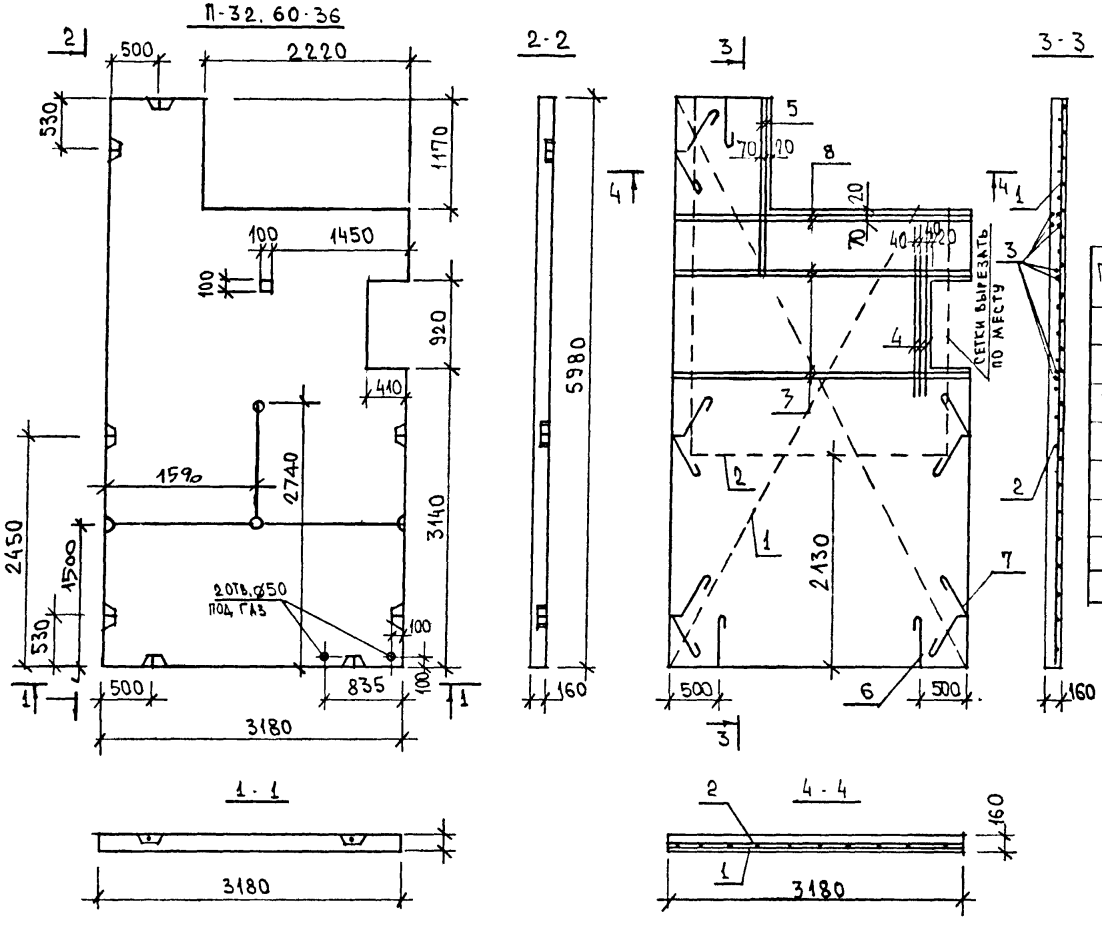

Марка панели	Бетон В20 м³	Масса панели кг
П-32.60-36	2.56	6493
П-32.60-37	2.56	6493

Поз.	Наименование	Кол-во П-32.60-36	Кол-во П-32.60-37	Обозначение документа	Масса металла кг П-32.60-36	Масса металла кг П-32.60-37
1	3-40сп-5	1	1	10.3-40 л. 24	93.16	93.16
2	3-40сп-6	1	1	—"— л. 24		
3	3-40тп-2	4	4	—"— л. 25		
4	3-40тп-1	3	3	—"— л. 25		
5	КП-3	2	2	10.4.1-71 л 23		
6	3-40пп-2	3	3	10.3-40 л. 25		
7	3-40пп-3	5	5	—"— л. 25		
8	КП 4	2	2	10.4.1-71 л 23		

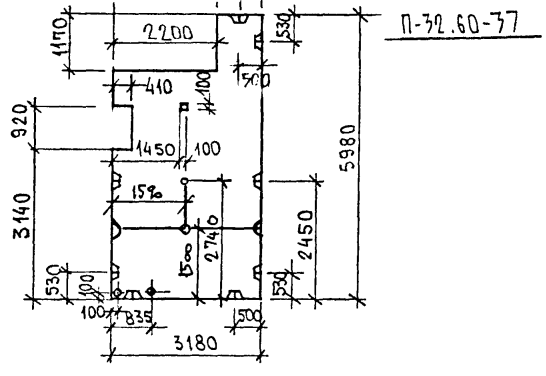

Зав.отд.	Бахолдина	
Гл.кон.отд.	Таиров	
Гл.кон.пр.	Смирнова	
Ст.инж.	Хаустова	
Ст.техн.	Баранова	
Н.контр.	Смирнова	

Серия 125 ч 10 р. 10.4.1-71

Панели перекрытия: П-32.60-36; П-32.60-37

Стадия	Масса	Масштаб
Р.	см. табл.	1:50

Лист 9 | Листов

Бетон В20

КБ по железобетону им. А.А. Якушева

Инв. № подл. | Подпись и дата | Взам. инв. №

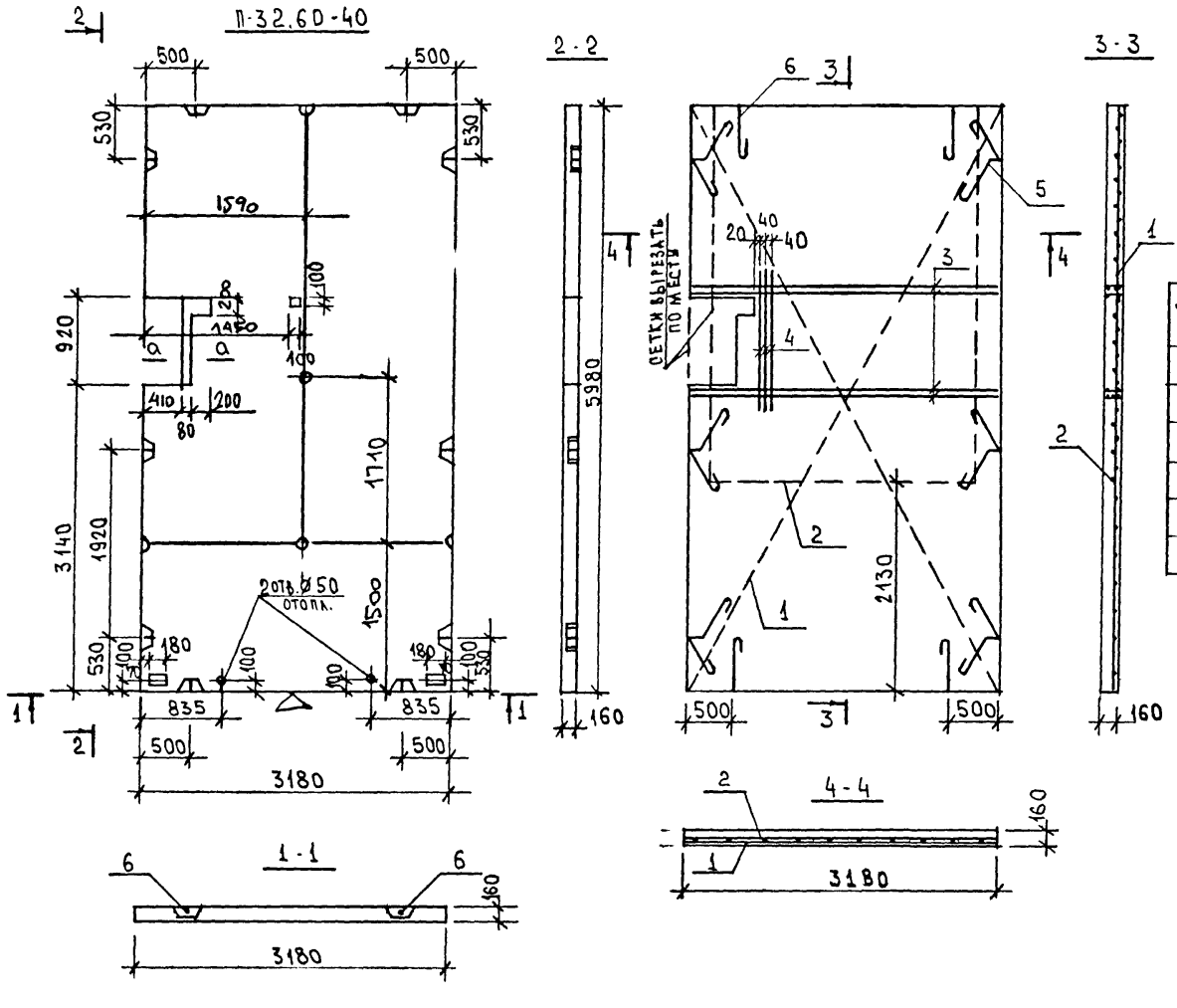

Марка панели	Бетон В20 м3	Масса панели кг
П-32.60-40	2.96	7471
П-32.60-38	2.96	7471

Поз.	Наименование	Кол-во (П-32.60-40)	Кол-во (П-32.60-38)	Обозначение документа	Масса металла кг П-32.60-40	Масса металла кг П-32.60-38
1	3-40СП-5	1	1	10.3-40 л.24	71	71
2	3-40СП-6	1	1	—//— л.22		
3	3-40ТП-2	4	4	—//— л.25		
4	3-40ТП-1	3	3	—//— л.25		
5	3-40ПП-3	6	6	—//— л.25		
6	3-40ПП-2	4	4	—//— л.25		

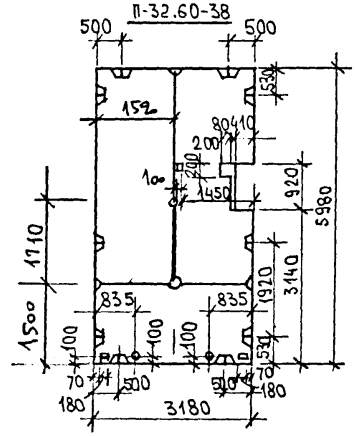

Зав.отд.	Баходдина	
Гл.кон.отд.	Таиров	
Гл.кон.пр.	С.Мирнова	
Ст.инж.	Хаустова	
Ст.техн.	Баранова	
Н.контр.	Смирнова	

Серия 125 ч.10 р. 10.4.1-71

Панели перекрытия: П-32.60-38; П-32.60-40

Стадия	Масса	Масштаб
Р.	см. табл.	1:50
Лист 10	Листов	

Бетон В20

КБ по железобетону им. А.А. Якушева

Инв.№ подл. | Подпись и дата | Взам. инв.№

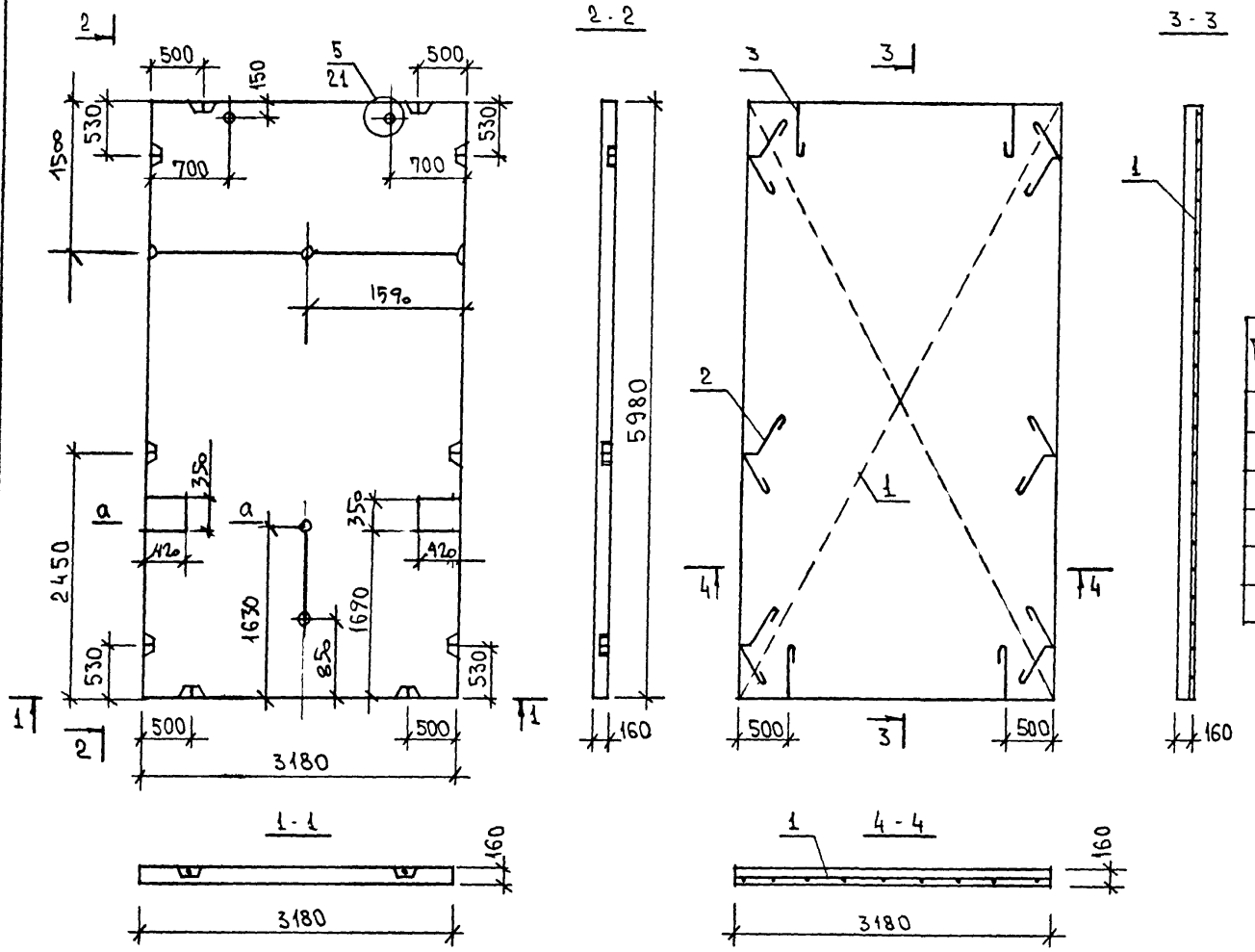

Марка панели	Бетон В20 м³	Масса панели кг
П-32.60-39	3.04	7648

Поз.	Наименование	Кол-во	Обозначение документа	Масса металла кг
1	3-40 СП-5	1	10.3-40 л.24	48.41
2	3-40 ПП-3	6	—"— л.25	
3	3-40 ПП-2	4	—"— л.25	

Сечение а-а см. л.10
Узел 5 см. р. 10.3-40.

Зав.отд.	Баходина	
Гл.кон.отд.	Гаиров	
Гл.кон.пр.	Смирнова	
Ст.инж.	Хаустова	
Ст.техн.	Баранова	
Н.контр.	Смирнова	

Серия 125 У.10 Р. 10.4.1-71

Панель перекрытия П-32.60-39

Бетон В20

Стадия	Масса	Масштаб
Р.	см. табл.	1:50

Лист 11 Листов

КБ по железобетону им. А.А. Якушева

Инв. № подл. | Подпись и дата | Взам. инв. №

П-32.21-7

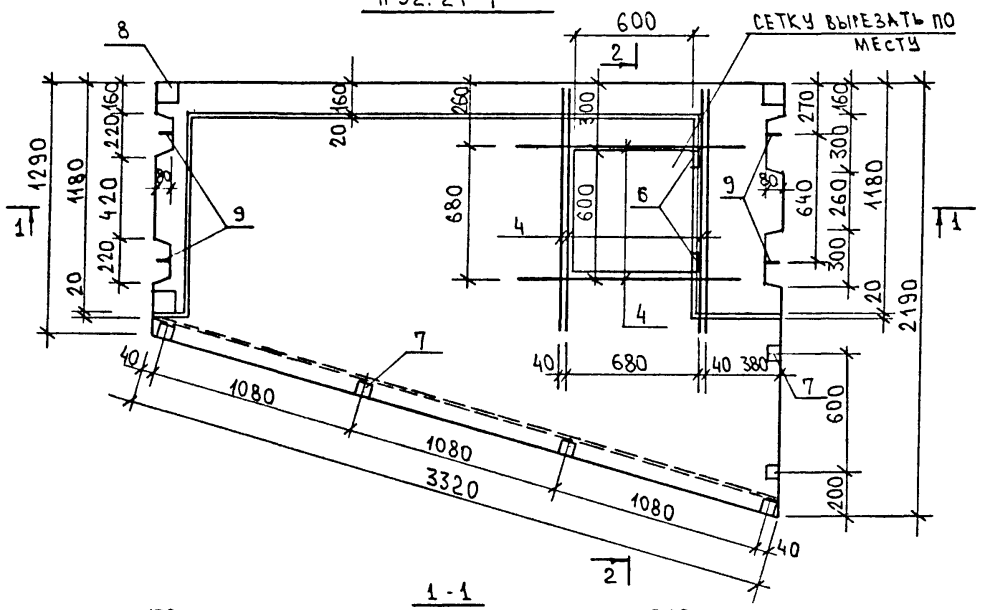

1-1

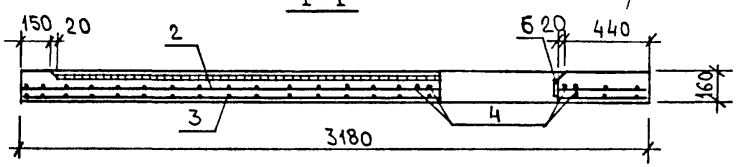

2-2

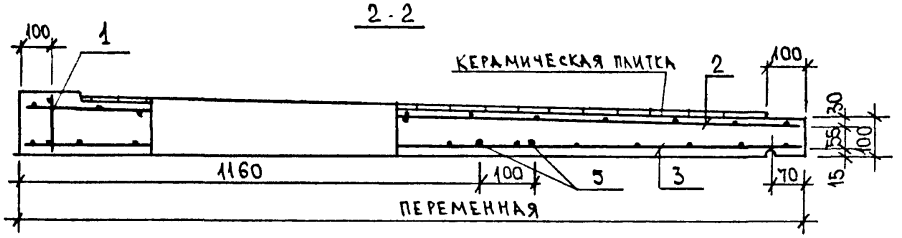

Марка панели	Бетон В20 м3	Расход керам. плитки м2	Масса панели кг
П-32.21-7	0.56	4.29	1445
П-32.21-8	0.56	4.29	1445

Поз.	Наименование	Кол-во П-32.21-7	Кол-во П-32.21-8	Обозначение документа	Масса металла кг П-32.21-7	Масса металла кг П-32.21-8
1	12-26К-1П	1	1	Р.10.12-26 л.23	45.53	45.53
2	12-26С-7П	1	1	—"— л.23		
3	12-26С-8П	1	1	—"— л.23		
4	Ø8АIII; l=1200, 0,47	6	6	—"—		
5	Ø10АIII; l=3160, 1,95	2	2	—"—		
6	3Д-3	2	2	10.4.1-71 л.24		
7	12-26ЗД-3П	6	6	Р.10.12-26 л.25		
8	12-26ЗД-2П	3	3	—"— л.25		
9	12-26Т-1П	4	4	—"— л.25		

П-32.21-8

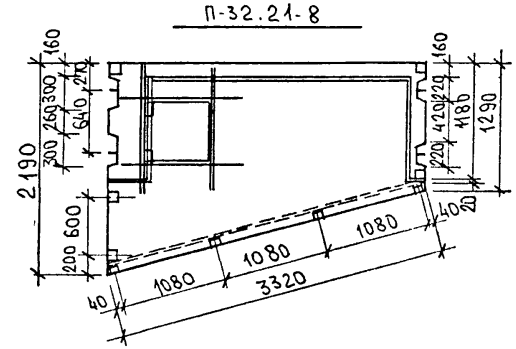

Зав.отд.	Бахолдина	
Гл.кон.отд.	Таиров	
Гл.кон.пр.	Смирнова	
Ст.инж.	Хаустова	
Ст.техн.	Баранова	
Н.контр.	Смирнова	

Серия 125 ч. 10 Р. 10.4.1-71

Панели перекрытия: лоджии П-32.21-7; П-32.21-8

Стадия	Масса	Масштаб
Р.	См. табл.	1:25

Лист 12 Листов

Бетон В20

КБ по железобетону им. А.А. Якушева

Инв. N подл. | Подпись и дата | Взам. инв. N

П-32.12-1аП

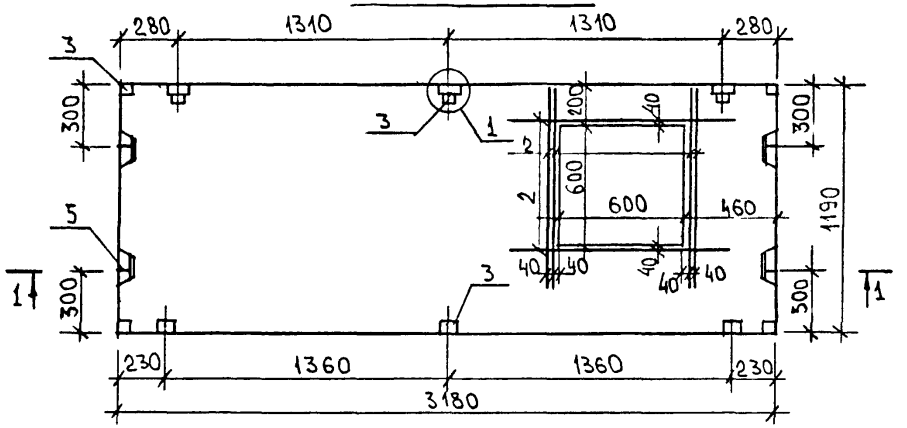

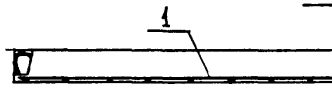

2-2

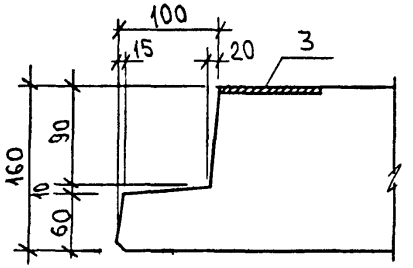

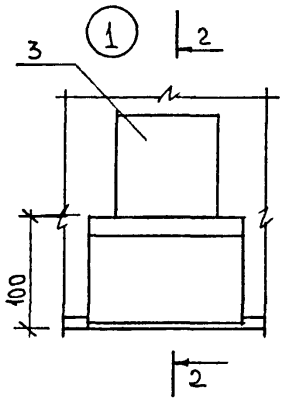

Марка панели	Бетон В20 м³	Масса панели кг
П-32.12-1аЛ	0.55	1403
П-32.12-1аП	0.55	1403

Поз	Наименование	Кол-во	Обозначение документа	Масса металла кг
1	12-26с-9П	1	Р.10.12-26 л.27	28.40
2	⌀8 AIII ; ℓ= 1200; 0.47	6	——	
3	12-263Д-4П	10	Р.10.12-26 л.27	
4	3Д-3	2	10.4.1-71 л.24	
5	12-26Т-5П	4	Р.10.12-26 л.27	

П-32.12-1аЛ

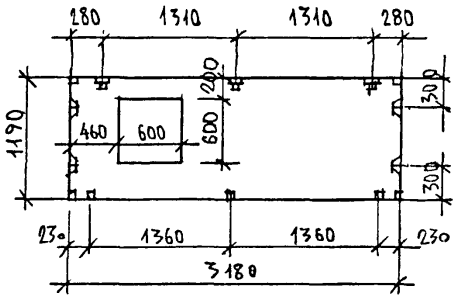

Зав.отд.	Баходдинов	
Гл.кон.отд.	Таиров	
Гл.кон.пр.	Смирнова	
Ст.инж.	Хаустова	
Ст.техн.	Баранова	
Н.контр.	Смирнова	

Серия 125 4.10 Р. 10.4.1-71

Панель перекрытия лоджии
П-32.12-1аЛ
П-32.12-1аП

Бетон В20

Стадия	Масса	Масштаб
Р.	См. табл.	1:25
Лист 13	Листов	

КБ по железобетону им. А.А. Якушева

Инв.№ подл. | Подпись и дата | Взам.инв.№

П-64.30-10-А

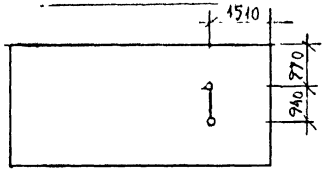

П-64.30-11

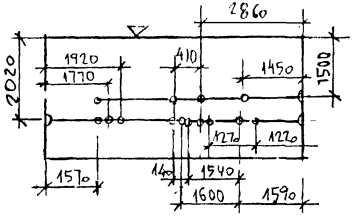

П-64.30-12

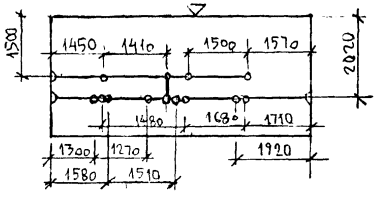

П-32.60-38
П-32.60-40

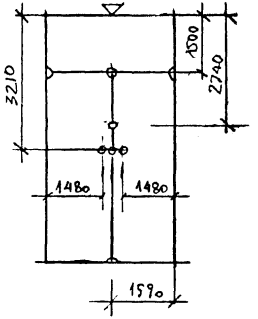

П-64.30-21

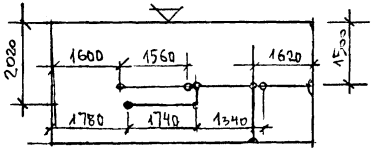

П-64.30-22

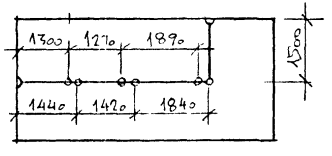

П-64.30-10АЭ

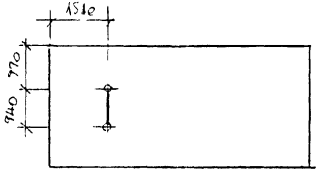

П-32.48Э

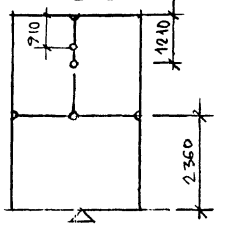

П-64.30-14

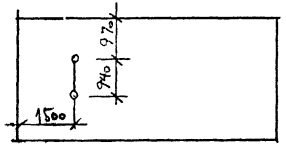

П-64.30-13Э

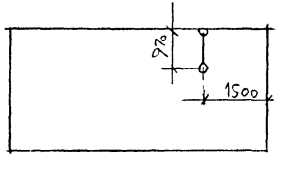

П-64.30-18

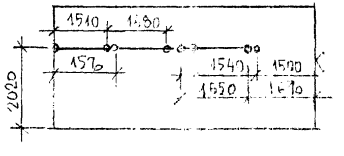

Опалубка и армирование перекрытий П-64.30-20 – П-64.30-22 см альбом 10.4-49
Остальные — альбом 10.3-40

П-64.30-20

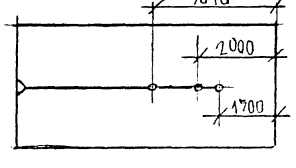

Зав.отд.	Бахолдина		
Гл.конст.	Тарасов		
Гл.конт.	Смирнова		
Вед.инж.	Хаустова		
Н.контр.	Смирнова		

Серия 125 ч. 11 р. 10.4.1-71

Сборные каналы для электропроводки в перекрытиях

Стадия	Класс	Масштаб
Р	СМ ТАБЛ	

Лист 14 Листов

Бетон В 20

КБ по железобетону им. А.А. Якушева

Инв. № подл. | Подпись и дата | Взам. инв. №

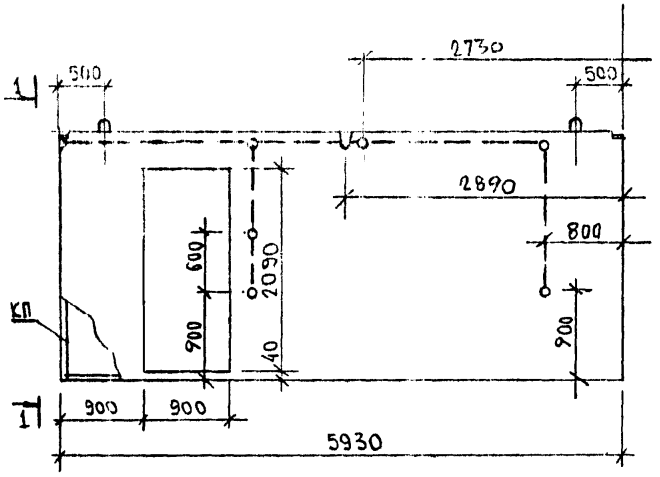

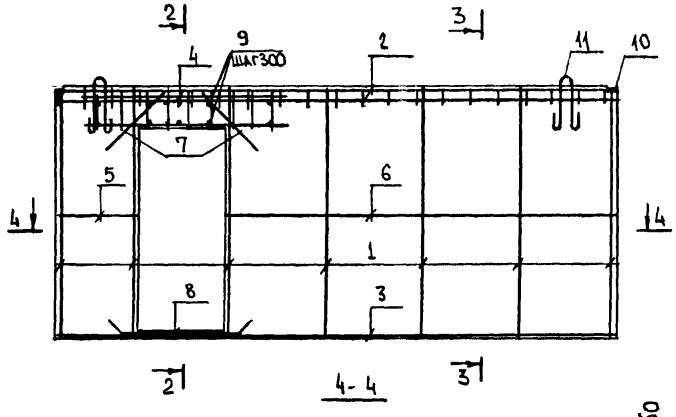

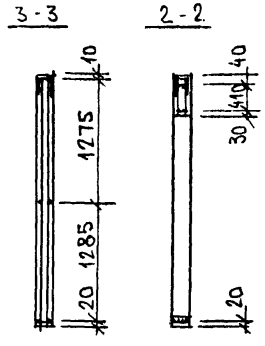

Марка изделия	Бетон класса В10 м3	Масса панели кг
В-59.26-11	2.18	5511

Марка каркаса	Поз.	Наименование	Кол.	Обозначение документа	Масса каркаса кг
	1	К-1	7	Р. 104.1-71 л 22	61.16
	2	К-7	1	" л.22	
	3	К-8	1	" л 22	
	4	К-4	2	" л 22	
	5	⌀6АI; ℓ=810; 0.18кг	2	Б/Ч	
	6	⌀6АI; ℓ=4040; 09кг	2	"	
	7	⌀12АIII; ℓ=800; 0.71кг	2	"	
	8	⌀18АIII; ℓ=1800; 3.6кг	2	"	
	9	⌀6АI; ℓ=140; 0.03кг	10	"	
	10	Издел. закл. 3д-1	2	Р. 104.1-71 л 23	
	11	Петля стропов. Т-4	2	" л 23	

Зав.отд.	Баходдинов		
Гл.конс.	Таиров		
Гл.кон.пр.	Смирнова		
Ст.инж.	Хаустова		
Ст.техн.	Баранова		
Н.контр.			

Серия 125 4.10 Р. 10.4.1-71

Внутренняя стеновая панель В-59.26-11

Стадия	Масса	Масштаб
Р.	См. табл.	1:50
Лист 15	Листов	

Бетон В10

КБ по железобетону им. А.А. Якушева

Инв. № подл. | Подпись и дата | Взам. инв. №

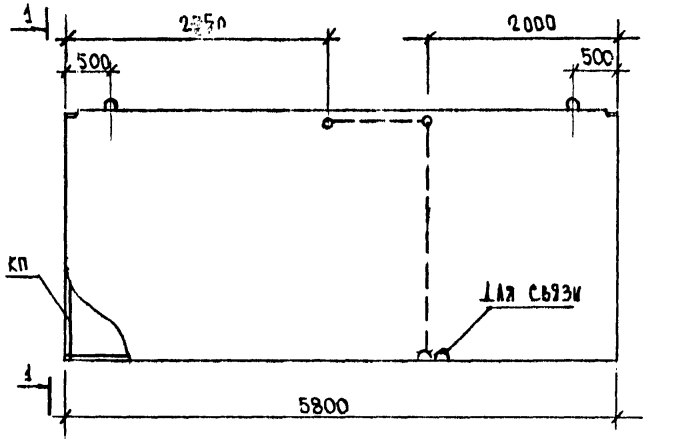

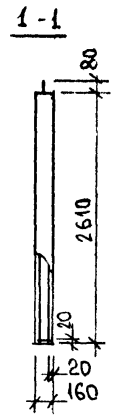

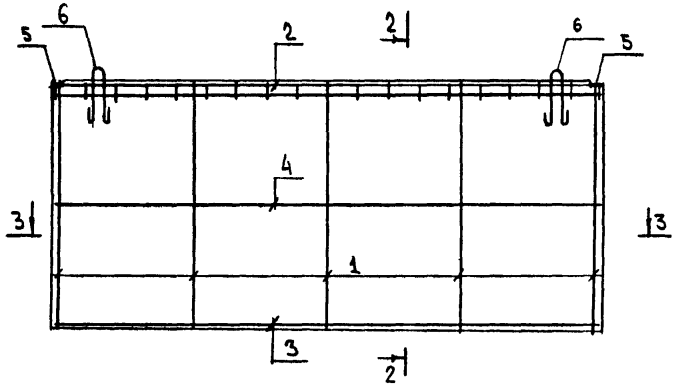

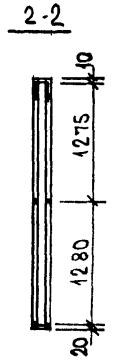

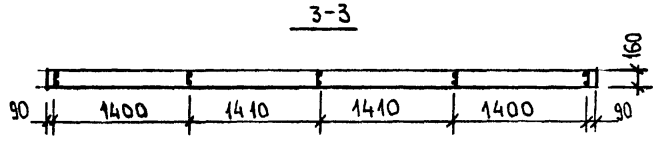

Марка изделия	Бетон класса В10 м3	Масса панели кг
В-58.26-13	2.42	6080

Марка каркаса	Поз.	Наименование	Кол.	Обозначение документа	Масса каркаса кг
	1	К-1	5	Р. 10.4.1-71 л.22	30.2
	2	К-2	1	" л.22	
	3	К-3	1	" л.22	
	4	Ø6 AI; ℓ=5660 1.26кг	2	Б/Ч	
	5	Изд.Зак. 3Д-1	2	Р. 10.4.1-71 л.23	
	6	Петля стропов. Т-4	2	" л.23	

Зав.отд.	Баходинна	
Гл.конс.	Таиров	
Гл.кон.пр.	Смирнова	
Ст.инж.	Хаустова	
Ст.техн.	Баранова	
Н.контр.	Смирнова	

Серия 125 Ч.10 Р. 10.4.1-71

Внутренняя стеновая панель В-58.26-13

Бетон В10

Стадия	Масса	Масштаб
Р	см. табл.	1:50

Лист 16 Листов

КБ по железобетону им. А.А. Якушева

Инв.№подл. | Подпись и дата | Взам.инв.№

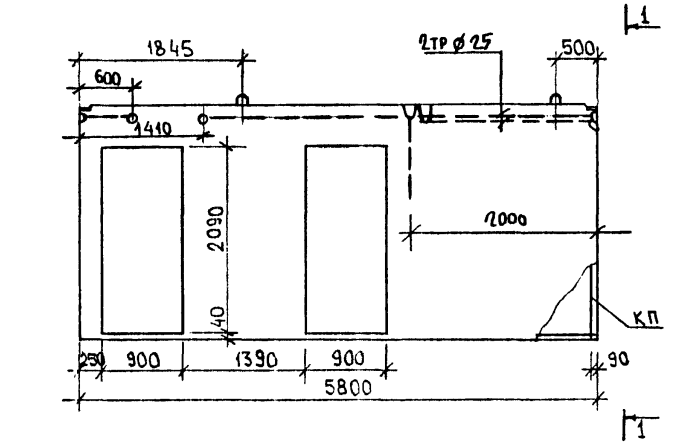

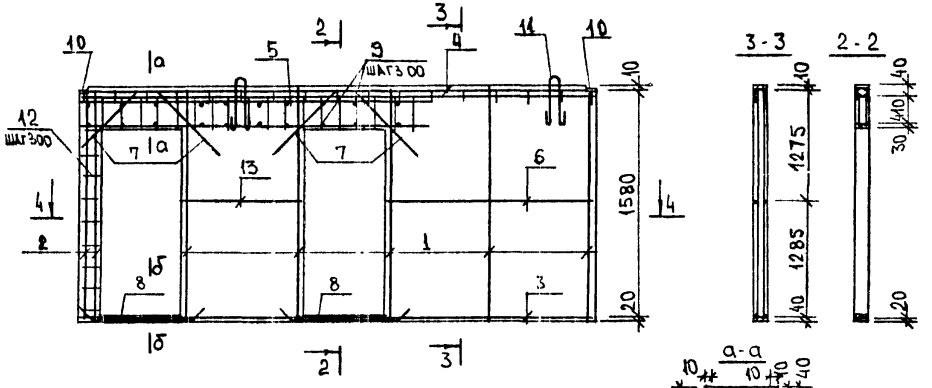

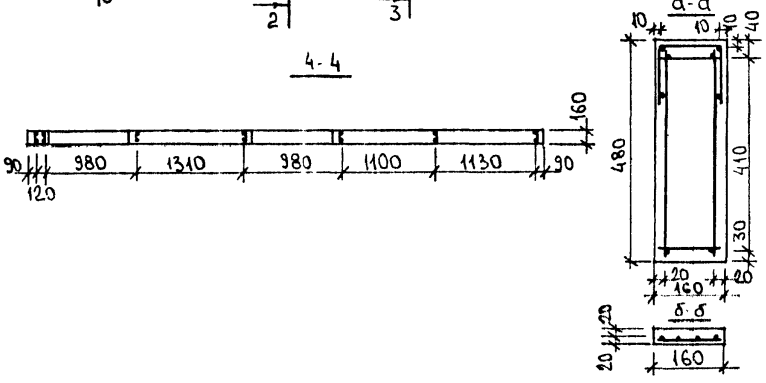

Марка изделия	Бетон класса В10 м3	Масса панели кг
В-58.26-14	1.82	4624

Марка каркаса	Поз.	Наименование	Кол.	Обозначение документа	Масса каркаса кг
	1	К-1	5	Р. 10.4.1-71 л.22	74.31
	2	К-1а	2	" л.22	
	3	К-3	1	" л.22	
	4	К-2	1	" л.22	
	5	К-11	1	" л.23	
	6	Ø6 AI ; ℓ=2260; 0.5кг	2	Б.4	
	7	Ø12 AIII ; ℓ=800 ; 0.71кг	4	"	
	8	Ø18 AIII ; ℓ=1800 ; 3.6кг	4	"	
	9	Ø6 AI ; ℓ=140 ; 0.03	28	"	
	10	Изд. Зака. 3Д-1	2	Р.10.4.1-71 л.23	
	11	Петля стропов. Т-3	2	" л.23	
	12	Ø6 AI ; ℓ=140 ; 0.03	16	Б/4	
	13	Ø6 AI ; ℓ=1340 ; 0.3кг	2	"	

Гл.в.отд.	Бахолдина	
Гл.кон.отд.	Таиров	
Гл.кон.пр.	Смирнова	
Ст.инж.	Хаустова	
Ст.техн.	Баранова	
Н.контр.	Смирнова	

Серия 125 ч. 10 Р. 10.4.1-71

Внутренняя стеновая панель В-58.26-14

Бетон В10

Стадия	Масса	Масштаб
Р	См. табл.	1:50
Лист 17	Листов	

КБ по железобетону им. А.А. Якушева

Инв. № подл. | Подпись и дата | Взам. инв. №

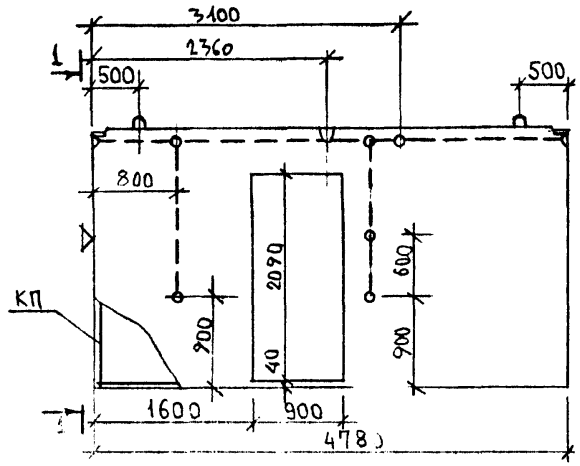

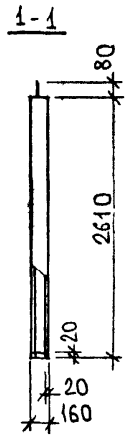

Марка изделия	Бетон класса В10 м3	Масса панели кг
В-48.26-1	1.35	3429

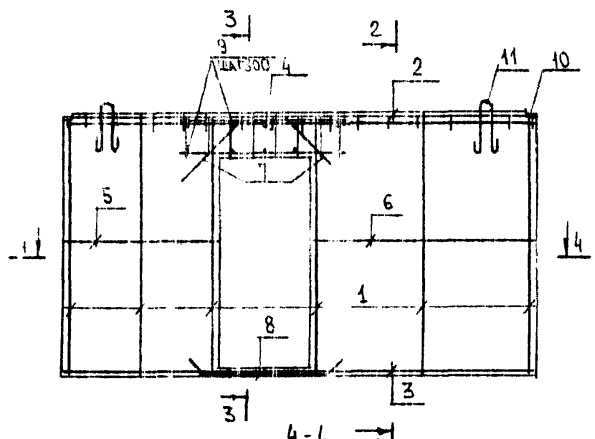

Марка каркаса	Поз.	Наименование	Кол.	Обозначение документа	Масса каркаса кг
	1	К-1	6	Р.10.4.1-71 л.22	5396
	2	К-5	1	" л.22	
	3	К-6	1	" л.22	
	4	К-4	2	" л.22	
	5	⌀ 6AI; ℓ= 1510; 0.34кг	2	Б.Ч.	
	6	⌀ 6AI; ℓ= 2190; 0.49	2	"	
	7	⌀12A III; ℓ= 800; 0.71кг	2	"	
	8	⌀ 18A III; ℓ= 1800; 3.6кг	2	"	
	9	⌀ 6AI; ℓ= 140; 0.03	10	"	
	10	Издел. закл. 3Д-1	2	Р.10.4.1-71 л.23	
	11	Петля стропов. Т-2	2	" л.23	

Зав.отд.	Бахолдина	
Гл.ком.отд.	Таиров	
Гл.кон.пр	Смирнова	
Ст.инж.	Хаустова	
Ст.техн.	Баранова	
Н.контр.	Смирнова	

Серия 125 4.10 Р.10.4.1-71

Внутренняя стеновая панель В-48.26-1

Бетон В.10

Стадия	Масса	Масштаб
Р.	См. табл.	1:50
Лист 18	Листов	

НИИЖБ по железобетону им. А.А. Якушева

Инв. № подл. | Подпись и дата | Взам. инв. №

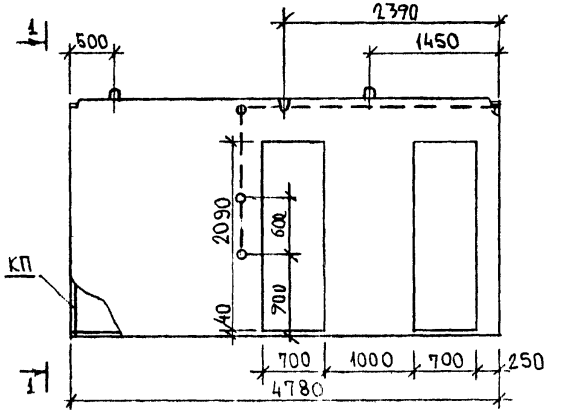

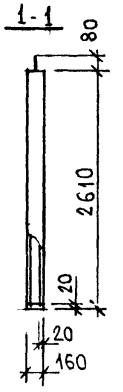

Марка изделия	Бетон класса В10 м3	Масса панели кг
В-48.26-2	1.53	3889

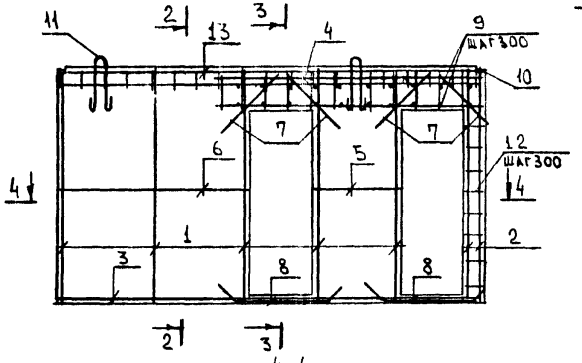

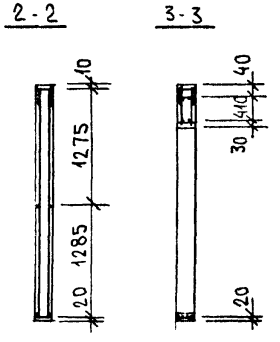

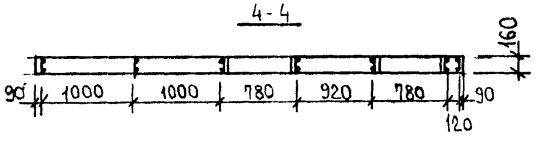

Марка каркаса	Поз.	Наименование	Кол.	Обозначение документа	Масса каркаса кг
	1	К-1	5	Р.10.4.1-71 л.22	63.65
	2	К-1а	2	" л.22	
	3	К-6	1	" л.22	
	4	К-12	1	" л.23	
	5	⌀6AI; ℓ=960; 0.21кг	2	Б/ч	
	6	⌀6AI; ℓ=2040; 0.45кг	2	"	
	7	⌀12AIII; ℓ=800; 0.71кг	4	"	
	8	⌀18AIII; ℓ=1400; 2.8кг	4	"	
	9	⌀6AI; ℓ=140; 0.03кг	22	"	
	10	Издел. закл. 34-1	2	Р.10.4.1-71 л.23	
	11	Петля строповт-2	2	" л.23	
	12	⌀6AI, ℓ=140; 0.03	16	Б/ч	
	13	К-5	1	Р.10.4.1-71 л.22	

Зав.отд.	Баходанин	
Гл.кон.отд.	Таиров	
Гл.кон.пр	Смирнова	
Ст.инж.	Хаустова	
Ст.техн.	Баранова	
Н.контр.	Смирнова	

Внутренняя стеновая панель В-48.26-2

Бетон В10

Стадия	Масса	Масштаб
Р.	см. табл.	1:50
Лист 19	Листов	

КБ по железобетону им. А.А. Якушева

Инв. № подл. | Подпись и дата | Взам. инв. №

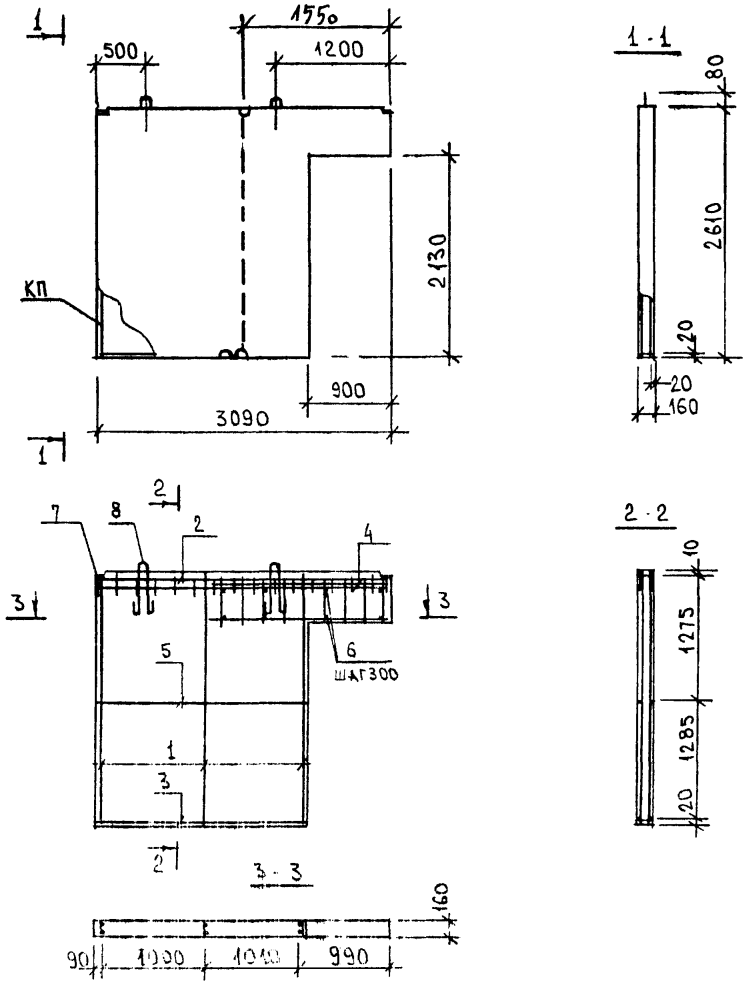

Марка изделия	Бетон класса В10 м3	Масса панели кг
В-31.26-2	0.983	2493

Марка каркаса	Поз.	Наименование	Кол.	Обозначение документа	Масса каркаса кг
	1	К-1	3	Р.10.4.1-71 л 22	
	2	К-9	1	" л 22	
	3	К-10	1	" л 22	
	4	К-4	2	" л 22	
	5	⌀6АI; ℓ = 2050; 0.46кг	2	Б/Ч	36.38
	6	⌀6АI; ℓ = 140; 0.03кг	10	"	
	7	Изд. ел. закл. 3Д-1	2	Р.10.4.1-71 л 23	
	8	Петля стропов. Т-1	2	" л 23	

Зав. отд.	Бахолдина	
Гл. кон. отд.	Таиров	
Гл. кон. пр.	Смирнова	
Ст. инж.	Хаустова	
Ст. техн.	Баранова	
Н. контр.	Смирнова	

Серия 125 ч. 10. Р.10.4.1-71

Внутренняя стеновая панель В-31.26-2

Стадия	Масса	Масштаб
Р.	см. табл.	1:50

Лист 20 листов

Бетон В10

КБ по железобетону им. А.А. Якушева

Инв. № подл. | Подпись и дата | Взам. инв. №

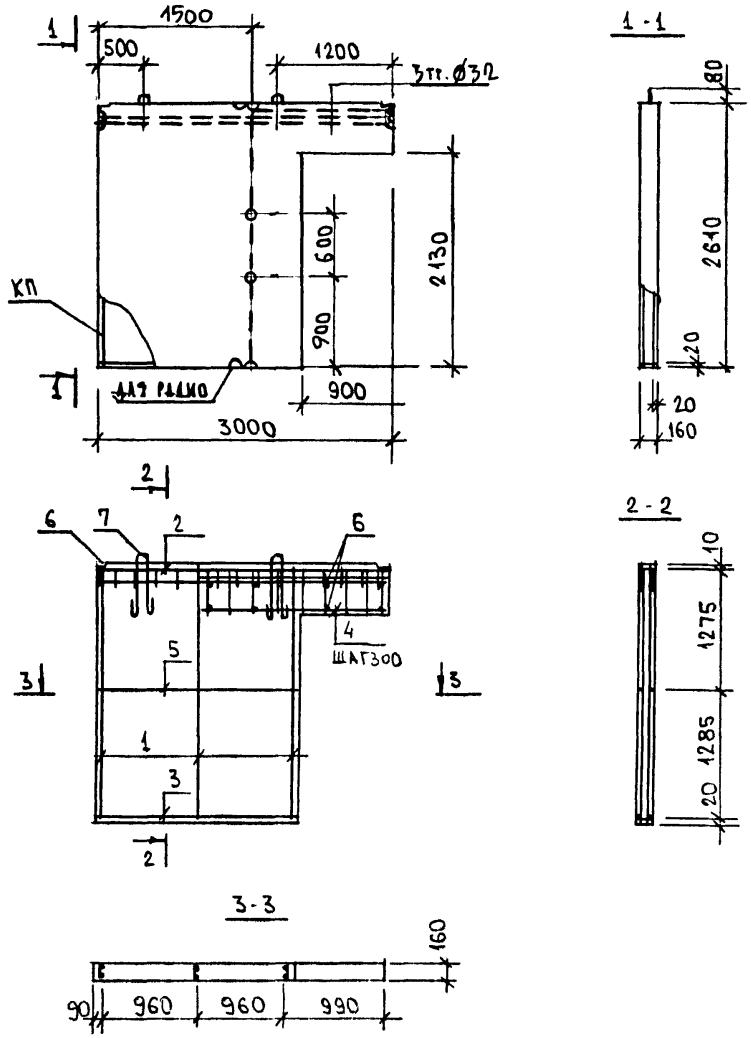

Марка изделия	Бетон класса В10 м3	Масса панели кг
В-30.26-1	0.95	2415

Марка каркаса	Поз.	Наименование	Кол.	Обозначение документа	Масса каркаса кг
	1	К-1	3	Р.10.4.1-71 л 22	39.61
	2	К-13	1	л 22	
	3	К-14	1	л 22	
	4	К-4	2	л 22	
	5	Ø 6 AI; ℓ=1960 0.44 кг	2	Б/ч	
	6	Ø 6 AI; ℓ=140 0.03 кг	10	"	
	7	Изд. закл. ЗД-1	2	Р.10.4.1-71 л 27	
	8	Петля строповт-1	2	" л 23	

Зав.отд.	Бахолдина	
Гл.кон.отд.	Тахиров	
Гл.кон.пр.	Смирнова	
С.т.инж.	Хаустова	
Ст.техн.	Баранова	
Н.контр.	Смирнова	

Серия 125 К10 Р 10.4.1-71

Внутренняя стеновая панель В-30.26-1

Бетон В10

Стадия	Масса	Масштаб
Р	См. табл.	1:50
Лист 21	Листов	

НБ по железобетону им. А.А. Якушева

Инв.№ подл. | Подпись и дата | Взам. инв.№

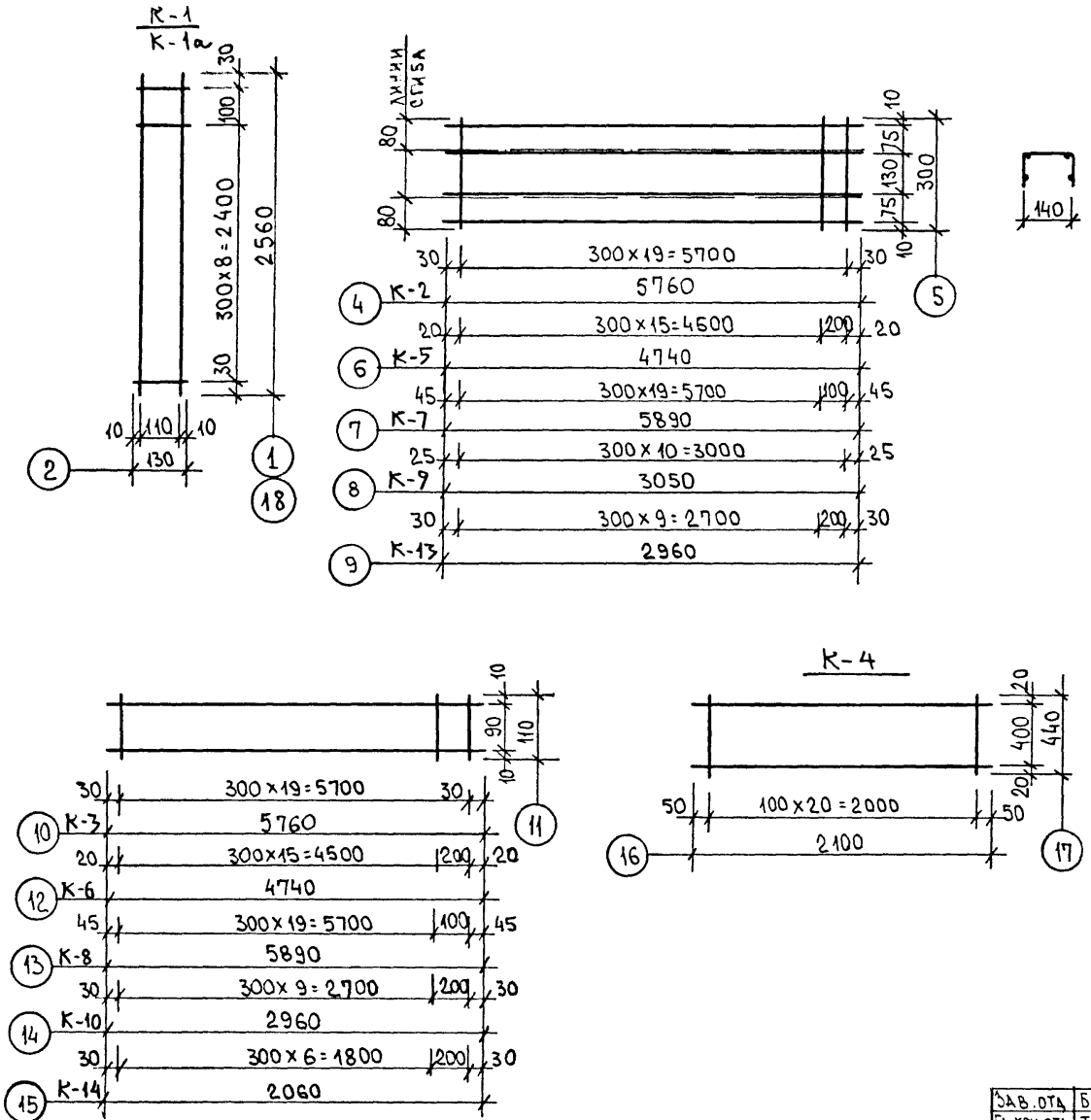

Марка каркаса	Поз.	Наименование	Кол.	Масса ед. кг	Масса каркаса кг
К-1	1	Ø 6 AI ; ℓ = 2560	2	0.57	1.24
	2	Ø 4 BpI ; ℓ = 130	10	0.01	
К-1а	18	Ø 12 A III ; ℓ = 2560	2	2.27	4.64
	2	Ø 4 BpI, ℓ = 130	10	0 01	
К-2	4	Ø 6 AI ; ℓ = 5760	4	1.28	5.72
	5	Ø 4 BpI ; ℓ = 300	20	0.03	
К-3	10	Ø 6 AI ; ℓ = 5760	2	1.28	2.76
	11	Ø 4 BpI ; ℓ = 110	20	0.01	
К-4	16	Ø 8 AI ; ℓ = 2100	2	0.83	9.85
	17	Ø 12 A III ; ℓ = 440	21	0.39	
К-5	6	Ø 6 AI ; ℓ = 4740	4	1.05	4.71
	5	Ø 4 BpI ; ℓ = 300	17	0.03	
К-6	12	Ø 6 AI ; ℓ = 4740	2	1.05	2.27
	11	Ø 4 BpI ; ℓ = 110	17	0.01	
К-7	7	Ø 6 AI ; ℓ = 5890	4	1.31	5.87
	5	Ø 4 BpI ; ℓ = 300	21	0.03	
К-8	13	Ø 6 AI ; ℓ = 5890	2	1.31	2.83
	11	Ø 4 BpI ; ℓ = 110	21	0.01	
К-9	8	Ø 6 AI ; ℓ = 3050	4	0.68	3.05
	5	Ø 4 BpI ; ℓ = 300	11	0.03	
К-10	14	Ø 6 AI ; ℓ = 2960	2	0.66	1.65
	11	Ø 4 BpI ; ℓ = 300	11	0.03	
К-13	9	Ø 6 AI ; ℓ = 2960	4	0.66	2.97
	5	Ø 4 BpI ; ℓ = 300	11	0.03	
К-14	15	Ø Ø6 AI ; ℓ = 2060	2	0.46	5.00
	11	Ø 4 BpI ; ℓ = 110	8	0.01	

Инв. № подл. | Подп. и дата | Взам. инв. №

Зав. отд.	Баходдинов	
Гл. кон. отд.	Таиров	
Гл. кон. пр.	Смирнова	
Ст. инж.	Хаустова	
Ст. техн.	Баранова	
Н. контр.	Смирнова	

Серия 125 У10 Р 10.4.1-71

Каркасы К-1; К-1а; К-2÷К-10; К-13; К-14

Стадия	Лист	Листов
Р.	22	

КБ по железобетону им. А. А. Якушева

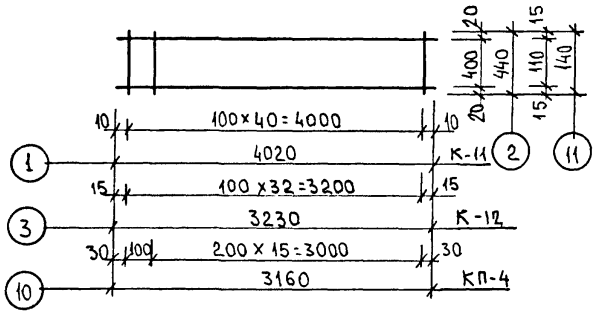

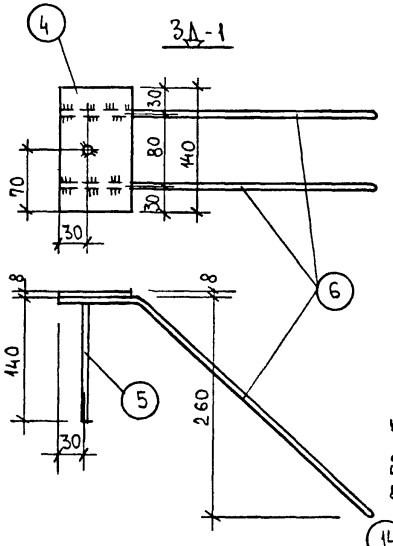

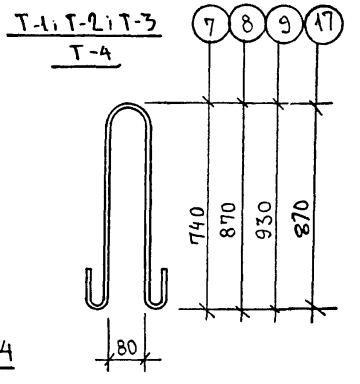

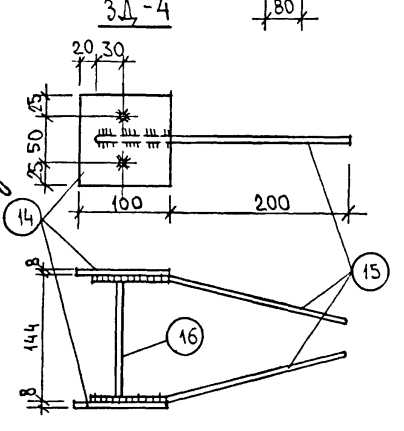

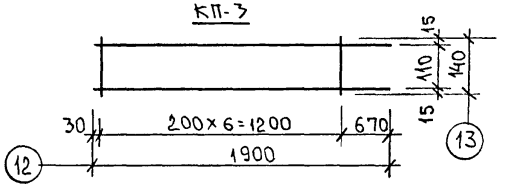

Марка каркаса	Поз.	Наименование	Кол.	Масса ед., кг	Масса каркаса кг
К-11	1	⌀ 8 А I ; ℓ=4020	2	1.59	19.17
	2	⌀ 12 А III ; ℓ=440	41	0.39	
К-12	3	⌀ 8 А I ; ℓ=3230	2	1.28	15.43
	2	⌀ 12 А III ; ℓ=440	33	0.39	
З Д-1	4	полоса 8×80; ℓ=140	1	0.7	1.31
	5	⌀ 10 А II ; ℓ=140	1	0.09	
	6	⌀ 10 А II ; ℓ=430	2	0.26	
Т-1	7	⌀ 14 А I ; ℓ=1830	1	2.21	2.21
Т-2	8	⌀ 16 А I ; ℓ=2100	1	3.32	3.32
Т-3	17	⌀ 18 А I ; ℓ=2100	1	4.20	4.20
Т-4	9	⌀ 20 А I ; ℓ=2100	1	5.19	5.19
КП-3	12	⌀ 12 А III ; ℓ=1900	2	1.69	3.59
	13	⌀ 6 А I ; ℓ 140	7	0.03	
КП-4	10	⌀12 А III ; ℓ=3160	2	2.81	6.13
	11	⌀ 6 А I ; ℓ=140	17	0.03	
З Д-4	14	полоса 8×100 ; ℓ=100	2	0.628	1.78
	15	⌀10 А II ; ℓ=280	2	0.17	
	16	⌀10 А II ; ℓ=144	2	0.09	

Зав.отд.	Бахолдина	
Гл.кон.отд.	Таиров	
Гл.кон.пр.	Смирнова	
Ст.инж.	Хаустова	
Ст.техн.	Баранова	
Н.контр.	Смирнова	

Серия 125 У.10 р. 10.4.1-71

Каркасы К-11; К-12; КП-3; КП-4
Закладная деталь З Д-1; З Д-4
Петли Т-1 ÷ Т-4

Стадия	Лист	Листов
Р.	23	

КБ ПО Железобетону им. А.А. Якушева

Инв. № подл. | Подпись и дата | Взам. инв. №

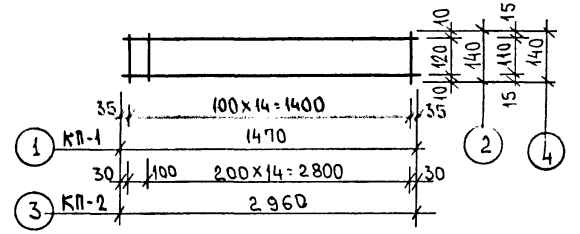

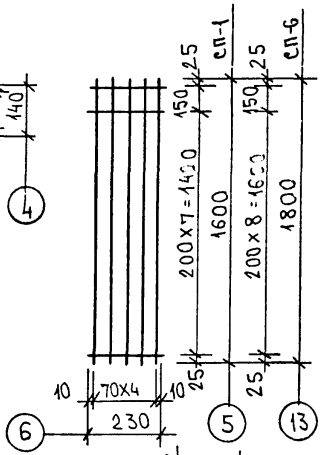

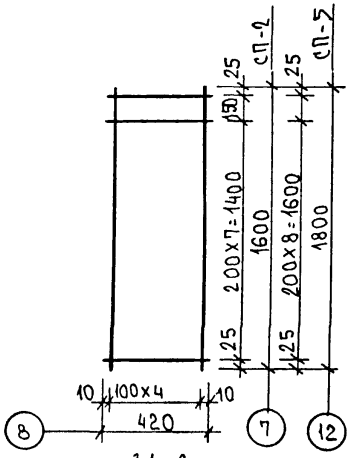

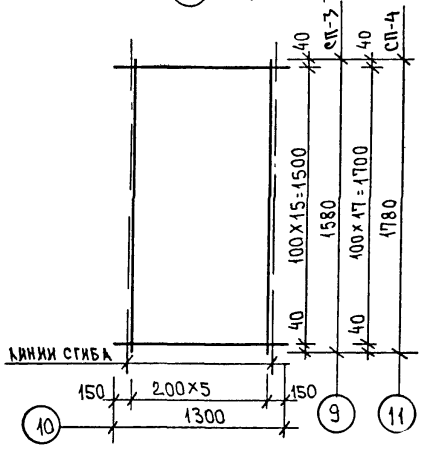

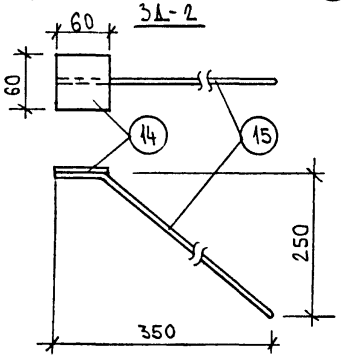

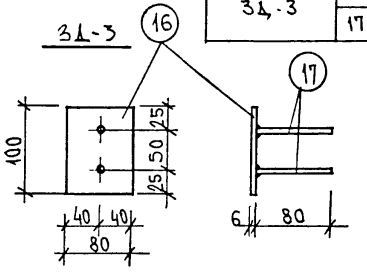

Марка каркаса	Поз.	Наименование	Кол.	Масса ед. кг	Масса каркаса кг
КП-1	1	⌀10 AIII ; l = 1470	2	0.91	2.02
	2	⌀ 4 BpI ; l = 140	15	0.013	
КП-2	3	⌀ 10 AIII , l = 2940	2	1.81	4.1
	4	⌀ 6 AI ; l = 140	16	0.03	
СП-1	5	⌀ 4 BpI ; l = 1600	4	0.15	0.78
	6	⌀ 4 BpI ; l = 230	9	0.02	
СП-2	7	⌀ 5 BpI ; l = 1600	5	0.23	1.33
	8	⌀ 3 BpI ; l = 420	9	0.02	
СП-3	9	⌀ 3 BpI ; l = 1580	6	0.08	2.4
	10	⌀ 4 BpI ; l = 1300	16	0.12	
СП-4	11	⌀ 3 BpI ; l = 1780	6	0.09	2.7
	10	⌀ 4 BpI ; l = 1300	18	0.12	
СП-5	12	⌀ 5 BpI ; l = 1800	5	0.26	1.5
	8	⌀ 3 BpI ; l = 420	10	0.02	
СП-6	13	⌀ 4 BpI ; l = 1800	4	0.17	0.88
	6	⌀ 4 BpI ; l = 230	10	0.02	
3Д-2	14	- 6×60 ; l = 60	1	0.17	0.34
	15	⌀ 8 AII ; l = 430	1	0.17	
3Д-3	16	- 6×80 ; l = 100	1	0.38	0.44
	17	⌀ 8 AIII ; l = 80	2	0.03	

Зав. отд.	Бахолдина	
Гл. кон. отд.	Таиров	
Гл. кон. пр.	Смирнова	
Ст. инж.	Хаустова	
Ст. техн.	Баранова	
Н. контр.	Смирнова	

Серия 125 4.10 р 10.4.1-71

Каркасы КП-1; КП-2
Сетки СП-1 ÷ СП-6
Закладные детали 3Д-2; 3Д-3

Стадия	Лист	Листов
Р	24	

КБ по железобетону им. А.А. Якушева

Инв. № подл. | Подпись и дата | Взам. инв. №

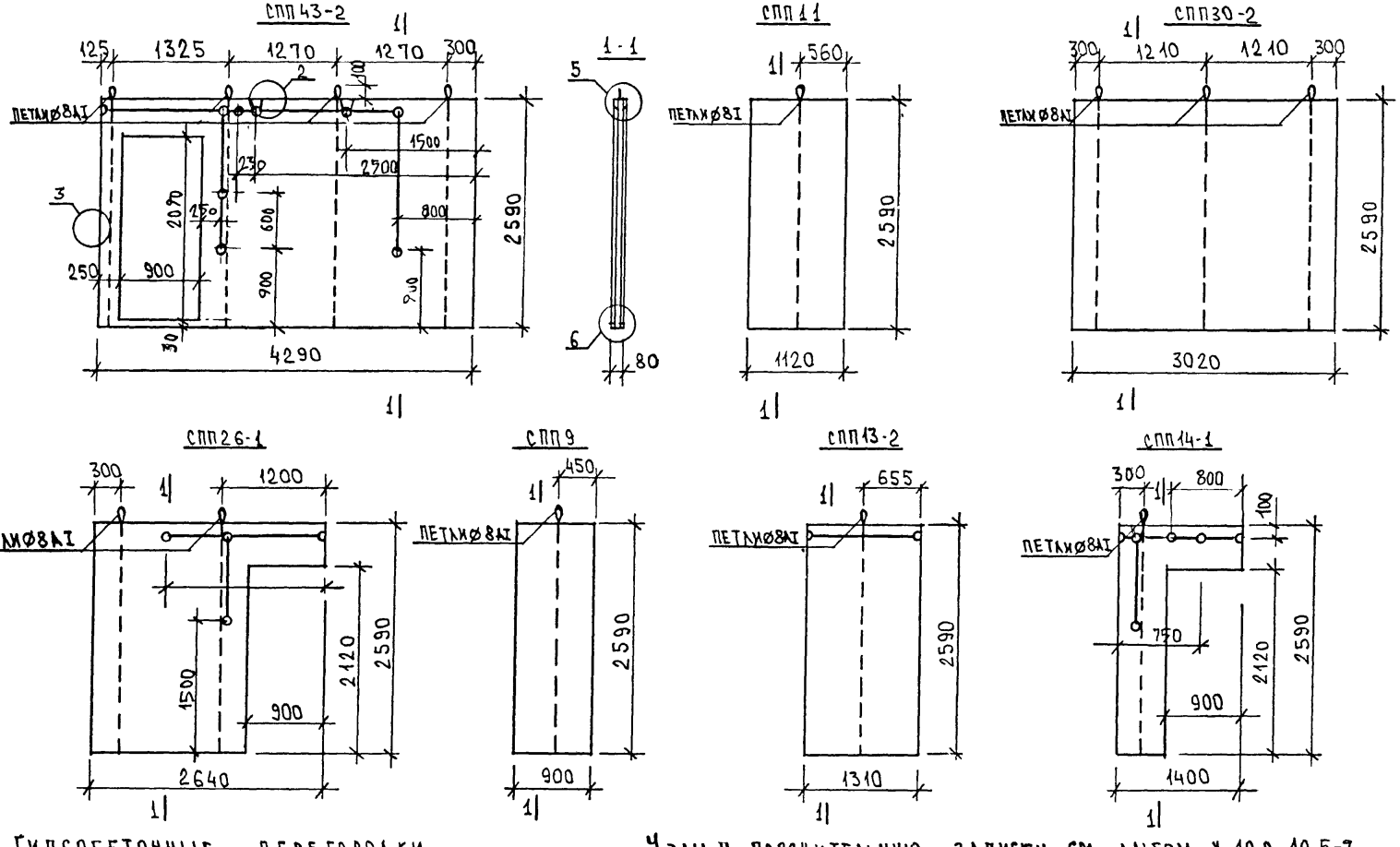

ГИПСОБЕТОННЫЕ ПЕРЕГОРОДКИ

Узлы и пояснительную записку см. альбом ч. 10 р. 10.5-7

Марка	Габариты, мм l	b	h	Объем гипсобет. м³	Объем древесины, м³ брусья	каркас	Вес металла кг	Вес марки кг
СПП43-2	4290	80	2590	0.74	0.060	0.007	4.4	966
СПП 11	1120	"	"	0.23	0.025	0.0014	1.1	303
СПП30-2	3020	"	"	0.63	0.030	0.005	3.3	822
СПП26-1	2640	"	"	0.40	0.025	0.003	2.2	522
СПП9	900	"	"	0.19	0.025	0.0014	1.1	248
СПП14-1	1400	"	"	0.14	0.018	0.0012	1.1	183
СПП13-2	1310	"	"	0.27	0.028	0.0013	1.1	356

Зав. отд.	Бахолдина	
Гл. констр. отд.	Таиров	
Гл. констр. пр.	С. Миронова	
Ст. инж.	Хаустова	
Ст. техн.	Баранова	
Н. контр.	С. Миронова	

Серия 125 ч. 10 р. 10.4.1-71

Гипсобетонные перегородки СПП43-2; СПП11; СПП30-2; СПП26-1; СПП9; СПП13-2; СПП14-1

Стадия	Масса	Масштаб
Р.	см. табл.	1:50
Лист 25	Листов	

Гипсобетон М 35

КБ по железобетону им. А.А. Якушева

Инв. № подл. | Подпись и дата | Взам. инв. №

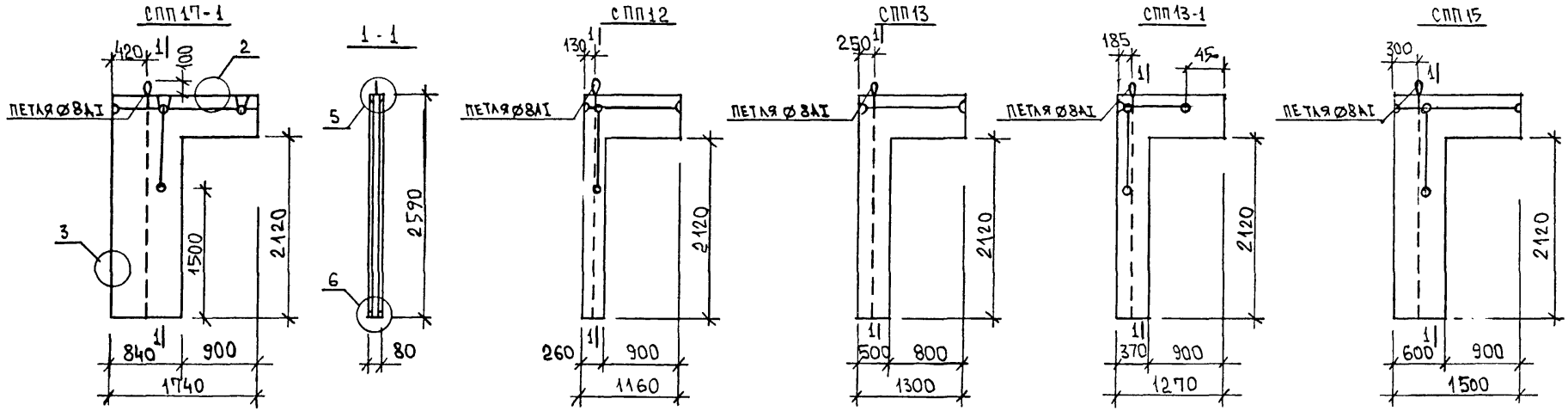

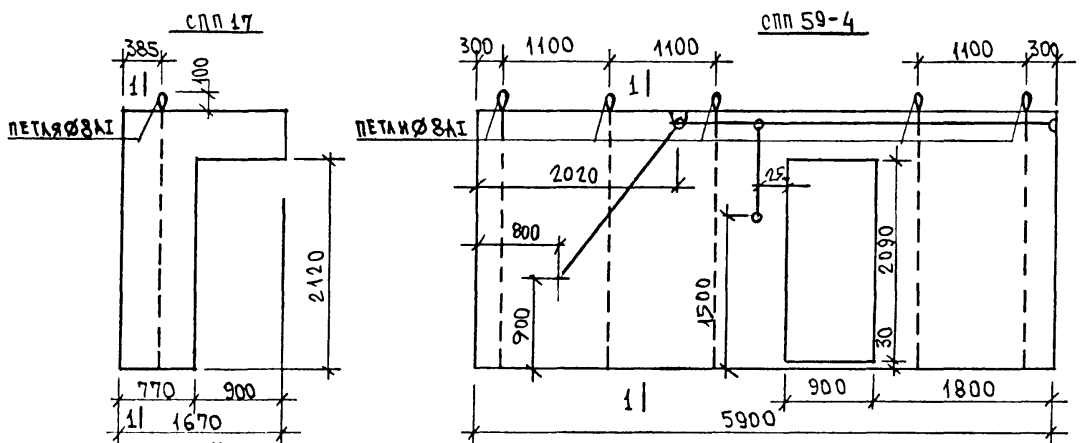

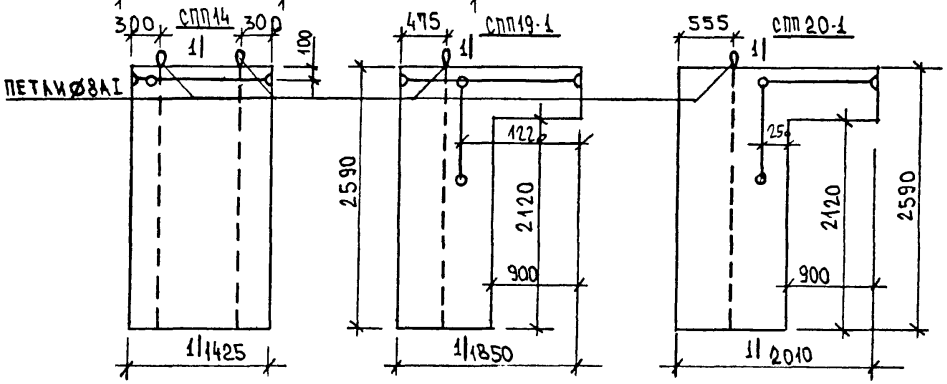

Гипсобетонные перегородки

Марка	Габариты, мм			Объем гипсобет. м³	Объем древесины, м³		Вес металл. кг	Вес марки кг
	l	b	h		брусья	каркас		
СПП17-1	1740	80	2590	0.21	0.028	0.0016	1.1	290
СПП12	1160	〃	〃	0.09	0.018	0.0012	1.1	130
СПП13-1	1270	〃	〃	0.11	0.018	0.0012	1.1	157
СПП13	1300	〃	〃	0.14	0.018	0.0012	1.1	195
СПП14	1425	〃	〃	0.27	0.027	0.0014	2.2	410
СПП15	1500	〃	〃	0.16	0.027	0.0014	1.1	209
СПП17	1670	〃	〃	0.2	0.028	0.0016	1.1	280
СПП59-4	5900	〃	〃	108	0.068	0.01	5.5	1460
СПП19-1	1850	〃	〃	0.23	0.028	0.0016	1.1	300
СПП20-1	2010	〃	〃	0.26	0.022	0.0014	1.1	339

Зав.отд.	Баходина	
Гл.кон.отд.	Таиров	
Гл.кон.пр.	Смирнова	
Ст.инж.	Хаустова	
Ст.техн.	Баранова	
Н.контр.	Смирнова	

Серия 125 4.10 Р. 10.4.1-71

Гипсобетонные перегородки СПП17-1; СПП12; СПП13; СПП13-1; СПП15; СПП14; СПП15; СПП59-4; СПП19-1; СПП20-1

Стадия	Масса	Масштаб
Р.	См. табл.	1:50

Лист 26 Листов

Гипсобетон М 35

КБ по железобетону им. А.А. Якушева

Инв.№ подл. | Подпись и дата | Взам.инв.№

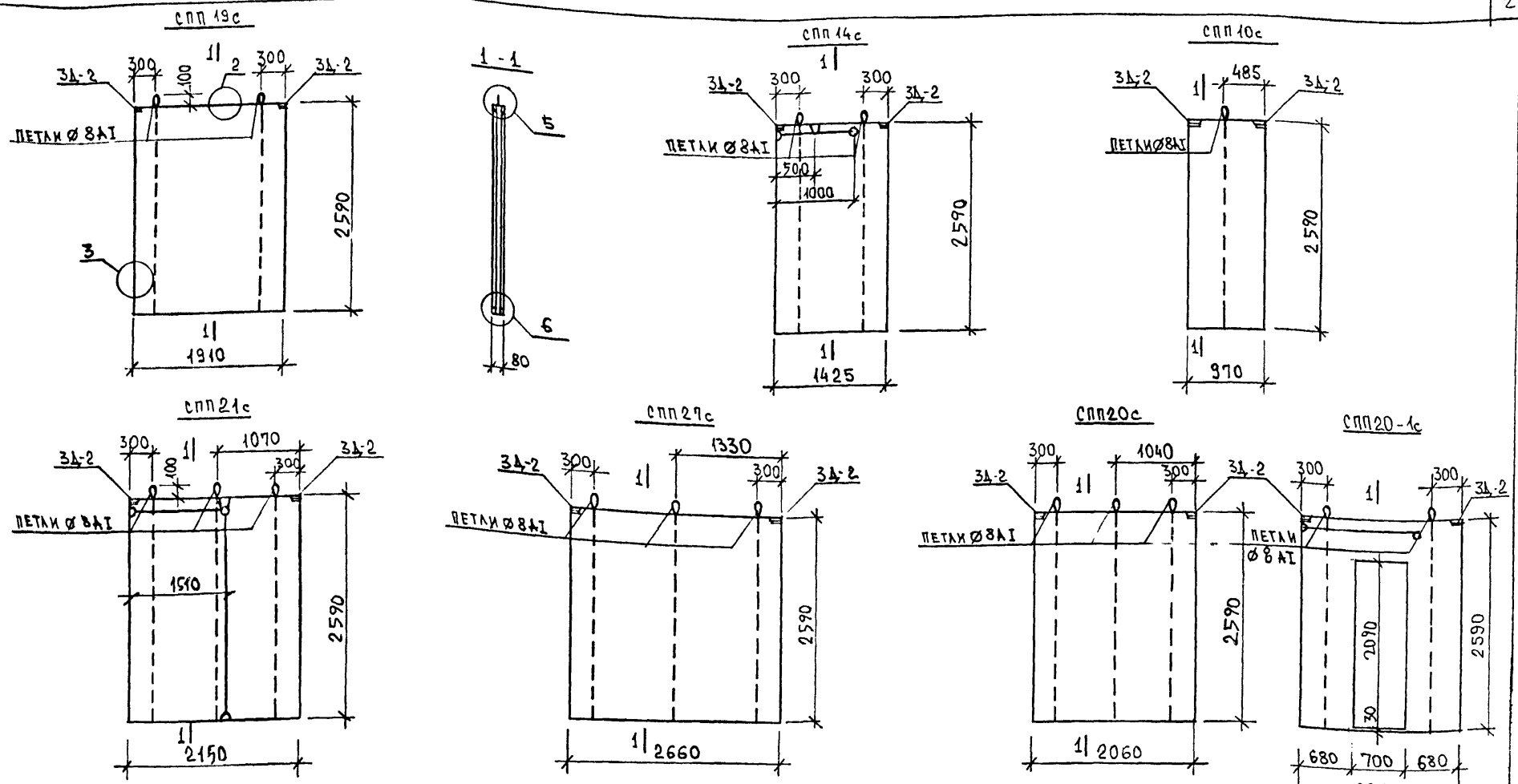

Гипсобетонные перегородки

Марка	Габариты, мм			Объем гипсобет, м³	Объем древесины, м³		Вес метал. кг	Вес марки кг
	l	b	h		брусья	каркас		
СПП19с	1910	80	2590	0.4	0.026	0.003	2.88	540
СПП14с	1425	"	"	0.27	0.027	0.0014	2.88	410
СПП21с	2140	"	"	0.45	0.027	0.004	3.98	606
СПП10с	970	"	"	0.20	0.025	0.0014	1.78	280
СПП27с	2660	"	"	0.55	0.028	0.0058	3.98	740
СПП20с	2060	"	"	0.43	0.027	0.004	3.98	580
СПП20-1с	2060	"	"	0.31	0.022	0.0014	2.88	406

1. Пояснительную записку см. альбом ч.10 р. 10.5-9
2. Закладные изделия см. л. 24.
3. Узлы см. ч. 10 р.10.5-9 л. 24; 25

Зав.отд.	Бахолдина	
Гл.кон.отд.	Таиров	
Гл.кон.пр.	Смирнова	
Ст.инж.	Хаустова	
Ст.техн.	Баранова	
Н.контр.	Смирнова	

Серия 125 ч. 10 р. 10.4.1-71

Гипсобетонные перегородки для санитарнотехнических узлов СПП19с; СПП14с; СПП21с; СПП10с СПП27с; СПП20-1с СПП20с

Стадия	Масса	Масштаб
Р.	См. табл.	1:50
Лист 27	Листов	

Гипсоцемент М 35

КБ по железобетону им. А. А. Якушева

Инв. N подл. | Подпись и дата | Взам. инв. N

СПП13-1с

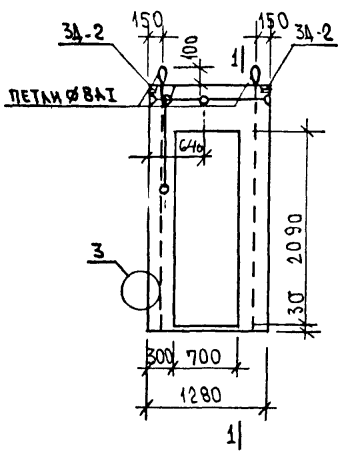

1 - 1

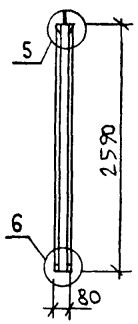

СПП19-1с

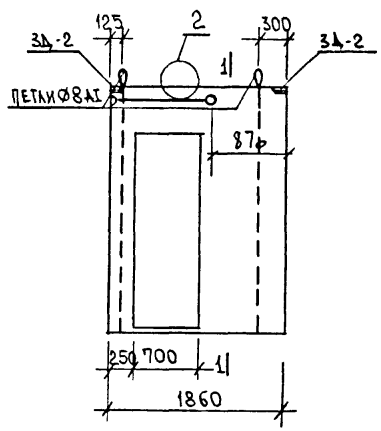

СПП16-2с

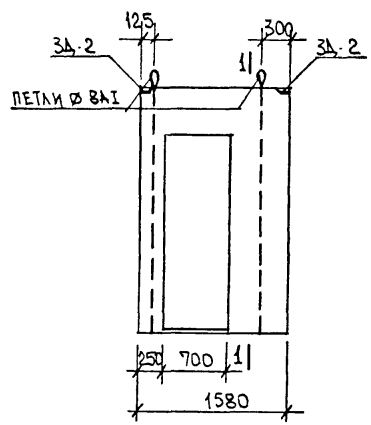

СПП16-1с

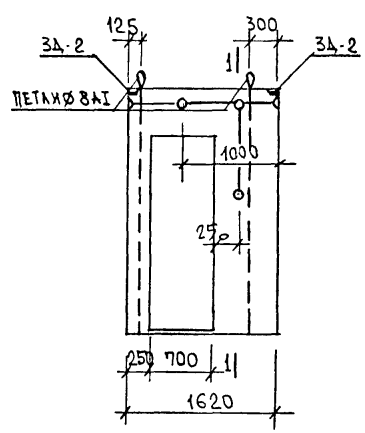

ГИПСОБЕТОННЫЕ ПЕРЕГОРОДКИ

Марка	Габариты, мм			Объем гипсобет. м3	Объем древесины, м3		Вес метал. кг	Вес марки кг
	l	b	h		брусья	каркас		
СПП13-1с	1280	80	2590	0.15	0.02	0.001	2.88	210
СПП19-1с	1860	"	"	0.27	0.022	0.0014	2.88	370
СПП16-1с	1620	"	"	0.22	0.022	0.0013	2.88	303
СПП16-2с	1580	"	"	0.21	0.021	0.0012	2.88	290

1. Закладные изделия см. л. 24
2. Узлы см. 4.10 - р. 10.5-9 л. 24, 25

Зав. отд.	Баходанин		Серия 125 4.10 р. 10.4.1-71
Гл. констр.	Таиров		
Гл. констр. пр.	Смирнова		Гипсобетонные перегородки для санитарнотехнич. узлов. СПП13-1с; СПП19-1с; СПП16-1с, СПП16-2с
Ст. инж.	Хаустова		
Ст. техн.	Бардонова		
Н. контр.	Смирнова		Гипсоцемент М 35

Стадия	Масса	Масштаб
Р.	См. табл.	1:50
Лист 28	Листов	

КБ по железобетону им. А.А. Якушева

Инв. № подл. | Подпись и дата | Взам. инв. №

9 ФП-60.21-6
9 ФП-59.21-9
9 ФП-59.21-6

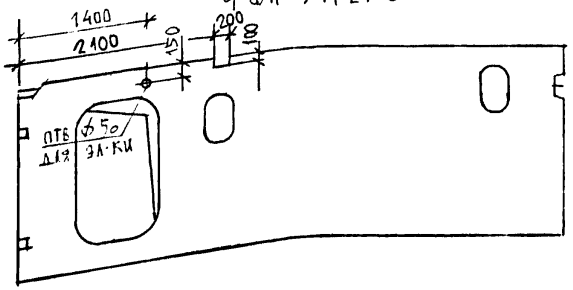

9 ФП-60.23-10

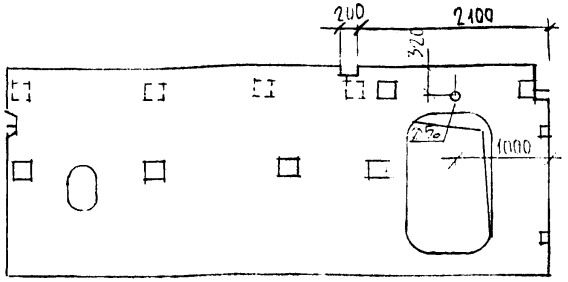

9 ФП-30.21-5

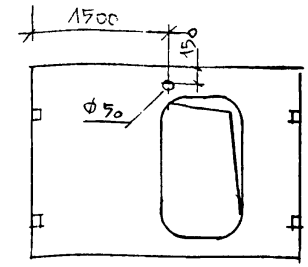

9 ФП-60.23-6

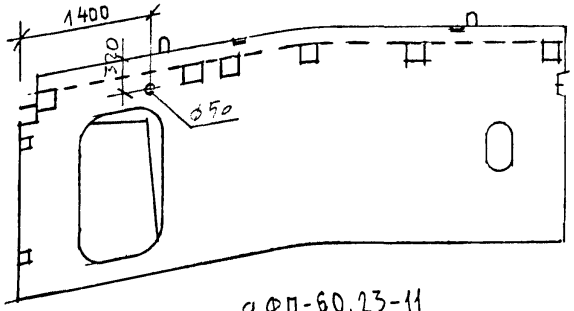

9 ФП-60.23-11

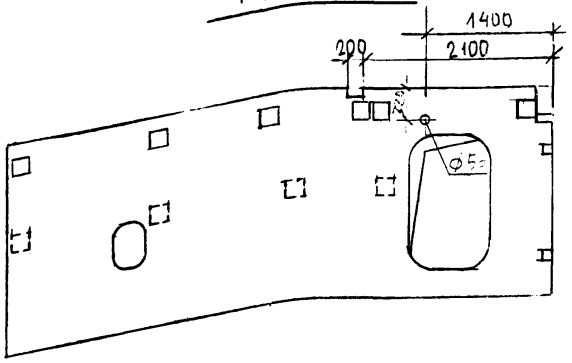

Узлы. Опалубка и армирование фундаментных панелей 9 ФП-60.21-6; 9 ФП-59.21-9; 9 ФП-30.21-5: см. альбом 10.12-26 лл. 6.8
Фундаментные панели 9 ФП-60.23-10; 9 ФП-60.23-6 и 9 ФП-60.23-11 см. альбом 10.4-49 лл 10; 11; 12; 14

В-29.26

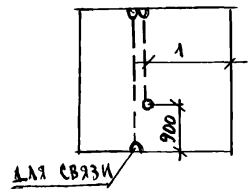

В-58.26-12

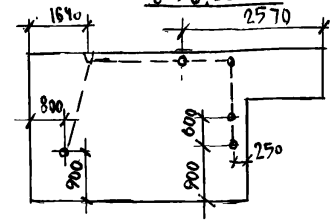

Опалубка и армирование В-29.26 см. альб. 10.2-15 л. 21; В-58.26-12 — см. альб. 10.12-44 л 16

Нач. отд.	Бахолдина		Серия 125	ч. 10. р. 10.4.1-71
Гл. конст.	Таиров			
Гл. конст.	Шипрова			
Констр.	Наустова		Схема отверстий для электропроводок в фундаментных панелях	Стадия: Р; Масса; Масштаб
				Лист 29; Листов
				КБ по железобетону им. Д.А. Кушева

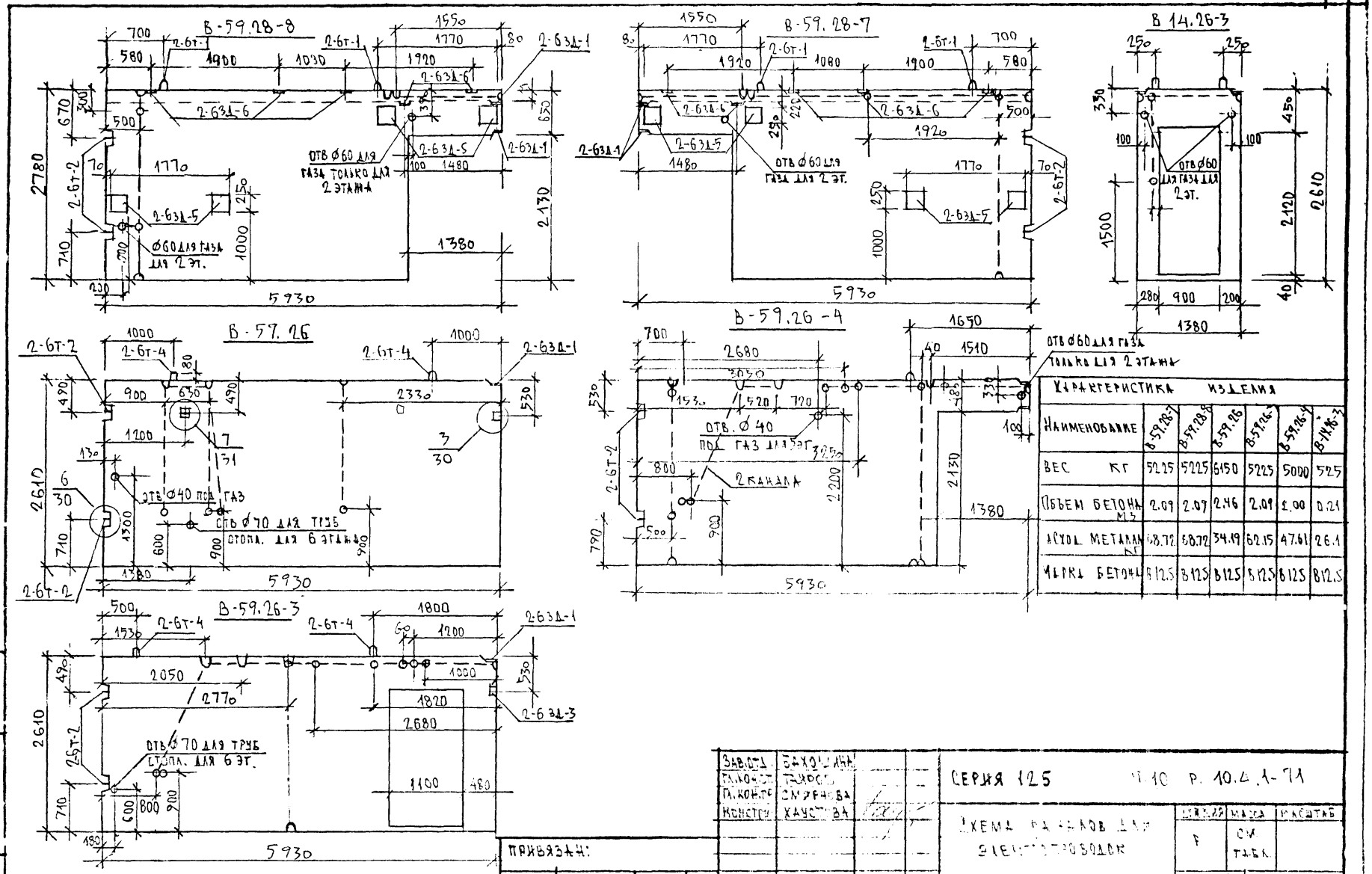

ХАРАКТЕРИСТИКА ИЗДЕЛИЯ

НАИМЕНОВАНИЕ	В-59.28-7	В-59.28-8	В-59.26	В-59.26-4	В-59.26-3	В-14.26-3
ВЕС КГ	5225	5225	6150	5225	5000	525
ОБЪЕМ БЕТОНА МЗ	2.09	2.09	2.46	2.09	2.00	0.21
АСХОД МЕТАЛЛА КГ	68.72	68.72	34.19	62.15	47.61	26.1
МАРКА БЕТОНА	В12.5	В12.5	В12.5	В12.5	В12.5	В12.5

ПРИВЯЗАН:

ИНВ.N

ЗАВ.ОТД.	БАХОШИНА
ГЛ.КОНСТ.	ТАИРОВ
ГЛ.КОНТР.	СМИРНОВА
КОНСТРУ.	ХАУСТОВА
Н.КОНТР.	СМИРНОВА

СЕРИЯ 125 Ч.10 Р. 10.4.1-71

ЗАЩИТА | МАСШ. | МАСШТАБ

Р | СМ. ТАБЛ.

ЛИСТ 30 ЛИСТОВ

КБ ПО ЖЕЛЕЗОБЕТОНУ ИМ. А.А. ЯКУШЕВА

ИНВ.N ПОДЛ. | ПОДПИСЬ И ДАТА | ВЗАМ. ИНВ.N

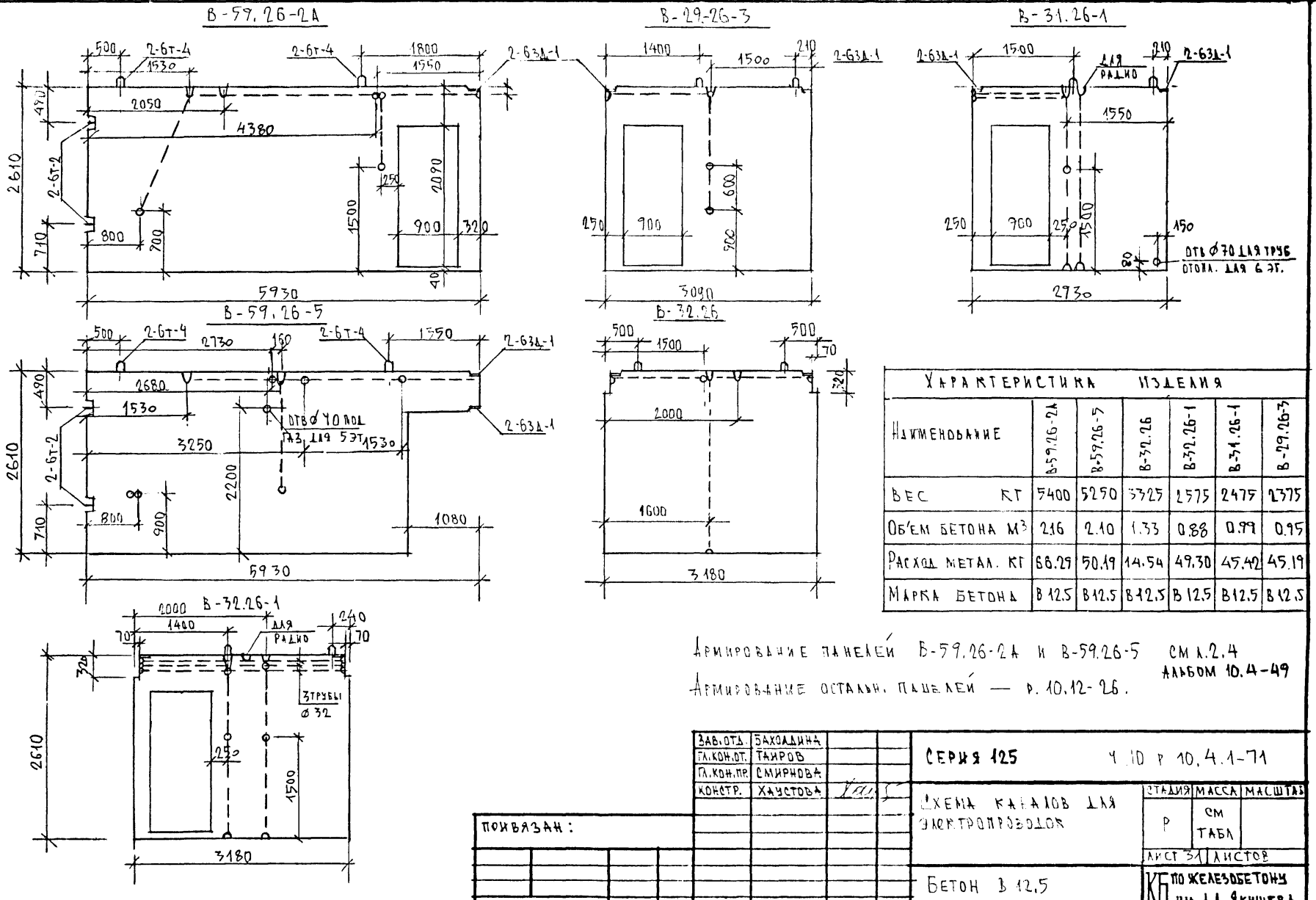

ХАРАКТЕРИСТИКА ИЗДЕЛИЯ						
Наименование	В-59.26-2А	В-59.26-5	В-32.26	В-32.26-1	В-31.26-1	В-29.26-3
Вес кг	5400	5250	3325	2575	2475	2375
Об'ем бетона м³	2.16	2.10	1.33	0.88	0.99	0.95
Расход метал. кг	66.29	50.19	14.54	49.30	45.42	45.19
Марка бетона	В 12.5	В 12.5	В 12.5	В 12.5	В 12.5	В 12.5

Армирование панелей В-59.26-2А и В-59.26-5 см л.2.4 альбом 10.4-49

Армирование остальн. панелей — р. 10.12-26.

Зав.отд.	Бахоадина	
Гл.кон.от.	Таиров	
Гл.кон.пр.	Смирнова	
Констр.	Хаустова	

Серия 125 ч.10 р 10.4.1-71

Схема каналов для электропроводок

Стадия	Масса	Масштаб
Р	см табл	

Лист 31 | Листов

Бетон В 12.5

КБ по железобетону им. А.А. Якушева

Привязан:

Инв.№ подл. | Подпись и дата | Взам. инв.№

СПП 59-3

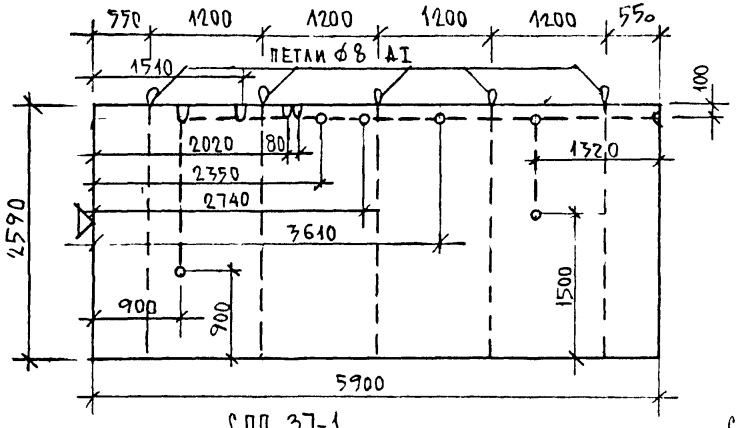

СПП 43-1

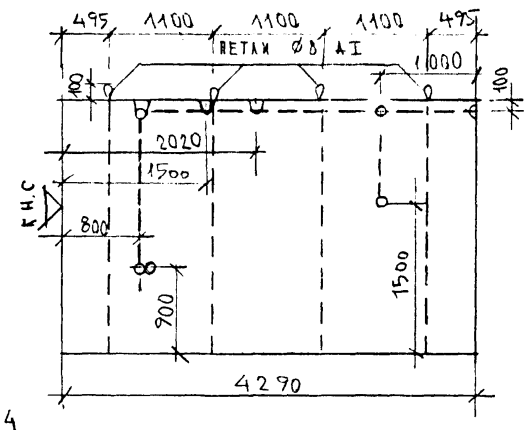

СПП 13

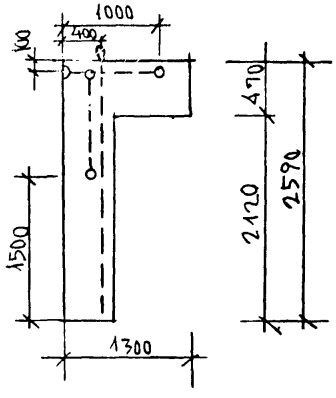

СПП 37-1

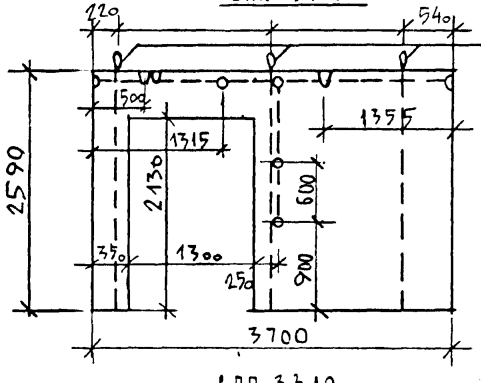

СПП 34

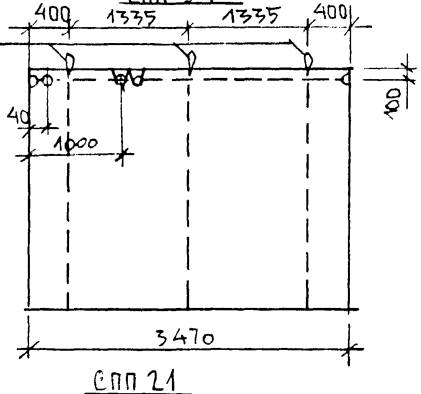

СПП 33.13

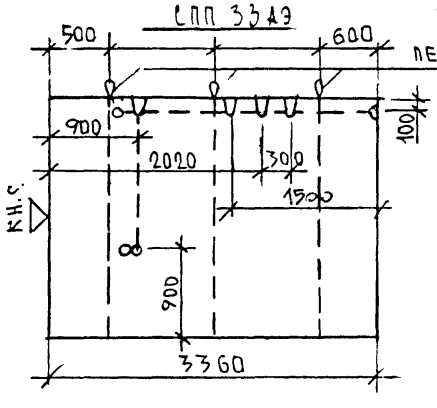

СПП 21

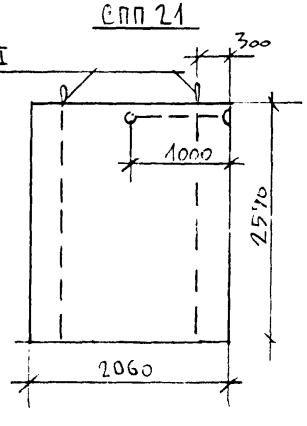

Марка	Габариты мм			Объем гипсобет. м3	Объем древес. м3		Вес метал. кг	Вес марки кг
	ℓ	b	h		брусья	каркас		
СПП 59-3	5900	80	2590	1.13	0.07	0.01	5,5	1520
СПП 43-1	4290			0.84	0.041	0.008	4.4	1090
СПП 37-1	3700			0.62	0.036	0,024	3.3	806
СПП 34	3470			0.67	0.034	0.007	3.3	890
СПП 33.13	3360			0.65	0.033	0.006	3.3	720
СПП 13	1300			0.11	0.018	0,0012	1.1	150
СПП 21	2060			0,40	0.026	0.003	2,2	540

Зав. отд.	Бахолдина	
Гл. констр.	Тамров	
Гл. констр. пр.	Амирова	
Констр.	Клустова	

Серия 125 ч.10 р. 10.4.1-71

Схема каналов для электропроводок в

Гипсобетон М 35

Стадия	Масса	Масштаб
Р.	см. табл.	

Лист 32 Листов

КБ по железобетону им. А.А. Якушева

СПП-30-1

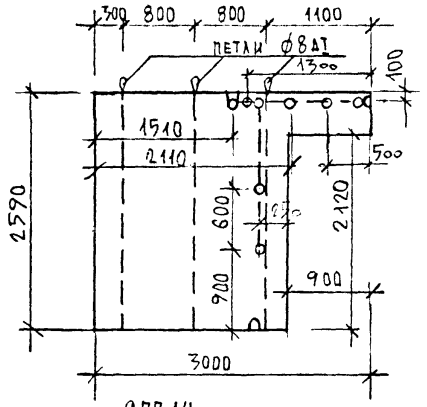

СПП 28

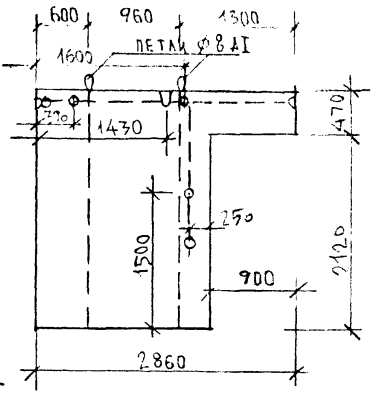

СПП 25-1

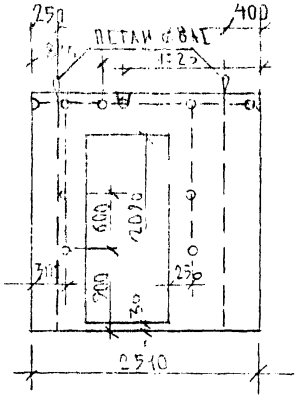

СПП 26

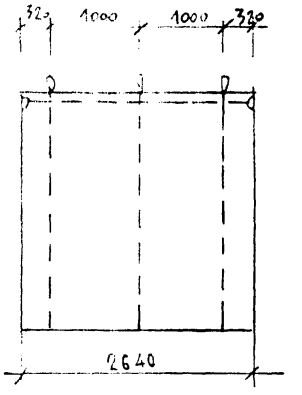

СПП 14

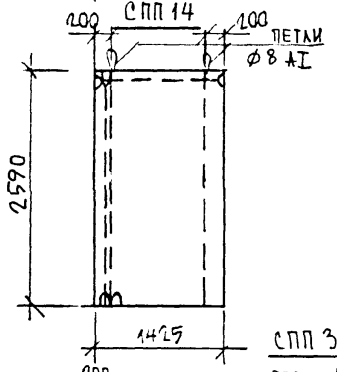

СПП 59-1

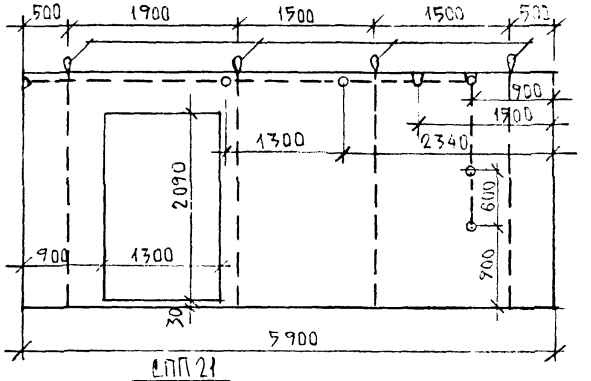

СПП 30

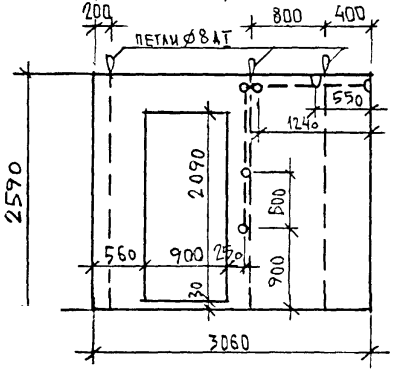

СПП 21

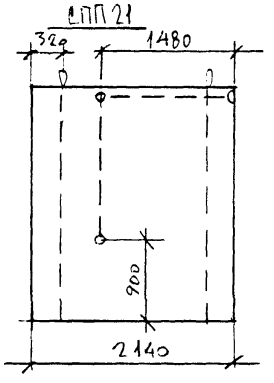

МАРКА	ГАБАРИТЫ мм l	b	h	ОБЪЕМ ГИПСОБЕТ. М³	ОБЪЕМ ДРЕВ. М³ ДРУСЕЙ	МАРК	ВЕС МЕТАЛ КГ	ВЕС МАРКИ КГ
СПП-30-1	3000	80	2590	0.46	0.046	0.006	3.3	652
СПП 28	2860			0.40	0.028	0.0043	2.2	540
СПП 25-1	2510			0.34	0.047	0.0033	2.2	450
СПП 14	1425			0.27	0.027	0.0014	2.2	350
СПП 59-1	5900			0.94	0.068	0.01	4.4	1260
СПП 30	3060			0.47	0.034	0.006	3.3	580
СПП 26	2640			0.52	0.028	0.0058	3.3	700
СПП 21	2140			0.48	0.027	0.004	2.2	550

ГЛ. ИНЖ. ПРОЕКТА	БАХОЛЬКИН	
ГЛ. КОНСТР.	ГАИРОВ	
ГЛ. КОНСТР.	СМИРНОВА	
КОНСТР.	ХАУСТОВА	

Серия 125 ч.10 в 10.4.1-71

Схема каналов для электропроводок

СТАДИЯ	МАССА	МАСШТ.
Р.	СМ. ТАБЛ.	

ЛИСТ 33 ЛИСТОВ

РГБ ПО ЖЕЛЕЗОБЕТОНУ ИМ. А.А. ЯКУШЕВА

gost.e-ecolog.ru