КОМПЛЕКСНАЯ СЕРИЯ ТИПОВЫХ ПРОЕКТОВ ЖИЛЫХ И ОБЩЕСТВЕННЫХ ЗДАНИЙ

СЕРИЯ-125

ЧАСТЬ 10

ИЗДЕЛИЯ ЗАВОДСКОГО ИЗГОТОВЛЕНИЯ

РАЗДЕЛ 10. 3-7

МНОГОПУСТОТНЫЕ ПАНЕЛИ ПЕРЕКРЫТИЙ ШИРИНОЙ 2390 мм

1107Б-32
ЦЕНА 1-02

gost.e-ecolog.ru

КОМПЛЕКСНАЯ СЕРИЯ ТИПОВЫХ ПРОЕКТОВ ЖИЛЫХ И ОБЩЕСТВЕННЫХ ЗДАНИЙ

СЕРИЯ -125

ЧАСТЬ 10

ИЗДЕЛИЯ ЗАВОДСКОГО ИЗГОТОВЛЕНИЯ

РАЗДЕЛ Ю. 3-7

МНОГОПУСТОТНЫЕ ПАНЕЛИ ПЕРЕКРЫТИЙ ШИРИНОЙ 2390 мм

Разработан
Конструкторским бюро по железобетону
Госстроя РСФСР

Введен в действие
приказом КБ по железобетону
Нач. от [illegible]

№ п/п	Наименование	№ стр.	№ листа
1	Содержание альбома, пояснительная записка	2	2-1 п-1
2	Панель перекрытия ПК-64.24-25	3	1
3	—"— ПК-64.24-26	4	2
4	—"— ПК-64.24-27	5	3
5	—"— ПК-64.24-28	6	4
6	—"— ПК-64.24-29	7	5
7	—"— ПК-64.24-30	8	6
8	—"— ПК-64.24-31	9	7
9	—"— ПК-64.24-32	10	8
10	—"— ПК-64.24-33	11	9
11	—"— ПК-64.12-12	12	10
12	—"— ПК-64.12-13	13	11
13	—"— ПК-32.24-16	14	12
14	—"— ПК-32.24-17	15	13
15	—"— ПК-32.24-18	16	14
16	—"— ПК-32.24-19	17	15
17	—"— ПР-64.15	18	16
18	—"— ПР-32.15	19	17
19	План расположения каркасов и сварной арматуры	20	18
20	Сварные сетки 3-1С-5 и 3-1С-6; 3-10-1; 3-10-2 Каркасы 3-1к-1 и 3-1к-2.	21	19
21	Сварные сетки 3-1С-5 и 3-1С-6; 3-10-1.	22	20
22	Сварные сетки 3-УУ-12 и 3-УУ-13, детали 3-1У-1, Каркасы 3-1к-1; 3к-2. Закладная деталь 3-1.24-1.	23	21
23	Панель перекрытия ПК-32.24-24	24	22
24	—"— ПК-32.24-21	25	23
25	—"— ПК-32.24-22	26	24
26	—"— ПК-32.24-23	27	25
27	—"— ПК-32.12-11	28	26
28	Панель перекрытия П-32.24-25	29	27
29	Детали боковых швонок	30,31	28,29
30	Панель мусоровоздушной ПМ-32.12-2	32	30

Пояснительная записка.

В настоящем разделе 1837 включены рабочие чертежи панелей перекрытий, разработанные для типового проекта 161-125-7 (5-ти этажное общежитие на 400 мест) дополнительно к разделам 10.3-1 и 10.4-4.

Общую пояснительную записку см раздела 10.3-1

Сварные короткометражные панели перекрытий с ПК-64.24-25 по ПК-64.24-33 и ПК-64.12-12, ПК-64.12-13, с шарниром в средней части, предназначены для перекрытия двух пролетов одновременно (5.8м). Во время монтажа данные панели укладываются на 3 опоры одновременно. Рабочая арматура сваренной панели взята из расчета коротких пролетов и натягивается на всю длину изделия.

Натяжение технологическое, т.е. из условия образования защитного слоя бетона - 20мм. Напряжение натяжения для стали класса А-II (А-Ⅱ) $\sigma_0 = 2200$ кг/см² с допускаемым отклонением $P = \pm 300$ кг/см².

По концам изделия и в средней части устанавливаются вторые сетки. В средней части (шарнирной) с помощью цеантеля при формовании образуется паз. После устранения цеантеля в паз закладывается доска трапецеидального сечения (3+2)=19см длиной на ширину панели, после чего изделие отправляется в термообработку.

В следствие новизны технологии изготовления сваренных панелей необходимо до массового выпуска из заводом изготовить опытную партию и провести испытания. Доска служит для своевременного усмотрения момента при подъеме изделия, предотвратив его скалывание, одновременно она не является звукоизолирующей перегородкой между помещениями.

Испытание сваренных панелей перекрытий с ПК-64.24-25 по ПК-64.24-33 и ПК-64.12-12, ПК-64.12-13 производить по схеме.

В средней части пустоты сваренных короткометражных панелей должны быть заделаны на заводе бетоном М200 путем вогнания пустот сверху с местным вибрированием.

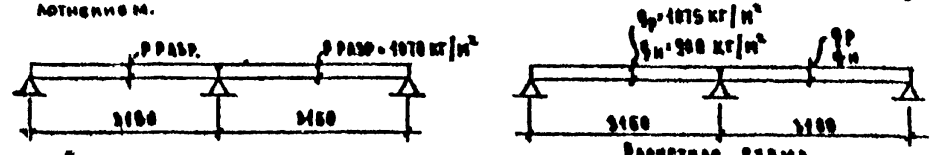

$q_{разр.}$ - разрушающая нагрузка без учета собств. веса

Расчетная схема.

$q_{расч.}$ расчетная нагрузка включая
$q_н$ - нормативная нагрузка собств. вес панели

Панели размерами по пролету 3190 мм армируются сварными сетками с рабочей арматурой класса А-II.

Сваренные короткометражные панели перекрытий приняты по предложению инженера тех. Афонина В.С. согласно решения технического совета МБ, как вариант для экспериментального применения.

КБ по железобетонным Госстроя РСФСР					

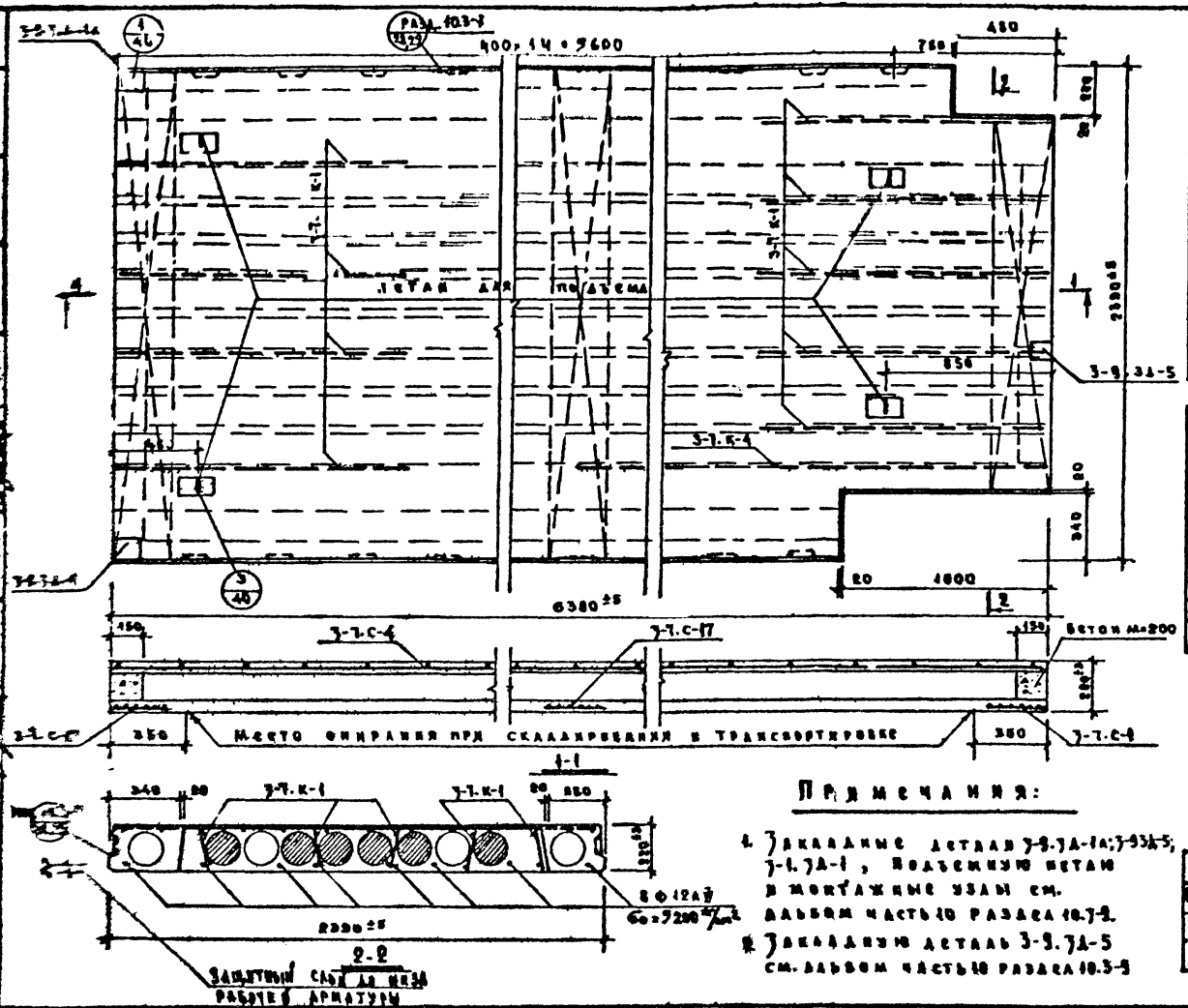

Спецификация металла

Марка изд.	Марка	К-во	Вес кг: марки	Вес кг: всего	№ листа	Ред. разраб.
ПК-64.24-25	3-1.К-1	3	0.46	4.14	19	
	3-1.К-4	1	1.86	1.86	20	
	3-1.С-1	1	4.26	4.26	19	
	3-1.С-17	2	1.78	3.56	19	
	3-1.С-4	1	7.78	7.78	19	
	Петля Ф18А-I	4	1.68	6.72	Разраб. 10.3-9 Вып. 1	
	Рабочая арматура Ф12А-III	8	5.68	45.44	18	
	3-9.3А-5	1	4.16	4.16	62	
	3-9.3А-1 / 3-9.3А-1	1 / 1	1.34	2.68	62	
	Итого:			74.54		

Характеристика изделия

Наименование	Ед. изм.	Кол-во
Вес	кг	5000
Объем бетона	м³	2.00
Вес металла	кг	14.54
Приведенная толщина бетона	см	13.5
Приведенный вес металла на 1 м² изделия	кг	4.94
Расход металла на 1 м² бетона	кг	36.47
Марка бетона	—	200
Передаточная прочность бетона в момент обжатия перед передачей нагрузки	—	≥ 140

Примечания:

1. Закладные детали 3-9.3А-1а; 3-9.3А-5; 3-1.3А-1, подъемную петлю и монтажные узлы см. альбом части 10 раздела 10.3-9.
2. Закладную деталь 3-9.3А-5 см. альбом части 10 раздела 10.3-9

Выборка металла

Сечение мм	180	85	80	45	32	16	14	12	10 мм
Длина м	158.0	97.8	7.12	4.78	51.2	9.93	10.54	—	
Вес кг	7.78	8.59	1.27	3.56	45.44	5.78	6.66	1.60	

1972	Панель перекрытия ПК-64.24-25	Серия 125	Часть 10 Раздел 10.3-7	Лист 1

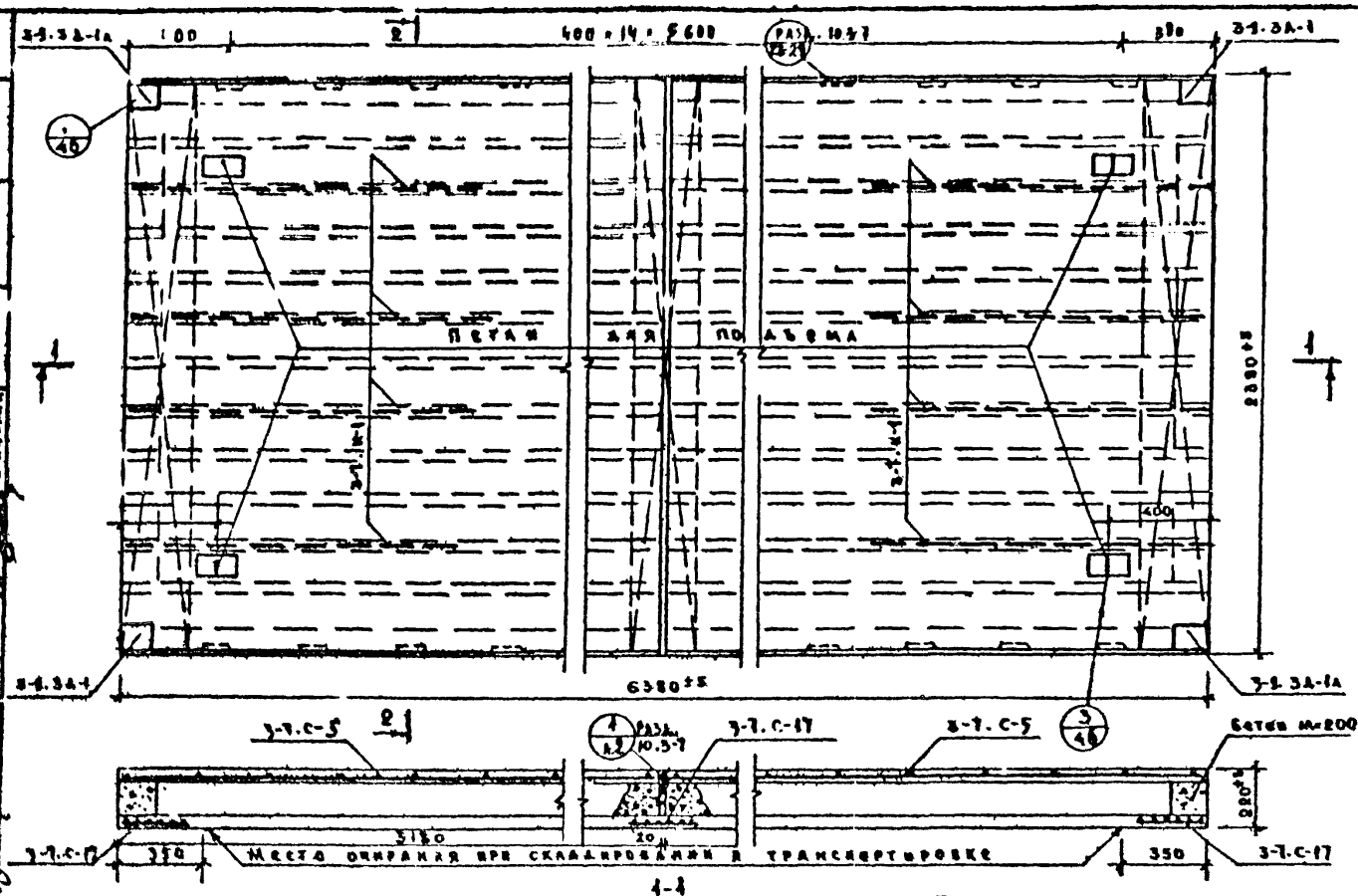

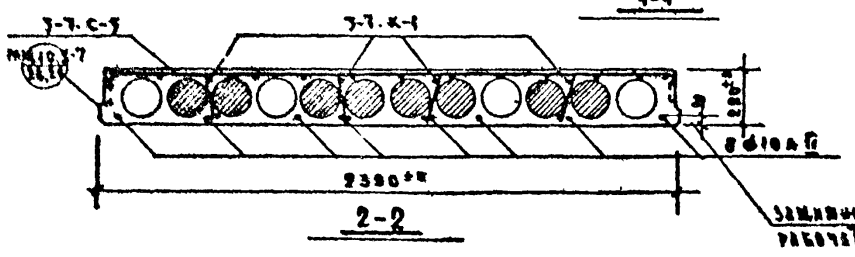

Спецификация металла						
Наим. р. д.	Марка	К-во	Вес кг: Марки	Вес кг: Всего	NN листа	NN раздела
ПК-64.24-26	3-7.К-1	8	0.46	3.68	19	10.3-7
	3-7.С-17	3	1.78	5.34	19	
	3-7.С-5	2	3.93	7.86	19	
	3-9.3Д-1а	2	1.34	2.68	62	10.3-9
	3-9.3Д-1	2	1.34	2.68	62	
	Петля Ф10А I	4	1.28	5.12	61	
	Рабочая арм. Ф10А II	8	3.94	31.52	18	10.3-7
	Итого			58.88		

Характеристика изделия		
Наименование	Ед. изм.	Кол-во
Вес	кг	4580
Объем бетона	м³	1.83
Вес металла	кг	58.88
Привед. толщина бетона	см	12.0
Привед. вес стали на 1 м² изд.	кг	3.86
Расход мет. на 1 м³ бетона	кг	32.2
Марка бетона	—	200
Кубиковая прочность бетона к моменту перед пред. напряж.	—	≥140

Выборка металла						
Сечение мм	3 В I	4 В I	10 А IV	12 А II	14 А I	100×8
Длина м	141.0	82.0	51.0	3.86	4.23	—
Вес кг	7.86	9.02	31.52	3.16	5.12	2.28

Примечания:

1. Закладные детали 3-9.3Д-1а, 3-9.3Д-1 подъемную петлю и монтажные узлы см. альбом часть 10. раздел 10.3-9.

На период изготовления и транспортировки установить доску сечением (50×20) × 190 на ширину изделия

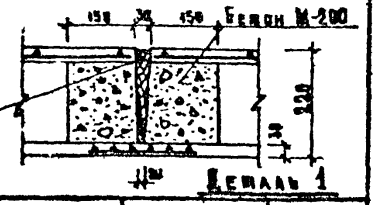

Гл. инж. КБ	Г. Бетонский	Вед. констр.	Д. Ягуд		
Гл. конст. КБ	Г. Рельман	Ст. техник	А. Есин		
Зав. отд.	М. Хрестовский				
Гл. конст. ВО	Н. Фадеев				
Вед. конст.	В. Зайцев	Дроверна	В. Афонин		

КБ по железобетону Госстроя РСФСР

АКО-1

1972

Панель перекрытия ПК-64.24-26.

Серия 125

Часть 10

Раздел 10.3-7

Лист 2

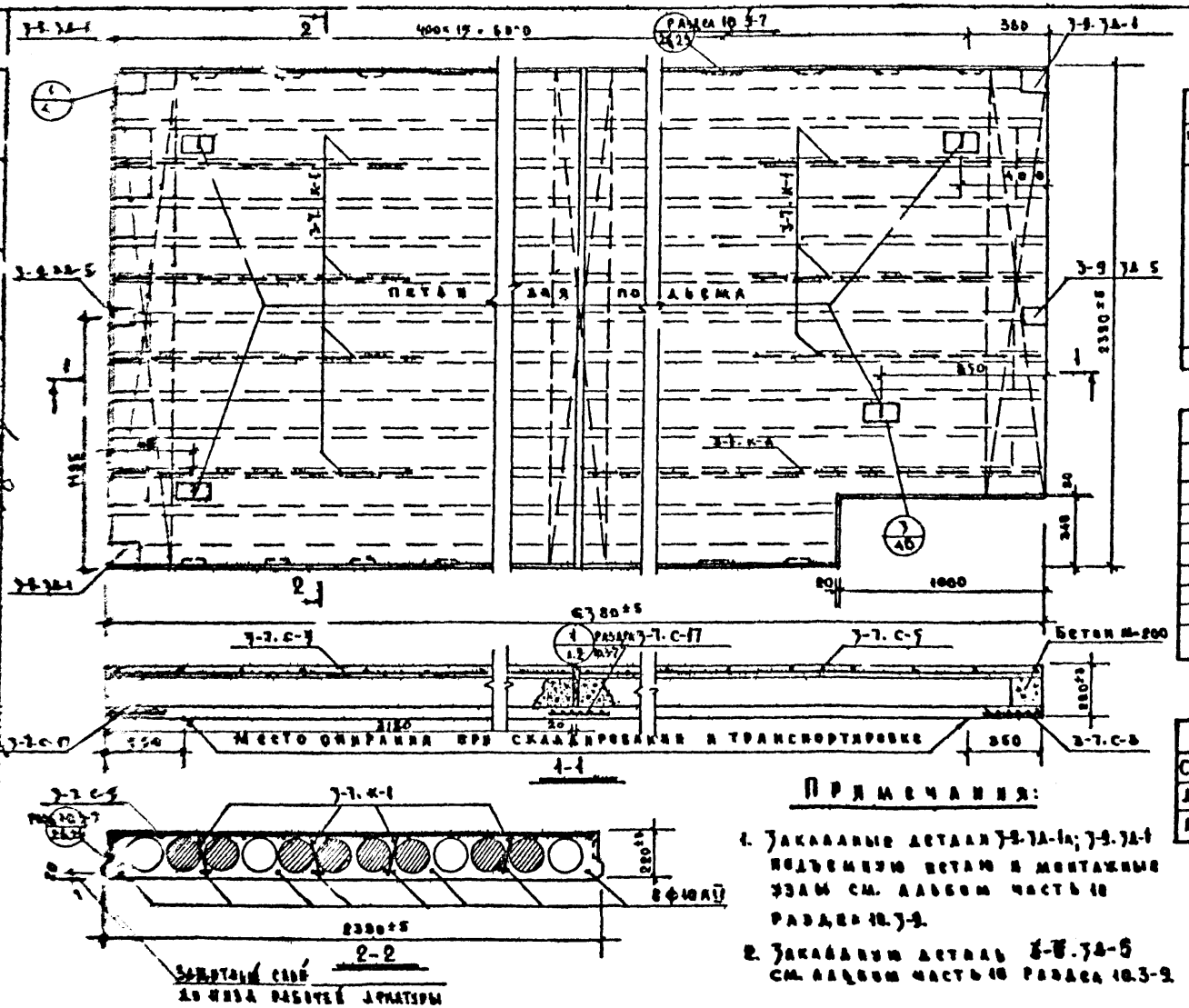

Спецификация металла

Наим. зд.	Марка	К-во	Вес кг: марки	Вес кг: всего	НН листа	НН раздела
ПК-64.24-27	3-7.К-1	7	0.46	3.22	19	10.3-7
	3-7.К-4	1	1.86	1.86	20	
	3-7.С-17	2	1.78	3.56	19	
	3-7.С-5	2	3.93	7.86	19	
	3-7.С-3	1	1.45	1.45	19	
	3-9.3Д-1	1/2	1.34	4.02	62	10.3-9
	3-9.3Д-5	2	1.16	2.32	62	
	Петля 14 АI	4	1.28	5.12	61	
	Рабочая арм-ра ф 10 АII	8	3.94	31.52	18	10.3-7
Итого				60.51		

Характеристика изделия

Наименование	Ед. изм.	Кол-во
Вес	кг	4400
Объем бетона	м³	1.76
Вес металла	кг	60.91
Привед. толщина бетона	см	11.8
Прив. вес мет. на 1 м³ изд.	кг	4.07
Расход мет. на 1 м³ бетон	кг	34.5
Марка бетона	—	200
Кубиковая прочность бетона к моменту перед. пред. напряж.	—	≥140

Выборка металла

Сечение мм	30 I	18 I	6 АII	10 АII	12 АII	14 АI	14 АII	10 АII
Длина м	139.0	20.5	3.12	51.0	2.67	4.23	1.00	—
Вес кг	7.04	8.86	1.23	31.52	2.37	5.18	1.32	2.65

Примечания:

1. Закладные детали 3-9.3Д-1а; 3-9.3Д-1 подъемную петлю и монтажные узлы см. альбом часть 10 раздел 10.3-9.
2. Закладную деталь 3-9.3Д-5 см. альбом часть 10 раздел 10.3-9.

1972	Панель перекрытия ПК-64.24-27.	Серия 125	Часть 10 / Раздел 10.3-7	Лист 3

АКВ-1

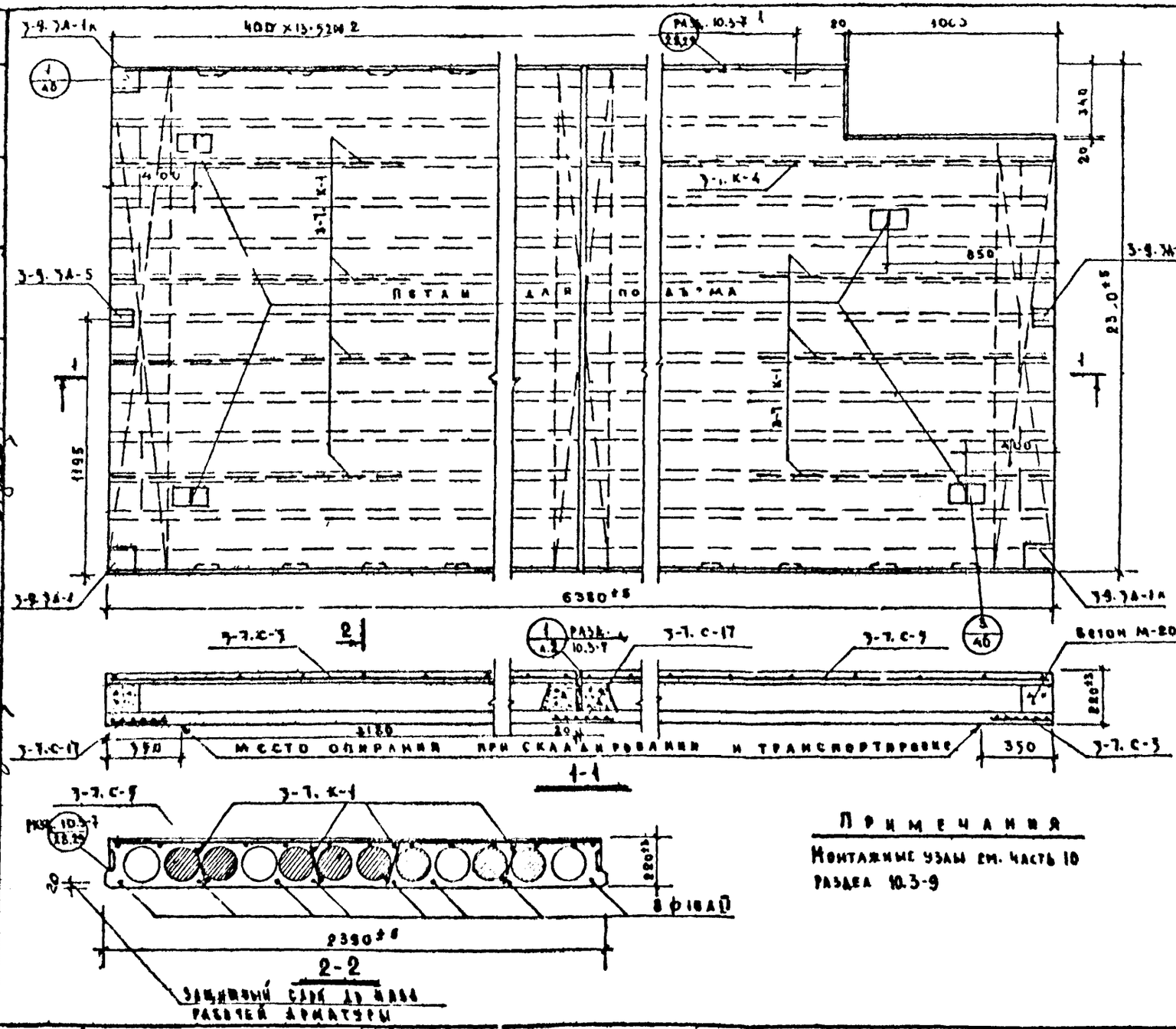

Спецификация металла						
Наим. и д.	Марка	Кол-во	Вес кг: марки	Вес кг: всего	NN листа	NN раздела
ПК-64.24-20	3-7.К-1	7	0.46	3.22	19	10.3-7
	3-7.К-4	1	1.86	1.86	20	
	3-7.С-17	2	1.78	3.56	19	
	3-7.С-5	2	3.93	7.86	19	
	3-7.С-3	1	1.45	1.45	19	
	3-9.3А-1к / 3-9.3А-1	2 / 1	1.34	4.02	62	10.3-9
	3-9.3А-5	2	1.16	2.32	62	
	Петля ф 14 А I	4	1.28	5.12	61	
	Рабочая арм-ра ф 10 А II	8	3.94	31.52	18	10.3-7
Итого				60.91		

Характеристика изделия		
Наименование	Ед. изм.	Кол-во
Вес	кг	4400
Объем бетона	м³	1.76
Вес металла	кг	60.91
Прив. вед. толщина бетона	см	11.8
Прив. расход мет. на 1 м² изд.	кг	4.87
Расход мет. на 1 м³ бетона	кг	34.5
Марка бетона	—	200
Кубиковая прочность бетона к моменту перед пред. напряж.	—	≥140

Выборка металла								
Сечение мм	3 В I	4 В I	8 А III	10 А II	12 А II	14 А I	14 А II	100 А II
Длина м	139.0	90.5	3.12	51.0	2.67	4.23	1.09	—
Вес кг	7.84	8.86	1.23	31.52	2.37	5.12	1.32	2.65

Примечания

Монтажные узлы см. часть 10 раздел 10.3-9

Гл. инж. кв.	Гл. конструктор	Зав. отд.	Гл. конструктор	Вед. конструктор
Д. Эрлихман	Ю. Кр.	Д. Афанасьев	В. Афонин	Ярошевич
Вед. конструктор	Ст. техн.			
И. Пук	А. Есин			В. Афонин

АКО-1

Госстрой РСФСР

1972

Панель перекрытия ПК-64.24-28

Серия 125

Часть 10

Раздел 10.3-7

Лист 4

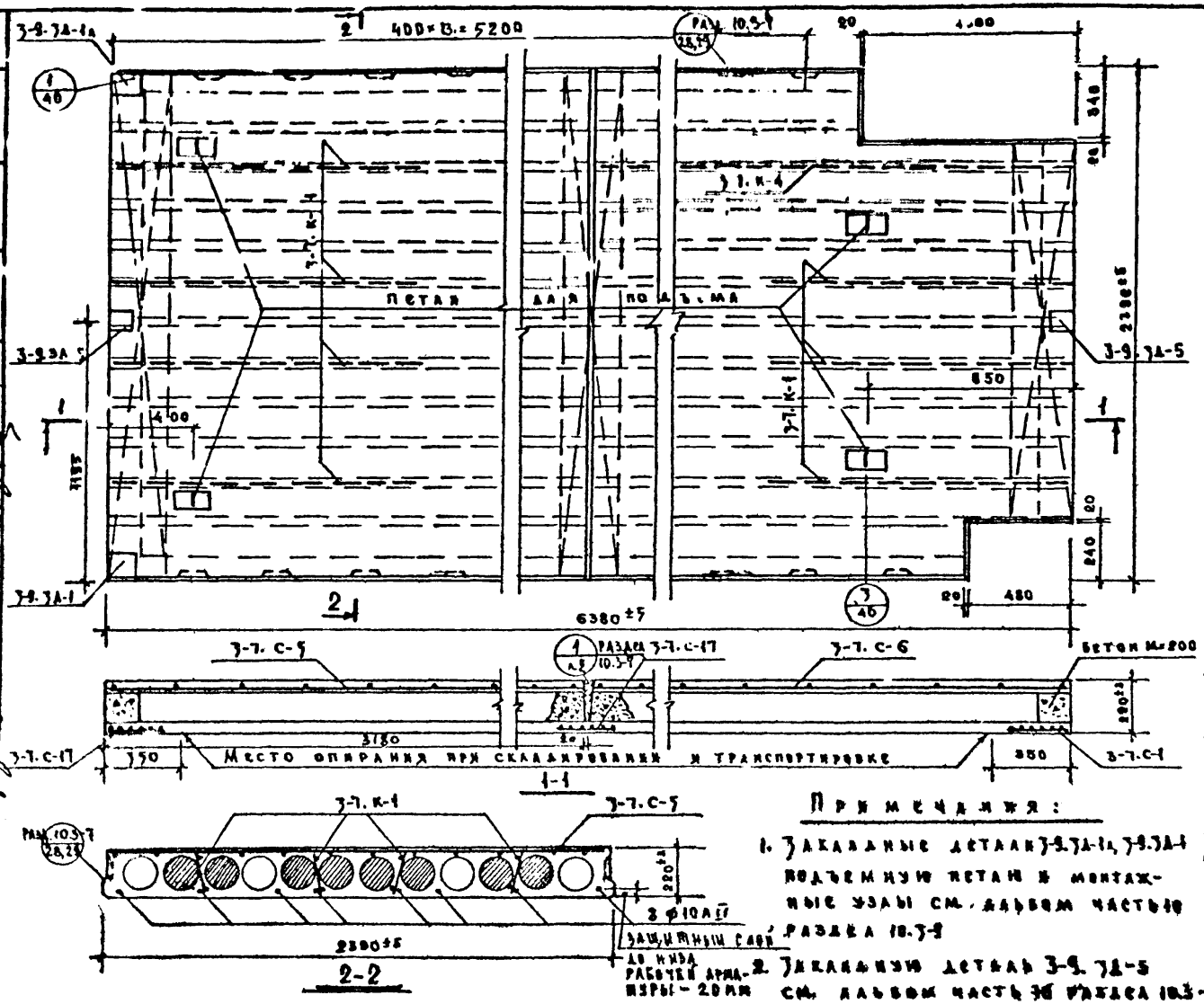

Спецификация металла

Наименование	Марка	N-во	Вес кг: Марки	Вес кг: Всего	№ листа	№ разделов
ПК-64.24-29	3-7. К-1	1	0.46	3.22	19	10.3-7
	3-7. К-4	1	1.86	1.86	20	
	3-7. С-11	2	4.78	9.56	19	
	3-7. С-1	1	4.26	4.26	19	
	3-7. С-5	1	3.93	3.93	19	
	3-7. С-6	1	3.84	3.84	20	
	3-7. 3А-5	2	1.16	2.32	62	
	3.90.58-1 / 3.90.58-2	1	4.34	2.68	62	10.3-9 № 3-9
	Петля ф 14 АI	4	1.28	5.12	61	
	Рабочая арм. ф 10 АII	8	3.94	31.52	48	10.3-7
	Итого			58.28		

Характеристика изделия

Наименование	Ед. изм.	Кол-во
Вес	кг	4330
Объем бетона	м³	1.73
Вес металла	кг	58.28
Приведенная толщина бетона	см	11.8
Приведенный расход металла на 1 м² изделия	кг	1.82
Расход металла на 1 м³ бетона	кг	34.7
Марка бетона	—	200
Передаточная прочность бетона к моменту отпуска предварительно напряженной арматуры	—	≥ 140

Выборка металла

Сечение, мм	32 I	14 AI	8 AI	10 AII	12 AII	14 AI	16 AI	20 AII
Длина м	139.0	88.5	3.12	51.0	4.78	4.27	4.09	—
Вес кг	334	8.67	1.23	31.52	4.58	5.12	6.32	2.18

Примечания:

1. Закладные детали 3-9.3А-1, 3-9.3А-1 подъемную петлю и монтажные узлы см. дальше часть 10 раздел 10.3-9
2. Закладную деталь 3-9.3А-5 см. дальше часть 10 раздела 10.3-9

ГИПРОСТРОЙ РСФСР	АК8-1	1972	Панель перекрытия ПК-64.24-29	Серия 125	Часть 10 Раздел 10.3-7	Лист 5

ГПТ 6-72 3

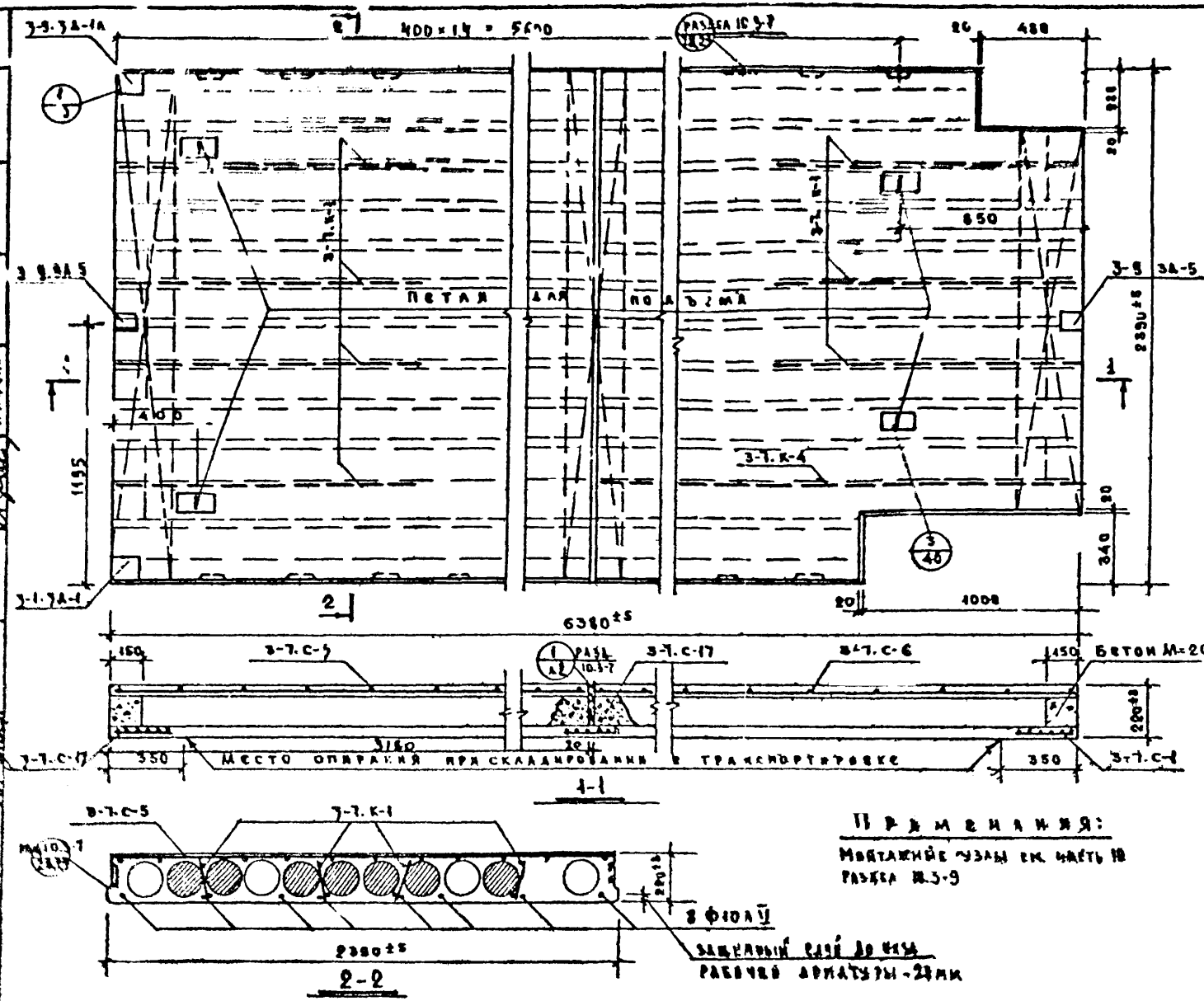

Спецификация металла

Наим. и д.	Марка	К-во	Вес кг: Марки	Вес кг: Всего	NN листа	N/N раздела
ПК-64.24-30	3-7.К-1	7	0.46	3.22	19	10.3-7
	3-7.К-4	1	1.86	1.86	20	
	3-7.С-17	2	1.78	3.81	19	
	3-7.С-1	1	1.26	1.26	19	
	3-7.С-5	1	3.93	3.93	19	
	3-7.С-6	1	3.81	3.81	20	
	3-9.ЗА-5	2	1.16	2.32	62	10.3-9
	3-9.ЗА-1А / 3-9.ЗА-1	1 / 1	1.34	2.68	62	
	Петля Ф14АI	4	1.28	5.12	61	
	Рабочая арм-ра Ф10АI	8	3.94	31.52	18	10.3-7
	Итого			59.28		

Характеристика изделия

Наименование	Ед. изм.	Кол. во
Вес	кг	43.30
Объем бетона	м³	1.73
Вес металла	кг	59.28
Привед. толщина бетона	см	11.8
Прив. расход. мет. на 1 м² изд.	кг	4.02
Расход. мет. на 1 м³ бетона	кг	34.3
Марка бетона	—	200
Кубиковая прочность бетона к моменту перед. пред. напряж.	—	≥140

Выборка металла

Сечение мм	3ВI	4ВI	8АIII	10АII	12АII	14АI	14АII	16АII
Длина м	139.0	58.5	3.12	51.0	1.78	4.23	1.09	—
Вес кг	7.74	8.67	1.23	31.52	1.78	5.12	1.32	2.10

Применения:

Монтажные узлы см. часть 10 раздела 10.3-9

1972	Панель перекрытия ПК-64.24-30	Серия 125	Часть 10 / Раздел 10.3-7	Лист 6

КБ Пожелезобетону Госстроя РСФСР
ДКО-1
Гл. инж. КБ
Гл. конс. КБ
Зав. отд.
Гл. конс. пр.
Зав. конс.
В. Болтышевский
Я. Фельман
Ю. Красин
Н. Афанасьев
В. Афонин
Вед. конст.
Ст. техник
Проверил
В. Есин
В. Афонин

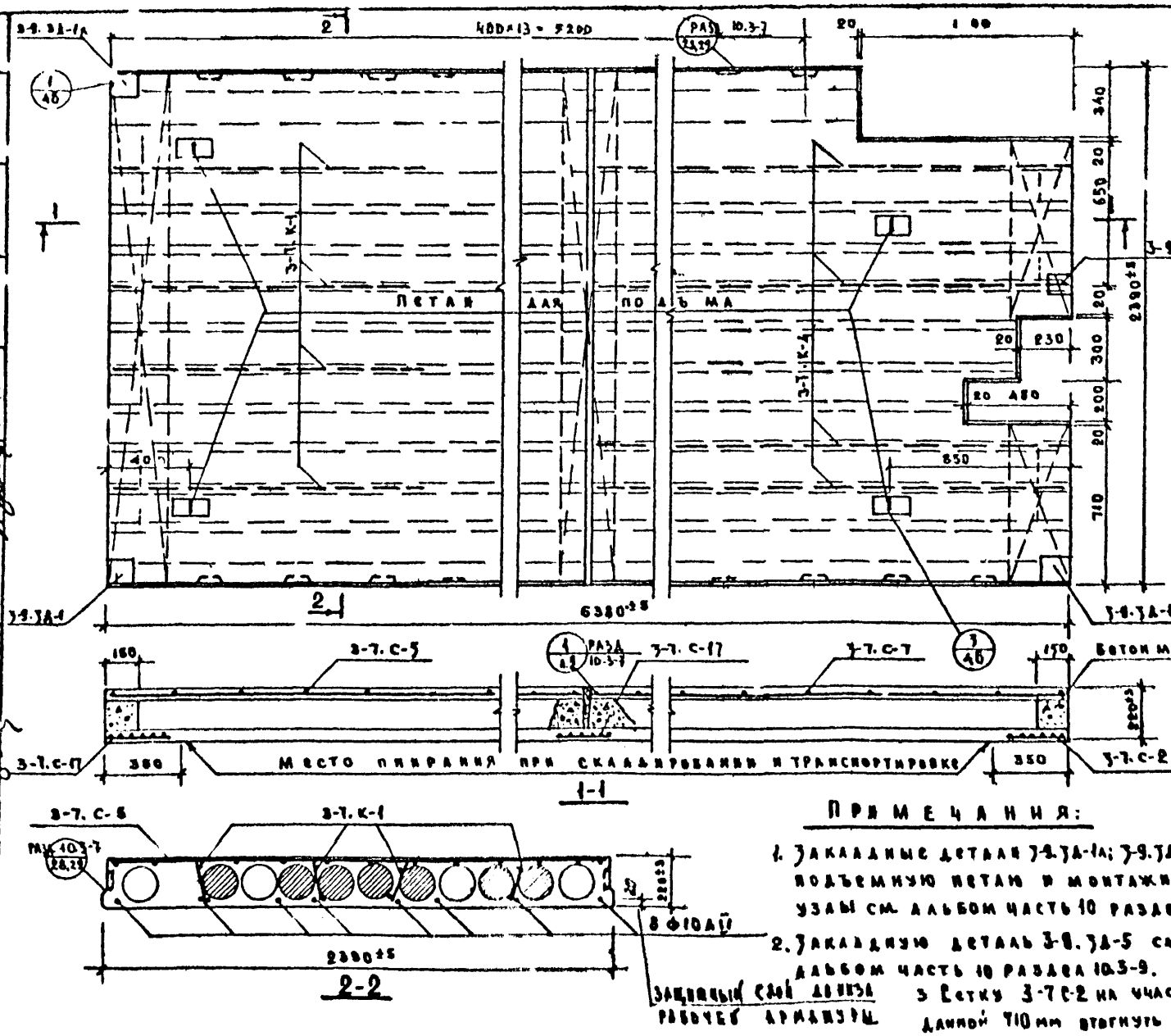

Спецификация металла

Наименование	Марка	К-во	Вес кг: Марки	Вес кг: Всего	№ листа	№ раздела
ПК-64.24-31	3-7.К-1	4	0.46	1.84	19	10.3-7
	3-7.С-17	2	1.78	3.56	19	
	3-7.С-2	2	0.56	1.12	19	
	3-7.К-4	4	1.86	7.44	20	
	3-7.С-5	1	3.93	3.93	19	
	3-7.М1	2/1	1.34	4.02	62	10.3-9
	3-7.С-7	1	3.81	3.81	20	10.3-7
	3-9.3А-5	1	1.16	1.16	62	10.3-9
	Петля ФНАI	4	1.28	5.12	61	
	Рабочая арм. из ст. 3 ГОСТ 5781-82	8	3.94	31.52	18	10.3-7
	ИТОГО			63.52		

Характеристика изделия

Наименование	Ед. изм.	КВА-80
Вес	кг	4350
Объем бетона	м³	1.74
Вес металла	кг	63.52
Приведенная толщина бетона	см	11.9
Приведенный расход металла на 1 м² изд.	кг	4.31
Расход металла на 1 м³ бет.	кг	36.5
Марка бетона	—	200
Кубиковая прочность бетона к моменту передачи предварительного напряжения	—	≥140

Выборка металла

Сечение мм	18 I	48 I	8 AIII	10 AIII	12 AIII	14 AI	14 AIII	100×8
Длина м	119.0	92.2	12.46	51.0	2.57	4.23	0.54	-
Вес кг	2.74	8.04	4.92	31.52	2.31	7.12	0.66	2.15

Примечания:

1. Закладные детали 3-9.3А-1А; 3-9.3А-1 подъемную петлю и монтажные узлы см. альбом часть 10 раздел 10.3-9
2. Закладную деталь 3-9.3А-5 см альбом часть 10 раздел 10.3-9.

3 Сетку 3-7.С-2 на участке длиной 710 мм втянуть по месту

Гл. инж. КБ	К. Луц				
Гл. конструктор	А. Есин				
Зав. отд.	А. Фельдман				
Гл. констр.	Н. Кулагина				
Рук. конст.	Л. Афонова				
Нач. сект.	Л. Афонова				
Проверил	Л. Афонова				

КБ по железобетону Госстроя РСФСР

АКВ-1

1972

Панель перекрытия ПК-64.24-31

Серия 125

Часть 10 Раздел 10.3-7

Лист 7

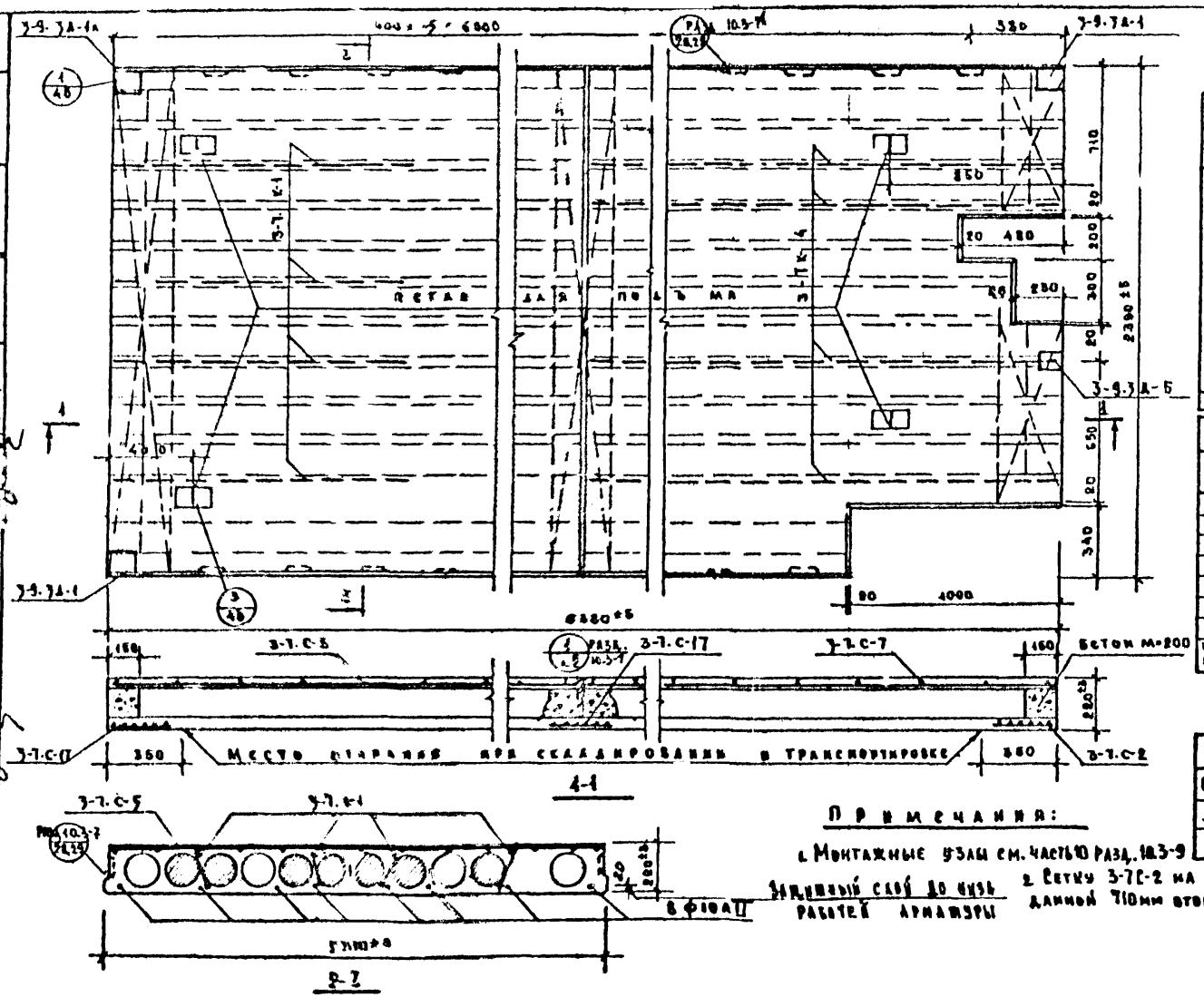

Спецификация арматуры

Наим. изд.	Марка	К-во	Вес кг: марки	Вес кг: в изд.	№ листа	№ разреза
ПК-64.24-32	3-7.К-1	4	0.46	1.84	19	10.3-7
	3-7.К-4	4	1.86	7.44	20	
	3-7.С-17	2	1.78	3.56	19	
	3-7.С-2	2	0.56	1.12	19	
	3-7.С-5	1	3.93	3.93	19	
	3-7.С-7	1	3.81	3.81	20	
	3-9.3А-5	1	4.16	4.16	62	10.3-9
	3.5А-16 / 3-9.3А-1	1 / 2	4.34	4.02	62	
	Металлич. изд.	4	1.28	5.12	61	
	Расход арм. ⌀10 А-II	8	3.94	31.52	18	10.3-7
	Итого			65.52		

Характеристика изделия

Наименование	Ед. изм.	Кол-во
Вес	кг	4350
Объем бетона	м³	1.74
Вес металла	кг	65.52
Привед. толщина бетона	см	11.9
Прив. расход мет. на 1 м² изд.	кг	4.51
Расход мет. на 1 м³ бетона	кг	36.5
Марка бетона	—	200
Кубиковая прочность бетона к моменту перед. напряж.	—	≥140

Выборка металла

Сечение мм	36Г	40Г	8АIII	10АII	12АII	14АI	16АI	18АI
Длина м	11.20	0.82	12.66	54.0	8.67	4.83	0.34	—
Вес кг	2.74	0.04	4.02	33.32	7.71	5.12	0.66	2.15

Примечания:

1. Монтажные узлы см. часть 10 разд. 10.3-9
2. Сетку 3-7С-2 на участке длиной 710мм отогнуть по месту
Закладной слой до низа рабочей арматуры

Гл. инж. пр.						
Гл. конст.						
Зав. отд.						
Гл. констр.						
Нач. констр.						

Н. контр.	Болтенская	
Гл. спец.	Фесенко	
Ст. тех.		
Инж.		
Инж.		
Инж.		
Инж.		

Н. изд.	Азе	
А. спец.	Егин	

Без. качества		
Технология		

АКВ-1

Госстрой РСФСР

КБ по железобетону

1972

Панель перекрытия ПК-64.24-32

Серия 1.465

Часть 10 Разд. 10.3-7

Лист 8

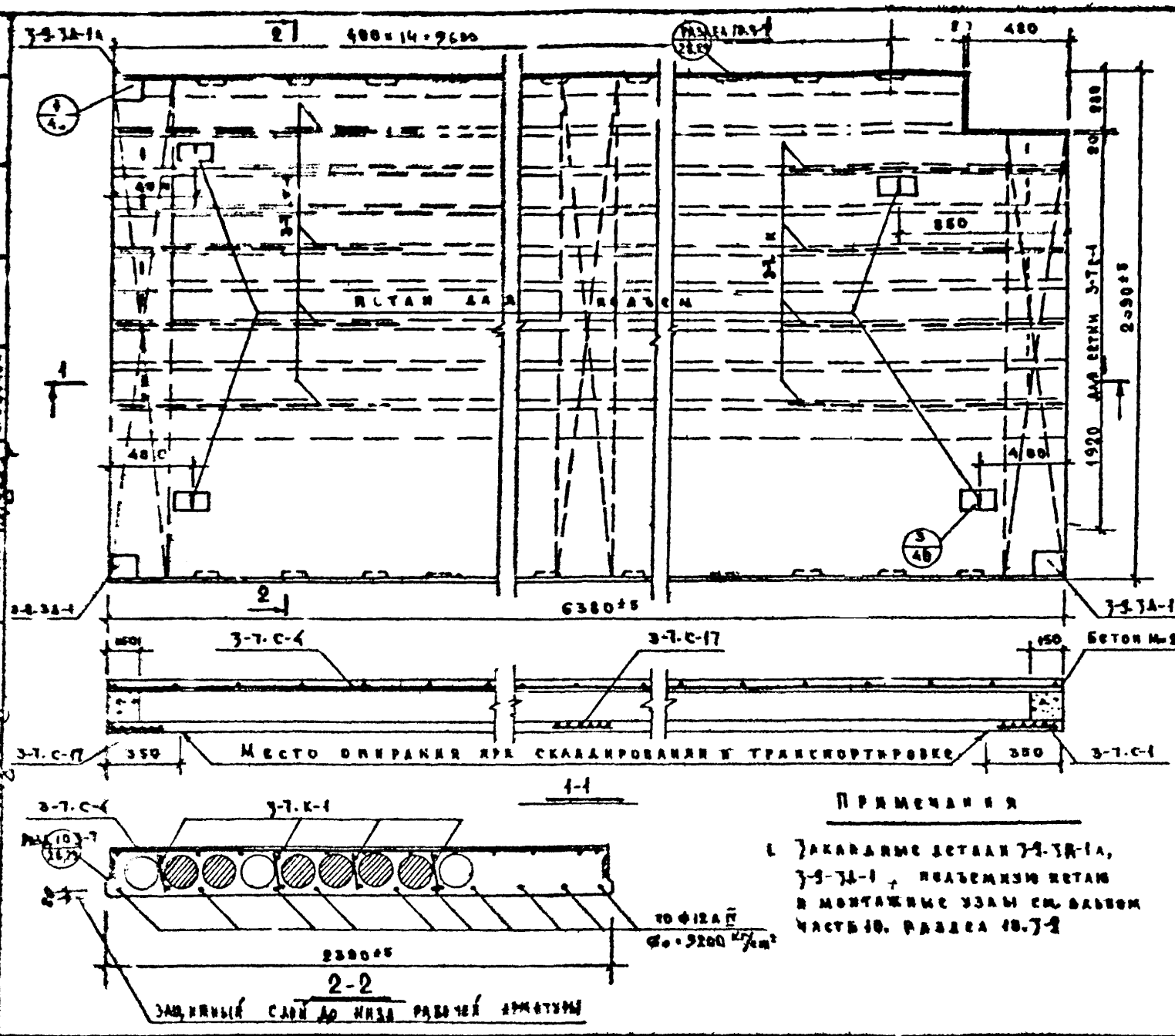

Спецификация арматуры

Наименование	Марка	К-во	Вес, кг: марки	Вес, кг: общий	№ листа	№ раздела
ПК-64.24-3	3-7.к-1	8	0.46	3.68	19	18.3-7
	3-7.с-17	2	1.78	3.56	19	
	3-7.с-1	1	4.26	4.26	19	
	3-7.с-4	1	7.72	7.72	19	
	3-3.3А-1а	2	4.34	8.68	62	18.3-9
	3-3.3А-1	1	4.34	4.34	62	
	Петля Ф16АI	4	4.88	19.52	61	18.3-1
	Рабочая арматура AIV	10	5.68	56.80	18	
	Итого			83.16		

Характеристика изделия

Наименование	Ед. изм.	К9А-80
Вес	кг	3480
Объем бетона	м³	8.19
Вес металла	кг	83.16
Привед. толщина бетона	см	14.4
Привед. расход мет. на 1 м² изд.	кг	5.60
Расход мет. на 1 м³ бет.	кг	37.5
Марка бетона	—	200
Кубиковая прочность бетона к моменту перед. пред. напряж.	—	≥ 140

Выборка металла

Сечение мм	38 I	48 I	12 А II	12 А IV	16 А I	10 В II
Длина м	138.0	86.7	2.67	64.0	4.23	—
Вес кг	7.72	8.50	2.37	56.80	6.72	4.65

Примечания

1. Закладные детали 3-3.3А-1а, 3-3.3Б-1 и подъемную петлю в монтажные узлы см. альбом Часть 18. Раздел 18.3-1

Ф₀ = 9200 кг/м²

1972	Панель перекрытия ПК-64.24-3		Серия 125	Часть 18	Раздел 18.3-1	Лист 9

АКБ-1

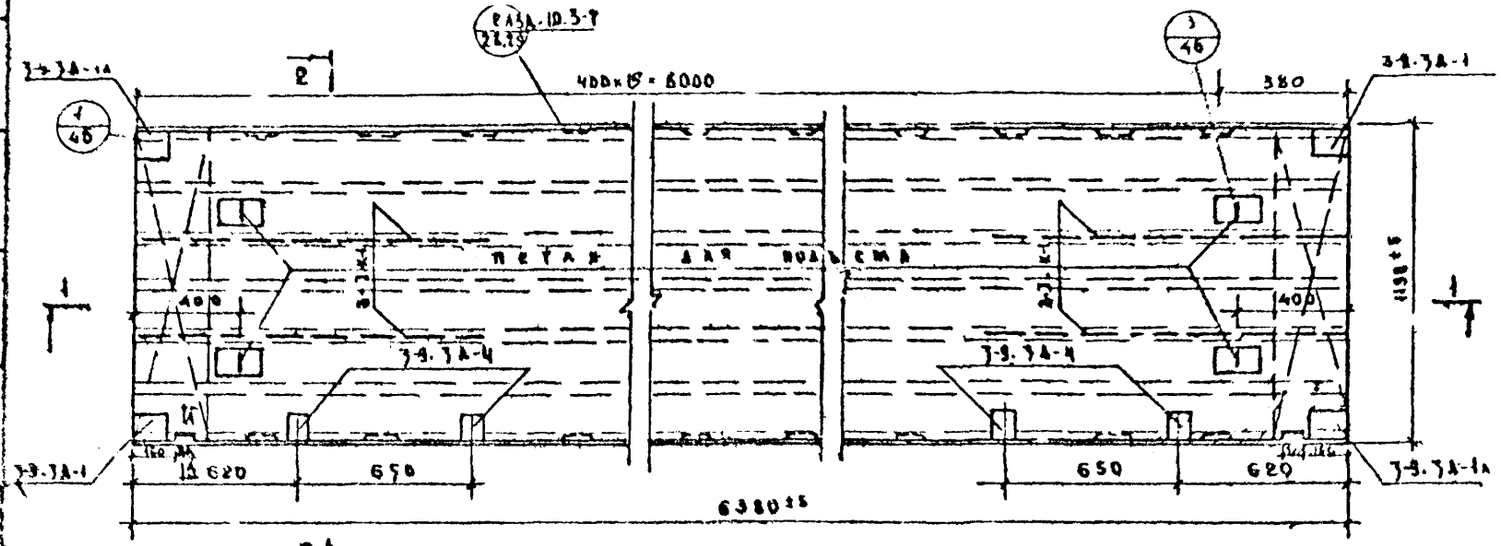

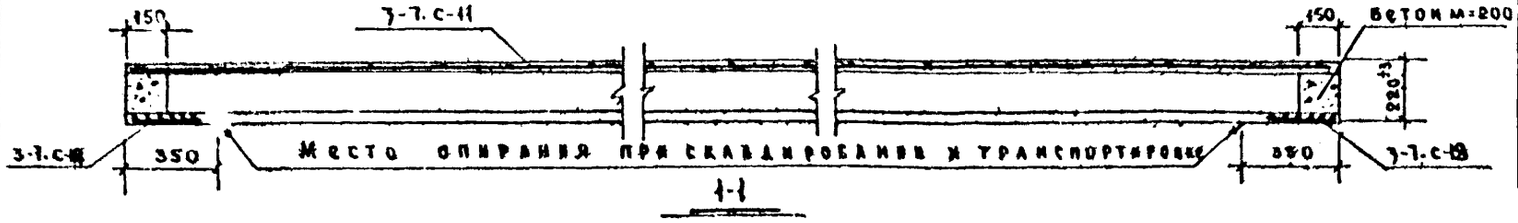

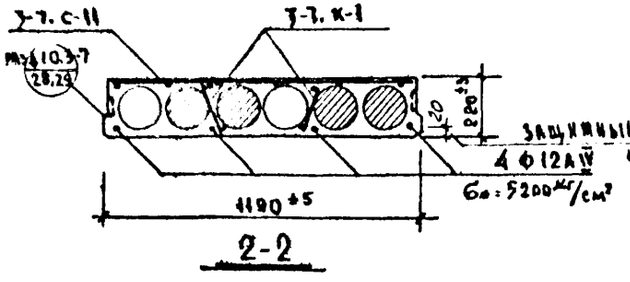

Примечания:

1. Закладные детали 3-3.3А-1А, 3-3.3А-1; 3-3.3А-4 подъемную петлю и монтажные узлы см. альбом часть 10. раздел 10.3-9.
2. Сечение по А-А см. лист 11.

Спецификация арматуры

Наим. изд.	Марка	К-во	Вес кг: Марки	Вес кг: Всего	№ листа	№ разъема
ПК-64.12-12	3-7. К-1	4	0.46	1.84	19	10.3-7
	3-7. С-11	1	3.94	3.94	20	
	3-7 С-18	2	4.02	2.04	19	
	3-3.3А-1А	2	1.34	2.68	62	10.3-9
	3-3.3А-1	2	1.34	2.68	62	
	3-3.3А-4	4	1.89	7.56	62	
	петля Ф12AI	4	0.93	3.72	61	
	рабочая арм-ра Ф 12AIV	4	5.68	22.72	18	10.3-7
	Итого			47.18		

Характеристика изделия

Наименование	Ед. изм	Кол-во
Вес	кг	2250
Объем бетона	м³	0.90
Вес металла	кг	47.18
Привед. толщина бетона	см	11.8
Привед. расход мет. на 1м² пер.	кг	6.05
Расход мет. на 1м³ бет.	кг	51.30
Марка бетона	—	200
Кубиковая прочность бетона к моменту перед. преднапр.	—	≥140

Выборка металла

Сечение мм	3AI	4BI	12AI	12BII	12AIV	14AII	100х8	120х8
Длина м	71.4	39.6	4.18	4.66	25.6	7.40	—	—
Вес кг	3.94	3.88	3.72	4.16	22.72	4.19	2.08	2.40

Гл. инж. КБ						
Гл. конст. КБ						
Зав. отд.						
Гл. конструктор						
Нач. конст. гр.						

Ж.-Пух, А. Есич, Е. Бобров, Е. Бахтинский, Нач. отд. техн. конт., Р. Фельман, Ст. техник, К. Кругликова, К. Иофинитин, Проверил, Е. Дубовик

Госстрой РСФСР
ЦНИИЭП жилища
АКБ-1

1972

Панель перекрытия ПК-64.12-12

Серия 125

Часть 10
Раздел 10.3-7

Лист 10

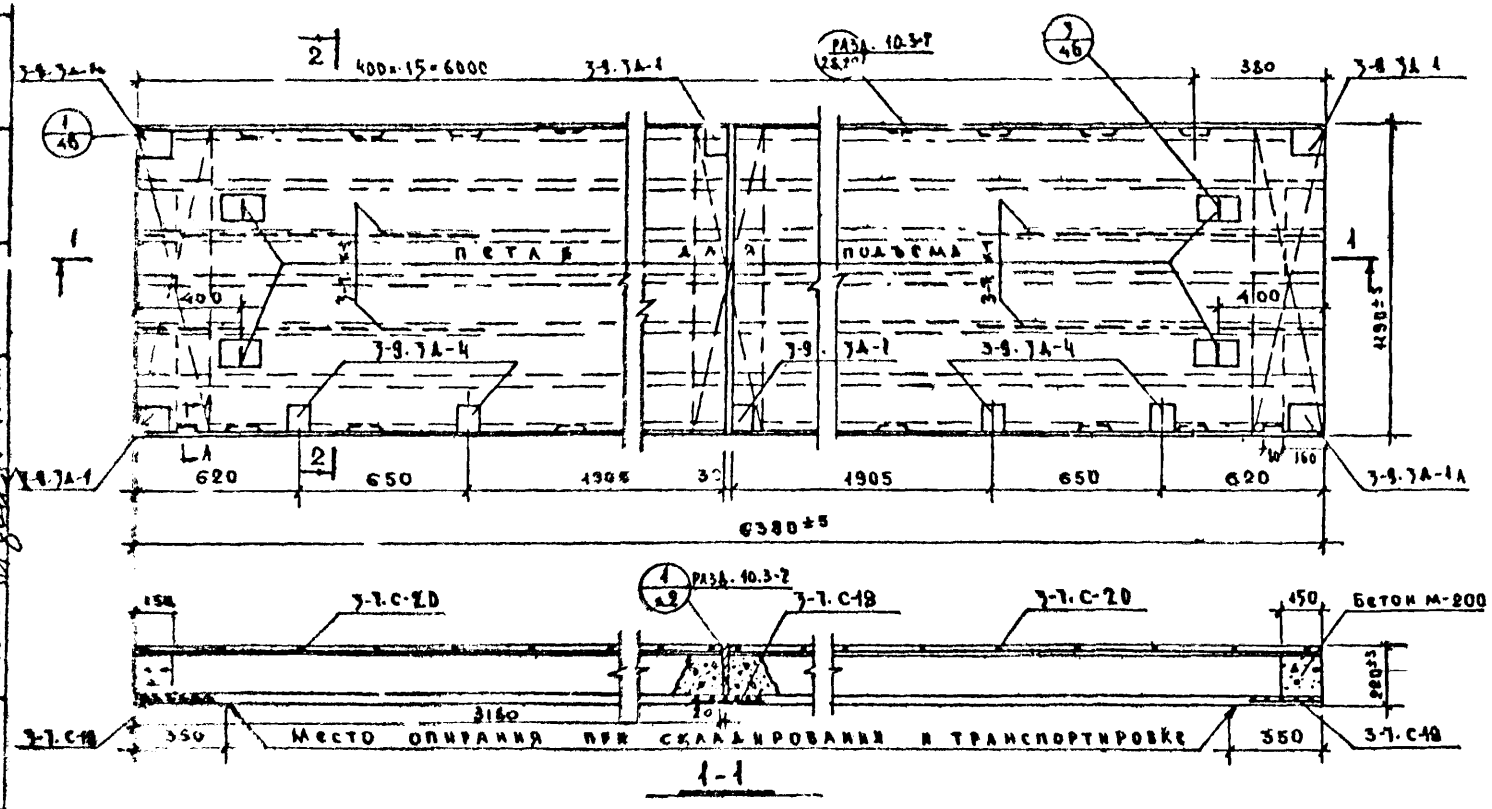

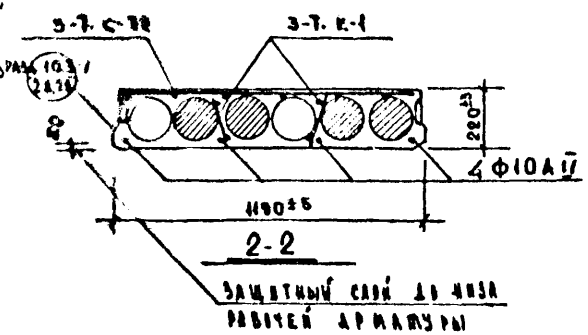

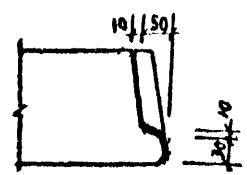

По А-А

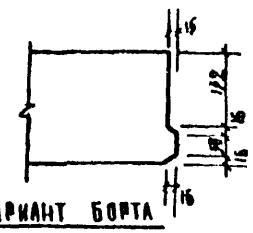

Вариант борта

Спецификация арматуры

Наим. изд.	Марка	К-во	Вес кг: Марки	Вес кг: Всего	NN листа	NN раздела
ПК-64.12-13	3-7.К-1	4	0.46	1.84	19	10.3-7
	3-7.С-18	3	1.02	3.06	19	
	3-7.С-20	2	1.98	3.96	20	
	3-9.3А-1А	2	1.34	2.68	62	10.3-9
	3-9.3А-1	4	1.34	5.36	62	
	3-9.3А-4	4	1.89	7.56	62	
	Петля Ф12А I	4	0.93	3.72	61	
	Рабочая арматура Ф10А II	4	3.94	15.76	18	10.3-7
	Итого			43.94		

Характеристика изделия

Наименование	Ед. изм.	Кол-во
Вес	кг	2250
Объем бетона	м³	0.90
Вес металла	кг	43.94
Привед. толщина бетона	см	11.8
Прив. расход мет. на 1м² изд.	кг	5.63
Расход мет. на 1м³ бетона	кг	47.7
Марка бетона	—	200
Кубиковая прочность бетона к моменту перед. пред. напряж.	—	≥ 140

Выборка стали

Сечение мм	3В I	4В I	10А II	12А I	12А II	14А II	100А II	120А II
Длина м	74.4	58.0	25.5	4.18	10.14	—	—	—
Вес кг	3.96	4.90	15.76	3.72	8.84	—	3.30	3.46

Примечания:

КБ по железобетону Госстроя РСФСР	АКО-1	1972	Панель перекрытия ПК-64.12-13	Серия 125	Часть 10 / Раздел 10.3-7	Лист 11

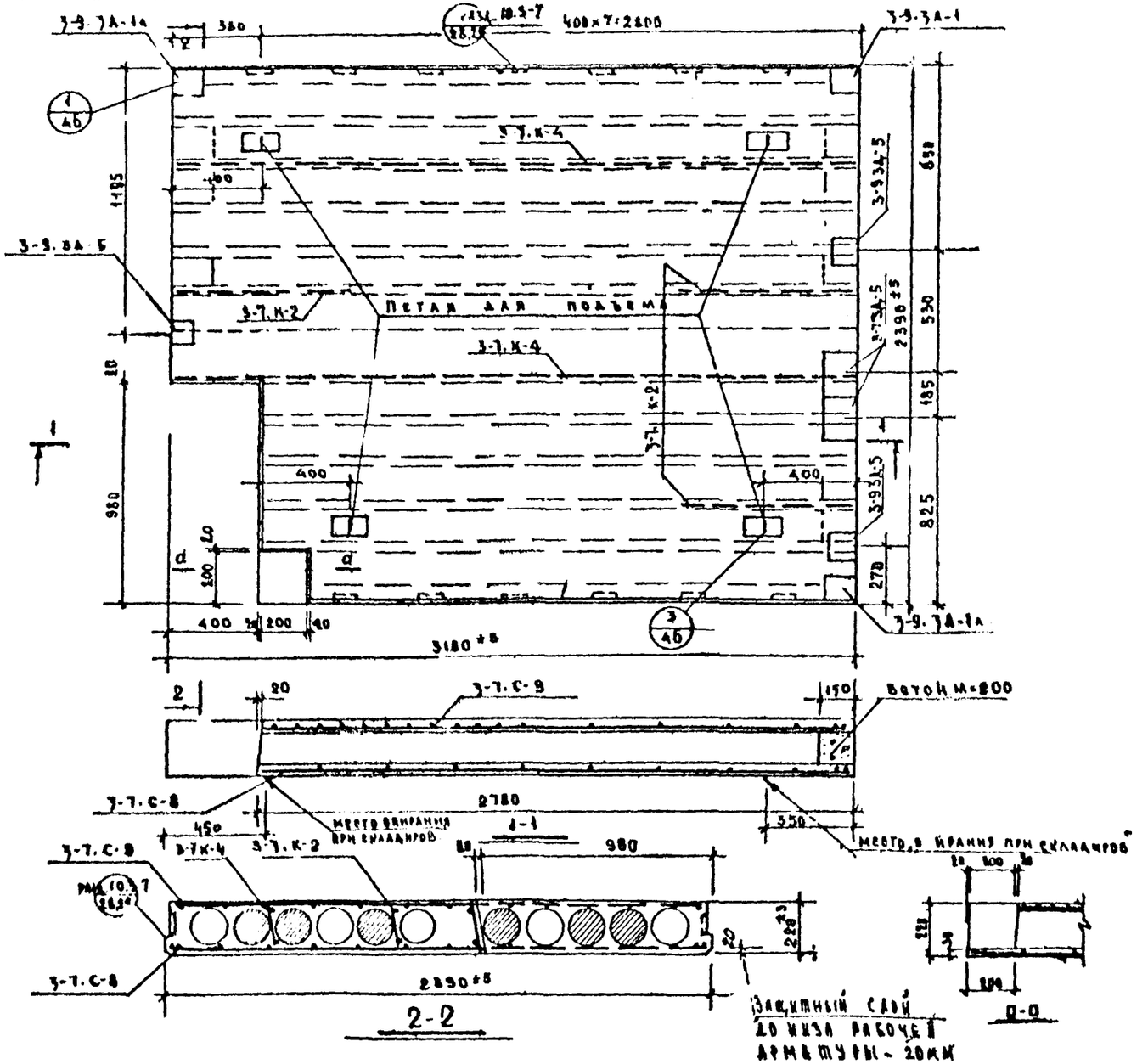

Спецификация арматуры						
Наим. и д.	Марка	Г-во	Вес кг: Марки	Вес кг: Всего	NN листа	NN раздела
ПК-32.24-16	3-7.К-2	3	0.22	0.66	19	10.3-7
	3-7.К-4	2	1.86	3.72	20	
	3-7.С-8	1	12.37	12.37	20	
	3-7.С-9	1	6.86	6.86	20	
	3-9.3А-1а	2	1.34	2.68	62	10.3-9
	3-9.3А-1	1	1.34	1.34	62	
	3-9.3А-5	3	1.16	3.48	62	
	Петля Ф12АI	4	0.93	3.72	61	
	3-7 3А-5	2	1.79	3.58	10.3-7 л.20	
				38.41		

Характеристика изделия		
Наименования	Ед. изм	Кол-во
Вес	кг	2130
Объем бетона	м³	0.91
Вес металла	кг	38.41
Привед. толщина бетона	см	12.0
Привед. расход мет. на 1м² изд.	кг	4.11
Расход мет. на 1м³ бетона	кг	33.30
Марка бетона	—	200
Кубиковая прочность бетона к моменту передачи пред. напряж.	—	≥ 140

Выборка стали								
Сечение мм	3В I	4В I	6А III	8А III	12А I	12А II	14А II	100×8
Длина м	41.88	99.5	4.60	5.23	4.18	2.67	3.7	—
Вес кг	2.26	9.77	2.12	2.46	3.72	2.37	3.3	5.41

Примечания:

1. Закладные детали 3-9.3А-1а; 3-9.3А-1, подъемную петлю и монтажные узлы см. альбом часть 10. раздел 10.3-9
2. Закладную деталь 3-7. 3А-5 см альбом часть 10. раздел 10.3-7.

1972	Панель перекрытия ПК-32. 24-16	Серия 125	Часть 10 / Раздел 10.3-7	Лист 12

КБ по железобетону Госстроя ВСССР

АКО-1

Н076-32 15

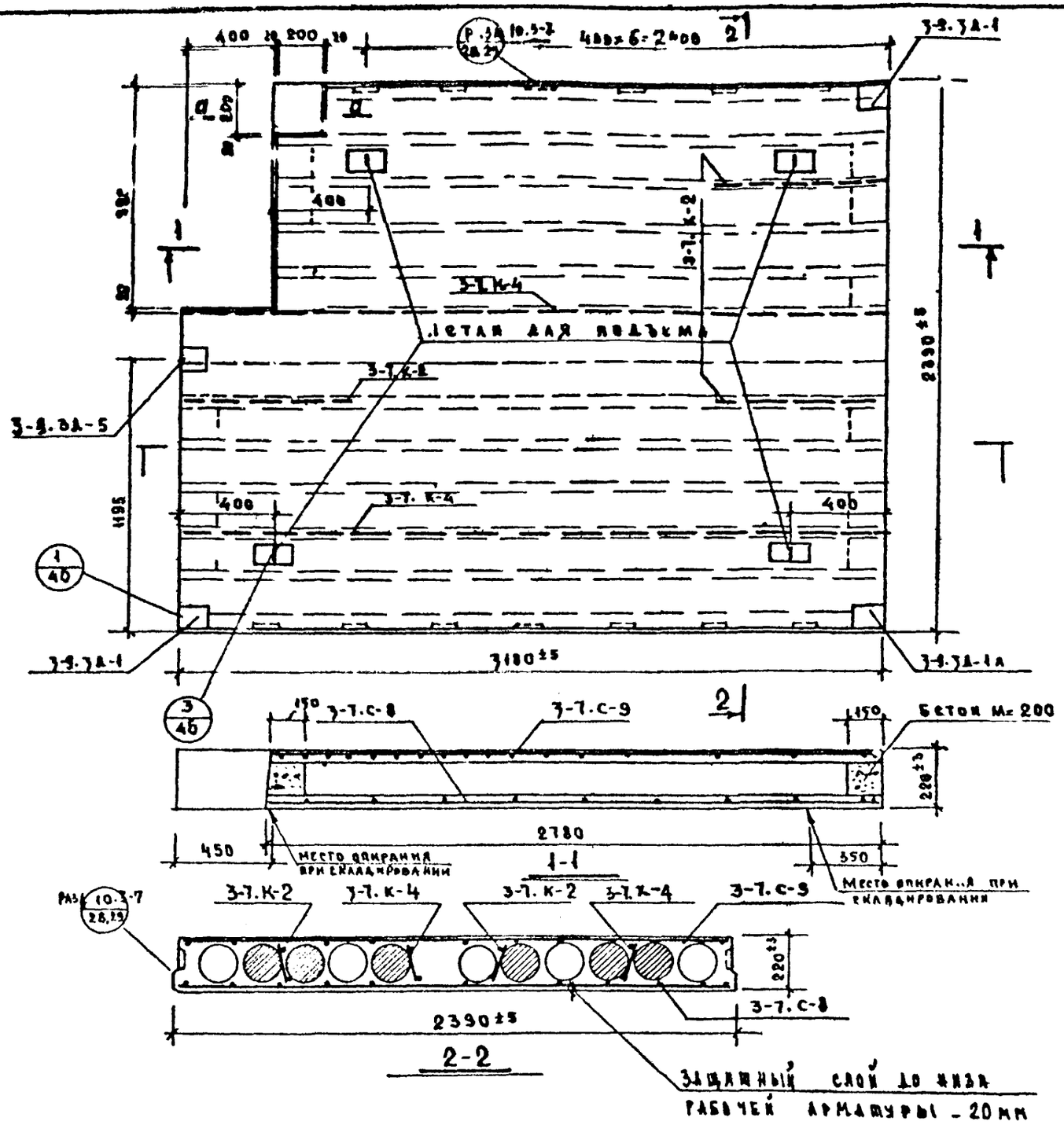

Спецификация арматуры						
Наим. изд.	Марка	Ч-во	Вес кг: Марки	Вес кг: Всего	Нн листа	Нн раздела
ПК-32.24-17	3-7.К-2	3	0.22	0.66	19	10.3-7
	3-7.К-4	2	1.86	3.72	20	
	3-7.С-8	1	12.37	12.37	20	
	3-7.С-9	1	6.86	6.86	20	
	3-9.3А-1А	1	1.34	1.34	62	10.3-9
	3-9.3А-1	2	1.34	2.68	62	
	3-9.3А-5	1	1.16	1.16	62	
	Петля Ф12АI	4	0.93	3.72	61	
	Итого			32.51		

Характеристика изделия		
Наименование	Ед. изм.	Кол-во
Вес	кг	2130
Объем бетона	м³	0.91
Вес металла	кг	32.51
Привед. толщина бетона	см	12.0
Привед. расход мет. на 1 м² изд.	кг	4.11
Расход мет. на 1 м³ бетона	кг	33.30
Марка бетона	—	200
Кубиковая прочность бетона к моменту перед. пред. напряж.	—	≥140

Выборка стали								
Сечение мм	3 В I	4 В I	6 А III	8 А III	12 А I	12 А II	14 А II	10 В К 8
Длина м	41.1	49.5	41.0	6.23	4.18	2.67	0.74	—
Вес кг	2.27	9.77	9.12	2.46	3.72	2.37	0.66	2.15

Примечания:

см. лист 12

Сечение а-а см. лист 12

Гл. инж. кб.	Д. Болтинский	Вед. конст.	Н. Язх		
Гл. констр. кб.	Я. Фельман	Ст. техник	Д. Есин		
Зав. отд.	Ю. Трасковский				
Гл. констр. пр.	Э. Дзюбинский	Проверил	В. Афонин		
Вед. констр.	Г. Афонин				

КБ по железобетону Госстроя РСФСР

АКО-1

1972

Панель перекрытия ПК-32.24-17

Серия 125

Часть 18

Раздел 10.3-7

Лист 13

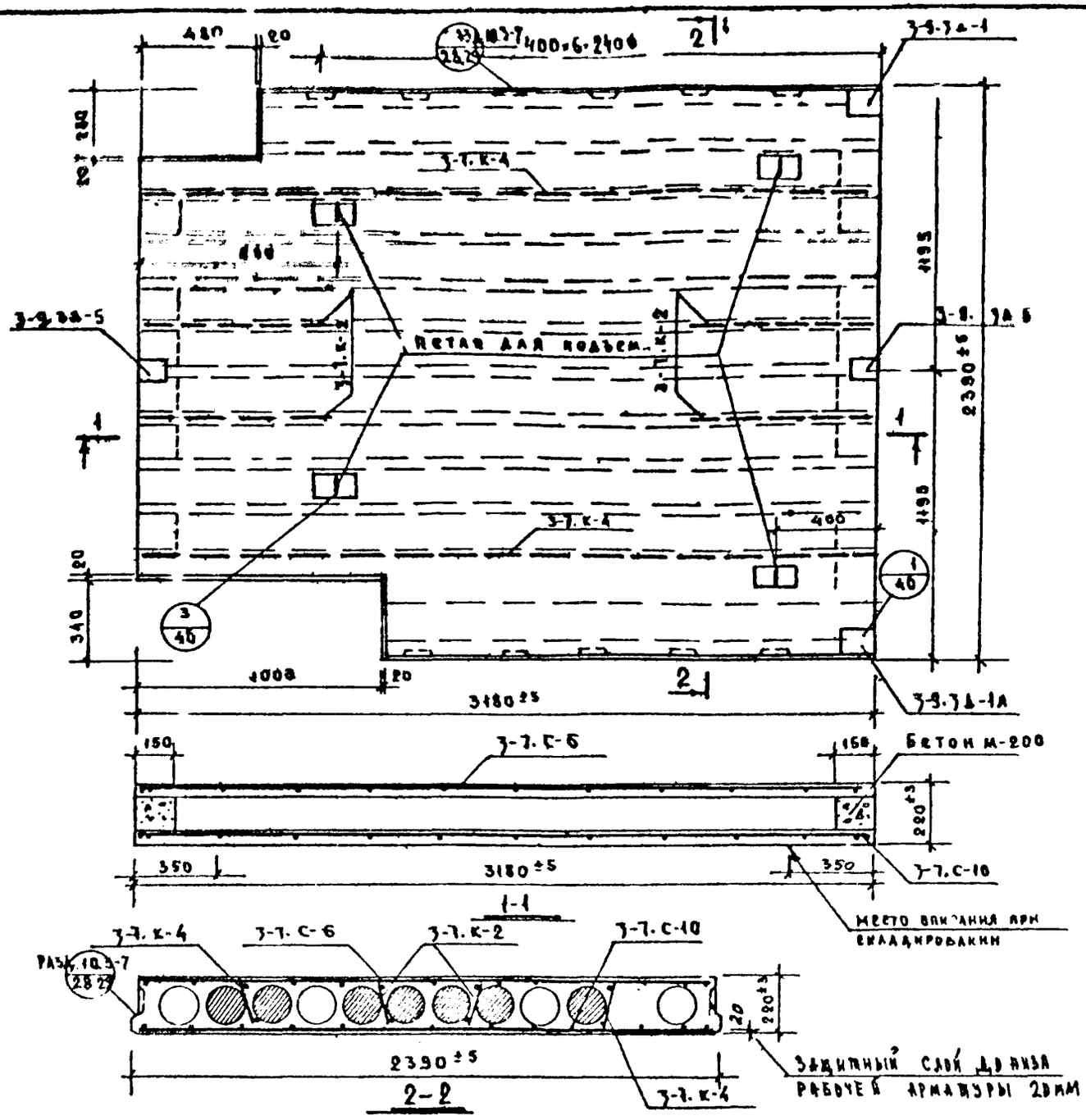

Спецификация арматуры						
Наименование	Марка	К-во	Вес кг		№ листа	№ раздела
			Марки	Всего		
ПК-32.24-18	3-7.К-2	4	0.22	0.88	19	10.3-7
	3-7.К-4	2	1.86	3.72	20	
	3-7.С-6	1	3.81	3.81	20	
	3-7.С-10	1	12.37	12.37	20	
	3-9.3А-1А	1	4.34	4.34	62	10.3-9
	3-9.3А-1	1	4.34	4.34	62	
	3-9.3А-5	2	4.16	2.32	62	
	Петля Ø12А1	4	0.93	3.72	61	
	Итого			29.50		

Характеристика изделия		
Наименование	Ед. изм.	Кол-во
Вес	кг	2080
Объем бетона	м³	0.83
Вес металла	кг	29.50
Привед. толщина бетона	см	12.0
Привед. расход мет-на 1м² изд.	кг	4.13
Расход мет-на 1м³ бетона	кг	35.6
Марка бетона	—	200
Кубиковая прочность бетона к моменту перев. вред. на пр-ж	—	≥140

Выборка стали								
Сечение мм	3В1	4В1	6А1	8А1	12А1	12А2	14А1	—
Длина м	6.93	5.70	4.40	6.23	4.18	1.38	1.49	—
Вес кг	3.81	5.39	9.12	2.46	3.72	1.58	1.32	2.10

Примечания:

Монтажные узлы см. часть 10 раздел 10.3-9

КБ Госстрой СССР	АХ8-1	1972	Панель перекрытия ПК-32.24-18	Серия 125	Часть 10 / Раздел 10.3-7	Лист 14

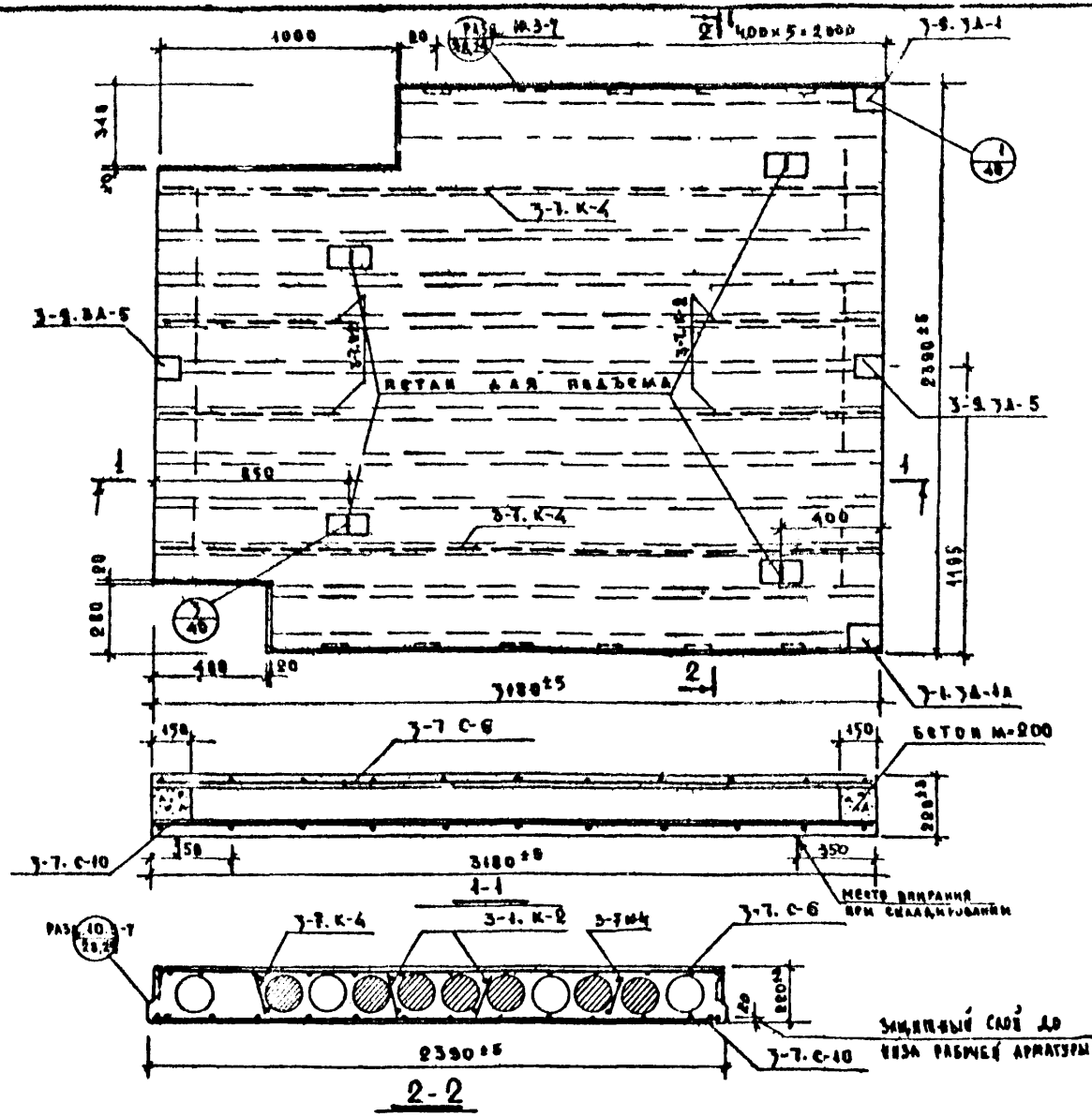

Спецификация арматуры

Наименование	Марка	Поз.	Вес кг: Марки	Вес кг: Всего	Лист	№ раздела
ПК-32.24-19	3-1. К-2	4	0.22	0.88	19	10.3-9
	3-1. К-4	2	1.86	3.72	20	
	3-1. С-6	1	3.81	3.81	20	
	3-1. С-10	1	12.37	12.37	20	
	3-9. 3А-1а	1	4.34	4.34	62	
	3-9. 3А-1	1	4.34	4.34	62	
	3-9. 3А-5	2	4.16	8.32	62	
	Петля фиксат.	4	0.93	3.72	61	
	Итого			29.50		

Характеристика изделия

Наименование	Ед. изм.	Кол-во
Вес	кг	2080
Объем бетона	м³	0.83
Вес металла	кг	29.50
Привед. толщина бетона	см	12.0
Прив. вес мет. на 1м² изд.	кг	4.13
Расход мет. на 1м³ бетона	кг	35.6
Марка бетона	—	200
Кубиковая прочность бет. к моменту перед трансп. наир.	—	≥ 140

Выборка металла

Сечение мм	18 I	48 I	6 А-III	8 А-III	12 А I	12 А-III	14 А-III	—
Длина м	69.2	57.9	44.0	6.03	4.18	1.88	1.49	—
Вес кг	3.84	3.39	9.42	2.46	3.72	1.58	4.32	2.10

Примечания:

1. Закладные детали 3-9.3А-1а; 3-9.3А-1, подъемную петлю и монтажные узлы см. альбом часть III раздел 10.3-9.
2. Зак. деталь 3-9.3А-5 см. альбом часть III раз. 3-9

КБ ЖБ Госстроя РСФСР	АКО-1	1972	Панель перекрытия ПК-32.24-19	Серия 125	Часть 10 Раздел 10.3-9	Лист 15

Гл. инж. КБ Н. Пул; Гл. конст. КБ А. Есин; Зав. отд. Ю. Ватагинский; Гл. конструктор Я. Фельдман; Ведущий инженер Н. Красковская; Гл. конструктор В. Яковлевский; Ведущий конструктор В. Афонин; Ведущий конструктор Б. Афонин; Ведущий конструктор Б. Афонин

4ПК-32.19

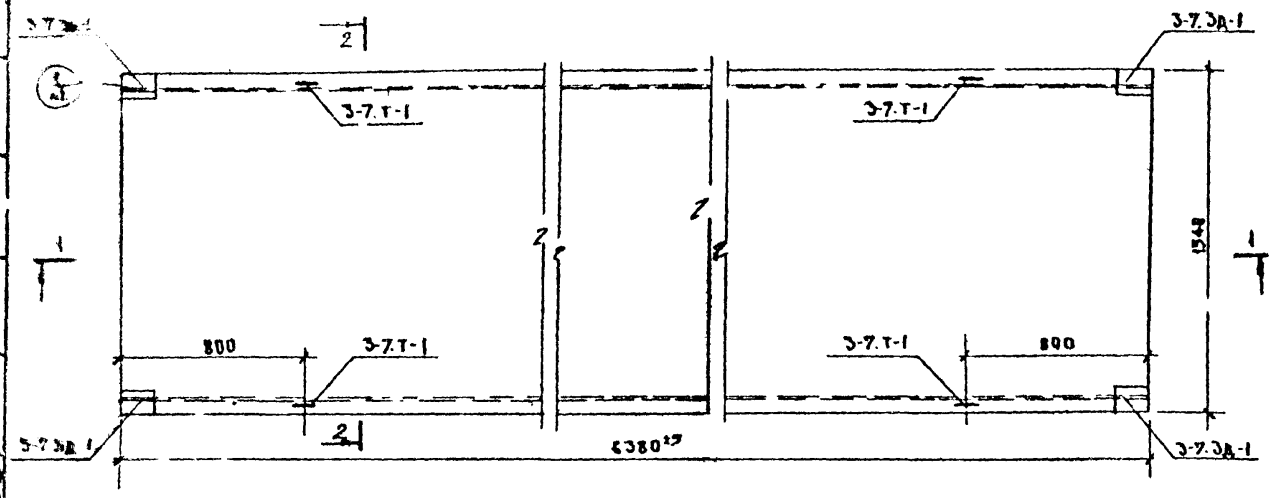

Спецификация арматуры

Поз.	Марка	К-во	Вес кг: марки	Вес кг: всего	Раздел 10.3-9 Лист
ПР-64.15	3-7.к-6	2	8.90	17.80	21
	3-7.с-12	1	12.50	12.50	21
	3-7.т-1	4	0.62	2.48	21
	3-7.3д-1	4	1.34	5.36	21
	Итого			38.14	

Характеристика изделия

Наименование	Ед. изм.	Кол-во
Вес	кг	3250
Объем бетона	м³	1.30
Вес металла	кг	38.14
Привед. толщина бетона	см.	13.2
Привед. расход мет. на 1м² изд.	кг	3.88
Расход мет. на 1м³ бетона	кг	29.3
Марка бетона	—	200
Кубиковая прочность бетона к моменту перед. пред. напряж.	—	≥140

Выборка металла

Сечение мм	4 AI	5 BI	10 AT	12 AT	12 AII	10 BI
Длина м	51.0	62.0	15.5	2.80	3.20	0.4
Вес кг	5.00	9.56	15.74	2.48	2.84	2.52

Монтажные узлы см. раздел 10.3-9

КБ по железобетону Госстроя РСФСР	КО-1	1972	Панель перекрытия ПР-64.15	серия 125	Часть 10 Раздел 10.3-7	Лист 16

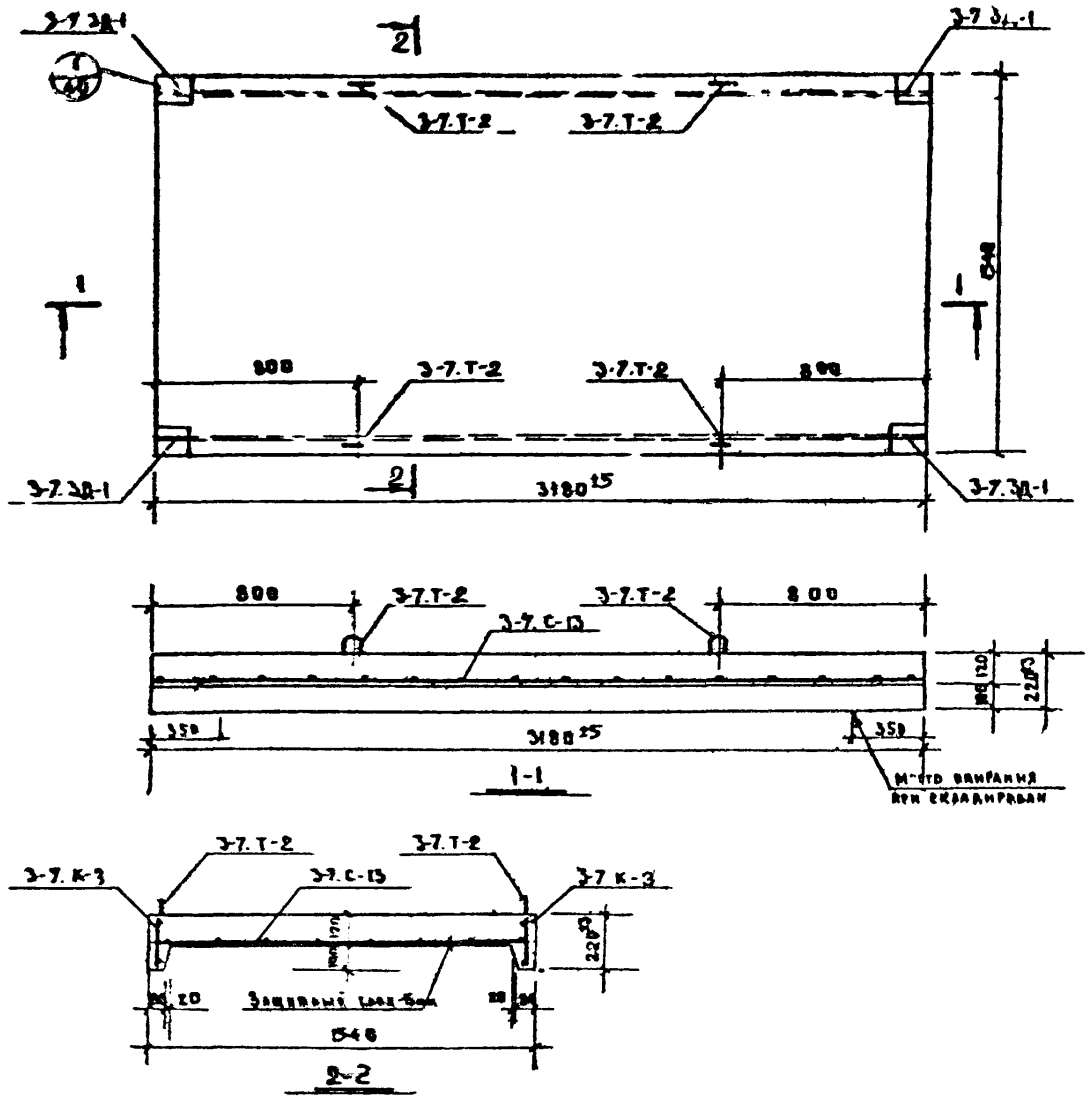

Спецификация арматуры					
Поз. изд.	Марка	Кол	Вес кг: Марки	Вес кг: Всего	Раздел 10.3-7 лист
ПР-32.15	3-7.К-3	2	4.43	8.86	21
	3-7.С-13	1	6.48	6.48	21
	3-7.Т-2	4	0.43	1.72	21
	3-7.ЗД-1	4	1.34	5.38	21
	Итого			22.42	

Характеристика изделия		
Наименование	Ед. изм.	Кол-во
Вес	кг	1630
Объем бетона	м³	0.65
Вес металла	кг	22.42
Привед. толщина бетона	см	13.2
Прив. расход мет. на 1м² изд.	кг	4.58
Расход мет. на 1м³ бетона	кг	34.5
Марка бетона	—	200
Кубиковая прочность бетона к моменту перед. пред. напряж.	—	≥140

Выборка металла						
Сечение мм	4ВI	5ВI	10АI	10АII	12АII	100×8
Длина м	25.3	32.7	2.80	12.67	3.20	0.4
Вес кг	2.48	5.04	1.72	7.82	2.84	2.52

Монтажные узлы см. раздел 10.3-9

1972	Панель перекрытия ПР-32.15	серия 125	Часть 10 / Раздел 10.3-7	Лист 17

КБ по железобетону Госстроя РСФСР

АКО-1

Н076-32.20

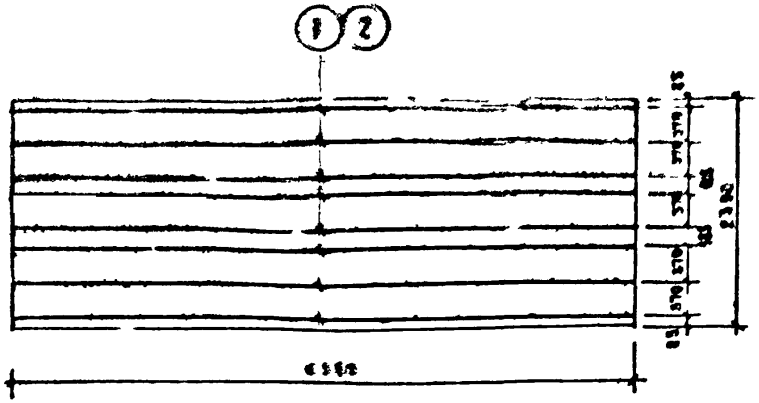

поз. 1 – для панелей перекрытия ПК-64.24-25

поз. 2 – для панелей перекрытия ПК-64.24-26 ÷ ПК-64.24-32

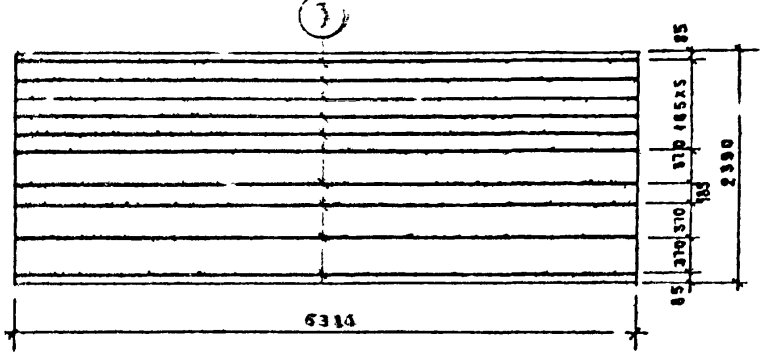

Для панелей перекрытия ПК-64.24-33

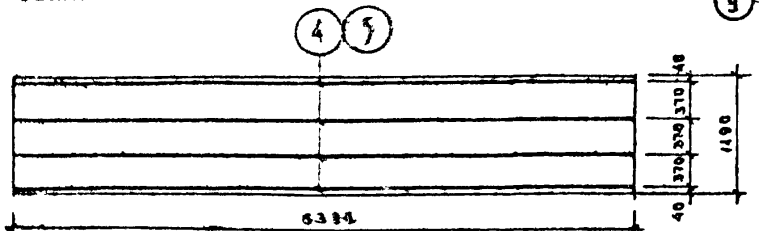

поз 4 – для ПК-64.12-12; поз. 5 – для ПК-64.12-13

Спецификация металла							
Наименов	№№ поз.	⌀ мм	l мм	n шт	nl м	Вес поз.	Вес всего
Арм. стержн.	1	12 AIV	6380	8	51.04	5.68	45.44
— " —	2	10 AII	6380	8	51.04	3.94	31.52
— " —	3	12 AIV	6380	10	63.80	5.68	56.80
— " —	4	12 AIV	6380	4	25.52	5.68	22.72
— " —	5	10 AII	6380	4	25.52	3.94	15.76

Напряжение натяжения рабочей арматуры класса AIV (поз. 1,3,4) $\sigma_0 = 5200$ кг/см²

Напряжение натяжения рабочей арматуры класса AII (поз. 2,5) $\sigma_0 = 2200$ кг/см²

Допускаемое отклонение натяжения для AII и AIV $P = \pm 800$ кг/см²

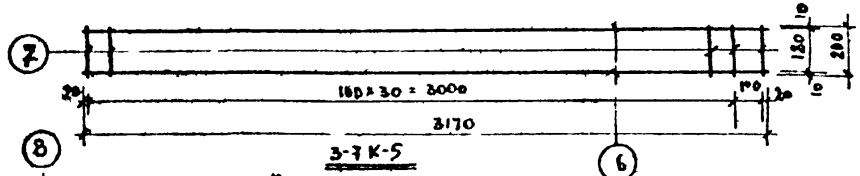

3-7К-5

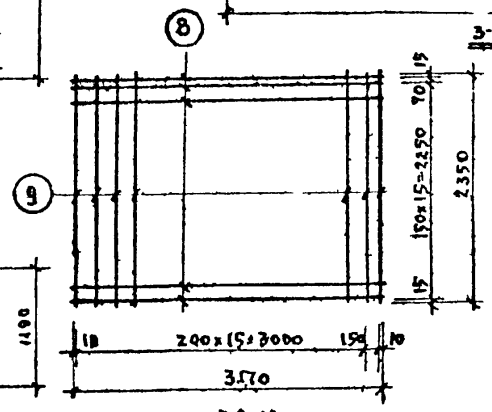

3-7С-16

Спецификация металла							
Марка	№№ поз	⌀ мм	l мм	n шт	nl м	Вес кг поз	Вес кг марки
3-7К-5	6	12 AIV	3170	2	6.32	5.60	8.13
	7	8 AI	200	32	6.40	2.53	
3-7С-16	8	10 AIII	3170	17	53.89	33.4	42.28
	9	6 AIII	2350	17	40.0	8.88	

1972	План расположения напрягаемой арматуры Каркас 3-7К-5, сетка 3-7С-16	Серия 125	Часть 10 Раздел 10.3-7	Лист 18	

Госстрой РСФСР, Гл. инж. КБ, Гл. конструктор, Зав. отд., Гл. конструктор, Зав. конструкт., Гл. инж. КБ, Гл. конструктор, Зав. отд., Гл. конструктор, Зав. конструкт., Гл. инж. проекта, Ст. техник, Зав. лабор., Проверил, Н. контр., Н. Бутвилевский, Я. Фельдман, Ю. Красиновский, Н. Афанасьев, З. Афонин, В. Афонин, Н. Вуз, А. Есин

АКО-1

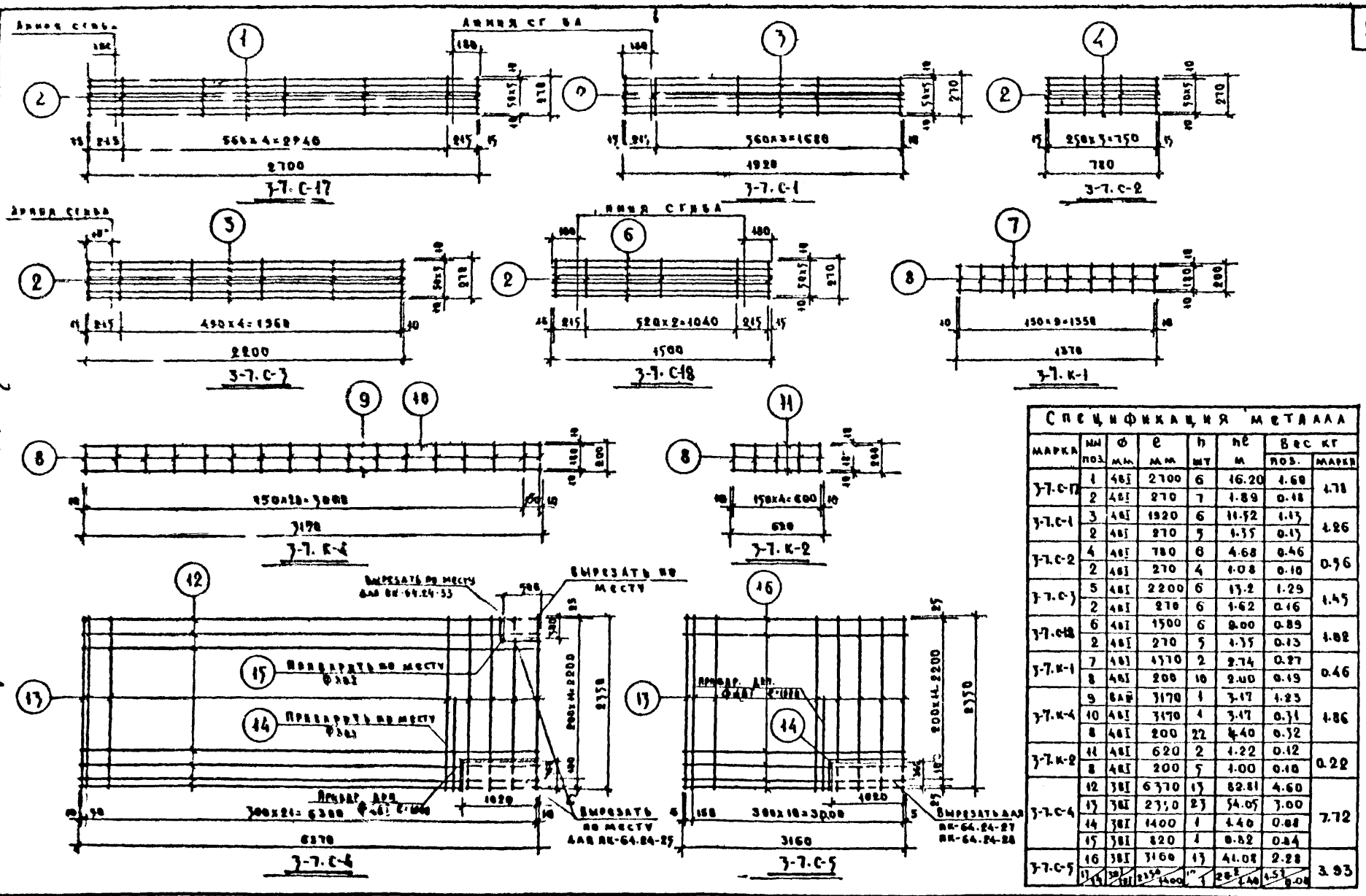

Спецификация металла

Марка	Поз.	Ø мм	Класс	l мм	n шт	nl м	Вес кг: поз.	Вес кг: марка
3-7.С-17	1	16	AIII	2700	6	16.20	4.68	4.78
	2	4	AI	270	7	1.89	0.48	
3-7.С-1	3	16	AIII	1920	6	11.52	1.13	1.26
	2	4	AI	270	5	1.35	0.13	
3-7.С-2	4	16	AIII	780	6	4.68	0.46	0.56
	2	4	AI	270	4	1.08	0.10	
3-7.С-3	5	16	AIII	2200	6	13.2	1.29	1.45
	2	4	AI	270	6	1.62	0.16	
3-7.С-18	6	16	AIII	1500	6	9.00	0.89	1.02
	2	4	AI	270	5	1.35	0.13	
3-7.К-1	7	16	AIII	1370	2	2.74	0.27	0.46
	8	16	AIII	200	10	2.00	0.19	
3-7.К-4	9	8	AIII	3170	1	3.17	1.23	1.86
	10	16	AIII	3170	1	3.17	0.31	
3-7.К-2	8	16	AIII	200	22	4.40	0.42	0.22
	11	16	AIII	620	2	1.22	0.12	
3-7.С-4	8	16	AIII	200	5	1.00	0.10	7.72
	12	38	II	6370	13	82.81	4.60	
	13	38	II	2310	23	54.05	3.00	
	14	38	II	1400	1	1.40	0.08	
	15	38	II	820	1	0.82	0.04	
3-7.С-5	16	38	II	3160	13	41.08	2.28	3.93
	17	16	AIII	3370	1	3.37	1.51	
	18	38	II	2350	1	2.35	1.40	
	19	16	AIII	1400	1	1.40	0.04	

КБ по железобетону Госстроя РСФСР	АКВ-1	1972	Сварные сетки 3-7.С-1 ÷ 3-7.С-5; каркасы 3-1.К-1 ÷ 3-1.К-3. 3-1.С-1; 3-1.С-2	серия 125	Часть 10 Разд. 10-3-7	Лист 19

Гл. инж. КБ Бобровский; Гл. констр. Ефимов; Зав. отд. Ефимов; Гл. конструктор Ефимов; Нач. арх.-конст. гр. Ефимов; Нач. сект. Ефимов; Ст. техник Ефимов; Инженер Ефимов; Чертежник Ефимов

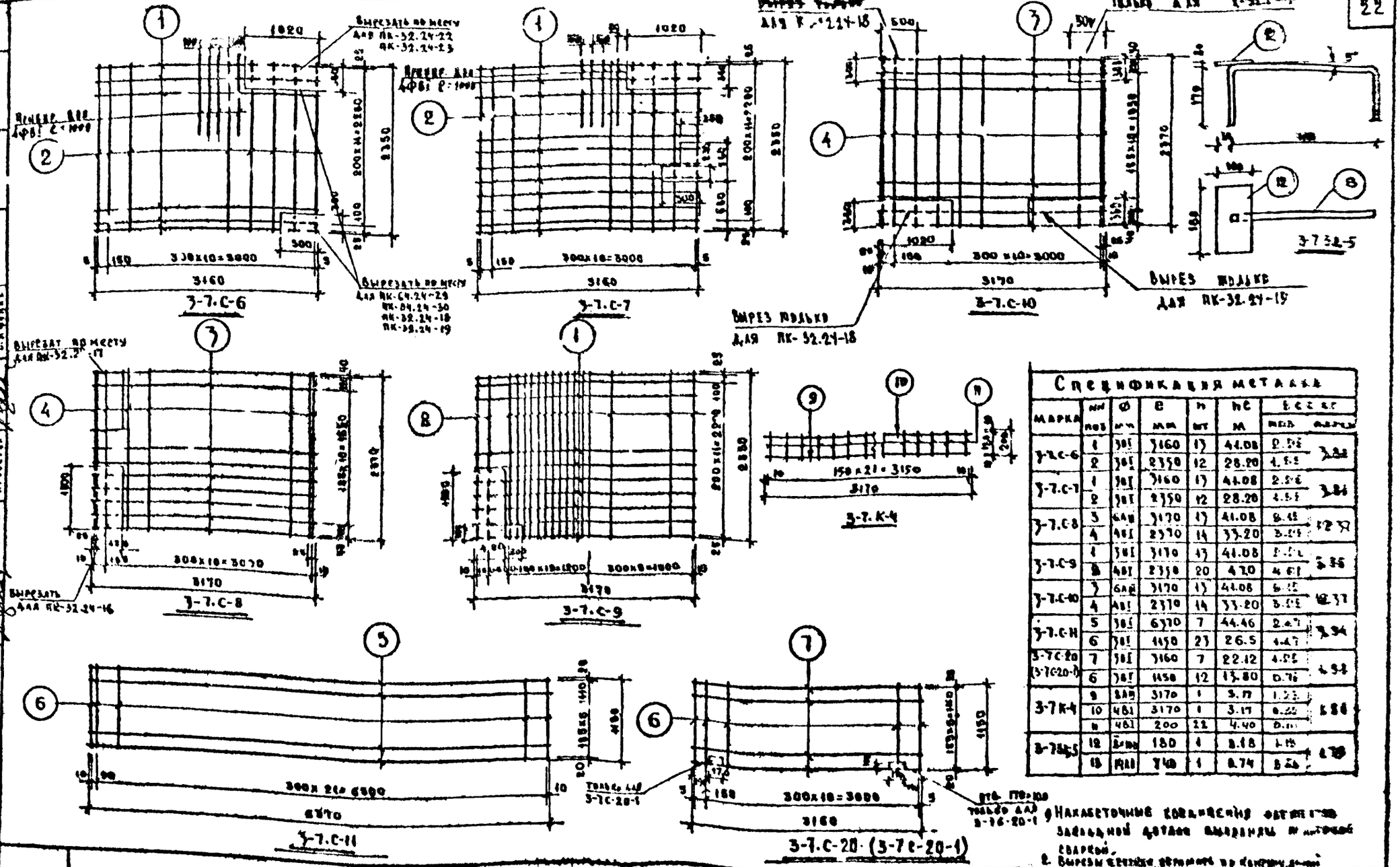

Спецификация металла

Марка	Поз.	Ø мм	Длина мм	Кол. шт	Масса кг	Всего: марка	Всего: класс
3-7.С-6	1	10	3160	13	44.08	2.72	3.82
	2	10	2350	12	28.20	1.55	
3-7.С-7	1	10	3160	13	44.08	2.72	3.84
	2	10	2350	12	28.20	1.55	
3-7.С-8	3	6АII	3170	13	41.08	2.48	12.52
	4	4АI	2370	14	33.20	10.04	
3-7.С-9	1	10	3170	13	41.08	2.54	3.85
	5	4АI	2330	20	47.0	1.31	
3-7.С-10	3	6АII	3170	13	41.08	2.48	12.37
	4	4АI	2370	14	33.20	10.04	
3-7.С-11	5	10	6370	7	44.46	2.47	3.94
	6	10	1150	23	26.5	1.47	
3-7.С-20 (3-7.С-20-1)	7	10	3160	7	22.12	1.23	4.54
	6	10	1150	12	13.80	0.76	
3-7.К-4	9	8АII	3170	1	3.17	1.23	4.86
	10	4АI	3170	1	3.17	0.88	
	11	4АI	200	22	4.40	0.75	
3-7.К-5	12	8АII	180	1	0.18	1.19	4.78
	13	4АI	740	1	0.74	3.59	

1. Накаточные ребра условно не показаны.
2. Вырезы подлежат заводской сварной.
3. Вырезы в ребрах для монтажных петель по ГОСТ 13015-75.

Гл. инж. пр.							
Гл. конструктор							
Зав. отд.		Потапкин		Гл. инженер		Проверил	
Гл. конструктор		Шафранский		Нач. сект.		Выполнил	

Ленжелезобетонпроект Госстроя РСФСР

АКБ-1

1972

Сварные сетки 3-7.С-6 ÷ 3-7.С-11; 3-1.С-7

Серия 1.125

Часть 48

Лист 20

Ред. А от 7/77

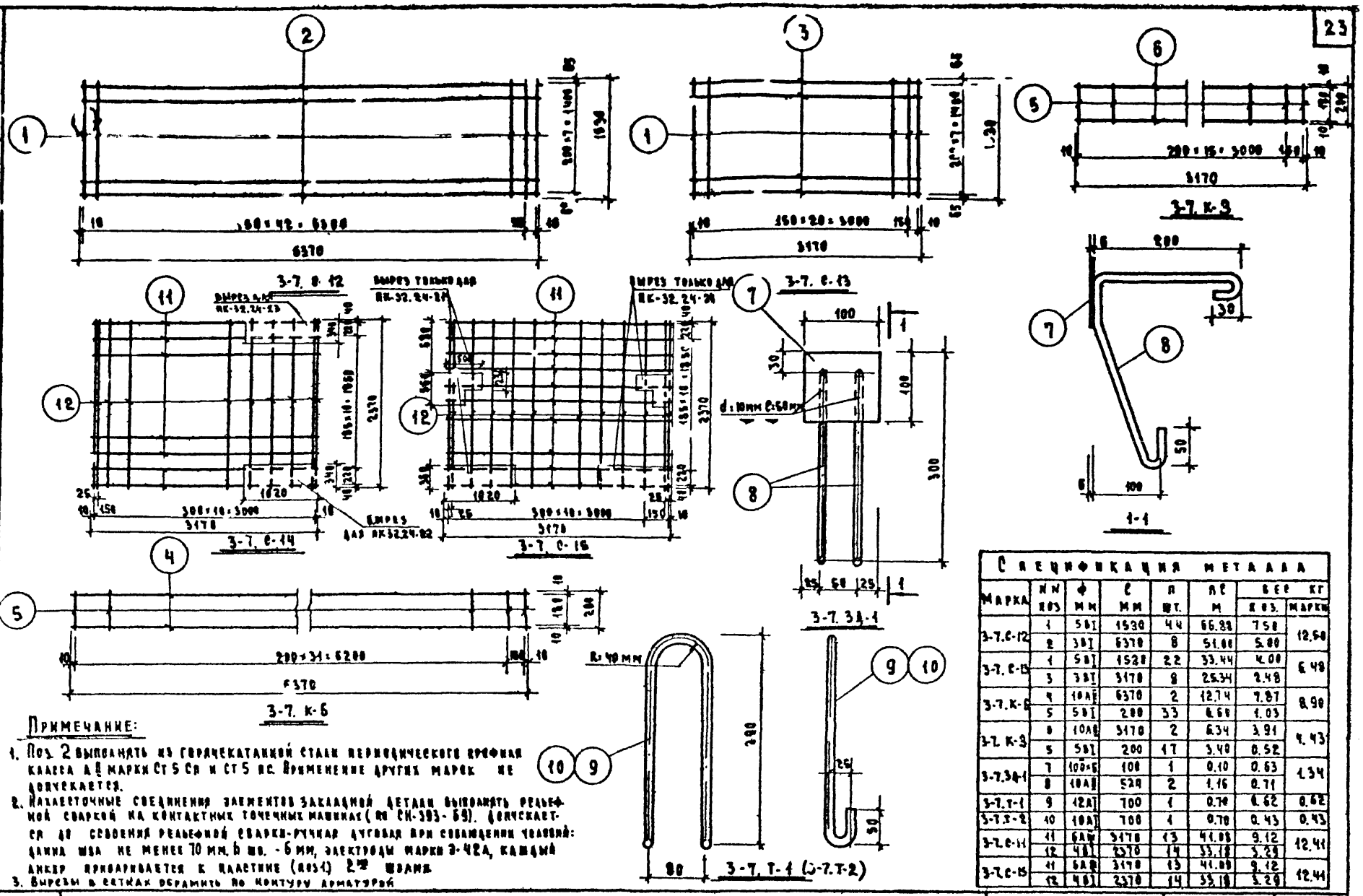

Спецификация металла

Марка	№№ поз.	⌀ мм	С мм	К шт.	Ас м	Вес кг	
						К поз.	Марки
3-7.8-12	1	5 ВI	1530	44	66.88	7.50	12.50
	2	3 ВI	6370	8	51.00	5.00	
3-7. 8-13	1	5 ВI	1528	22	33.44	4.00	6.48
	3	3 ВI	3178	8	25.34	2.48	
3-7. К-6	4	10 АII	6370	2	12.74	7.87	8.90
	5	5 ВI	280	33	8.68	1.03	
3-7. К-3	6	10 АII	3170	2	6.34	3.91	4.43
	5	5 ВI	280	17	3.48	0.52	
3-7.3А-1	7	100×6	100	1	0.10	0.63	1.34
	8	10 АII	520	2	1.16	0.71	
3-7. Т-1	9	12 АI	700	1	0.70	0.62	0.62
3-7. Т-2	10	10 АI	700	1	0.70	0.43	0.43
3-7.8-14	11	6 АIII	3178	13	41.08	9.12	12.41
	12	4 ВI	2370	14	33.18	3.29	
3-7.8-15	11	6 АIII	3178	13	41.08	9.12	12.44
	12	4 ВI	2370	14	33.18	3.29	

Примечание:

1. Поз. 2 выполнять из горячекатанной стали периодического профиля класса А II марки Ст 5 Сп и Ст 5 пс. Применение других марок не допускается.
2. Нахлесточные соединения элементов закладной детали выполнять рельефной сваркой на контактных точечных машинах (по СН-393-69). Допускается до освоения рельефной сварки ручная дуговая при совмещении трехслойной: длина шва не менее 70 мм, h шв. - 6 мм, электроды марки Э-42А, каждый анкер приваривается к пластине (поз.4) 2 швами.
3. Вырезы в сетках обрамить по контуру арматурой

КБ по железобетонным гибетрам Рефер

АК0-1

1972

Сварные сетки 3-7. 8-12; 3-7. 8-13; 3-7. 8-14; 3-7. 8-15; каркасы 3-7. К-1; 3-7. К-2; Закладная деталь 3-7. 3А-1. Подъемная петля 3-7. Т-1.

Серия 12.5

Часть 10

Раздел 10.3-7

Лист 21

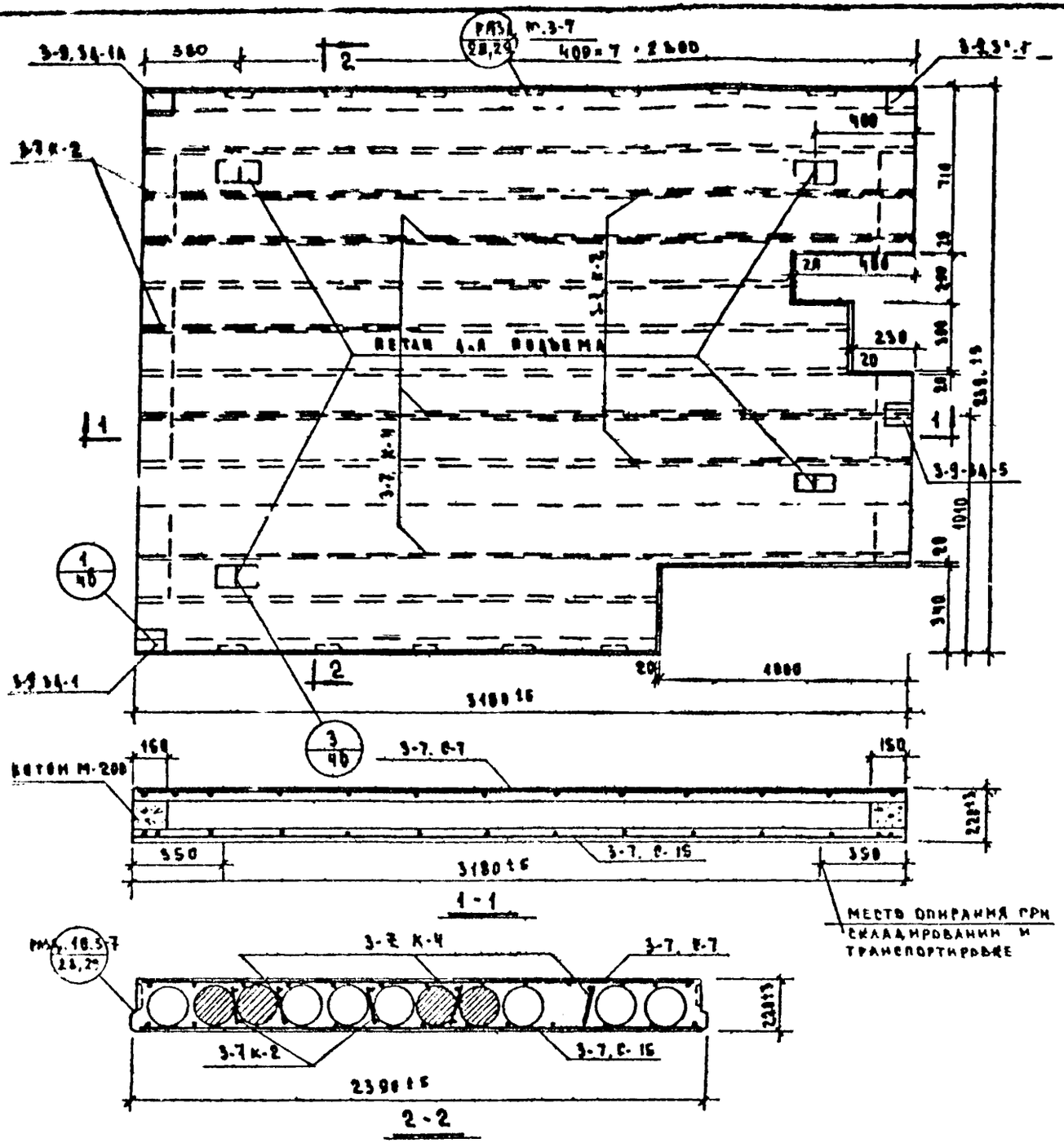

СПЕЦИФИКАЦИЯ АРМАТУРЫ						
НА ЧЕТ. ИЗД.	МАРКА	К-ВО	ВЕС В КГ МАРКИ	ВЕС В КГ ВСЕГО	РАЗДЕЛ 10.3-9	РАЗДЕЛ 10.3-7
ПК-32.84-29	3-7. К-4	3	1.86	5.58		А.28
	3-7. К-2	[illegible]	0.22	0.88		А.19
	3-7. С-7	1	3.81	3.81		А.20
	3-7. С-15	1	12.41	12.41		А.21
	3-9. 3Д-1	2	1.34	2.68	А.62	
	3-9. 3Д-1А	1	1.34	1.34	А.62	
	3-9.3Д-5	1	1.16	1.16	А.62	
	ПЕТЛЯ Ф 12А-I	4	0.93	3.72	А.61	
				31.58		

ХАРАКТЕРИСТИКА ИЗДЕЛИЯ		
НАИМЕНОВАНИЕ	ЕД. ИЗМ.	КОА-00
ВЕС	КГ	2025
ОБЪЕМ	$м^3$	0.81
ВЕС МЕТАЛЛА	КГ	31.58
ПРИВЕД. ТОЛЩИНА БЕТОНА	СМ	11.9
ПРИВЕД. РАСХ. МЕТАЛЛА НА 1 $м^2$ ИЗД.	КГ	4.15
РАСХОД МЕТАЛЛА НА 1 $м^3$ БЕТОНА	КГ	38.9
МАРКА БЕТОНА	—	200
КУБИКОВАЯ ПРОЧНОСТЬ БЕТОНА К МОМЕНТУ ПЕРЕДАЧИ ПРЕДВ. НАПРЯЖ.	—	≥ 140

ВЫБОРКА МЕТАЛЛА									
СЕЧЕНИЕ	ММ	3В-I	4В-I	6-А-III	8А-III	12А-I	14А-II	8×30	12А-II
ДЛИНА	М	59.28	60.79	41.08	9.56	4.20	0.74	—	2.79
ВЕС	КГ	3.81	6.06	9.12	3.69	3.74	0.66	2.15	2.37

КБ по железобетону Госстроя РСФСР	ЗАВ. ОТД.	ГЛ. КОНСТ. ПР.	ВЕД. КОНСТР.	ИНЖЕНЕР
	Н. ХОЛОМОВСКИЙ	Н. АФАНАСЬЕВ	Д. ЛОНИН	А. СЫЧЕВ
	ЧЕРТЕЖИ	ПРОВЕРКА		
	М. ГЕЛЬЕВА	А. КОЧУРОВА		

АКО-1

1972

ПАНЕЛЬ ПЕРЕКРЫТИЯ ПК-32.24-29

Серия 125

Часть 10

Раздел 10.3-7

Лист 22

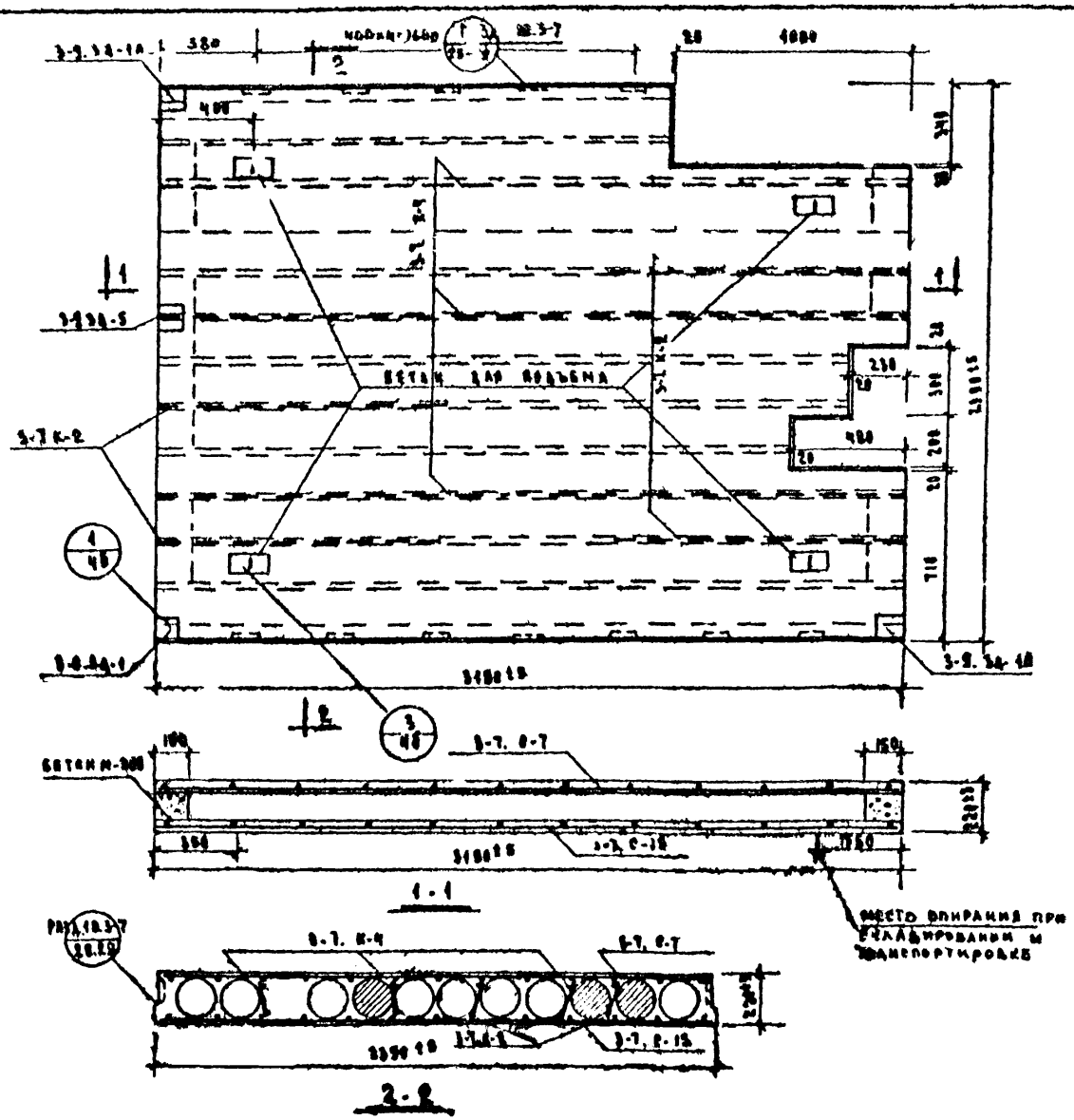

СПЕЦИФИКАЦИЯ МЕТАЛЛА

Наим. изд.	Марка	Кол.	Вес в кг: марки	Вес в кг: всего	Разр. ед. 18.3-9	Разд. ед. 18.3-7
ВК-32.24-21	3-7. К-4	3	1.96	5.88		А.20
	3-7. К-2	2	0.22	0.88		А.19
	3-7. 0-7	1	3.81	3.81		А.20
	3-7. 0-1Б	1	12.41	12.41		А.21
	3-9.34-1А	2	1.34	2.68	А.62	
	3-9.34-1	1	1.34	1.34	А.62	
	3-9.34-5	1	1.18	1.18	А.62	
	Ветвь ∅12 А-I	4	0.93	3.72	А.61	
	Итого			31.50		

ХАРАКТЕРИСТИКА ИЗДЕЛИЯ

Наименование	Ед. изм.	Кол-во
Вес	кг	2826
Объем	м³	0.81
Вес металла	кг	31.50
Приведенная толщина бетона	см	11.9
Приведенный расход металла на 1 м² бетона	кг	4.15
Расход металла на 1 м³ бетона	кг	38.9
Марка бетона	—	200
Кубиковая прочность бетона в момент передачи предварительного обжатия	—	140

ВЫБОРКА МЕТАЛЛА

Сечение в мм	Ø5 А-I	Ø5 В-I	Ø6 А-I	Ø8 А-I	Ø10 А-I	Ø12 А-I	Ø18 А-II	Ø22 А-II
Длина в м	59.25	24.7	41.60	2.56	4.28	0.74	—	2.76
Вес в кг	5.83	6.09	9.18	3.69	3.79	0.66	2.15	2.31

КБ по железобетону Госстроя РСФСР

Гл. инж.		
Рук. группы		М.Ковалева
Инженер-конструктор		А.Хитрина
Инженер		В.Мирнев
Зав. отделом		В.Мирнев
Нач. сектора		А.Сычев

ВК-4

1972

Вкладыш перекрытия ВК-32.24-21.

Серия 1.125

Часть 18 Раздел 18.3-7

Лист 23

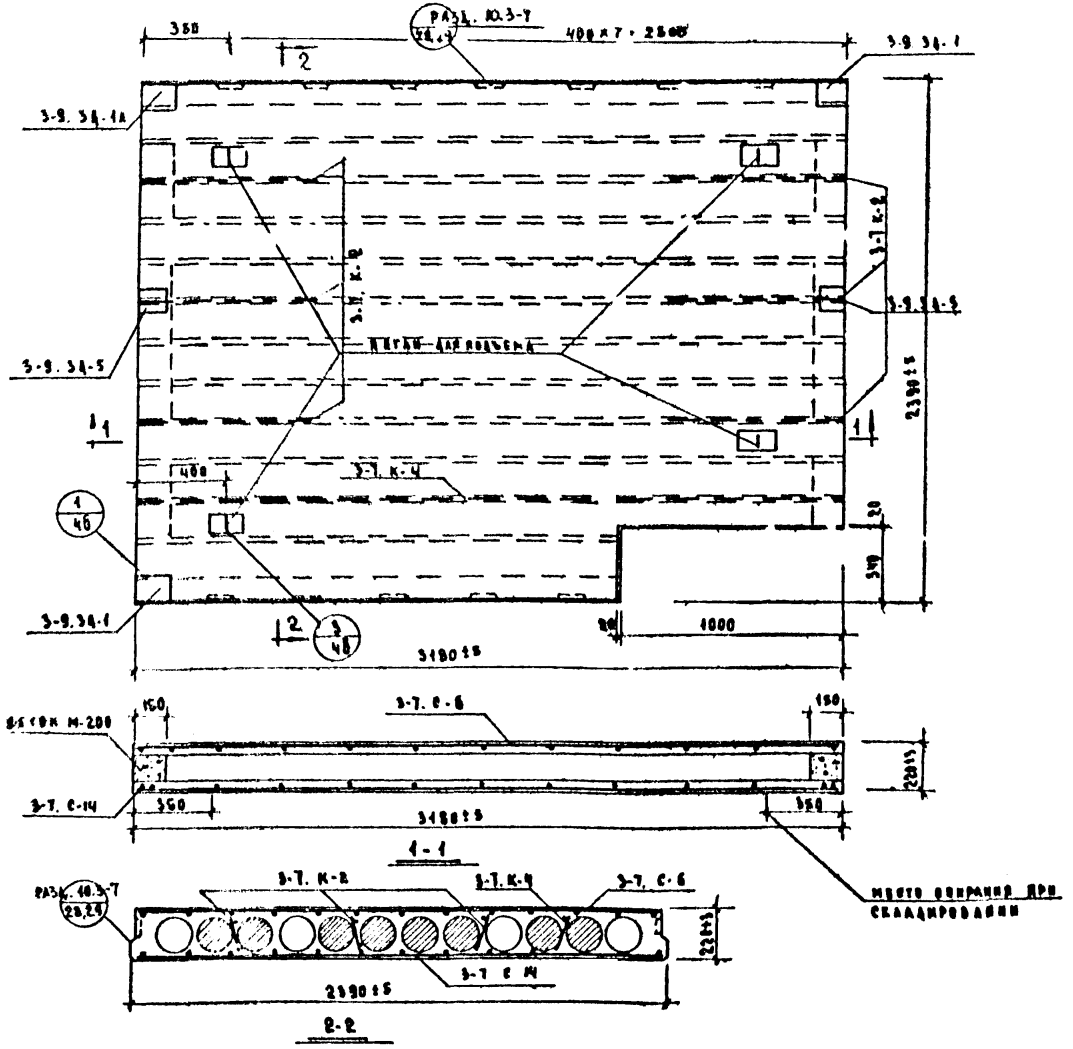

Спецификация арматуры

Наим. изд.	Марка	Кол-во	Вес в кг: марки	Вес в кг: всего	Раздел 10.3-7	Раздел 1.465-7
ПК-32.24-22	3-7. К-8	8	0.22	1.32		А. 19
	3-7. К-9	1	1.86	1.86		А. 20
	3-7. С-6	1	3.81	3.81		А. 20
	3-7. С-14	1	12.41	12.41		А. 21
	3-9. 34-1А	1	1.34	1.34	А. 62	
	3-9. 34-1	2	1.34	2.68	А. 62	
	3-9. 34-5	2	1.16	2.32	А. 62	
	Металл ф 12 А-I	4	0.93	3.72	А. 61	
	Итого:			29.46		

Характеристика изделия

Наименование	Единица	Кол-во
Вес	кг	2150
Объем бетона	м³	0.91
Вес металла	кг	29.46
Приведенная толщина бетона	см	12.0
Приведенный расход металла на 1 м² изд.	кг	9.89
Расход металла на 1 м³ бетона	кг	32.37
Марка бетона	—	200
Отпускная прочность бетона к моменту передачи предв. напряж.	—	7/140

Выборка металла

Сечение мм	38-I	40-I	64-I	20А-II	12А-I	14А-II	12АII	Всего кг
Длина м	59.28	53.94	41.00	3.12	4.20	1.48	2.79	—
Вес кг	3.81	6.24	9.12	1.93	3.72	1.32	2.37	29.65

ГПИ Госстроя РСФСР	Зав. отделом						
КБ по железобетону	Вед. конструктор	Б. Юфин					
	Инженер	А. Сычев					
	Н. контр.	Н. Кочнулаева					
	Гл. конструктор проекта						
	Чертежи	А. Кочубова					
	Проверила	М. Сахарова					

АКО-1

1972

Панель перекрытия ПК-32.24-22

Серия 125

Часть 10

Раздел 10.3-7

Лист 24

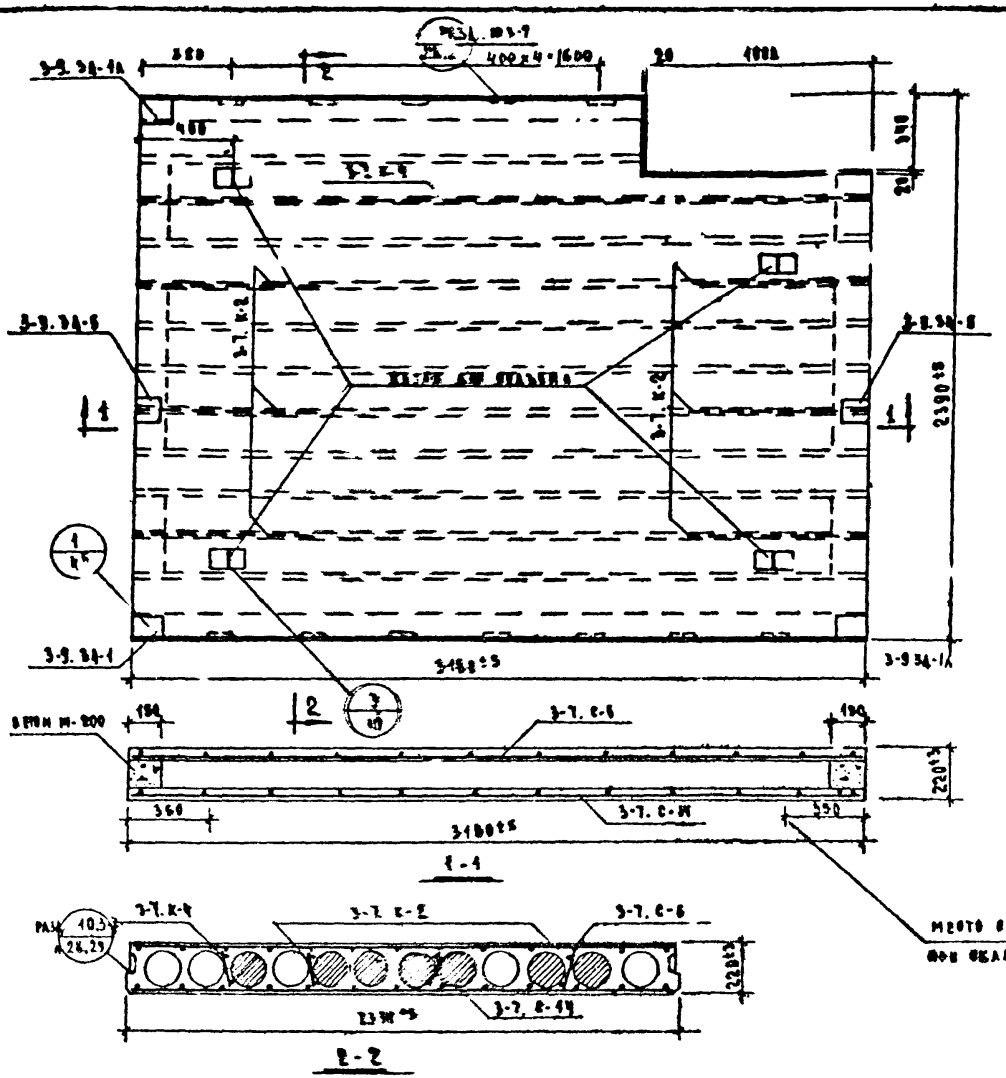

Спецификация металла

Наим. из.	Марка	Кол-во	Вес в кг: марки	Вес в кг: всего	Разд. 10.3-1	Разд. 10.3-7
ПК-32.24-23	3-7, К-2	6	0.22	1.32		А.19
	3-7, К-4	1	1.86	1.86		А.20
	3-7, К-8	1	3.84	3.84		А.80
	3-7, К-14	1	12.41	12.41		А.84
	3-9.34-1А	2	1.34	2.68	А.62	
	3-9.34-1	1	1.34	1.34	А.62	
	3-9.34-Б	2	1.16	2.32	А.62	
	Петля ф12 А-II	4	0.93	3.72	А.61	
	Итого:			29.46		

Характеристика изделия

Наименование	Ед. изм.	Кол-во
Вес	кг	2450
Объем бетона	м³	0.91
Вес металла	кг	29.46
Приведенная толщина бетона	см	12.0
Расход арматурной стали на 1 м² перекрытия	кг	3.89
Расход металла на 1 м³ бетона	кг	32.37
Марка бетона	—	200
Кубиковая прочность бетона к моменту передачи усилий на него	—	175

Выборка металла

Сечение	3В-II	А-II	Ст.3	А-III	12А-II	14А-II	12 Ат-V	16-20 Ст.3
Длина в м	69.72	58.94	41.08	3.12	4.28	1.48	2.78	—
Вес в кг	3.84	5.24	9.12	1.23	3.79	1.32	2.37	2.65

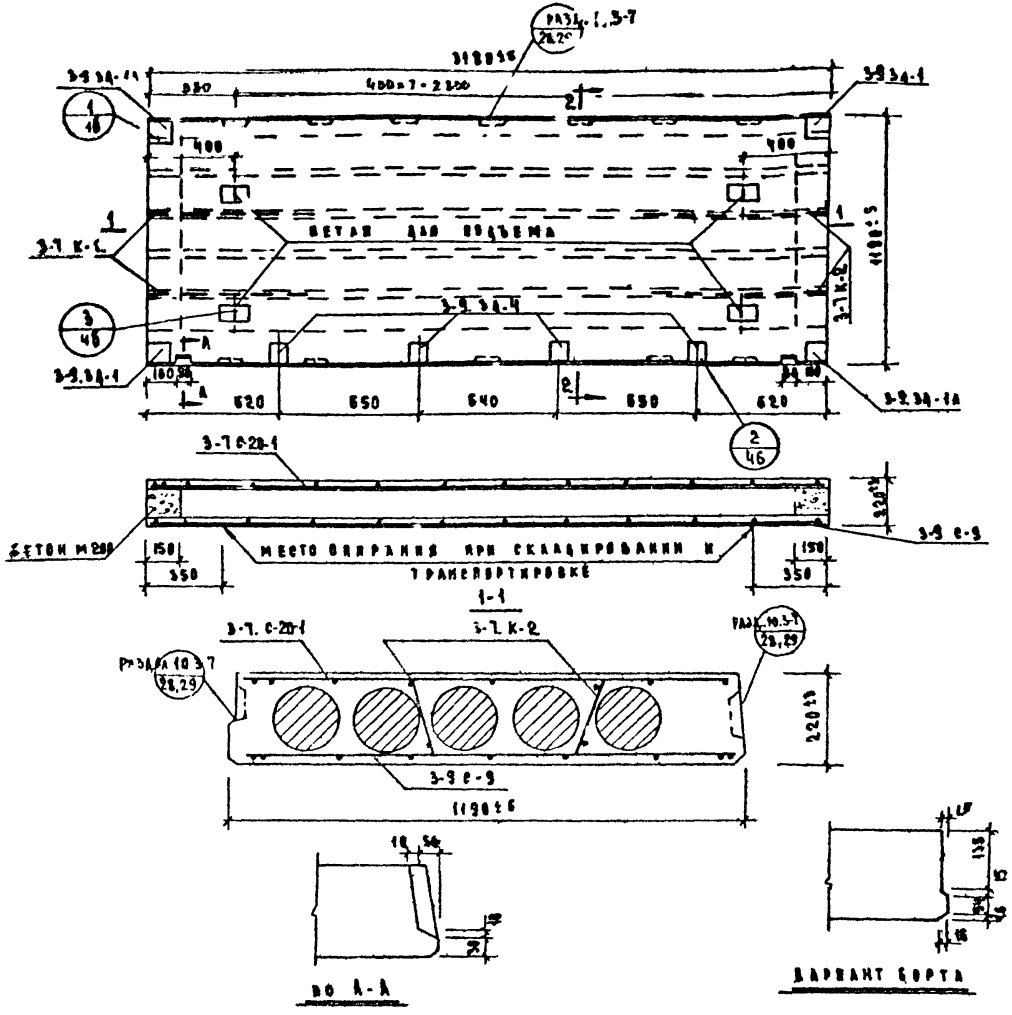

ПО А-А

СПЕЦИФИКАЦИЯ МЕТАЛЛА

Поз. по черт.	Марка	К-во	Вес кг: марки	Вес кг: всего	Разд. 10.3-7	Разд. 10.3-7
ПК-32.12-11	3-7 К-2	4	0.22	0.88		А.19
	3-7 0-28-1	1	1.9*	1.98		А.28
	3-9. 9	1	6.53	6.53	А.59	
	3-9. 3А-4	4	1.89	7.56	А.62	
	ДЕТАЛЬ 12 АI	4	0.93	3.72	А.61	
	3-9. 3А-1А	2	1.34	2.68	А.62	
	3-9. 3А-1	2	1.34	2.68	А.62	
			ИТОГО:	26.03		

ХАРАКТЕРИСТИКА ИЗДЕЛИЯ

Наименование	Ед. изм.	Кол-во
Вес	кг	1300
Объем бетона	м³	0.52
Вес металла	кг	26.03
Конц. толщина бетона	см	13.7
Прив. вес металла на 1 м² изд.	кг	5.7
Расход металла на 1 м³ бет.	кг	41.5
Марка бетона	—	200

ВЫБОРКА МЕТАЛЛА

Сечение мм	АIII	АII	АI	Вр.I	3Вр-8 / 120	3Вр-8 / 100	Итого
Длина м	26.99	25.34	22.19	9.24	—	8.4	8.32
Вес т	4.98	2.49	4.92	3.72	3.44	2.2	7.28

ГИП	Ю.Харламов					
Гл. конструктор	В.Кофлиев					
Нач. отдела	А.Афонин					
Конструктор	А. Ефимов					
Проверил	Н.Пухлякова					

КБ ЖБ Госстроя РСФСР	АКВ-1	972	Изделия заводского изготовления	Панель перекрытия ПК-32-12-11	Серия 125

Часть 10	Лист
Разд. 10.3-7.	26

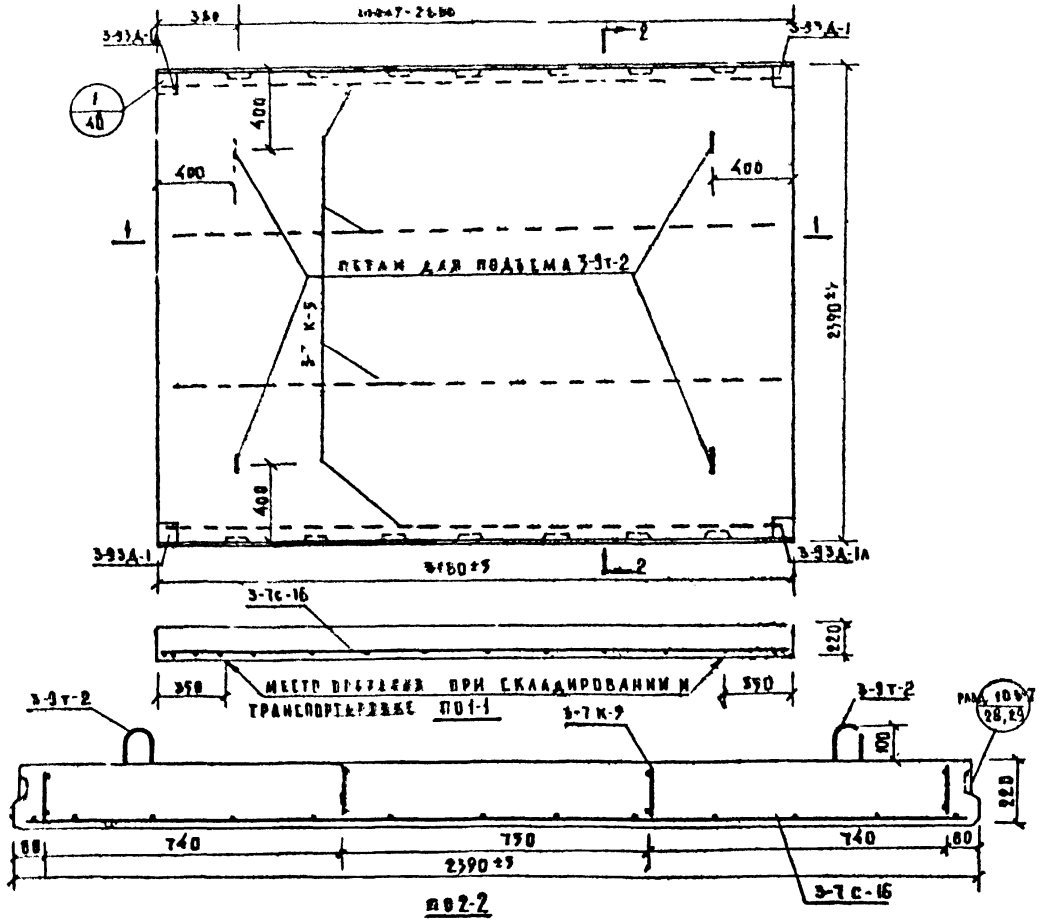

СПЕЦИФИКАЦИЯ АРМАТУРЫ

ПАНЕЛЬ	МАРКА	К-ВО	МАССА В КГ: МАРКИ	МАССА В КГ: ВСЕГО	РАЗДЕЛ 10.3-8	РАЗДЕЛ 10.3-7
П-32.24-25	3-7 К-5	4	8.13	32.52	—	А.18
	3-7 С-16	1	42.28	42.28	—	А.18
	3-93А-1	2	1.34	2.68	А.62	—
	3-93А-1а	2	1.34	2.68	А.62	—
	3-7т-2	4	1.96	5.84	А.61	—
	ИТОГО:			86.0		

ХАРАКТЕРИСТИКА ИЗДЕЛИЯ

НАИМЕНОВАНИЕ	ЕД. ИЗМ	КОЛ-ВО
ВЕС	КГ	3500
ОБЪЕМ БЕТОНА	М³	1.67
ВЕС МЕТАЛЛА	КГ	86.00
МАРКА БЕТОНА	—	200

ВЫБОРКА МЕТАЛЛА

СЕЧЕН. ММ	10АIII	12АIII	8АIII	14АI	12АI	8АI	10ВI (100×8)
ДЛИНА М	53.8	29.28	48.0	4.8	3.72	25.6	—
ВЕС КГ	33.4	22.40	8.88	5.84	3.16	10.12	2.20

КБ по железобетону Госстроя РСФСР

Зав. отд.	Ю. Крастошевский	Чертежник
Гл. конст. пр.		Руководитель
Ведущий		
Ст. инженер		

АКО-1

1972

ПАНЕЛЬ ПЕРЕКРЫТИЯ П-32.24-25.

СЕРИЯ 125

ЧАСТЬ 10 РАЗДЕЛ 10.3

ЛИСТ 27

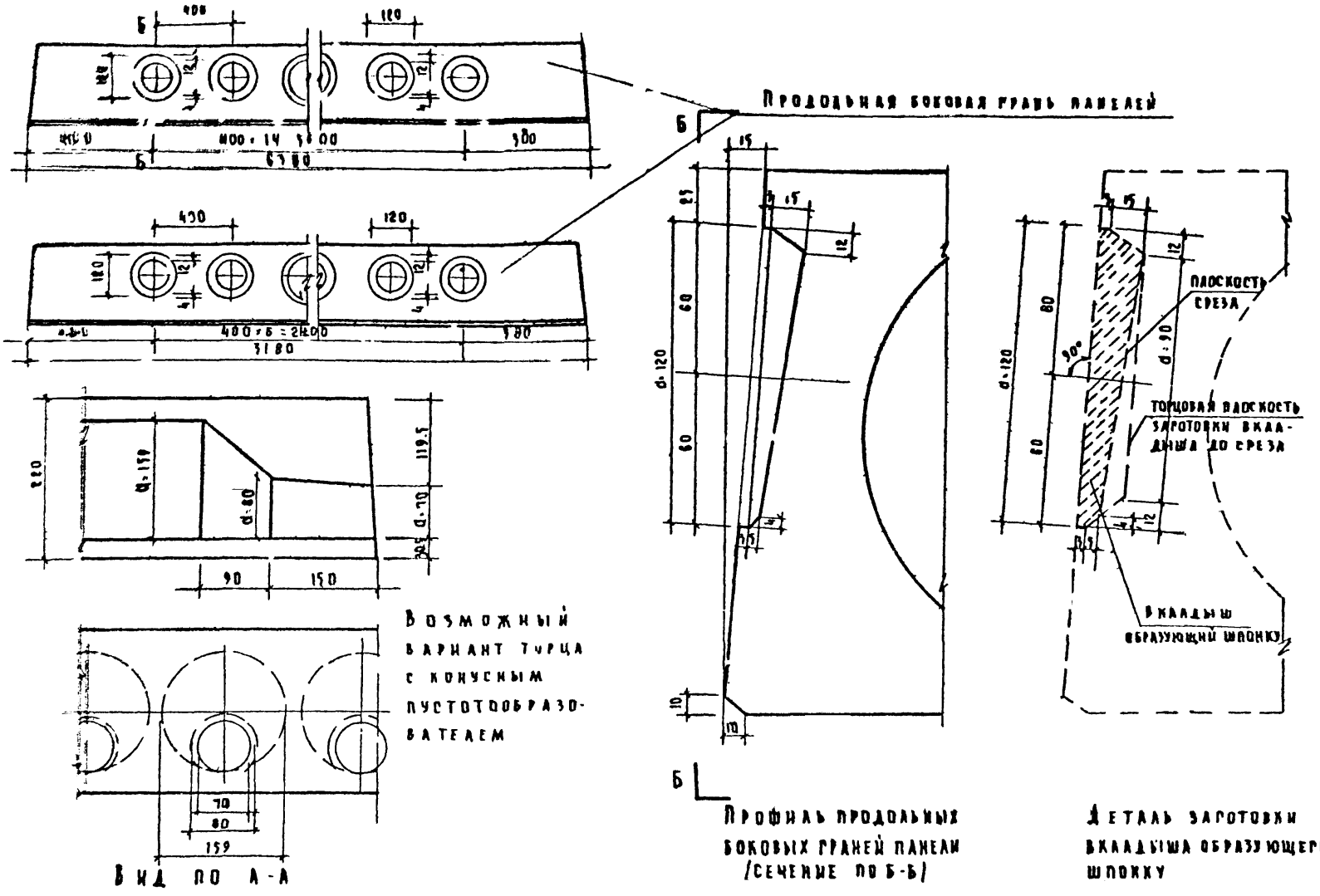

1972	Детали боковых шпонок	Серия 125	Часть 10 / Раздел 10.3-7	Лист 28

Гл. инж. КБ, Гл. конструктор, Нач. отд., Гл. конструктор пр. — Ведущий конструктор — Гл. инженер проекта, Гл. конструктор, Гл. инженер, Гл. конструктор — Инженер

КБ Промжелезобетонных конструкций Госстроя РСФСР

АКО-1

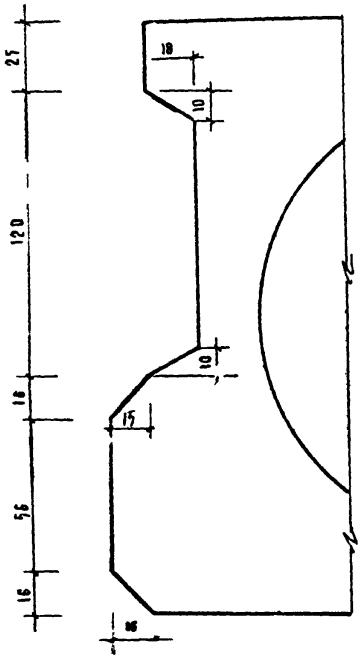

Профиль продольных боковых граней панели
/сечение по Б-Б/

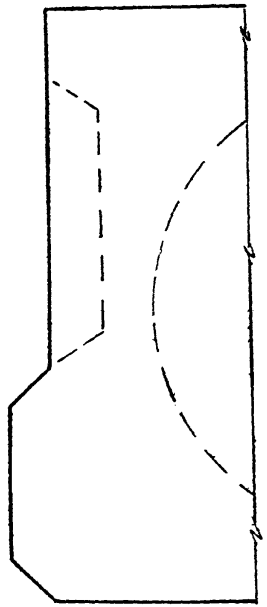

Деталь - вид с торца панели

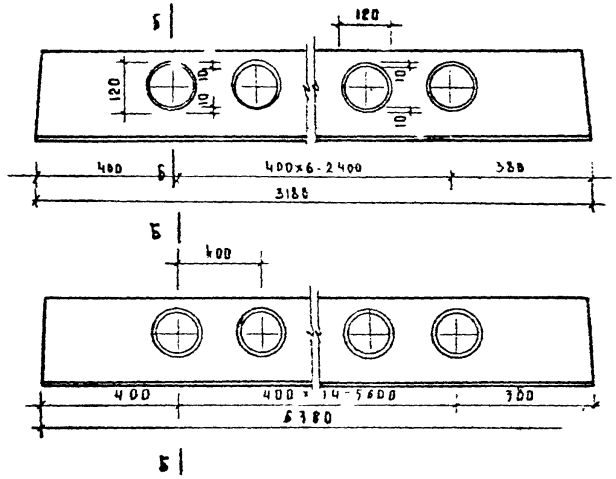

Продольная боковая грань панели.

КБ по железобетону Госстроя РСФСР	АИО-1	1972	Детали боковых шпонок	Серия 125	Часть 10 / Раздел 10.3-7	Лист 29

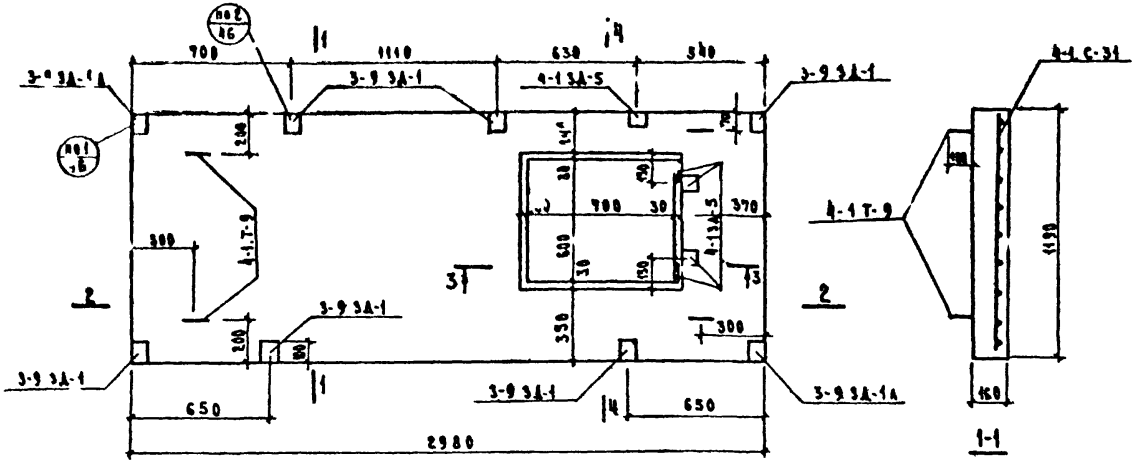

Спецификация арматуры

Наим. изд.	Марка	К-во	Вес кг. марки	Вес кг. всего
ПМ-30.12-2	4-1 С-31	4	10.17	40.68
	4-1 Т-9	4	0.30	1.20
	3-9 ЗД-1	6	1.34	8.04
	3-9 ЗД-1А	2	1.34	2.68
	4-1 ЗД-5	5	1.15	5.75
	3-9 К-7	2	2.73	5.46
Итого				33.3

Характеристика изделия

Наименование	Ед. изм.	Кол-во
Вес	кг.	1250
Объем бетона	м³	0.51
Вес стали	кг.	33.34
Марка бетона	—	200

Выборка металла

Сечение	Ø I	Ø AI	Ø AIII	Ø A-I
Длина мм.	2127	640	38.36	7.00
Вес кг.	2.12	2.55	13.54	6.30

Примечания:

1. Сварную сетку, петлю и закладные детали см. раздел 18.4-1.13-9
2. Узлы см. раздел 18.3-9

Гипротяжпромстальконструкция	Главный инженер				
Гипроспецгазстрой	Главный инженер проекта				
Гипрогазспецстрой	Руководитель группы				
Гипрогазспецстрой	Инженер				
Гипрогазспецстрой	Инженер-конструктор				

КБ по железобетону Госстроя СССР

0-1

1972

Плита мусорокамеры ПМ-30.12-2.

Серия 125	Часть 18	Лист 30
	Раздела 18.3-9	

gost.e-ecolog.ru