КОМПЛЕКСНАЯ СЕРИЯ ТИПОВЫХ ПРОЕКТОВ ЖИЛЫХ И ОБЩЕСТВЕННЫХ ЗДАНИЙ

СЕРИЯ-125

ЧАСТЬ 10

ИЗДЕЛИЯ ЗАВОДСКОГО ИЗГОТОВЛЕНИЯ

РАЗДЕЛ 10.2-6
ВНУТРЕННИЕ СТЕНОВЫЕ ПАНЕЛИ

Разработан
Конструкторским бюро по железобетону
Госстроя РСФСР

11076-28
ЦЕНА 1-20

Приказом КБ по железобетону
№94 от 1.VIII-75г.

gost.e-ecolog.ru

NN п/п	Наименование чертежей	NN лист
1	Содержание альбома	1ч
2	Содержание альбома Пояснительная записка	2ч
3	Пояснительная записка	3ч
4	Внутренняя стеновая панель. 9В-59.28-1 В-59.28-1	4ч
5	— " — В-59.28-2	5ч
6	— " — 9В-59.28-3	6ч
7	— " — 9В-59.28-4	7ч
8	— " — 9В-59.25; В-59.25	8ч
9	— " — 9В-59.25-1; В-59.25-1	9ч
10	— " — В-59.25-2; 9В-59.25-2	10ч

NN п/п	Наименование чертежей	NN лист
11	— " — 9В-59.25-7 9В-59.25-3 В-59.25-7 В-59.25-3	11ч
12	— " — В-59.25-4; 9В-59.25-4	12ч
13	— " — В-59.25-5; 9В-59.25-5	13ч
14	— " — В-59.25-6; 9В-59.25-6	14ч
15	— " — 9В-47.25; В-47-25	15ч
16	— " — В-47.25-1; 9В-47.25-1	16ч
17	— " — В-47.25-2; 9В-47-25-2	17ч
18	— " — 9В-32.25; В-32.25	18ч
19	— " — 9В-32.25-1; В-32.25-1	19ч

1973	Содержание альбома	Серия 125	Часть 10	Лист
			Раздел 10.2-5	1ч

Пров. [illegible] Кор. [illegible]

NN п/п	Наименование чертежей	NN лист
20	Внутренняя стеновая панель В-32.25-2; 9В-32.25-2 В-32.25-3; 9В-32.25-3	20и
21	— " — 9В-29.25-6; 9В-29.25 В-29.25-6; В-29.25	21и
22	— " — 9В-14.28; В-14.28; 9В-14.28-5	22и
23	— " — 9В-14.28-1; В-14.28-1; 9В-14.28-2; В-14.28-2	23и
24	— " — 9В-14.28-3; В-14.28-3; 9В14.28-4; В-14.28-4	24и
25	— " — В-14.25-3; 9В-14.25; В-14.25	25и
26	— " — 9В-12.25-1; В-12.25-1; 9В12.25-2;	26и
27	— " — ВЭ-34.28; 9ВЭ-34.28	27и
28	— " — 9ВЭ-34.28-1; ВЭ-34.28-1	28и
29	— " — 9ВЭ-34.28-2; ВЭ-34.28-2	29и
30	Детали 1÷6	30
31	Детали 7÷13	31
32	Сварные каркасы 2-6К-1; 2-6К-5; 2-6К-2; 2-6К-2а; 2-6К-6; 2-6К-6а; 2-6К-8; 2-6К-10; 2-6К-14; 2-6К-2[illegible]	32
33	Сварные каркасы 2-6К-30; 2-6К-31; 2-6К-16; 2-6К-19; 2-6К-18; 2-6К-23. 2-6К-20	33и
34	Сварные каркасы 2-6К-25; 2-6К-26; 2-6К-9; 2-6К-7; 2-6К-4; 2-6К-17; 2-6К-21; 2-6К-22; 2-6К-4а	34
35	Закладные детали 2-63Д-1 ÷ 2-63Д-6. Петли 2-6Т-1 ÷ 2-6Т-9	35и
36	Выборка металла	36
37	— " —	37
38	— " —	38

Настоящий альбом разработан с целью снижения расхода металла.

Пояснительная записка

2

В раздел 10.2-6 включены рабочие чертежи железобетонных панелей внутренних стен и электропанелей под пустотные перекрытия 5и и 9и этажных жилых домов серии 125.

Внутренние стеновые панели и электропанели запроектированы в соответствии с СН и П II В. 1-62 ГОСТ 11309-65 „Дома жилые крупнопанельные" и СН 321-65 указаниями по проектированию конструкций крупнопанельных жилых домов." ГОСТ-12504-67 „Панели бетонные и железобетонные для внутренних стен крупнопанельных зданий" и имеют размеры на комнату. Высота внутренних стеновых панелей 2540 мм, толщина 160 мм. Допускаются панели 150 мм при их изготовлении в оснастке серии 467А.

Электропанели имеют высоту 2780 мм и толщину 240 мм. Максимальная длина панели 5930 мм.

Панели запроектированы с учетом вертикального изготовления в кассетах. В соответствии с указаниями СН 321-85 панели имеют конструктивное двухстороннее армирование по вертикальному и горизонтальному сечению из расчета 0,3 см²/м того и другого направления с каждой стороны.

Вертикальное армирование принято в виде каркасов, горизонтальное - из отдельных стержней. Армирование панелей может производиться объемными каркасами, собираемыми из плоских каркасов и отдельных стержней. Все пересечения стержней и каркасов при этом должны быть сварены контактной сваркой. Изготовление плоских каркасов производить в соответствии с ГОСТ 10922-64.

Продольная арматура каркасов, соединительные стержни и подъемные петли приняты из стали класса А-I.

Поперечная арматура каркасов из проволоки класса В-I.

1973	Содержание альбома Пояснительная записка.	Серия 125	Часть 10 / Раздел 10.2-6	Лист 2и

Пров Т. Панкович 11-IX-78 Коп Ероказ-

Изделия должны складироваться и транспортироваться только в вертикальном положении.

Систематический контроль за качеством изготовления панелей и соблюдение правил маркировки, размеров допусков, условий складирования и транспортировки, а также контроль прочности стали, бетона и конструкций в целом должен осуществляться в соответствии с действующими техническими условиями СН32-65. Общие требования на изготовление приняты по СН и П1-В5-62, глава 5 и 5-1.

Для крепления дверных блоков в проемах предусмотрены деревянные антисептированные пробки

При изготовлении внутренних стеновых панелей необходимо строго фиксировать подъемные петли по центру горизонтального сечения панелей, т.к. при монтаже панелей перекрытий подъемные петли внутренних стеновых панелей входят в шов между торцами панелей перекрытий и играют роль фиксаторов.

В панелях предусмотрены каналы для скрытой электропроводки. Анкера и закладные детали должны жестко фиксироваться на оснастке в проектном положении.

Лицевые поверхности внутренних стен должны быть подготовлены под окраску или оклейку обоями на заводе - изготовителе.

Антикоррозийную защиту анкерных петель выполнять по СН-206-62

Панели внутренних стен могут изготовлятся также и в горизонтальных формах

При изготовлении панелей в горизонтальных формах и при отсутствии кантователя, арматуру каркасов вертикальных плоскостей Ф6АI заменить на Ф10АI, не меняя шага каркасов кроме того, следует изменить анкеровку подъемных петель, введя дополнительный поперечный стержень вверху панели

Исправленному верить [подпись] 16.02.76г

Арматура перемычек, простенков и анкера закладных деталей из стали класса А-III, А-I, В-I

Закладные детали, предназначенные для соединения с панелями наружных стен, должны иметь антикоррозийное покрытие в соответствии с СН 206-62

Панели запроектированы из тяжелого бетона.

Марка бетона панелей по прочности на сжатие по прочностным условиям принята для 5ти этажных зданий марки „150", для 9ти этажных зданий марки „~~250~~ 300 (150)". Разрешается отпуск изделий с завода-изготовителя в летний период с прочностью бетона в 70% от проектной марки, при условии гарантии набора 100% прочности бетоном в возрасте 28 дней с момента изготовления изделия, в зимнее время - 100% прочностью бетона.

Изготовление панелей вести в соответствии с действующими техническими условиями на производство сборных железобетонных изделий в кассетах. Класс точности изготовления и предельно допустимые отклонения от размеров изделий приняты по СН и П I В 5-62 (таблица 8 п. 1.15), а именно:

по длине ± 8 мм.

по ширине и толщине ± 5 мм.

Смещение закладных деталей:

в плоскости панели ± 3 мм.

из плоскости панели ± 2 мм.

Условные обозначения:



номер узла.

номер листа, на котором расположен узел.

Марки панелей имеет двойное обозначение. Цифра 9 указывает, что панели устанавливаются только в 9ти-этажных жилых домах.

1973	ПОЯСНИТЕЛЬНАЯ ЗАПИСКА	СЕРИЯ 125	ЧАСТЬ 10 / РАЗДЕЛ 10.2-6	ЛИСТ 3

11076-28 4

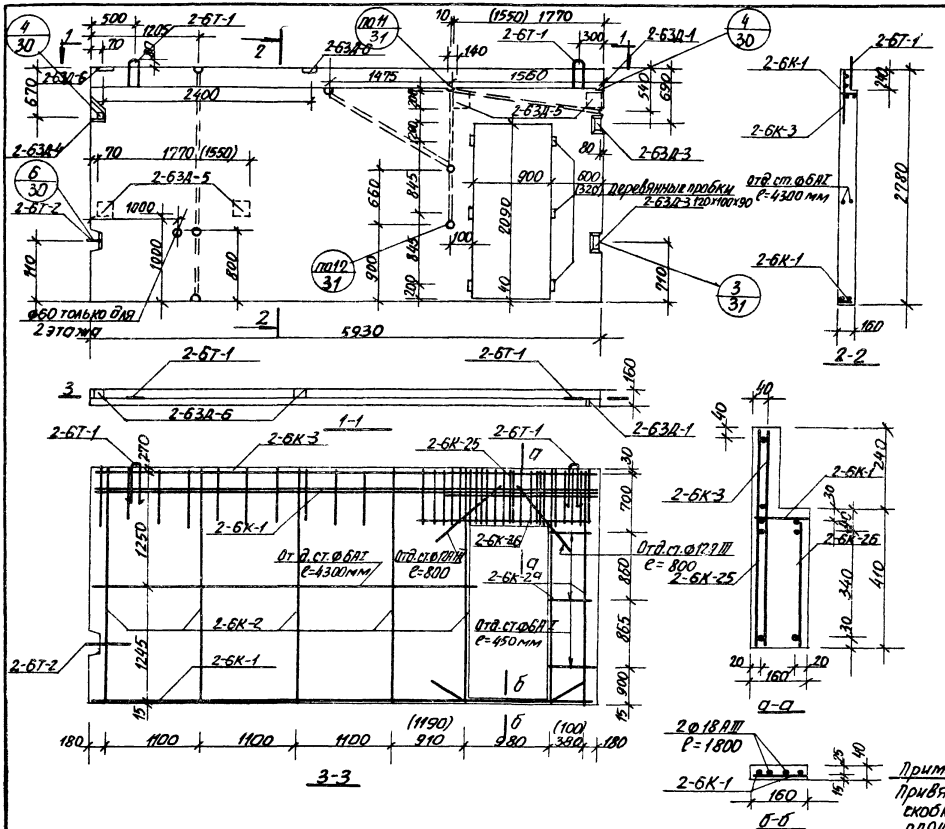

Спецификация арматурных и закладных деталей на блок

Марка	Кол-во шт 9.В-59.28-1	Кол-во шт В-59.28-1, В-59.28-1А	№№ листа	№№ раздела
2-6К-1	2	2	32	10.2-6
2-6К-2	5	5	32	—"—
2-6К-2[9]	2	2	32	—"—
2-6К-3	1	1	33	—"—
2-6К-26	1	1	34	—"—
2-6К-25	1	1	34	—"—
2-6Д-1	1	1	35	—"—
2-6Д-3	2	—	35	—"—
2-6Д-4	1	1	35	—"—
2-6Д-5 / 2-6Д-6	4 / 2	4 / 2	35	—"—
2-6Т-1	2	2	35	—"—
2-6Т-2	1	1	35	—"—
Отд. ст. ф6АТ ℓ=4300	2	2	—	—
Отд. ст. ф6АТ ℓ=450	6	6	—	—
Отд. ст. ℓ=800 ф12 AIII	2	2	—	—
Отд. ст. 1800 AIII ℓ=1800	2	2	—	—

Размеры вскобках относятся для панелиВ-59.28-1А

Характеристика изделия		Кол-во 9.В-59.28-1	Кол-во В-59.28-1
Наименование			
Вес	кг	5550	5550
Объем бетона	м³	2.22	2.22
Вес металла	кг	84,16	79,04
Марка бетона	—	300	150

Примечания

Привязка закладных деталей в круглых скобках дана для варианта марша и площадки по серии 467А

1973	Внутренняя стеновая панель 9В-59.28-1; В-59.28-1 В-59.28-1А	Серия 125	Часть 10	Лист
			Раздел 10.2-6	4и

Пров. Гиппаменовец Копир. Ежея —

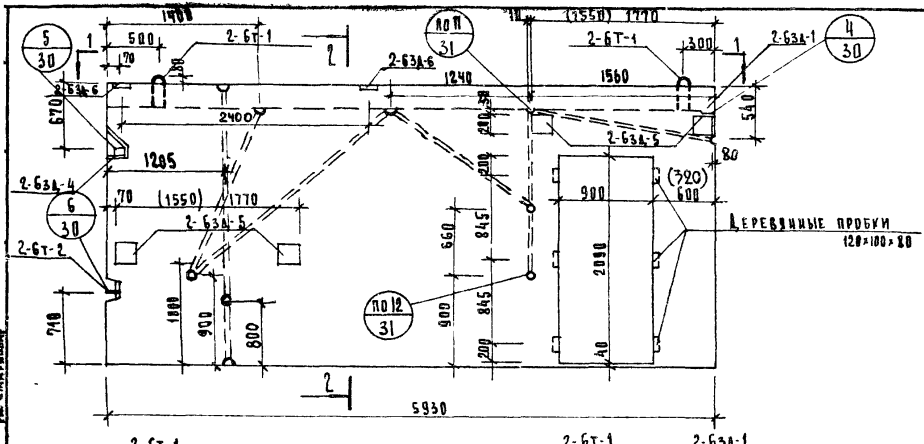

Спецификация арматурных и закладных деталей на блок

Марка	Кол-во шт	N N листа	N N раздела
2-Бк-1	2	32	10.2 Б
2-Бк-2	5	32	"
2-Бк-2а	2	32	"
2-Бк-3	1	33	"
2-Бк-25	1	34	"
2-Бк-25	1	34	"
2-Бэ-1	1	35	"
2-Бэ-4	1	35	"
2-Бэ-5 / 2-Бэ-6	4 / 2	35	"
2-Бт-1	2	35	"
2-Бт-2	1	35	"
Отд. сп. ф6 AI ℓ=4300	2	—	—
Отд. сп. ф6 AI ℓ=450	6	—	—
Отд. сп. 12 AIII ℓ=800	2	—	—
Отд. сп. ф12 AIII ℓ=1.8	2	—	—

Размеры в скобках относятся для панели В-59.28-2А

Характеристика изделия		
Наименование	Ед. изм	Кол-во
Вес	кг	5550
Объем бетона	м³	2.22
Вес металла	кг	79.04
Марка бетона	—	150

Примечания даны на листе 4

Исправленному верить Рук. бриг Пух 16.02.76г 32.77.

1973	Внутренняя стеновая панель В-59.28-2; В-59.28-2А	Серия 1.25	Часть 10	Лист
			Раздел 10.2-6	5и

Инв. № подл. | Подп. и дата | Взам. инв. №

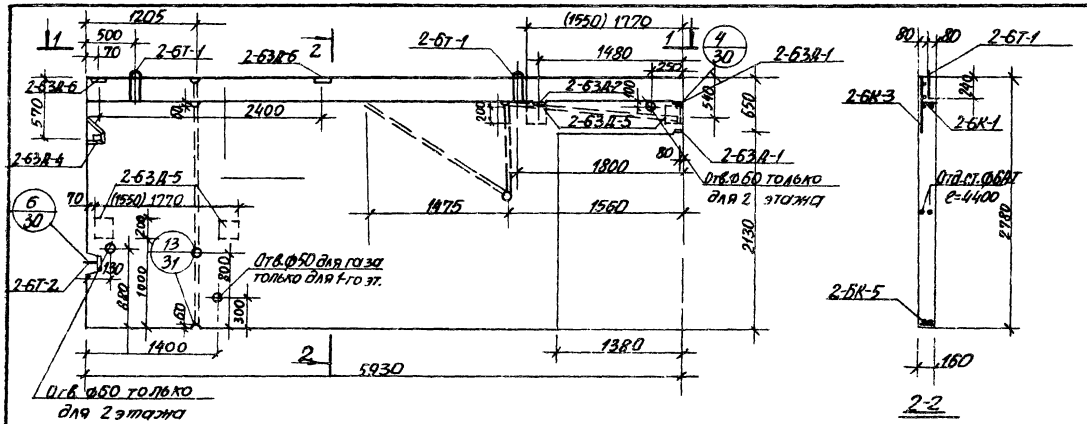

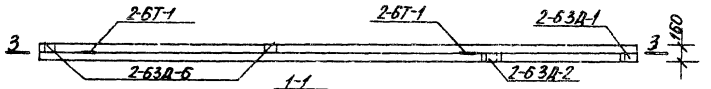

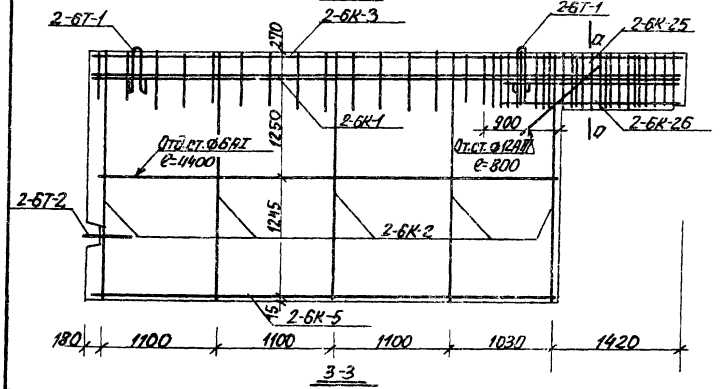

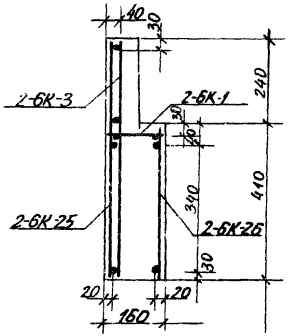

Спецификация арматурных изделий на блок

Марка	Кол. шт.	№№ лист	№№ раздел.
2-6К-1	1	32	10.2.-6
2-6К-2	5	32	—"—
2-6К-3	1	33	—"—
2-6К-5	1	32	—"—
2-6К-26	1	34	—"—
2-6К-25	1	34	—"—
2-6З.Д-1	2	35	—"—
2-6З.Д-4	1	35	—"—
2-6З.Д-5 / 2-6З.Д-6	4 / 2	35	—"—
2-6Т-	2	35	—"—
2-6Т-2	1	35	—"—
Отв.ст.ф6АТ l=1400мм	2	—	—"—
2-6З.Д-2	1	35	—"—
Отв.ст.ф12АТ l=800мм	1	—	—"—

Характеристика изделия

Наименование	Ед. изм.	Кол-во
Вес	кг	5150
Объем бетона	м3	2,06
Вес металла	кг	60,64
Марка бетона	—	300

Примечание дано на листе 4.

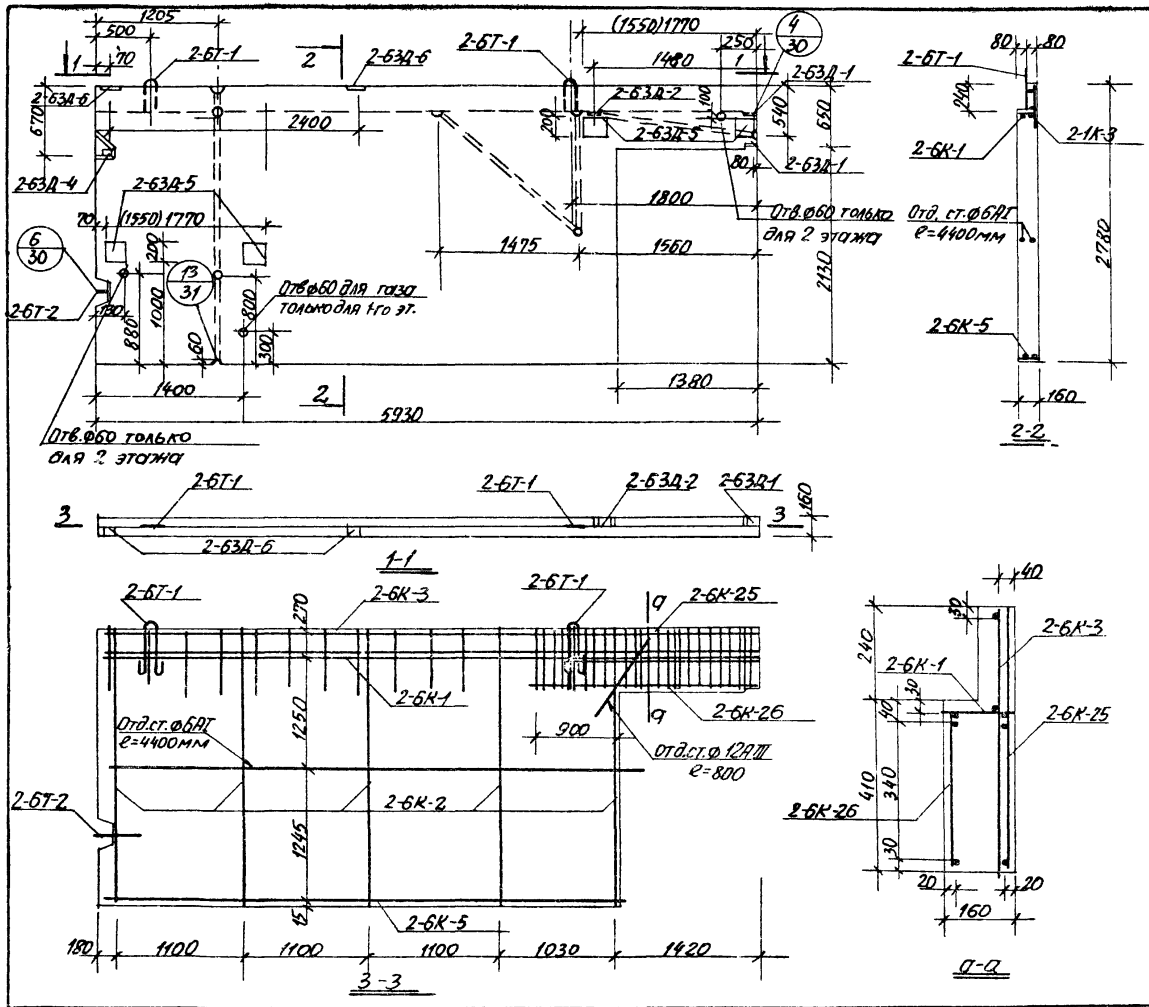

Спецификация арматурных и закладных деталей на блок

Марка	Кол. шт	NN лист.	NN раздел.
2-6К-1	1	32	10,2-6
2-6К-2	5	32	—"—
2-6К-3	1	33	—"—
2-6К-5	1	32	—"—
2-6К-26	1	34	—"—
2-6К-25	1	34	—"—
2-63Д-1	2	35	—"—
2-63Д-4	1	35	—"—
2-63Д-5 / 2-63Д-6	4 / 2	35	—"—
2-6Т-1	2	35	—"—
2-6Т-2	1	35	—"—
отд.ст.ф6АI е=4400мм	2	—	—"—
2-63Д-2	1	35	—"—
Отд.ст.ф12АIII; е=0,8	1	—	—"—

Характеристика изделия

Наименование	Ед. изм.	Кол-во
Вес	кг	5150
Объем бетона	м³	2,06
Вес металла	кг	60,64
Марка бетона	—	300

Примечание дано на листе 4.

1973	Внутренняя стеновая панель 9В-59,28-4	Серия 125	Часть 10 / Раздел 10,2-6	Лист 7и

Пров. Титанкович 11-IX-78. Коп. [illegible]

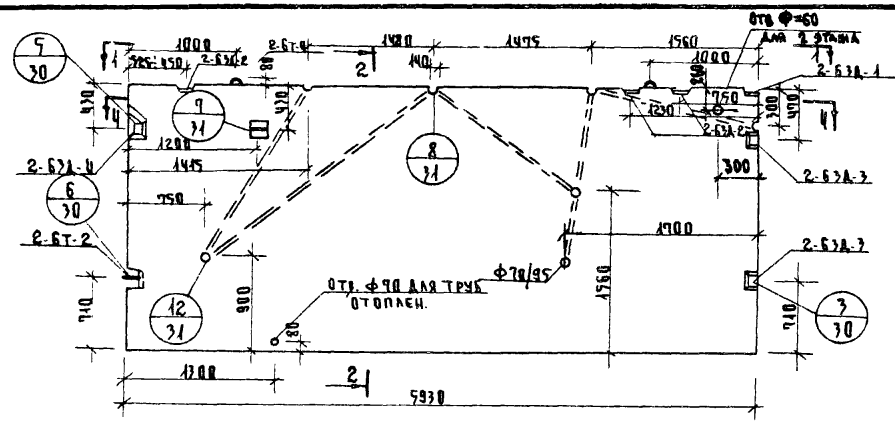

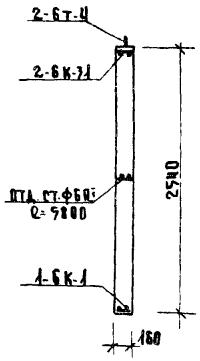

2-2

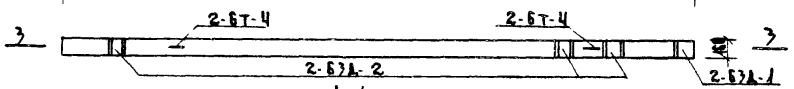

1-1

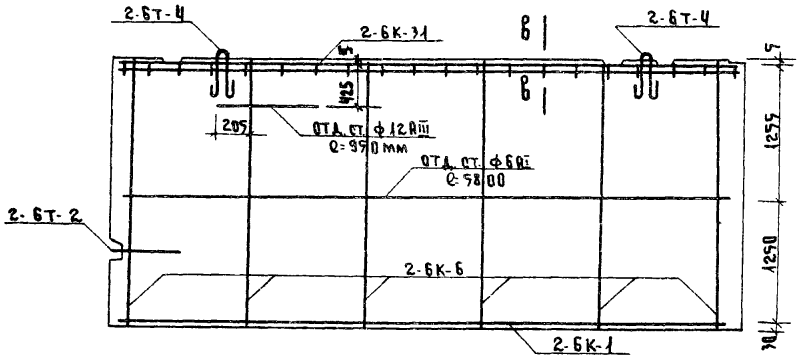

3-3

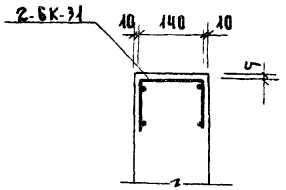

В-В

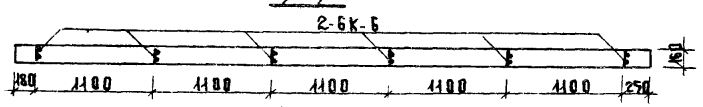

4-4

Характеристика изделия			
Наименование	Ед. изм.	Кол-во	
		9В-59.25	В-59.25
Вес	кг	6000	6000
Об'ем бетона	м³	2.40	2.40
Вес металла	кг	39.31	31.99
Марка бетона	—	300	150

Спецификация арматурных и закладных деталей на панель				
Марка	Кол-во		Мн	Мн раздела
	9В-59.25	В-59.25		
2-6К-1	1	1	32	10.2-6
2-6К-6	6	6	32	"
2-6Т-4	2	2	35	"
2-6Т-2	1	1	35	"
2-6Д-1	1	1	35	"
2-6Д-2	3	3	15	"
2-6Д-3	2	—	35	"
2-6Д-4	1	1	35	"
ОТД. СТ. Ф6АI Q=5800 мм	2	2	—	"
ОТД. СТ. Ф12АIII Q=950 мм	—	1	—	"
2-6К-31	1	1	33И	"

Взамен листа-8 Рук бриг [подпись] /Пух/ 16.02.76г

1976	Внутренняя стеновая панель 9В-59.25; В-59.25	Серия 125	Часть 10	Лист 8И
			Раздел 10.2-6	

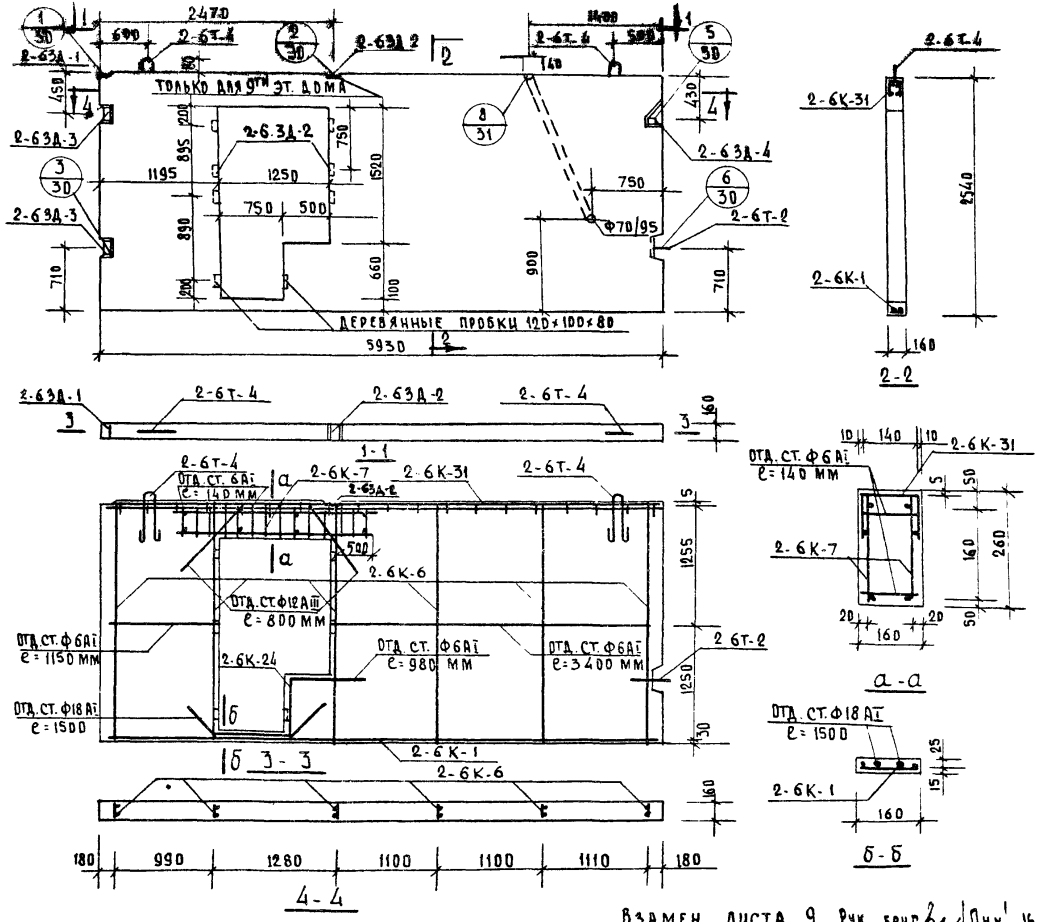

Спецификация арматурных и закладных деталей на блок

Марка	К-во шт. 9В-59.25-1	К-во шт. 8В-59.25-1	N N листа	N N раздела
2-6К-1	1	1	32	10.2-6
2-6К-6	6	6	32	—"—
2-6К-7	2	2	34	—"—
2-6К-24	1	1	32	—"—
2-6ЗД-1	1	1	35	—"—
2-6ЗД-2	3	3	35	—"—
2-6ЗД-3	2	2	35	—"—
2-6ЗД-4	1	1	35	—"—
2-6Т-4	2	2	35	—"—
2-6Т-2	1	1	35	—"—
ОТД. СТ. Ф6АI ℓ=140 ММ	8	8	—	—"—
ОТД. СТ. Ф6АI ℓ=980	2	2	—	—"—
ОТД. СТ. Ф6АI ℓ=3400 ММ	2	2	—	—"—
ОТД. СТ. Ф6АI ℓ=1150 ММ	2	2	—	—"—
ОТД. СТ. Ф12АIII ℓ=800 ММ	2	2	—	—"—
ОТД. СТ. Ф18АI ℓ=1500	2	2	—	—"—
2-6К-31	1	1	—	—"—

Характеристика изделия

Наименование	Ед. изм.	Кол-во 9В-59.25-1	Кол-во 8В-59.25-1
Вес	кг	5100	5100
Объем бетона	$м^3$	2.04	2.04
Расход металла	кг	64.47	64.47
Марка бетона	—	150	300

Взамен листа 9 Рук бриг [подпись] 16.02.76г

1976	Внутренняя стеновая панель 9В-59.25-1; 8-59.25-1	Серия 125	Часть 10 / Раздел 10.2-6	Лист 9и

Конструкт. [подпись] Пашкова

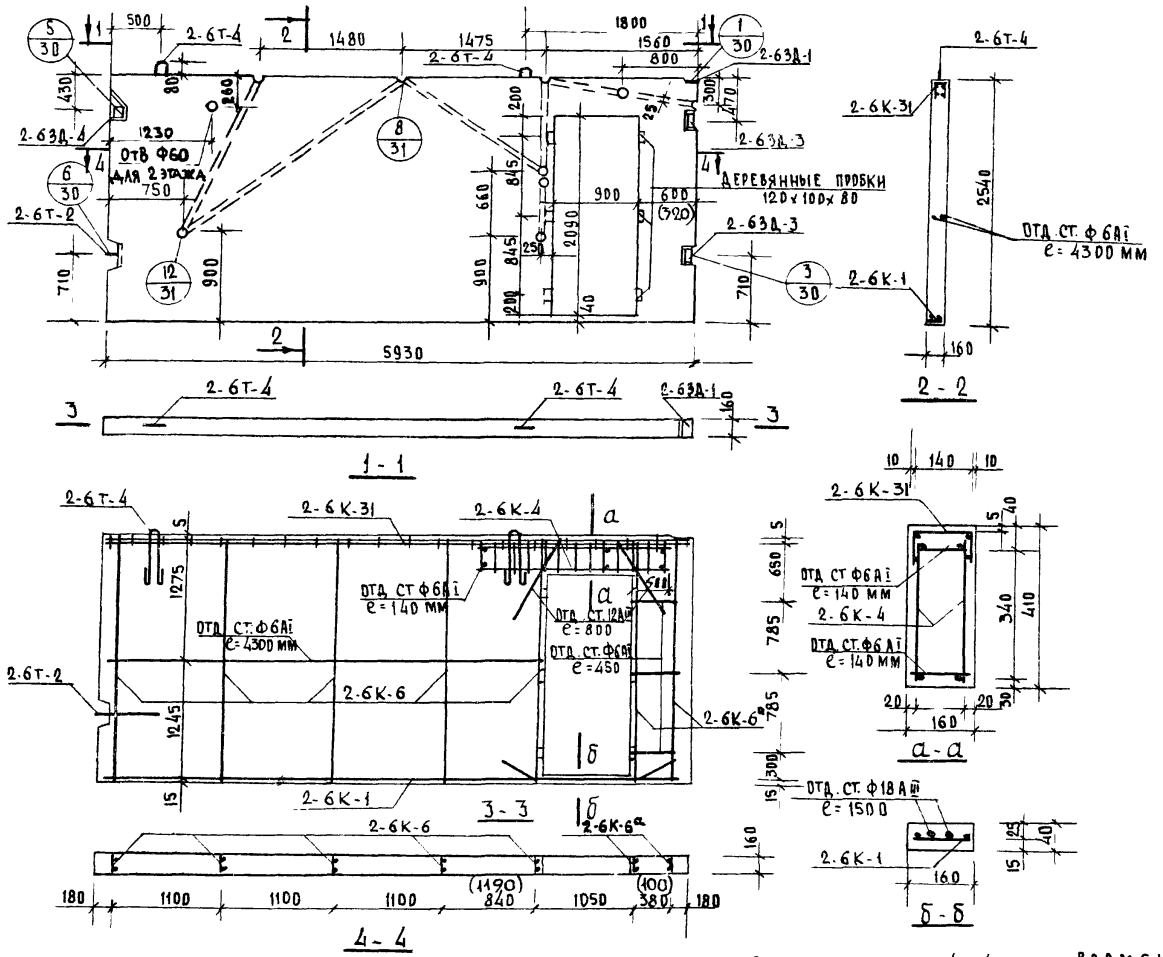

СПЕЦИФИКАЦИЯ АРМАТУРНЫХ И ЗАКЛАДНЫХ ДЕТАЛЕЙ НА БЛОК				
МАРКА	К-во		NN ЛИСТА	NN РАЗДЕЛА
	9В-59.25-2	В-59.25-2 В-59.25-2А		
2-6К-31	1	1	33И	10.2-6
2-6К-1	2	2	32	— " —
2-6К-4	2	2	34	— " —
2-6К-6	5	5	32	— " —
2-6К-6а	2	2	32	— " —
2-63Д-1	1	1	35	— " —
2-63Д-3	2	—	35	— " —
2-63Д-4	1	1	35	
2-6Т-4	2	2	35	— " —
2-6Т-2	1	1	35	— " —
От. ст. Ф6АI ℓ=140	8	8	—	— " —
От. ст. Ф6АI ℓ=4300	2	2	—	— " —
От. ст. Ф12АIII ℓ=800	2	2	—	— " —
От. ст. Ф18АIII ℓ=1500	2	2	—	— " —
От. ст. Ф6АI ℓ=450	6	6	—	— " —

ХАРАКТЕРИСТИКА ИЗДЕЛИЯ			
НАИМЕНОВАНИЕ	ЕД. ИЗМ.	9В-59.25-2	В-59.25-2 В-59.25-2А
ВЕС	КГ	5250	5250
ОБЪЕМ БЕТОНА	М³	2.10	2.10
ВЕС МЕТАЛЛА	КГ	68.19	63.01
МАРКА БЕТОНА	—	300	150

Размеры в скобках относятся для панели В-59.25-2А.

Внесены испр. Рук. бр /Пух/ 5.2.77. ВЗАМЕН ЛИСТА 10 Рук бриг /Пух 15.02.76

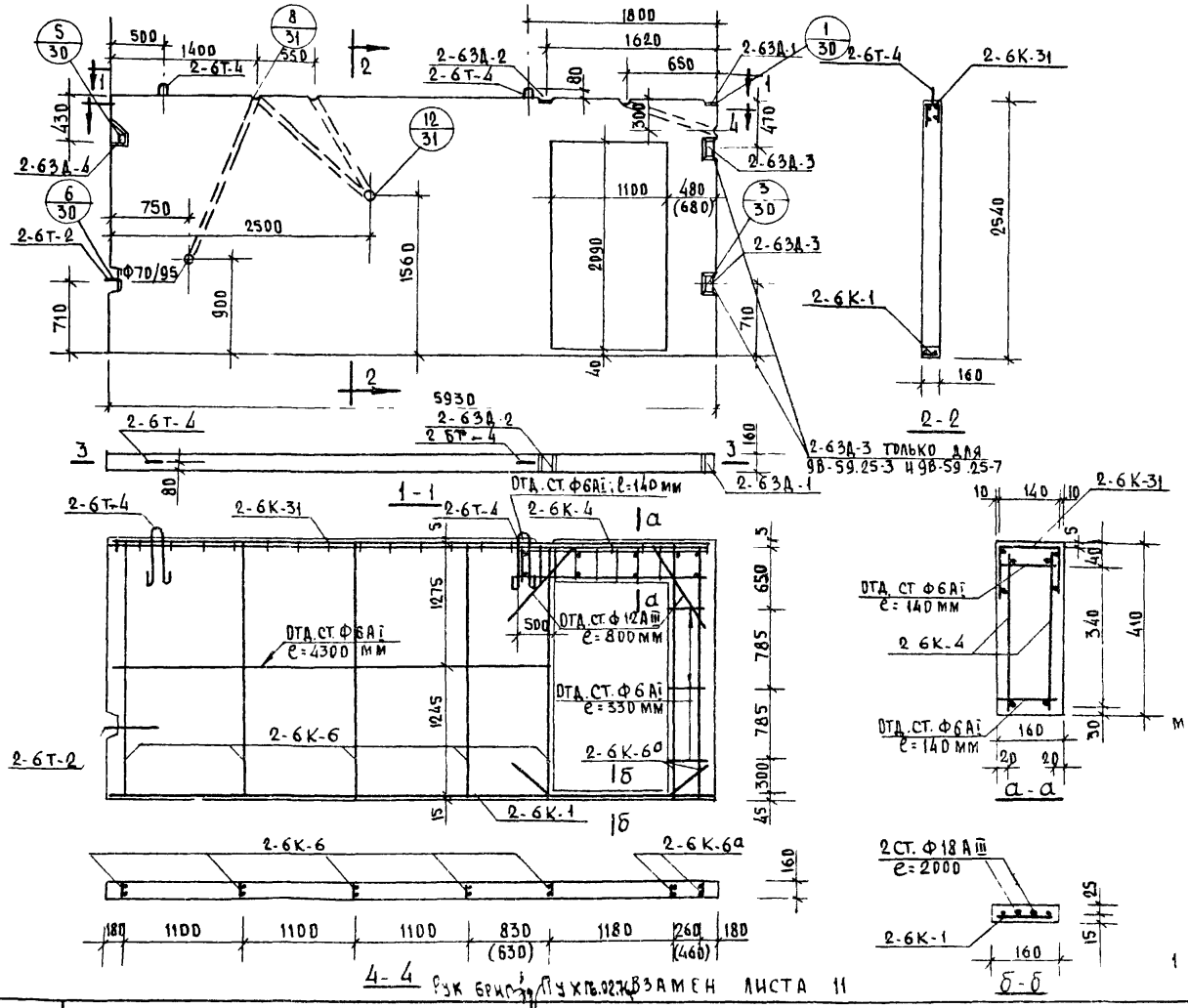

Рук бриг. Пухов 02.76 ВЗАМЕН ЛИСТА 11

СПЕЦИФИКАЦИЯ АРМАТУРНЫХ И ЗАКЛАДНЫХ ДЕТАЛЕЙ НА ПАНЕЛЬ			
МАРКА	КОЛ-ВО ШТ.	NN ЛИСТА	NN РАЗДЕЛОВ
2-6К-1	1	32	10.2-6
2-6К-4	2	34	—"—
2-6К-6	5	32	—"—
2-6К-6а	2	32	—"—
2-63Д-1	1	35	—"—
2-63Д-2	1	35	—"—
2-63Д-3	2	35	—"—
2-63Д-4	1	35	—"—
2-6Т-4	2	35	— —
2-6Т-2	1	35	— —
ОТД. СТ. Ф6АI ℓ=140 мм	8	—	—
ОТД. СТ. Ф6АI ℓ=4300 мм	2	—	—
ОТД. СТ. Ф6АI ℓ=330 мм	6	—	—
ОТД. СТ. Ф12АIII ℓ=800 мм	2	—	—
ОТД. СТ. Ф18АIII ℓ=2000 мм	2	—	—
2.6К-31	1	33И	10.2-6

МАРКА 150 ДАНА ДЛЯ ПАНЕЛИ В-59.25-3 И В-59.25-7

ХАРАКТЕРИСТИКА ИЗДЕЛИЯ		
ВЕС	КГ	5075
ОБЪЕМ БЕТОНА	$м^3$	2.03
ВЕС МЕТАЛЛА	КГ	67.31
МАРКА БЕТОНА	—	300/150

ПРИМЕЧАНИЕ:
1 РАЗМЕРЫ В СКОБКАХ ДАНЫ ДЛЯ ПАНЕЛИ 9В-59.25-7 И В-59.25-7

ИНСТРУК Пашкова ПАШКОВА

1976	ВНУТРЕННЯЯ СТЕНОВАЯ ПАНЕЛЬ 9В-59.25-3; 9В-59.25-7 В-59.25-3; В-59.25-7	СЕРИЯ 125	ЧАСТЬ 10 / РАЗДЕЛ 10.2.6	ЛИСТ 11И

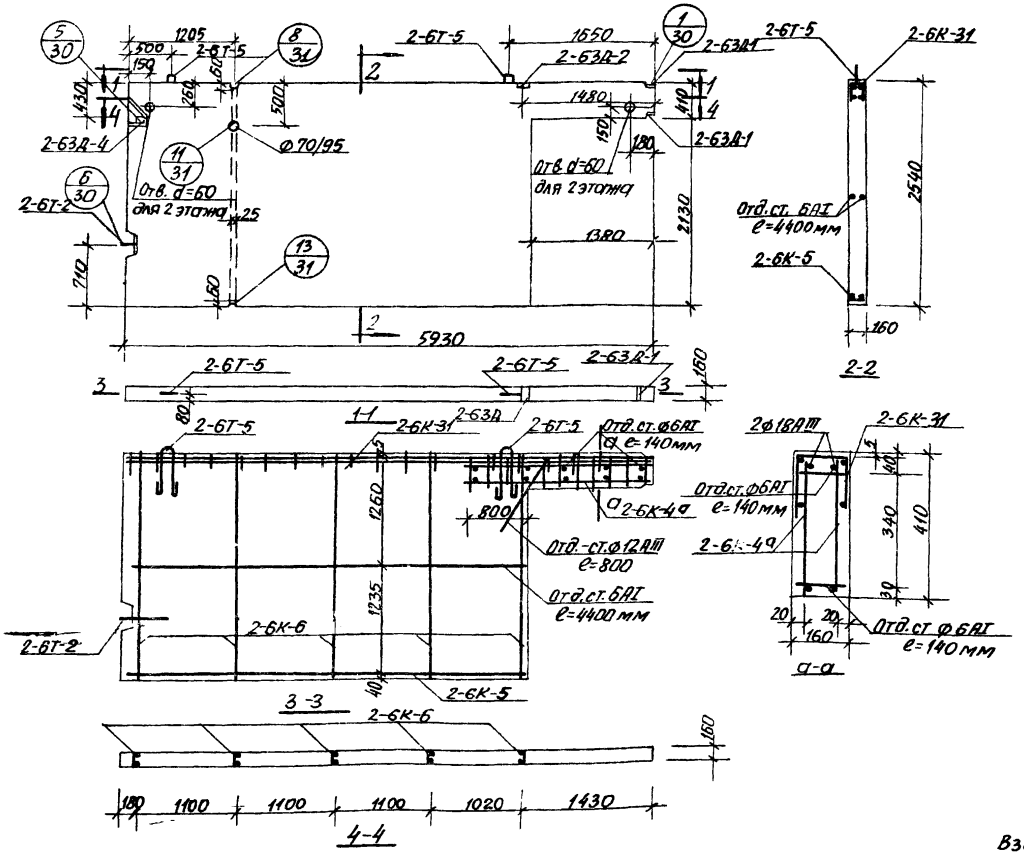

Спецификация арматурных и закладных деталей на панель			
Марка	Кол.	NN листа	NN разд.
2-6К-31	1	33и	10,2-6
2-6К-5	1	32	—"—
2-6К-4а	2	34	—"—
2-6К-6	5	32	—"—
2-63Д-1	2	35	—"—
2-63Д-4	1	35	—"—
2-63Д-2	1	35	—"—
2-6Т-2	1	35	—"—
Отд. ст. Ф6АI l=140мм	10	—	—"—
Отд. ст. Ф6АI l=4400мм	2	—	—"—
Отд. ст. Ф12АIII l=800мм	2	—	—"—
2-6Т-5	2	35	—"—

Характеристика изделия			
Наименов.	Ед. изм	9В-59.25-4	В-59.25-4
Вес	кг	4850	4850
Объем бетона	м3	1,94	1,94
Вес металла	кг	45,11	45,11
Марка бетона	—	300	150

Взамен листа 12

1976	Внутренняя стеновая панель 9В-59.25-4; В-59.25-4	Серия 125	Часть 10 / Раздел 10,2-6	Лист 12и

Пров. Панкович 11 IX-78 Кор. Зоки

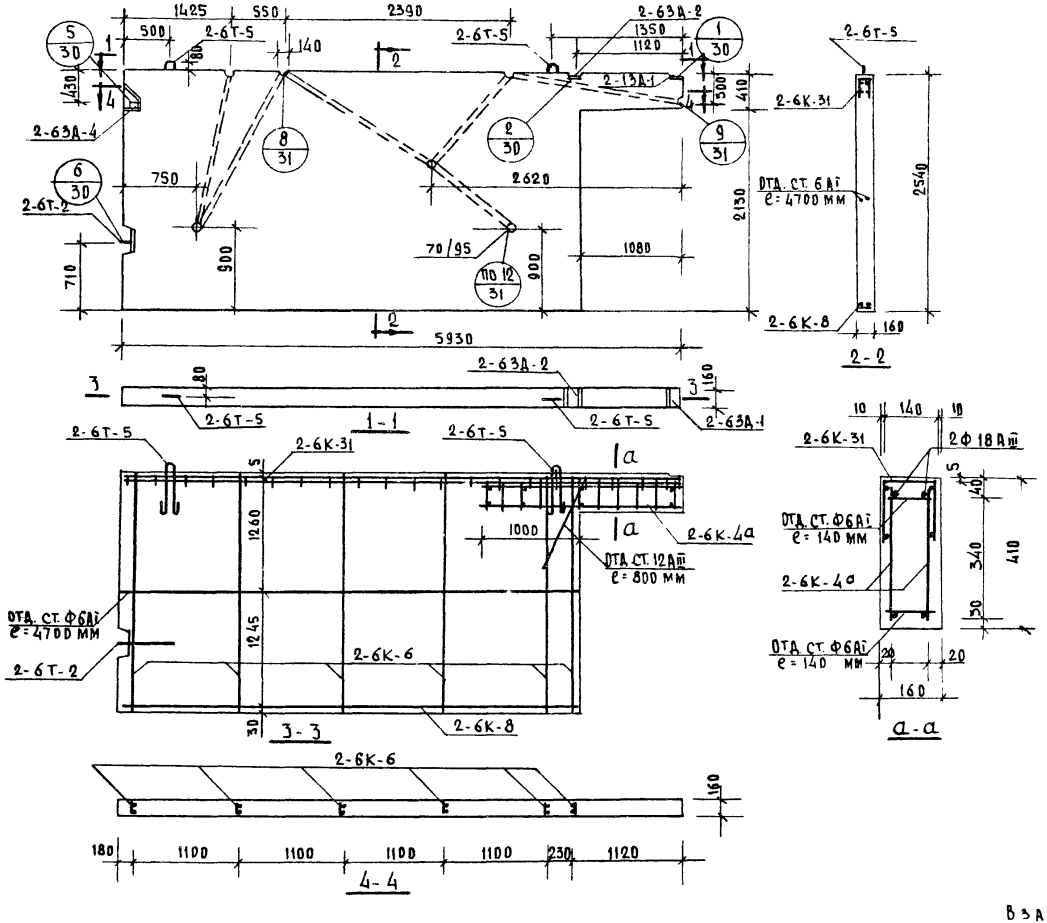

Характеристика изделия			
Наименование	Ед. изм.	Кол-во	
		ВВ-59.25-5	ВВ-59.25-5
Вес	кг	5100	5100
Объем бетона	м³	2.04	2.04
Расход металла	кг	45.60	45.60
Марка бетона	—	300	150

Спецификация арматурных и закладных деталей на блок

Марка	Кол-во шт.	NN лист.	NN разделов
2-6К-31	1	33Н	10.2-6
2-6К-4а	2	34	— " —
2-6К-6	6	32	— " —
2-6К-8	1	32	— " —
2-63Д-1	1	35	— " —
2-63Д-2	1	35	— " —
2-63Д-4	1	35	— " —
2-6Т-5	2	35	— " —
2-6Т-2	1	35	— " —
ОТА. СТ. ФБАi ℓ=140 мм	10	—	— " —
ОТА. СТ. ФБАi ℓ=4700 мм	2	—	— " —
ОТА. СТ. 12Аiii ℓ=800 мм	1	—	— " —

Взамен листа 13 Рук. бриг. [illegible] / Пух 16.02.76г

1976 | Внутренняя стеновая панель ВВ-59.25-5; В-59.25-5 | Серия 125 | Часть 10 | Раздел 10.2-6 | Лист 13 и

Конструкт. [illegible]

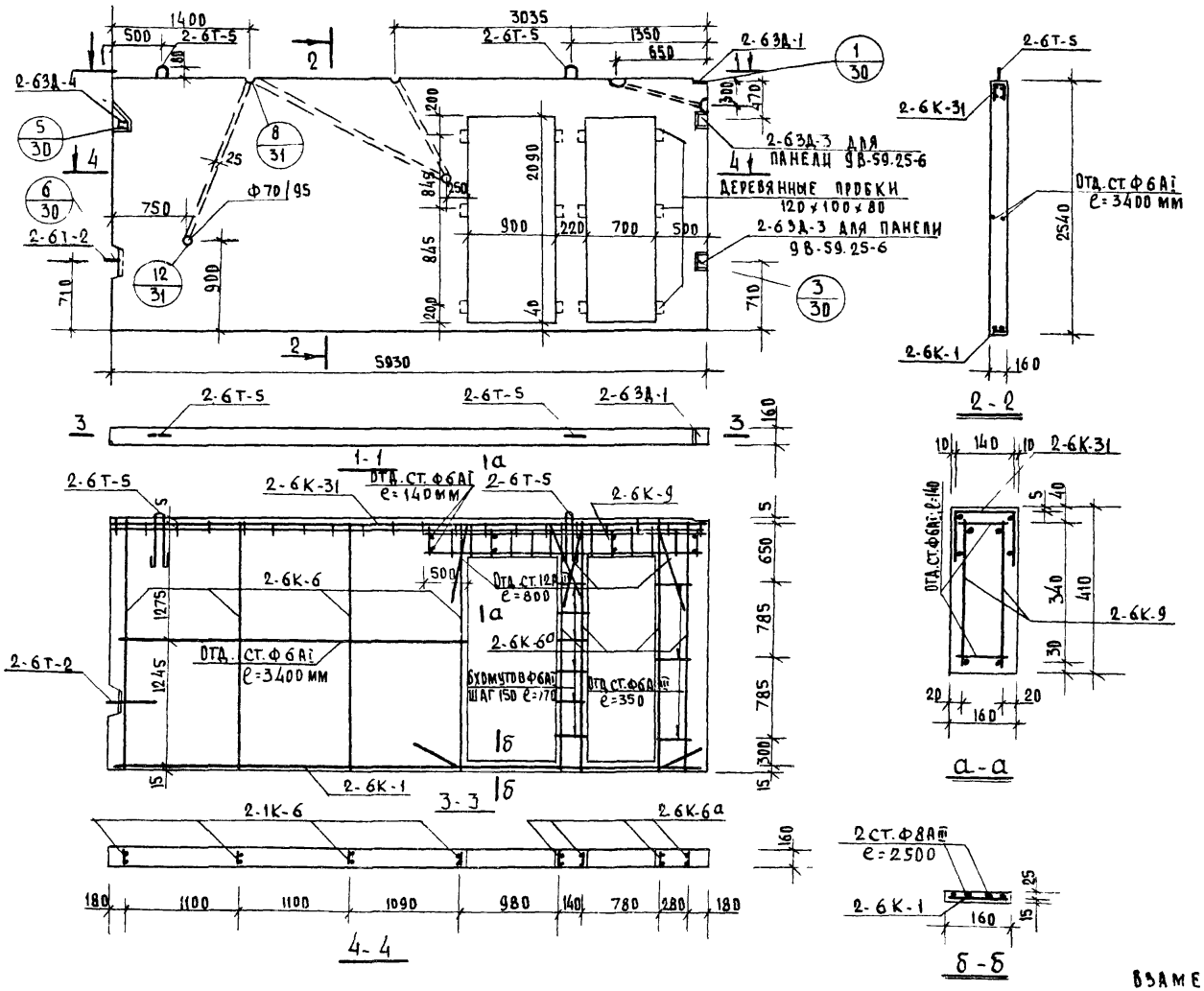

СПЕЦИФИКАЦИЯ АРМАТУРНЫХ И ЗАКЛАДНЫХ ДЕТАЛЕЙ НА БЛОК			
МАРКА	КОЛ-ВО ШТ.	NN ЛИСТ.	N N РАЗДЕЛОВ
2-6К-31	1	33И	10.2-6
2-6К-1	1	32	10.2-6
2-6К-6	4	32	—"—
2-6К-6а	4	32	—"—
2-6К-9	2	34	—"—
2-3Д-1	1	35	—"—
2-6Д-3	2	35	—"—
2-6Д-4	1	35	—"—
2-6Т-5	2	35	—"—
2-6Т-2	1	35	—"—
Отд.ст.Ф6АI ℓ=170	12	35	—"—
Отд.ст.Ф6АI ℓ=350	6	—	—"—
Отд.ст.Ф6АI ℓ=3400	2	—	—"—
Отд.ст.Ф12АIII ℓ=800	4	—	—"—
Отд.ст.Ф6АI ℓ=140	8	—	—"—
Отд.ст.Ф8АIII ℓ=2500	2	—	—"—

ХАРАКТЕРИСТИКА ИЗДЕЛИЯ			
НАИМЕНОВАНИЕ	ЕД. ИЗМ.	9В-59.25-6	В-59.25-6
ВЕС	КГ	4650	4650
ОБЪЕМ БЕТОНА	М³	1.86	1.86
РАСХОД МЕТАЛЛА	КГ	8557	8039
МАРКА БЕТОНА	—	300	150

ВЗАМЕН ЛИСТА 14 Рук. бриг. Лук 16.02.76г

1976	ВНУТРЕННЯЯ СТЕНОВАЯ ПАНЕЛЬ 9.В-59.25-6; В-59.25-6	СЕРИЯ 125	ЧАСТЬ 10	ЛИСТ
			РАЗДЕЛ 10.2-6	14И

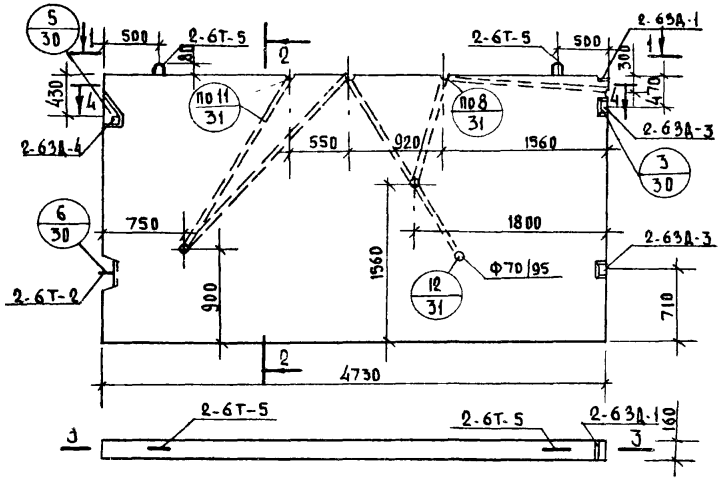

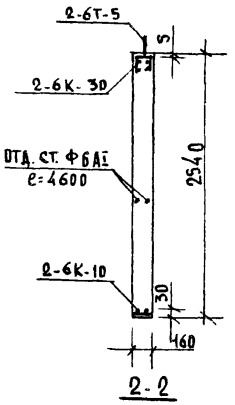

СПЕЦИФИКАЦИЯ АРМАТУРНЫХ И ЗАКЛАДНЫХ ДЕТАЛЕЙ НА ПАНЕЛЬ				
МАРКА	КОЛ-ВО ШТ.		NN	NN
	9В-47.25	В-47.25	ЛИСТ	РАЗДЕЛА
2-6К-6	5	5	32	10.2-6
2-6К-10	1	1	32	"
2-6ЗД-1	1	1	35	"
2-6ЗД-3	2	—	35	"
2-6ЗД-4	1	1	35	"
2-6Т-2	1	1	35	"
2-6Т-5	2	2	35	"
ОТД.СТ.ФБАI ℓ=4600 мм	1	1	—	—
2-6К-30	1	1	33И	10.2-6

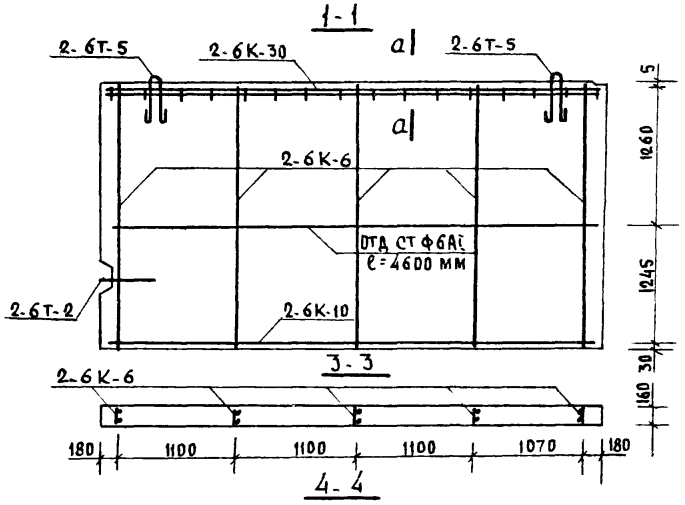

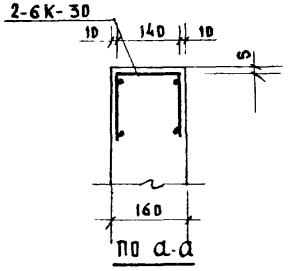

ХАРАКТЕРИСТИКА ИЗДЕЛИЯ			
НАИМЕНОВАНИЕ	ЕД. ИЗМ.	КОЛ-ВО	
		9В-47.25	В-47.25
Вес	кг	4775	4775
Объем бетона	м³	1.91	1.91
Вес металла	кг	30,76	25,58
Марка бетона	—	300	150

Взамен листа 15 Рук бриг Пух 16.02.76г

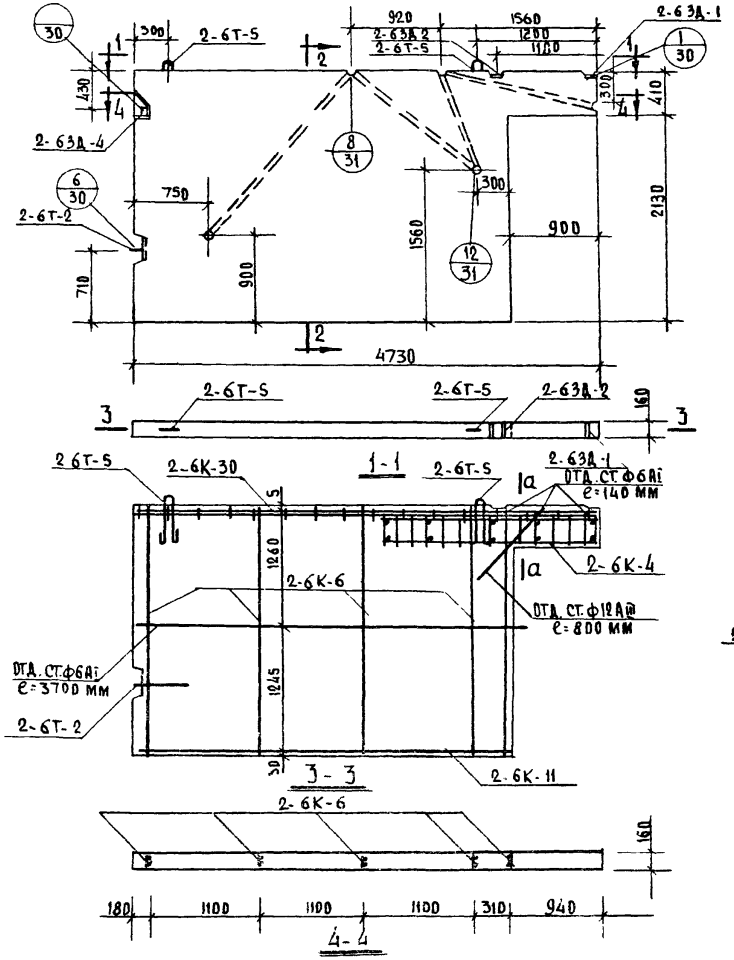

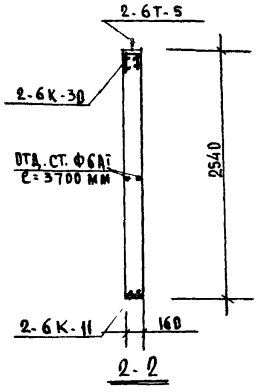

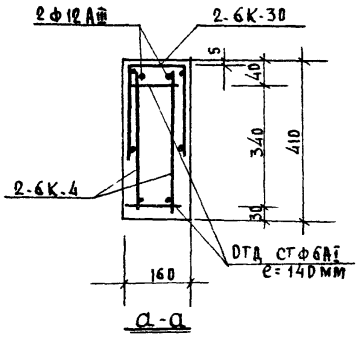

Характеристика изделия			
Наименование	Ед. изм.	9В-47.25-1	В-47.25-1
Вес	кг	4025	4025
Объем бетона	м³	1.61	1.61
Расход металла	кг	43.63	43.63
Марка бетона	—	300	150

Спецификация арматурных и закладных деталей на блок

Марка	Кол-во шт.	№ листа	№ № разделов
2-6К-4	2	34	10.2-6
2-6К-6	5	32	— " —
2-6К-30	1	33И	— " —
2-6К-11	1	32	— " —
2-63А-1	1	35	— " —
2-63А-2	1	35	— " —
2-63А-4	1	35	— " —
2-6Т-5	2	35	— " —
2-6Т-2	1	35	— " —
ОТД. СТ. Ф6АI ℮=140 мм	10	—	—
ОТД. СТ. Ф6АI ℮=3700 мм	2	—	—
ОТД. СТ. Ф12АIII ℮=800 мм	1	—	—

Взамен листа 16 Рук. бриг. [illegible] 'Пух' 16.02.76

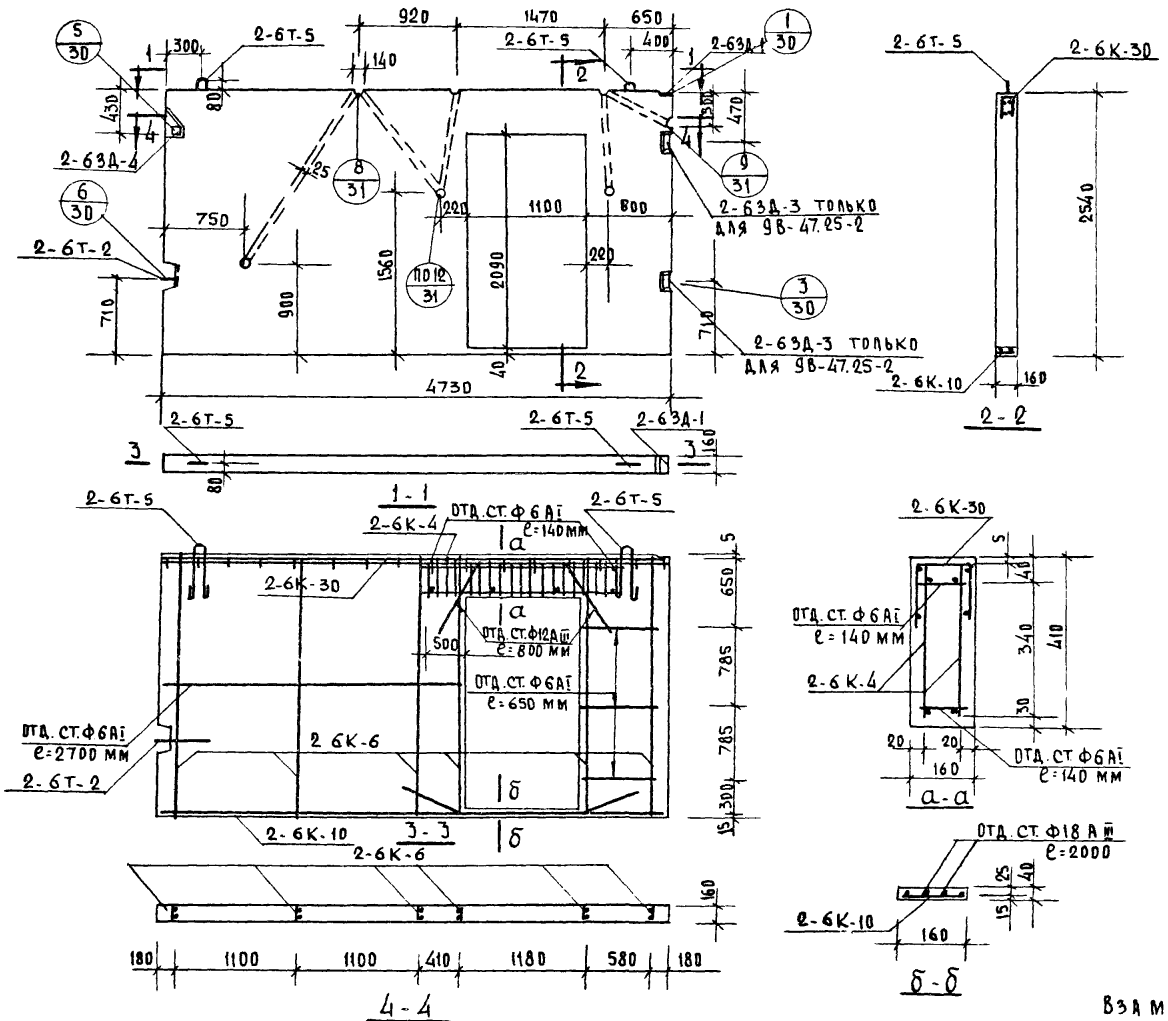

Характеристика изделия			
Наименование	Ед. изм	9В-47.25-2	В-47.25-2
Вес	кг	3850	3850
Объем бетона	м³	1.54	1.54
Расход металла	кг	55.65	50.47
Марка бетона	—	300	150

Спецификация арматурных и закладных деталей на блок

Марка	Кол-во шт.	№№ лист.	№№ разделов
2-6К-6	6	32	10.2-6
2-6К-4	2	34	—"—
2-6К-10	1	32	—"—
2-6Д-1	1	35	—"—
2-6Д-3	2	35	—"—
2-6Д-4	1	35	—"—
2-6Т-5	2	35	—"—
2-6Т-2	1	35	—"—
Отд. ст. ф6АI ℓ=650 мм	6	—	—"—
Отд. ст. ф6АI ℓ=2700 мм	2	—	—"—
Отд. ст. ф12АIII ℓ=800 мм	2	—	—"—
Отд. ст. ф6АI ℓ=140 мм	8	—	—"—
Отд. ст. ф18АIII ℓ=2000	2	—	—"—
2-6К-30	1	33И	—·—

Взамен листа 17 Рук. бриг. Пух 16.02.76г.

1976	Внутренняя стеновая панель 9В-47.25-2, В-47.25-2	Серия 125	Часть 10	Лист 17и
			Раздел 10.2-6	

Конструкт. Пашкова

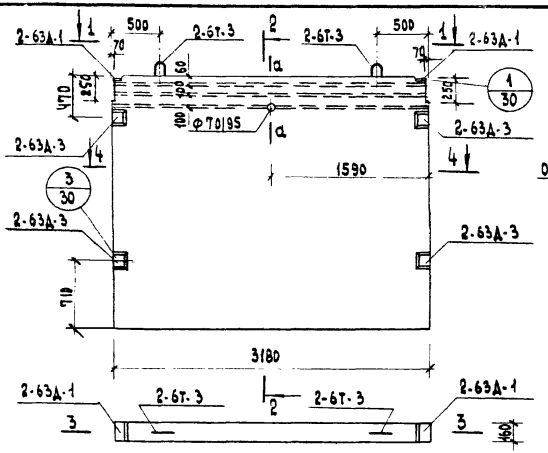

1-1

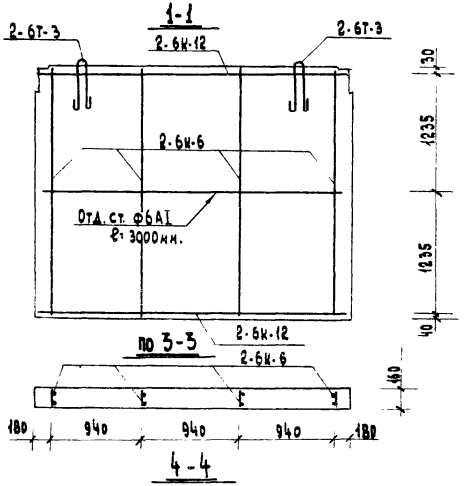

4-4

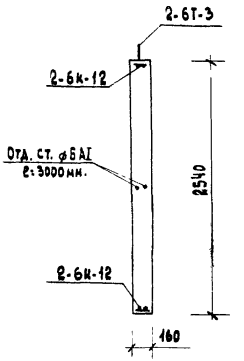

2-2

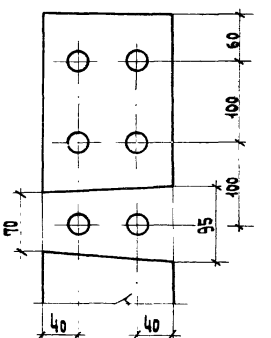

а-а

Спецификация арматурных и закладных деталей на блок

Марка	Кол-во		№№ листа	№№ разделов
	9В-32.25	В-32.25		
2-6К-12	2	2	32	10.2-6
2-6К-6	4	4	32	"
2-6Д-1	2	2	35	"
2-6Д-3	4	—	35	"
2-6Т-3	2	2	35	"
Отд. ст. ф6АI; ℓ=3000мм	2	2	—	"

Характеристика изделия

Наименование	Ед. изм.	Кол-во	
		9В-32.25	В-32.25
Вес	кг	13175	3175
Объем бетона	м³	1.27	1.27
Вес металла	кг	26.01	15.65
Марка бетона	—	25-0158	150

Исправленному верить Рук бриг Пух 16.02.76г

1973	Внутренняя стеновая панель 9В-32.25; В-32.25	Серия 125	Часть 10	Лист 18 и
			Раздел 10.2-6	

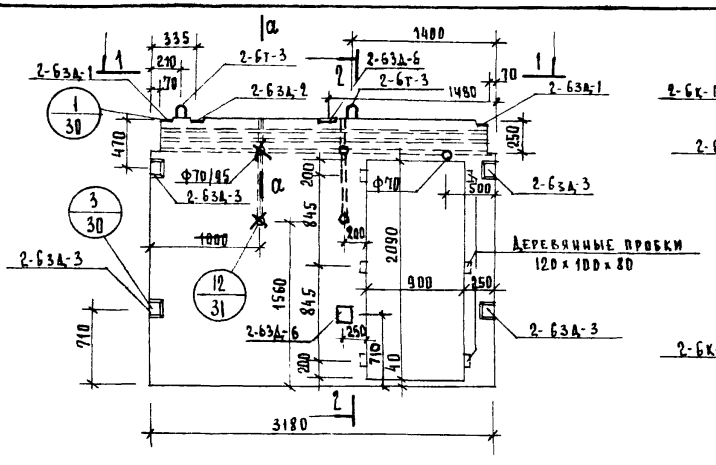

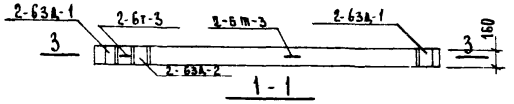

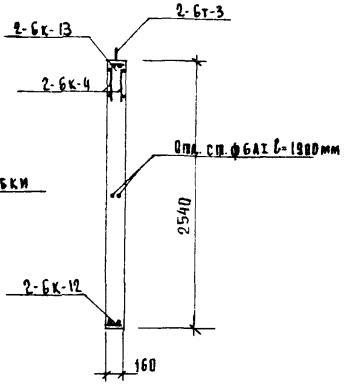

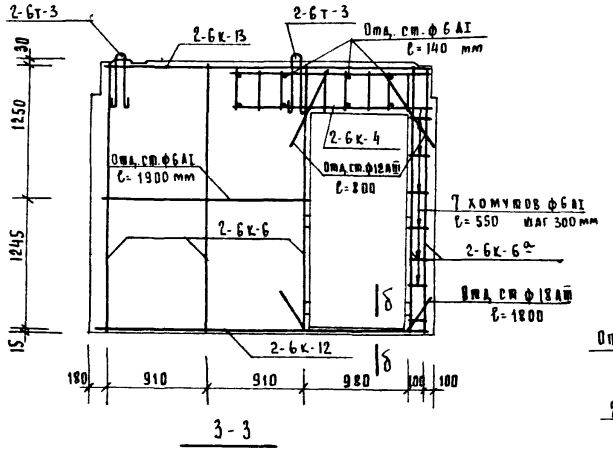

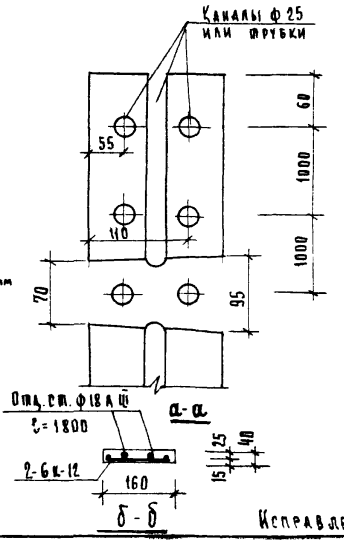

Спецификация арматурных и закладных деталей на блок

Марка	Кол-во 9В-32.25-1	Кол-во 5В-32.25-1	NN листов	NN разделов
2-6К-4	2	2	34	10 2-6
2-6К-6	3	3	32	—"—
2-6К-6а	2	2	32	—"—
2-6К-12	1	1	32	—"—
2-6К-13	1	1	32	—"—
2-6Зд-1	2	2	35	—"—
2-6Зд-2	1	1	35	—"—
2-6Зд-3	4	—	35	—"—
2-6Т-3	2	2	35	—"—
Отд. ст. ф12АIII ℓ=800	2	2	—	—"—
Отд. ст. ф6АI ℓ=1900	2	2	—	—"—
Отд. ст. ф6АI ℓ=550	7	7	—	—"—
Отд. ст. ф6АI ℓ=140	8	8	—	—"—
Отд. ст. ф18АIII ℓ=1800	2	2	—	—"—
2-6Зд-6	2	2	31	—"—

Характеристика изделия

Наименование	Ед. изм	К-во 9В32.25-1	К-во 5В32.25-1
Вес	кг	242.5	242.5
Об'ем бетона	м³	0.97	0.97
Расход металла	кг	57.12	46.76
Марка бетона	—	250	150

150

Исправленному верить рук бриг. Пух 16.02.76г

1973	Внутренняя стеновая панель 9В-32 25-1, В-32 25-1	Серия 125	Часть 10 / Раздел 10 2-6	Лист 19к

1076-26 20

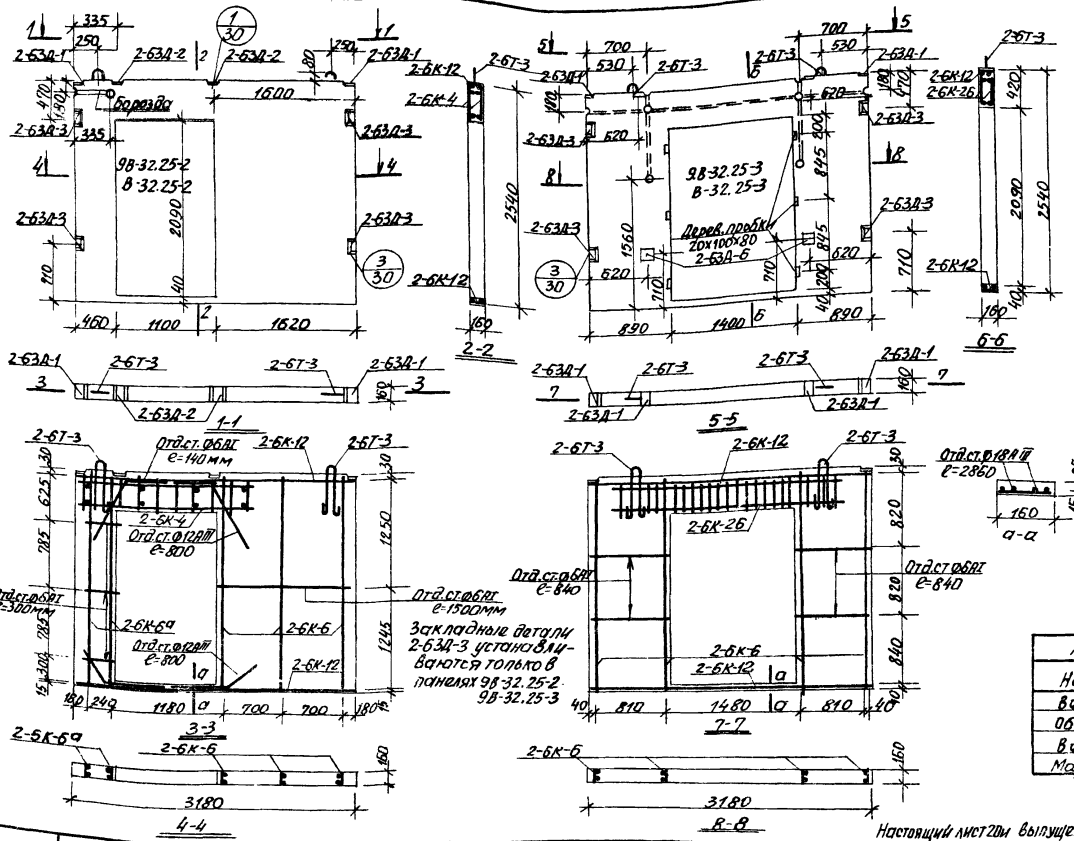

Спецификация арматурных и закладных деталей

Марка	Кол. шт.	№№ лист	№№ раздел.
9В-32.25-2 (В-32.25-2)			
2-БК-4	2	34	10.2-6
2-БК-6	3	32	— " —
2-БК-6а	2	32	— " —
2-БК-12	2	32	— " —
2-БЗД-1	4	35	— " —
2-БЗД-2	2	35	— " —
2-БЗД-3	4	35	— " —
2-БТ-3	2	35	— " —
Отд.ст.ф6АI l=140мм	8	—	—
Отд.ст.ф6АI l=1500мм	2	—	—
Отд.ст.ф6АI l=300мм	6	—	—
Отд.ст.ф12АIII l=800мм	4	—	—
Отд.ст.ф18АIII l=2860мм	2	—	—
9В-32.25-3 (В-32.25-3)			
2-БК-6	4	32	10.2-6
2-БК-12	2	32	— " —
2-БК-26	2	34	— " —
2-БЗД-1	2	35	— " —
2-БЗД-3	4	35	— " —
2-БТ-6	2	35	— " —
Отд.ст.ф6АIII l=840мм	8	—	—
Отд.ст.ф18АIII l=2860мм	2	—	—
2-БЗД-6	2	—	—

Характеристика изделия

Наименование	Ед. изм.	К-8а 9В-32.25-2	К-8а 9В-32.25-3
Вес	кг	2250	2050
Объем бетона	м³	0,90	0,82
Вес металла	кг	48,40	54,32
Марка бетона	—	150	150

Настоящий лист 20и выпущен взамен л. 20.

1973	Внутренние стеновые панели 9В-32.25-2; 9В-32.25-3. В-32.25-2; В-32.25-3	Серия 125	Часть 10	Лист 20и
			Раздел 10.2-6	

Пров. Ананьина 11/IX Копир. Фороз

11076-28 21

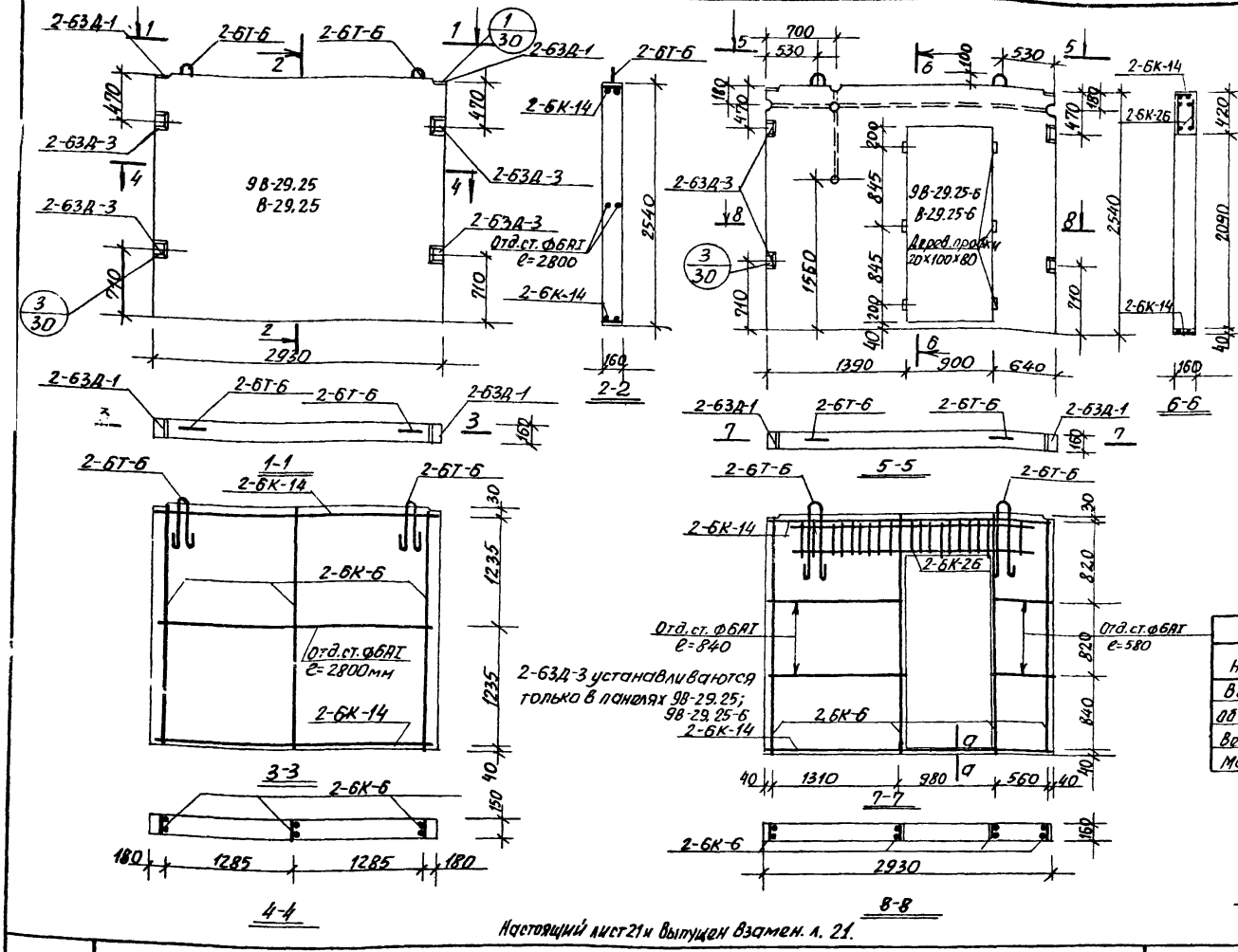

Настоящий лист 21 и Выпуски Взамен л. 21.

Спецификация арматурных и закладных деталей на блок

Марка	Кол. 9В-29.25; В-29.25	Кол. 9В-29.25-6; В-29.25-6	NN листа	NN разд.
2-6К-14	2	2	32	10,2-6
2-6К-6	3	3	32	〃
2-6З Д-1	2	2	35	〃
2-6З Д-3	4	—	35	〃
2-6Т-6	2	2	35	〃
Отд.ст.ф6АI e=2800	2	2	—	〃
2-6К-6	—	4	32	〃
2-6К-14	—	2	32	〃
2-6К-26	—	2	34	〃
2-6З Д-1	—	2	35	〃
2-6З Д-3	—	4	35	〃
2-6Т-6	—	2	35	〃
Отд.ст.ф6АI e=840	—	4	—	—
Отд.ст.ф18АIII e=2860	—	2	—	—
Отд.ст.ф6АI e=580	—	2	—	—

Характеристика изделия

Наименование	ед. изм	К-80		
		9В-29.25	В-29.25	9В-29.25-6; В-29.25-6
Вес	кг	2975	2975	2225
Об'ем бетона	м³	1.19	1.19	0.89
Вес металла	кг	25.82	15.46	51.43
Марка бетона	—	150	150	150

2 Отд.ст.ф18АIII e=2860 привязать к карнизу

а-а

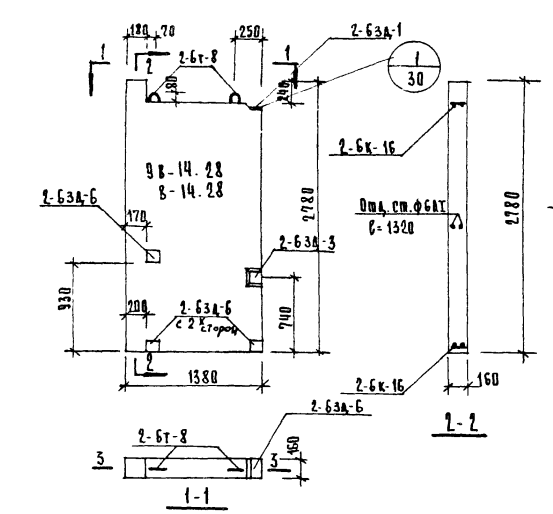

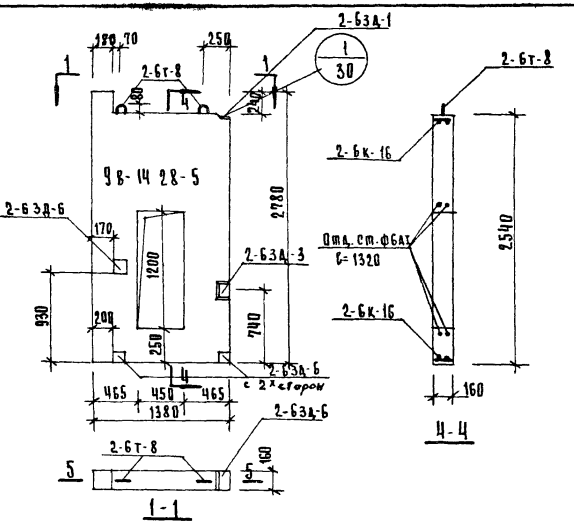

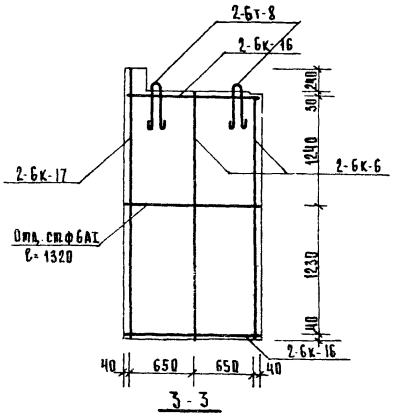

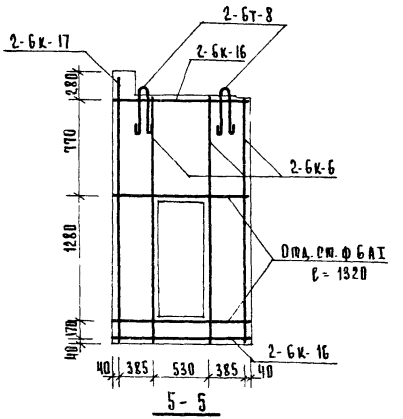

Характеристика изделия

Наименование	Ед. изм	УПА-80	
		9в-14.28 в-14.28	9в-14.28-5
Вес	кг	1425	1200
Объем бетона	м³	0.57	0.48
Расход металла	кг	15.17	16.97
Марка бетона		250/150 300	250 300

Спецификация арматурных и закладных деталей на блок.

	Марка	УПА-80 шт	NN лист	NN разделов
9в-14.28	2-6к-6	2	32	10.2-6
	2-6к-16	2	33	"
	2-6к-17	1	34	"
	2-6з.а-1	1	35	"
	2-6з.а-6	3 6	35	"
	2-6т-8	2	35	"
	Отд. см. ф6АТ ℓ=1320	2	—	"
	2-6з.а-3	1	35	"
9в-14.28-5	2-6к-6	3	32	"
	2-6к-16	2	33	"
	2-6к-17	1	34	"
	2-6з.а-1	1	35	"
	2-6з.а-6	3 6	35	"
	2-6т-8	2	35	"
	Отд. см. ф6АТ ℓ=1320	4	—	"
	2-6з.а-3	1	35	"

Марка бетона 150 дана для панели в-14.28

Исправленному верить Рук бриг Пух 16.02.76г

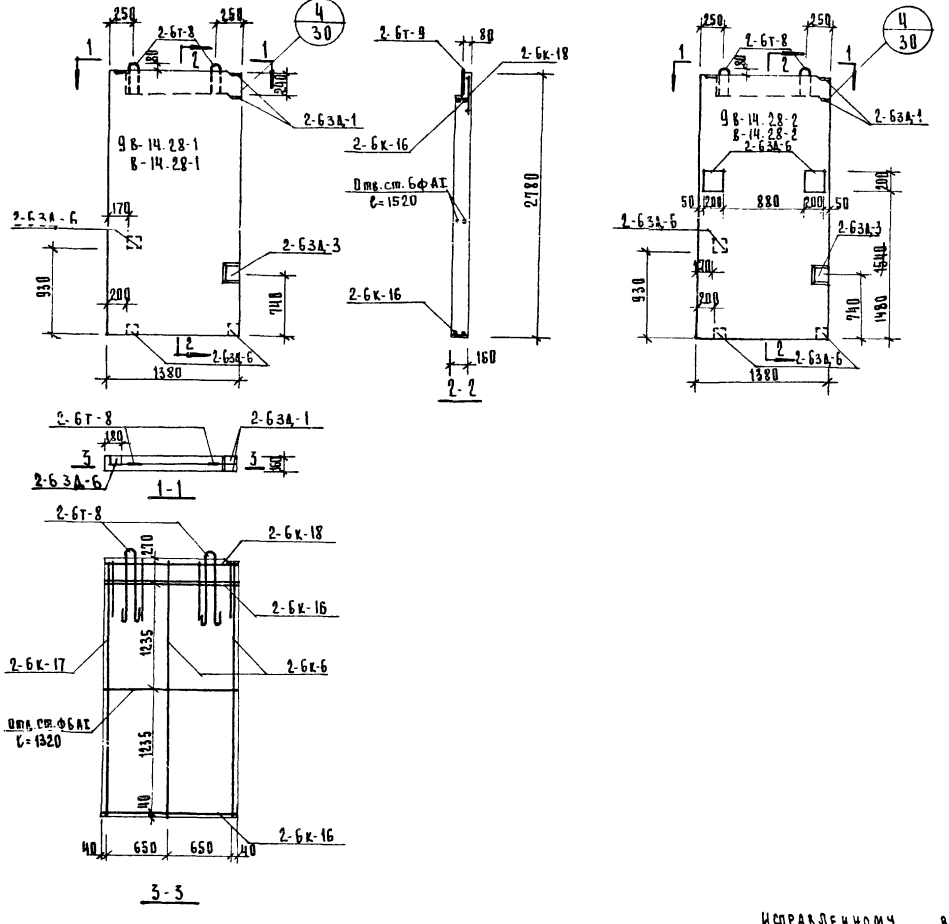

Характеристика изделия

Наименование	Ед. изм	Кол-во 9в-14.28-1 в-14.28-1	Кол-во 9в-14.28-2 в-14.28-2
Вес	кг	1475	1475
Объем бетона	м³	0.59	0.59
Расход металла	кг	17.12	20.13
Марка бетона	—	250/150 300	250/150 300

Спецификация арматурных и закладных деталей на блок.

Марка		Кол-во шт	№№ листов	№№ разделов
9в-14.28-1	2-6к-6	2	32	10.2-6
	2-6к-16	2	33	—"—
	2-6к-17	1	34	—"—
	2-6к-18	1	33	—"—
	2-6з4-1	2	35	—"—
	2-6з4-6	3/4	35	—"—
	2-6т-8	2	35	—"—
	Отв.сп.бФАТ l=1320	2	—	—"—
	2-6з4-3	1	—	—"—
9в-14.28-2; в-14.28-2	2-6к-6	2	32	—"—
	2-6к-16	2	33	—"—
	2-6к-17	1	34	—"—
	2-6к-18	1	33	—"—
	2-6з4-1	2	35	—"—
	2-6з4-6	3/4	35	—"—
	2-6т-8	2	35	—"—
	Отв.сп.бФАТ l=1320	2	—	—"—
	2-6з4-5	2	—	—"—

Марка бетона 150 дана для панели в-14.28-1 и в-14.28-2

Исправленному верить Рук. бриг. Пух 16.02.76г.

1973

Внутренняя стеновая панель 9в-14.28-1; в-14 28-1; 9в-14.28-2; в-14.28-2

Серия 125

Часть 10 Раздел 10.2-6

Лист 23и

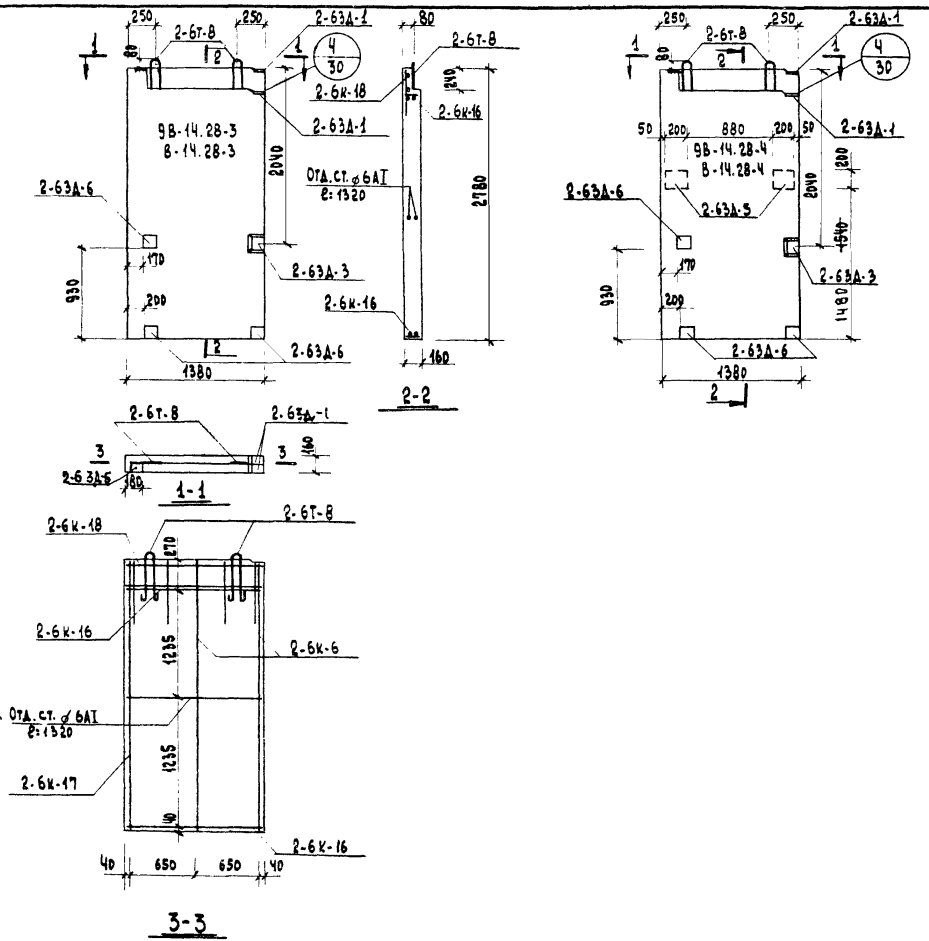

Спецификация арматурных и закладных деталей на блок				
	Марка	К-во шт.	№№ листа	№№ раздела
9В-14.28-3; В-14.28-3	2-63Д-3	1	35	10.6-2
	2-6К-6	2	32	—"—
	2-6К-16	2	33	—"—
	2-6К-17	1	34	—"—
	2-6К-18	1	33	—"—
	2-63Д-1	2	35	—"—
	2-63Д-6	~~3~~ 4	35	—"—
	2-6Т-8	2	35	—"—
	Отд.ст. ⌀6АI; ℓ=1.32	2	—	—
9В-14.28-4; В-14.28-4	2-6К-6	2	32	10.6-2
	2-6К-16	2	33	—"—
	2-6К-17	1	34	—"—
	2-6К-18	1	33	—"—
	2-63Д-1	2	35	—"—
	2-63Д-6	~~3~~ 4	35	—"—
	2-6Т-8	2	35	—"—
	2-63Д-5	2	35	—"—
	2-63Д-3	1	35	—"—
	Отд. ст. ⌀6АI; ℓ=1.32	1	—	—

Характеристика изделия			
Наименование	Ед. изм.	Кол-во 9В-14.28-3 В-14.28-3	Кол-во 9В-14.28-4 В-14.28-4
Вес	кг	1475	1475
Объем бетона	м3	0.59	0.59
Вес металла	кг	17.19	22.72
Марка бетона	—	~~250~~ 300, 150	~~250~~ 300, 150

Марка бетона „150" дана для панели В-14.28-3 и В-14.28-4

Исправленному верить рук бриг Пух 16.02.76г

1973	Внутренняя стеновая панель 9.В-14.28-3; В-14.28-3; 9.В-14.28-4; В-14.28-4	Серия 125	Часть 10 / Раздел 10.2-6	Лист 24 и

Рук. бриг. | Н. Пух | Проверил | А. Синенова

11076-28 25

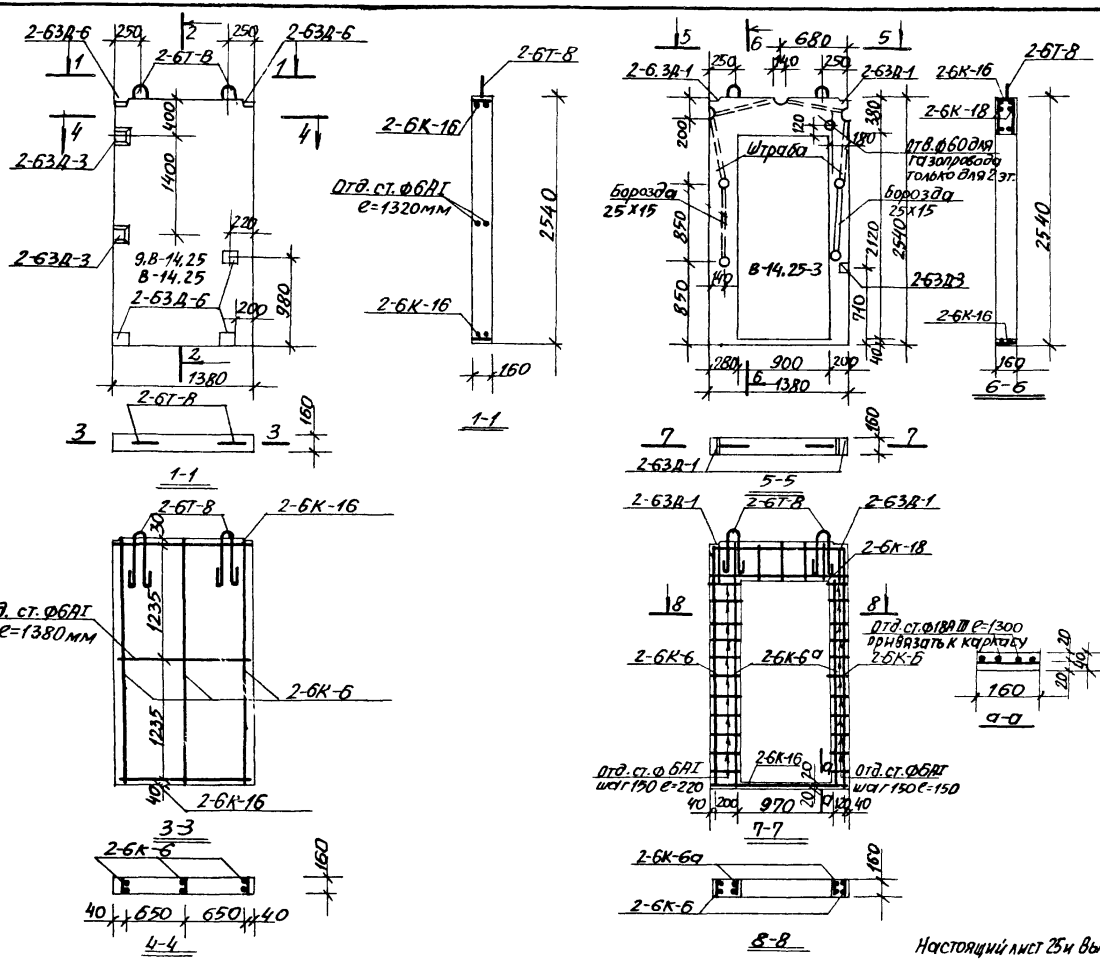

Спецификация арматурных и закладных деталей на блок

25

Марка		Кол. шт.	NN листа	NN позиц. раздел.
В-14.25, В-14.25-3	2-6К-6	3	32	10.2-6
	2-6К-16	2	33	— " —
	2-63Д-6	5	35	— " —
	2-6Т-8	2	35	— " —
	Отд. ст. ф6АI e=1320	2	—	— " —
	2-63Д-3	2	35	— " —
В-14.25-3	2-6К-6	2	32	— " —
	2-6К-16	2	33	— " —
	2-6К-6а	2	33	— " —
	2-6К-18	2	33	— " —
	2-6Т-8	2	35	— " —
	2-63Д-1	2	35	— " —
	Отд. ст. ф6АI e=150	11	—	— " —
	Отд. ст. ф6АI e=220	11	—	— " —
	Отд. ст. ф18АIII e=1300	2	—	— " —
	2-63Д-3	1	35А	— " —

Характеристика изделия

Наименование	Ед. изм.	Кол-во В-14.25 и В-14.25-3	Кол-во В-14.25-3
Вес	кг	1400	450
Объем бетона	м³	0.56	0.18
Вес металла	кг	16.56	22.91
Марка бетона	—	300	150

Марка 150 дана для панели В-14.25 и В-14.25-3.

Настоящий лист 25и выпущен взамен л. 25.

1973	Внутренние стеновые панели 9.В-14.25; В-14.25-3; В-14.25	Серия 125	Часть 10	Лист
			Раздел 10.2-6	25и

Пров. Ватнанкова 11-X-78 Кол. Фокин

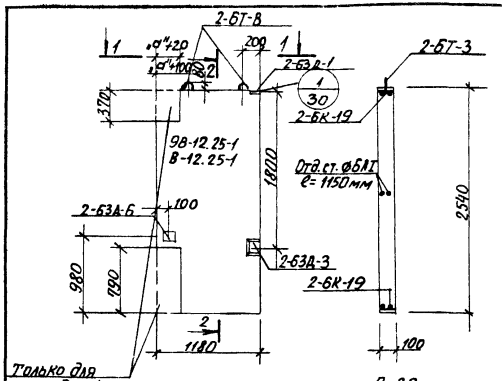

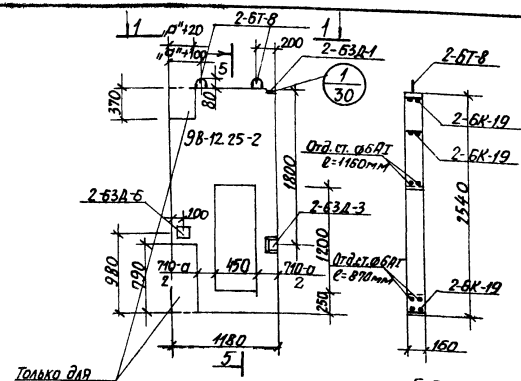

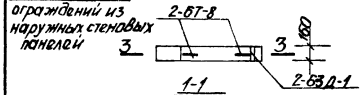

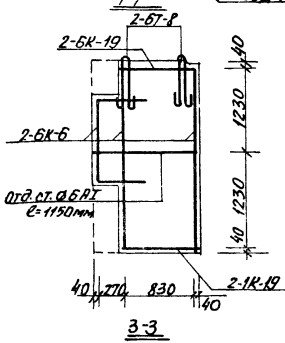

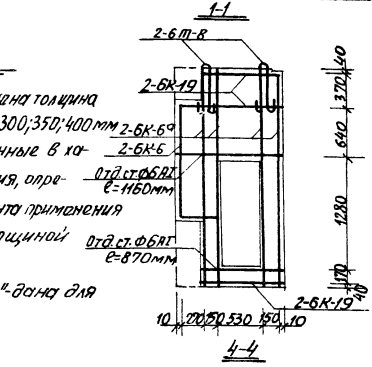

Примечания:

1. Буквой „а" обозначена толщина наружных стен 250; 300; 350; 400 мм показатели, приведенные в характеристике изделия, определены для варианта применения наружных стен толщиной 250 мм.
2. Марка бетона „150" дана для панели В-12.25-1.

Характеристика изделия

Наименование	Ед. изм.	К- во 98-12.25-1 В-12.25-1	К- во 98-12.25-2
Вес	кг	1025	825
Объем бетона	м³	0,41	0,33
Расход металла	кг	12,89	30,24
Марка бетона	—	300 | 150	300

Спецификация арматурных и закладных деталей на блок

	Марка	Кол-во шт.	№№ лист	№№ разделов
98-12.25-1 В-12.25-1	2-6К-6	3	32	10.2-6
	2-6К-19	2	33	—"—
	2-6Д-1	1	35	—"—
	2-6Д-6	1	35	—"—
	2-6Т-8	2	35	—"—
	Отд.ст.ф6АТ ℓ=1150мм	2	—	—
	2-6Д-3	1	35	10.2-6
98-12.25-2	2-6К-6	1	32	10.2-6
	2-6К-19	3	33	—"—
	2-6Д-1	1	35	—"—
	2-6Д-6	1	35	—"—
	2-6Т-8	2	35	—"—
	Отд.ст.ф6АТ ℓ=870мм	2	—	—
	Отд.ст.ф6АТ ℓ=1160мм	2	—	—
	2-6К-6а	4	32	10.2-6
	2-6Д-3	1	35	—"—

Марка бетона 150 дана для панели В-12.25-1.

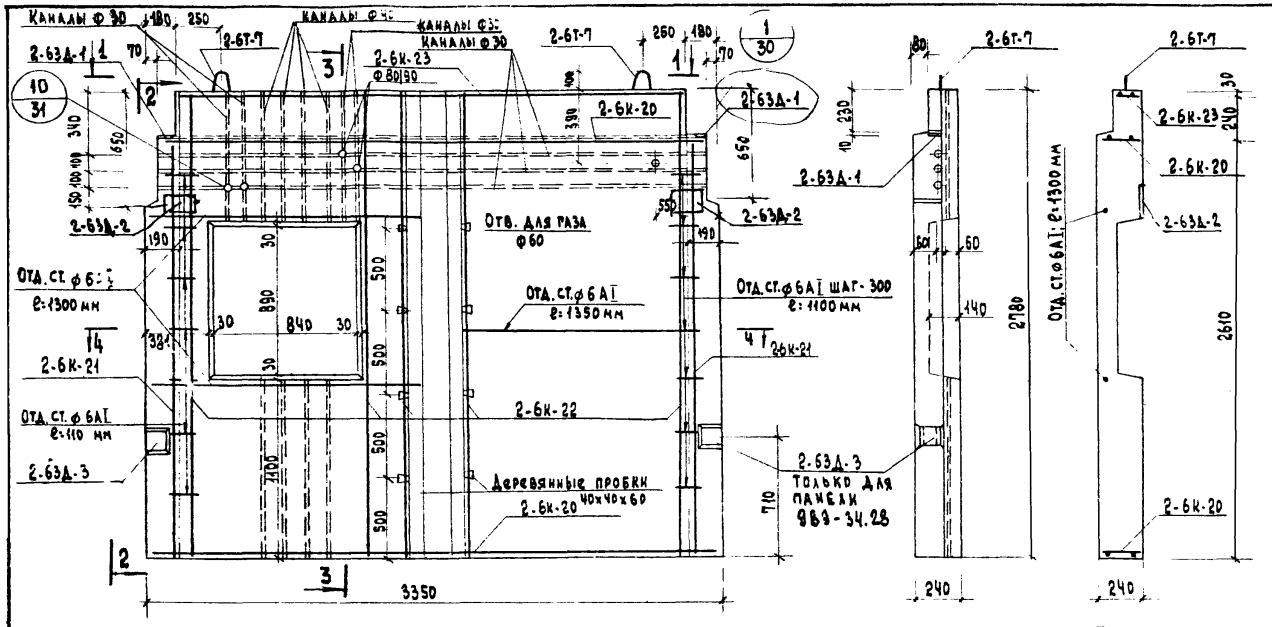

Характеристика изделия

Наименование	Ед. изм.	Кол-во
Вес	кг	4775
Объем бетона	м3	1.91
Расход металла	кг	~~32.61~~ 35.25
Марка бетона	—	„385" 150

Спецификация арматурных и закладных деталей на блок

Марка	Кол-во шт.	№№ лист.	№№ разделов
2-6к-20	2	33	10.2-6
2-6к-21	2	34	—"—
2-6к-22	5	34	—"—
2-6к-23	1	33	—"—
2-6д-1	2	35	—"—
2-6д-3	2	35	—"—
2-6т-7	2	35	—"—
Отд. ст. ф6 AI ℓ=1300 мм	2	—	—
Отд. ст. ф6 AI ℓ=1350 мм	2	—	—
Отд. ст. ф6 AI ℓ=110 мм	26	—	—
2-6д-2	2	35А	—

Исправленному верить Рук. бриг. Пух 16.02.76г

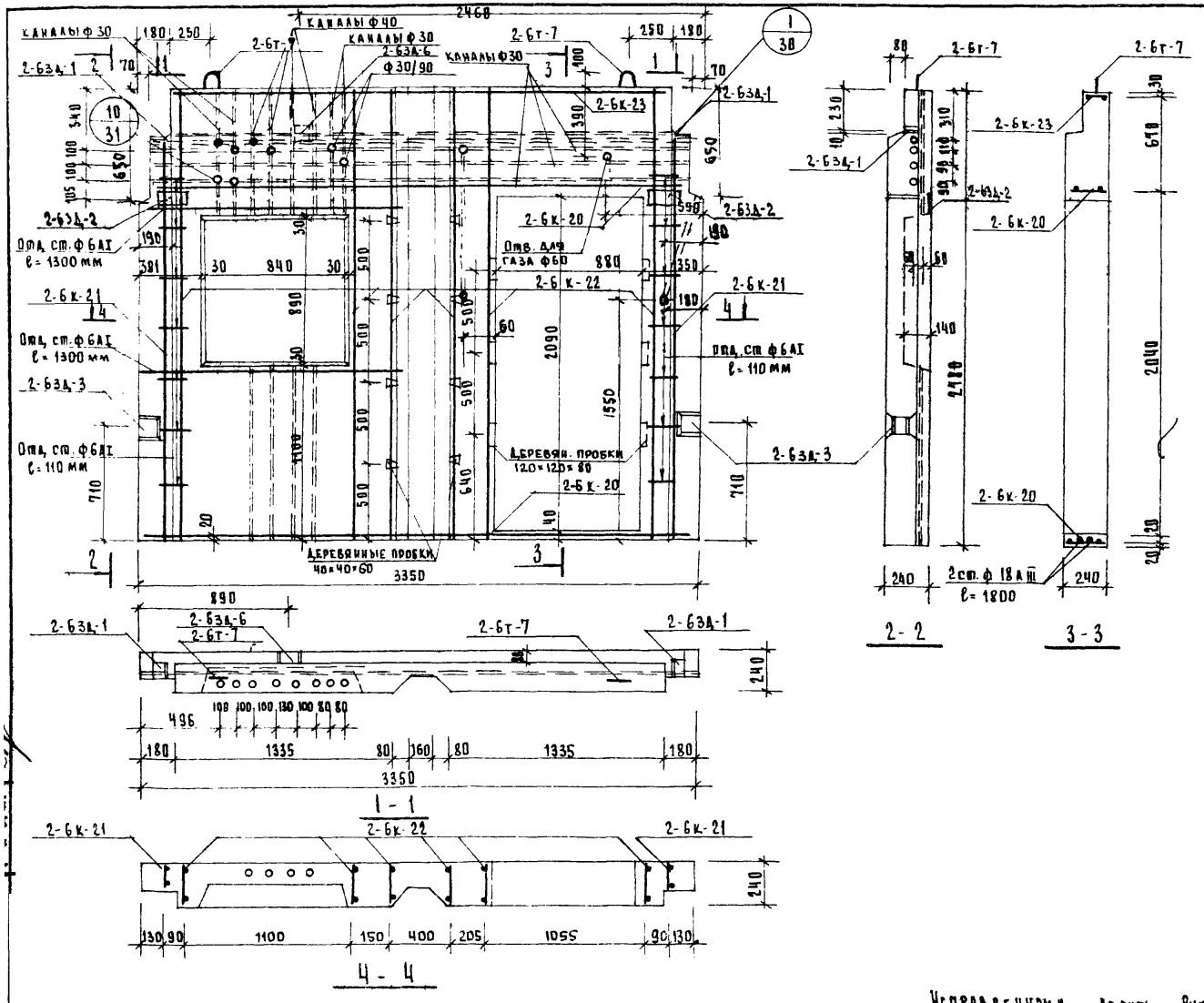

Характеристика изделия

Наименование	Ед. изм	Кол-во	
		9.83-34.28-1	83-34.28-1
Вес	кг	3675	3675
Объем бетона	м³	1.47	1.47
Расход металла	кг	~~41.52~~ 43.96	~~36.34~~ 38.78
Марка бетона	—	~~250~~ 150	150

Спецификация арматурных и закладных деталей на блок

Марка	Кол-во 9.83-34.28-1	Кол-во 83-34.28	№№ листов	№№ разделов
2-6к-20	2	2	33	10.2-6
2-6к-21	2	2	34	"
2-6к-22	6	6	34	"
2-6з4-1	2	2	35	"
2-6з4-3	2	—	35	"
2-6т-7	2	2	35	"
Отв. ст. ф6AI ℓ=110 мм	28	28	—	"
Отв. ст. ф6AI ℓ=1300 мм	2	2	—	"
2-6з4-6	1	1	35	"
2-6к-23	1	1	33	"
Отв. ст. ф18AIII ℓ=1800 мм	2	2	—	"
2-6з4-2	2	2	35а	"

Исправленному верить Рук. бриг. Пух 16.02.76г

1973	Внутренняя стеновая панель 9.83-34.28-1, 83-34.28-1	Серия 125	Часть 10 Раздел 10.2-6	Лист 28и

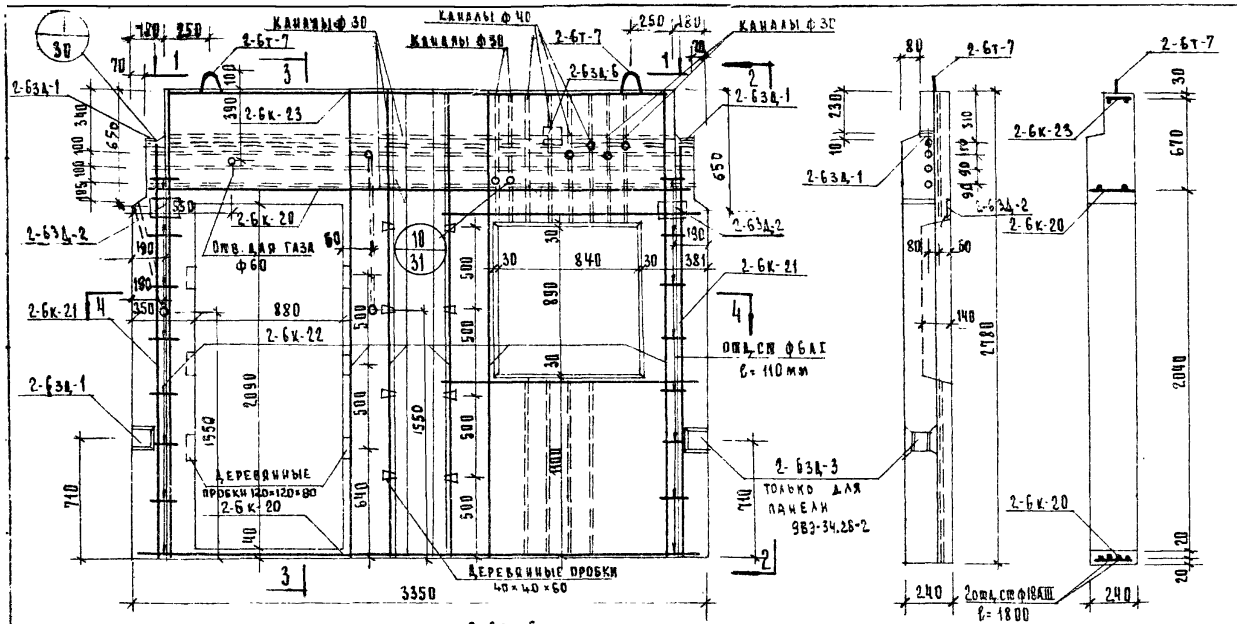

Характеристика изделия			
Наименование	Ед. изм	Кол-во	
		9В3-34.28-2	83-34 28-2
Вес	кг	3675	3675
Объем бетона	м3	1.47	1.47
Расход металла	кг	~~41.52~~ 43.96.	~~36.34~~ 38.78
Марка бетона	—	150 250	150

Спецификация арматурных и закладных деталей на блок

Марка	Кол-во 9В3-34.28-2	Кол-во 83-34 28-2	№ № листов	№ № разделов
2-6к-20	2	2	33	10 2-6
2-6к-21	2	2	34	"
2-6к-22	6	6	34	"
2-6ш-1	2	2	35	"
2-6ш-3	2	—	35	"
2-6т-7	2	2	35	"
Отв. сп ф 6 А I δ=110 мм	28	28	—	"
Отв. сп ф 6 А I δ=1300 мм	2	2	—	"
2-6ш-6	1	1	35	"
2-6к-23	1	1	33	"
Отв. сп ф 18 А III δ=1800	2	2	—	"
2-6ш-2	2	2	35А	"

Исправленному верить Рук бриг Пух 16.02.76г

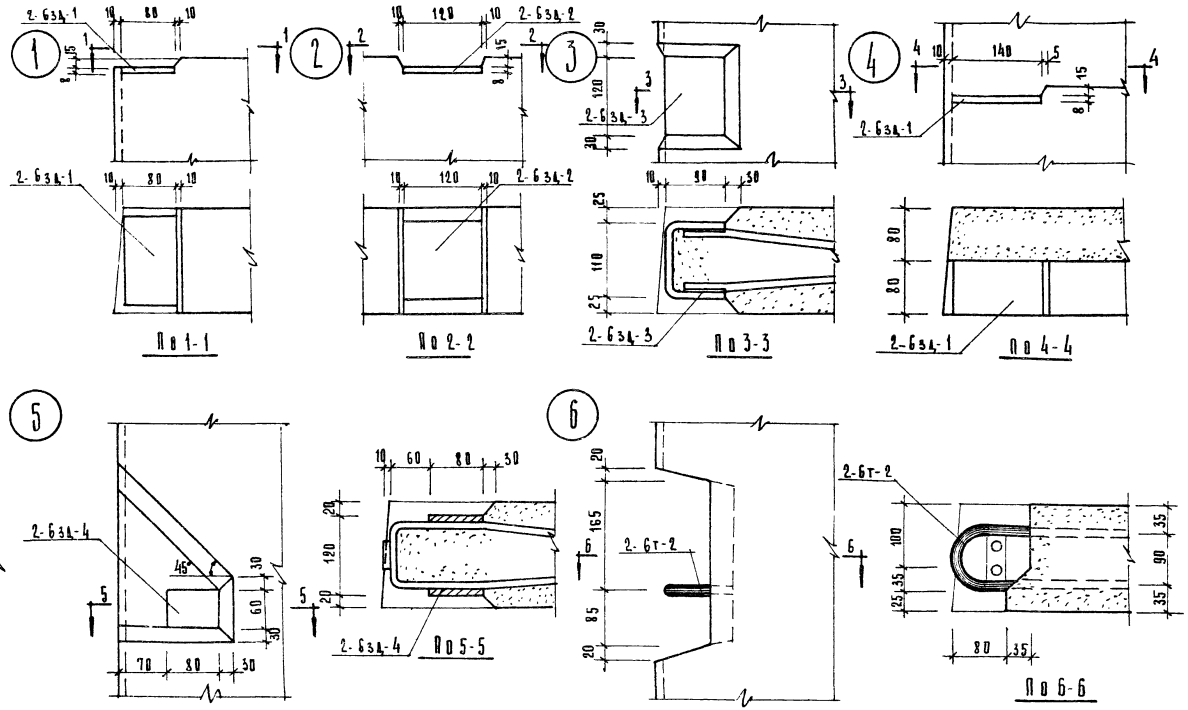

1973	Детали 1 ÷ 6	Серия 125	Часть 10 Раздел 10.2-6	Лист 30

7

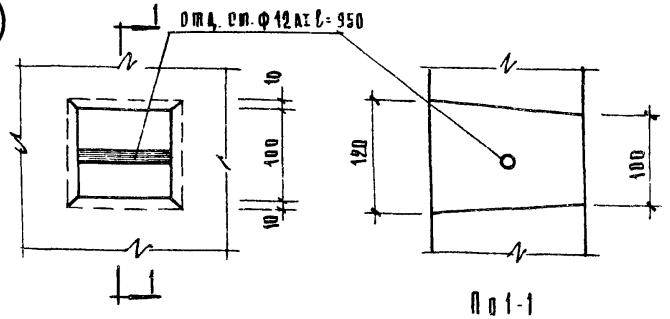

По 1-1

8

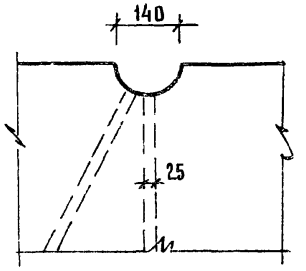

9

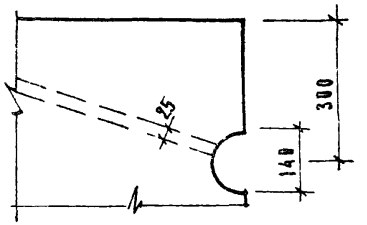

10

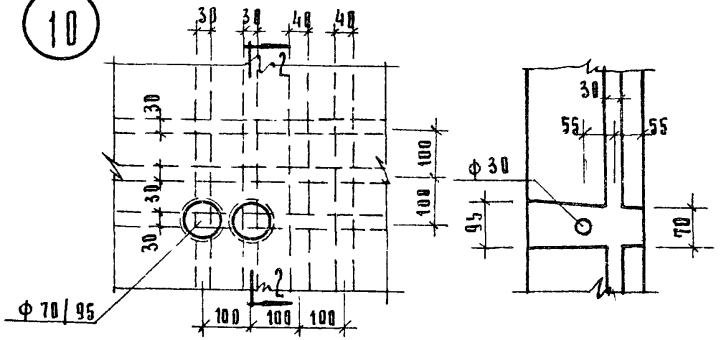

По 2-2

11

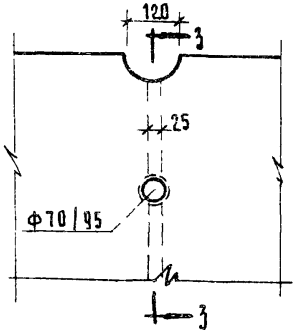

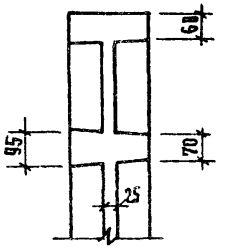

По 3-3

12

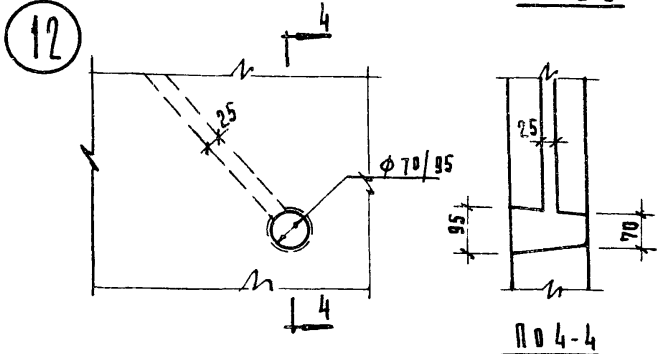

По 4-4

13

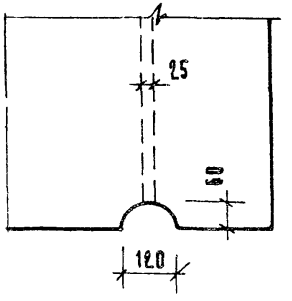

1973	Детали 7 ÷ 13	Серия 125	Часть 10	Лист
			Раздел 10.2-6	31

СПЕЦИФИКАЦИЯ СТАЛИ

ЭСКИЗ

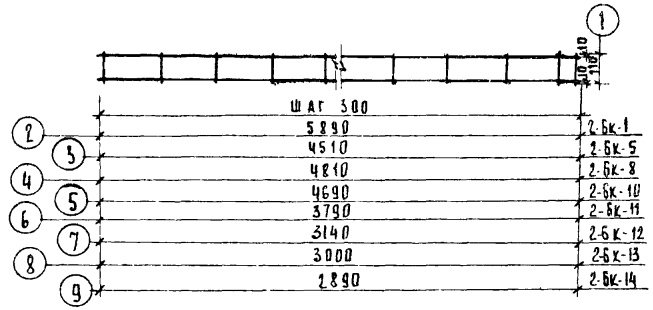

2-6К-1; 2-6К-5; 2-6К-8; 2-6К-10; 2-6К-11; 2-6К-12; 2-6К-13; 2-6К-14

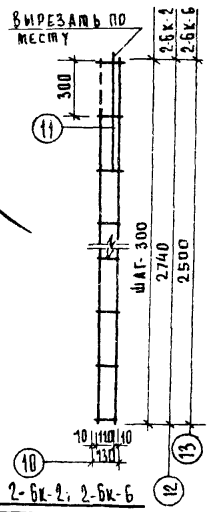

2-6К-2; 2-6К-6

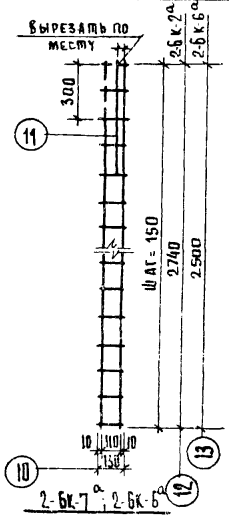

2-6К-7а; 2-6К-6а

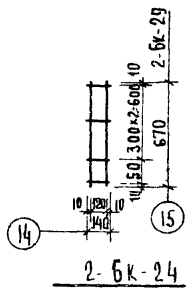

ВЫБОРКА СТАЛИ

МАРКА ДЕТАЛИ	N ПОЗ	СЕЧЕНИЕ мм	ДЛИНА мм	КЛАСС СТАЛИ	КОЛ-ВО ШТ	СЕЧЕНИЕ мм	КЛАСС СТАЛИ	ОБЩАЯ ДЛИНА м	ОБЩИЙ ВЕС КГ	ВЕС МАРКИ КГ
2-6К-1	1	4	110	BI	21	4	BI	2.31	0.23	2.84
	2	6	5890	AI	2	6	AI	11.78	7.61	
2-6К-5	1	4	110	BI	15	4	BI	1.65	0.16	2.16
	3	6	4510	AI	2	6	AI	9.02	2.00	
2-6К-8	1	4	110	BI	16	4	BI	1.76	0.176	2.30
	4	6	4810	AI	2	6	AI	9.62	2.13	
2-6К-10	1	4	110	BI	17	4	BI	1.87	0.18	2.26
	5	6	7690	AI	2	6	AI	9.38	2.08	
2-6К-11	1	4	110	AI	14	4	BI	1.54	0.15	1.43
	6	6	3790	AI	2	6	AI	7.58	1.28	
2-6К-12	1	4	110	BI	12	4	BI	1.32	0.13	1.52
	7	6	3140	AI	2	6	AI	6.28	1.39	
2-6К-13	1	4	110	BI	11	4	BI	1.21	0.12	1.45
	8	6	3000	AI	2	6	AI	6.00	1.33	
2-6К-14	1	4	110	BI	10	4	BI	1.10	0.11	1.39
	9	6	2890	AI	2	6	AI	5.78	1.28	
2-6К-2	10	4	130	BI	10	4	BI	1.30	0.13	1.49
	11	6	650	AI	1	6	AI	0.65	0.14	
	12	6	2740	AI	2	6	AI	5.48	1.22	
2-6К-6	10	4	130	BI	9	4	BI	1.17	0.11	1.22
	13	6	2500	AI	2	6	AI	5.00	1.11	
2-6К-2а	11	12	650	AIII	1	12	AIII	0.65	0.58	5.70
	10	4	130	BI	19	4	BI	2.47	0.24	
	12	12	2740	AIII	2	12	AIII	5.48	4.88	
2-6К-6а	10	4	130	BI	17	4	BI	2.21	0.22	4.67
	13	12	2500	AIII	2	12	AIII	5.00	4.45	
2-6К-24	14	4	140	BI	4	4	BI	0.56	0.06	0.36
	15	6	670	AI	2	6	AI	1.34	0.30	

1973

СВАРНЫЕ КАРКАСЫ

2-6К-1; 2-6К-5; 2-6К-2; 2-6К-2а; 2-6К-6; 2-6К-6а; 2-6К-8; 2-6К-10 ÷ 2-6К-14; 2-6К-24

СЕРИЯ 125

ЧАСТЬ 10

РАЗДЕЛ 10.2-6

ЛИСТ 32

Спецификация стали | Выборка стали | 33

Эскиз

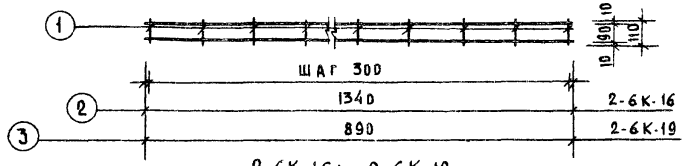

2-6К-16; 2-6К-19

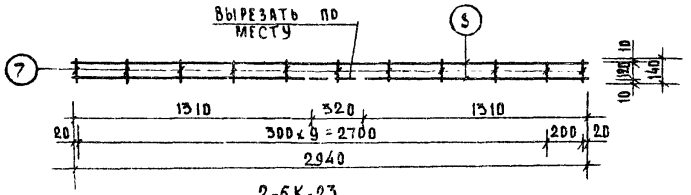

2-6К-23

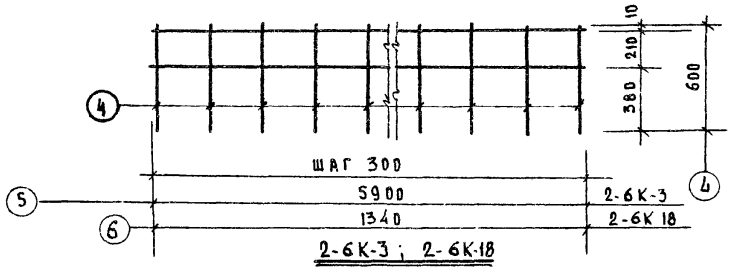

2-6К-3; 2-6К-18

Марка детали	N позиц.	Сечение мм	Длина мм	Класс стали	К-во шт.	Сечение мм	Класс стали	Общая длина м	Общий вес кг	Вес марки кг
2-6К-16	1	4	110	ВI	6	4	ВI	0.66	0,07	0.66
	2	6	1340	АI	2	6	АI	2.68	0,59	
2-6К-19	1	4	110	ВI	4	4	ВI	0,44	0,04	0,42
	3	6	870	АI	2	6	АI	1,74	0,38	
2-6К-3	4	4	600	ВI	15	4	ВI	9,00	0,89	3,50
	5	6	5900	АI	2	6	АI	11.80	2.61	
2-6К-18	4	4	600	ВI	5	4	ВI	3,00	0,29	0,88
	6	6	1340	АI	2	6	АI	2.68	0,59	
2-6К-23	7	4	140	ВI	11	4	ВI	1,54	0,15	1,45
	8	6	2940	АI	2	6	АI	5,88	1,30	
2-6К-20	9	6	340	АI	2	6	АI	0,68	0.15	1,80
	10	6	3180	АI	2	6	АI	6,36	1.41	
	11	4	200	ВI	12	4	ВI	2,40	0,24	
2-6К-30	12	6	4690	АI	4	6	АI	18,76	4,13	4,63
	13	4	300	ВI	17	4	ВI	5,10	0,50	
2-6К-31	13	4	300	ВI	21	4	ВI	6,30	0,62	5,80
	14	6	5890	АI	4	6	АI	23,56	5,18	

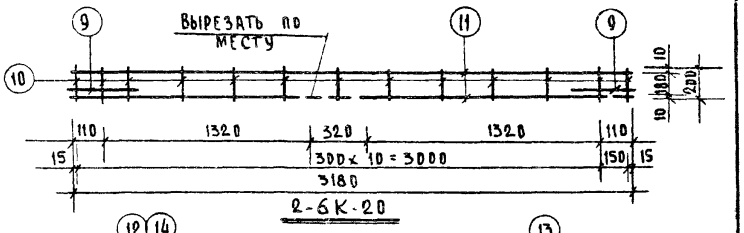

2-6К-20

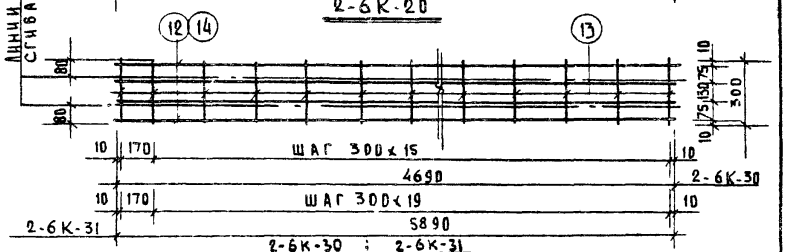

2-6К-30 ; 2-6К-31

Взамен листа 33 Рук бриг Пух 16.02.76г

1976	Сварные каркасы 2-6К-3, 2-6К-16; 2-6К-19; 2-6К-18; 2-6К-23; 2-6К-20; 2-6К-30; 2-6К-31	Серия 125	Часть 10 / Раздел 10.2-5	Лист 33 И

11076-28 34

СПЕЦИФИКАЦИЯ СТАЛИ

ЭСКИЗ

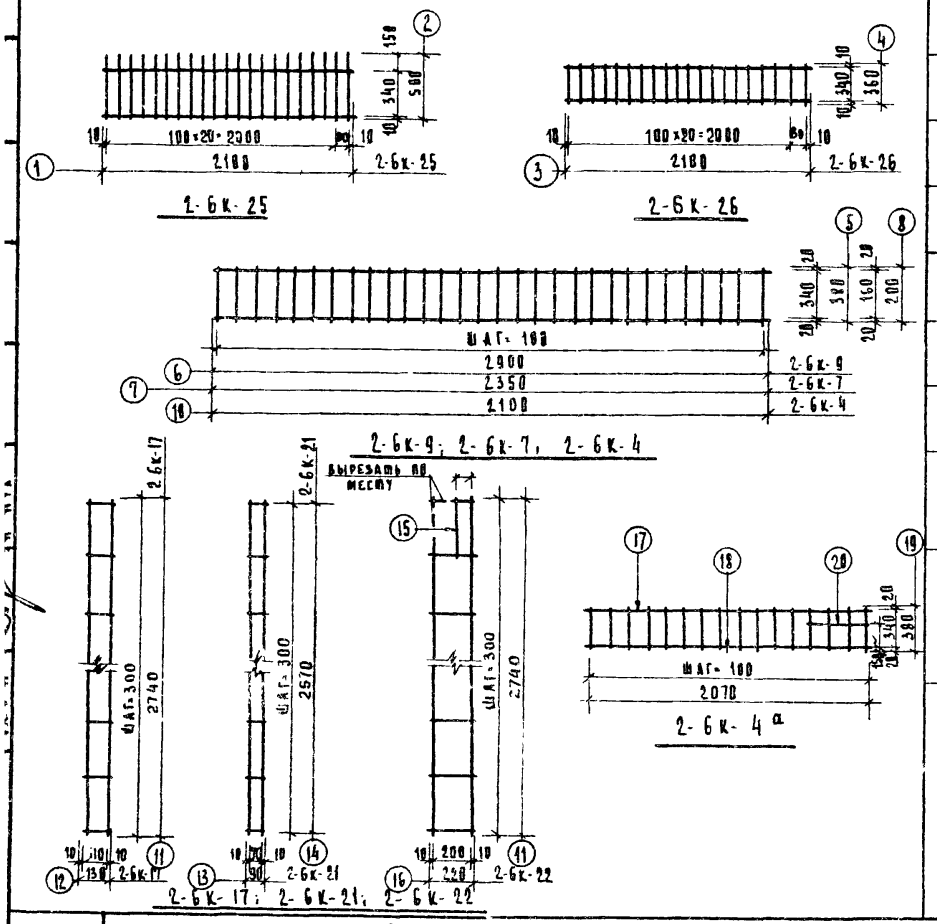

2-6К-25

2-6К-26

2-6К-9; 2-6К-7; 2-6К-4

2-6К-17; 2-6К-21; 2-6К-22

2-6К-4а

МАРКА ДЕТАЛИ	N ПОЗ	СЕЧЕНИЕ	ДЛИНА мм	КЛАСС СТАЛИ	КОЛ-ВО шт
2-6К-25	1	14	2100	AI	2
	2	6	500	AI	22
2-6К-26	3	14	2100	AI	2
	4	6	360	AI	22
2-6К-9	5	8	380	AI	29
	6	12	2900	AIII	2
2-6К-7	7	18	2350	AIII	2
	8	6	200	AI	23
2-6К-4	5	8	380	AI	21
	10	12	2100	AIII	2
2-6К-17	11	6	2740	AI	2
	12	4	130	AI	10
2-6К-21	13	4	90	BI	9
	14	6	2570	AI	2
2-6К-22	11	6	2740	AI	
	15	6	340	AI	1
	16	4	220	BI	10
2-6К-4а	17	18	2470	AIII	1
	18	10	2070	AIII	1
	19	6	380	AI	20
	20	6	320	AI	1

ВЫБОРКА СТАЛИ

СЕЧЕНИЕ	КЛАСС СТАЛИ	ОБЩАЯ ДЛИНА м	ОБЩИЙ ВЕС кг	ВЕС МАРКИ кг
14	AI	4.2	5.08	7.08
6	AI	9.00	2.00	
14	AI	4.2	5.08	6.52
6	AI	6.48	1.44	
1	AI	11.02	4.35	9.51
12	AIII	5.80	5.16	
18	AIII	4.70	9.40	18.42
6	AI	4.6	1.02	
8	AI	7.98	3.15	6.89
12	AIII	4.20	3.74	
6	AI	5.48	1.22	1.35
4	BI	1.30	0.13	
4	AI	0.81	0.08	1.22
6	AI	5.14	1.14	
6	AI	5.48	1.22	1.51
6	AI	0.34	0.07	
4	BI	2.20	0.22	
14	AIII	2.17	4.47	7.51
10	AIII	2.07	1.28	
6	AI	7.60	1.69	
6	AI	0.32	0.07	

1973

СВАРНЫЕ КАРКАСЫ

2-6К-25; 2-6К-26; 2-6К-9; 2-6К-7; 2-6К-4; 2-6К-17, 2-6К-21; 2-6К-22; 2-6К-4а.

СЕРИЯ 125

ЧАСТЬ 10

РАЗДЕЛ 10.2-6

Лист 34

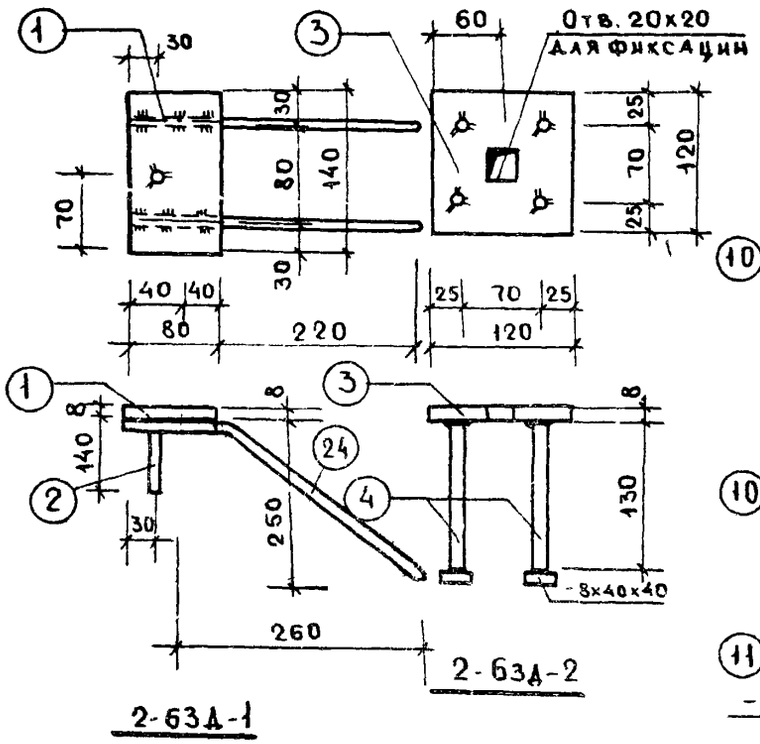

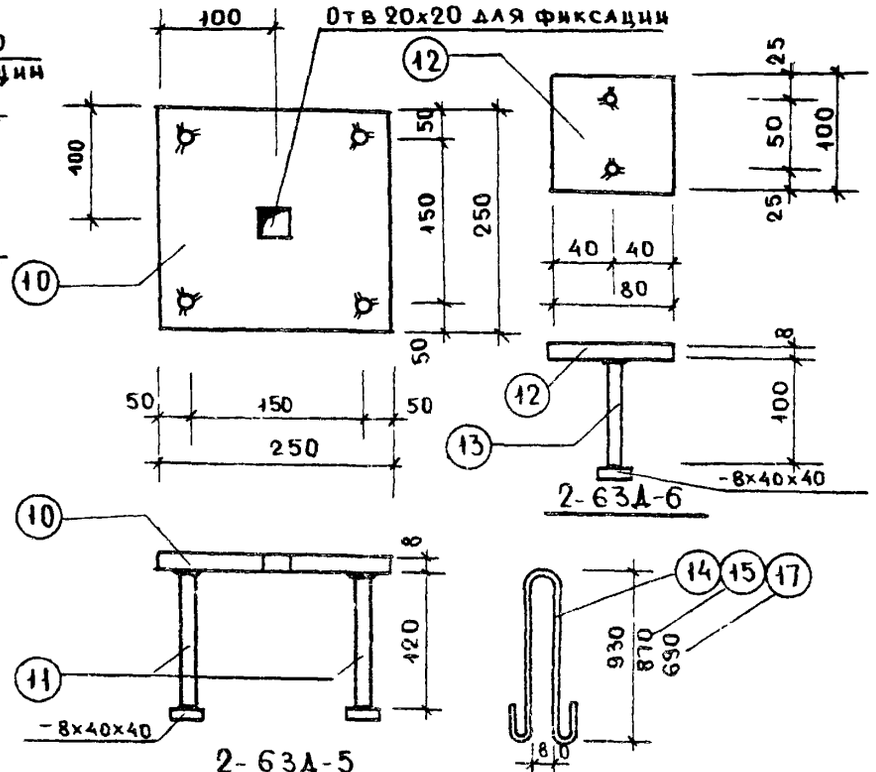

Спецификация металла							
Марка	№№ поз.	∅ мм	ℓ мм	n шт	nℓ м	Вес кг поз.	Вес кг всего
2-63А-1	1	8х80	140	1	0.14	0.70	1.07
	2	10АII	140	1	0.08	0.10	
	24	10АII	260	2	0.52	0.32	
2-63А-2	3	8х120	120	1	0.12	0.90	1.22
	4	10АIII	130	4	0.52	0.32	
2-63А-3	5	8х120	290	1	0.29	2.18	2.59
	6	10АI	330	2	0.66	0.41	
2-63А-4	7	8х60	80	2	0.16	0.60	1.04
	8	8АI	870	1	0.87	0,34	
	9	8х40	40	1	0.04	0.10	
2-63А-5	10	8х250	250	1	0.20	2.51	2.80
	11	10АIII	120	4	0.48	0.29	
2-63А-6	12	8х80	100	1	0.10	0.63	0.69
	13	10АIII	100	1	0.10	0.06	
2-6т-1	14	20АI	2100	1	2.10	5.19	5.19
2-6т-7	15	18АI	2100	1	2.10	4.32	4.32
2-6т-8	17	12АI	1540	1	1.54	1.37	1.37
2-6т-2	18	δ-6	30х68	1	0.07	0.09	1.16
	19	12АI	1200	1	1.20	1.07	
2бт-4	20	20АI	1830	1	1.83	4.52	4.52
2бт-5	21	18АI	1830	1	1.83	3.76	3.76
2-6т-6	22	14АI	1830	1	1.83	2.89	2.89
2бт-3	23	14АI	1350	1	1.35	2.13	1.63
2-63А-3	25	14АII	960	1	0.96	1.16	1.16

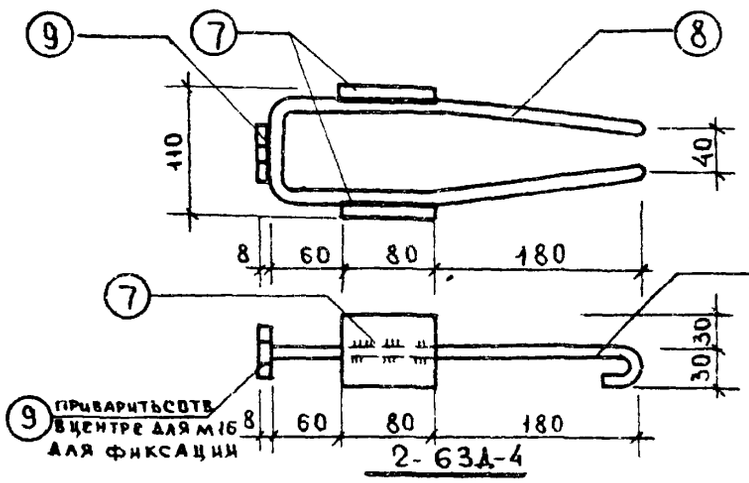

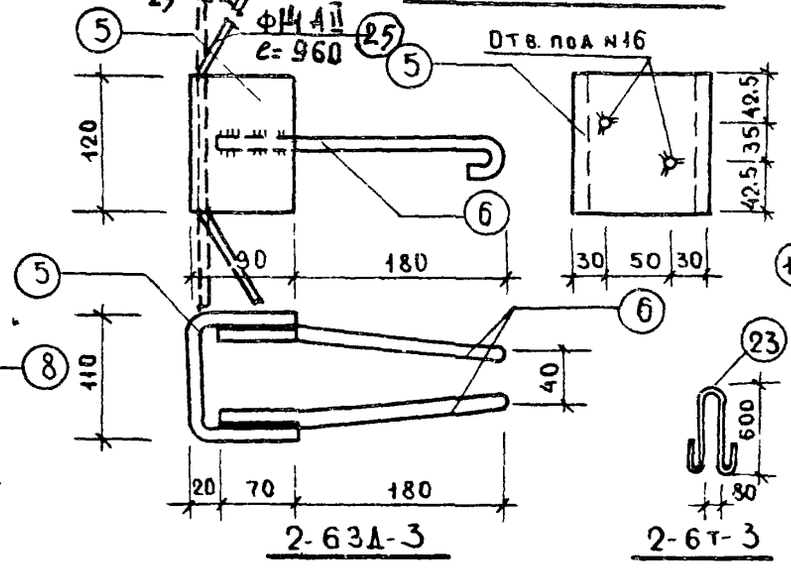

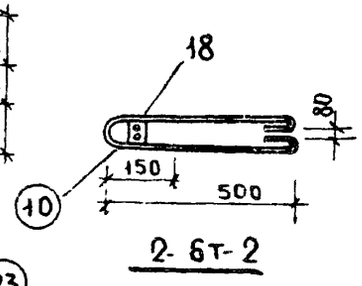

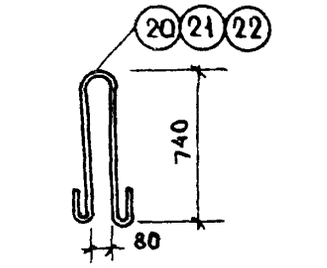

Взамен листа 35
Рук. бриг. Пух 16.02.76г

1976	Закладные детали 2-63А-1 ÷ 2-63А-6. Петли 2-6т-1 ÷ 2-6т-8	Серия 125	Часть 10	Лист
			Раздел 10.2-6	35М

№ п/п	Марка изделия	Класс стали	В-I		AI							AIII						AIV				Итого Вес кг								
		Ф мм	4	5	6	8	10	12	20	18	14	10	12	18	20	25	14	12	14	16	18	8×80	8-120	8×40	8-200	8×100	8×80	30×8	Издел. кг	Колич. шт.	Всего т
1	В-59.28-1 5ТУ ЭТ. ДОМ	Вес кг	2.48		20.57	0.34	—	2.49	10.38	7.20	10.16	1.53	0.92									0.70	—	0.10	10.04		0.60	0.09	77.60		
		1 м	21.2		93.10	0.87	—	2.80	4.20	3.60	8.40	2.52	1.30									0.14	—	0.04	0.80		0.16	0.07			
		Итого																													
1	9В-59.28-1 9ТУ ЭТ. ДОМ	Вес кг	2.48		20.57	0.34	0.82	2.49	10.38	7.20	10.16	1.53	10.92									0.70	4.36	0.10	10.04		0.60	0.09	82.78		
		1 м	21.2		93.10	0.87	1.32	2.80	4.20	3.60	8.40	2.52	1.30									0.14	0.58	0.04	0.80		0.16	0.07			
		Итого																													
2	В-59.28-2 5ТУ ЭТ. ДОМ	Вес кг	2.48		20.57	0.34	—	2.49	10.38	7.20	10.16	1.53	10.92									0.70	—	0.10	10.04		0.60	0.09	77.60		
		1 м	21.2		93.10	0.87	—	2.80	4.20	3.60	8.40	2.52	1.30									0.14	—	0.04	0.80		0.16	0.07			
		Итого																													
3	9В-59.28-3	Вес кг	1.93		19.32	0.34		0.18	10.38		0.16	2.22	1.60									1.40	0.90	0.10	10.04		0.60	0.09	59.16		
		1 м	19.45		84.73	0.87		0.20	4.20		8.40	3.64	1.80									0.28	0.12	0.04	0.80		0.16	0.07			
		Итого																													
4	9В-59.28-4	Вес кг	1.93		19.32	0.34		0.18	10.38		0.16	2.22	1.60									1.40	0.90	0.10	10.04		0.60	0.09	59.26		
		1 м	19.45		84.73	0.87		0.20	4.20		8.40	3.64	1.80									0.28	0.12	0.04	0.80		0.16	0.07			
		Итого																													
5	В-59.25	Вес кг	1.12		14.36	0.34		1.07	9.04			0.69										0.70	0.90	0.10			0.60	0.09	29.01		
		1 м	11.30		70.0	0.84		1.20	3.66			1.12										0.14	0.12	0.04			0.16	0.07			
		Итого																													
6	9В-59.25	Вес кг	1.12		14.46	0.34	0.82	1.07	9.04			1.01	0.34									0.70	5.16	0.10			0.60	0.09	36.35		
		1 м	11.30		70.5	0.84	1.32	1.20	3.66			1.64	0.54									0.14	0.91	0.04			0.16	0.07			
		Итого																													
7	В-59.25-1	Вес кг	1.18		16.92	0.34	—	2.49		13.52		0.69		18.80								0.70	0.90	0.10			0.60	0.09	56.33		
		1 м	12.20		69.98	0.84	—	3.0		6.66		1.12		9.40								0.14	0.12	0.04			0.16	0.07			
		Итого					—																								
8	9В-59.25-1	Вес кг	1.18		16.92	0.34	0.82	2.49		13.52		0.69		18.80								0.70	5.26	0.10			0.60	0.09	61.51		
		1 м	12.20		69.98	0.84	1.32	3.00		6.66		1.12		9.40								0.14	0.70	0.01			0.16	0.07			
		Итого																													
9	9В-59.25-2	Вес кг	1.46		13.69	6.64	0.82	3.46	9.04	7.60		0.37	16.30									0.70	4.36	0.10			0.60	0.09	65.23		
		1 м	14.90		44.3	16.83	1.32	6.80	3.66	3.80		0.60	8.40									0.14	0.58	0.04			0.16	0.07			
		Итого																													
10	9В-59.25-3	Вес кг	1.45		13.37	6.64	0.82	1.07		15.76		0.37	17.80									1.02	5.26	0.10			0.60	0.09	84.35		
		1 м	14.89		61.14	16.83	1.32	1.20		7.66		0.60	20.0									0.66	0.70	0.04			0.16	0.07			
		Итого																													
11	9В-59.25-4	Вес кг	0.94		15.92	0.34		1.07		7.52		3.62	0.71				8.94					1.40	0.90	0.10			0.60	0.09	42.15		
		1 м	9.61		71.84	0.87		1.20		3.66		5.86	0.80				4.34					0.28	0.12	0.04			0.16	0.07			
		Итого																													
12	9В-59.25-5	Вес кг	1.06		17.36	0.34		1.07		7.52		3.25	0.71				8.94					0.70	0.90	0.10			0.60	0.09	42.54		
		1 м	11.09		78.04	0.87		1.20		3.66		5.26	0.80				4.34					0.14	0.12	0.04			0.16	0.07			
		Итого																													
13	В-14.28 9В-14.28	Вес кг	0.49		5.21		0.41	3.74				0.55										0.70	2.18			1.89			15.11		
		1 м	4.96		23.49		0.66	4.20				0.90										0.14	0.29			0.30					
	Всего м																														
	Всего кг																														

1973

Выборка металла

серия 125

Часть 10 Раздел 10.2-6

Лист 36

№ п/п	Марка изделия	Класс стали	B-I		AI							AIII						AI										Итого вес кг			
		⌀мм	4	6	6	8	10	14	16	18	12	10	12	14	18	25	32	12	14	16	20	— 8×80	— 8×120	— 8×40	— 8×60	— 30×6	— 8×100				
1	98-59.25-6 9ТЧ эт. дом	Вес кг	1.78		13.62	9.04	0.82			19.10	1.07	0.37	30.96									0.70	4.36	0.10	0.60	0.09		82.6			
		1м	18.14		62.82	22.91	1.32			9.46	1.20	0.60	32.4									0.14	0.58	0.04	0.16	0.07					
		Итого																												
2	B-47.25 5ТЧ эт. дом	Вес кг	0.91		11.51	0.34	0.37			7.52	1.07											0.70		0.10	0.60	0.09		23.21			
		1м	9.10		56.10	0.87	1.32			3.66	1.20											0.14		0.04	0.15	0.07					
		Итого																												
3	98-47.25 9ТЧ эт. дом	Вес кг	0.91		11.51	0.34	0.82			7.52	1.07	0.37										0.70	4.36	0.10	0.60	0.09		28.39			
		1м	9.10		56.10	0.87	1.32			3.66	1.20	0.60										0.14	0.58	0.04	0.15	0.07					
		Итого																												
4	B-47.25-1 5ТЧ эт. дом	Вес кг	0.68		16.16	0.34				7.52	1.07	3.25	0.71	8.94								0.70	0.90	0.10	0.60	0.09		41.26			
		1м	9.26		75.0	0.87				3.66	1.20	5.26	0.80	4.37								0.14	0.12	0.04	0.16	0.14					
		Итого																												
5	B-47.25-2 5ТЧ эт. дом	Вес кг	1.02		13.09	14.16	0.82				9.97	0.37			8.00							0.70	4.36	0.10	0.60	0.09		53.28			
		1м	4.91		59.2	20.53	1.32				11.10	0.60			4.00							0.14	0.58	0.04	0.16	0.14					
		Итого																												
6	B-32.25 5ТЧ эт. дом	Вес кг	0.70		8.55				4.26			0.74										1.40	—					15.65			
		1м	6.32		38.56				3.66			1.20										0.28	—								
		Итого																												
7	98-32.25 9ТЧ эт. дом	Вес кг	0.70		8.55				4.26			2.38										1.40	8.72					26.01			
		1м	6.32		38.56				3.66			3.84										0.28	1.16								
		Итого																												
8	B-32.25-1 5ТЧ эт. дом	Вес кг	1.02		7.24	6.30	1.64	3.26				—	17.80		7.20							1.40	0.90					46.76			
		1м	10.46		32.50	15.96	2.64	2.70				—	11.0		3.60							0.28	0.12								
		Итого																												
9	98-32.25-1 9ТЧ эт. дом	Вес кг	1.02		7.24	6.30	1.64	3.26				1.62	17.80		7.20							1.40	9.64					57.12			
		1м	10.46		32.50	15.96	2.64	2.70				1.72	11.00		3.60							0.28	1.28								
		Итого																												
10	98-32.25-2 9ТЧ эт. дом	Вес кг	1.03		7.43	6.30	1.64	3.26		8.00		1.38	17.80									1.40	10.52					58.76			
		1м	10.57		33.54	15.96	2.64	2.70		4.20		2.24	14.00									0.28	1.10								
		Итого																												
11	B-29.25 5ТЧ эт. дом	Вес кг	0.55		6.99		—	5.78				0.74										1.40	—					15.46			
		1м	8.30		31.50		—	4.78				1.20										0.28	—								
		Итого																												
12	98-29.25 9ТЧ эт. дом	Вес кг	0.55		6.99		1.64	5.78				0.74										1.40	8.72					25.82			
		1м	8.30		31.50		2.64	4.78				1.20										0.28	1.16								
		Итого																												
13	98-14.28-5	Вес кг	0.60		6.90		0.41				3.74	0.55										0.70	2.18				1.89	16.97			
		1м	6.13		31.14		0.66				4.20	0.90										0.14	0.29				0.30				
		Итого																												
14	B-59.25-2	Вес кг	1.46		13.69	6.64	—			7.60	3.46	0.37	16.3								9.04	0.70	—	0.10	0.60	0.07		60.05			
		1м	14.90		44.3	16.83	—			3.80	6.80	0.60	18.4								3.66	0.14	—	0.04	0.16	0.07					
15	B-32.25-2	Вес кг	1.03		7.43	6.30	—	3.26		8.00		1.38	17.80									1.40	1.80					48.40			
		1м	0.57		33.54	15.96	—	2.70		4.20		2.24	14.0									0.28	0.24								

№ п/п	Марка изделия	Класс стали	В-I		AI						AIII							AIV										Итого вес кг		
		Ø мм	4	6	8	10	12	16	18	25	6	10	12	16	20	25	32	12	14	16	18	8×120	8×100	6	8	10	8×80	8×200	изд. кг	Кол. шт.	Всего кг
1	В-14.28-1	Вес кг	0,78		5,80	0,41	3,74					0,92										2,18	1,89				1,40		17,12		
		1м	7,96		26,17	0,66	4,20					1,50										0,29	0,30				0,28				
2	ЭВ-14.28-1	Вес кг	0,78		5,80	0,41	3,74					0,92										2,18	1,89				1,40		17,12		
		1м	7,96		26,17	0,66	4,20					1,50										0,29	0,30				0,28				
3	В-14,28-2	Вес кг	0,78		5,80	0,41	3,74					1,42										2,18	1,89				1,40	2,51	20,13		
		1м	7,96		26,17	0,66	7,20					1,98										0,29	1,30				0,28	0,20			
4	ЭВ-14.28-2	Вес кг	0,78		5,80	0,41	3,74					1,42										2,18	1,89				1,40	2,51	20,13		
		1м	7,96		26,17	0,66	7,20					1,98										0,29	0,30				0,28	0,20			
5	В-14,28-3	Вес кг	0,78		5,80	0,41	3,74					0,92										2,18	1,89				1,40		17,12		
			7,96		26,17	0,66	4,20					1,50										0,29	0,30				0,28				
6	ЭВ-14,28-3	Вес кг	0,78		5,80	0,41	3,74					0,92										2,18	1,89				1,40		17,12		
		1м	7,96		26,17	0,66	4,20					1,50										0,29	0,30				0,28				
7	В-14,28-4	Вес кг	0,78		5,80	0,41	3,74					1,50										2,18	1,89				1,40	5,02	22,12		
		1м	7,96		26,17	0,66	4,20					2,46										0,29	0,30				0,28	0,40			
		Итого																												
8	ЭВ-14,28-4	Вес кг	0,78		5,80	0,41	3,74					1,50										2,18	1,89				1,40	5,02	22,12		
		1м	7,96		26,17	0,66	4,20					2,46										0,29	0,30				0,28	0,40			
		Итого																												
9	ЭВ-14.25	Вес кг	0,47		5,10	0,82	3,74					0,18										4,36	1,89						16,56		
		1м	4,83		23,0	1,32	4,20					0,30										0,58	0,30								
		Итого																												
10	В-12.25-1	Вес кг	0,41		4,39	0,41	3,74					0,43										2,18	0,63				0,70		12,89		
		1м	4,60		19,80	0,66	4,20					0,70										0,29	0,10				0,14				
		Итого																												
11	ЭВ-12.25-1	Вес кг	0,41		4,39	0,41	3,74					0,43										2,18	0,63				0,70		12,89		
		1м	4,60		19,80	0,66	4,20					0,70										0,29	0,10				0,14				
		Итого																												
12	ЭВ-12.25-2	Вес кг	1,11		3,24	0,41	3,74					0,43	17,80									2,18	0,63				0,70		30,24		
		1м	11,30		14,60	0,66	4,20					0,70	2,0									0,29	0,10				0,14				
		Итого																												
13	ЭВЭ-34,28	Вес кг	1,89		14,96	0,82			8,64			0,74										4,36					1,40		32,81		
		1м	18,10		70,12	1,32			4,20			1,20										0,58					0,28				
		Итого																												
14	ЭВЭ-34.28-1	Вес кг	2,11		15,34	0,82			16,06			0,80										4,36	0,63				1,40		41,52		
		1м	20,30		73,2	1,32			7,80			1,30										0,58	0,10				0,28				
		Итого																												
15	ВЭ-34.28-1	Вес кг	2,11		15,34	—			16,06			0,80										—	0,63				1,40		36,34		
		1м	20,3		73,2	—			7,80			1,3										—	0,10				0,28				
		Итого																												
16	ВЭ-34,28-2	Вес кг	2,11		15,34	—			16,06			0,80										—	0,63				1,40		36,34		
		1м	20,3		73,2	—			7,80			1,3										—	0,10				0,28				
17	ЭВ-34.28-2	Вес кг	2,11		15,34	0,82			16,06			0,80										4,36	0,63				1,40		41,52		
		1м	20,3		73,2	1,32			7,80			1,30										0,58	0,10				0,28				
	Итого	м																												
		кг																												

gost.e-ecolog.ru

Пров. Шапиковец 11-17-78г. Коп. Фараз-