ГОССТРОЙ РСФСР КБ по железобетону им. А.А. Якушева

УД 9-48п

СЕРИЯ-125

КОМПЛЕКСНАЯ СЕРИЯ ТИПОВЫХ ПРОЕКТОВ КРУПНОПАНЕЛЬНЫХ ЖИЛЫХ ДОМОВ БЛОК-СЕКЦИЙ И ОБЩЕСТВЕННЫХ ЗДАНИЙ

ЧАСТЬ 9 УЗЛЫ И ДЕТАЛИ

РАЗДЕЛ 9-48п МОНТАЖНЫЕ УЗЛЫ И ДЕТАЛИ

				Привязан:
Инв. №				

Копировал: Ф/с Формат

gost.e-ecolog.ru

СЕРИЯ 125

КОМПЛЕКСНАЯ СЕРИЯ ТИПОВЫХ ПРОЕКТОВ КРУПНОПАНЕЛЬНЫХ ЖИЛЫХ ДОМОВ, БЛОК-СЕКЦИЙ И ОБЩЕСТВЕННЫХ ЗДАНИЙ

ЧАСТЬ 9

УЗЛЫ И ДЕТАЛИ

РАЗДЕЛ 9-48п

МОНТАЖНЫЕ УЗЛЫ И ДЕТАЛИ

Введен в действие
КБ по железобетону
им. А.А. Якушева Госстроя РСФСР
приказ № от

Привязан:

инв.№

Копир.

Формат

Лист	Наименование	Примечан.
1	Содержание альбома	
2	Узлы 1 ÷ 3	
3	Узлы 4 ÷ 6	
4	Узел 7	
5	Узлы 8, 39, 40	
6	Узлы 9 ÷ 11	
7	Узлы 12, 12а, 13, 13а, 14, 14а	
8	Узлы 16, 16а, 17, 17а, 18, 19	
9	Узлы 20 ÷ 25	
10	Планы машинного отделения	
11	Монтажные фасады машинного отделения	
12	Узлы 26 ÷ 30	
13	Узлы 31 ÷ 33, 33а	
14	Узлы 34 ÷ 38	

Инв. №

Зав.отд	Пересыпкин	
Гл.инж.от	Сидоров	
Гл.констр	Шевырев	
Рук.бриг	Натыкина	
Провер.	Шевырева	
Разраб.	Иванчина	

Привязан:

Серия 125 ч.9 р.9-48п

Содержание альбома

Стадия	Лист	Листов
Р	1	

КБ по железобетону им. А.А. Якушева

Копировал

Формат:

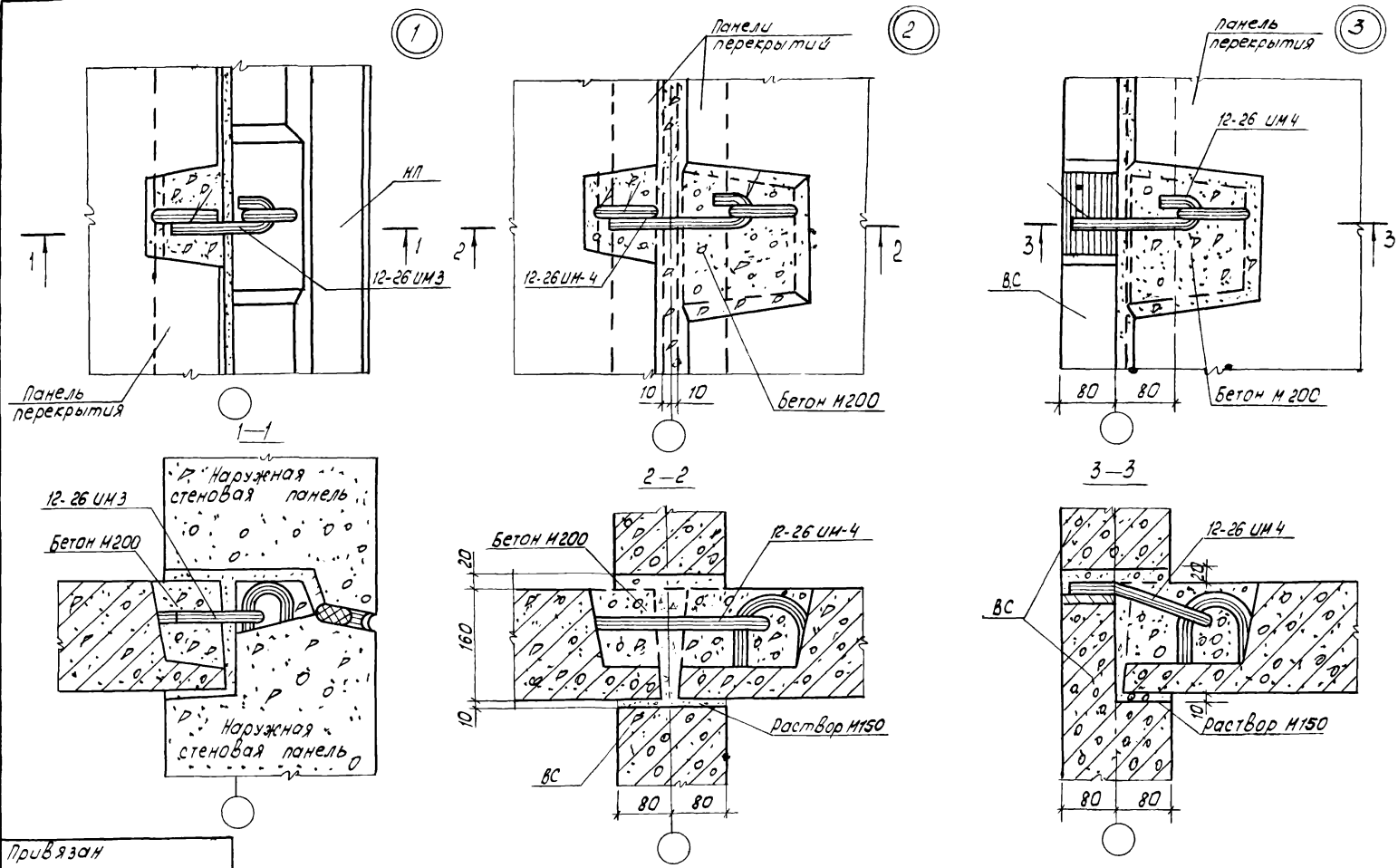

Рук. бр.	Котыкина						
Провер.	Шеварева						
Разраб.	Иванкина						
Взам. инв. №							
Подп. и дата							
Инв. № подл.							

Привязан

Инв. №

КБ по железобетону им. А. А. Якушева

Зав. отд.	Пересыпкин	
Гл. инж. от.	Сидоров	
Гл. кон. пр.	Шеварев	

Узлы 1÷3

С. 125

ч. 9 р. 9-48П

Лист 2

Копир: Доц-

Формат: А3

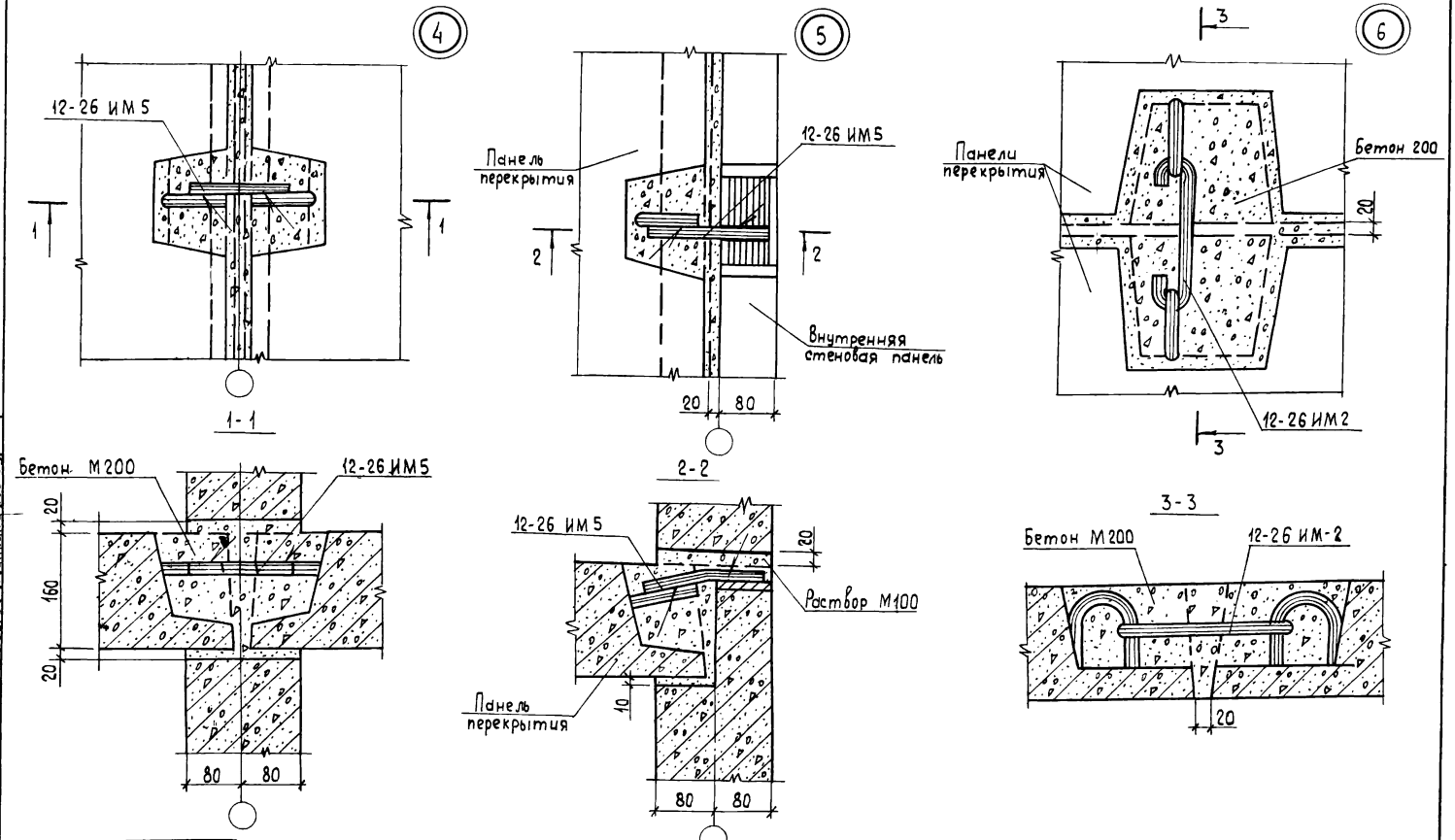

Привязан:

Инв. №

КБ по железобетону им. А. А. Якушева	Зав. отд. Пересыпкин		Узлы 4÷6	с. 125	ч. 9 р. 9-48 п	Лист 3
	Гл. инж. отд. Сидоров					
	Гл. конс. пр. Шеварев					

Копировал Балакина

Формат А3

Инв. № подл. | Подпись и дата | Взам. инв. № | Рук. бриг. Натыкина | Пров. Шеварева | Разраб. Иванкина

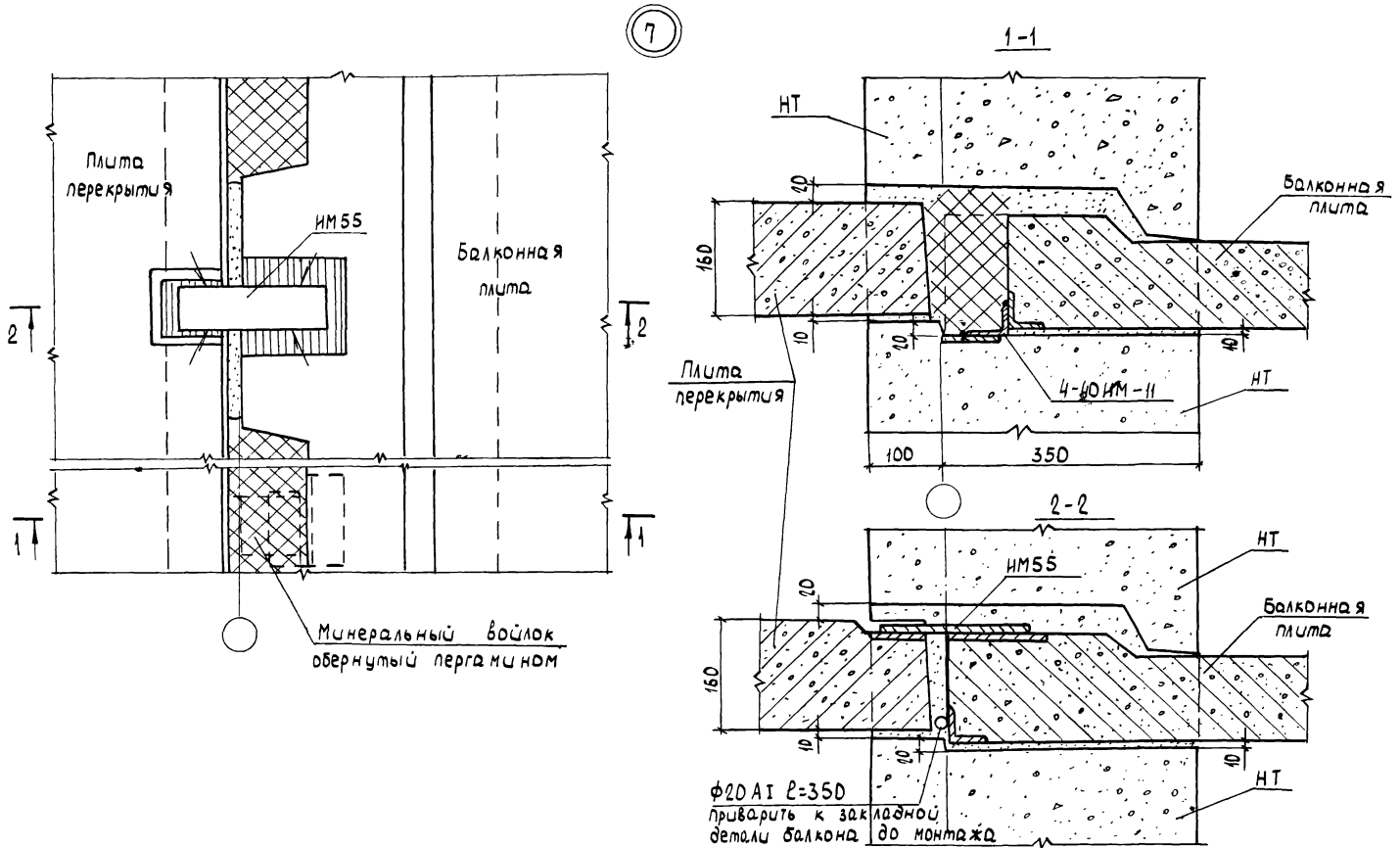

Инв. № подл.	Подпись и дата	Взам. инв. №	Рук. бриг.	Натыкина		
			Провер.	Шеварева		
			Разраб.	Иванкина		

Привязан:

Инв. №

КБ по железобетону им. А.А. Якушева	Зав. отд.	Пересыпкин	Узел 7	с. 125	ч. 9 р. 9-48 п
	Гл. инж. от.	Сидоров			Лист 4
	Гл. крн. пр.	Шеварев			

Копировал: Вер-

Формат: А3

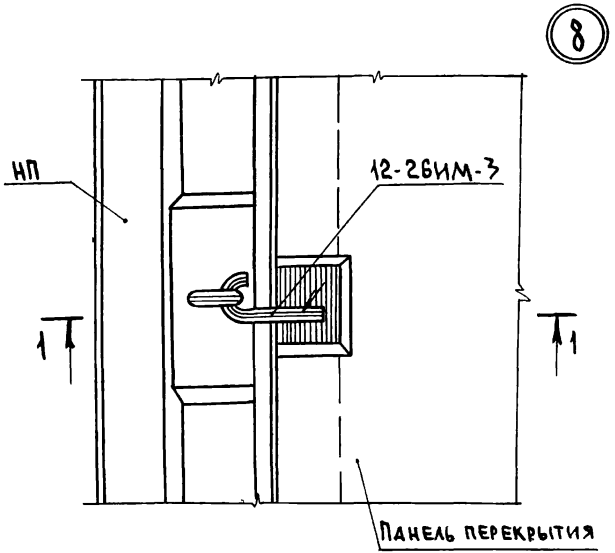

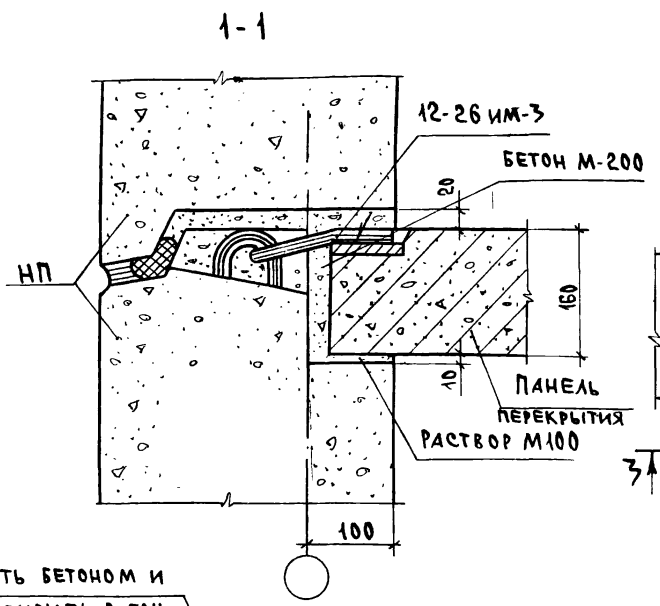

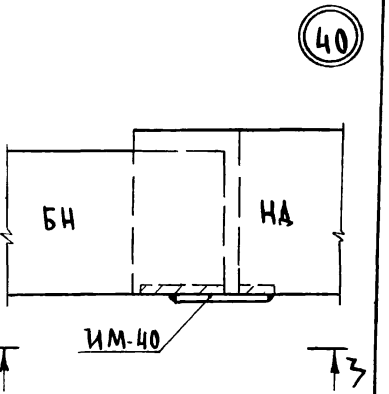

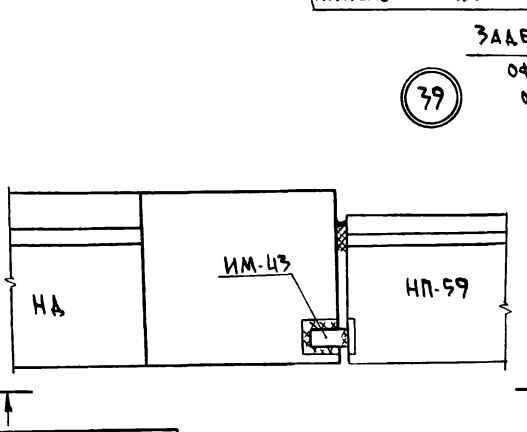

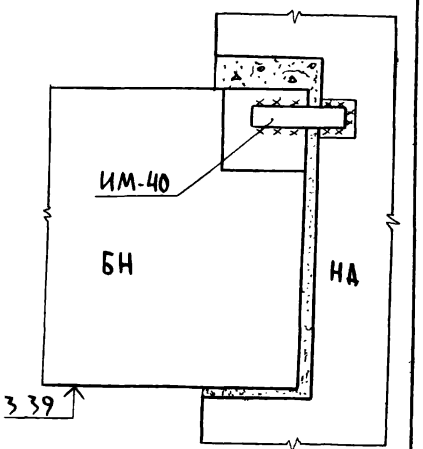

Рук. бриг. Натыкина
Провер. Шеварёва
Разраб. Иванкина
Взам. инв.№
Подпись и дата
Инв.№ подл.

Привязан:

Инв. №:

КБ железобетону им. А.А. Якушева

Зав. отд.	Перебыкин	
Гл. инж. пр.	Сидоров	
Гл. конс. пр.	Шеварёв	

Узлы 8, 39, 40

Т.125

ч.9 р.9-48п

Лист 5

Копировал

Формат А3

1-1

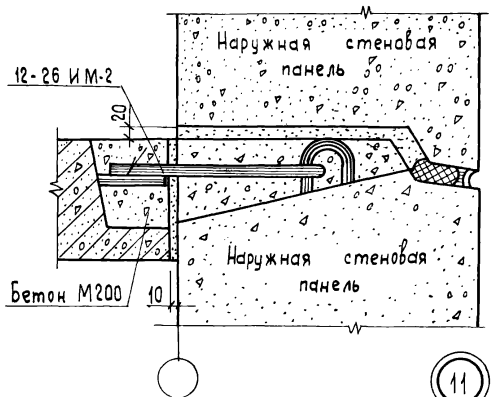

11

2-2

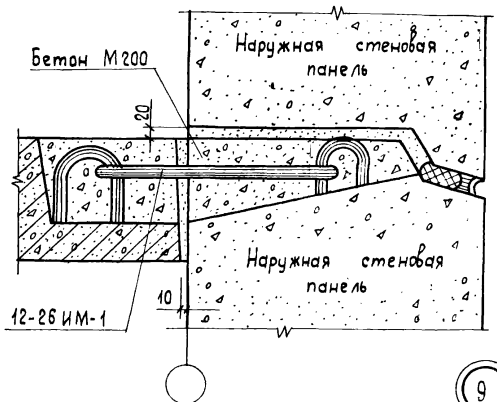

9

3-3

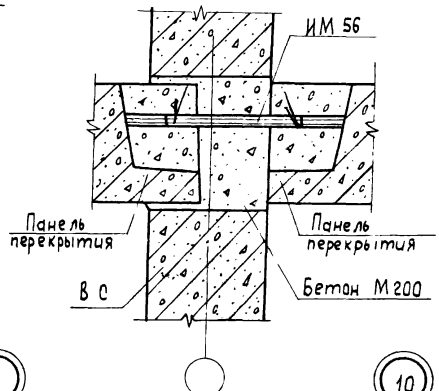

10

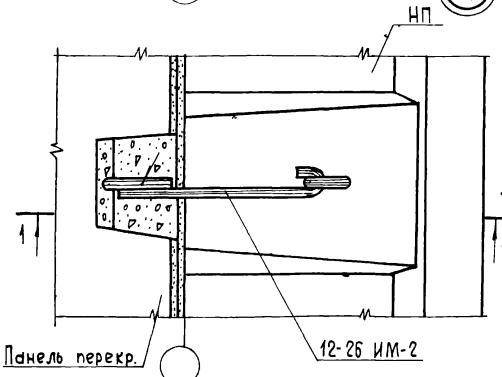

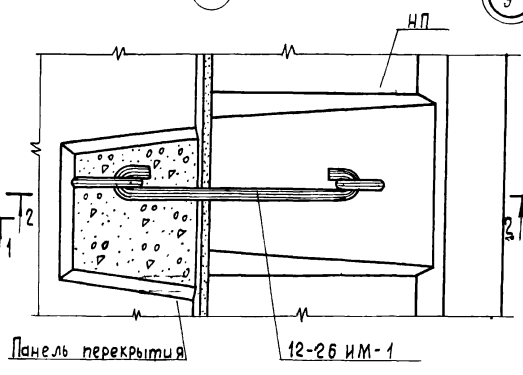

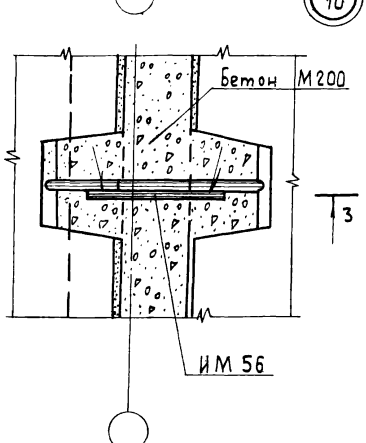

Привязан:

Инв. №

КБ по железобетону им. А.А. Якушева

Зав. отд. Пересыркин
Гл. инж. от. Сидоров
Гл. конс. Шевырев

Узлы 9 ÷ 11

с. 125

ч.9 р. 9-48 п

Лист 6

Копировал Балакина

Формат А3

Инв. № подл. | Подпись и дата | Взам. инв. № | Рук. бриг. Натыкина | Прораб Шевырева | Нарядч. Иванкина

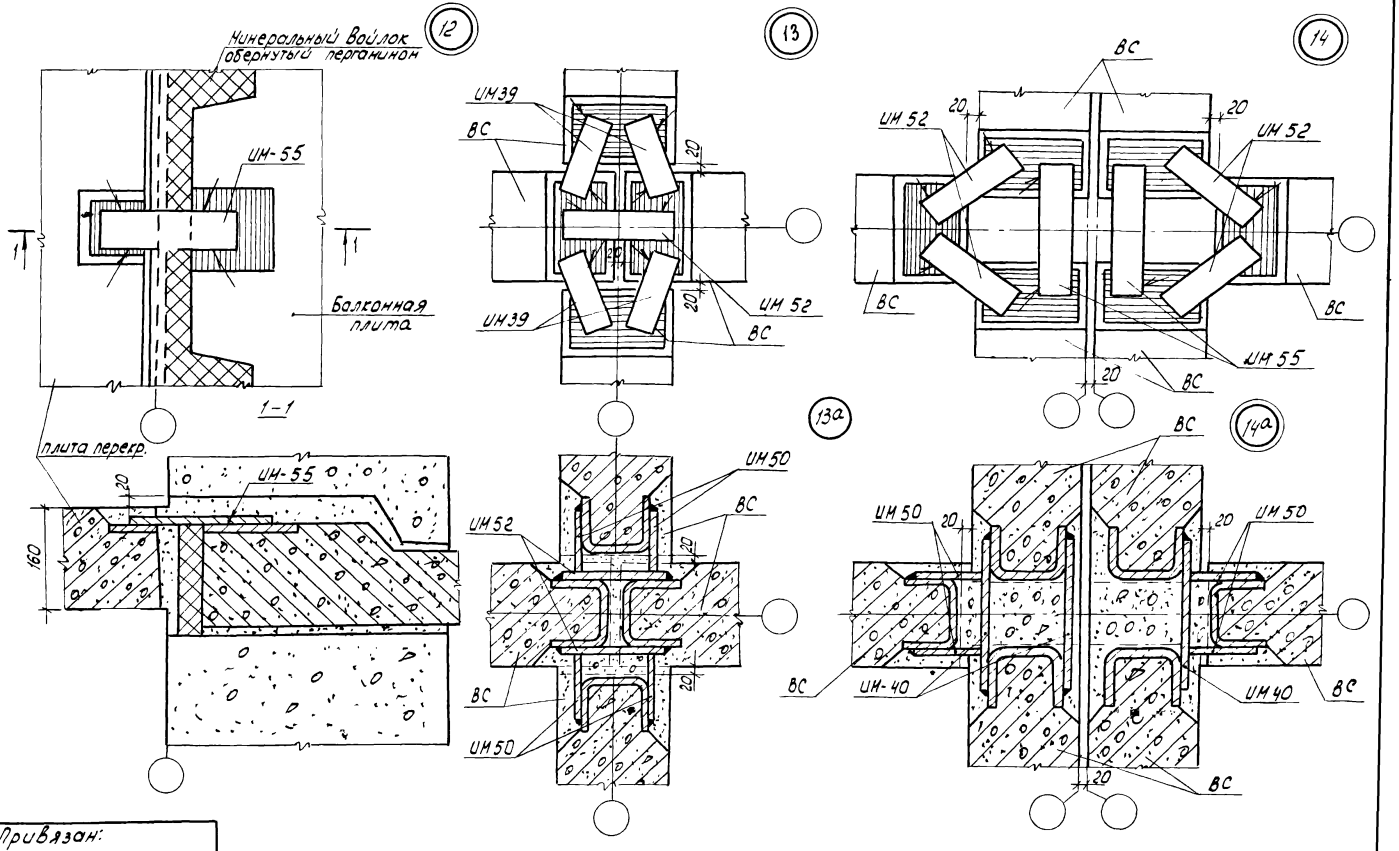

Привязан:

Инв. N

КБ по железобетону им. Я.Я. Якушева

Зав. отд.	Пересылкин
Гл. инж.	Сидоров
Гл. констр.	Шеваров

Узлы 12, 12а, 13, 13а, 14, 14а

с. 125

4.9 р. 9-48 П

Лист 7

Копир: Доц-

Формат: А3

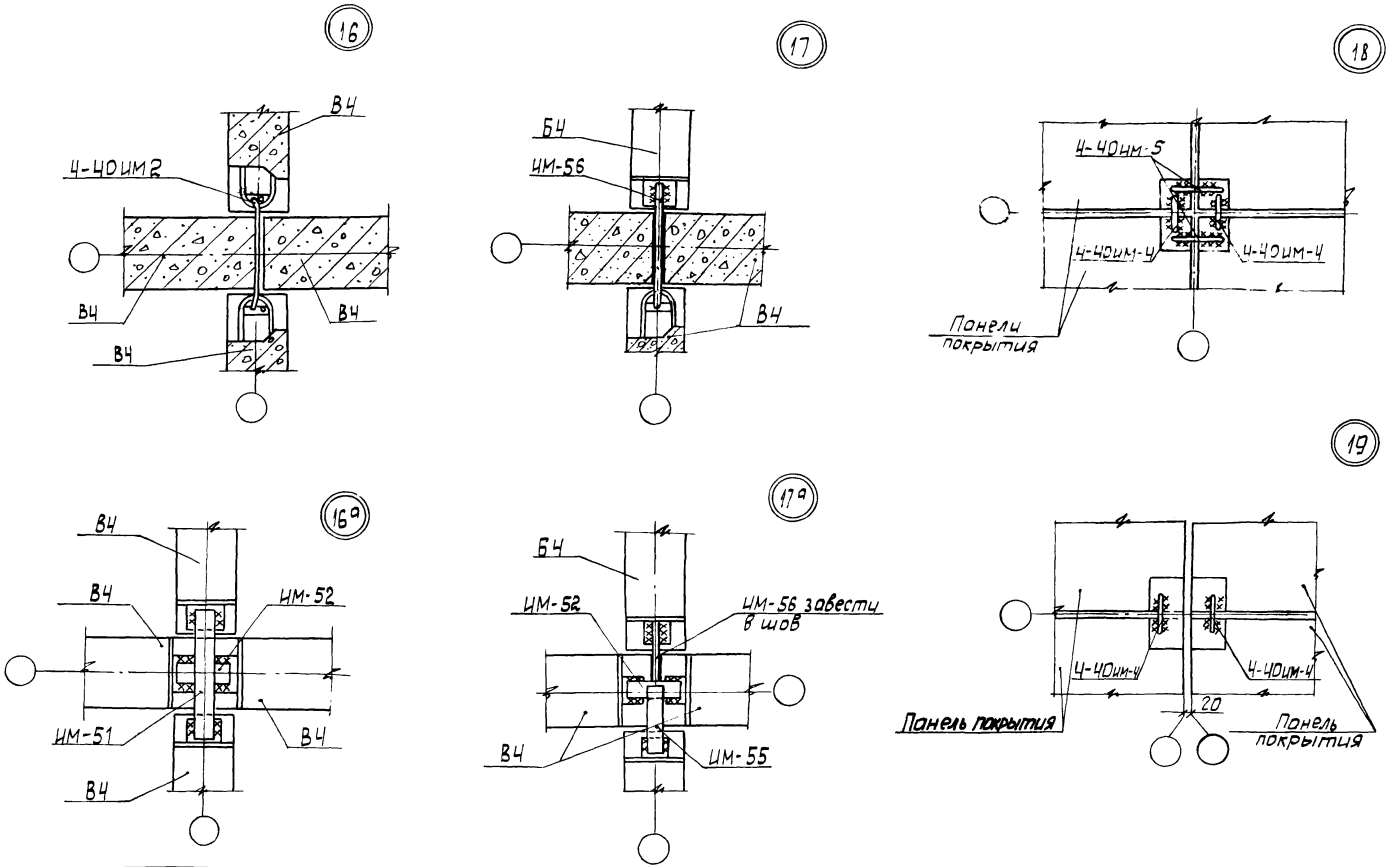

Инв.№ подл.	Подп. и дата	Взам.инв.№	Рук.брит.	Натыкина			
			Провер.	Шеварева			
			Разраб.	Иванкина			

Привязан:

Инв.№

КБ по железобетону им. А.А. Якушева	Зав.отд.	Пересыпкин		Узлы 16, 16а, 17, 17а, 18, 19	С. 125	Ч. 9 р. 9-48п	Лист 8
	Гл.ин.от.	Сидоров					
	Гл.кон.пр.	Шеварев.					

Копир.

формат: А3

(20)

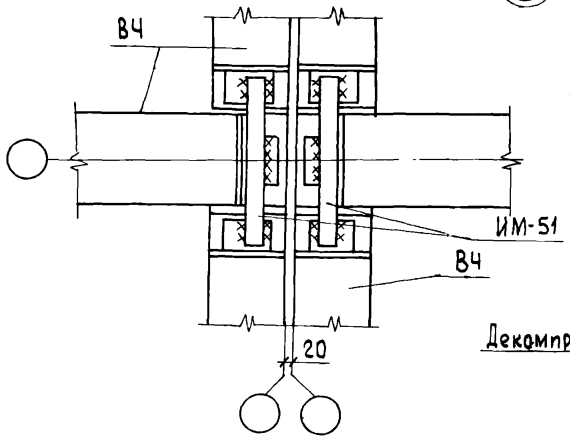

(21)

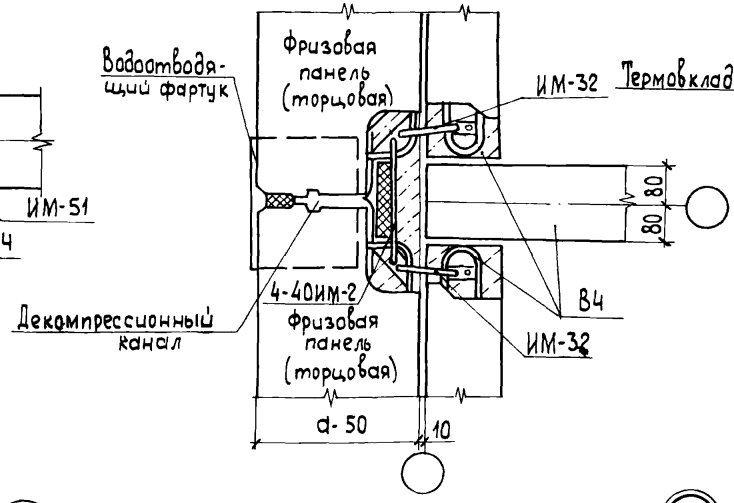

(22)

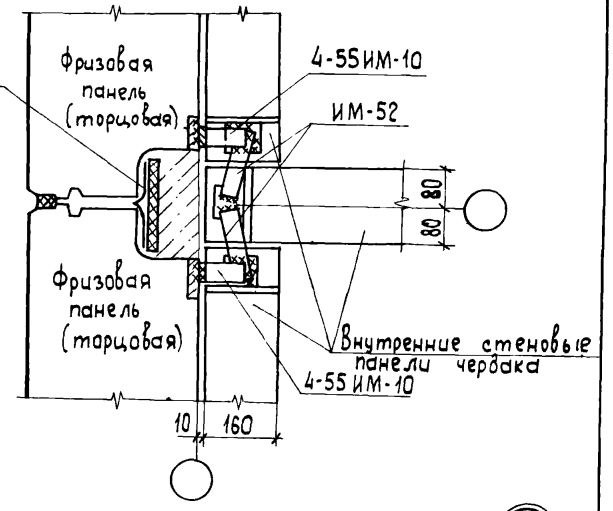

(23)

Узел заделки проема над дверью мусорокамеры

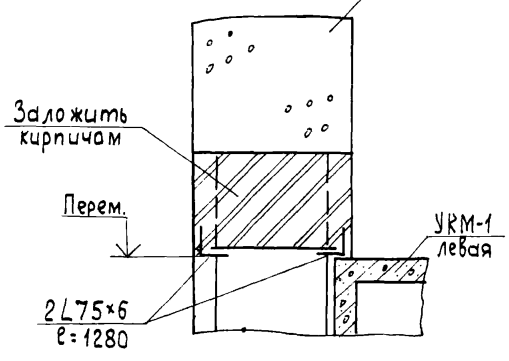

(24)

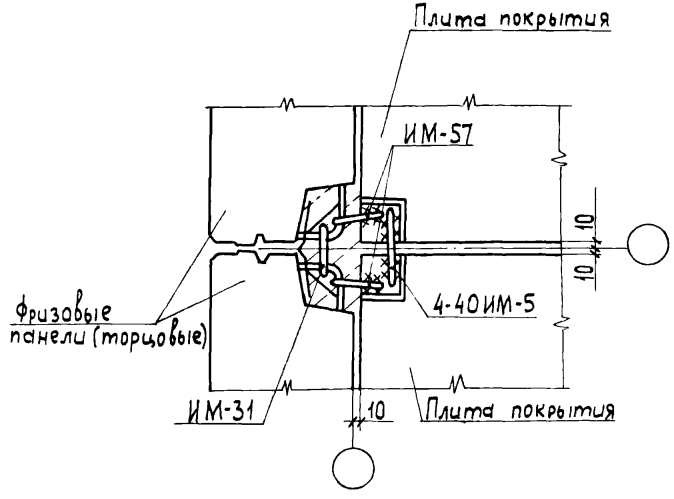

(25)

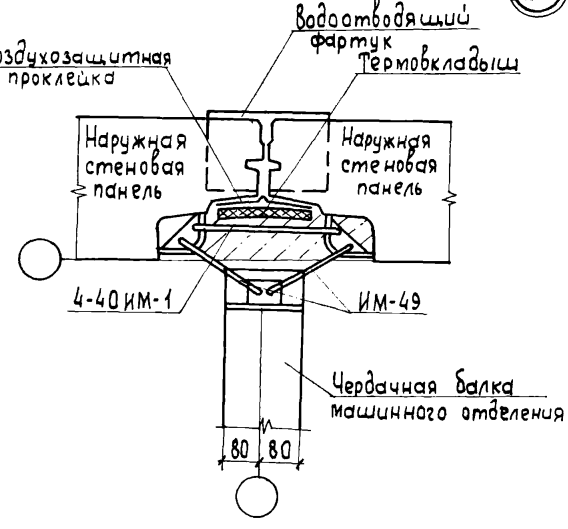

Согласовано:

Рук. бриг. Натрыкина
Провер. Шевардева
Разраб. Иванкина

Инв. № подл. | Подпись и дата | Взам. инв. №

Привязан:

Инв. №

КБ по железобетону им. А.А.Якушева

Зав. отд. Пересыпкин
Гл. инж. пр. Сидоров
Гл. конс. пр. Шевардев

Узлы 20 ÷ 25

с. 125

ч. 9 р. 9-48 п

Лист 9

Копировал Балакина

Формат А3

План машинного отделения на отм 25.220

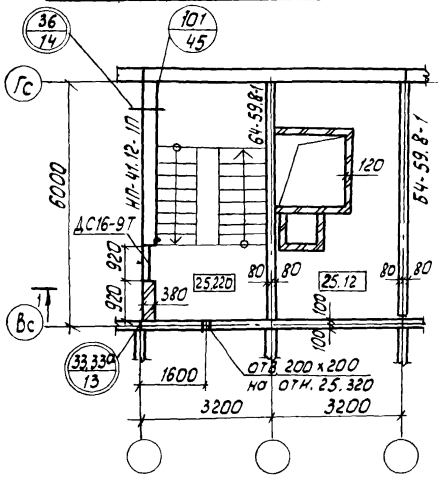

План машинного отделения на отм 26.170

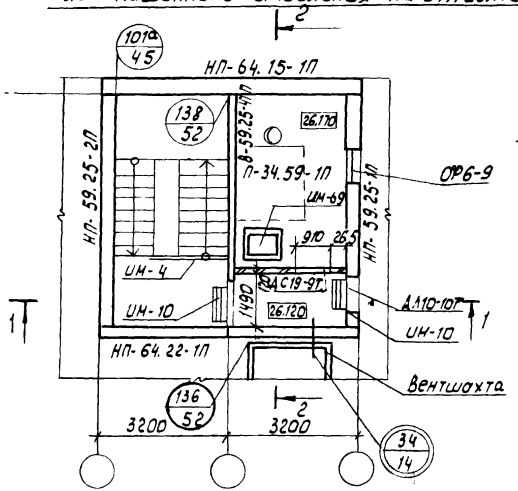

2–2

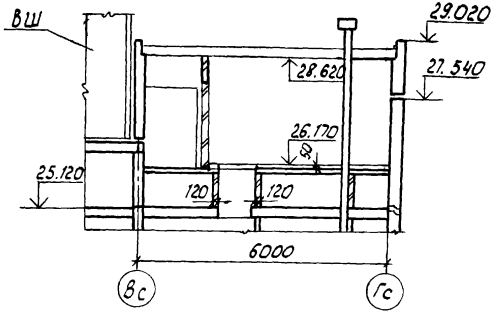

1–1

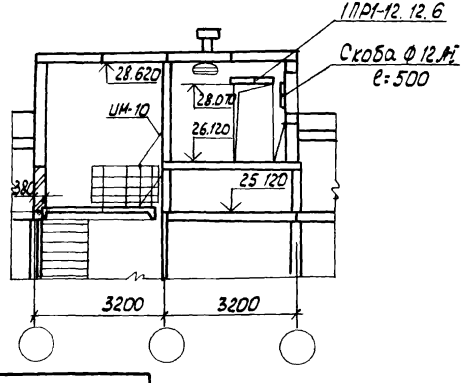

Примечания

1. Дверь ДС19-9т устанавливать с герметизирующими прокладками.
2. Узлы в двойных кружках см. часть 9 раздел 9-48п.

Рук. бр.	Мотыкина						
Пров.	Шеварева						
Разраб.	Иванкина						
Взам. инв. №							
Подп. и дата							
Инв. № подл.							

Привязан:

Инв. №

КБ по железобетону им. А. А. Якушева	Зав. отд.	Пересыпкин		Планы машинного отделения	с. 125	ч. 9 р. 9-48 п
	Гл. инж. от.	Сидоров				Лист 10
	Гл. кон. пр.	Шеварев				

Копир: Доц

Формат: А3

Монтажные фасады машинного отделения

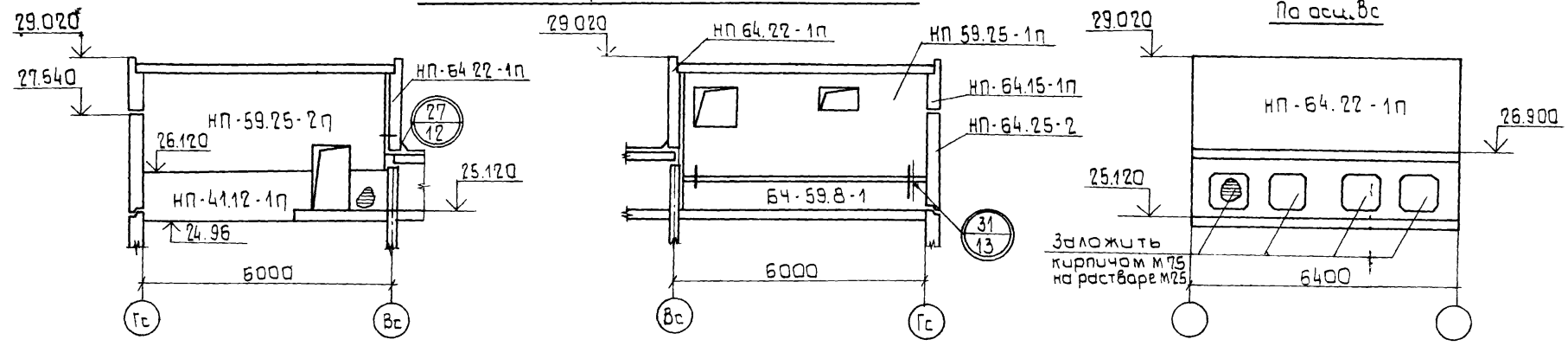

План покрытия машинного отделения

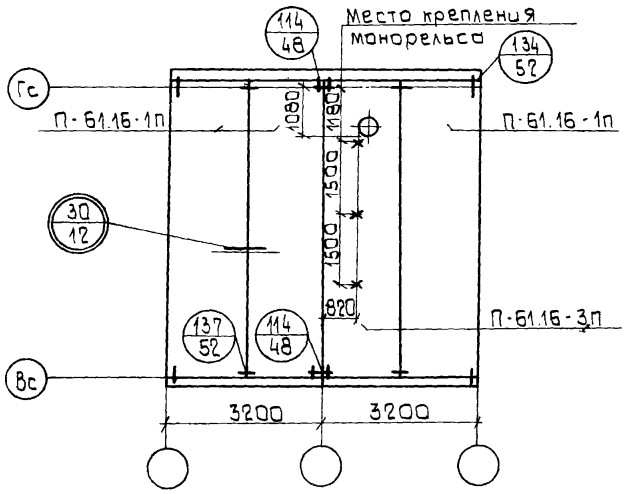

План кровли

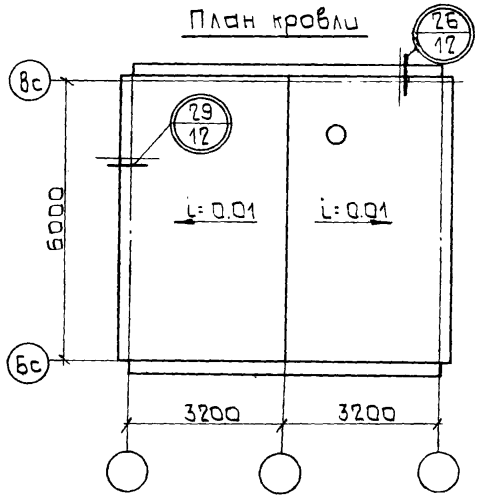

Рук.бр.	Натыкина						
Провер.	Шеварева						
Разраб.	Иванкина						
Инв.№ подл.	Подп. и дата	Взам. инв. №					

Привязан:

Инв. №

КБ по железобетону им. А.А. Якушева	Зав. отд.	Пересыпкин		Монтажные фасады машинного отделения.	с. 125	ч. 9 р. 9-48 п	Лист 11
	Гл. инж. от.	Сидоров					
	Гл. кон. пр.	Шеварев					

Копировал

Формат: А3

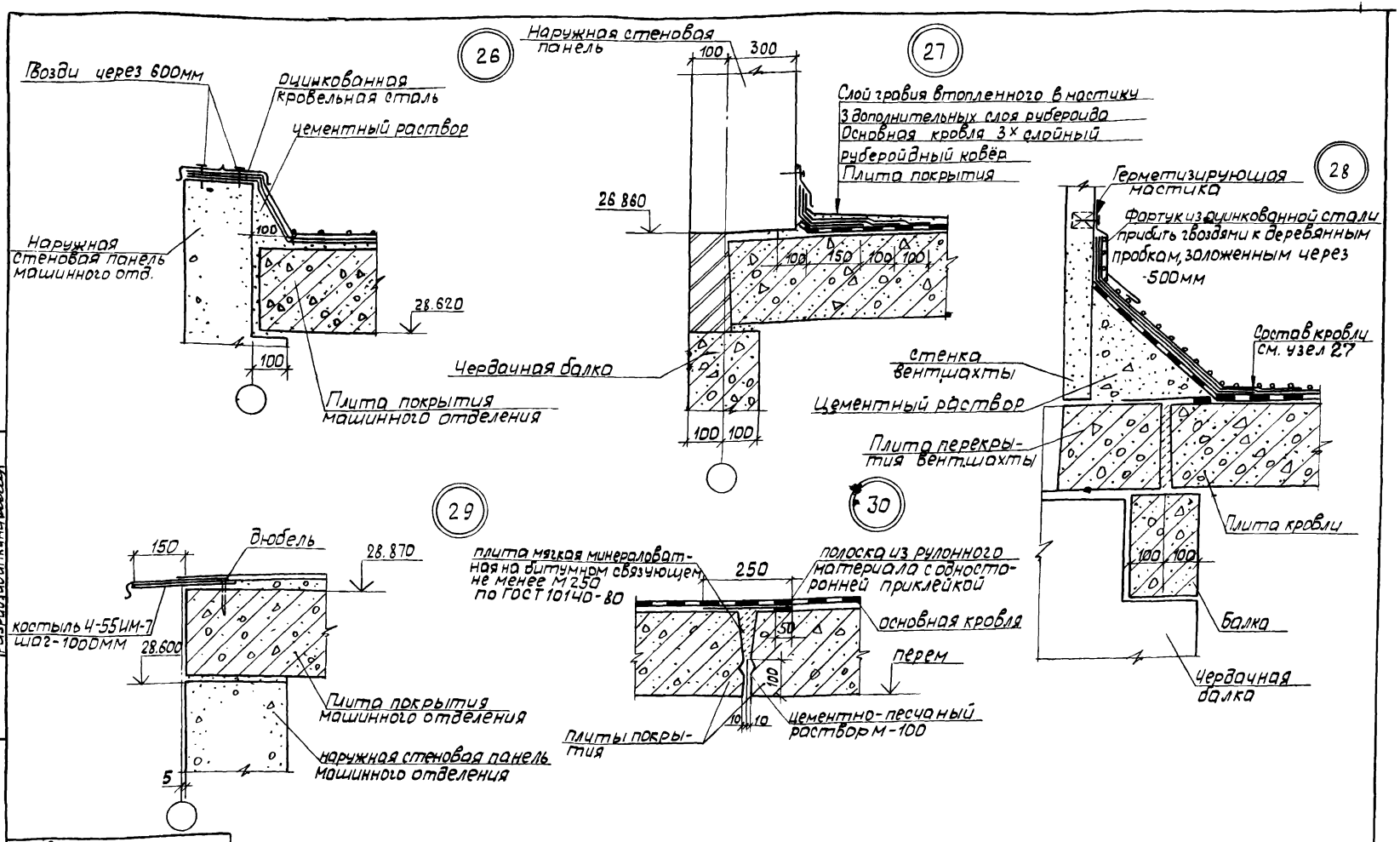

Рук.бриг.	Натыкина							
Провер.	Шеварева							
Разраб.	Иванкина							
Инв.№ подл.	Подп. и дата	Взам.инв.№						

Привязан:

Инв. №

КБ по железобетону им. А.А. Якушева	Зав.отд.	Пересыпкин		Узлы 26 ÷ 30	С.125	Ч.9 р. 9-48 п	Лист 12
	Гл.ин.от.	Сидоров					
	Гл.кон.пр.	Шеварев					

Копир.

Формат А3

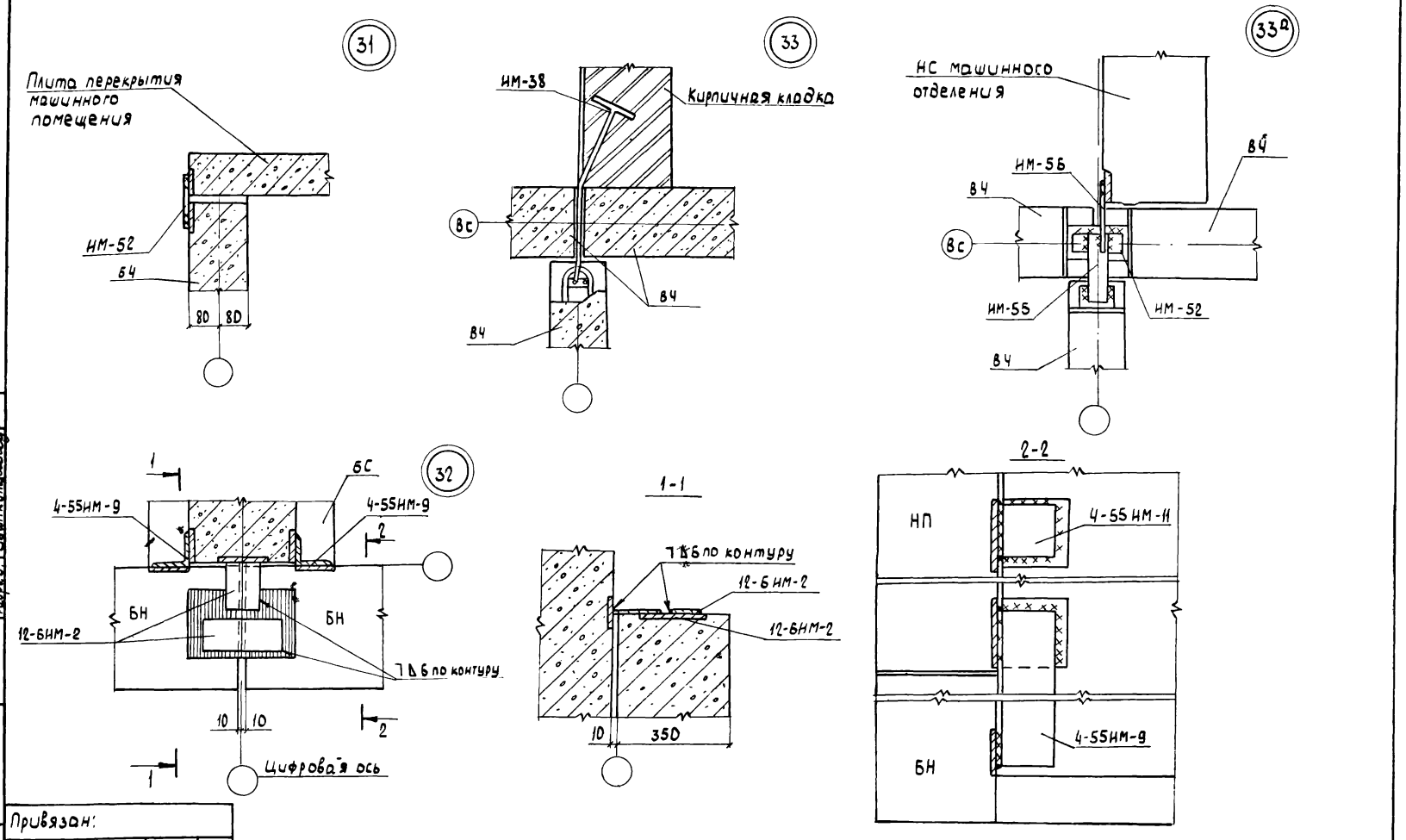

Привязан:

Инв. №

КБ по железобетону им. А.А. Якушева	Зав. отд.	Пересыпкин		Узлы 31, 32, 33, 33а	с. 125	ч. 9 р. 9-48 п
	Гл. инж. от.	Сидоров				Лист 13
	Гл. кон. пр.	Шеварев				

Инв. № подл. | Подпись и дата | Взам. инв. №
Рук. бриг. Натыкина
Провер. Шеварева
Разраб. Иванкина

Копировал Вер- формат А3

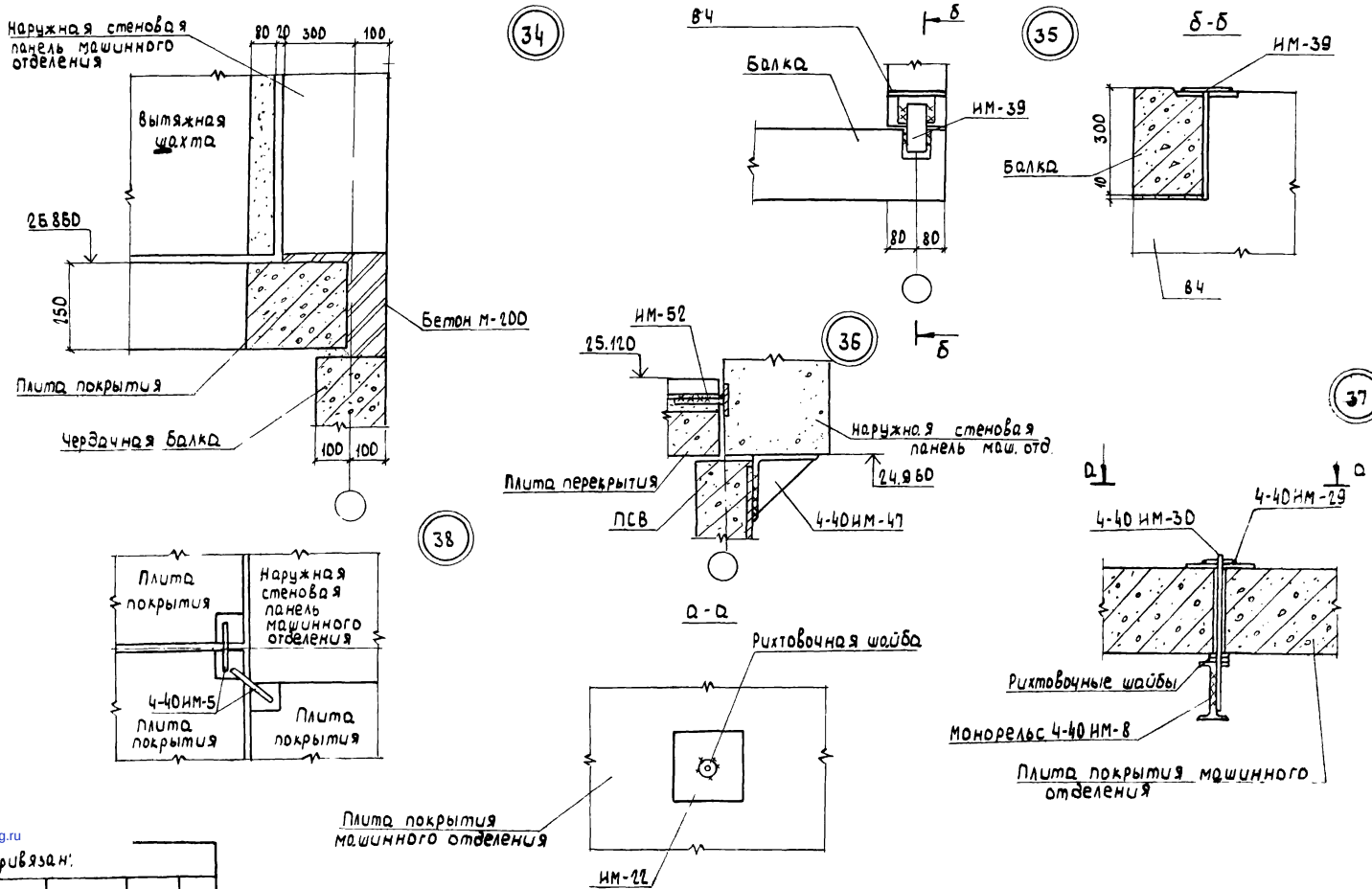

Инв. № подл. | Подпись и дата | Взам. инв. №

Привязан:

Инв. №

КБ по железобетону им. А.А. Якушева	Зав. отд.	Пересыпкин		Узлы 34 ÷ 38	с. 125
	Гл. инж. от.	Сидоров			
	Гл. кон. пр.	Шеварев			

ч. 9 р. 9-48 П

Лист

gost.e-ecolog.ru