СЕРИЯ 125

КОМПЛЕКСНАЯ СЕРИЯ ТИПОВЫХ ПРОЕКТОВ КРУПНОПАНЕЛЬНЫХ ЖИЛЫХ ДОМОВ, БЛОК-СЕКЦИЙ И ОБЩЕСТВЕННЫХ ЗДАНИЙ

ЧАСТЬ 9
УЗЛЫ И ДЕТАЛИ
РАЗДЕЛ 9-37
МОНТАЖНЫЕ УЗЛЫ И ДЕТАЛИ

Введен в действие
КБ по железобетону
им. А.А. Якушева Госстроя РСФСР
приказ № 156 от 10 /IX- 1982 г.

gost.e-ecolog.ru

Арх. № 28515-0

Ведомость рабочих чертежей основного комплекта

Лист	Наименование	Примечан.
1	Общие данные (начало)	
2	Общие данные (продолжение)	
3	Общие данные (окончание)	
4	Герметизация дренированных стыков	
5	Детали заделки стыков	
6	Детали заделки стыков	
7	Указания по заделке стыков (Вариант двухрядной разрезки наружных стен)	
8	Указания по заделке стыков. (Вариант двухрядной разрезки наружных стен)	
9	Детали заделки стыков наружных стеновых панелей (Вариант двухрядной разрезки наружных стен)	
10	Детали заделки швов.	
11	Узлы 1, 2, 3, 4.	
12	Узлы 5, 5а, 6, 6а, 7, 7а	
13	Узлы 8, 8а, 9, 9а.	
14	Узлы 10, 10а, 11, 11а, 12, 12а, 13.	
15	Узлы 14, 15, 15а, 16.	
16	Узлы 17, 18, 18а, 19, 20, 20а	
17	Узлы 21, 21а, 22, 22а	
18	Узлы 23, 23а, 24, 24а, 25, 25а.	
19	Узлы 26, 27, 27а, 28, 29.	
20	Узлы 30, 30а, 31, 31а, 32, 33.	
21	Узлы 34, 34а, 35, 35а	
22	Узлы 36, 37, 38, 39.	
23	Узлы 36, 37, 38, 39. Вариант 2х рядной разрезки стен.	

Лист	Наименование	Примечан.
24	Узлы 40, 41, 42, 43, 44	
25	Узлы 40, 41, 42, 43. Вариант 2х рядной разрезки стен	
26	Узлы 45, 46, 47, 48, 49, 50.	
27	Узлы 51, 52, 53.	
28	Узлы 54, 55, 56.	
29	Узлы 54, 55, 56. Вариант 2х рядной разрезки стен	
30	Узлы 57, 58, 59, 60.	
31	Узлы 61, 61а, 62, 62а, 63, 63а	
32	Узлы 64, 64а, 65, 65а, 66, 66а	
33	Узлы 67, 67а, 68, 68а, 69, 69а.	
34	Узлы 70, 71, 72, 73, 74. Гипсобетонные перегородки	
35	Узлы 70, 71, 72, 73, 74. Керамзитобетонные перегородки.	
36	Узлы 75, 76, 77, 78	
37	Узлы 79, 80, 81, 82	

Нач. КБ	Болтинский	
Гл. инж. КБ	Сабуров	
Гл. кон. КБ	Афанасьев	
Зав. отд.	Пересыпкин	
Гл. инж. от	Сидоров	
Гл. [illegible]	[illegible]	
Гл. кон. пр.	Шеварев	
Рук. бриг.	Киселева	
Провер.	Шеварева	

Серия 125 — 49 р 9-37

Стад.	Масса	Масштаб
Р		

Лист 1 | Листов 81

Общие данные (начало)

КБ по железобетону им. А.Д. Якушева [illegible]

Инв. № подл. | Подпись и дата | Взам. инв. №

Копировал [illegible] Арх. № 28515-4

Формат 12 г

Ведомость рабочих чертежей основного комплекта.

Лист	Наименование	Примечание
38	Узлы 83, 84, 85	
39	Узлы 86, 87, 88. Узлы установки воронки	
40	Узел 89 Деталь заделки кровли в деформационном шве. Деталь установки анкера для крепления радиостоек и телеантенн.	
41	Узлы 90, 90а, 90б	
42	Узлы 91, 92, 92а, 92б, 93, 93б	
43	Узлы 94, 94а, 95, 96.	
44	Узлы 97, 97а, 97б, 98, 98а, 99.	
45	Узлы 100, 101, 101а, 102, 103.	
46	Узлы 104, 105, 105а, 106, 106а, 107. Вариант 2х рядной разрезки стен.	
47	Узлы 108, 109, 109а, 110, 111, 111а. Вариант 2х рядной разрезки стен.	
48	Узлы 112, 113, 114, 115, 116, 117. Для наружных стен толщиной 350 и 400 мм.	
49	Узлы 118, 119, 120, 121, 122.	
50	Узлы 123, 124, 125, 126, 127, 128. Для наружных стен толщиной 250 и 300 мм.	
51	Узлы 129, 130, 131, 132, 133.	
52	Узлы 134, 135, 136, 137, 138, 139.	
53	Узлы 140, 141, 142.	
54	Узлы 143, 144, 145, 146, 147, 147а	
55	Узлы 148, 149, 150. Вариант 2х рядной разрезки стен.	
56	Узлы 151, 152, 153 Вариант 2х рядной разрезки стен.	
57	Узлы 154, 155, 156, 157, 158. Машинное отделение.	
58	Детали установки радиостойки и телеантенны.	
59	Машинное отделение лифта.	
60	Машинное отделение лифта (двухрядная разрезка)	
61	Монтажные фасады машинного отделения.	
62	Установка столярных блоков во внутренних стенах. Разрезы по горизонтали. Дверца для осмотра ревизии.	
63	Установка столярных блоков во внутренних перегородках и стенах. Разрезы по горизонтали.	
64	Установка столярных блоков во внутренних стенах и перегородках. Разрезы по горизонтали.	
65	Установка столярных блоков во внутренних перегородках. Разрезы по горизонтали.	
66	Установка столярных блоков во внутренних стенах и перегородках. Разрезы по вертикали.	
67	Установка столярных блоков во внутренних стенах. Разрезы по вертикали.	
68	Установка столярных блоков во внутренних стенах и перегородках. Разрезы по вертикали.	
69	Установка оконных и балконных блоков со спаренными переплетами в наружных стенах толщиной 300, 350, 400 мм. Горизонтальные и вертикальные разрезы.	
70	Установка оконных и балконных блоков с раздельными переплетами в наружных стенах толщиной 300, 350, 400 мм. Горизонтальные и вертикальные разрезы.	
71	Установка оконных и балконных блоков с тройным остеклением в наружных стенах толщиной 300, 350, 400 мм. Вертикальные и горизонтальные разрезы.	
72	Установка столярных блоков во внутренних стенах. Разрезы по горизонтали.	
73	Встроенный шкаф Ш-1. Антресоль А-4.	
74	Шкаф встроенный Ш-2.	
75	Встроенный шкаф Ш-3. /Ш-4 - зеркально/	
76	Антресоль А-2 Антресоль А-5	
77	Встроенный шкаф Ш-5. /Ш-6 - зеркально/	
78	Антресоль А-1 Антресоль А-3	
79	Встроенный шкаф Ш-7 /Ш-8 - зеркально/	
80	Узлы крепления ограждений лестниц.	
81	Узлы крепления ограждений балконов.	

Инв. № подл. | Подпись и дата | Взам. инв. №

Гл.в.отд.	Пересыпкич	
Гл.инж.отд.	Сидоров	
Гл.эксп.отд.	Дмитриев	
Гл.конс.пр.	Шевырев	
Рук. бр.	Киселева	
Провер.	Шевырева	

Серия 125 ч. 10 р. 9-37

Общие данные (продолжение).

Стадия	Лист	Листов
Р	2	

ЦНИИЭП по железобетону им. А. А. Якушева Госстроя РСФСР

Копировал: Балакина. Арх. №8515-2 Формат: 12п.

Альбом монтажных узлов и деталей содержит конструктивные решения сопряжений и связей конструкций 5-ти и 9-ти этажных блок-секций серии 125.

Узлы и детали разработаны в соответствии с действующими нормативными документами:

1. Инструкция по проектированию конструкций панельных жилых зданий" (ВСН 32-77).
2. Защита строительных конструкций от коррозии "Нормы проектирования" (СН и П №-28-73).
3. Организация строительного производства" СН и П №-1-76.
4. Указания по герметизации стыков при монтаже строительных конструкций." (СН 420-71).

Детали наружных стен разработаны для панелей однослойных конструкций с дополнительным утеплением вертикального дренированного стыка.

Вертикальные стыки утепляются термовкладышами из пенополистирольных плит толщиной 35÷50 мм.

Связь наружных стен с внутренними поперечными стенами осуществляется соединением анкерных петель наружных стеновых панелей между собой и с анкерными петлями или закладными деталями внутренних стен металлическими оцинкованными связями ф12А-I.

Вертикальные стыки наружных стен замоноличиваются бетоном М-200, приготовленном на мелком заполнителе фракции - 10 мм.

Заполнение колодцев вертикальных стыков должно производиться на всю глубину стыка с тщательным виброуплотнением.

Внутренние стеновые панели соединяются между собой по верху, а для 9-ти этажных блок-секций с 1-го по 4-ый этаж по высоте панели с помощью накладных деталей на сварке в 3-х уровнях.

Крепление перекрытий с наружными стенами и между собой, осуществляется металлическими связями ф12АI.

Стальные закладные детали панелей внутренних стен, перекрытий и т.д. находящихся в помещениях с сухим и нормальным влажностным режимом, не примыкающие к наружным стенам должны быть очищены от ржавчины, шлаков и покрыты цементным раствором М-100 толщиной не менее 20 мм.

Стальные соединения наружных стеновых панелей между собой, с внутренними стеновыми панелями и панелями перекрытий должны быть защищены от коррозии по указаниям СНиП №-28-75* и СН и П-№-23-76.

Сварочные работы выполнять по указаниям СН393-78; СНиП №-16-80. Сварку производить электродами Э-42А; Э-42.

Длина неоговоренных сварных швов не менее 60 мм, высота не менее 6 мм.

Зав.отд	Пересыпкин		Серия 125 4.9 р. 9-37
Гл.инж.пр	Сидоров		
Гл.кон.от	Дмитриев		Общие данные (окончание).
Гл.кон.пр	Шевырев		Стадия Р; Лист 3; Листов
Рук.бр.	Киселева		КБ по железобетону им. А.А. Якушева Госстроя РСФСР
Провер.	Шевырева		
Разраб.	Малахова		

Инв. № подл. | Подп. и дата | Взам. инв. №

Копировал: Бауэр-арх. №28515-3 Формат: 12Г

Вертикальный стык

Горизонтальный стык

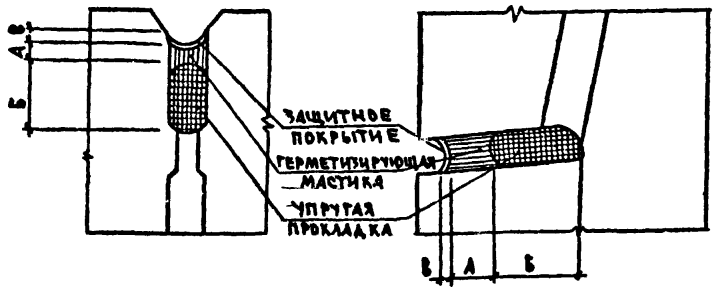

Таблица применяемых материалов для герметизации дренированных стыков

Герметизирующая мастика		Упругая прокладка		Защитное покрытие	
Наименование	Толщ. „А" мм	Наименование	Толщ. „Б" мм	Наименован.	Толщ. „В" мм
Нетвердеющие мастики (АМ-0.5 или КБ-0.5)	20	Гернит	30	Алюминиевые или масляные краски, лаки, краски ПХВ	1-2
		Вилатерм. „С"			
Вулканизирующиеся мастики (тиоколовые)	4	Гернит	40	Полимерцементный раствор	10
		Вилатерм. „С"			
		Пороизол			
		ПРП			

Герметизация дренированных стыков

Упругая прокладка в стыках на гребне панелей укладывается по водоотводящему фартуку на длину 220 мм.

Водоотводящий фартук может выполняться из тиоколового листа, кислото и щёлочно-стойкой резины бутилкаучука, из алюминия и оцинкованной стали.

Воздухозащитная проклейка вертикальных стыков осуществляется на клеях типа КН2, материалами, изготовленными на основе наирита, неопрена или бутилкаучуковой резины, а также самоклеющейся ленты на основе резинобитумного вяжущего.

В стыках должны применяться теплоизоляционные вкладыши из высокоэффективных утепляющих материалов (пенополистирола или пенопласта $\gamma = 50$ кг/м³ и другие). Пенополистирол применяется для наружных стеновых панелей толщиной 300 мм - 33 мм; для наружных стеновых панелей толщиной 350 мм и 400 мм - 50 мм.

Герметизирующие мастики в стыках должны быть защищены от прямого воздействия солнечного света специальными защитными покрытиями (алюминиевыми или масляными красками, лаками, красками ПХВ, полимерцементными составами).

Указания по герметизации стыков при монтаже строительных конструкций даны в СН-420-71.

Зав. отд.	Пересыпкин	Тф	Серия 125		ч.9 р. 9-37
Гл. инж. от	Сидоров	Тф			
Гл. кон. от.	Дмитриев		Герметизация дренированных стыков	Стадия: Р	Лист: 4
Гл. кон. пр.	Шеварёв				Листов:
Рук. бриг.	Киселева			КБ пожелезобетону им. А.А. Якушева Госстроя РСФСР	
Провер.	Шеварёва				
Разраб.	[illegible]				

Копировал: [illegible] Арх. N 28515-4 Формат: 12 г

Инв. № подл. | Подпись и дата | Взам. инв. №

Вертикальный стык рядовой панели

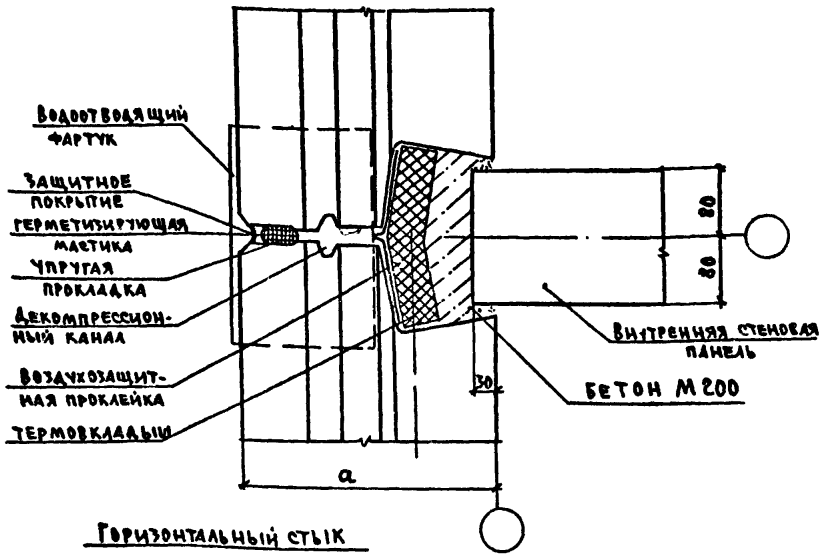

Горизонтальный стык при однорядной разрезке наружных рядовых стен

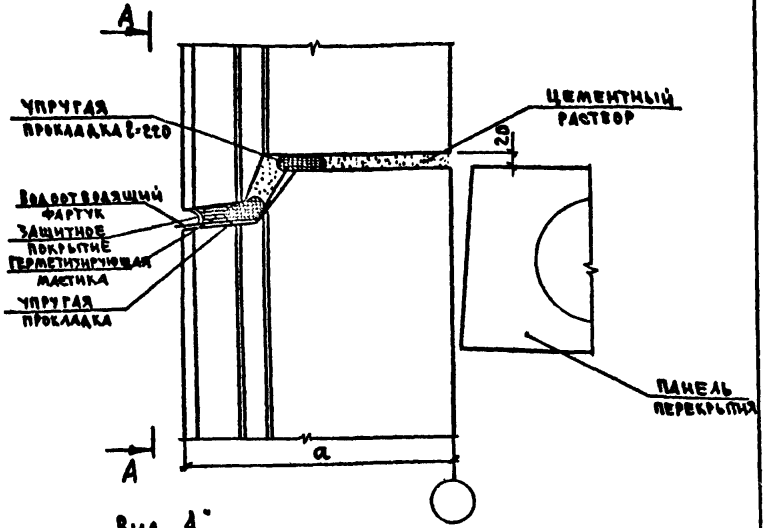

Вид „А"

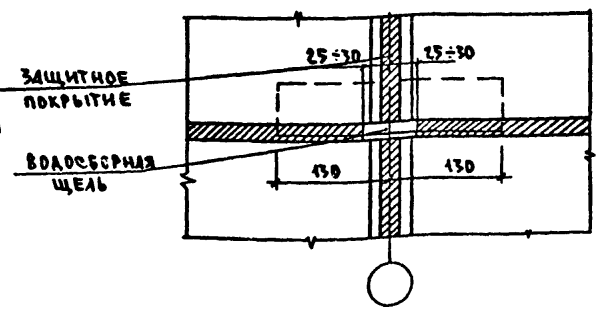

Горизонтальный стык при однорядной разрезке наружных торцовых панелей

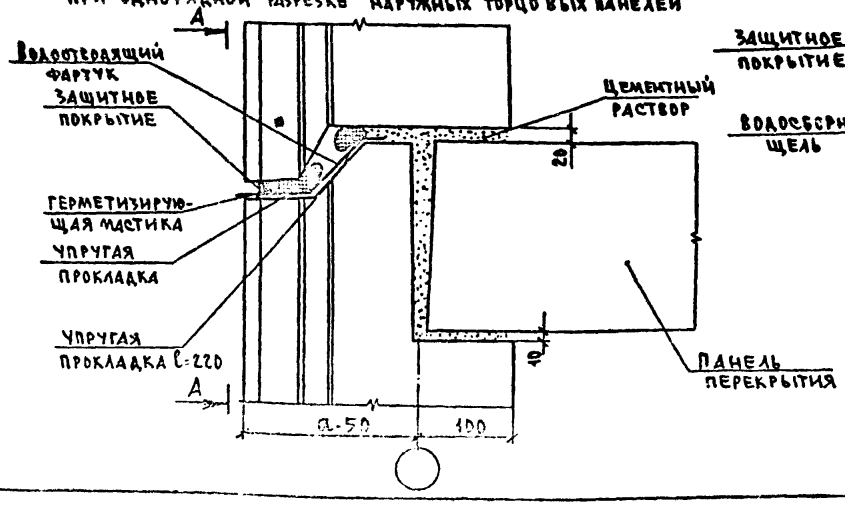

Зав. отд.	Пересыпкин		
Гл. инж. от.	Сидоров		
Гл. кон. от.	Дмитриев		
Гл. кон. пр.	Шеварёв		
Рук. бриг.	Киселёва		
Провер.	Шеварева		
Разраб. от.	Малахова		

Серия 125 ч. 9 р. 9-37

Детали заделки стыков

Стадия	Лист	Листов
Р	5	

КБ по железобетону им. А. А. Якушева Госстроя РСФСР

Инв. № подл. | Подпись и дата | Взам. инв. №

Копировал: Арх. N 28515-5

Формат 12 г

Вертикальный угловой стык

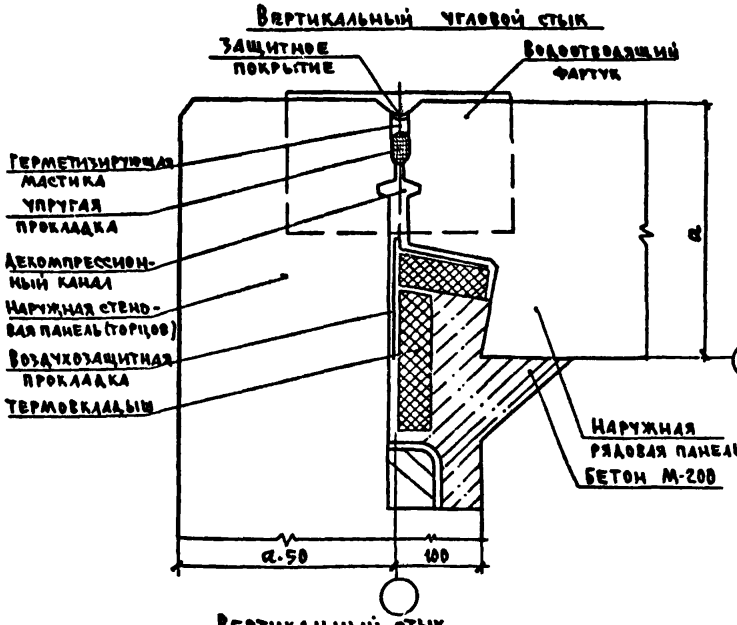

Вертикальный угловой стык

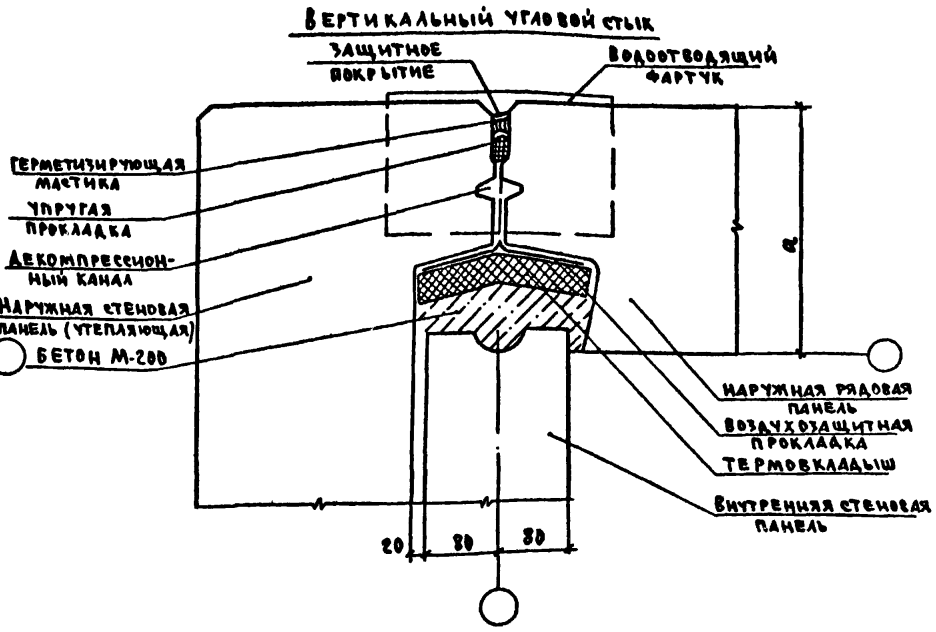

Вертикальный стык

при однорядной разрезке наружных торцовых стен

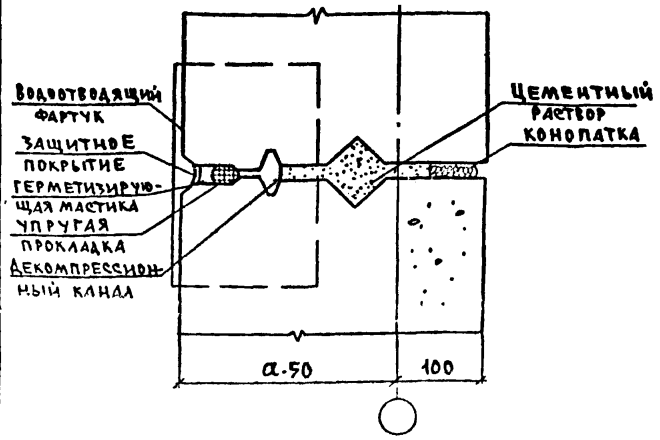

Инв. № подл. | Подпись и дата | Взам. инв. №

Зав. отд.	Пересыпкин	
Гл. инж. от.	Сидоров	
Гл. кон. от.	Дмитриев	
Гл. констр.	Шеварев	
Рук. бр.	Киселева	
Провер.	Шеварева	
Разраб.	Малахова	

Серия 125 ч.9 р. 9-37

Детали заделки стыков

Стадия	Лист	Листов
Р	1	

КБ железобетону им. А.А. Якушева Госстроя РСФСР

Копировал: Арх. № 28515-6 Формат: А2

Устройство замоноличенных стыков

I. Устройство замоноличенных стыков с применением для их герметизации прокладок из пороизола и мастики „изол".

Вертикальный стык.

1. Панели внутренних и наружных стен устанавливаются на проектные отметки и производится их выверка.
2. На монтажные петли в отверстия в пластинах вложить ИМ-31, ИМ-32, ИМ-36.
3. Колодец стыка заполнить тяжёлым бетоном „М-200" приготовленным на заполнителе мелкой фракции (не более 10 мм).
4. Зазоры между внутренними и наружными стеновыми панелями тщательно зачеканить цементным раствором „М-100".
5. Наружный зазор в стыках прочистить металлической щёткой и торцы стыкуемых панелей тщательно загрунтовать мастикой „изол". Грунтовка должна подсохнуть в течение 15-20 минут.
6. Жгут пороизола при помощи ролика закатать в загрунтованный паз со стороны фасада так, чтобы он был сжат на 30-50% от первоначальной толщины, ролик ведут снизу вверх. Прокладку из пороизола устанавливать без разрыва, для чего концы жгутов следует обрезать на „УС" и склеивать их мастикой „изол".
7. Установленный пороизол снаружи покрывают мастикой „изол" или другой аналогичной уплотнительной мастикой с обязательной защитой краёв стыкуемых панелей.

После окончания работ по нанесению мастики шов заполняется раствором.

Горизонтальный стык.

1. Верх нижних панелей очищается металлической щёткой и высушивается.
2. Поверхность, на которую укладывается прокладка, грунтуется холодной мастикой „изол". Грунтовка должна подсохнуть в течение 15-20 минут. Прокладки из пороизола прямоугольного сечения наклеиваются на загрунтованные мастикой поверхности нижних панелей. Прокладки по толщине подбираются так, чтобы в стыке они были сжаты по высоте на 30-50%.
3. Наклеенные сухие прокладки перед посадкой верхних панелей покрываются мастикой „изол".
4. Уложить на растворе по нивелиру монтажные подкладки (2 шт. на панель), на которые устанавливается панель
5. Поверхность панели, не закрытую пороизолом, застелить раствором.
6. Произвести посадку верхних панелей на маяки-подкладки с соблюдением следующих требований: нижние-торцы устанавливаемых панелей перед монтажом очищаются металлической щёткой, при выверке и посадке верхней панели следует тщательно следить за тем, чтобы наклеенные прокладки не были сбиты с места.

Зав. отд.	Пересыпкин		Серия 125 ч.9 р. 9-37
Гл. инж. от.	Сидоров		
Гл. кон. от.	Дмитриев		Указания по заделке стыков (вариант двухрядной разрезки наружных стен)
Гл. кон. пр.	Шебарёв		
Рук. бриг.	Кижелёва		
Провер.	Шебарёва		
Разраб.	[illegible]		

Стадия	Лист	Листов
Р		

КБ по железобетону им. А. А. Якушева Госстроя РСФСР

Инв. № подл. | Подпись и дата | Взам. инв. №

Арх. N 28515-7

I. Устройство замоноличенных стыков с применением для их герметизации мастики УМС-50.

Вертикальный стык

п.п. 1-4. см. вертикальный стык вариант I.

5. Устье шва очистить от пыли, грязи и подтёков цементного молока металлической щёткой, продуть струёй сжатого воздуха и высушить
6. Вводить мастику в вертикальный шов необходимо сверху вниз путём выдавливания сжатым воздухом из шприца и тщательно разглаживать её наконечником шприца или расшивкой во время введения мастики нужно следить затем, чтобы она выдавливалась в шов равномерно, без разрывов и без наплывов и плотно прилипала к поверхностям панелей. Глубина заполнения шва должна быть, не менее 20 мм и не более 30 мм.

Горизонтальный стык.

1. Уложить на растворе по нивелиру монтажные подкладки (2 шт. на панель), на которые устанавливается панель.
2. По верху нижнего ряда панелей в местах расположения мастики уложить шаблон h=15 мм.
3. Расстелить раствор, уложив его с избытком.
4. Установить наружную стеновую панель.
5. Удалить из шва шаблон.
6. Шов очистить металлической щёткой, продуть струей сжатого воздуха и высушить.
7. Выдавливаемую в швы сжатым воздухом из шприца мастику тщательно разглаживать наконечником шприца или расшивкой во время введения мастики необходимо следить затем, чтобы она выдавливалась в шов равномерно, без разрывов и без наплывов, и плотно прилипала к поверхностям панелей. Глубина заполнения шва должна быть не менее 20 мм и не более 30 мм.

III. Устройство замоличенных стыков с применением для их герметизации тиоколовой мастики У-30 М и ГС-1.

Вертикальный стык

п.п. 1-4 см. Вертикальный стык вариант I.

5. Поверхности стыка очистить металлической щёткой, тщательно смести пыль волосяной щёткой, затем промыть поверхности ацетоном, этилацетатом или бензином Б-70, соблюдая при этом требования пожарной безопасности.
6. Герметизация стыков тиоколовыми мастиками осуществляется нанесением их по упругой подоснове из прокладок типа: гернит, пороизол, просмоленный канат, уплотнительная пакля. Слой накладываемой мастики должен быть не менее 2х и не более 3х мм. Плёнка мастики должна иметь ширину контакта с бетонной поверхностью панелей не менее 20 мм. на каждую панель и прочно сцепляться с бетонной поверхностью панелей.
7. Зазор в стыке со стороны фасада заделывается цементным раствором и расшивается по профилю, указанному в проекте.

Горизонтальный стык.

1. Герметизация стыков тиоколовыми мастиками осуществляется нанесением их по упругой подоснове из прокладок типа: гернит, пороизол, просмоленный канат, уплотнительная пакля. Слой накладываемой мастики должен быть не менее 2х и не более 3х мм. Плёнка мастики должна иметь ширину контакта с бетонной поверхностью панелей не менее 20 мм на каждую панель и прочно сцепляться с бетонной поверхностью панелей.
2. Порядок производства работ см. вариант I. лист 7.

Зав. отд.	Пересыпкин			Серия 125		ч.9 р. 9-37	
Гл. инж. от	Сидоров						
Гл. кон. от.	Дмитриев			Указания по заделке стыков (вариант двухрядной разрезки наружных стен)	Стадия	Лист	Листов
Гл. кон. пр.	Шеварёв				Р	8	
Рук. бриг.	Киселева				КБ по железобетону им. А.А. Якушева Госстроя РСФСР		
Провер.	Шеварёва						
Разраб.	Малахова						

Инв. № подл. | Подпись и дата | Взам. инв. №

Копировал [illegible] Арх. № 28515-8 Формат 12 г

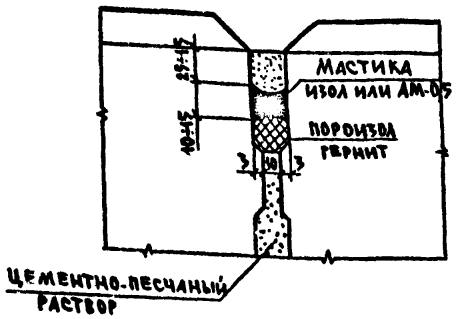

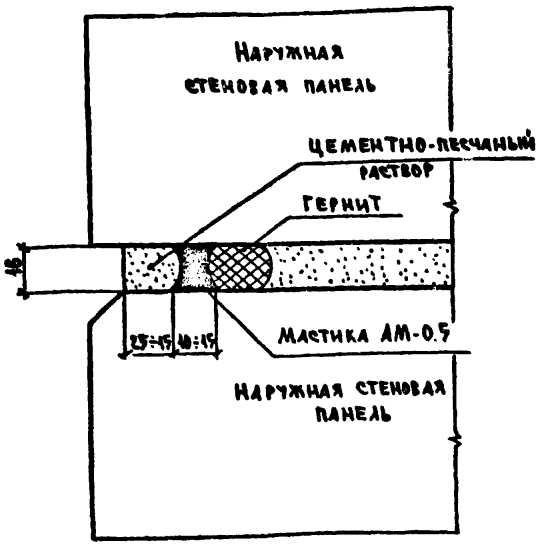

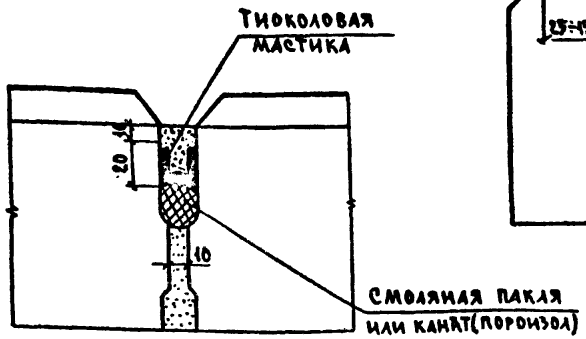

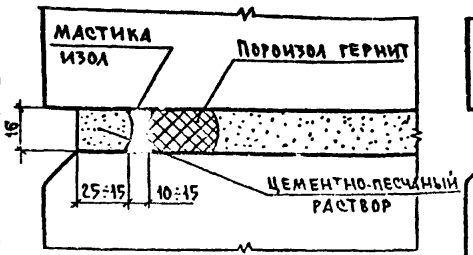

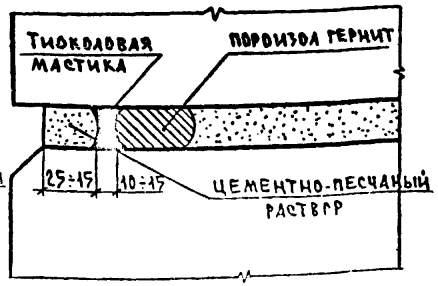

Примечания:

1. Конструкция стыков разработана в соответствии с ВСН 32-77 „Инструкция по проектированию конструкций панельных жилых зданий", СНиП III-1-76 „Организация строительного производства", СНиП II-28-75", СНиП III-23-76 „Защита строительных конструкций и сооружений от коррозии", Указаниями по герметизации стыков при монтаже строительных конструкций (СН-420-71).

Зав. отд.	Пересыпкин	
Гл. инж. от.	Сидоров	
Гл. кон. ст.	Дмитриев	
Гл. кон. пр.	Шеварев	
Рук. бриг.	Киселева	
Провер.	Шеварева	
Разработ.	Малахова	

СЕРИЯ 125 — 4.9 р. 9-37

Детали заделки стыков наружных стеновых панелей (вариант двухрядной разрезки наружных стен)

Стадия	Лист	Листов
Р	9	

КБ по железобетону им. А.А. Якушева Госстроя РСФСР

Арх. № 28515-9

Инв. № подл.	Подпись и дата	Взам. инв. №

Деталь заделки вертикального шва между внутренними стеновыми панелями

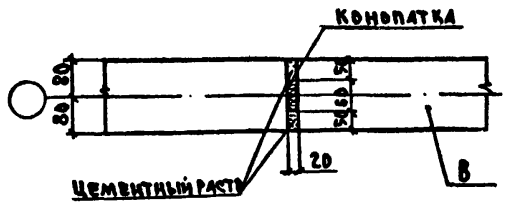

Деталь заделки вертикального шва между наружной панелью и перегородкой

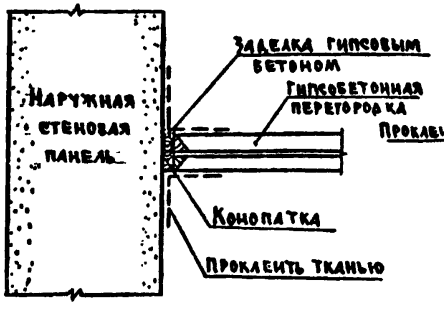

Деталь заделки вертикального шва между перегородками

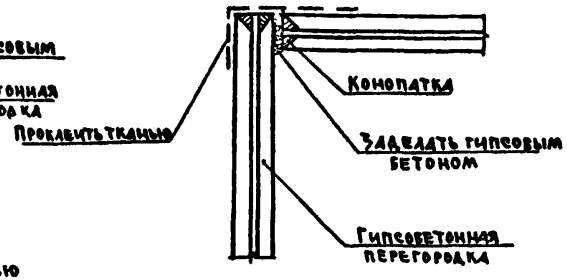

Деталь заделки вертикального шва между наружной стеновой панелью и перегородкой

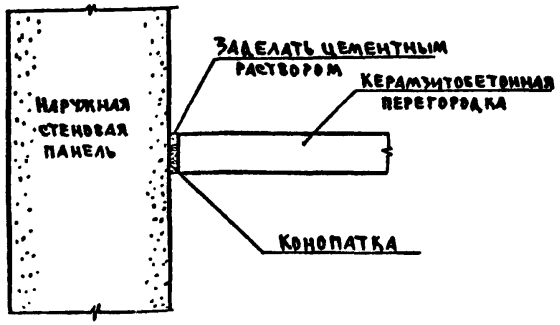

Деталь заделки вертикального шва между перегородками

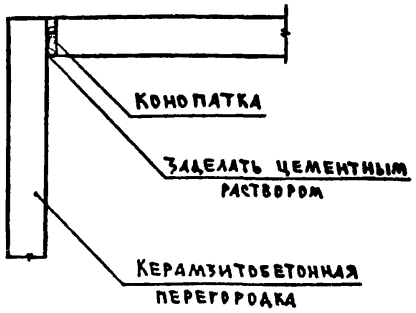

Деталь пропуска сантехнического стояка через перекрытие

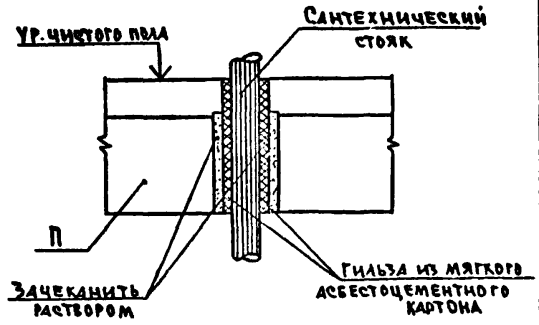

Зав. отд.	Пересыпкин		
Гл. инж. от.	Сидоров		
Гл. кон. от.	Дмитриев		
Гл. кон. пр.	Шеварев		
Рук. бриг.	Киселева		
Провер.	Шебарева		
Разраб.	Малахова		

Серия 125 ч.9 р. 9-37

Детали заделки швов

Стадия	Лист	Листов
Р	10	

КБ по железобетону им. А.А. Якушева Госстроя РСФСР

Инв. № подл. | Подпись и дата | Взам. инв.

Копировал [illegible] Арх. N 28515-10 Формат: 12г

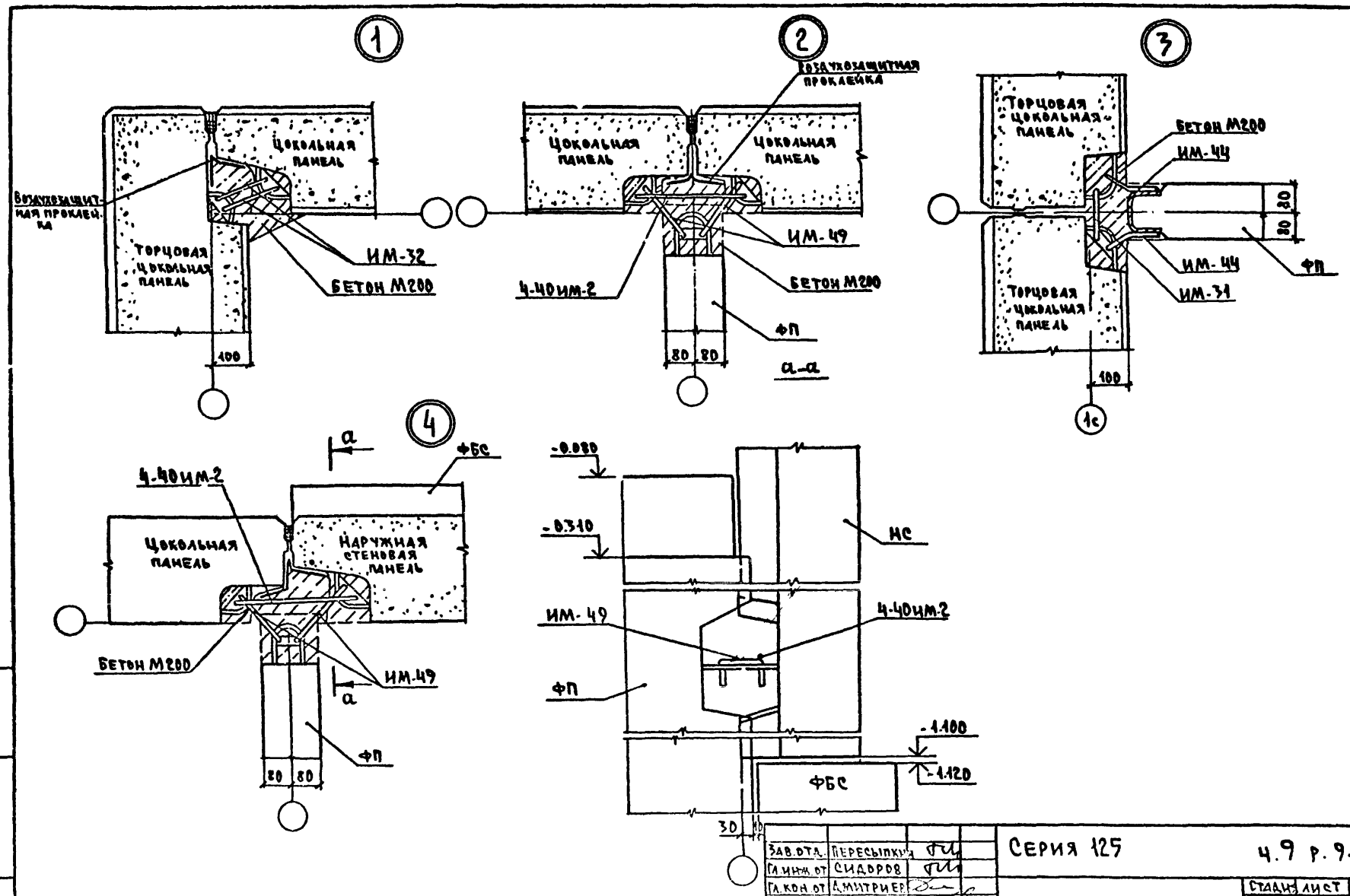

Зав.отд.	Пересыпкина		
Гл.инж.от	Сидоров		
Гл.кон.от	Дмитриев		
Гл.кон.пр	Шеварев		
Рук.сект.	Киселёва		
Проверил	Шевардева		
Разраб.	Макарова		

Серия 125 4.9 р. 9-37

Узлы 1, 2, 3, 4

Стадия	Лист	Листов
Р	11	

КБ железобетону им. А.А. Якушева Госстроя РСФСР

Копировал: Арх. N 28SIS-11 Формат: 12г

Инв. N подл. | Подпись и дата | Взам. инв. N

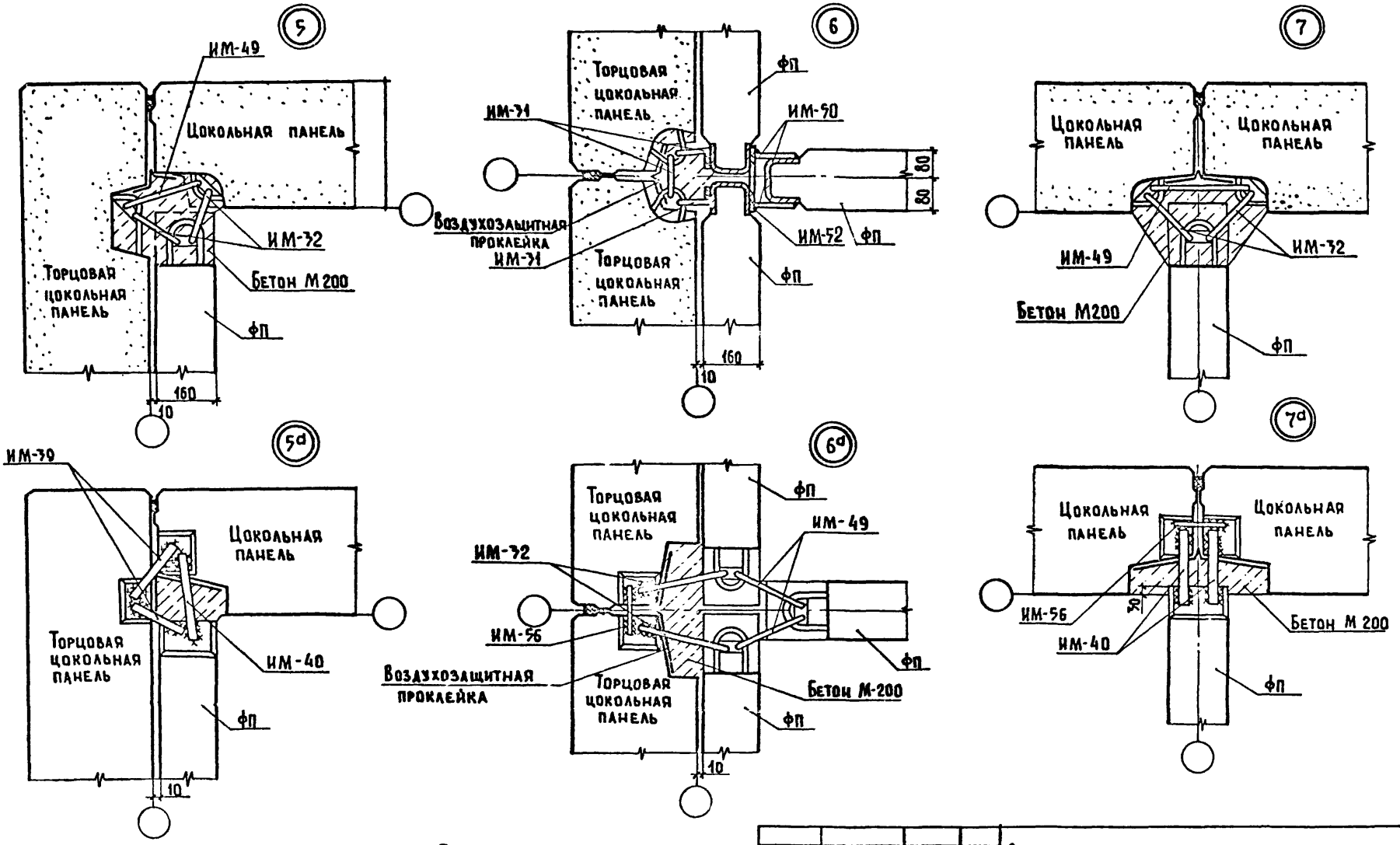

Примечание.

1. Узлы 5d, 6d, 7d даны для 3х слойных цокольных панелей, в уровне отметки -0.300.

Зав.отд.	Пересыпкин		Серия 125	ч.9 р. 9-37
Гл.инж.отд.	Сидоров			
Гл.кон.отд.	Дмитриев		Узлы 5,5d, 6,6d, 7,7d.	Стадия: Р; Лист: 12; Листов:
Гл.кон.пр.	Шеварев			КБ по железобетону им. А.А.Якушева Госстрой РСФСР
Рук.бриг.	Киселева			
Проверил	Шеварева			
Разработ.	Малахова			

Инв.N подл. | Подпись и дата | Взам.инв.N

Копировал: Балакина. Арх. N 28515-12 Формат: 12г

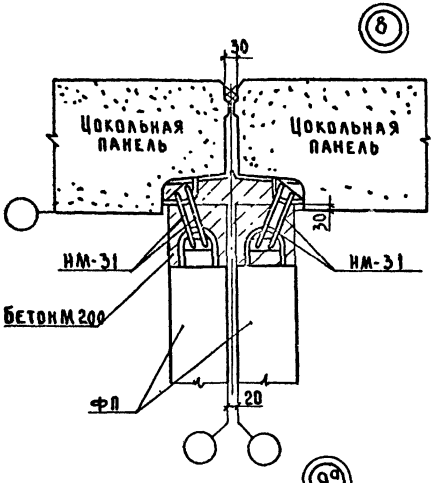

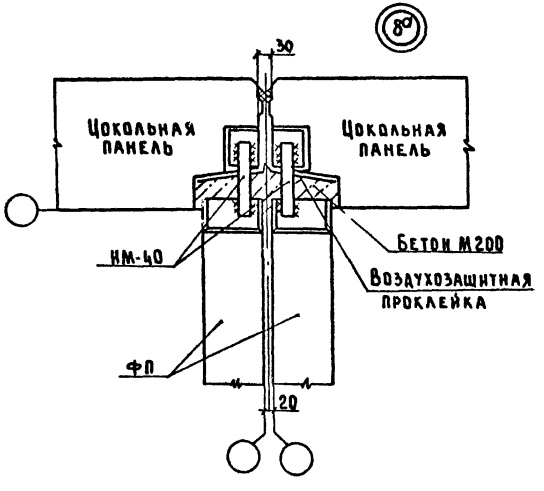

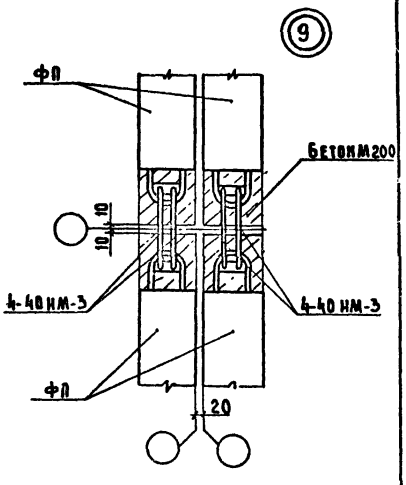

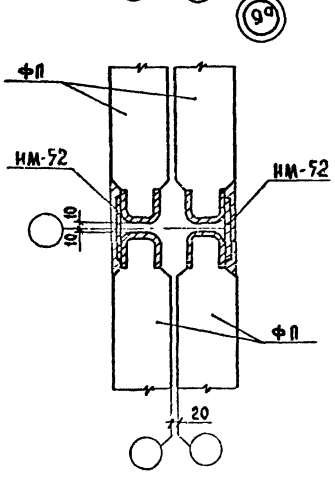

Примечание.

1. Узел 8а дан для 3х слойных цокольных панелей в уровне отметки -0.300.

Зав. отд	Пересыпкин		
Гл. инж. от	Федоров		
Гл. кон. от	Дмитриев		
Гл. кон. пр	Шеварев		
Рук. бр.	Киселева		
Провер	Шеварева		
Разраб	Малахов		

Серия 125 ч.9 р. 9-37

Узлы 8, 8а, 9, 9а

Стадия	Лист	Листов
Р	15	

КБ по железобетону им. А.А. Якушева Госстроя РСФСР

Копировал: Формат: А2

Инв. № подл. | Подп. и дата | Взам. инв. №

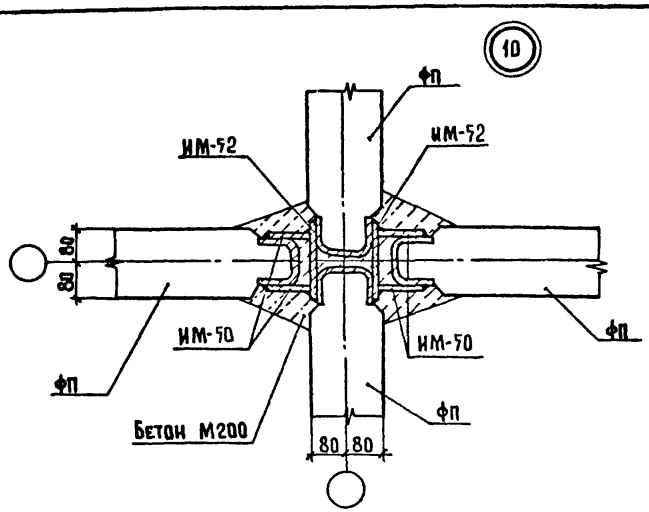

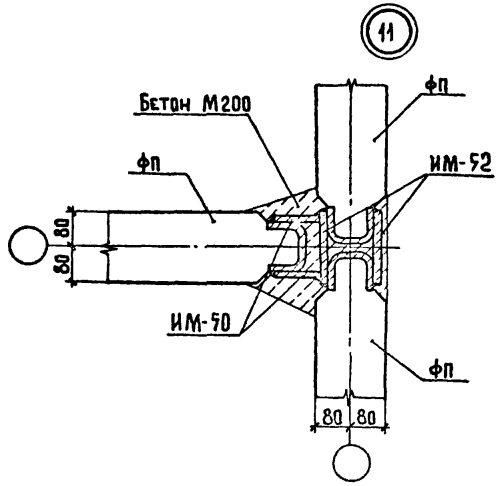

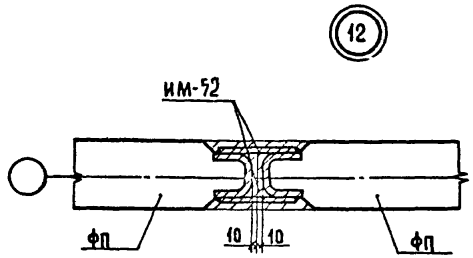

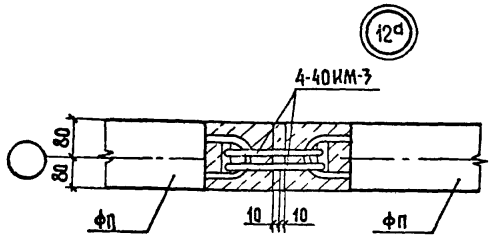

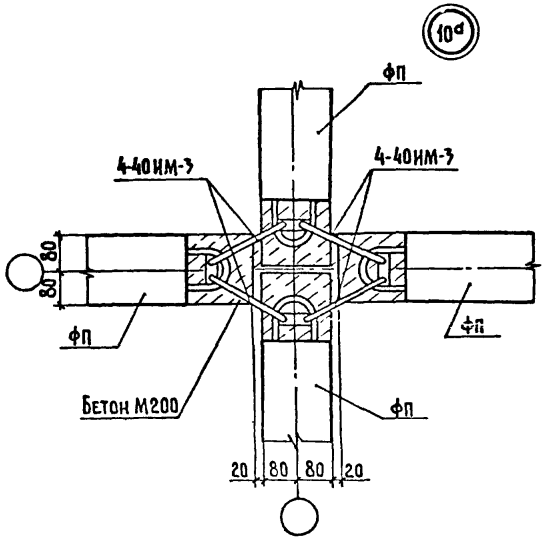

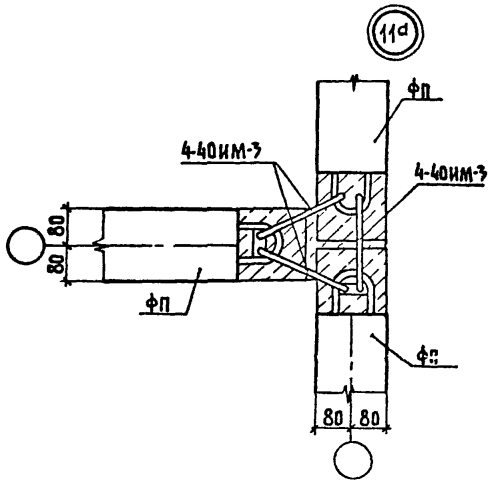

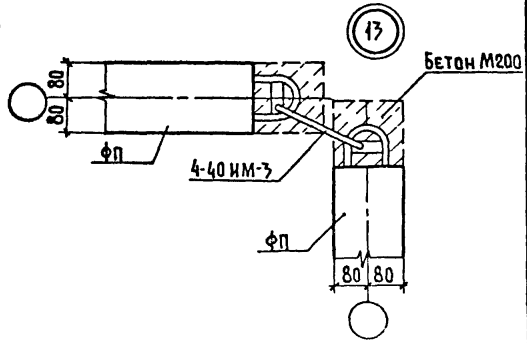

Зав. отд.	Пересыпкин		Серия 125 ч. 9 р. 9-37
Гл. инж. отд.	Сидоров		
Гл. конс. отд.	Дмитриев		
Гл. конс. пр.	Шеварев		Узлы 10, 10д, 11, 11д, 12, 12д, 13
Руковод.	Киселева		
Проверил	Шеварева		
Разработ.	Малахова		

Стадия	Лист	Листов
Р	14	

ЦНИИПромзданий Госстроя РСФСР по железобетону им. А.А. Гвоздева

Копировал: Балакина Арх. №285-14 Формат: 12Г

Инв. № подл. | Подпись и дата | Взам. инв. №

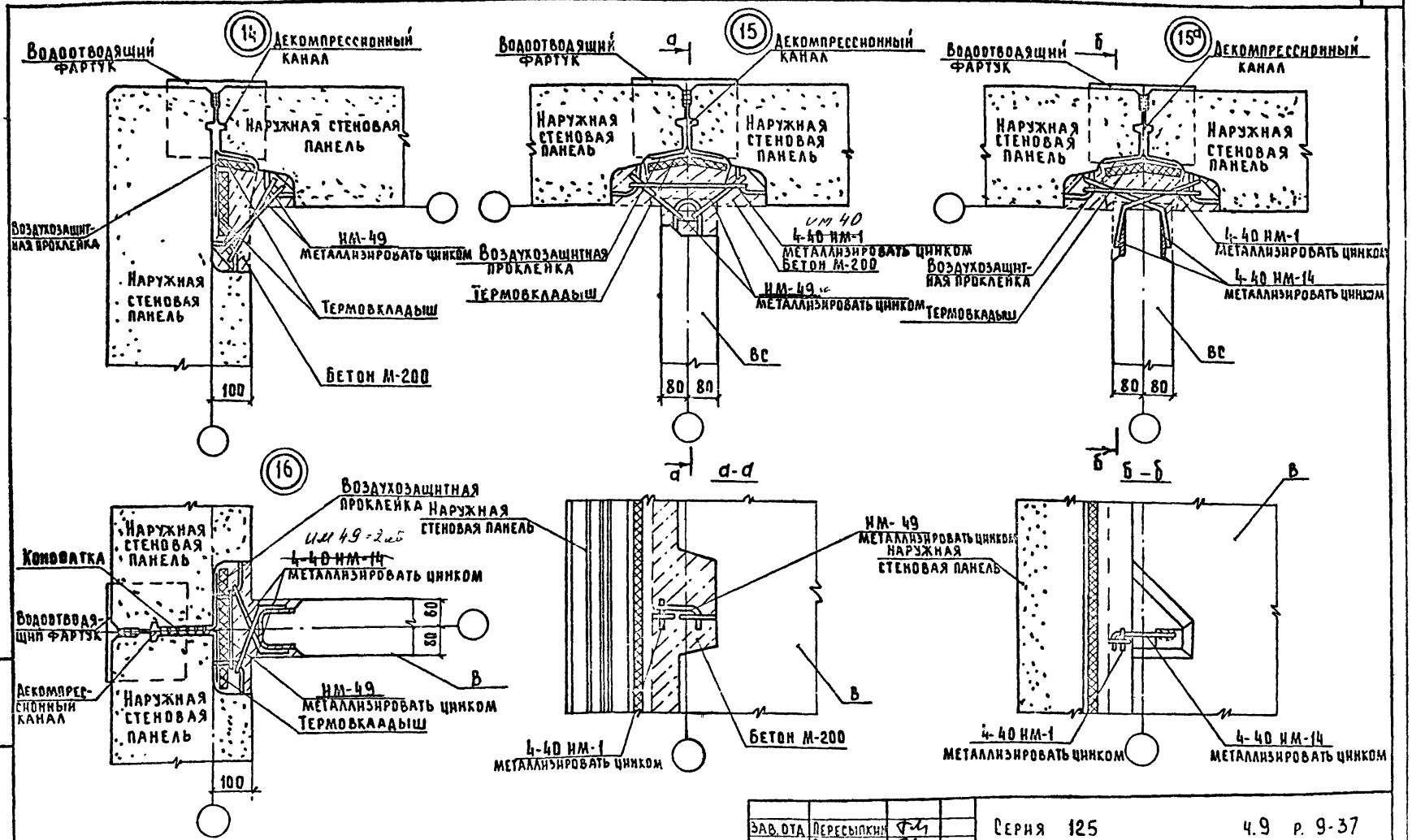

Зав. отд	Пересыпкин	
Гл. инж. от	Сидоров	
Гл. конс. от	Дмитриев	
Гл. конс. пр	Шеварев	
Рук. гр	Киселева	
Провер	Шеварева	
Разраб	Малахова	

Серия 125 4.9 р. 9-37

Узлы 14, 15, 15а, 16

Стадия	Лист	Листов
Р	15	

КБ по железобетону им. А.А. Якушева Госстроя РСФСР

Инв. № подл. | Подп. и дата | Взам. инв. №

Копировал: Дом Арх. №28515-15 Формат: 12Г

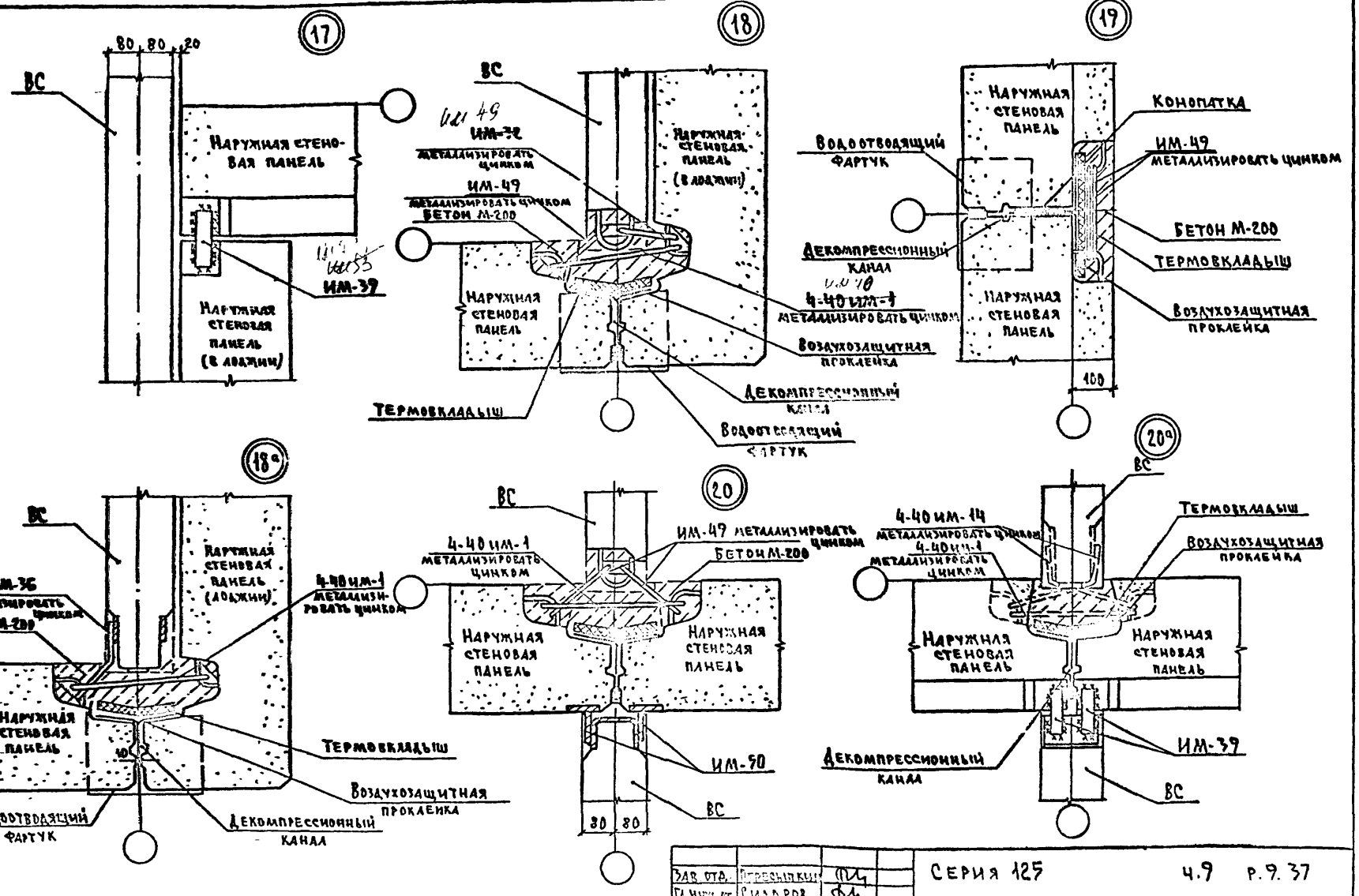

Зав. отд.	Пересыпкин		
Гл. инж. от.	Сидоров		
Гл. кон. от.	Дмитриев		
Гл. кон. пр.	Шерарёв		
Рук. бриг.	Киселева		
Провер.	Шеварева		
Разраб. от.	Малахова		

Серия 125 4.9 р. 9. 37

Узлы 17, 18, 18а, 19, 20, 20а

Стадия	Лист	Листов
Р	16	

КБ по ж.б. конструкциям им. А.А. Яковлева Госстроя РСФСР

Инв. № подл. | Подпись и дата | Взам. инв. №

Копировал: Арх. № 28515-16

Формат 12г

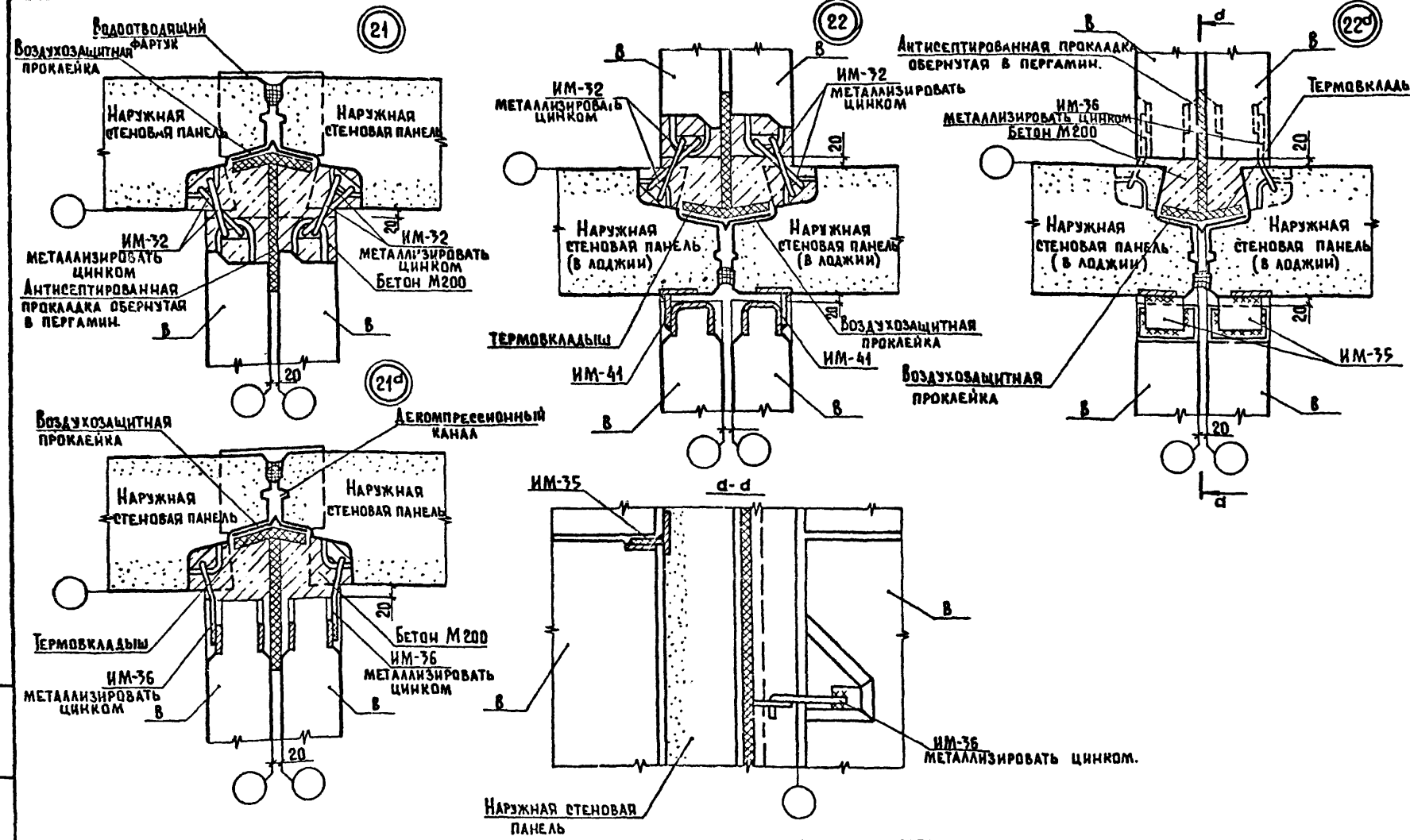

Зав. отд.	Пересыпкин		
Гл. инж. отд.	Сидоров		
Гл. кон. отд.	Дмитриев		
Гл. кон. пр.	Шеварёв		
Рук. бриг.	Киселева		
Проверил	Шеварева		
Разработ.	Малахова		

Серия 125 ч.9 р.9-37

Узлы 21, 21d, 22, 22d

Стадия	Лист	Листов
Р	17	

КБ по железобетону им. А.А. Якушева Госстроя РСФСР

Копировал: Балакина. Арх. № 28515-17 Формат: 12.

Инв. № подл. | Подпись и дата | Взам. инв. №

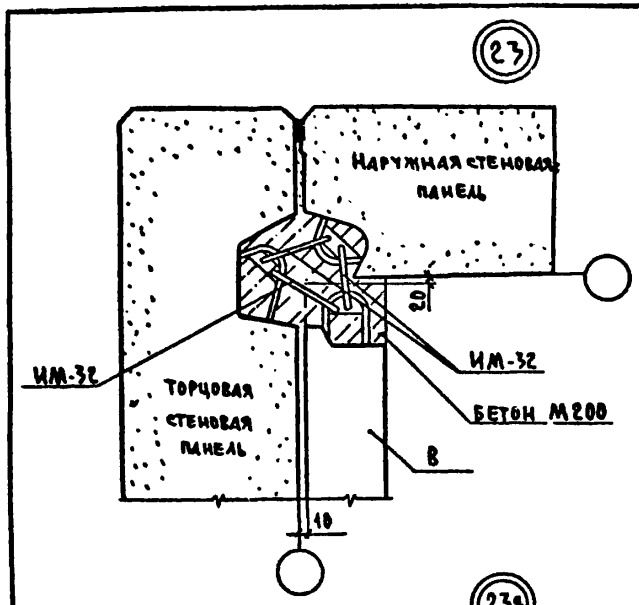

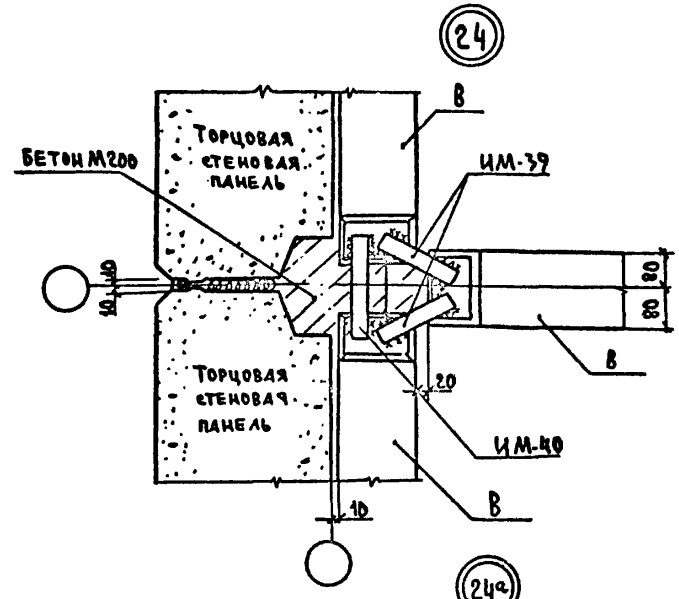

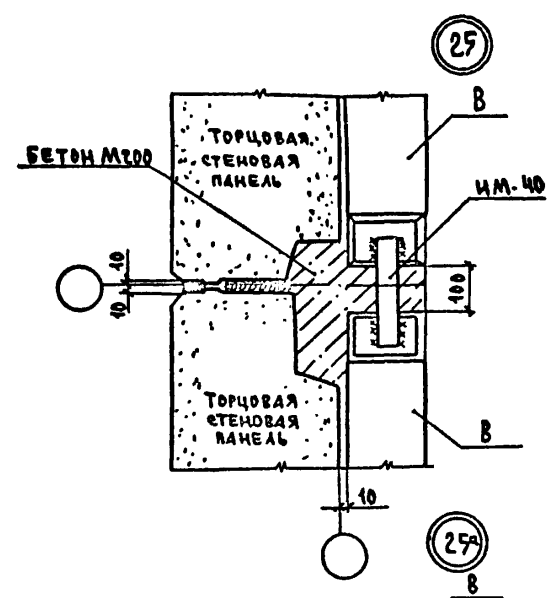

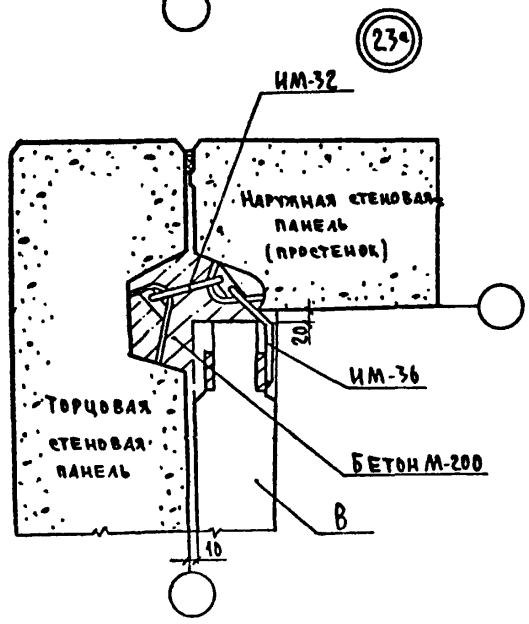

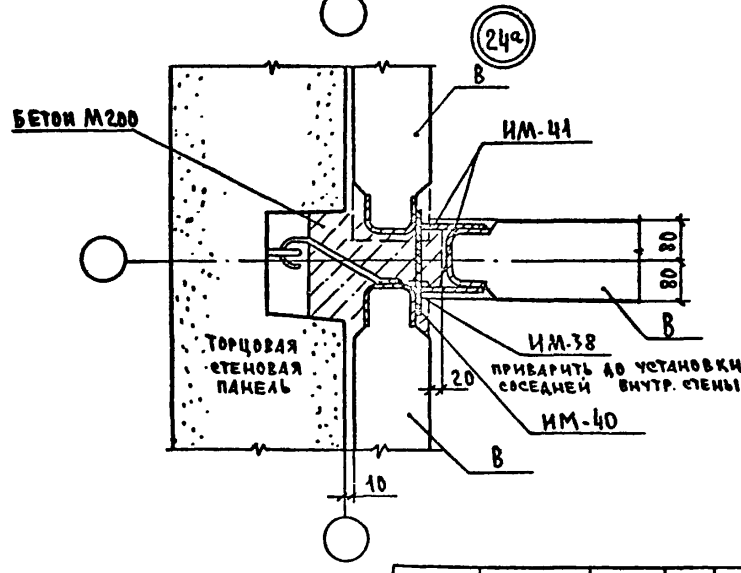

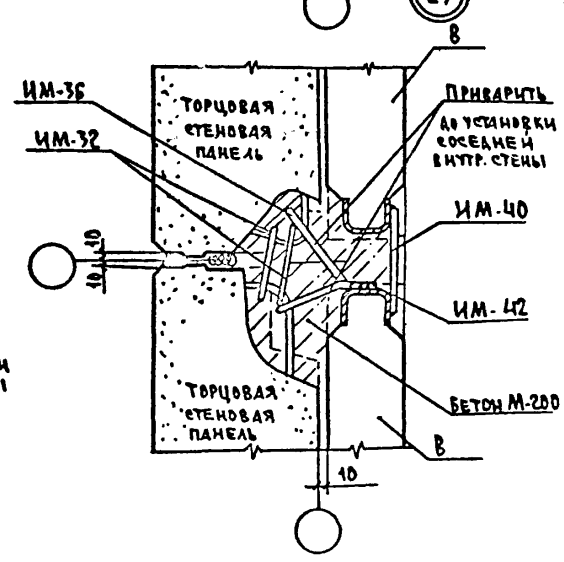

Зав. отд.	Пересыпкин	
Гл. инж. от	Сидоров	
Гл. кон. от	Дмитриев	
Гл. кон. пр	Шеварев	
Рук. бриг	Киселев	
Провер	Шеварева	
Разработ	Малахова	

Серия 125 ч.9 р. 9-37

Узлы 23, 23а, 24, 24а, 25, 25а

Стадия	Лист	Листов
Р	13	

КБ железобетону им. А.А. Якушева Госстроя РСФСР

Копировал: Арх. N 28515-18 Формат: 12г

Инв. N подл. | Подпись и дата | Взам. инв. N

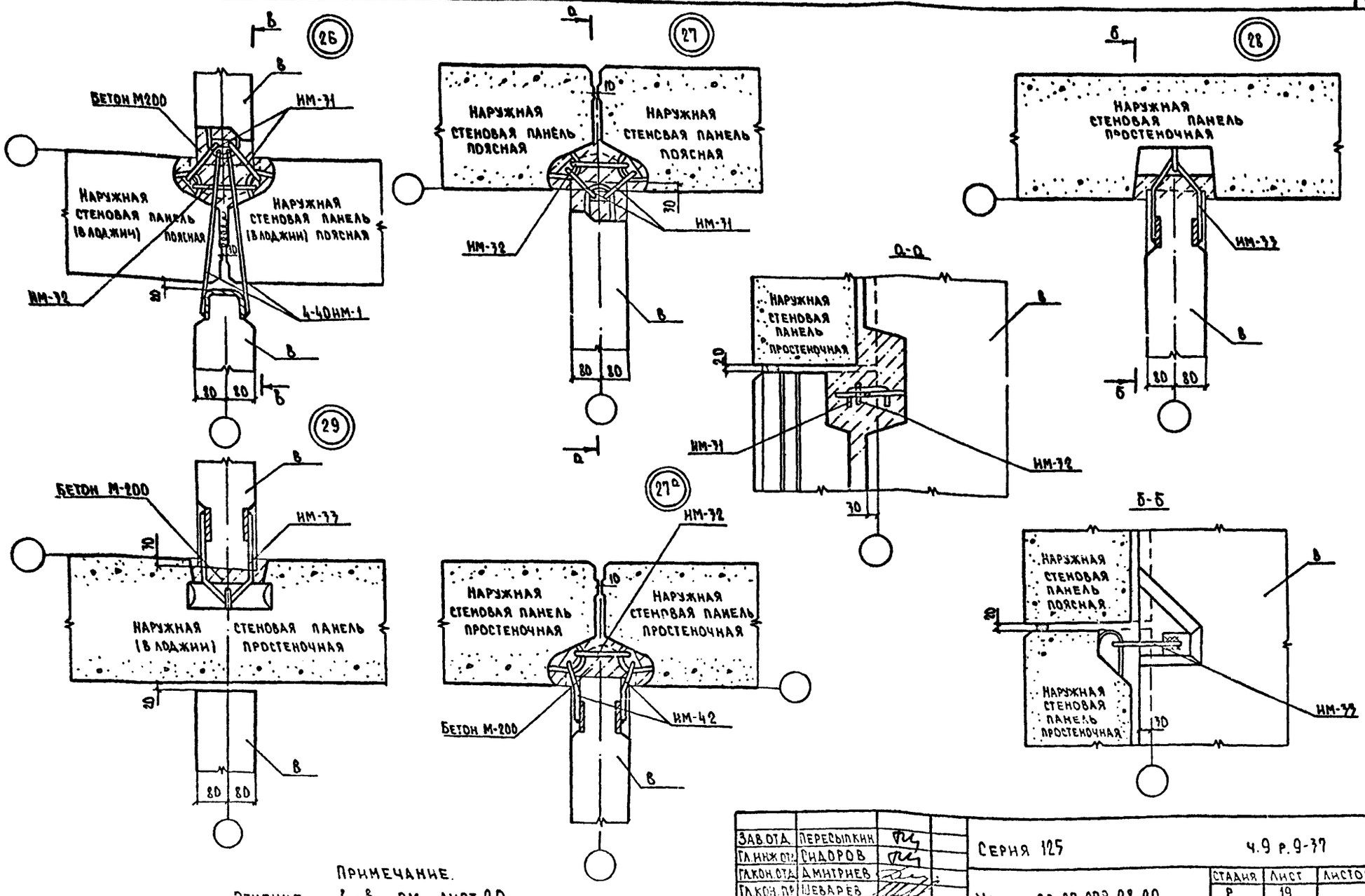

Примечание.
Сечение в-в см. лист 20.

Зав.отд.	Пересыпкин	
Гл.инж.отд.	Сидоров	
Гл.кон.отд.	Дмитриев	
Гл.кон.пр.	Шеварев	
Рук.бюро	Киселева	
Пров.	Шеварева	
Разраб.	Малахова	

Серия 125 ч.9 р.9-37

Узлы 26, 27, 27а, 28, 29.

Стадия	Лист	Листов
Р	19	

КБ по железобетону им. А.А. Якушева Госстроя РСФСР

Копировал: Обр.-Арх. N 28515-19 Формат: 12г

Инв. № подл. | Подпись и дата | Взам. инв. №

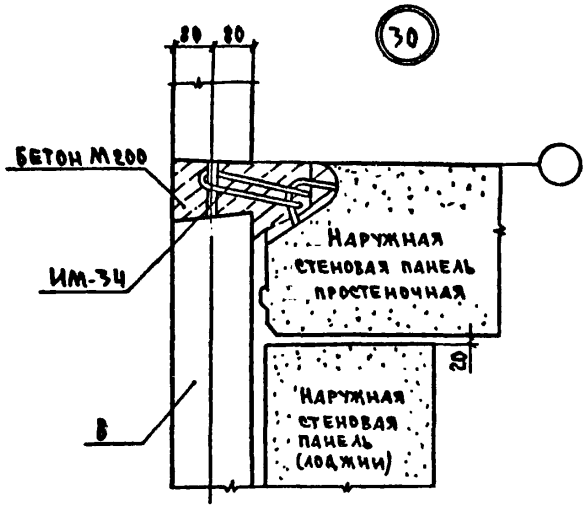

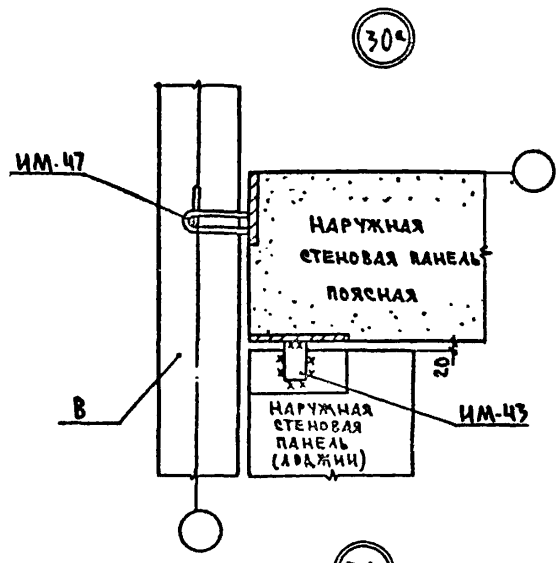

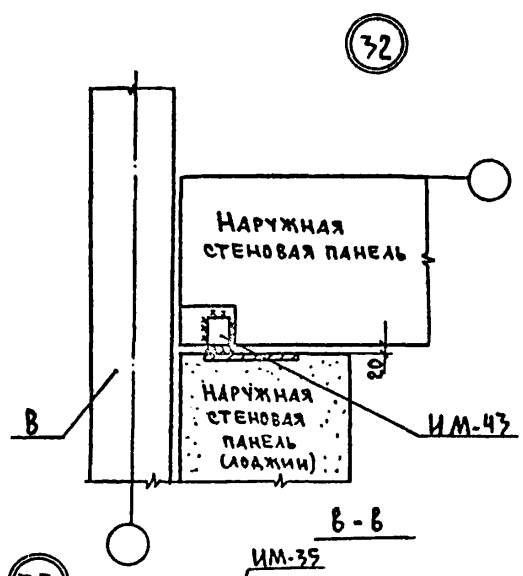

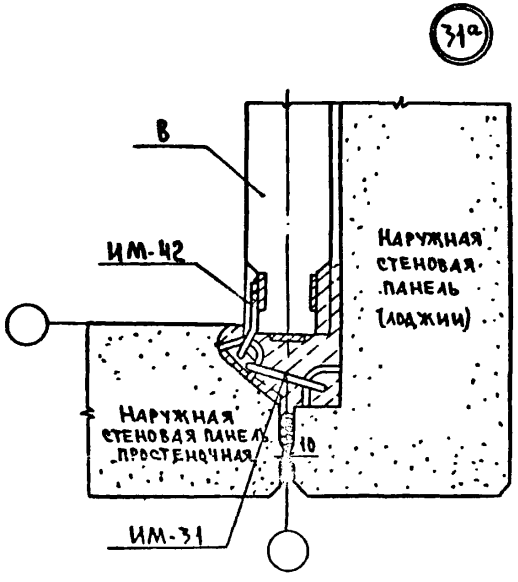

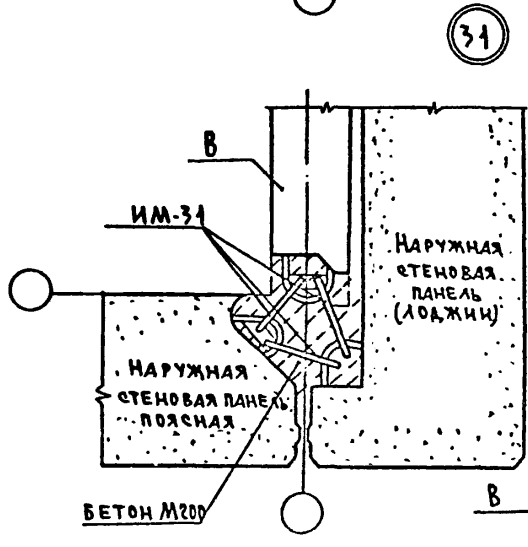

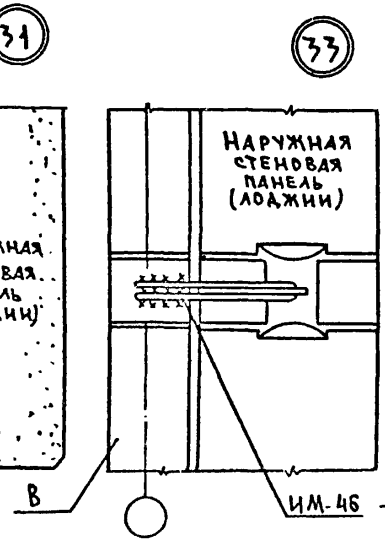

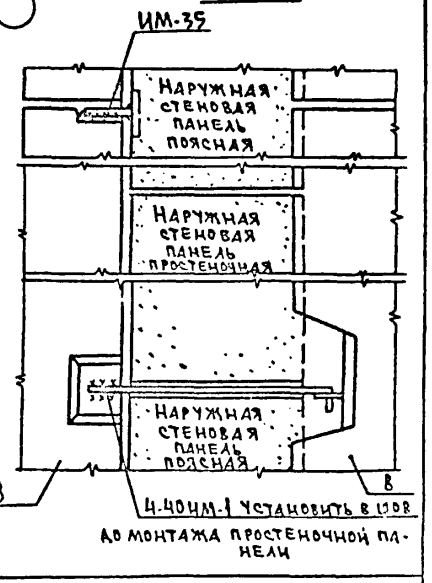

Зав.отд.	Пересыпкин		
Гл.инж.от.	Сидоров		
Гл.кон.от.	Дмитриев		
Гл.кон.пр.	Шеварёв		
Рук.при	Киселёва		
Пров.пр.	Шеварёва		
Разработ.	Малахова		

Серия 125 4.9 р. 9-37

Узлы 30, 30а, 31, 31а, 32 33

Стадия	Лист	Листов
Р	20	

КБ по железобетону им. А.Д. Якушева Госстроя РСФСР

Копировал: Арх. № 28515-20 Формат А2

Инв. № подл. | Подпись и дата | Взам. инв. №

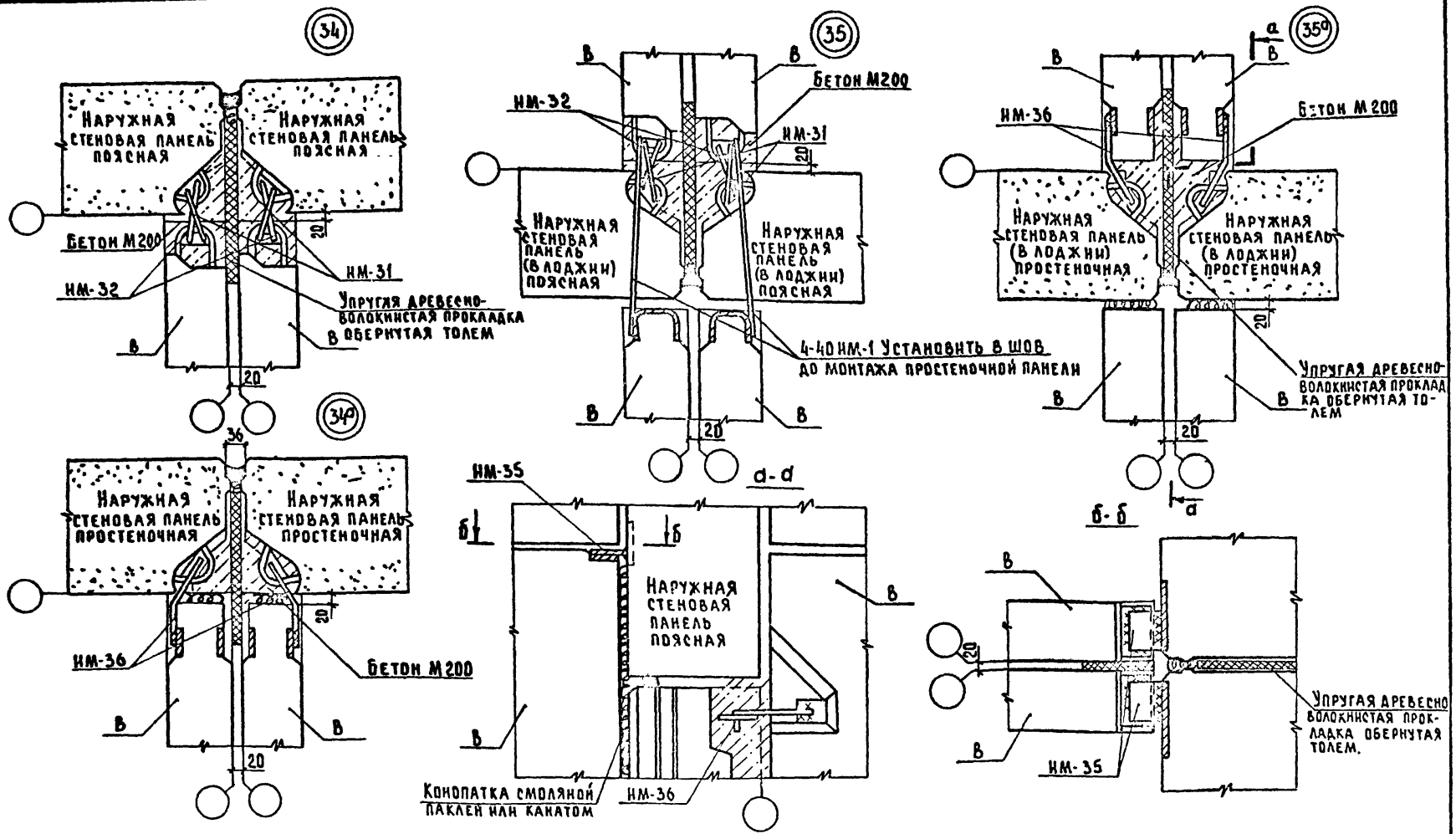

Зав. отд.	Пересыпкин		Серия 125	4.9	р. 9-37
Гл. инж. от.	Сидоров				
Гл. кон. ог.	Дмитриев		Узлы 34, 34а, 35, 35а	Стадия	Лист	Листов
Гл. кон. пр.	Шеварев			Р	21	
Рук. бриг.	Киселева			КБ по железобетону им. А.А. Якушева Госстроя РСФСР		
Провер.	Шеварева					
Разраб.	Малахова					

Инв. № подл. | Подп. и дата | Взам. инв. №

Копировал Дом Арх. №28515-21 Формат 12Г

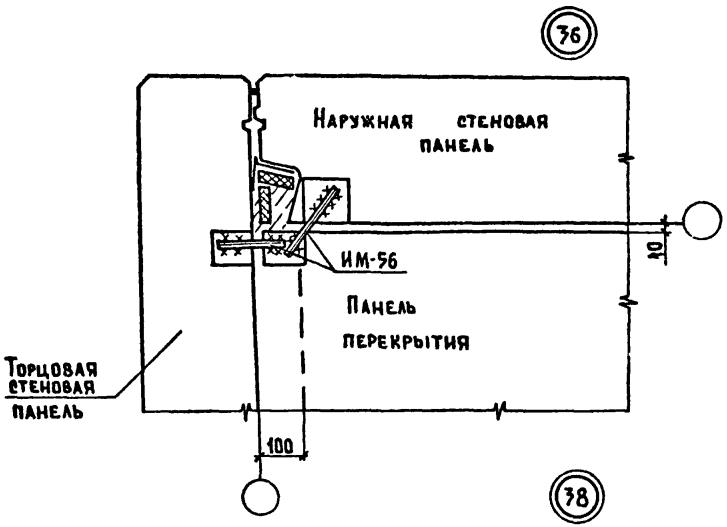

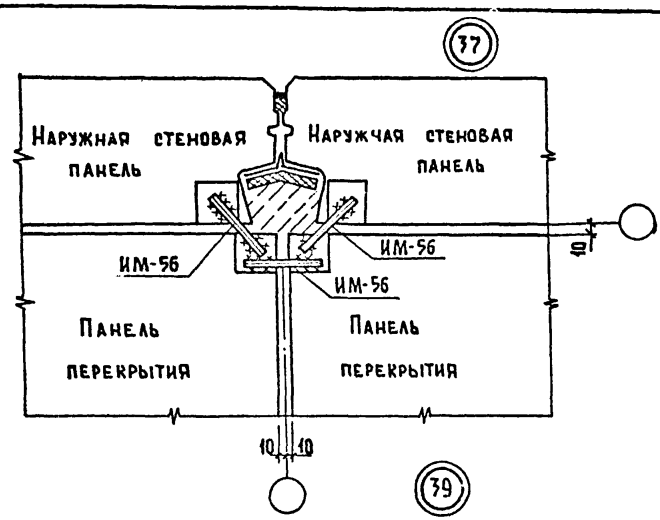

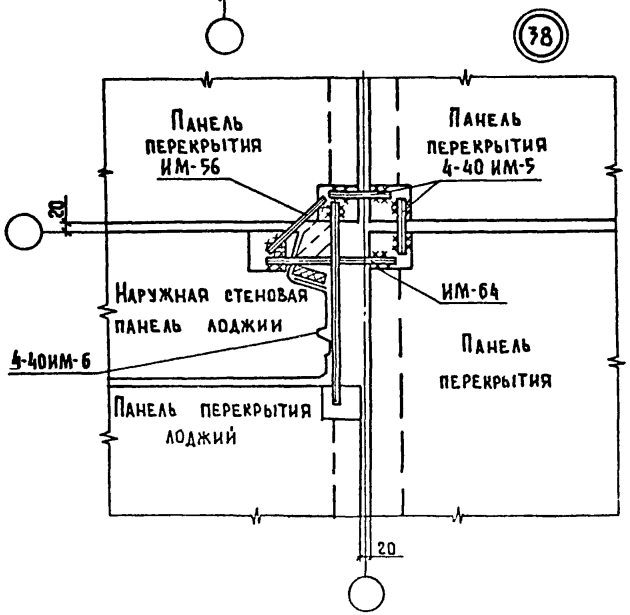

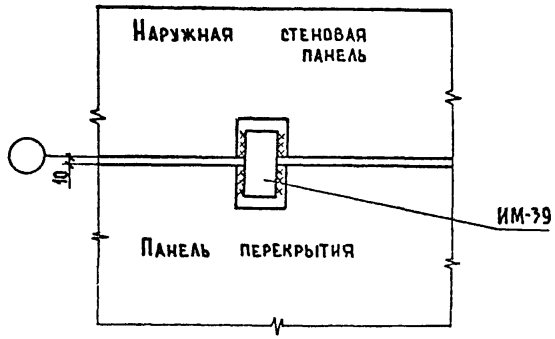

Зав. отд.	Пересыпкин		
Гл. инж. от.	Сидоров		
Гл. кон. от.	Дмитриев		
Гл. кон. пр.	Шеварев		
Рук. бриг.	Киселева		
Проверил	Шеварева		
Разработ.	Малахова		

Серия 125 ч.9 Р. 9-37

Узлы 36, 37, 38, 39.

Стадия	Лист	Листов
Р	22	

ГПИ по железобетону им. А.А. Якушева Госстроя РСФСР

Копировал: Балакина. Арх. №28-15-22 Формат: 12.

Инв. № подл. | Подпись и дата | Взам. инв. №

36

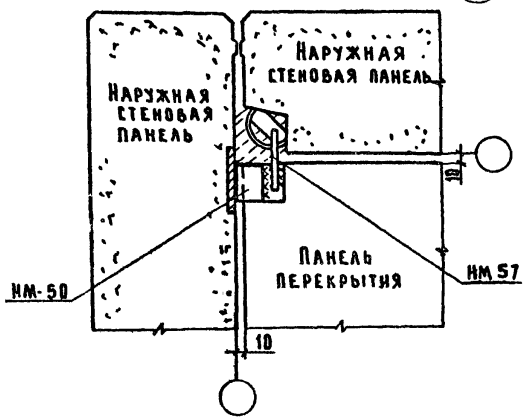

37

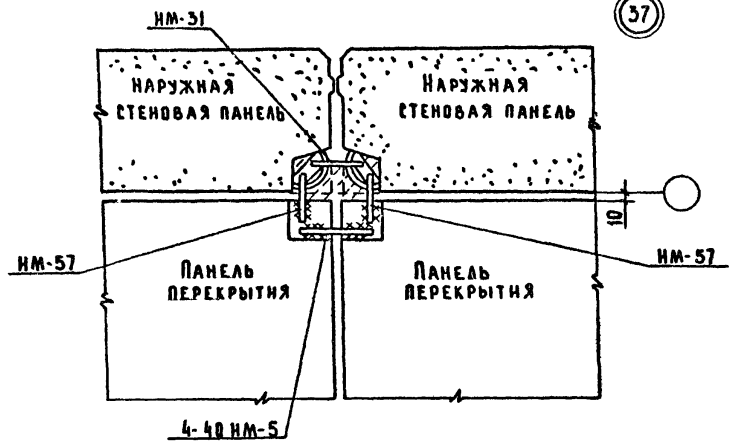

38

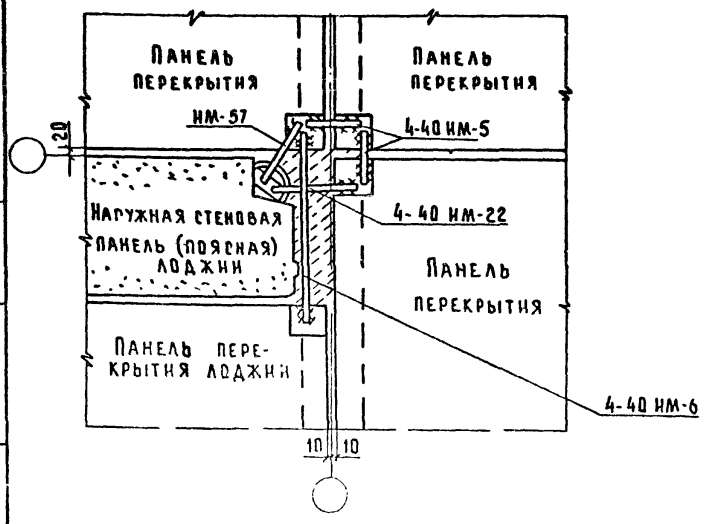

39

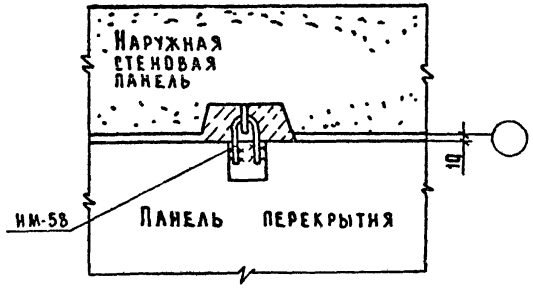

Зав.отд	Пересыпкин	
Гл.инж.пт	Сидоров	
Гл.кон.пт	Дмитриев	
Гл.кон.пт	Шеварев	
Рук.бр.	Киселева	
Провер.	Шеварева	
Разраб.	Макарова	

Серия 125 ч.9 р.9-37

Узлы 36, 37, 38, 39 (вариант 2х рядной разрезки стен)

Стадия	Лист	Листов
Р	23	

ЦНИИЭП по железобетону им. А.А. Якушева Госстроя РСФСР

Копировал: ДомАрх. №28515-23 Формат: 12

Инв. № подл. | Подп. и дата | Взам. инв. №

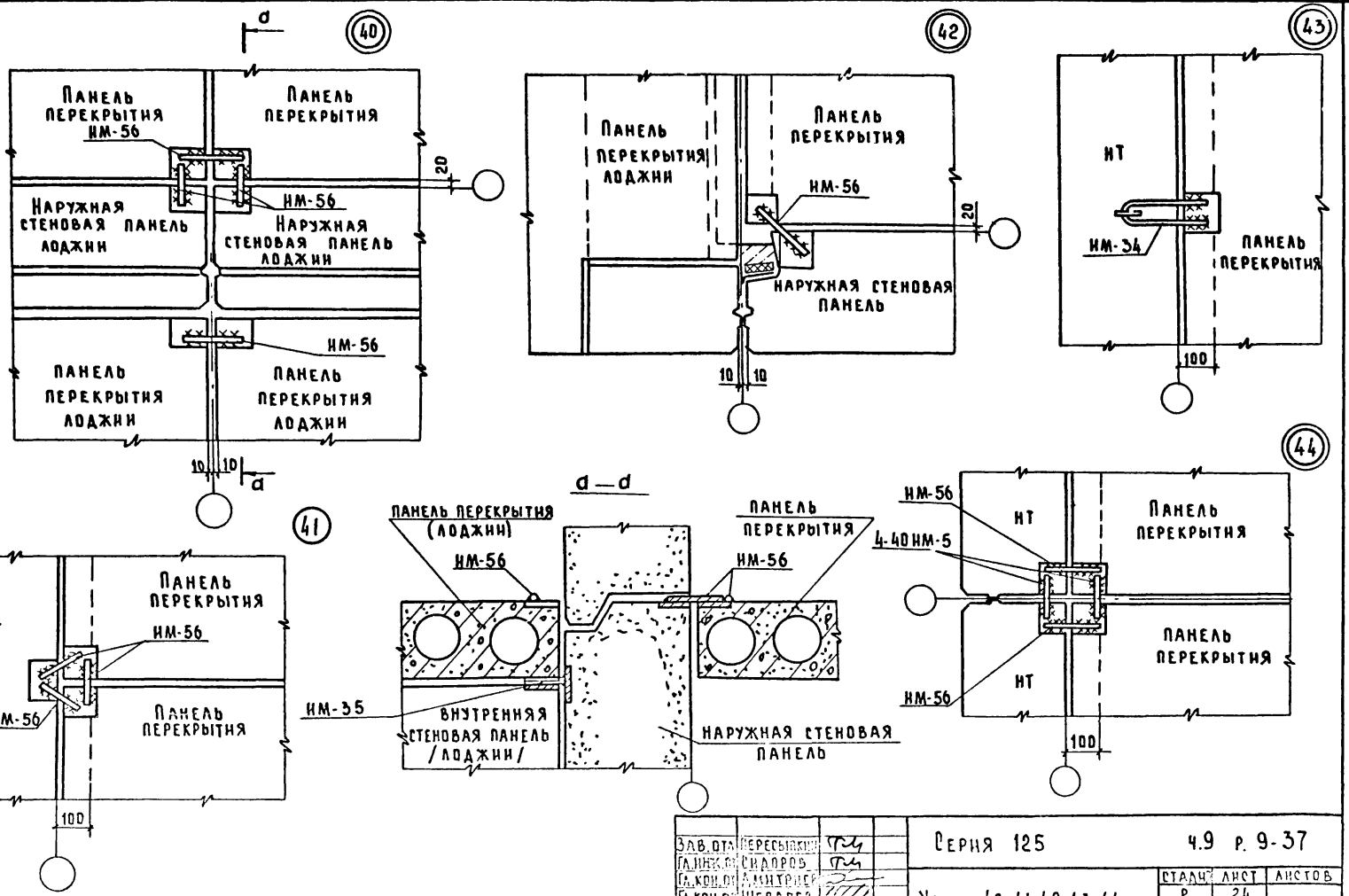

Зав. отд.	Пересыпкин		Серия 125		ч.9 р. 9-37	
Гл. инж. пр.	Сидоров					
Гл. кон. пр.	Дмитриев		Узлы 40, 41, 42, 43, 44.	Стадия	Лист	Листов
Гл. кон. пр.	Шеварев			Р	24	
Рук. гр.	Киселева					
Провер.	Шеварева					
Разраб.	Малахов					

ПО ЖЕЛЕЗОБЕТОНУ им. А. А. Якушева Госстроя РСФСР

Инв. № подл. | Подп. и дата | Взам. инв. №

Копировал: Дома Арх. N28515-24 Формат: 12Б

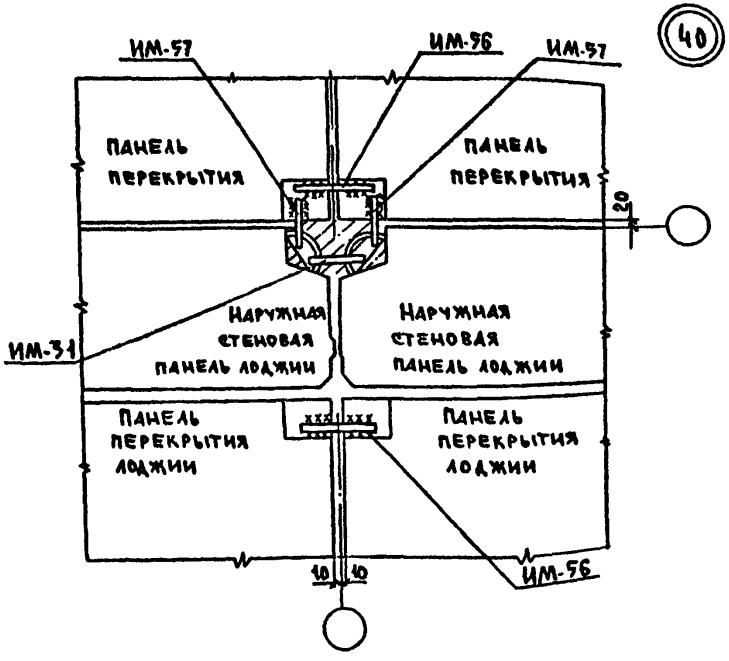

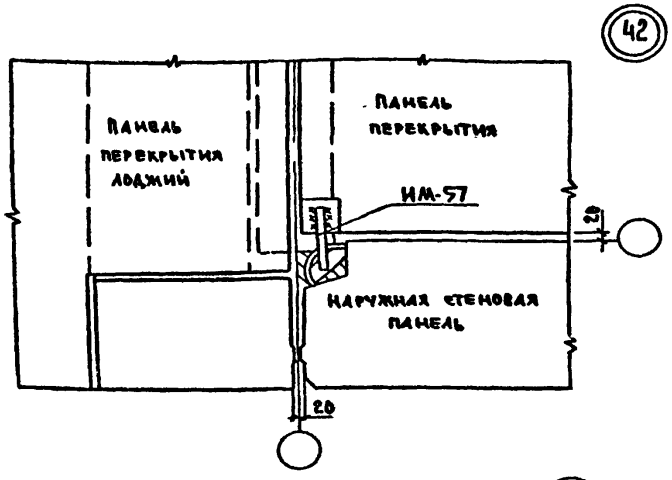

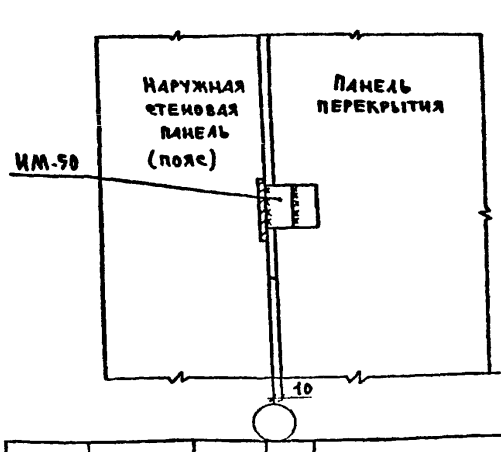

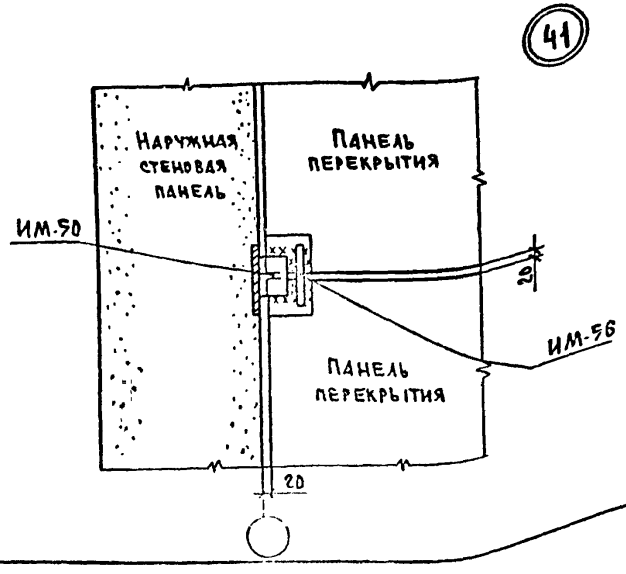

Зав. отд.	Пересыпкин	
Гл. инж. пр.	Сидоров	
Гл. конс. пр.	Дмитриев	
Гл. инж. пр.	Шеварёв	
Рук. гр.	Киселёва	
Провер.	Шеварёва	
Разраб.	Малахова	

Серия 125 4.9 р. 9-37

Узлы 40, 41, 42, 43 (вариант 2-х рядной разрезки стен)

Стадия	Лист	Листов
Р	25	

КБ по железобетону им. А.А. Якушева Госстроя РСФСР

Копировал: Арх. N28515-25 Формат: 12г

Инв. N подл. | Подпись и дата | Взам. инв. N

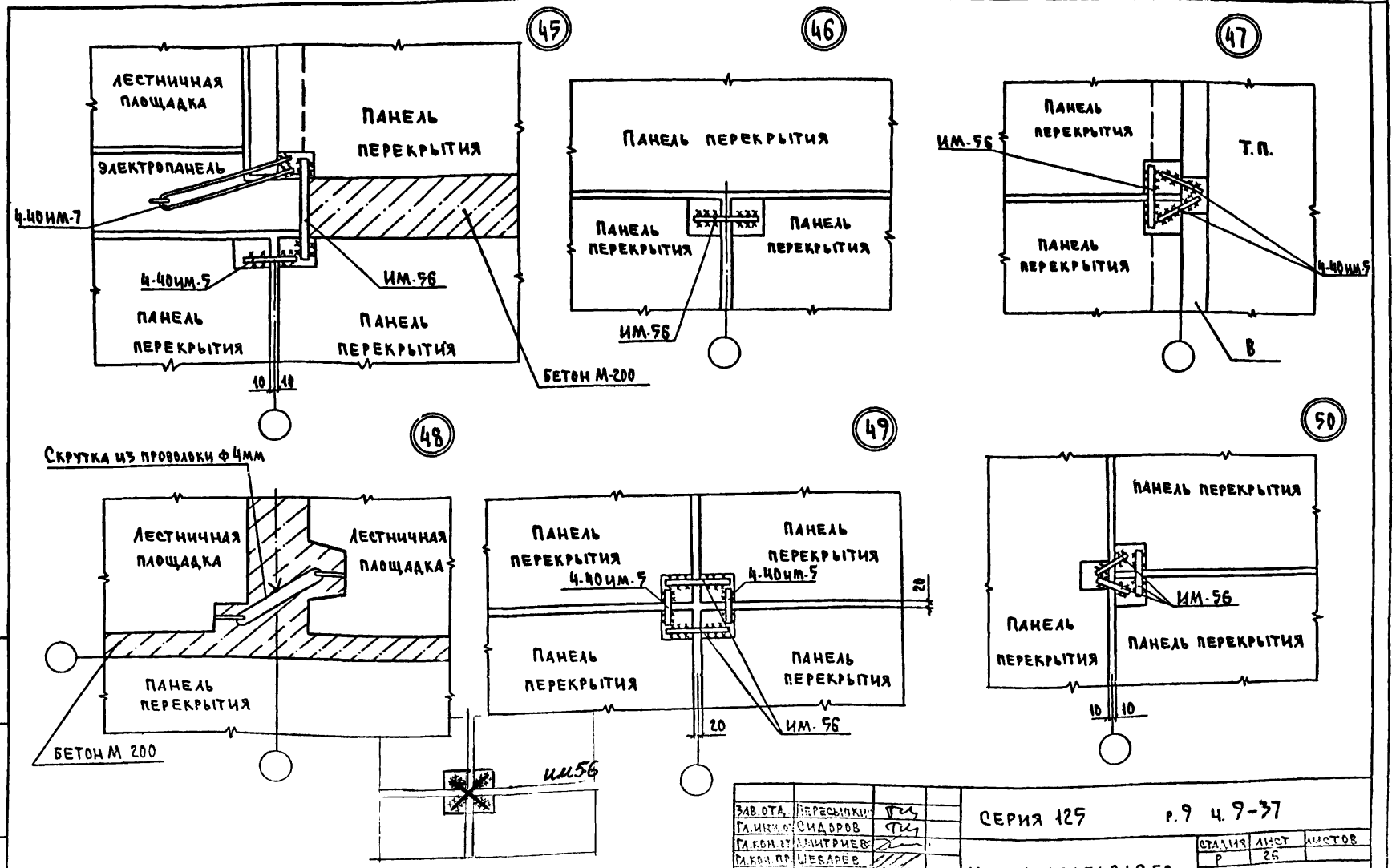

ЗАВ.ОТД.	ПЕРЕСЫПКИН		
ГЛ.ИНЖ.ОТ.	СИДОРОВ		
ГЛ.КОН.ОТ.	ДМИТРИЕВ		
ГЛ.КОН.ПР.	ШЕВАРЁВ		
РУК.ГР	КИСЕЛЕВА		
ПРОВЕР	ШЕВАРЁВА		
РАЗРАБ.	МАЛАХОВА		

СЕРИЯ 125 р.9 ч.9-37

Узлы 45,46,47,48,49,50

СТАДИЯ	ЛИСТ	ЛИСТОВ
Р	26	

ПОЖЕЛЕЗОБЕТОНУ им. А.А. ЯКУШЕВА ГОССТРОЯ РСФСР

ФОРМАТ: 12г

Копировал: Арх. N 28515-26

Инв. № подл. | Подпись и дата | Взам. инв. №

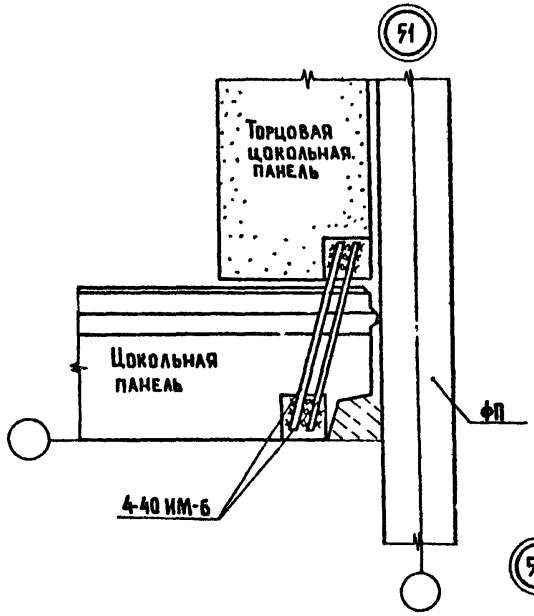

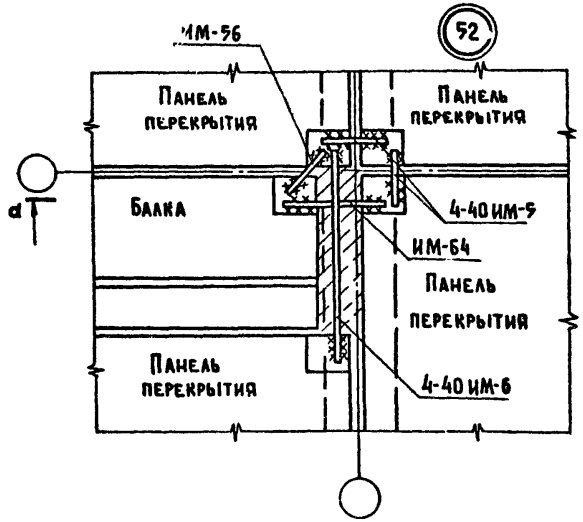

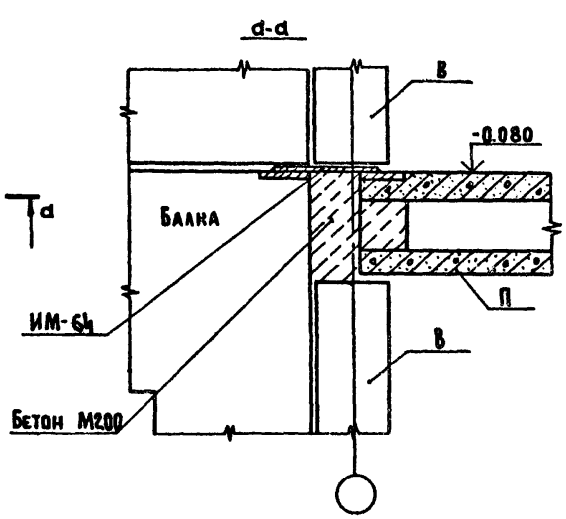

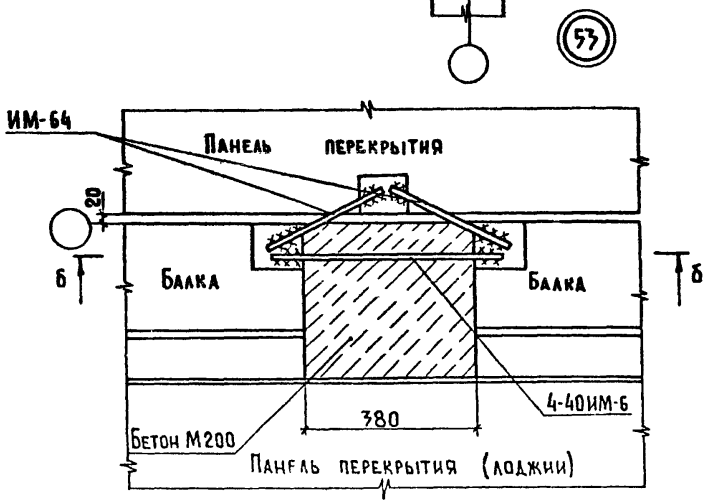

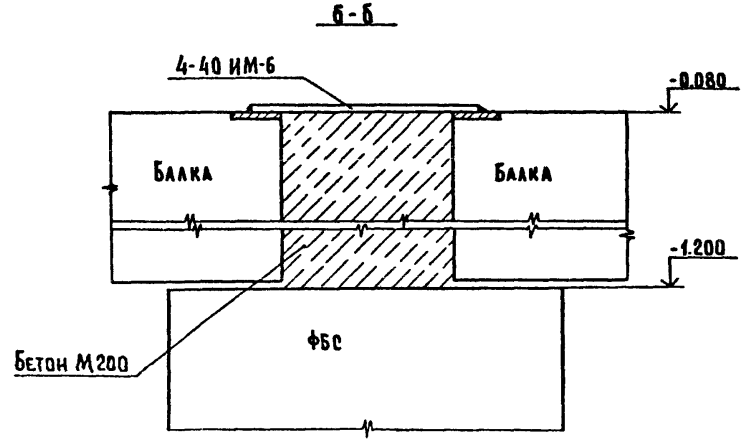

Зав. отд.	Пересыпкин		
Гл. инж. отд.	Сидорэз		
Гл. кон. отд.	Дмитриев		
Гл. кон. пр.	Леварев		
Рук. бриг.	Кирелева		
Провер.	Леварева		
Разраб.	Малахова		

Серия 125 ч.9 р. 9-37

Узлы 51, 52, 53.

Стадия	Лист	Листов
Р	27	

КБ по железобетону им. А.А. Гвоздева Госстроя РСФСР

Инв. № подл. | Подпись и дата | Взам. инв. №

Копировал: Балакина. Арх. №28515-27 Формат: 12.

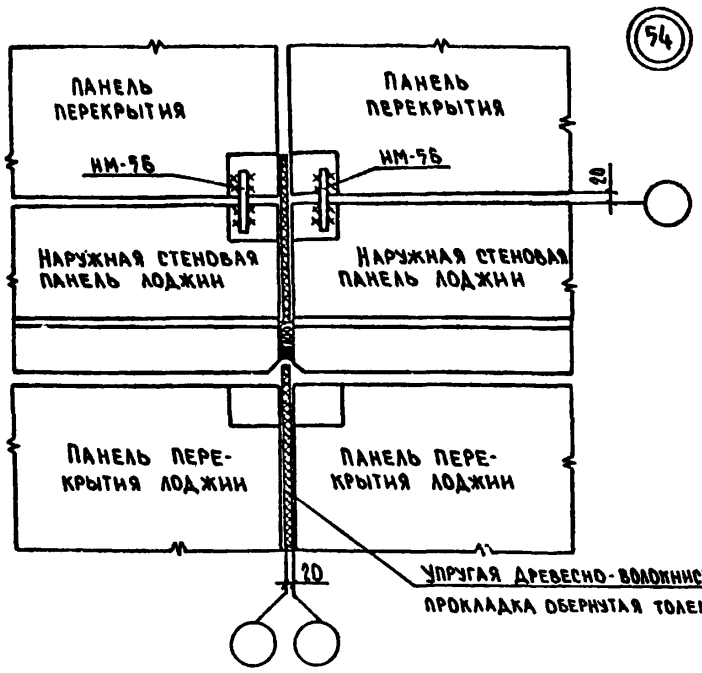

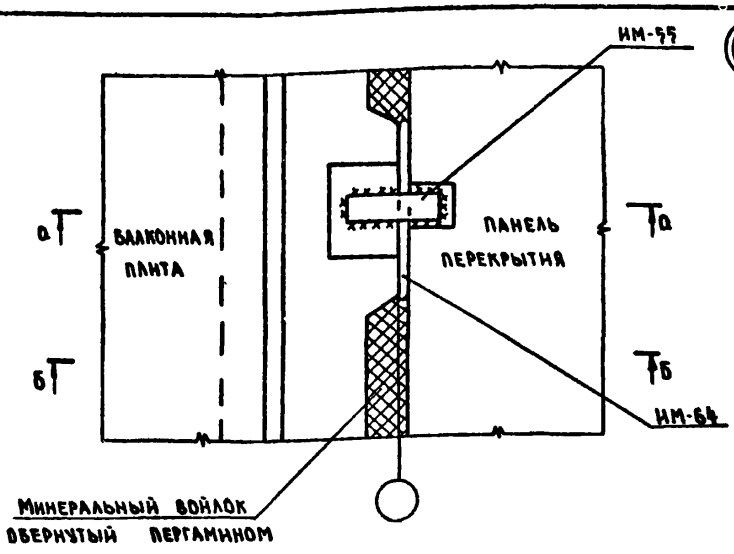

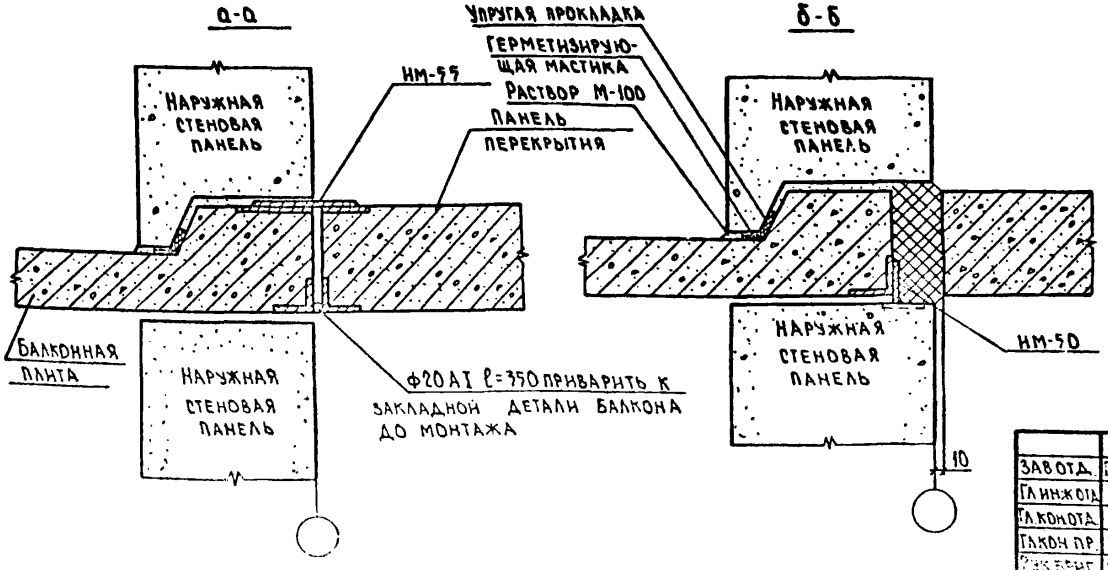

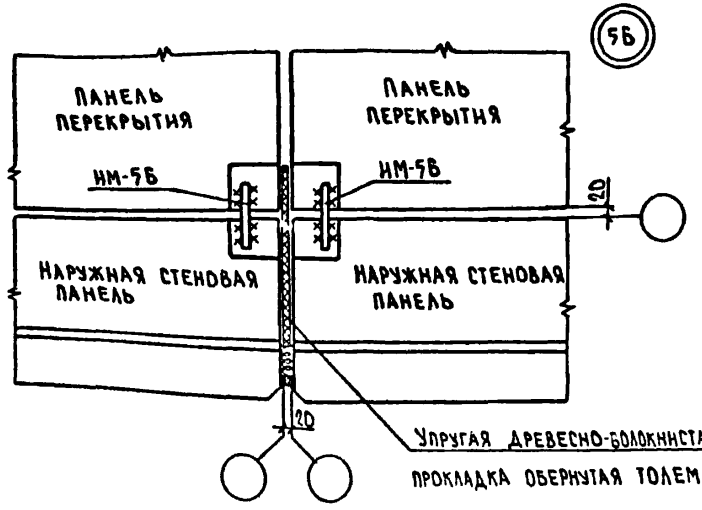

ЗАВОТД.	ПЕРЕСЫПКИН	
ГЛИНЖОТД	СИДОРОВ	
ГЛКОНОТД	ДМИТРИЕВ	
ГЛКОН ПР.	ШЕВАРЕВ	
РУКОВОД.	КИСЕЛЕВА	
ПРОВЕР.	ШЕВАРЕВА	
РАЗРАБ.	МАЛАХОВА	

Серия 125 4.9 Р.9-37

Узлы 54, 55, 5Б

СТАДИЯ	ЛИСТ	ЛИСТОВ
Р	28	

КБ ПО ЖЕЛЕЗОБЕТОНУ им. А.А. ГОССТРОЯ РСФСР

Копировал Арх. N 28515-28

ФОРМАТ 12Г

Инв. № подл. | Подпись и дата | Взам. инв. №

54

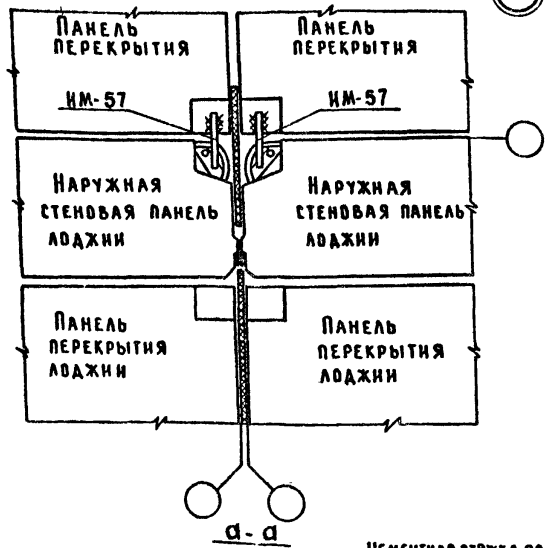

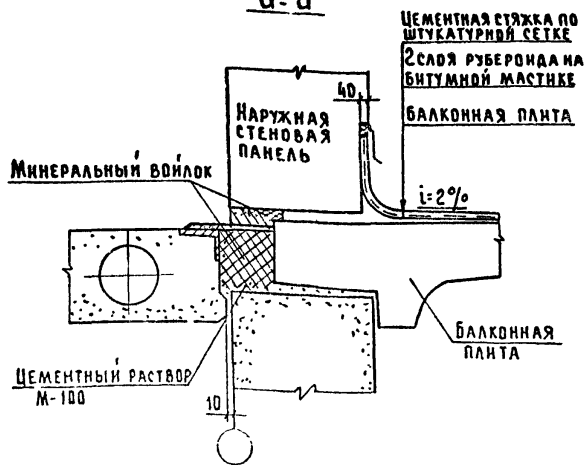

55

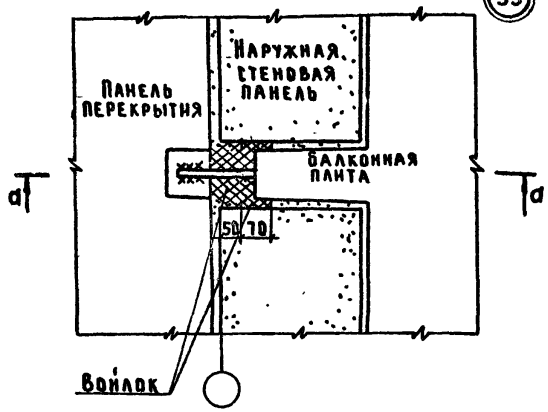

56

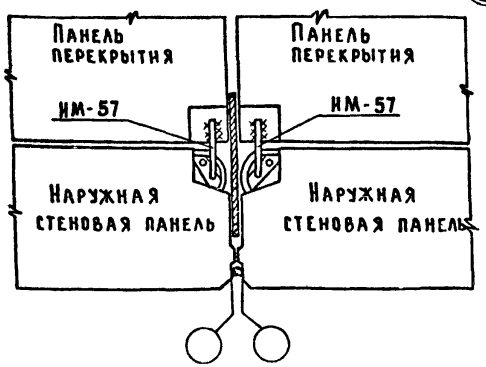

Зав. ОТА	Пересыпкин		
Гл. инж. от	Сидоров		
Гл. кон. от	Дмитриев		
Гл. кон. пр.	Шебарев		
Рук. сект.	Киселева		
Провер.	Шевырева		
Разраб.	Халхова		

Серия 125 ч.9 р.9-37

Узлы 54, 55, 56 (Вариант 2х рядной разрезки стен)

Стадия	Лист	Листов
Р	29	

ГПИ и НИИ по железобетону им. А.А. Якушева Госстроя РСФСР

Привязан: Дом-Арх. N28515-29

Формат: 12Г

Инв. № подл. | Подп. и дата | Взам. инв. №

57

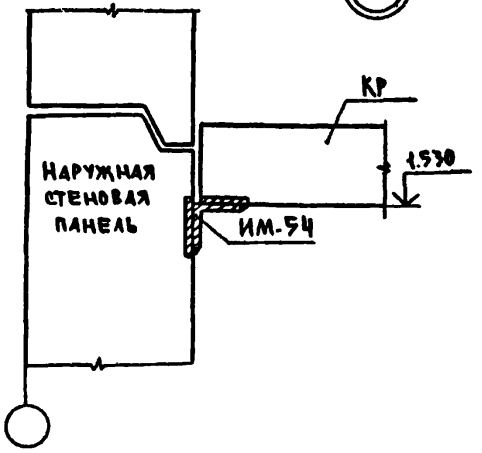

58

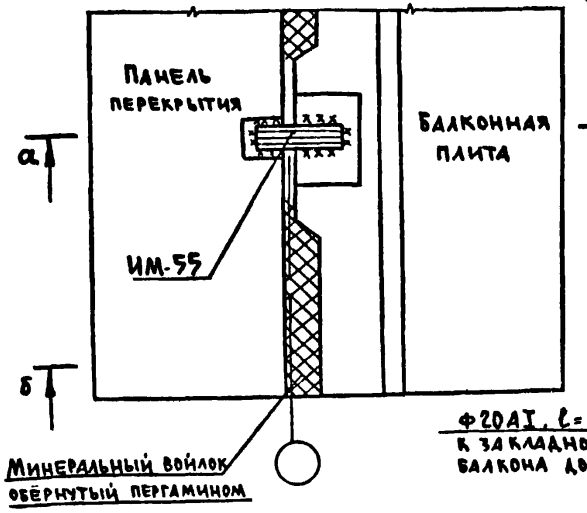

а-а

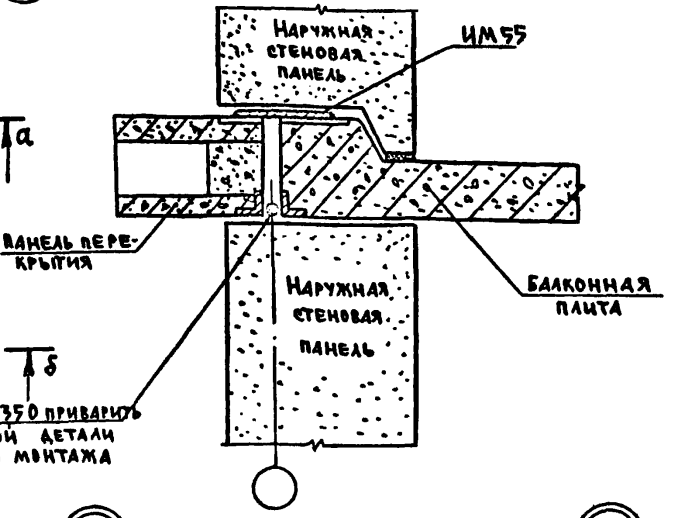

б-б

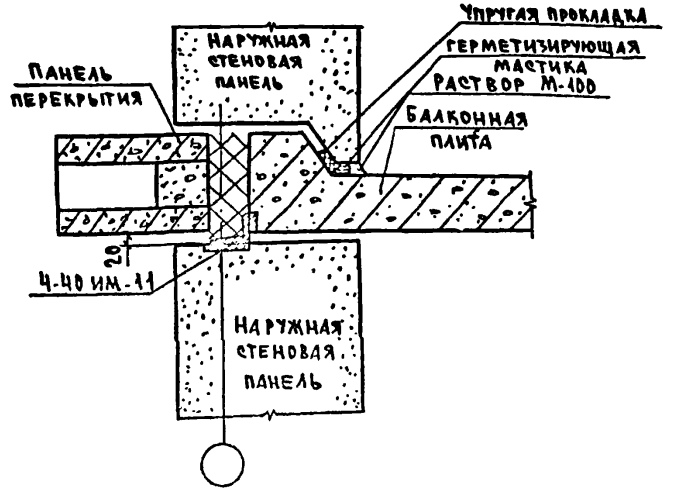

59

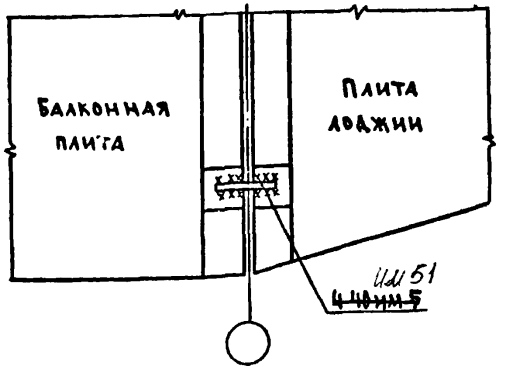

60

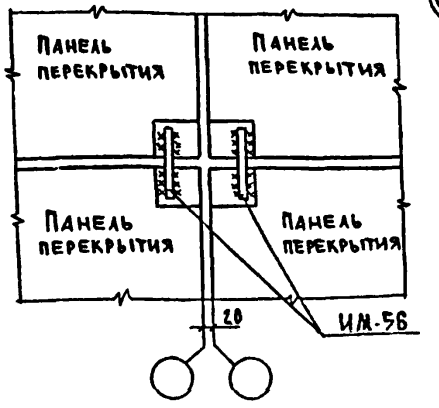

Зав.отд.	Пересыпкин		
Гл.инж.от	Сидоров		
Гл.кон.от	Дмитриев		
Гл.кон.пр	Шеварев		
Рук.бр.	Кондаева		
Провер	Шеварева		
Разраб.	[illegible]		

Серия 125 4.9 р. 9-37

Узлы 57,58,59,60

Стадия	Лист	Листов
Р	30	

КБ по железобетону им. А.А. Якушева Госстроя РСФСР

Копировал: [illegible] Арх. № 28515-30 Формат: 12а

Инв. № подл. | Подпись и дата | Взам. инв. №

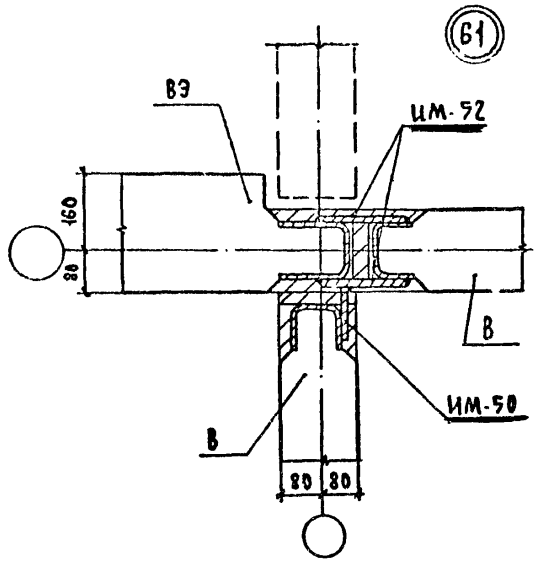

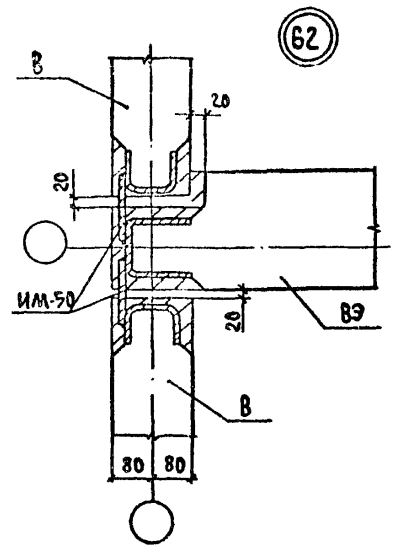

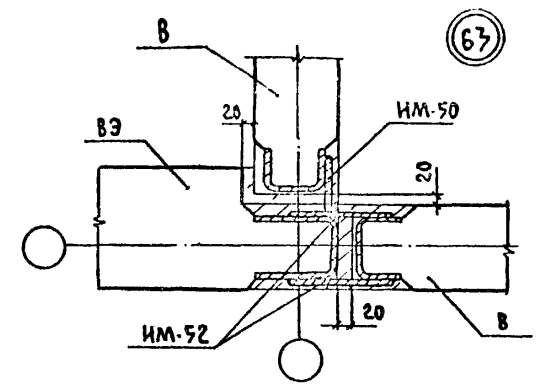

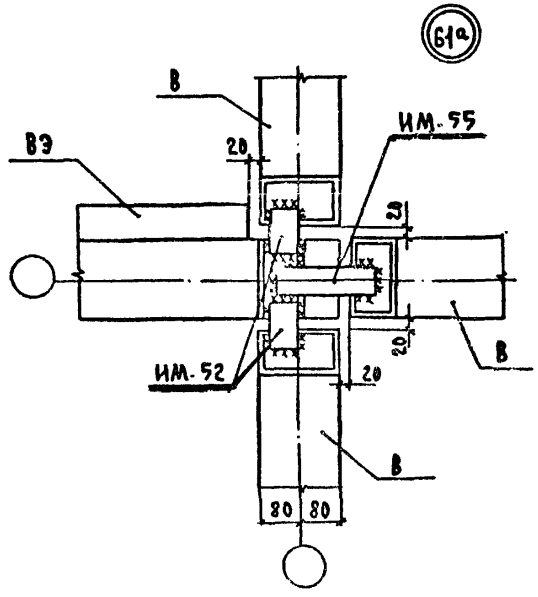

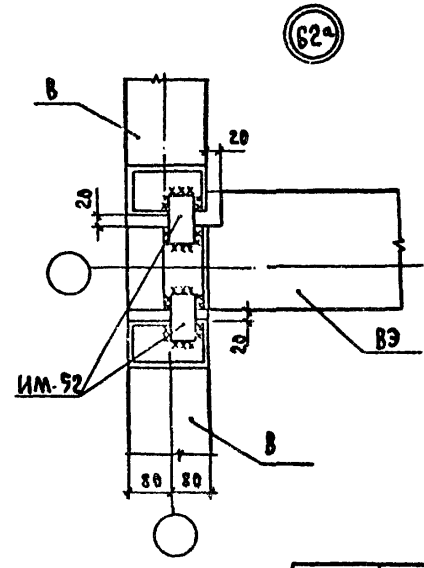

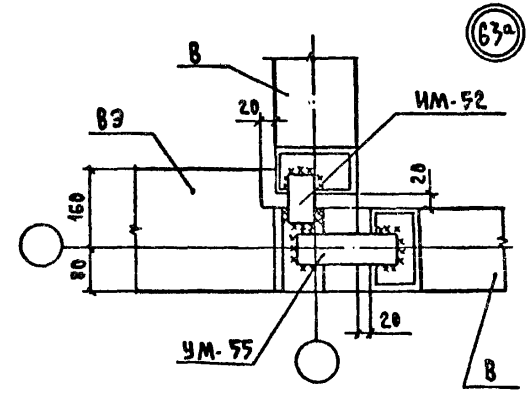

Зав. отд.	Пересыпкин		Серия 125 4.9 р. 9-37
Гл. инж. от	Сидоров		
Гл. конс. отд	Амитриев		Узлы Г1, Г1а, Г2, Г2а, Г3, Г3а
Гл. конс. пр	Шеварёв		
Рук. бр.	Киселева		
Провер.	Шеварёва		
Разраб.	Малахова		

Стадия	Лист	Листов
Р	31	

КБ по железобетону им. А.А. Якушева Госстроя РСФСР

Копировал: Арх. N 28515-31 Формат: 12г

Инв. № подл. | Подп. и дата | Взам. инв. №

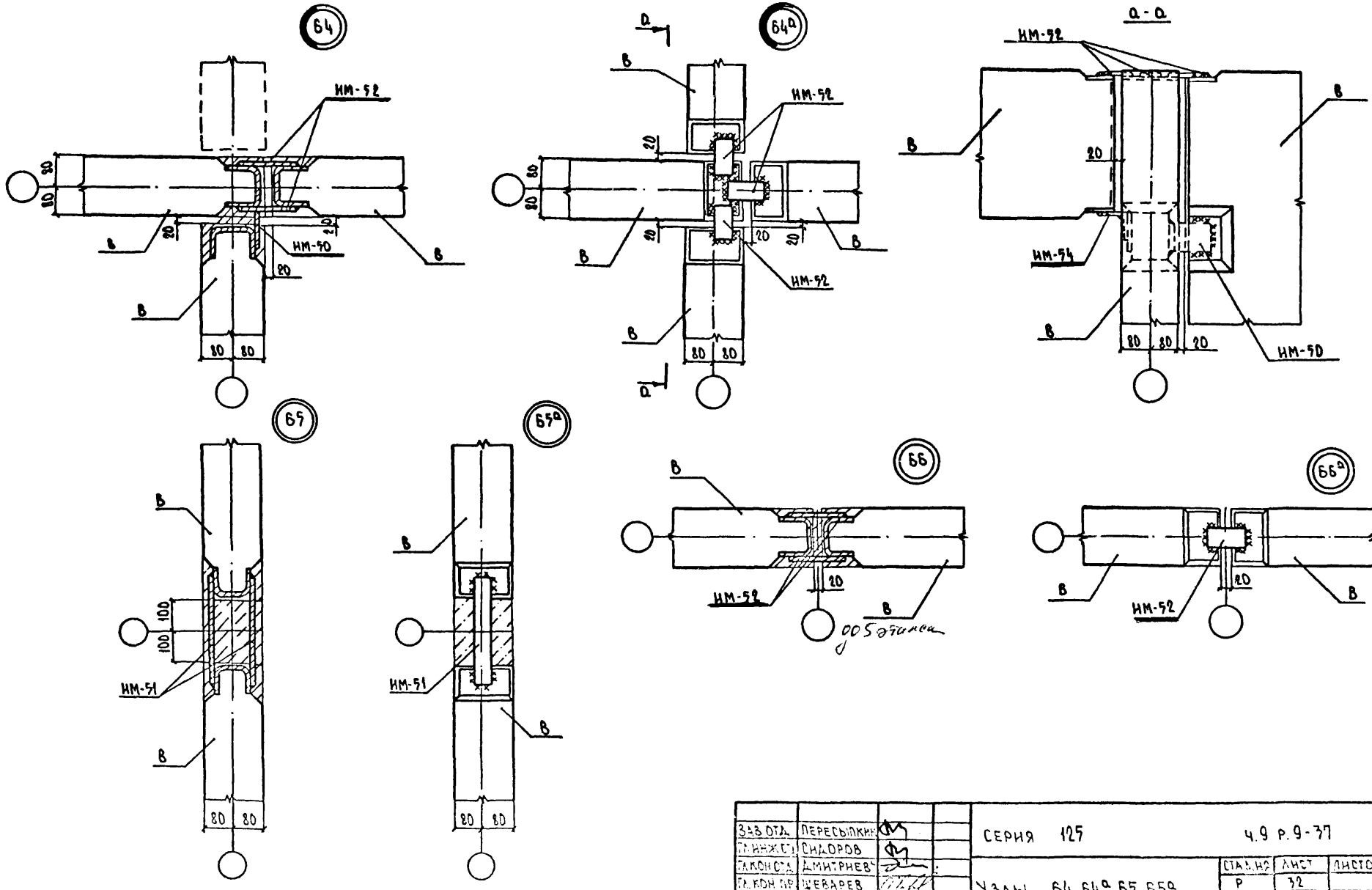

ЗАВ ОТД.	ПЕРЕСЫПКИН		СЕРИЯ 125		4.9 Р.9-37
ГЛ. ИНЖ. СТ.	СИДОРОВ				
ГЛ. КОН. СТ.	ДМИТРИЕВ		УЗЛЫ 64, 64а, 65, 65а 66, 66а	СТАЛ. НЯ	ЛИСТ	ЛИСТОВ
ГЛ. КОН. ПР.	ШЕВАРЕВ			Р	32	
РУК. ГРУП.	КАСЕЛЕВА			КБ ПО ЖЕЛЕЗОБЕТОНУ ИМ. А.А. ЯКУШЕВА ГОССТРОЯ РСФСР		
Провер.	Шеварёва					

ИНВ. № ПОДЛ. | ПОДПИСЬ И ДАТА | ВЗАМ. ИНВ. №

КОПИРОВАЛ [illegible] - Арх. N 28515-32

ФОРМАТ: 12г

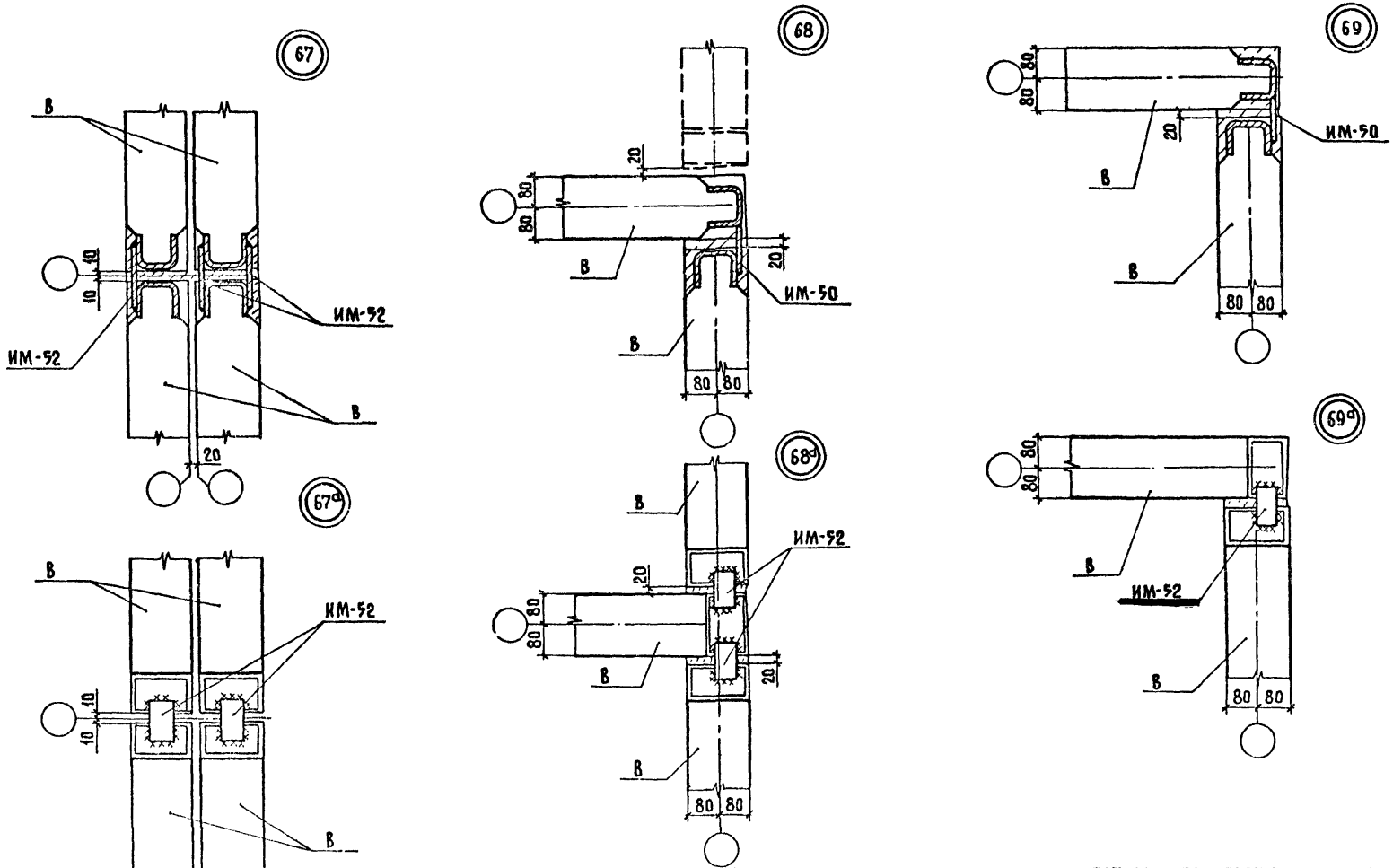

Зав.отд.	Пересыпкин		Серия 125	ч.9 р. 9-37	
Гл.инж.отд.	Сидоров				
Гл.кон.отд.	Дмитриев		Узлы 67, 67а, 68, 68а, 69, 69а	Стадия	Лист	Листов
Гл.кон.пр.	Шеварев			Р	33	
Рук.бриг.	Киселева			КБ по жел.дор.ветому им. А.А. Якушева Госстроя РСФСР		
Провер.	Шеварёва					
Разраб.	Малахова					

Изм. Кол.уч. | Подпись и дата | Взам. инв. N

Изм. Кол.уч. Балакина Арх. N28515-33 Формат: 12

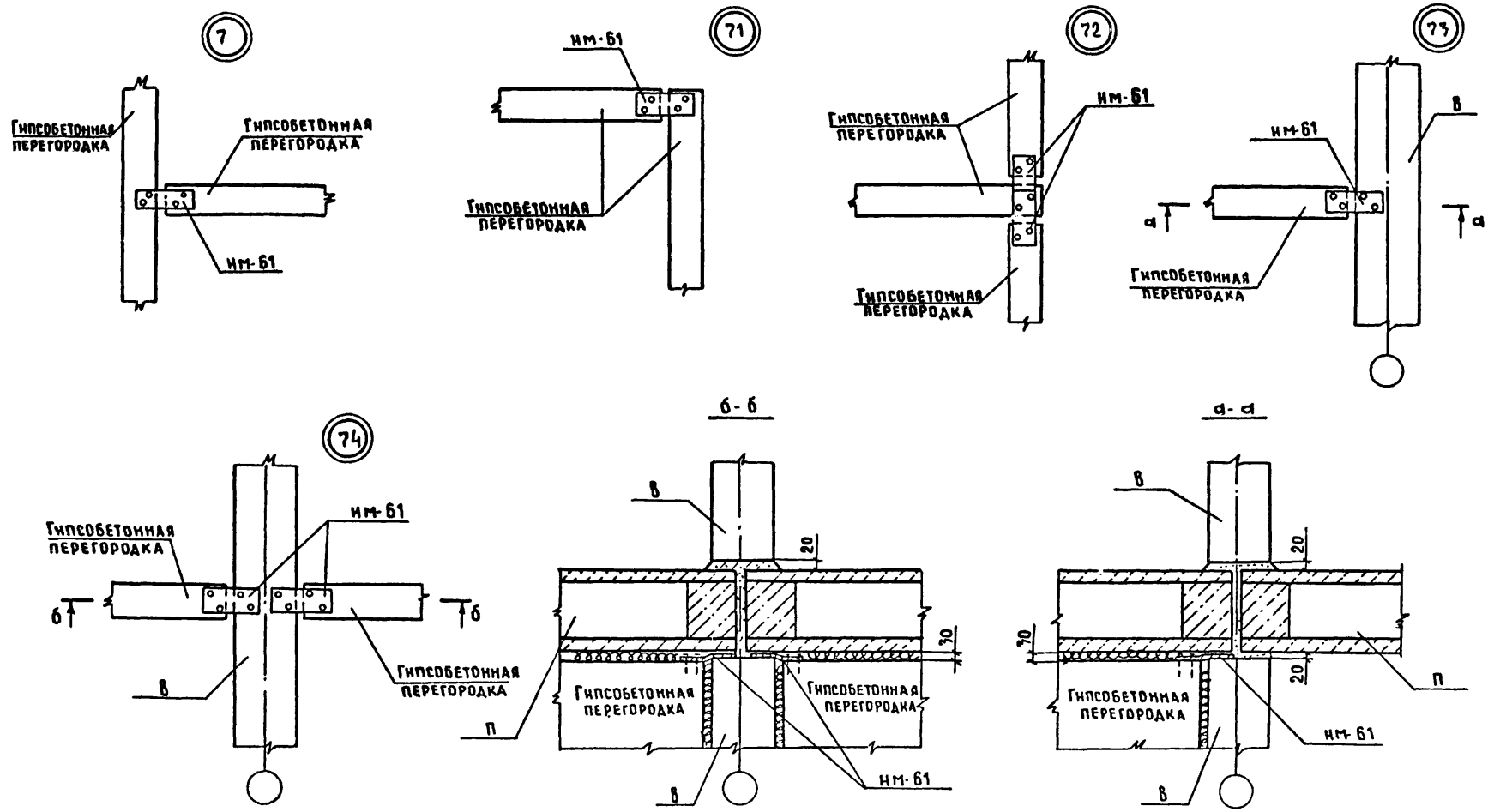

Зав. отд.	Пересыпкин		Серия 125		ч. 9 р. 9-37	
Гл. инж. от	Сидоров					
Гл. кон. от	Дмитриев		Узлы 70, 71, 72, 73, 74	Стадия	Лист	Листов
Гл. кон. пр.	Шеварев			Р	34	
Рук. бриг.	Киселева		Гипсобетонные перегородки	КБ по железобетону им. А.А. Якушева Госстроя РСФСР		
Провер.	Шеварева					
Разраб.	Малахова					

Инв. № подл. | Подпись и дата | Взам. инв. №

Копировал: Арх. N 28 S/S-34 Формат 12 г

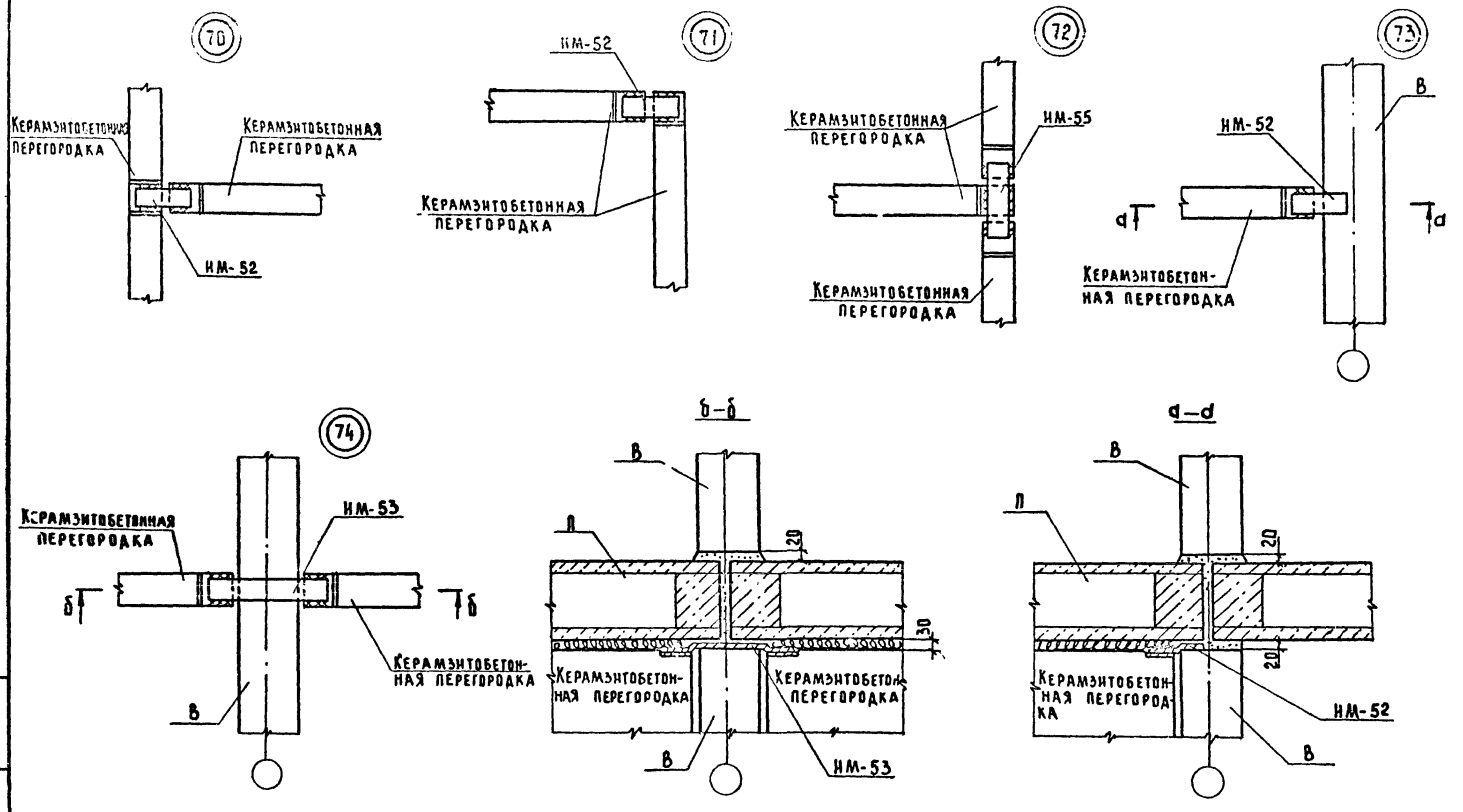

Зав. отд.	Пересыпкин		
Гл. инж. от	Сидоров		
Гл. кон. от	Дмитриев		
Гл. кон. пр.	Шеварев		
Рук. бр.	Киселева		
Провер.	Шеварева		
Разраб.	Малахова		

Серия 125 ч. 9. р. 9-37

Узлы 70, 71, 72, 73, 74. Керамзитобетонные перегородки

Стадия	Лист	Листов
Р	35	

КБ по железобетону им. А. А. Якушева Госстроя РСФСР

Инв. № подл. | Подп. и дата | Взам. инв. №

Копировал: Доц-Арх. N28515-35 Формат: 12Г

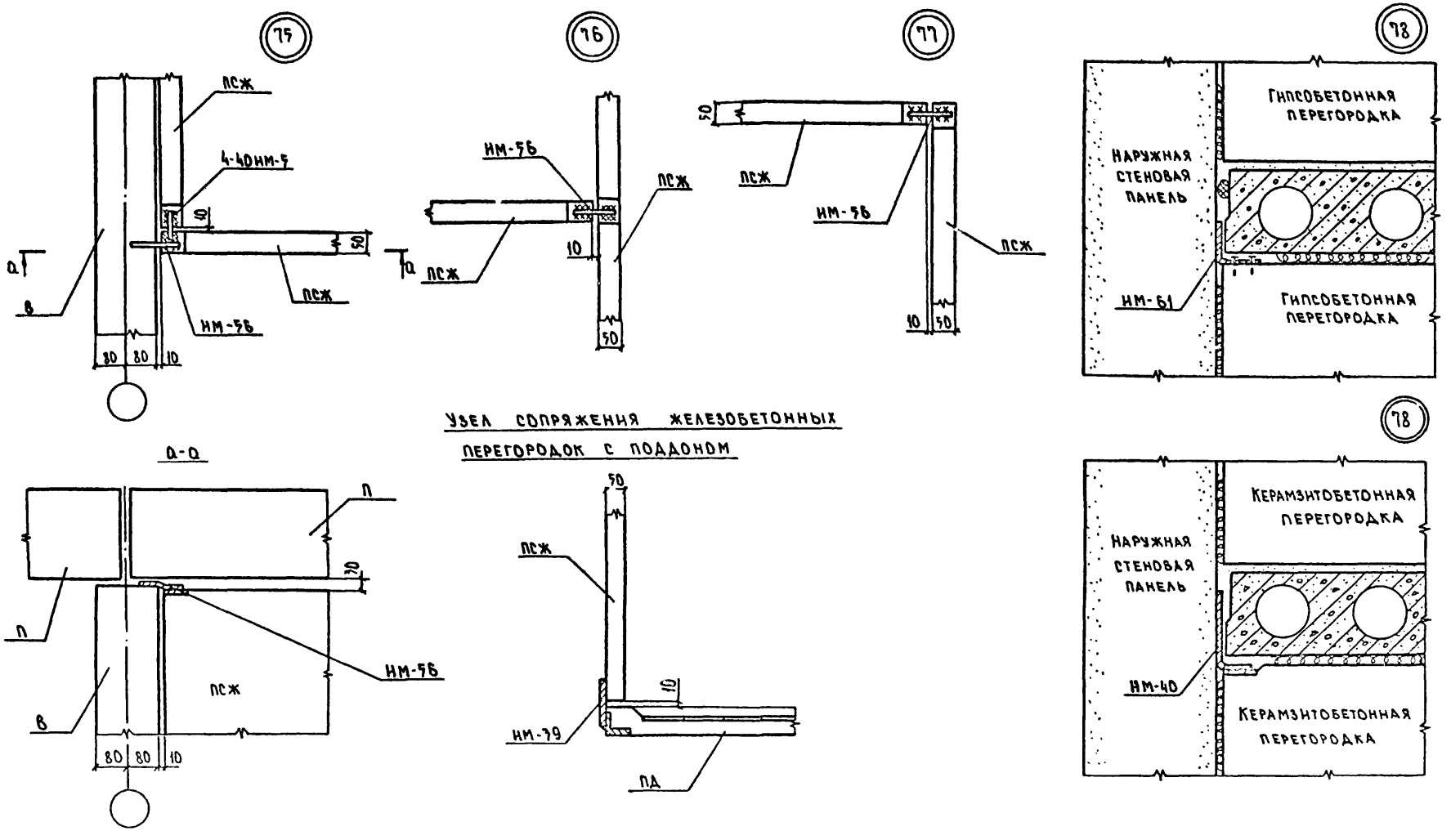

УЗЕЛ СОПРЯЖЕНИЯ ЖЕЛЕЗОБЕТОННЫХ ПЕРЕГОРОДОК С ПОДДОНОМ

ЗАВ.ОТД.	ПЕРЕСЫПКИН		
ГЛ.ИНЖ.ОТД.	СИДОРОВ		
ГЛ.КОН.ОТД.	ДМИТРИЕВ		
ГЛ.КОН.ПР.	ШЕВАРЁВ		
РУК.БРИГ.	КИСЕЛЕВА		
ПРОВЕР.	ШЕВАРЁВА		
ГАЗРАЗ.	МАЛАХОВА		

СЕРИЯ 125 — 4.9 Р.9-37

Узлы 75, 76, 77, 78

СТАДИЯ	ЛИСТ	ЛИСТОВ
Р	36	

КБ ПО ЖЕЛЕЗОБЕТОНУ ИМ. А.А. ЯКУШЕВА

КОПИРОВАЛ: [illegible]-АРХ. N 28515-36 ФОРМАТ: 12Г

ИНВ.№ ПОДЛ.	ПОДПИСЬ И ДАТА	ВЗАМ.ИНВ.№

(79)

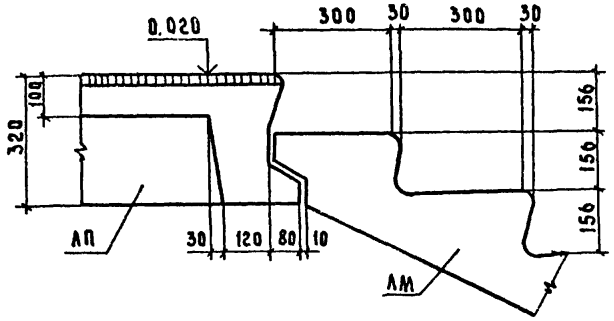

(80)

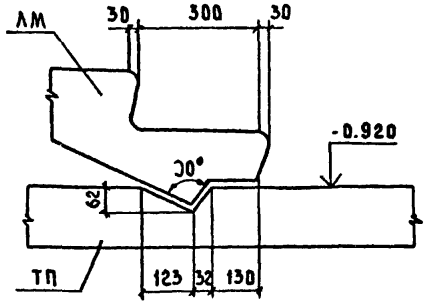

(82)

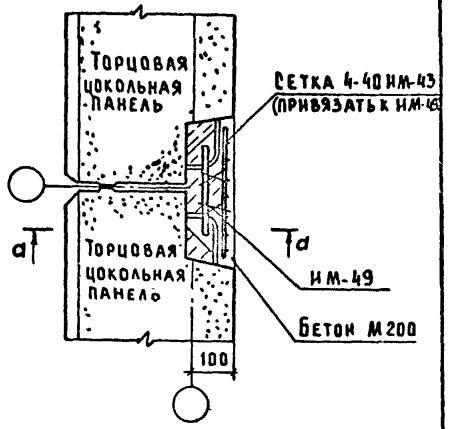

(81)

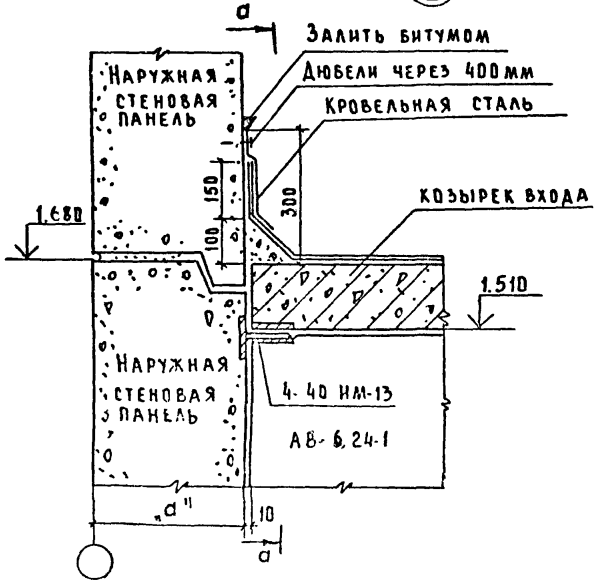

а-а

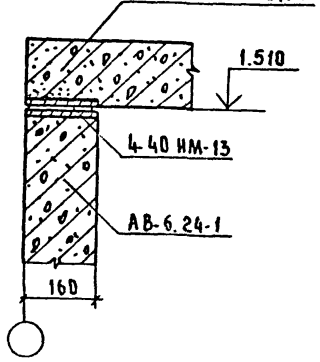

а-а

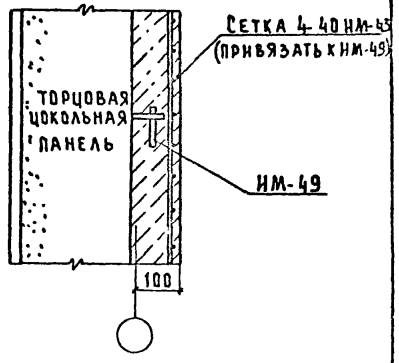

Зав. отд.	Пересыпкин		
Гл. инж. от.	Снаб. ов		
Гл. конс. от.	Дмитриев		
Гл. конс. пр.	Шеварев		
Рук. гр.	Киселева		
Проверил	Шеварева		
Разраб.	Малахова		

Серия 125 4.9 р. 9-37

Узлы 79, 80, 81, 82

Стадия	Лист	Листов
Р	37	

КБ по железобетону им. А.А. Якушева Госстроя РСФСР

Копировал: Арх. № 28515-37 Формат А3

Инв. № подл. | Подп. и дата | Взам. инв. №

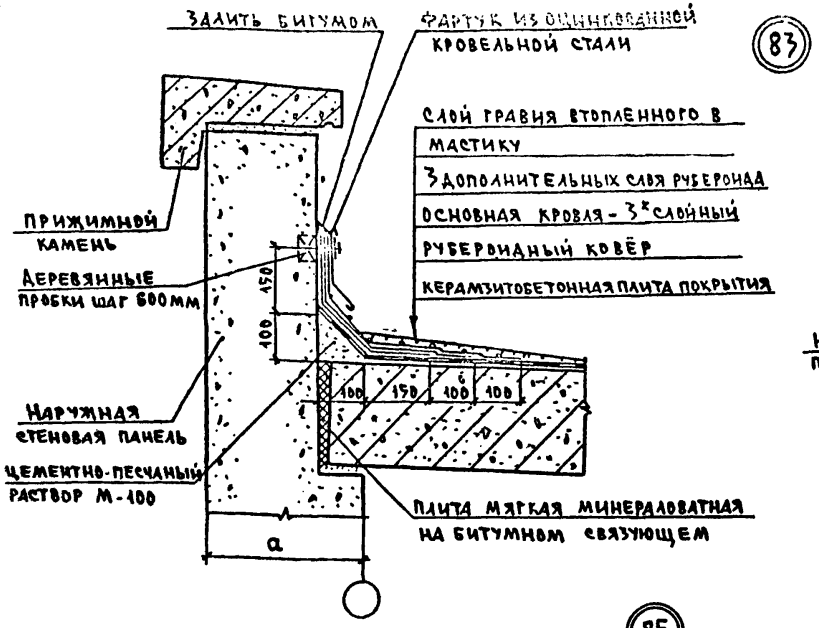

83

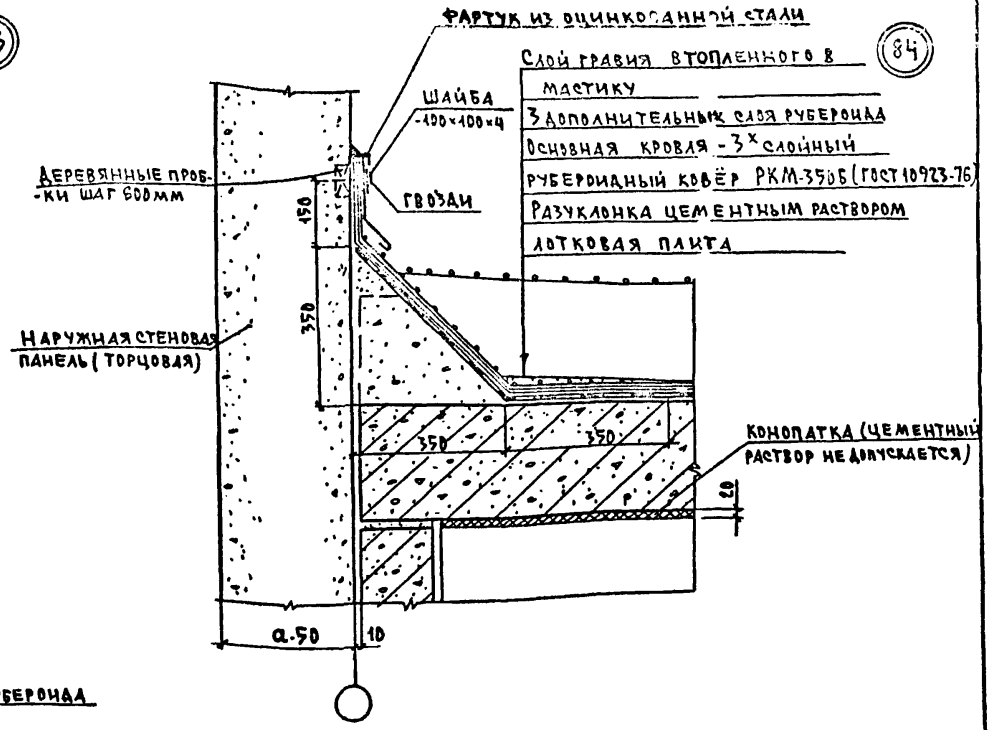

84

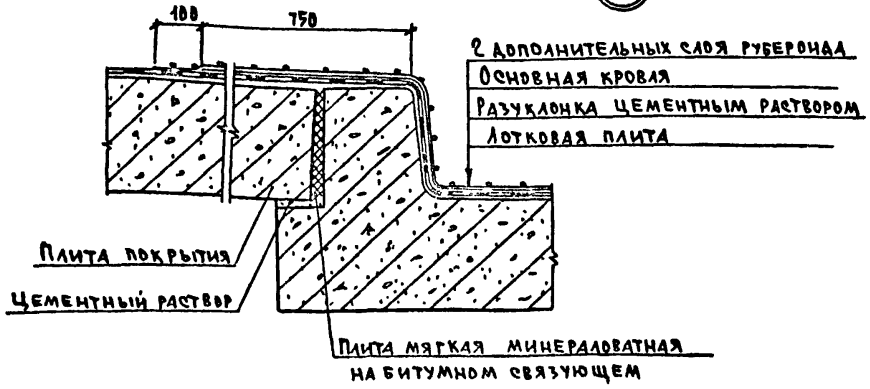

85

Общие примечания см. пояснительную записку.

Зав. отд.	Пересыпкин		
Гл. инж. от	Сидоров		
Гл. конс. от	Дмитриев		
Гл. конс. пр	Шеварёв		
Рук. бриг	Киселёв В.А.		
Провер.	Шеварёв А.		
Разраб.	Локтионова		

Серия 125 ч.9 р. 9-37

Узлы 83, 84, 85

Стадия	Лист	Листов
Р	38	

КБ по железобетону им. А.А. Якушева Госстроя РСФСР

Копировал:

Арх. N 28515-38

Формат: 12г

Инв. N подл. | Подпись и дата | Взам. инв. N

Деталь установки воронки

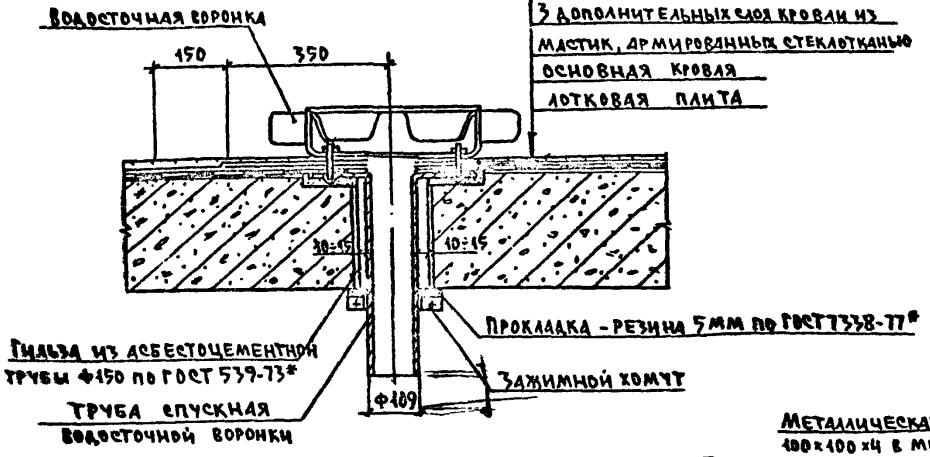

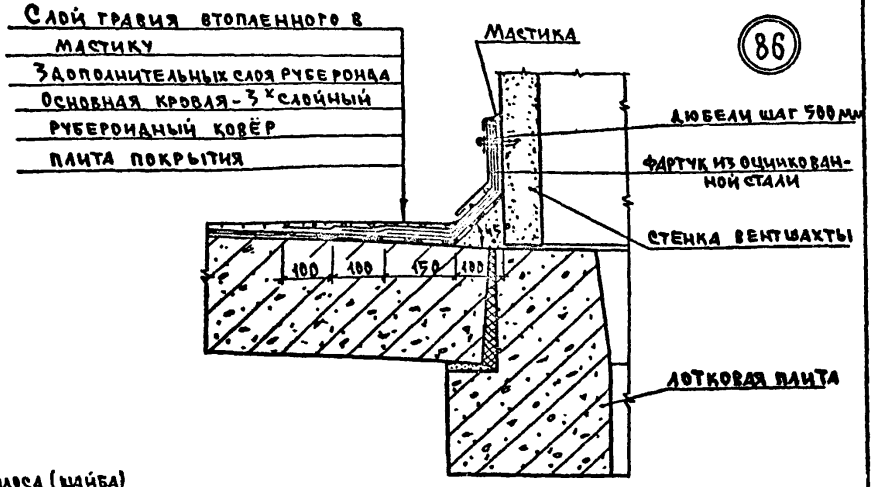

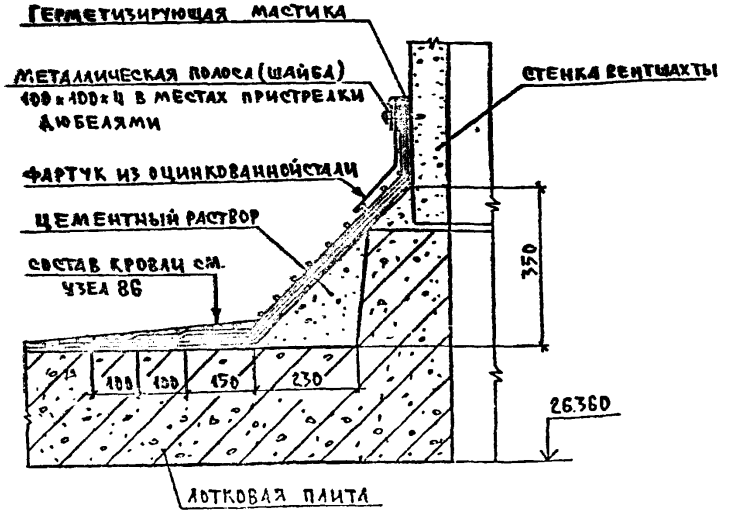

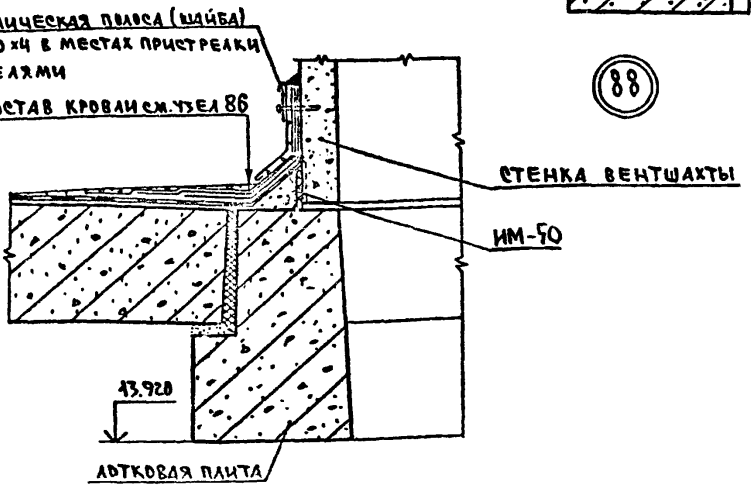

Зав. отд.	Пересыпкин		
Гл. инж. от.	Сидоров		
Гл. конс. в	Монтажник		
Гл. кон. пр.	Шевырева		
Рук. гр.	Киселева		
Провер	Шевырева		
Разработ.	Монтажник		

Серия 125 ч.9 р.9-37

Узлы 86, 87, 88.

Деталь установки воронки

Стадия	Лист	Листов
Р	39	

ЦИТП Госстроя СССР им. А.А. Якушева

Копировал:

Арх. N 28515-39

Формат 12г

Инв. N подл. | Подпись и дата | Взам. инв. N

89

Деталь заделки кровли в деформационном шве

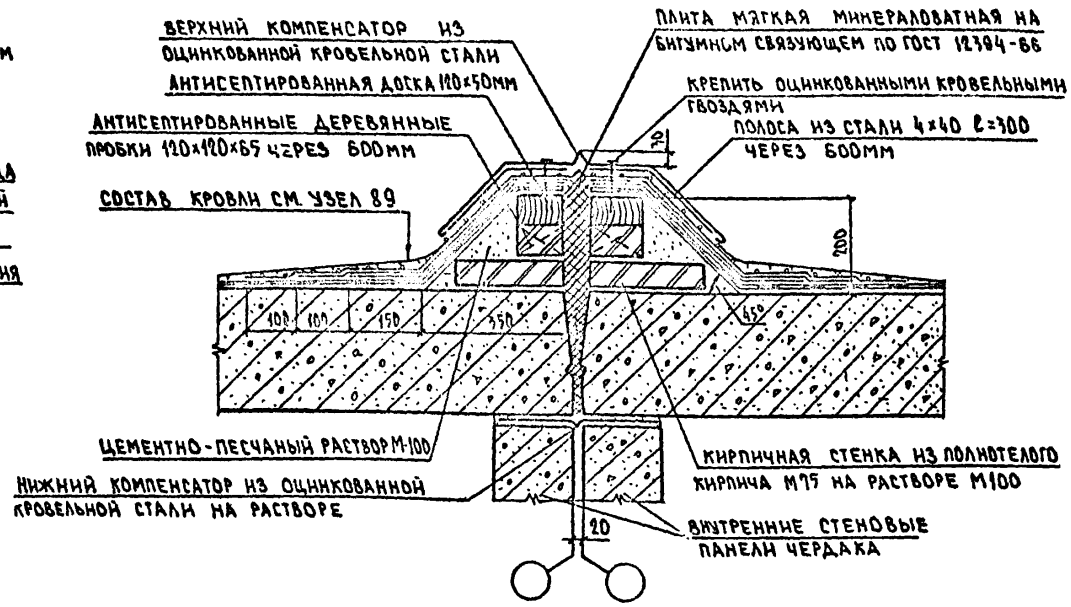

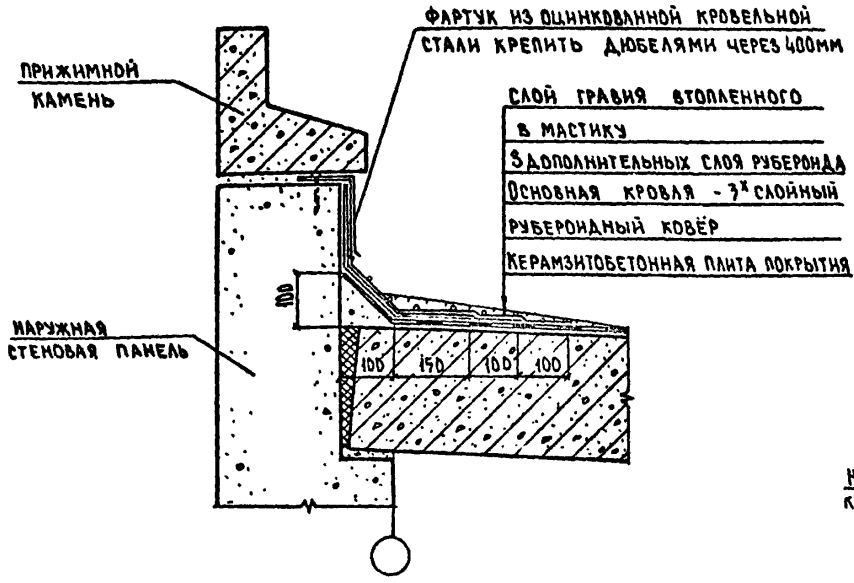

Деталь установки анкера для крепления оттяжек радиостоек и телеантенн

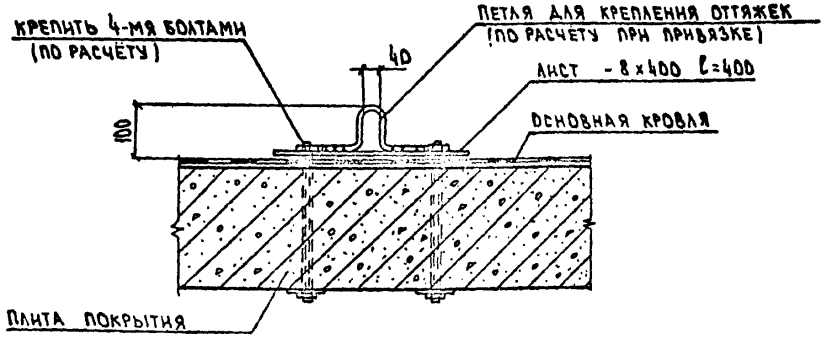

Деталь крепления люка и лестницы

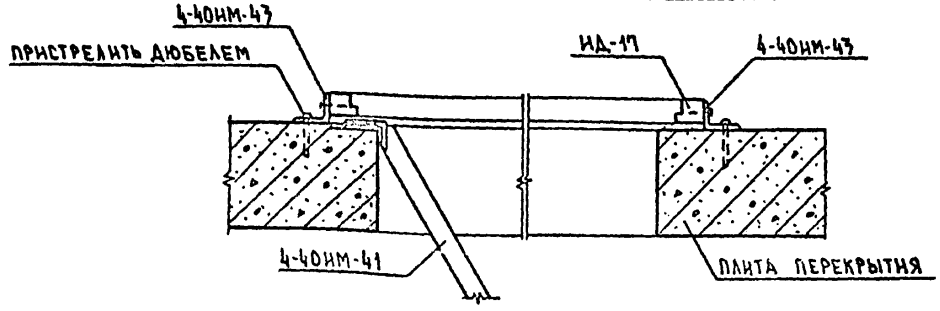

Зав. отд.	Пересыпкин		Серия 125	ч. 9 р. 9-37
Гл. инж. отд.	Сидоров			
Гл. кон. отд.	Дмитриев		Узел 89. Деталь заделки кровли в деформационном шве. Деталь установки анкера для крепления оттяжек радиостоек и телеантенн. Деталь крепления люка и лестницы	Стадия: Р; Лист: 40; Листов:
Гл. кон. пр.	Шеварев			КБ по железобетону им. А.А. Якушева Госстроя РСФСР
Рук. бриг.	Киселева			
Проверил	Шеварева			
Разраб.	Локтианова			

Инв. № подл. | Подпись и дата | Взам. инв. №

Копировал: Арх. N 28515-40 Формат: 12

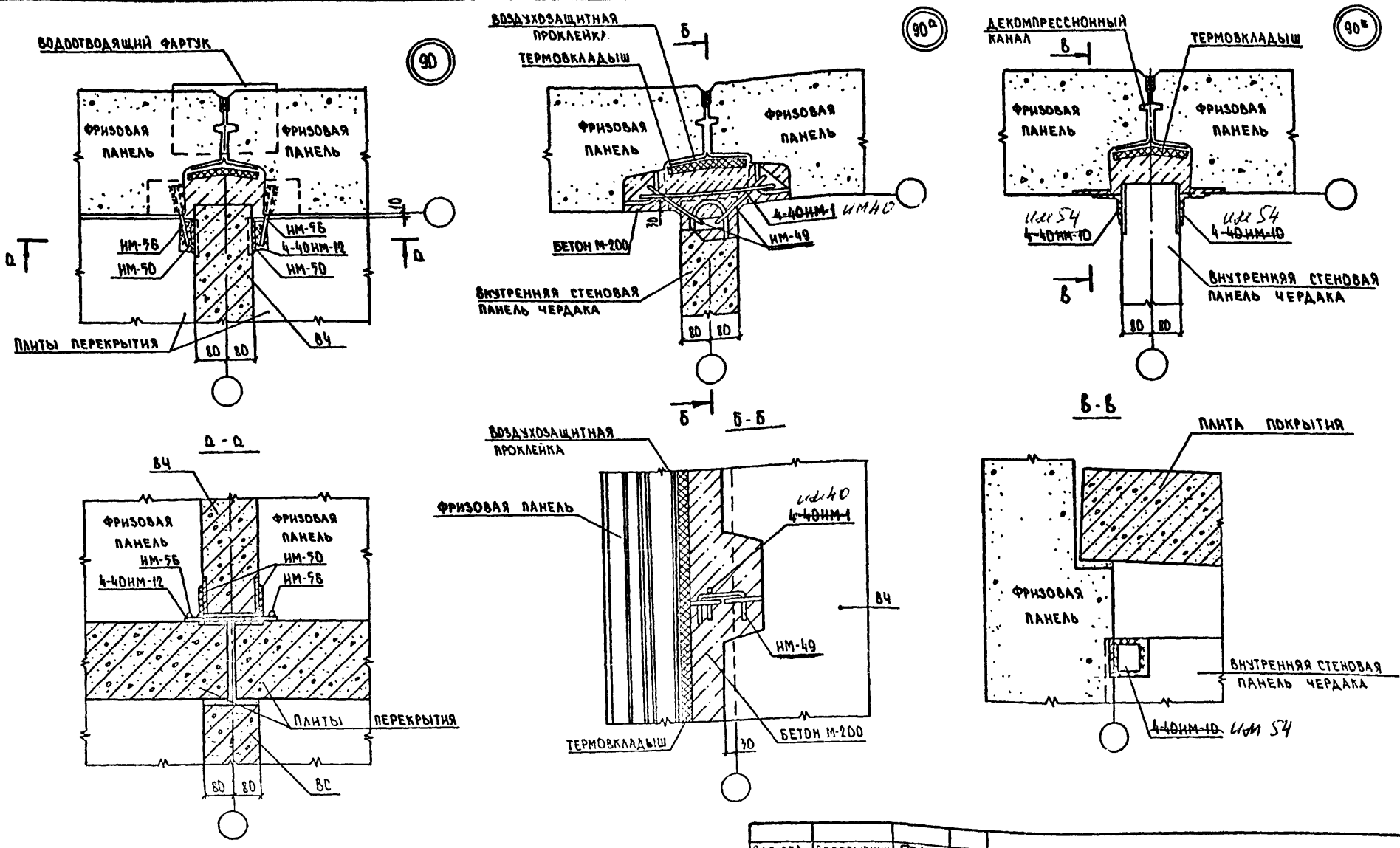

Общие примечания см. пояснительную записку

ЗАВ.ОТД.	ПЕРЕСЫПКИН		
ГЛ.ИНЖ.ОТД.	СИДОРОВ		
ГЛ.КОМ.ОТД.	АМИРИЕВ		
ГЛ.КОН.ПР.	ШЕВАРЕВ		
РУК.БРИГ.	КИСЕЛЁВА		
Провер	Шеварева		
Разраб	Локтионова		

СЕРИЯ 125 ч.9 р.9-37

Узлы 90, 90а, 90б

СТАДИЯ	ЛИСТ	ЛИСТОВ
Р	41	

КБ ПО ЖЕЛЕЗОБЕТОНУ ИМ. А.А. ЯКУШЕВА ГОССТРОЯ СССР

КОПИРОВАЛ: Арх. N 28515-41

ИНВ.№ | ВЗАМ.ИНВ.№ | ПОДПИСЬ И ДАТА

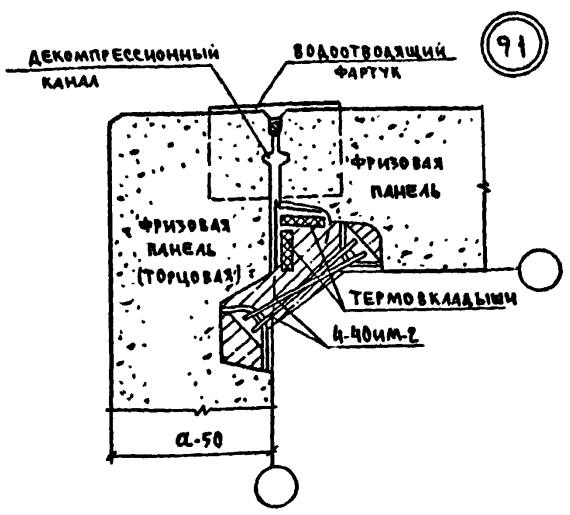

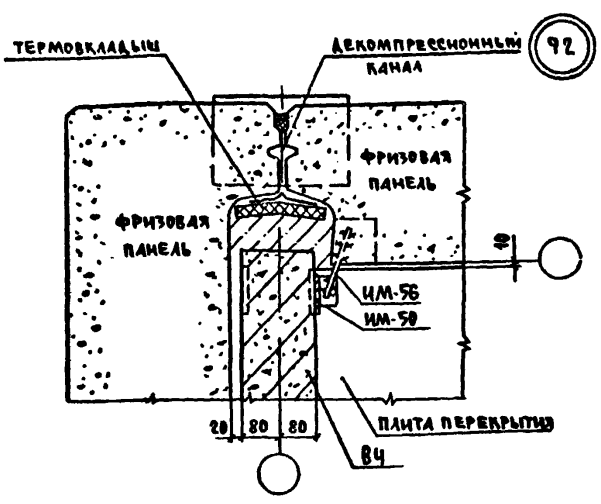

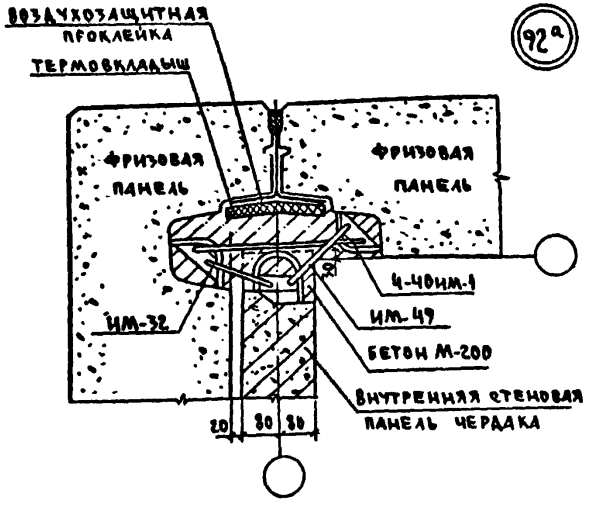

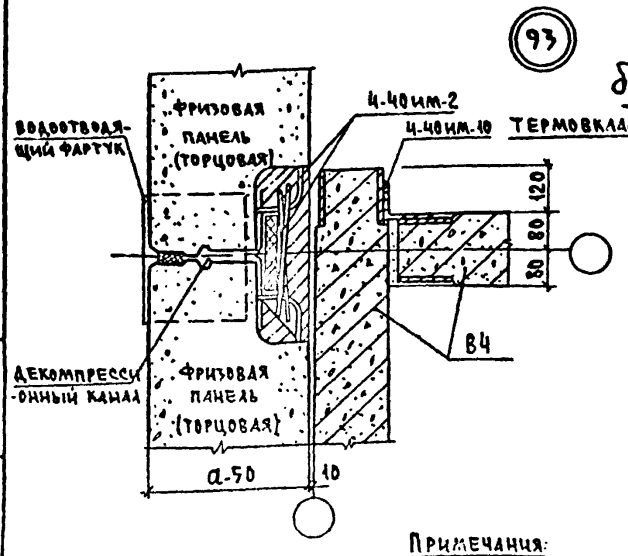

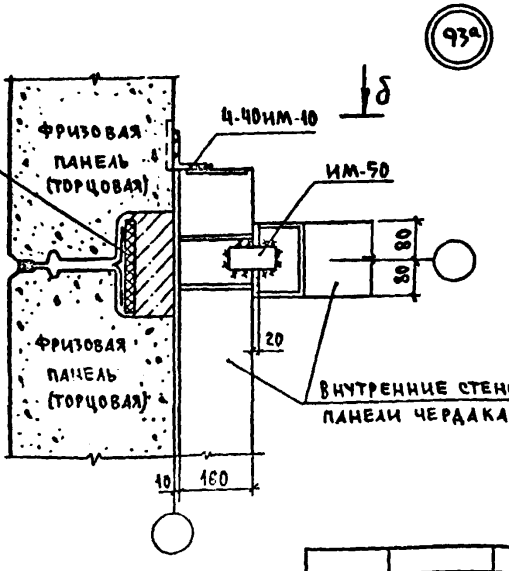

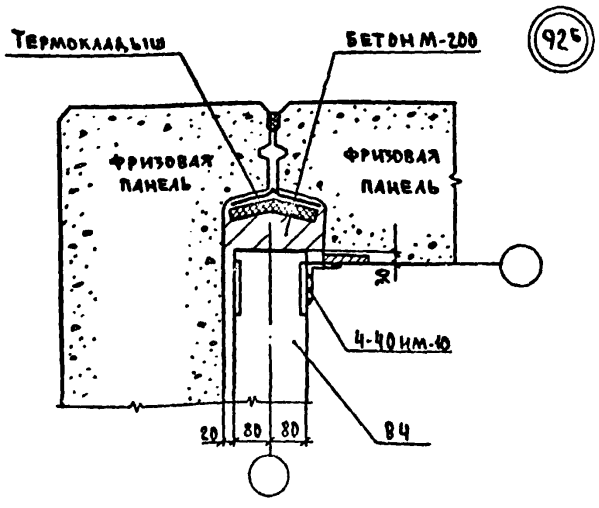

Примечания:

1. Общие примечания см. пояснительную записку.
2. Сечение δ-δ дано на листе 49.

ГИП ОТД	ПЕРЕСЫПКИН		Серия 125		ч. 9 р. 9-37	
ГА НИЖ ОТ	СИДОРОВ					
ГА КОН ОТ	ДМИТРИЕВ					
ГА КОН ПР	ШЕВАРЕВ		Узлы 91, 92, 92а, 92б, 93, 93а		Стадия	Лист	Листов
РУК. БР.	КИСЕЛЕВА				Р	42	
Провер	Шеварева				КБ им. А.А. Якушева Госстроя РСФСР		
Разраб.	ЛОБТЮХОВА						

Инв. № подл. | Подпись и дата | Взам. инв. №

Копировал: Арх. № 28515-42 Формат А2

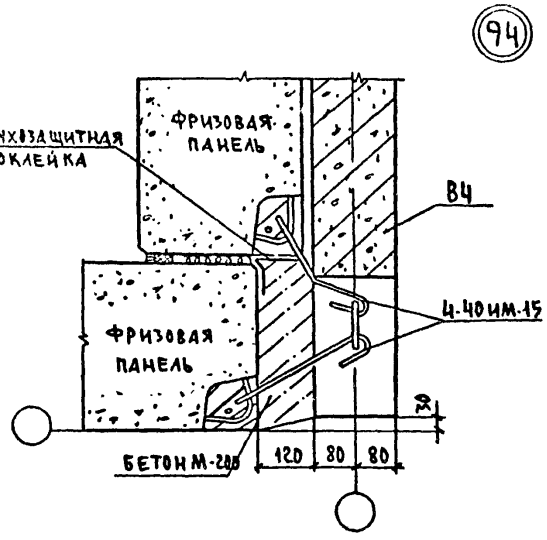

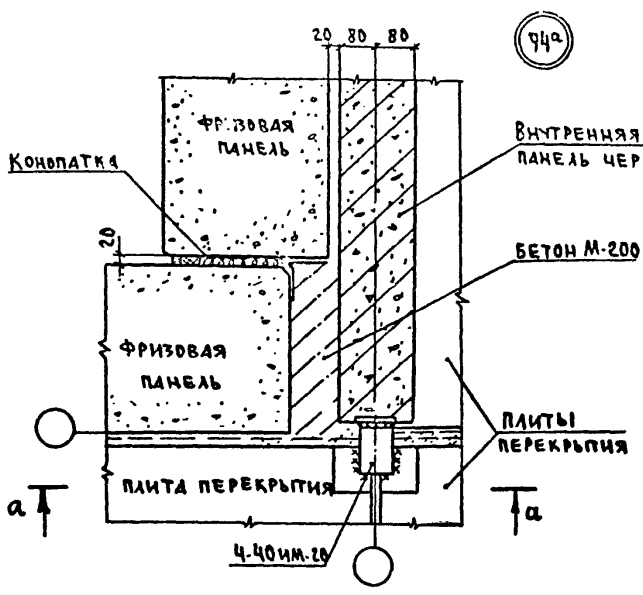

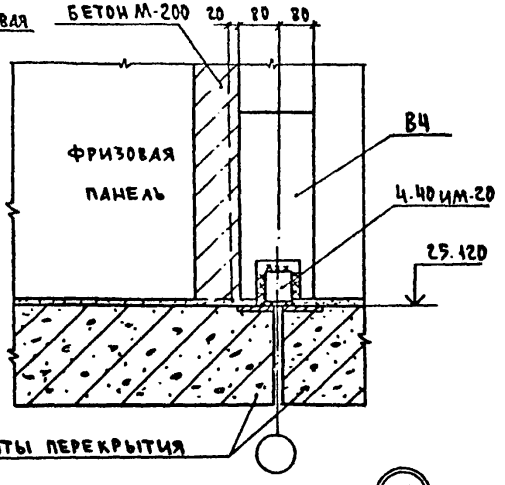

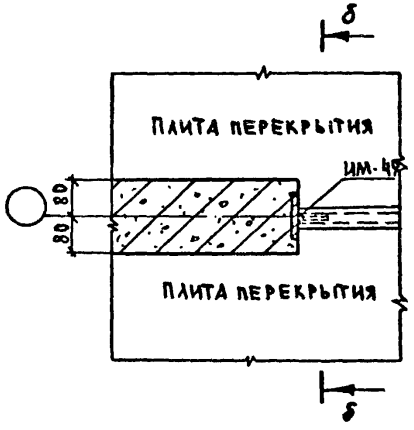

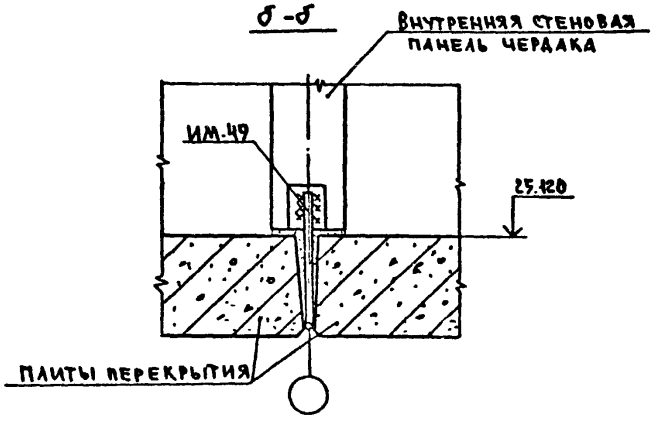

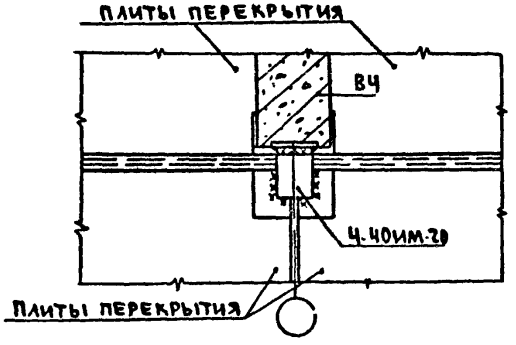

96

Общие примечания см. пояснительную записку.

Зав. отд.	Пересыпкин		
Гл. инж. от.	Сидоров		
Гл. кон. от.	Дмитриев		
Гл. кон. пр.	Шеварев		
Рук. бр.	Киселёва		
Провер.	Шеварева		
Разраб.	Архипова		

Серия 125 4.9 р. 9-37

Узлы 94, 94а, 95, 96

Стадия	Лист	Листов
Р	43	

КБ Железобетону им. А.А. Якушева Госстроя РСФСР

Копировал: Арх. № 28515-43 Формат: 12г

Инв. № подл. | Подпись и дата | Взам. инв. №

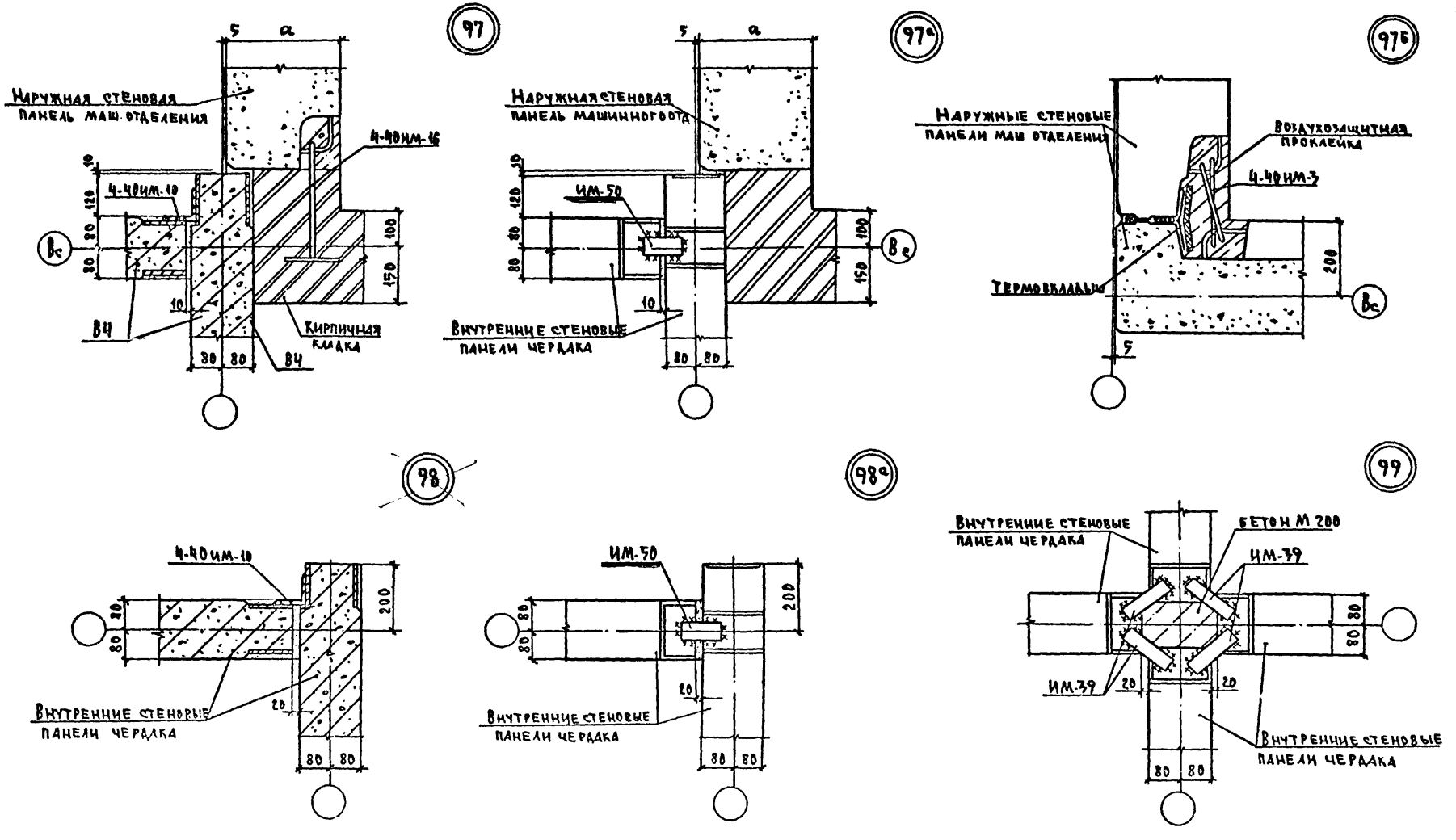

Общие примечания см. пояснительную записку.

Зав. отд.	Дмитриев		Серия 125		ч. 9 р. 9-37
Гл. инж. от	Сидоров				
Гл. кон. от	Дмитриев		Узлы: 97, 97а, 97б, 98, 98а, 99	Стадия: Р	Лист: 44 / Листов:
Гл. кон. пр.	Шерлёв				
Рук. гр.	Киселёва				
Провер.	Нерлёва				
Зраб.	Лостионова				

КБ по железобетону им. А.А. Якушева Госстроя РСФСР

Копировал: Арх. N 28515-44 Формат 12г

Инв. № подл. | Подпись и дата | Взам. инв. №

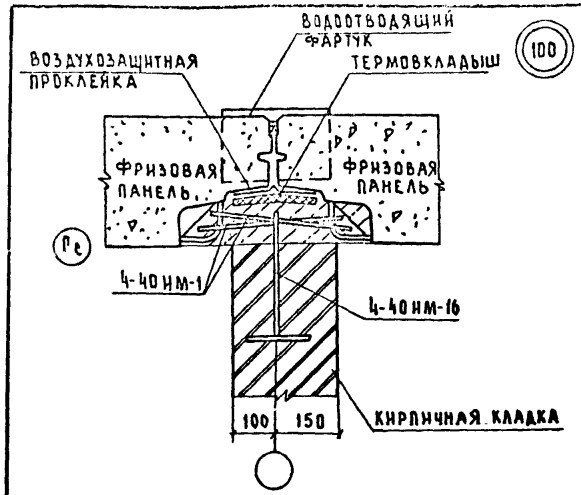

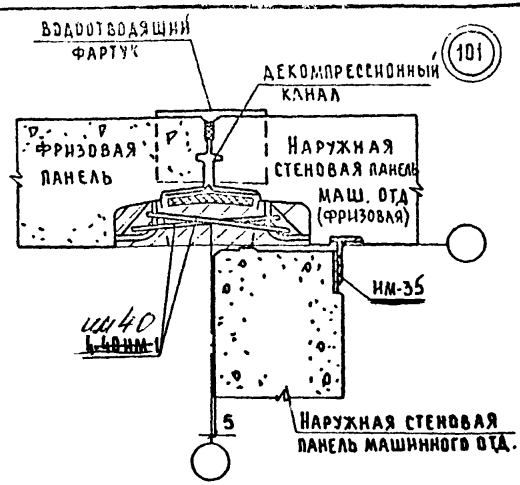

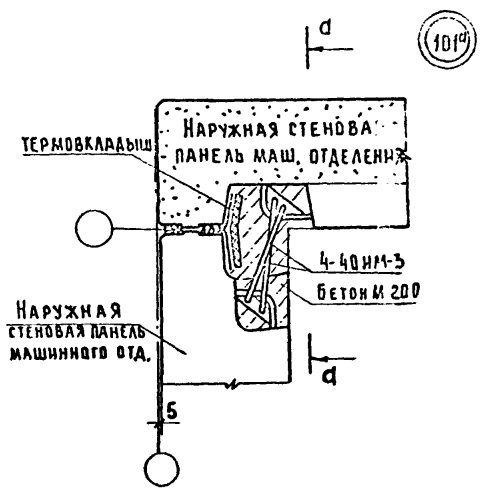

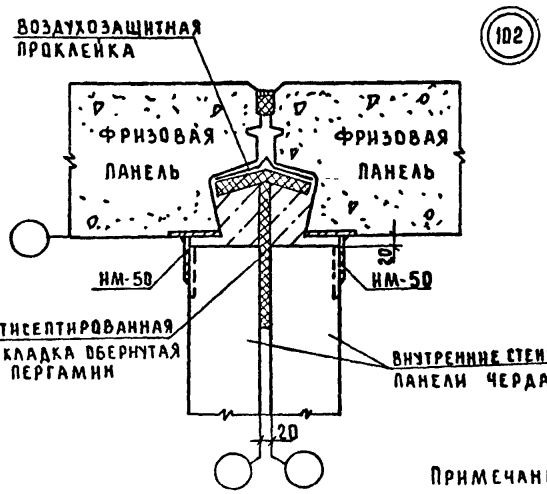

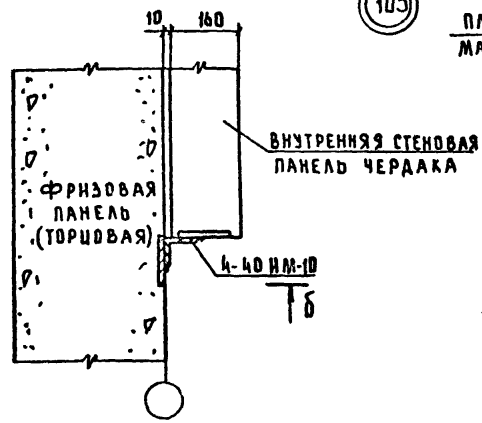

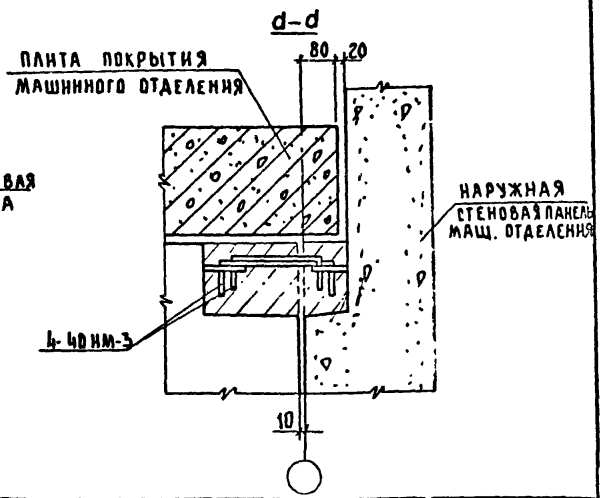

Примечания:

1. Общие примечания см. пояснительную записку.
2. На сечении а-а кровля условно не показана.
3. Сечение б-б дано на листе 49.

Зав. отд.	Пересыпкин	
Гл. инж. пр.	Сидоров	
Гл. конс. пр.	Дмитриев	
Гл. конс.	Шеварев	
Рук. бр.	Киселева	
Провер.	Шеварева	
Разраб.	Локтионова	

Серия 125 4.9 р. 9-37

Узлы 100, 101, 101а, 102, 103

Стадия	Лист	Листов
Р	45	

КБ по железобетону им. А.А. Якушева Госстроя РСФСР

Копировал: Дом Арх N 28515-46 Формат: 12Г

Инв. N подл. | Подп. и дата | Взам. инв. N

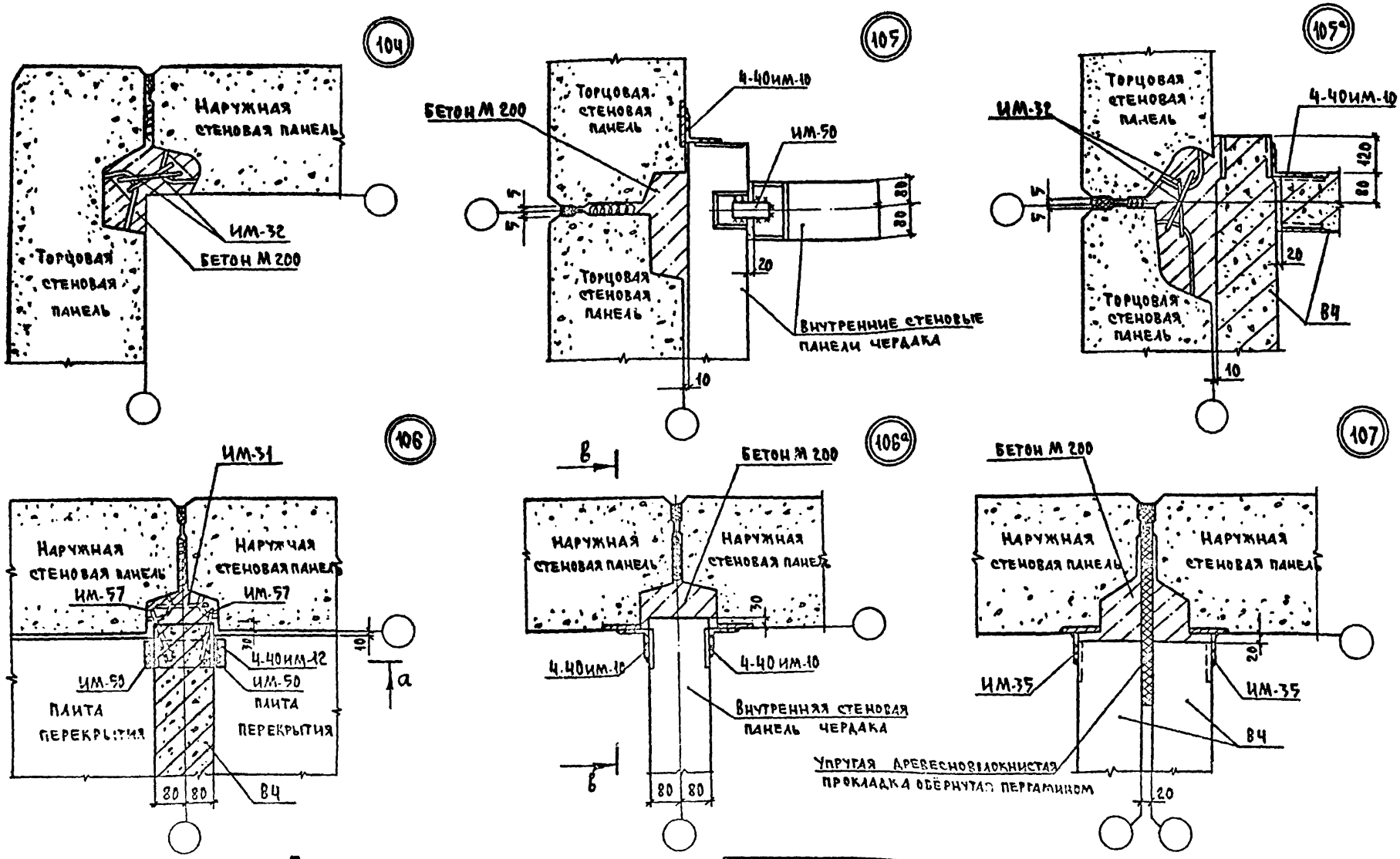

Примечания:

1. Общие примечания см. пояснительную записку.
2. Сечения а-а и в-в даны на листе 41.

Зав. отд.	Пересыпкин	
Гл. инж. отд.	Сидоров	
Гл. конструктор	Дмитриев	
Гл. конструктор	Шеварев	
Рук. бриг.	Киселева	
Провер.	Шеварева	
Разраб.	Мотионова	

Серия 125 — 4.9 р. 9-37

Узлы 104, 105, 105а, 106, 106а, 107 (двухрядная разрезка)

Стадия	Лист	Листов
Р	40	

Госстроя РСФСР

Копировал: Арх. № 28515-46

Формат: 12г

Инв. № подл. | Подпись и дата | Взам. инв. №

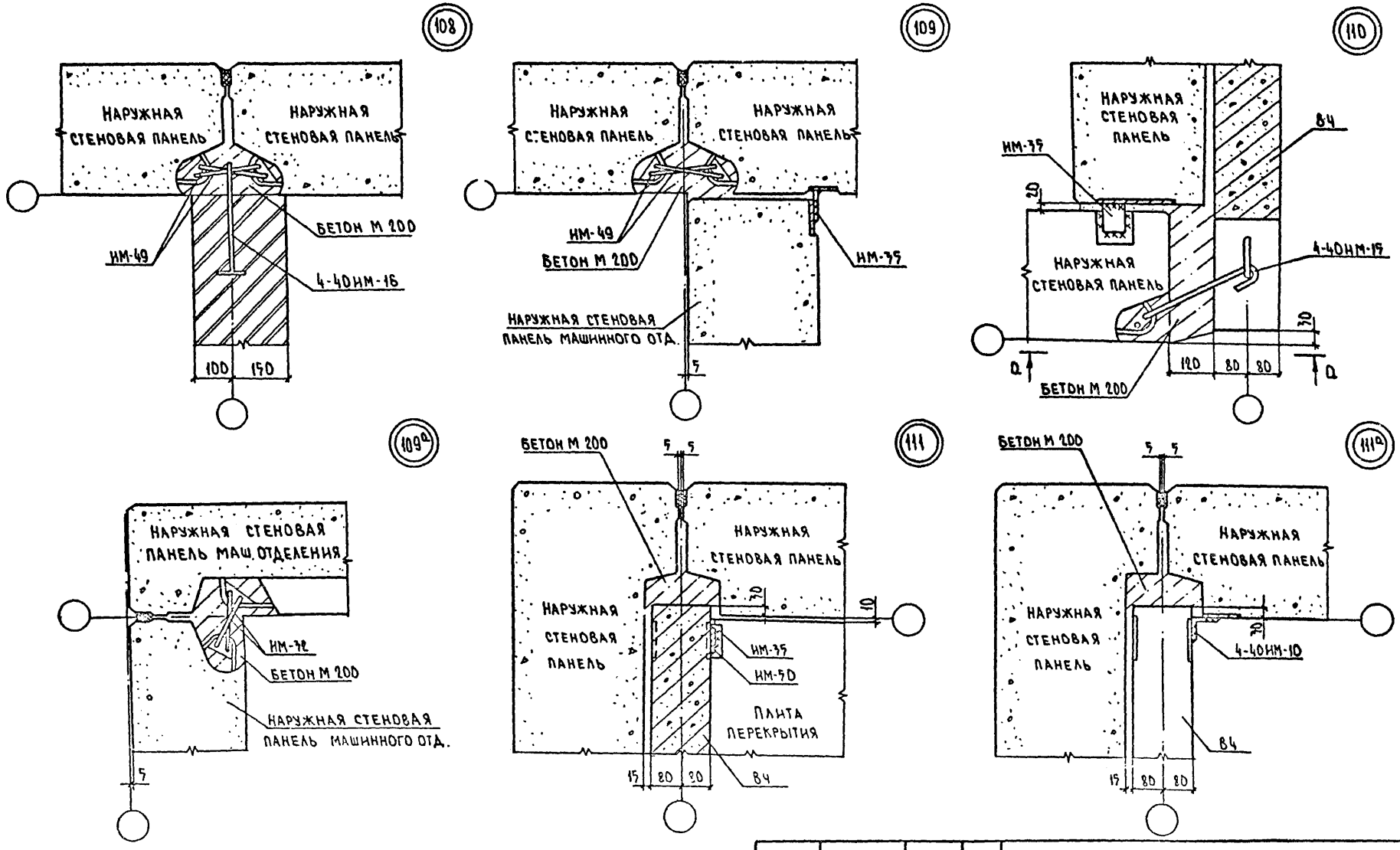

Общие примечания см. пояснительную записку.

Завод	Пересыпкин		
Нач. отд.	Сидоров		
Гл. конст.	Дмитриев		172
Нач. ОР	Шевырев		
Нач. сект.	Киселева		
Провер.	Шевырева		
Разраб.	Лактионова		

Серия 125 ч.9 р.9-37

Узлы 108, 109, 109а, 110, 111, 111а
(двухрядная разрезка)

Стадия	Лист	Листов
Р	47	

КБ по железобетону им. А.А. Якушева Госстроя СССР

Копировал Арх. N 28515-47 Формат А3

Инв. № подл. | Подпись и дата | Взам. инв. №

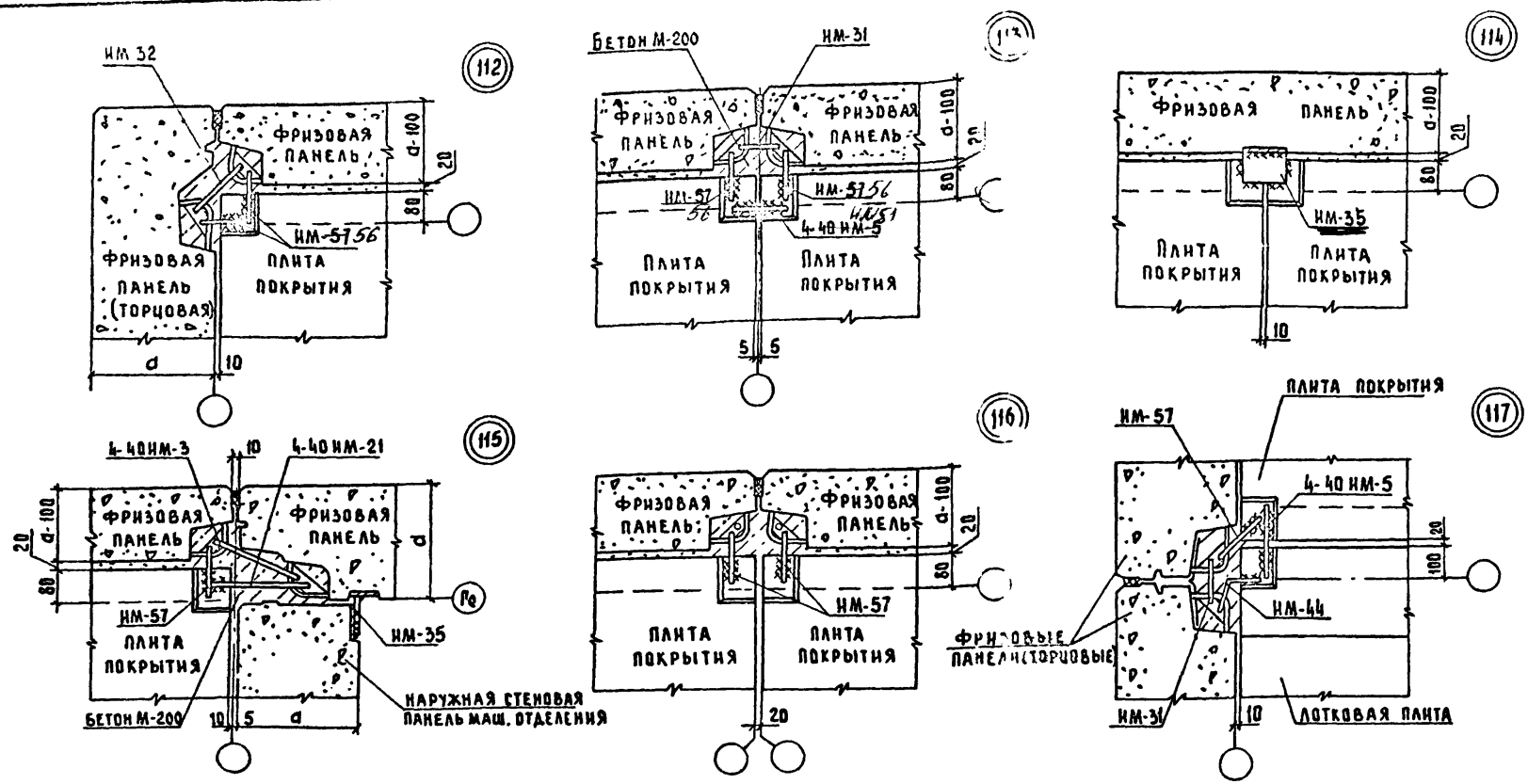

Общие примечания см. пояснительную записку.

Зав. отд.	Пересыпкин		
Гл. инж. от	Сидоров		
Гл. кон. от	Дмитриев		
Гл. кон. пр	Шеварев		
Рук. бриг	Киселева		
Провер	Шеварев		
Разраб	Локтионова		

Серия 125 ч. 9 р. 9-37

Узлы 112, 113, 114, 115, 116, 117 (для наружных стен толщиной 350 и 400 мм)

Стадия	Лист	Листов
Р	48	

КБ по железобетону им. А. А. Якушева Госстроя РСФСР

Копировал: Дол. Арх. N 28515-48 Формат: 12 г

Инв. № подл.	Подп. и дата	Взам. инв. №

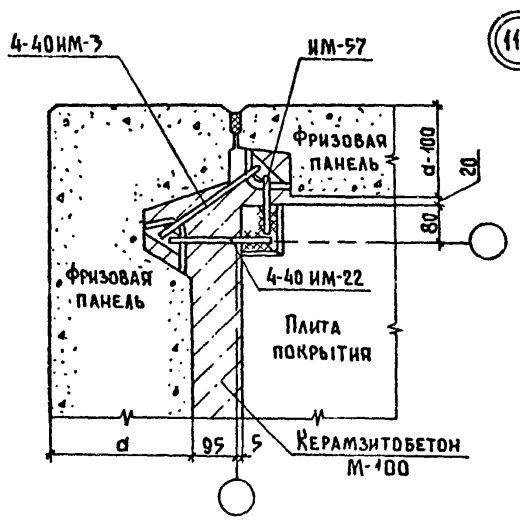

118

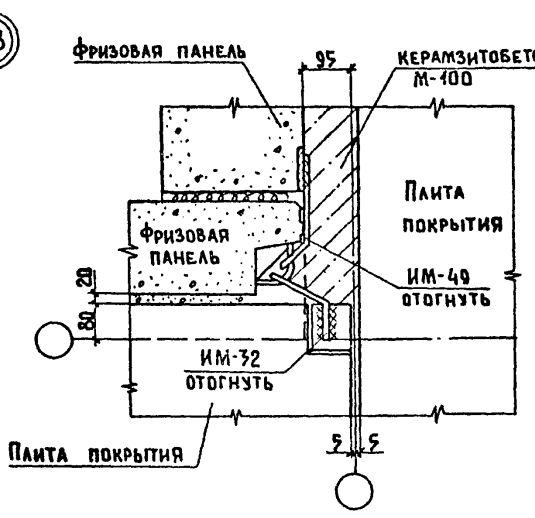

119

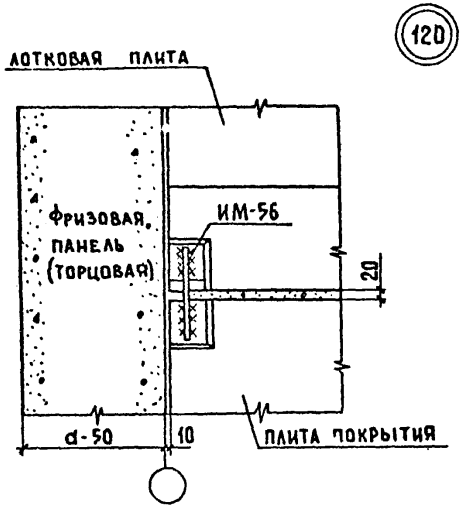

120



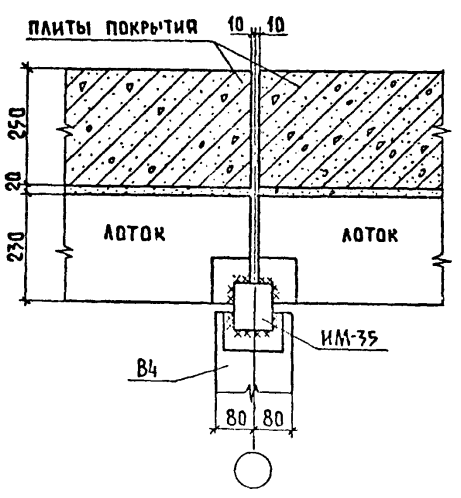

121

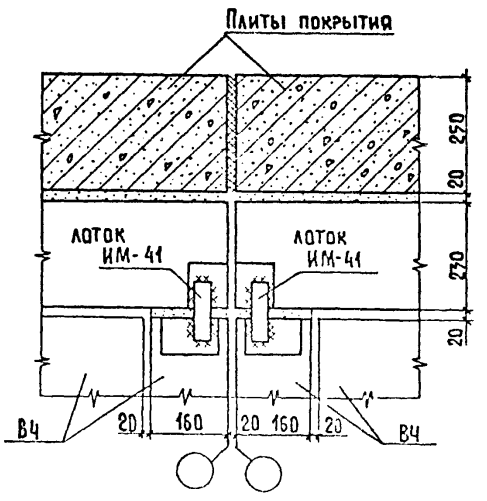

122

Примечания:

1. Общие примечания см. пояснительную записку.
2. Расположение сечения Б-Б дано на листе 45.

Зав.отд.	Пересыпкин		Серия 125		ч.9 р.9-37
Гл.инж.пр.	Федоров				
Гл.конструк.	Дмитриев			Стадия	Лист	Листов
Гл.конструк.	Шевырев			Р	49	
Рук.бригады	Киселёва		Узлы 118, 119, 120, 121, 122	ПО ЖЕЛЕЗОБЕТОНУ им. А.А.Якушева		
Проверил	Шевырева					
Разраб.	Лактионова					

Инв.№ подл. | Подпись и дата | Взам. инв.№

Копировал: Балакина Арх. № 2815-49 Формат: 12

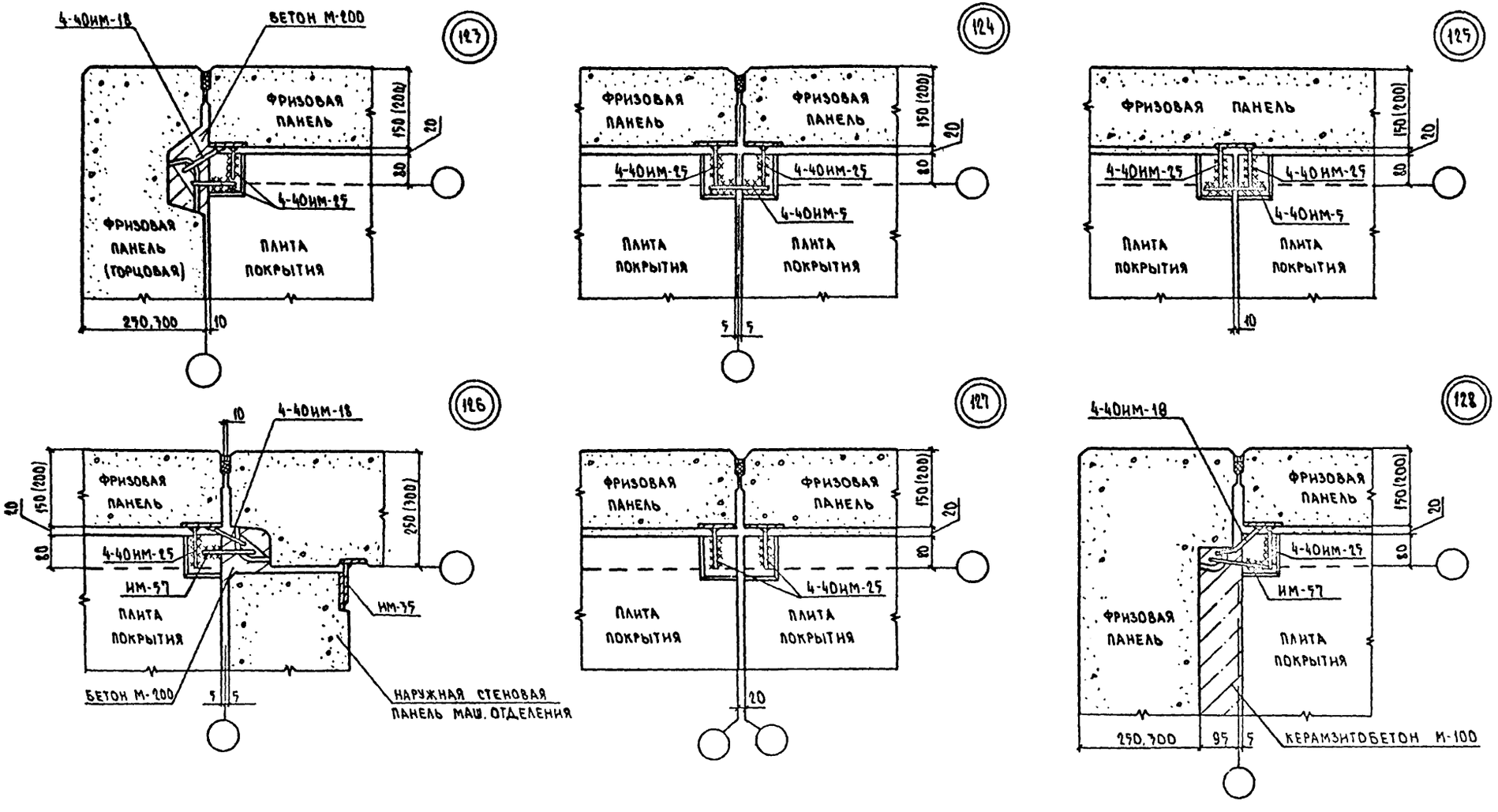

Общие примечания см. пояснительную записку

Зав. отд.	Пересыпкин		
Гл. инж. отд.	Сидоров		
Гл. кон. отд.	Дмитриев		
Гл. кон. пр.	Шевырёв		
Рук. бриг.	Киселева		
Инженер	[illegible]		
Разраб.	Локтионова		

Серия 125 ч. 9 р. 9-37

Узлы 123, 124, 125, 126, 127, 128 (для наружных стен толщиной 250 и 300 мм)

Стадия	Лист	Листов
Р	50	

КП по железобетону им. А. А. Якушева Госстроя СССР

Инв. № подл. | Подпись и дата | Взам. инв. №

Кр[illegible] Арх. № 28515-50

Формат 12Г

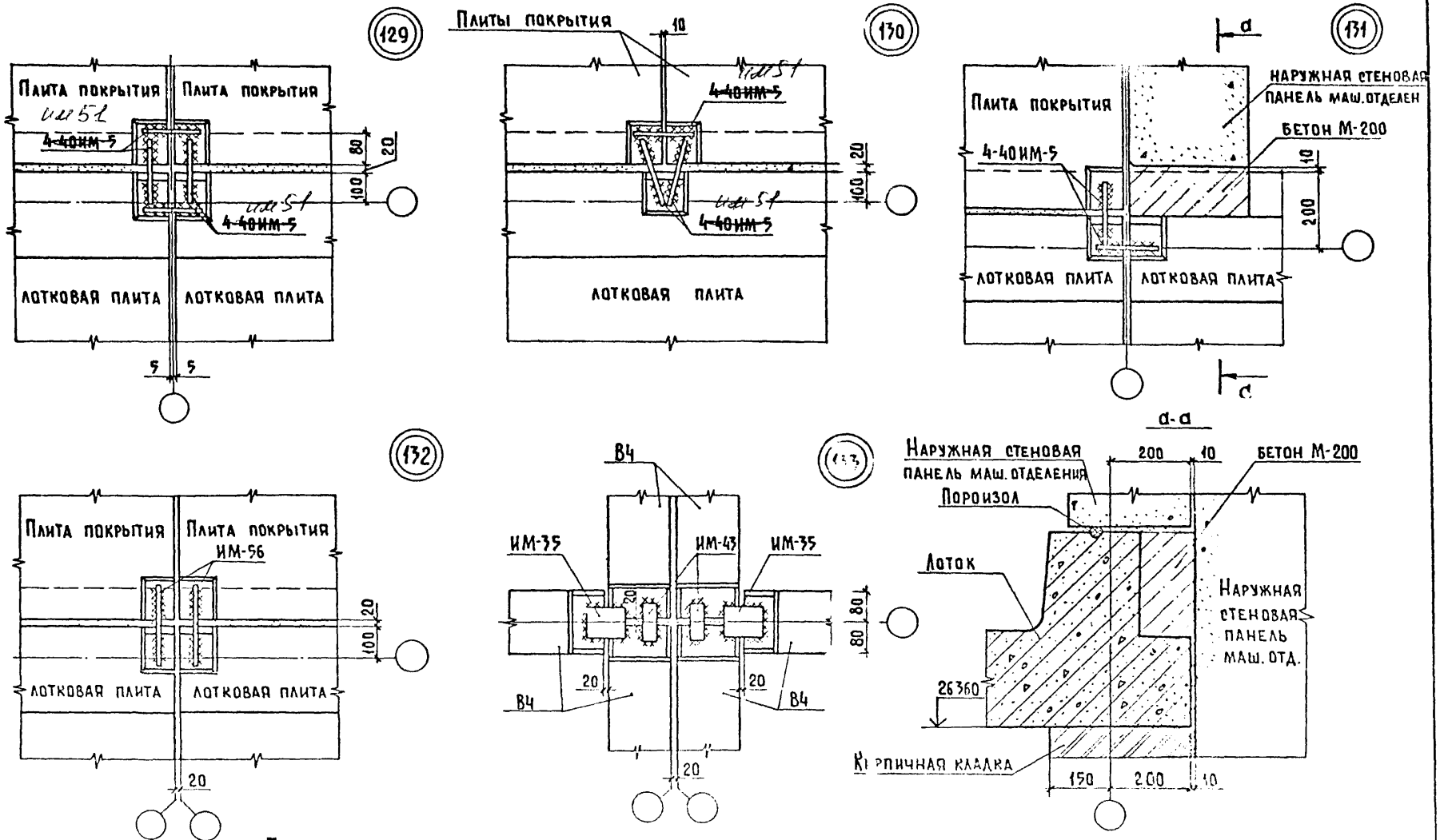

Примечания:

1. Общие примечания см. пояснительную записку.
2. На сечении a-a кровля условно не показана.

Зав. отд.	Переслав		Серия 125 ч.9 р. 9-37
Гл. инж. отд.	Сидоров		
Гл. кон. отд.	Дмитриев		Узлы 129, 130, 131, 132, 133
Гл. инж. пр.	Шеварев		Стадия: Р; Лист: 51; Листов:
	Кисилева		КБ по железобетону им. А.А. Якушева Госстроя РСФСР
	Шеварева		
Разраб.	Локтионова		

Инв. № подл. | Подпись и дата | Взам. инв. №

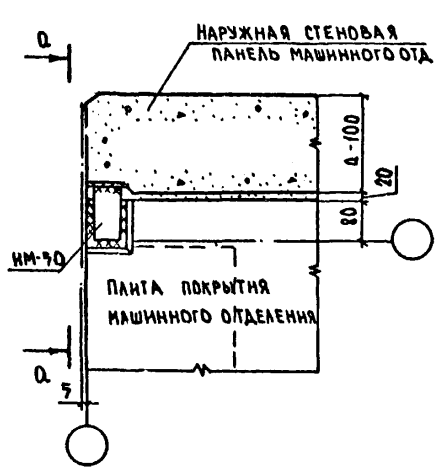

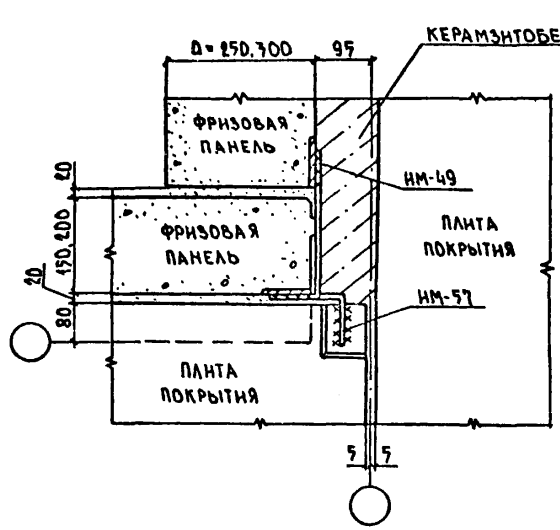

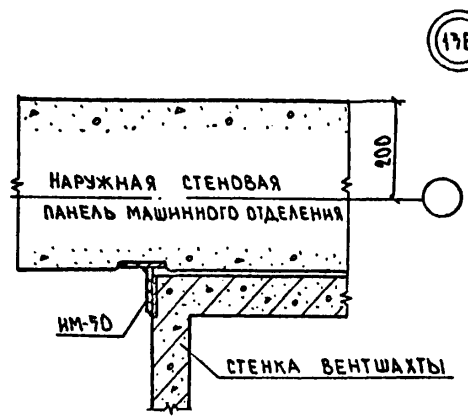

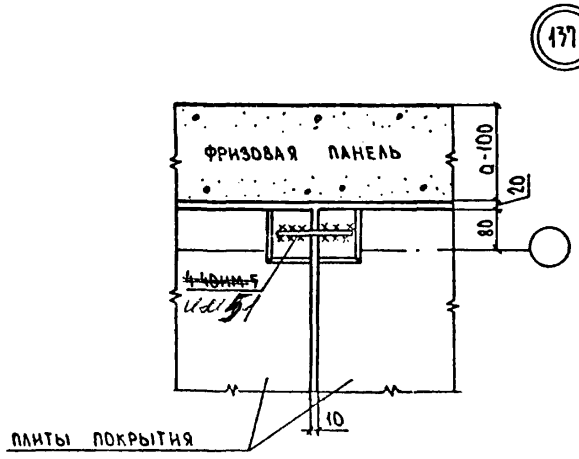

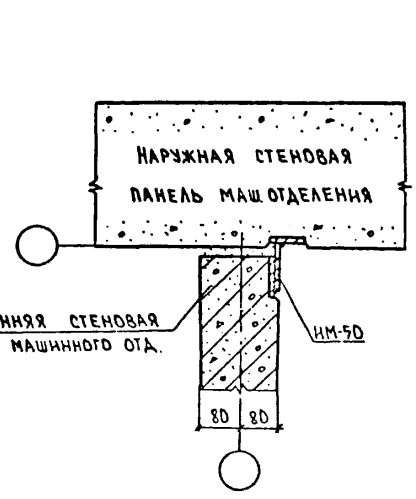

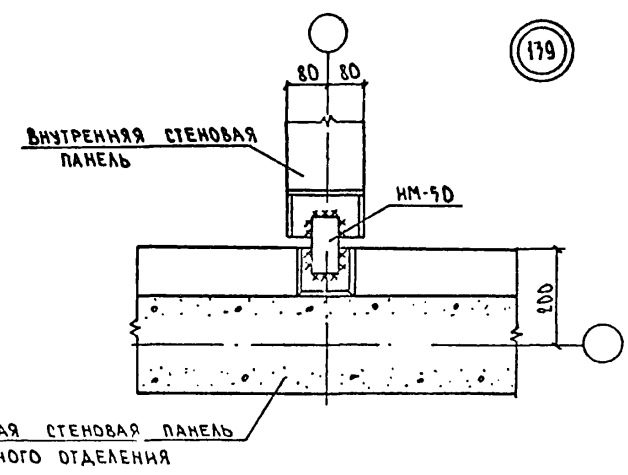

Общие примечания см. пояснительную записку.

Зав.отд.	Пересыпкин		Серия 125 4.9 р.9-37
Гл.инж.отд.	Сидоров		
Гл.спец.пр.	Дмитриев		
Гл.спец.пр.	Шевырев		Узлы 134, 135, 136, 137 138, 139.
Рук.бриг.	Никитина		
Провер.	Шевырева		
Разраб.	Локтионова		

Стадия	Лист	Листов
Р	52	

ЦНИИЭП по жилищно-гражданскому строительству им. А. Якушева Госстроя РСФСР

Копировал. Арх. N 28515-52 Формат А2г

Инв.№ подл. | Подпись и дата | Взам.инв.№

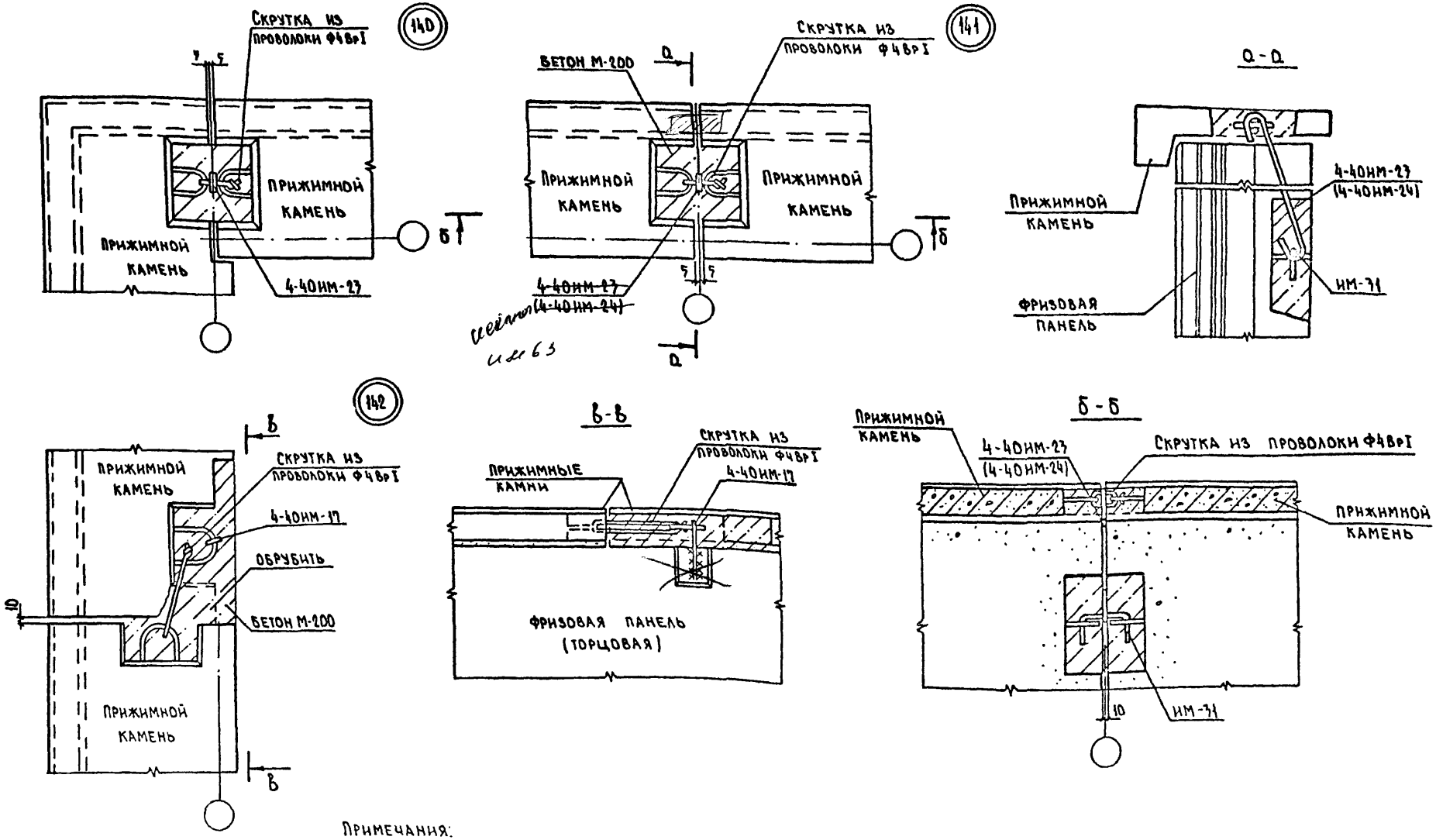

Примечания:

1. Общие примечания см. пояснительную записку.
2. Марка монтажного элемента в круглых скобках дана для крепления прижимных камней к торцовым стенам.
3. На сечениях а-а и б-б плиты покрытия условно не показаны.

Зав.отд.	Пересыпкин		Серия 125	ч.9 р.9-37
Гл.инж.отд.	Сидоров			
Гл.кон.отд.	Дмитриев		Узлы 140, 141, 142	Стадия: Р; Лист: 53; Листов:
Гл.кон.пр.	Шеварев			КБ по железобетону им. А.А. Ялушева Госстроя РСФСР
Рук.бриг.	Киселева			
Провер.	Шеварева			
Разраб.	Локтионова			

Инв. № подл. | Подпись и дата | Взам. инв. №

Копировал: [illegible] - Арх. N 28515-53

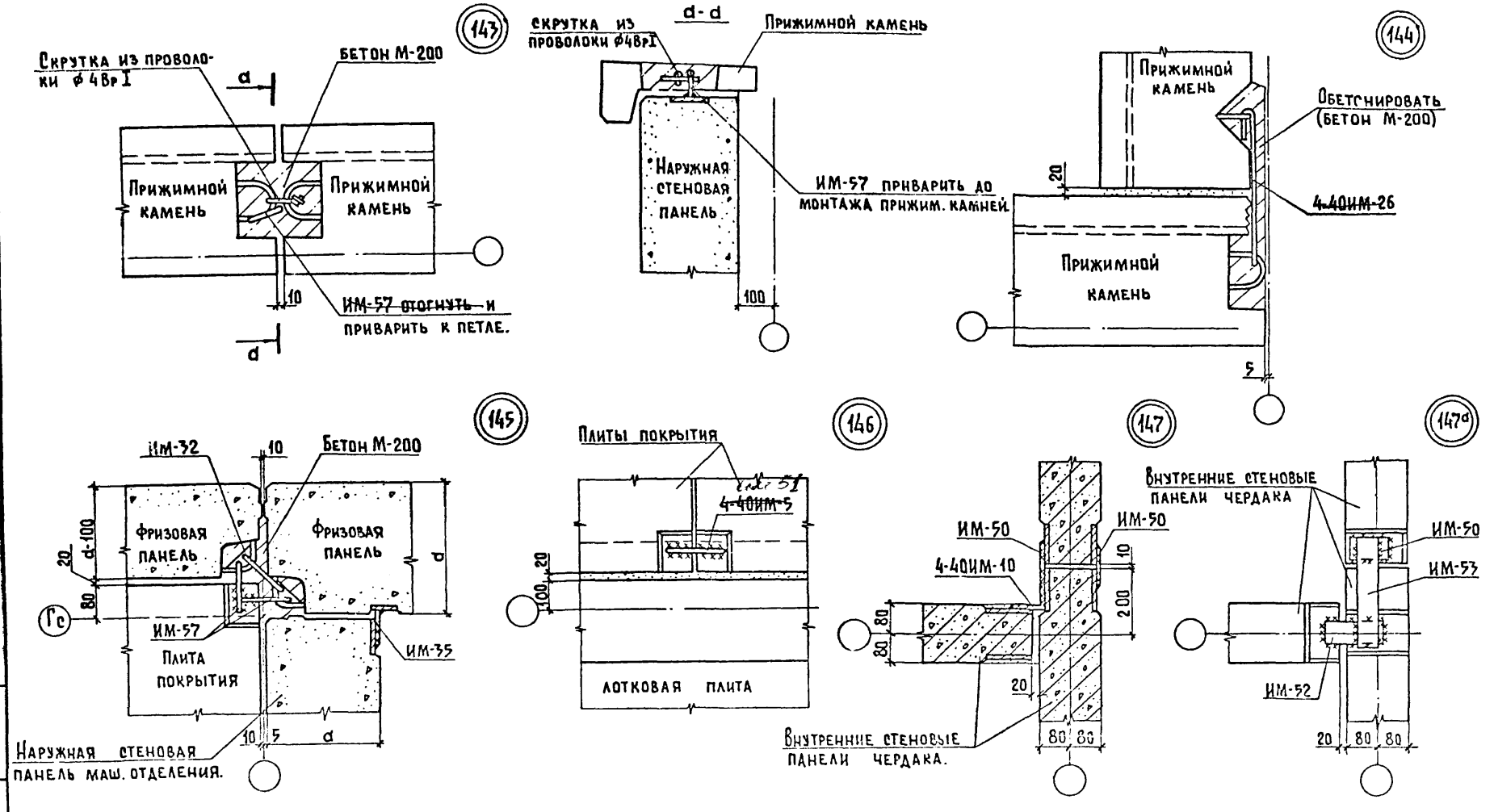

Общие примечания см. пояснительную записку.

Зав. отд.	Пересыпкин		Серия 125	ч. 9 р. 9-37
Гл. инж. отд.	Сидоров			
Гл. кон. отд.	Дмитриев		Узлы 143, 144, 145, 146, 147, 147а.	Стадия Р; Лист 54; Листов
Гл. кон. пр.	Шеварев			
Рук. бриг.	Киселева			По железобетону им. А.А. Якушева Госстроя РСФСР
Провер.	Щеварева			
Разраб.	Локтионова			

Инв. № подл. | Подпись и дата | Взам. инв. №

Копировал: Балакина. Арх. № 28515-54 Формат: 12.

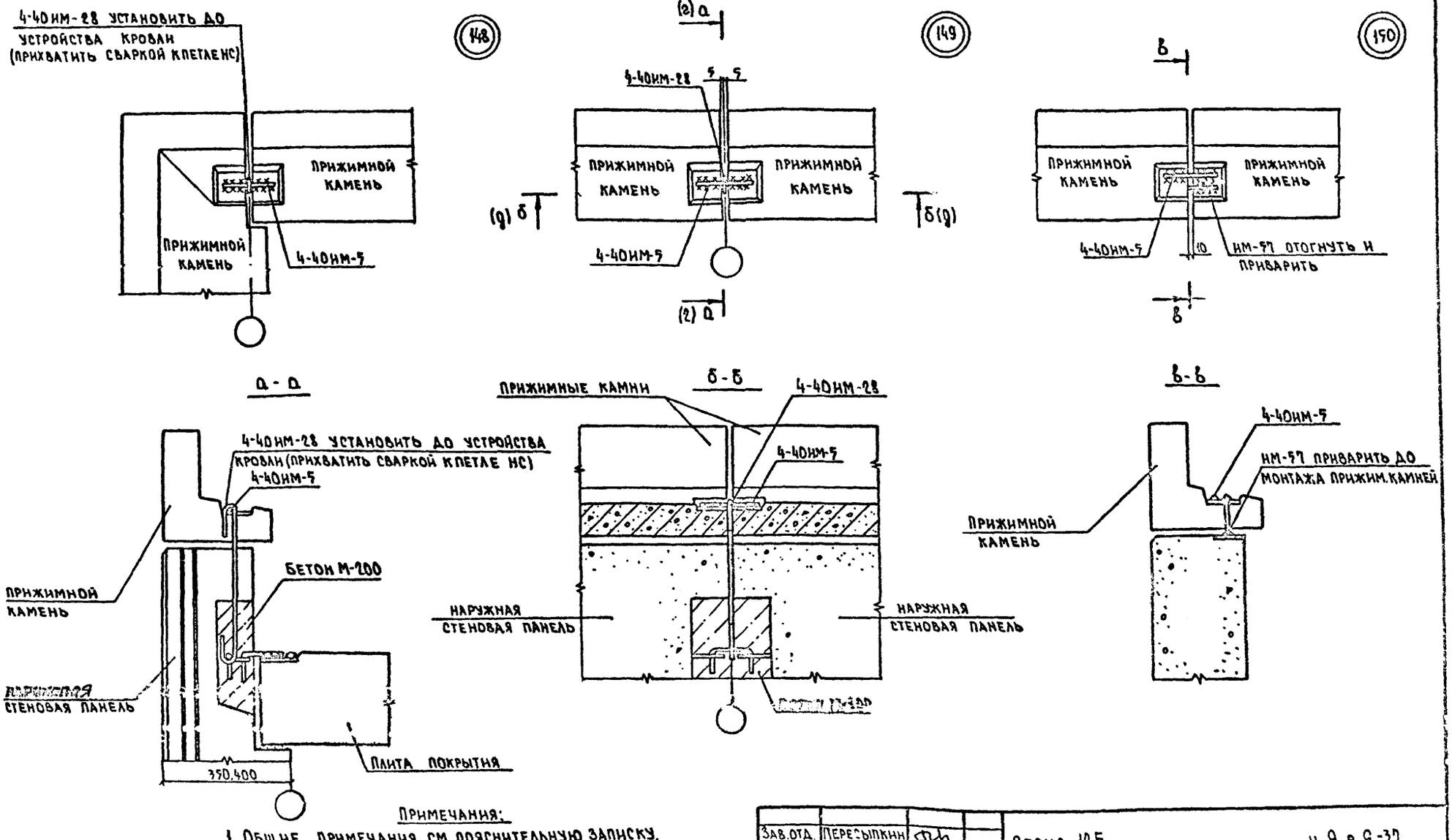

ПРИМЕЧАНИЯ:

1. Общие примечания см. пояснительную записку.
2. На сечениях а-а, б-б и в-в кровля условно не показана.
3. Сечения 2-2 и д-д даны на листе 56.

Зав. отд.	Пересыпкин	
Гл. инж. отд.	Сидоров	
Гл. кон. отд.	Дмитриев	
Гл. кон. пр.	Шеварев	
Рук. бриг.	Киселева	
Провер.	Шеварева	
Разраб.	Локтионова	

Серия 125 ч. 9 р. 9-37

Узлы 148, 149, 150 (двухрядная разрезка)

Стадия	Лист	Листов
Р	57	

КБ по железобетону им. А.А. Якушева Госстроя РСФСР

Инв. № подл. | Подпись и дата | Взам. инв. №

Копировал: Арх. № 28515-55

Формат: 12 г.

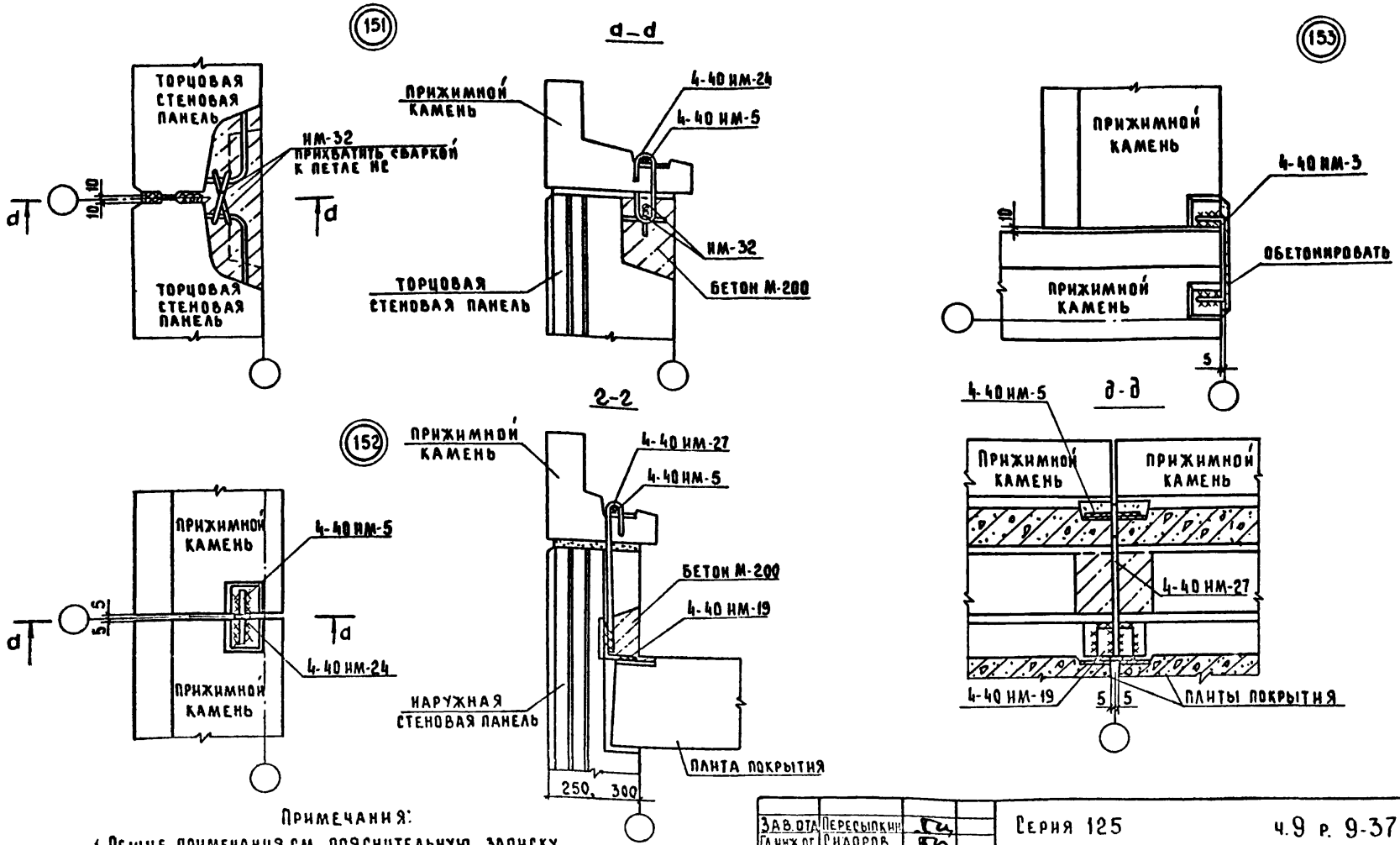

Примечания:

1. Общие примечания см. пояснительную записку.
2. Расположение сечений 2-2 и д-д дано на листе 55
3. Сечения 2-2 и д-д даны только для варианта наружных стеновых панелей толщиной 250 и 300 мм.

Зав. отд	Пересыпкин	
Гл. инж. от	Сидоров	
Гл. конс. от	Дмитриев	
Гл. конс. от	Шевырев	
Рук. бриг	Киселева	
Провер	Шевырева	
Разраб	Локтионова	

Серия 125 ч.9 р. 9-37

Узлы 151, 152, 153 (двухрядная разрезка)

Стадия	Лист	Листов
Р	56	

ЦНИИОМТП ПО ЖЕЛЕЗОБЕТОНУ им. А.А. Якушева ГОССТРОЯ РСФСР

Копир

Дом Арх. N28515-56 ФОРМАТ: 12Г

Инв. № подл. | Подп. и дата | Взам. инв. №

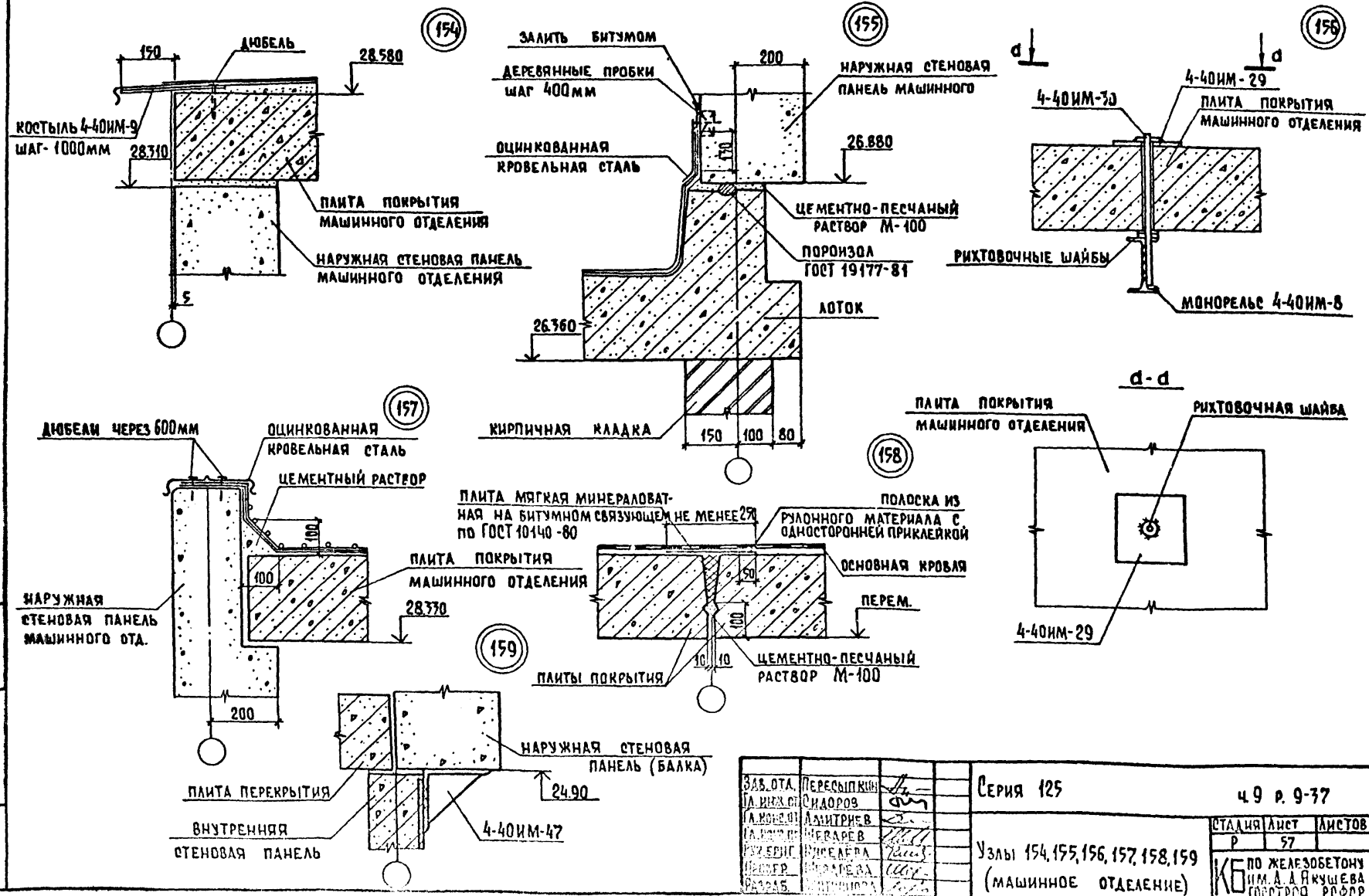

Зав.отд.	Пересыпкин	
Гл.инж.сект.	Сидоров	
Гл.констр.	Дмитриев	
Гл.инж.пр.	Неварев	
Рук.группы	Киселева	
Инженер	Кораева	
Рисовал	Кирюшова	

Серия 125 ч 9 р. 9-37

Узлы 154, 155, 156, 157, 158, 159 (машинное отделение)

Стадия	Лист	Листов
Р	57	

КБ по железобетону им. А.А. Якушева Госстроя РСФСР

Копировал: Балакина. Арх. №8515-57 Формат: 12 Г.

Инв.№ подл. | Подпись и дата | Взам.инв.№

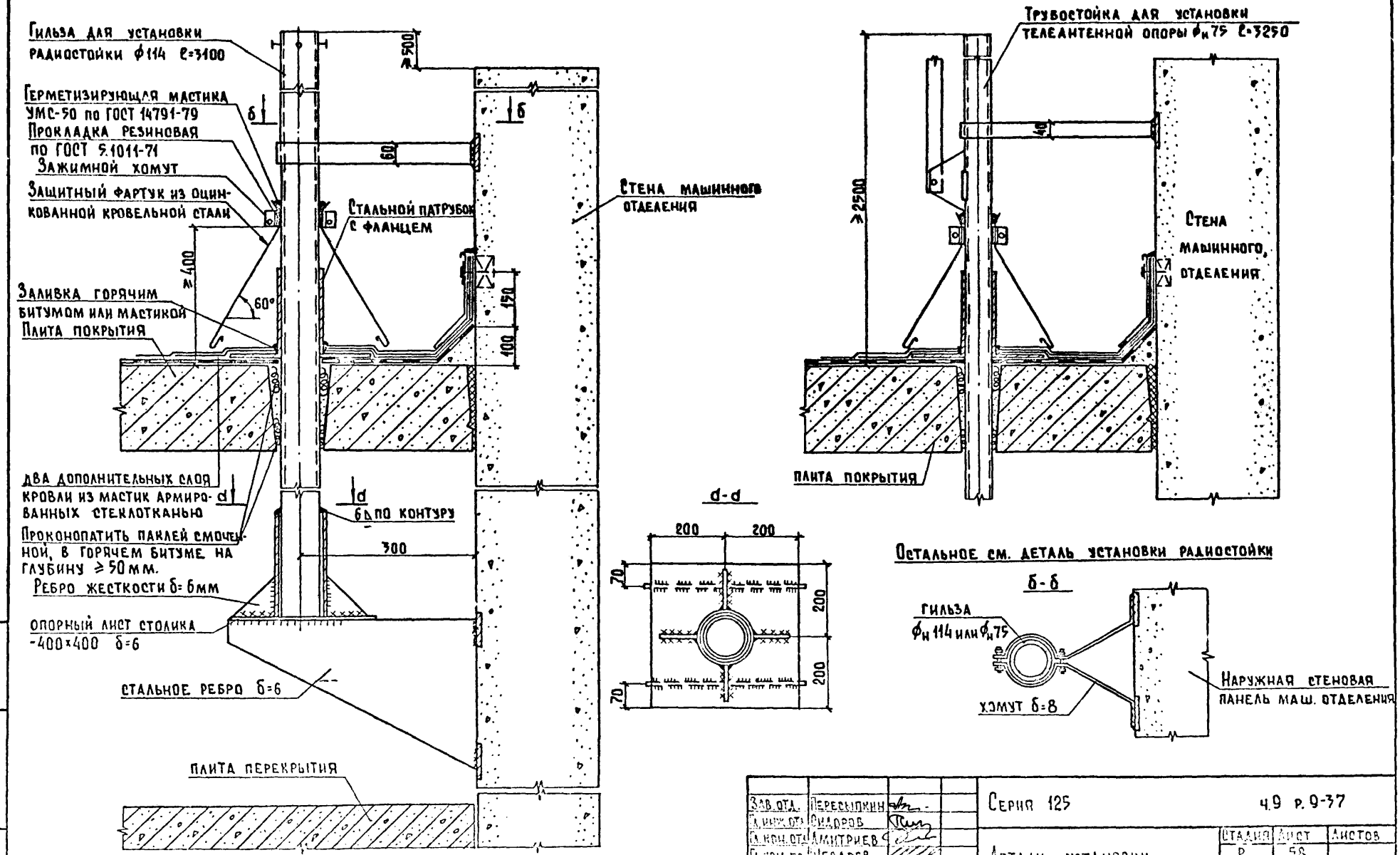

Зав. отд.	Пересыпкин		Серия 125		ч.9 р. 9-37
Гл. инж. отд.	Сидоров				
Гл. кон. отд.	Дмитриев		Детали установки радиостойки и телеантенны.	Стадия	Лист	Листов
Гл. кон. пр.	Шеварев			Р	58	
Инж. серии	Киселева			КБ по железобетону им. А.А. Якушева Госстроя РСФСР		
П. ребр.	Шерарёва					
[illegible]	Локтионова					

Инв. № подл. | Подпись и дата | Взам. инв. №

Копировал: Балакина. Арх. №28515-58 Формат: 12.

План машинного отделения на отм. 25.220

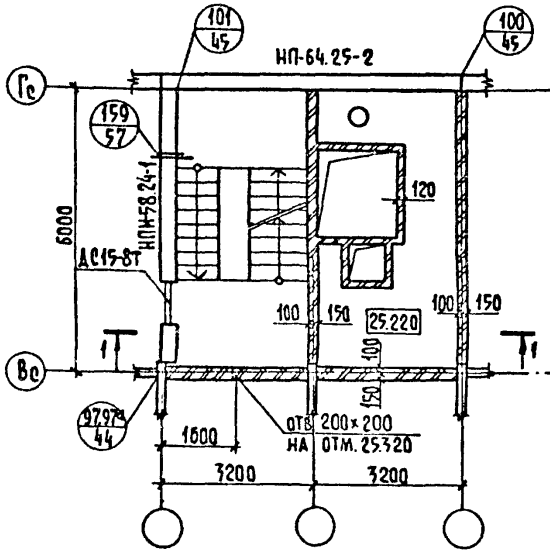

План машинного отделения на отм. 26.130

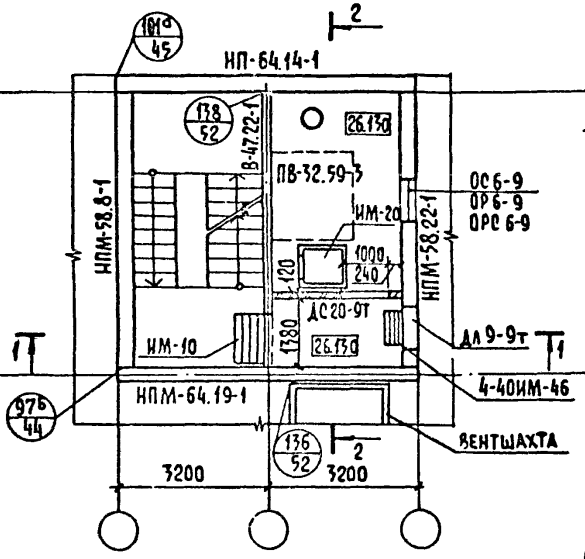

План покрытия машинного отделения

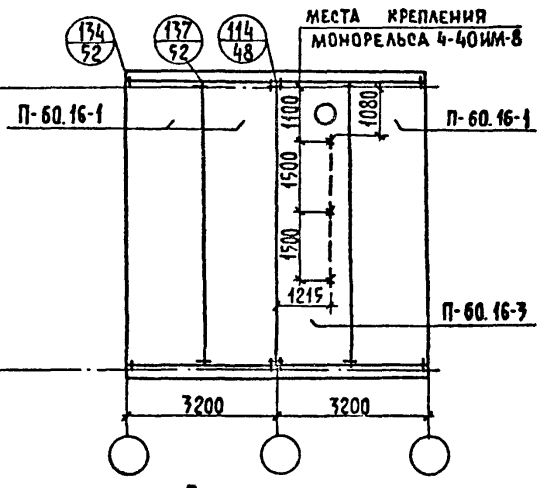

План кровли.

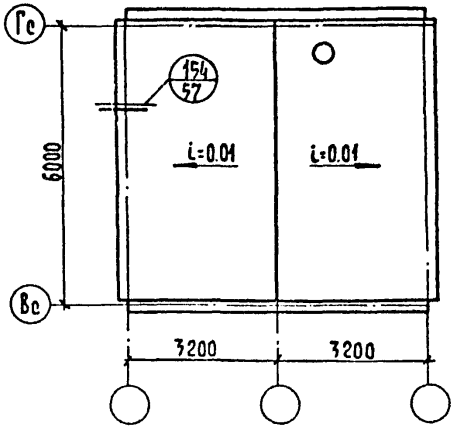

1-1

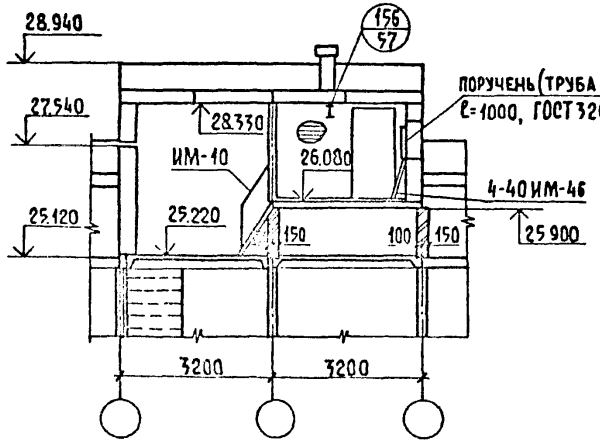

2-2

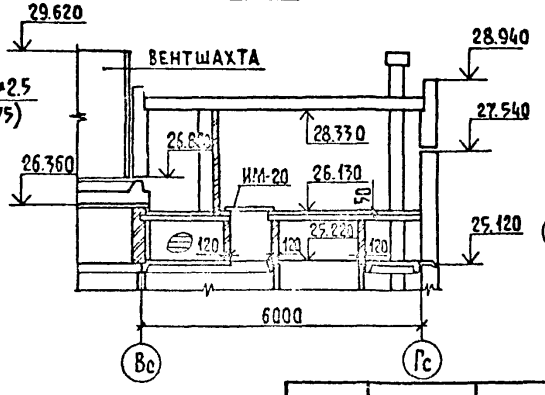

Примечание.

Дверь ДС 15-8т устанавливать с герметизирующими прокладками.

Зав. отд.	Пересыпкин		Серия 125	ч. 9 р. 9-37
Гл. инж. от.	Сидоров			
Гл. арх. от.	Дмитриев			
Гл. конс. по	Шевалёв		Машинное отделение лифта	Стадия: Р; Лист: 59; Листов:
Рук. гр.	Киселева			ЦНИИЭП по железобетону им. А.А. Якушева Госстроя РСФСР
Проверил	Филюшкин			

Копировал: Балакина. Арх. №28515-59 Формат: 12Г.

Инв. N подл. | Подпись и дата | Взам. инв. №

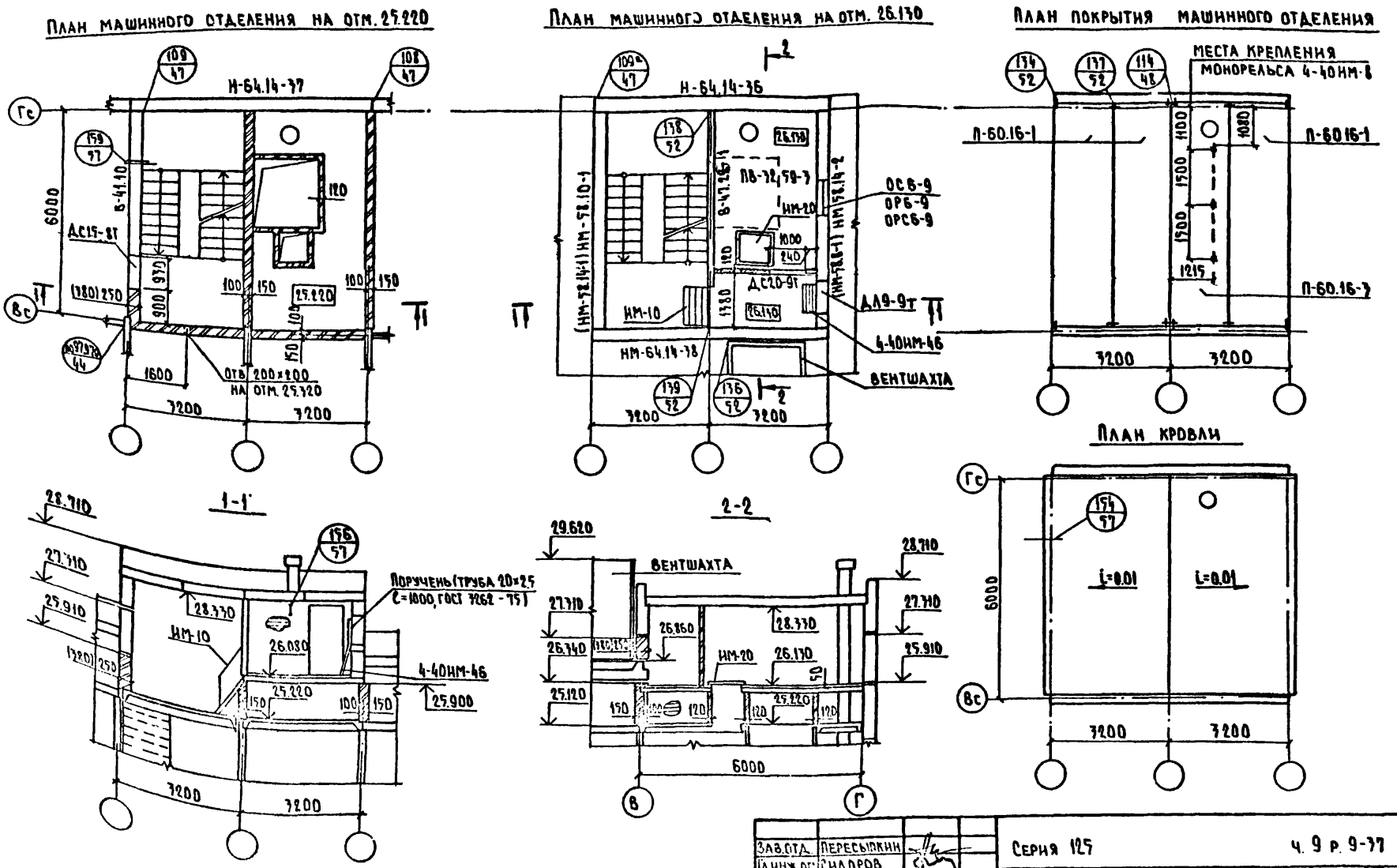

Примечания:

1. Размер в скобках дан для наружных стен толщиной 400мм.
2. Дверь ДС15-8Т устанавливать с герметизирующими прокладками.

Зав.отд.	Пересыпкин		
Гл.инж.отд.	Сидоров		
Гл.кон.отд.	Д.Митриев		
Гл.кон.пр.	Шкварев		
Рук.бриг.	Киселева		
Проверил	Ольшанкин		
Разраб.	Локтионова		

Серия 125 ч. 9 р. 9-37

Машинное отделение лифта (двухрядная разрезка)

Стадия	Лист	Листов
Р	60	

КБ по железобетону им. А.А. Якушева Госстроя РСФСР

Копировал: [illegible] - Арх. № 28515-60

Формат: 12г

Инв. № подл. | Подпись и дата | Взам. инв. №

МОНТАЖНЫЕ ФАСАДЫ МАШИННОГО ОТДЕЛЕНИЯ (ОДНОРЯДНАЯ РАЗРЕЗКА)

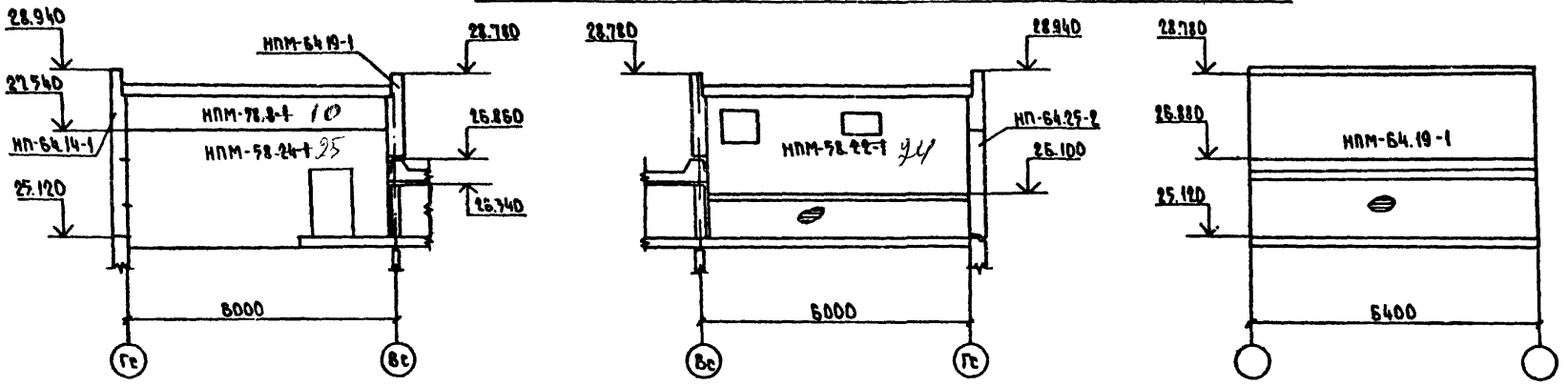

МОНТАЖНЫЕ ФАСАДЫ МАШИННОГО ОТДЕЛЕНИЯ (ВАРИАНТ ДВУХРЯДНОЙ РАЗРЕЗКИ)

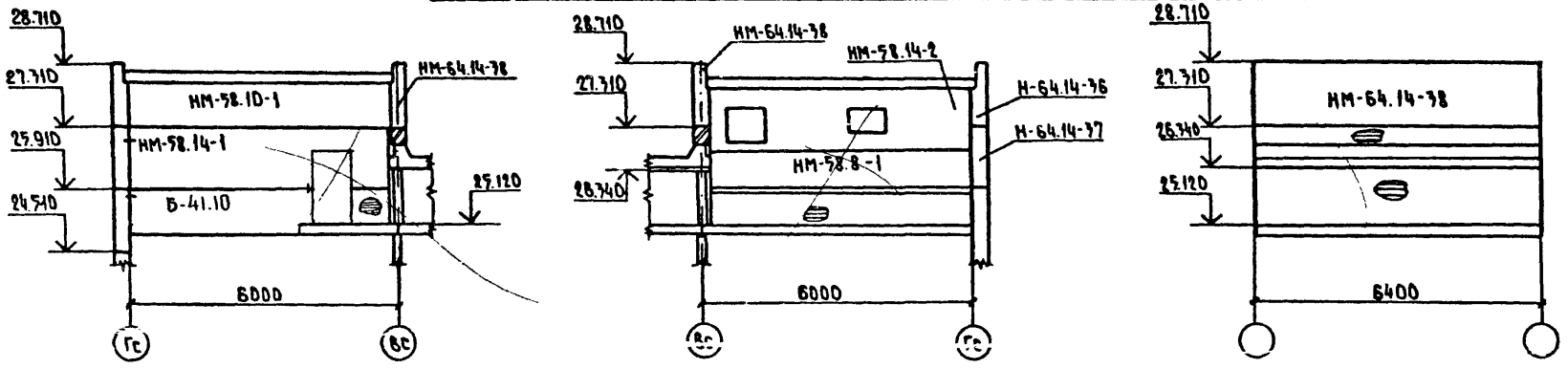

ЗАВ.ОТД.	ПЕРЕСЫПКИН		Серия 125		ч.9 р.9-37	
ГЛ.ИНЖ.ОТД.	СИДОРОВ					
ГЛ.КОН.ОТД.	ДМИТРИЕВ		Монтажные фасады машинного отделения	СТАДИЯ	ЛИСТ	ЛИСТОВ
ГЛ.КОН.ПР.	ШЕВАРЕВ			Р	61	
РУК.БРИГ.	КИСЕЛЕВА			КБ по железобетону им. А.А. Якушева Госстроя РСФСР		
ПРОВЕР.	ШЕВАРЕВА					
РАЗРАБ.	ЛОКТИОНОВА					

ИНВ.№ ПОДЛ. | ПОДПИСЬ И ДАТА | ВЗАМ.ИНВ.№

Копировал: [illegible] Арх №26515-61 Формат: 12г

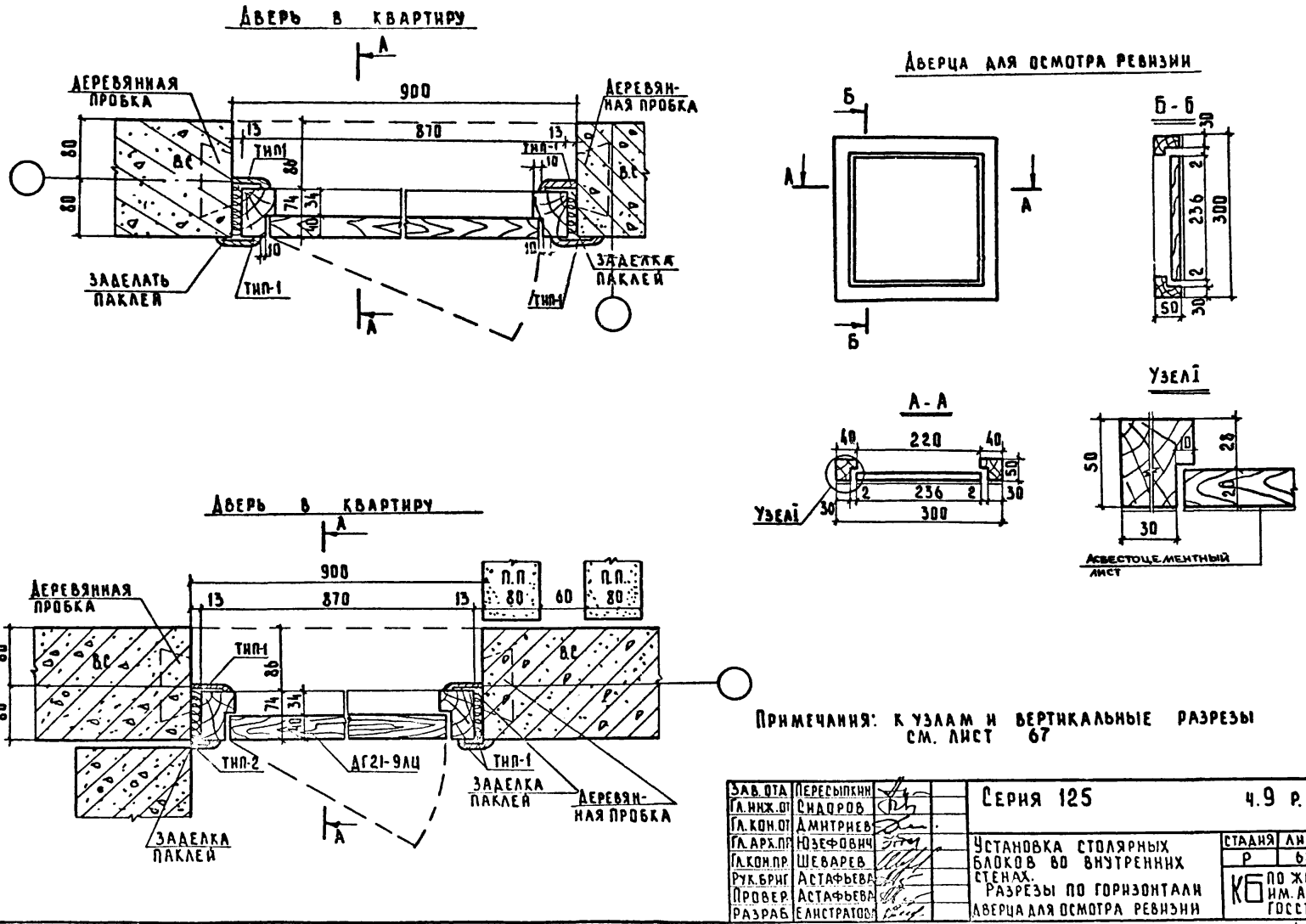

Примечания: к узлам и вертикальные разрезы см. лист 67

Зав. отд.	Пересыпкин	
Гл. инж. от	Сидоров	
Гл. кон. от	Дмитриев	
Гл. арх. пр.	Юзефович	
Гл. кон. пр.	Шеварев	
Рук. бриг.	Астафьева	
Провер.	Астафьева	
Разраб.	Елистратова	

Серия 125 ч.9 р. 9-37

Установка столярных блоков во внутренних стенах.
Разрезы по горизонтали
Дверца для осмотра ревизии

Стадия	Лист	Листов
Р	62	

КБ по железобетону им. А. А. Якушева Госстроя РСФСР

Арх. N 28515-62

Формат: 12Г

Инв. N подл. | Подп. и дата | Взам. инв. N

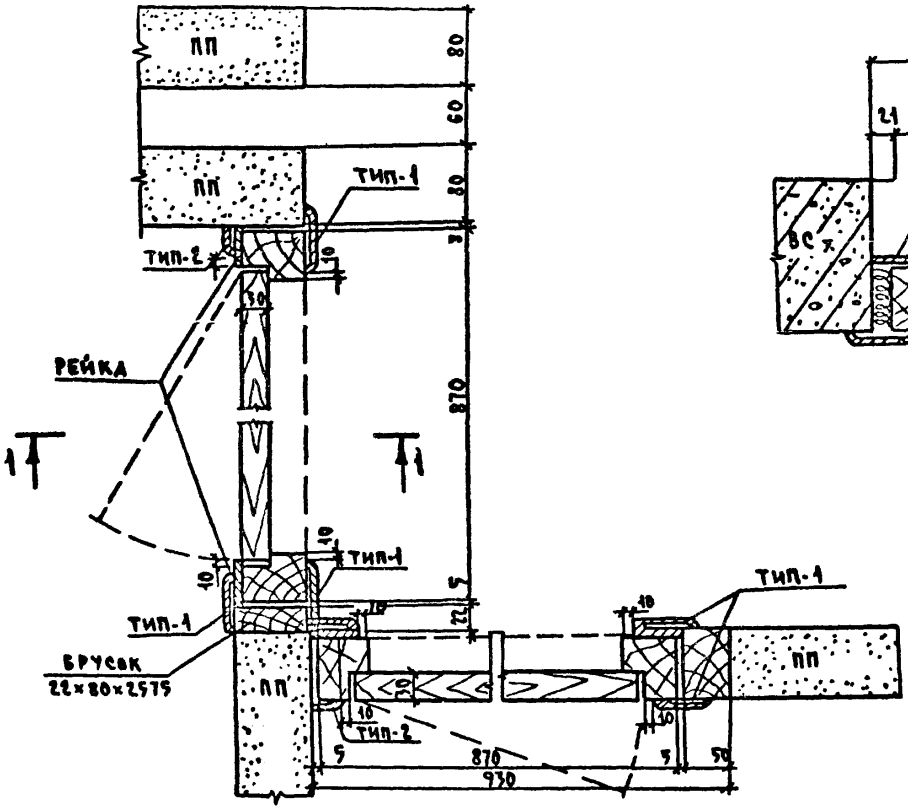

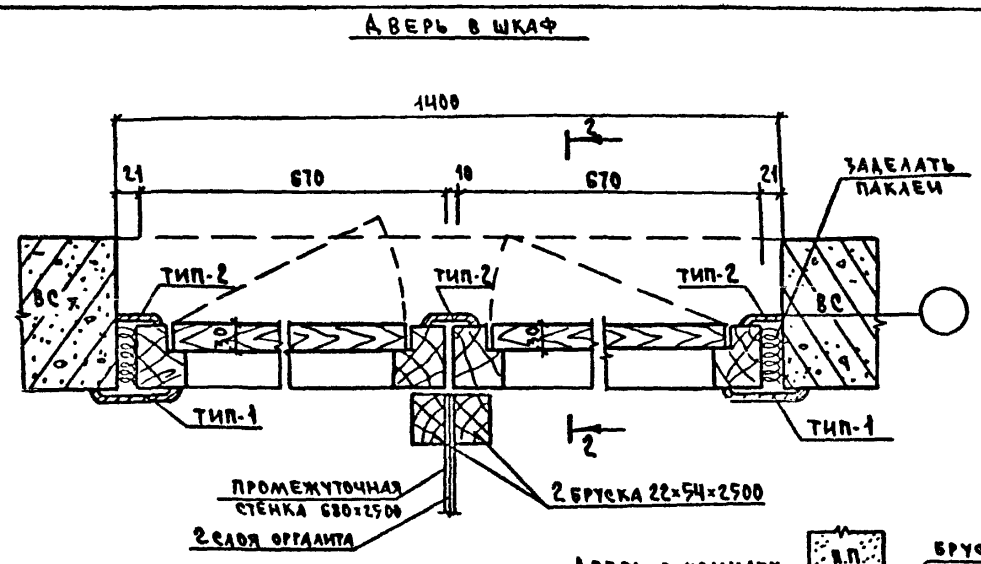

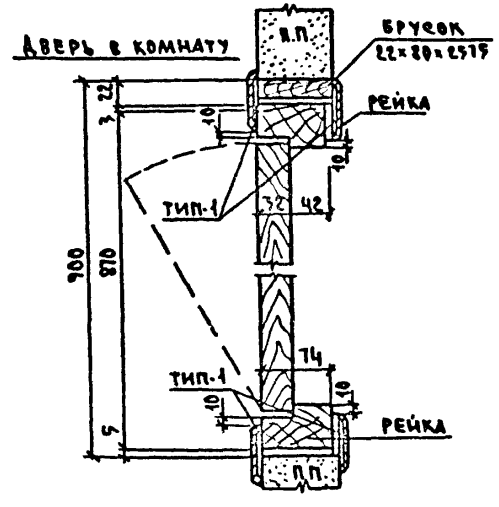

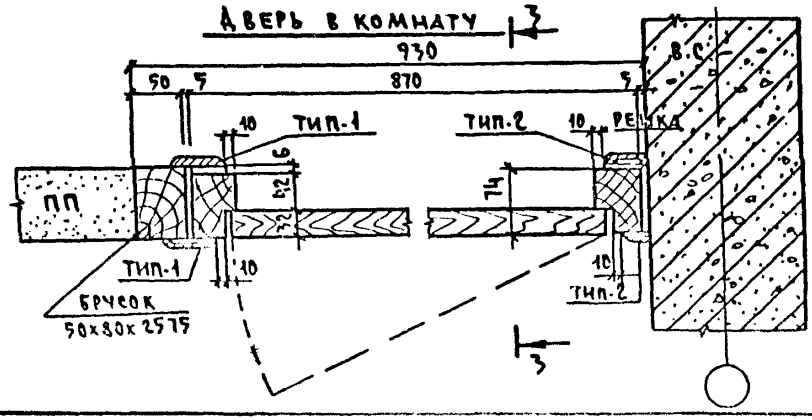

ОБЩИЕ ПРИМЕЧАНИЯ И РАЗРЕЗЫ ПО ВЕРТИКАЛИ СМ. ЛИСТЫ 66,68

ЗАВ. ОТД.	ПЕРЕСЫПКИН	
ГЛ. ИНЖ. ОТ.	СИДОРОВ	
ГЛ. КОН. ОТ.	ДМИТРИЕВ	
ГЛ. АРХ. ПР.	ЮЗЕФОВИЧ	
ГЛ. КОН. ПР.	ШЕВАРЕВ	
РУК. БРИГ.	АСТАФЬЕВА	
ПРОВЕР.	АСТАФЬЕВА	
РАЗРАБОТ.	ЕЛИСТРАТОВ	

СЕРИЯ 125 ч.9 р. 9-37

УСТАНОВКА СТОЛЯРНЫХ БЛОКОВ ВО ВНУТРЕННИХ ПЕРЕГОРОДКАХ И СТЕНАХ РАЗРЕЗЫ ПО ГОРИЗОНТАЛИ

СТАДИЯ	ЛИСТ	ЛИСТОВ
Р	65	

КБ ПО ЖЕЛЕЗОБЕТОНУ ИМ. А.А. ЯКУШЕВА ГОССТРОЯ РСФСР

ИНВ. № ПОДЛ. | ПОДПИСЬ И ДАТА | ВЗАМ. ИНВ. №

КОПИРОВАЛ: Арх. № 28515-63 ФОРМАТ: 12г

Дверь в кухню

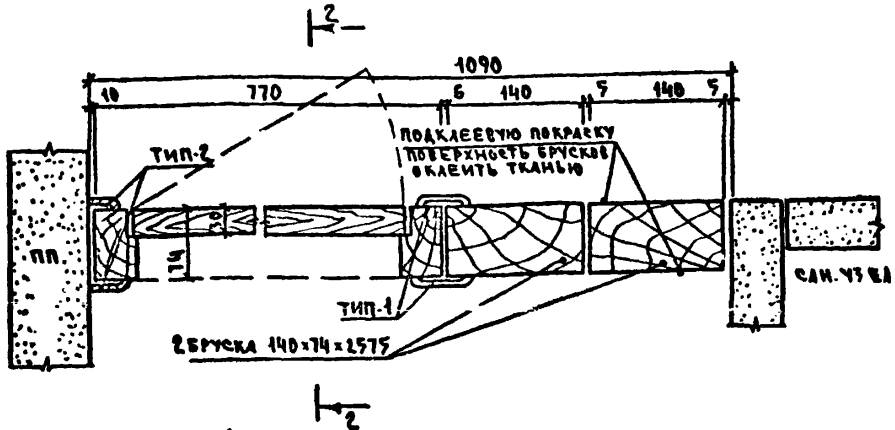

Дверь в кухню и комнату

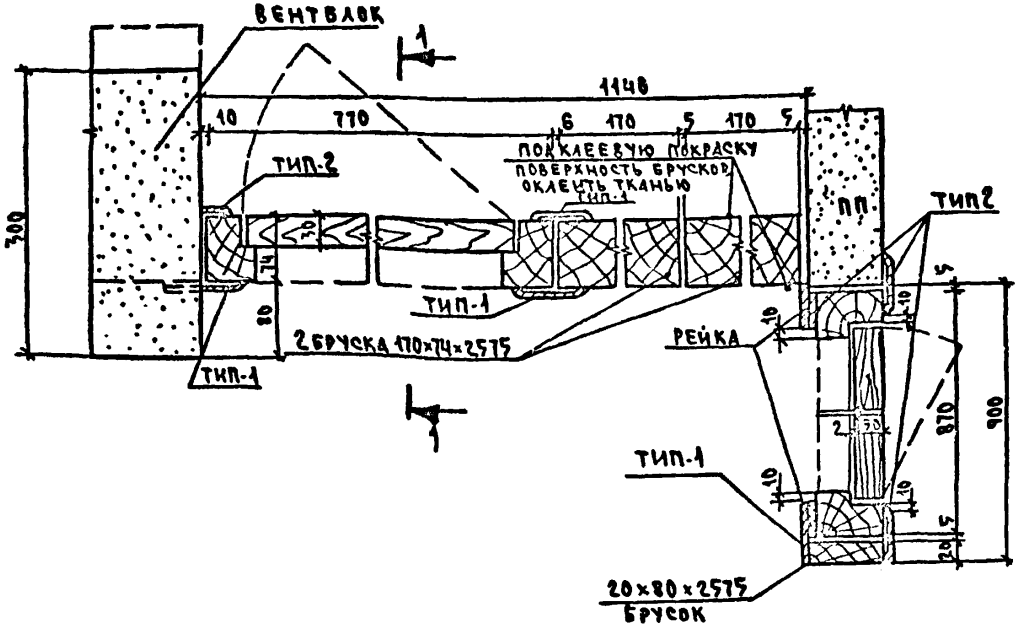

Дверь в кухню

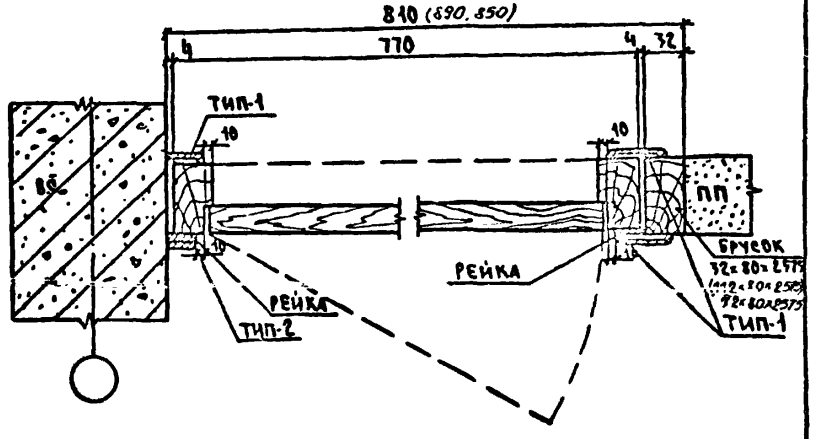

Примечания:

1. Все дверные коробки крепятся непосредственно к бетонной поверхности дюбелями с помощью специальных пистолетов, в случае отсутствия пистолета в рассверленные по месту отверстия устанавливаются деревянные пробки (4 шт. по высоте), к которым коробки крепятся гвоздями, или же деревянные пробки закладываются при изготовлении панелей.
2. Узлы установки столярных блоков (разрезы по вертикали) см. лист 66.

Зав. отд.	Пересыпкин	
Гл. инж. от.	Сидоров	
Гл. конс. от.	Амитриев	
Гл. арх. пр.	Юзефович	
Гл. конс. пр.	Шевардв	
Рук. бриг.	Астафьева	
Провер.	Астафьева	
Разработ.	Елистратов	

Серия 125 ч. 9 р. 9-37

Установка столярных блоков во внутренних стенах и перегородках. Разрезы по горизонтали

Стадия	Лист	Листов
Р	64	

КБ по железобетону им. А.А. Якушева Госстроя РСФСР

Копировал: Федоров Арх. № 28515-64 Формат: 12г

Сверил:

Дверь в раздельный санузел

Дверь в совмещённый санузел

/Санузлы из отдельных элементов/

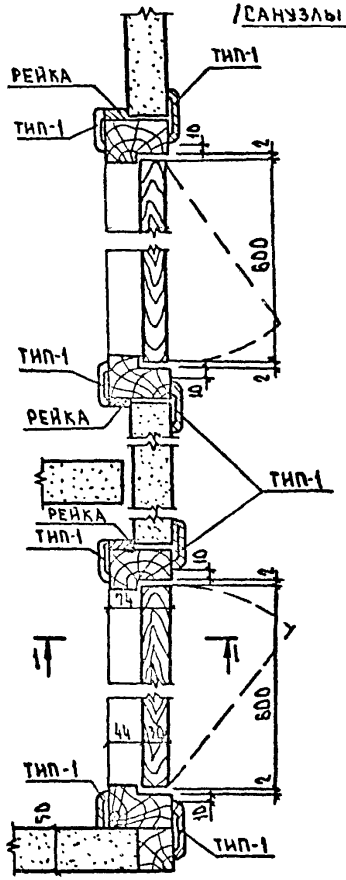

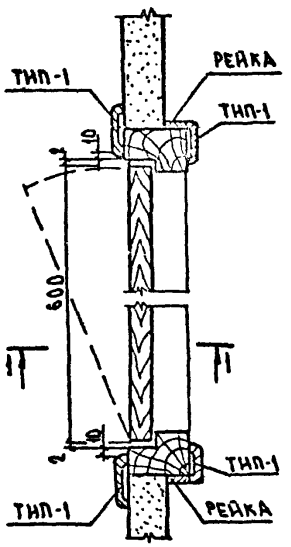

Дверь в раздельный санузел

/Объёмные санкабины/

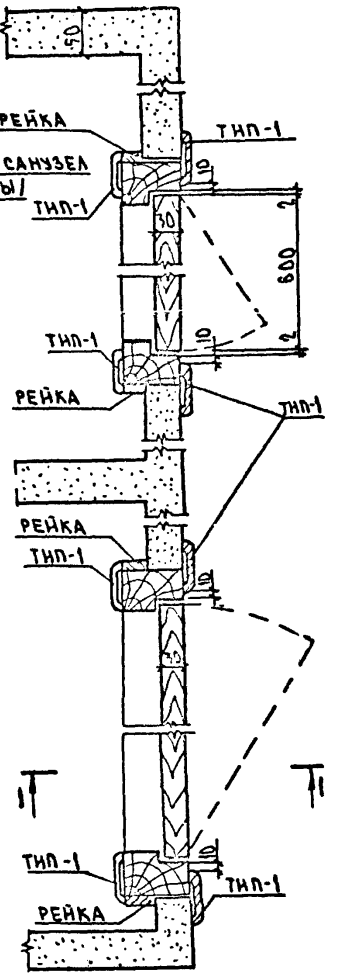

Общие примечания и вертикальные разрезы см. лист 68.

ЗАВ. ОТД.	ПЕРЕСЫПКИН		
ГЛ. ИНЖ. ОТД.	СИДОРОВ		
ГЛ. КОН. ОТД.	ДМИТРИЕВ		
ГЛ. АРХ. ПР.	ЮЗЕФОВИЧ		
ГЛ. КОН. ПР.	ШЕВАРЕВ		
РУК. БРИГ.	АСТАФЬЕВА		
ПРОВЕРИЛ	АСТАФЬЕВА		
РАЗРАБОТ.	ЕЛИСТРАТОВА		

Серия 125 ч.9 р.9-37

Установка столярных блоков во внутренних перегородках
Разрезы по горизонтали

СТАДИЯ	ЛИСТ	ЛИСТОВ
Р	65	

КБ по железобетону им. А.А. Якушева Госстроя РСФСР

Копировал: Вер-Арх. №2 515-65 Формат: 12г

ИНВ. №ПОДЛ.	ПОДПИСЬ И ДАТА	ВЗАМ. ИНВ. №

Дверь в комнату и кухню
1-1

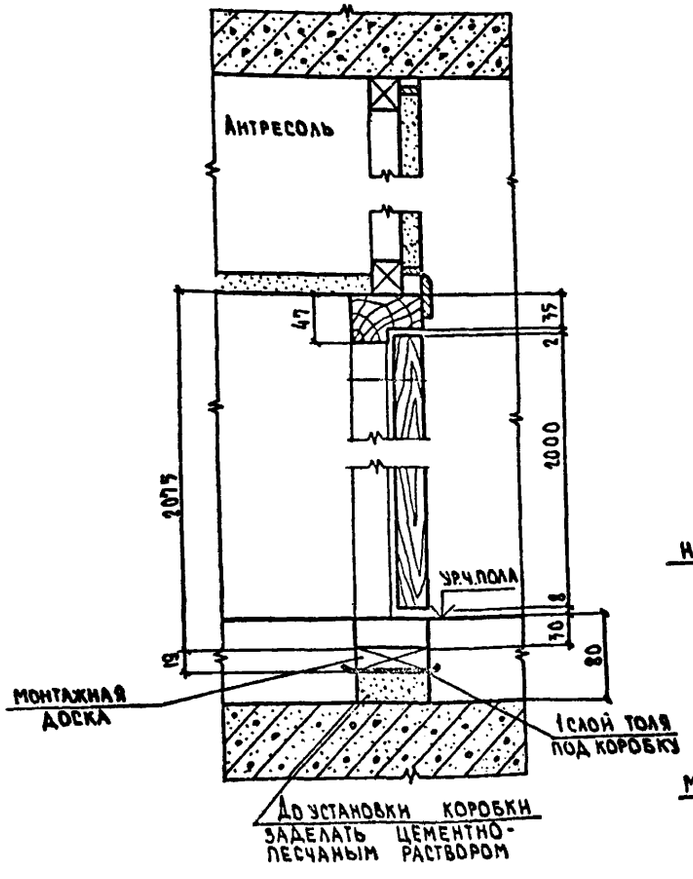

Дверь в кухню
2-2

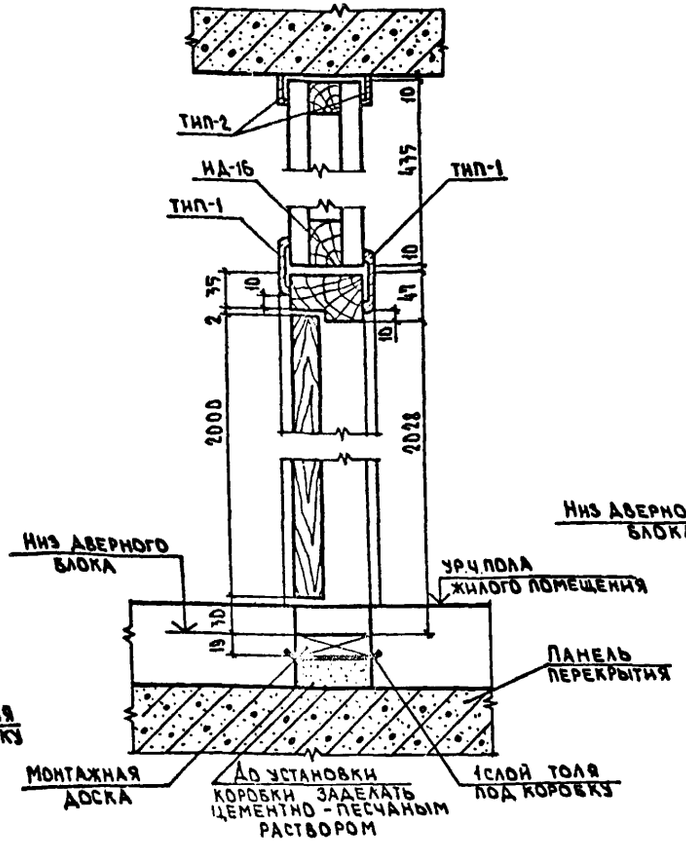

Дверь в комнату
3-3

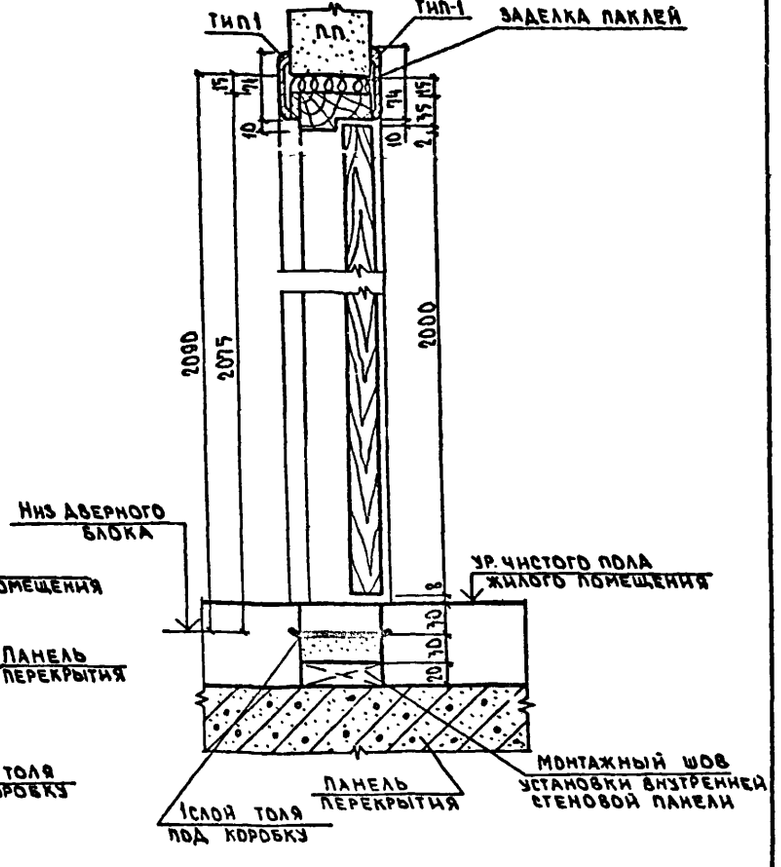

Примечания и разрезы по горизонтали см. листы 61, 63, 64.

Зав.отд.	Пересыпкин		
Гл.инж.отд.	Сидоров		
Гл.кон.отд.	Дмитриев		
Гл.арх.пр.	Юзефович		
Гл.кон.пр.	Шеварев		
Рук.бриг.	Астафьева		
Проверил	Астафьева		
Разработ.	Елистратова		

Серия 125 ч.9 р.9-37

Установка столярных блоков во внутренних стенах и перегородках. Разрезы по вертикали.

Стадия	Лист	Листов
Р	66	

КБ по железобетону им. А.А. Якушева Госстроя РСФСР

Копировал: Вбр. Арх. N 28515-66

Формат: 12г

Инв. № подл. | Подпись и дата | Взам. инв. №

Дверь в квартиру

Б-Б

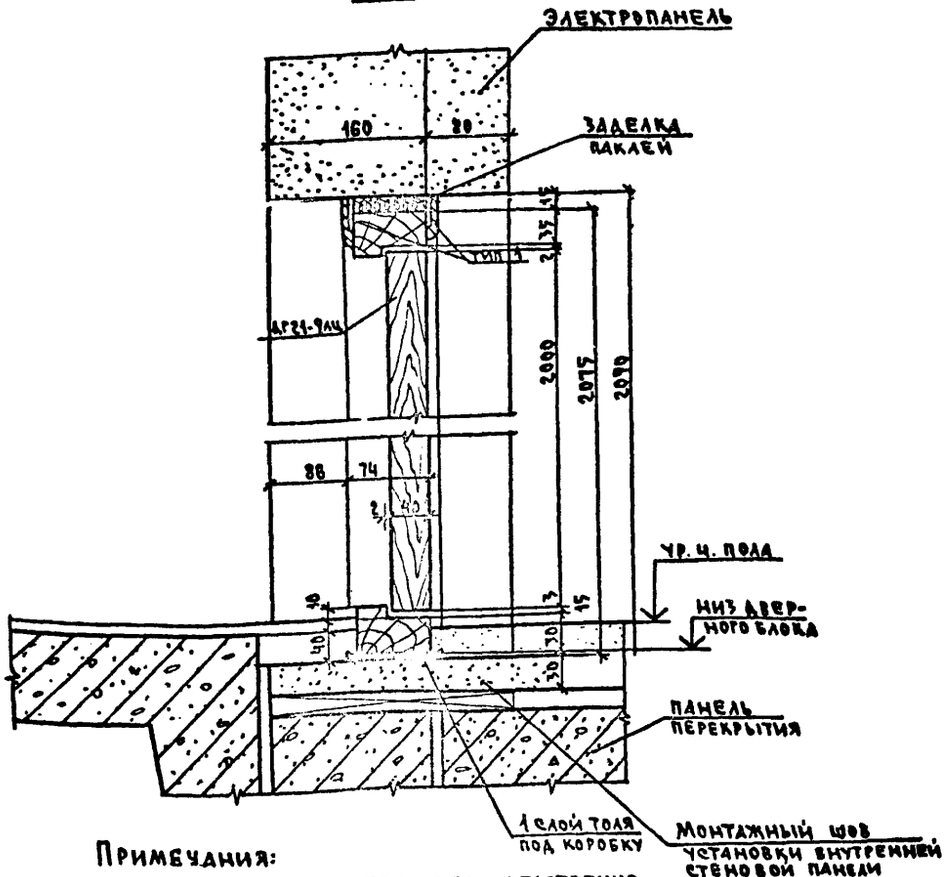

Дверь в квартиру

А-А

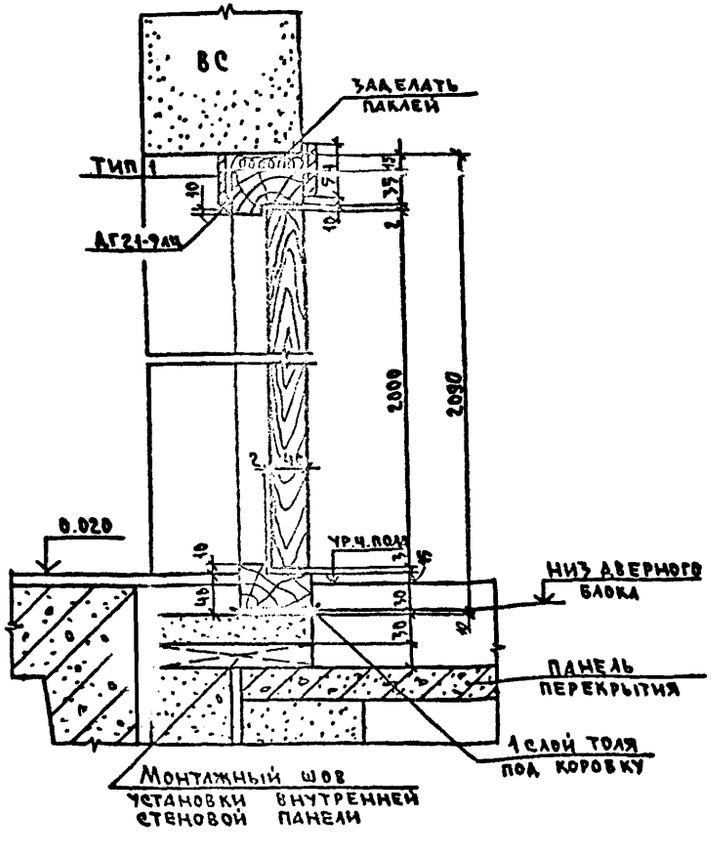

Примечания:

1. Все дверные коробки крепятся непосредственно к бетонной поверхности дюбелями с помощью специальных пистолетов. В случае отсутствия пистолета в рассверленные по месту отверстия устанавливаются деревянные пробки (4 шт. по высоте), к которым коробки крепятся гвоздями или же деревянные пробки закладываются при изготовлении панелей.
2. Узлы установки столярных блоков (разрезы по горизонтали) см. листы 62.

Зав. отд.	Пересыпкин	
Гл. инж. от.	Сидоров	
Гл. кон. от.	Дмитриев	
Гл. арх. пр.	Юзефович	
Гл. кон. пр.	Шеварёв	
Рук. бриг.	Астафьева	
Провер.	Астафьева	
Разработ.	Екатратова	

Серия 125 ч.9 р.9-37

Установка столярных блоков во внутренних стенах. Разрезы по вертикали

Стадия	Лист	Листов
Р	67	

КБ железобетону им. А.А. Якушева Госстроя РСФСР

Копировал: Арх. № 28515-67 Формат: 12г

Инв. № подл. | Подпись и дата | Взам. инв. №

ДВЕРЬ В КЛАДОВУЮ
2-2

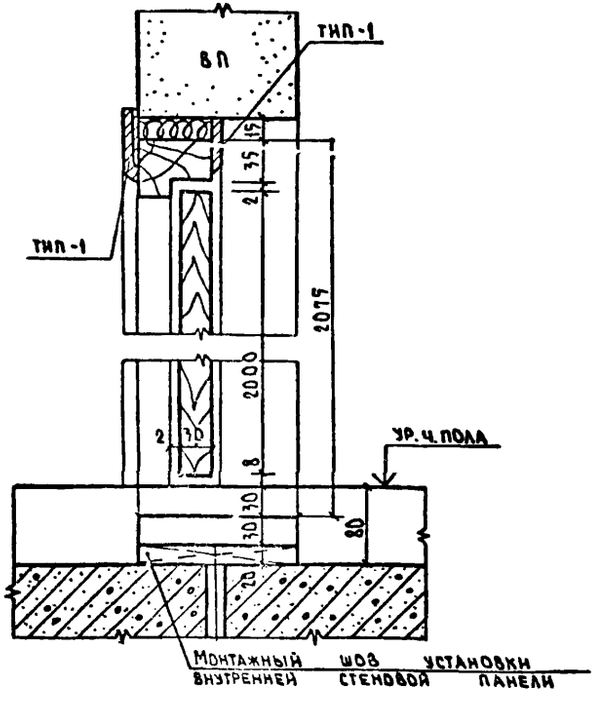

ДВЕРЬ В САНУЗЕЛ
1-1

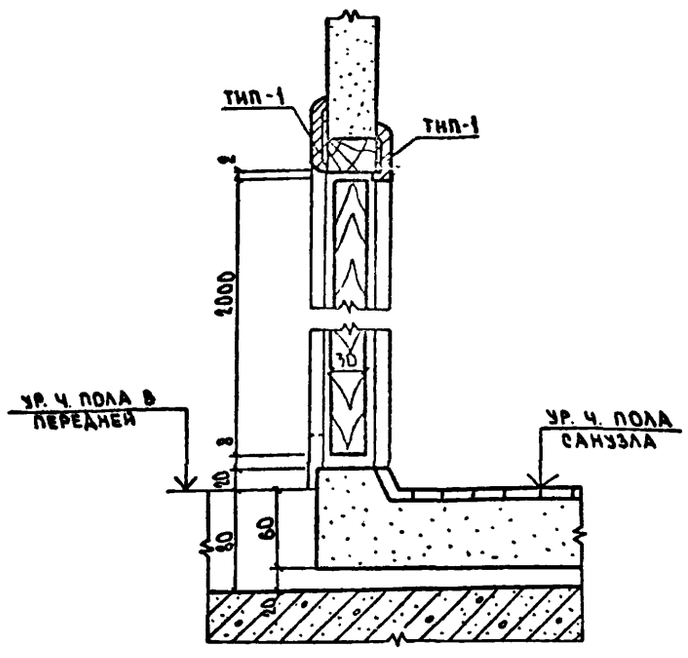

Примечания:

1. Все дверные коробки крепятся непосредственно к бетонной поверхности дюбелями с помощью специальных пистолетов, в случае отсутствия пистолета в рассверленные по месту отверстия устанавливаются деревянные пробки (4 шт. по высоте) к которым коробки крепятся гвоздями или же деревянные пробки закладываются при изготовлении панелей.
2. Узлы установки столярных блоков (разрезы по горизонтали) см. листы 61, 63, 65.

Зав. отд.	Пересыпкин		
Гл. инж. отд.	Сидоров		
Гл. кон. отд.	Дмитриев		
Гл. арх. пр.	Юзефович		
Гл. кон. пр.	Шеварев		
Рук. бриг.	Астафьева		
Проверил	Астафьева		
Разработ.	Елистратова		

Серия 125 ч. 9 р. 9-37

Установка столярных блоков во внутренних стенах и перегородках разрезы по вертикали

Стадия	Лист	Листов
Р	68	

КБ по железобетону им. А. А. Якушева Госстроя РСФСР

Инв. № подл. | Подпись и дата | Взам. инв. №

Копировал: Арх. N 28515-68 Формат: 12г

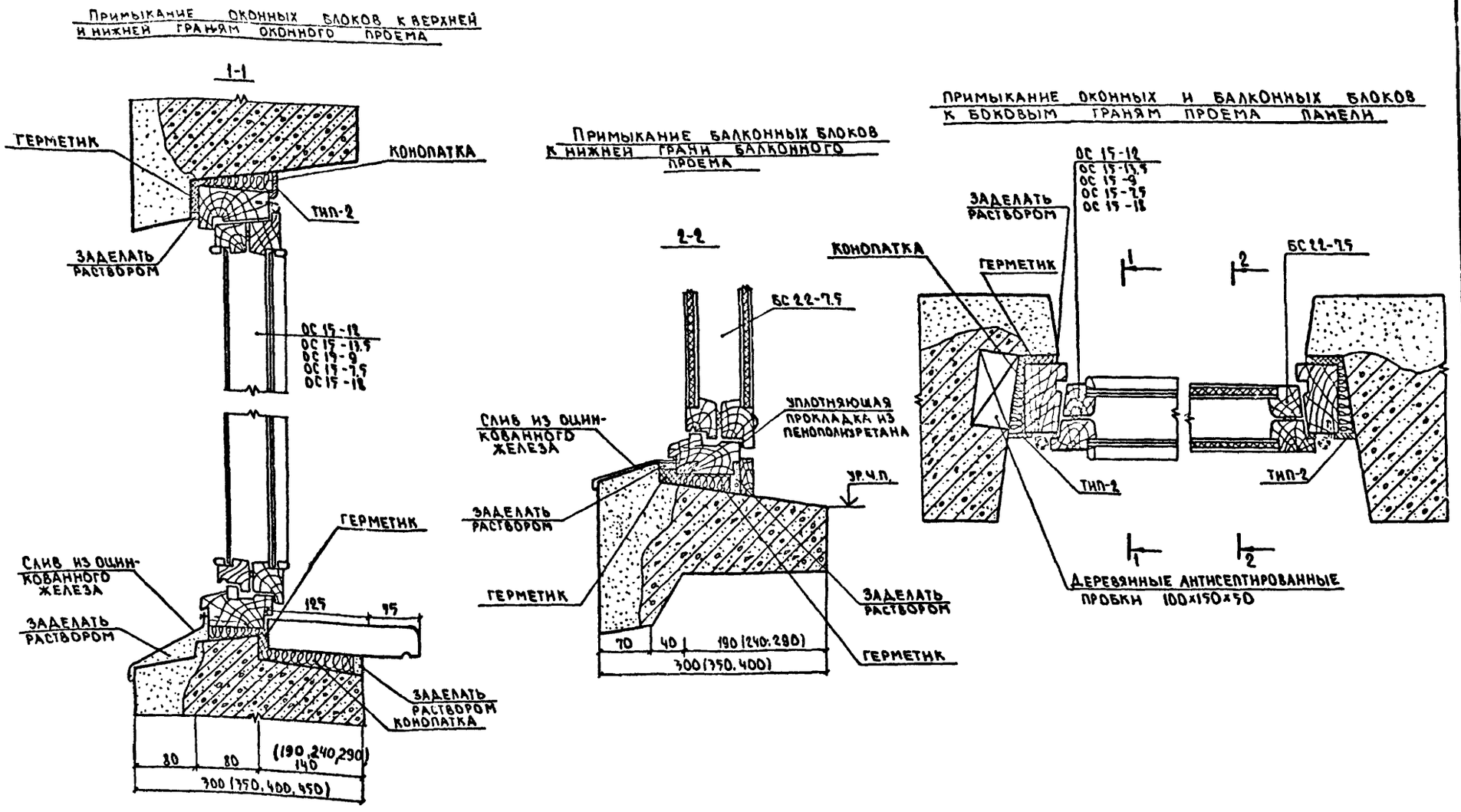

Зав.отд.	Пересыпкин		
Гл.инж.отд.	Сидоров		
Гл.кон.отд.	Дмитриев		
Гл.арх.пр.	Юзефович		
Гл.кон.пр.	Шеварев		
Рук.бр.арх.	Астафьева		
Проверил	Астафьева		
Разработ.	Белоусова		

Серия 125 49 р.9-37

Установка оконных и балконных блоков со спаренными переплетами в наружных стенах толщиной 300, 350, 400 горизонтальные и вертикальные разрезы

Стадия	Лист	Листов
Р	69	

КБ по железобетону им. А.А. Якушева Госстроя РСФСР

Копировал: Вбр. Арх. N 28515-69

Формат: 12г

Инв. № подл. | Подпись и дата | Взам. инв. №

Примыкание оконных блоков к верхней и нижней граням оконного проема

1-1

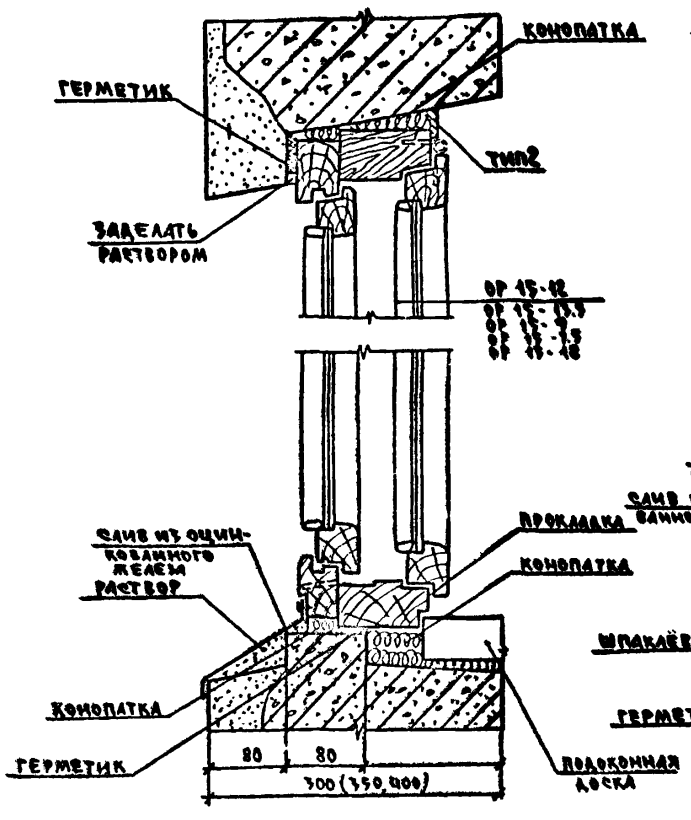

Примыкание балконных блоков к нижней грани балконного проема

2-2

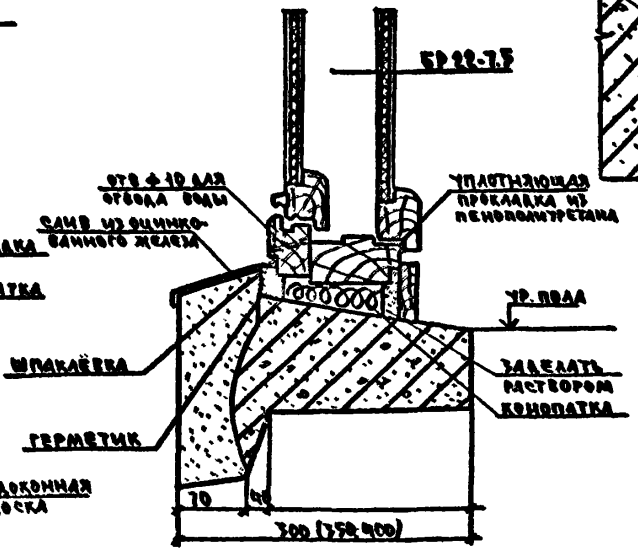

Примыкание оконных и балконных блоков к боковым граням проёма панели

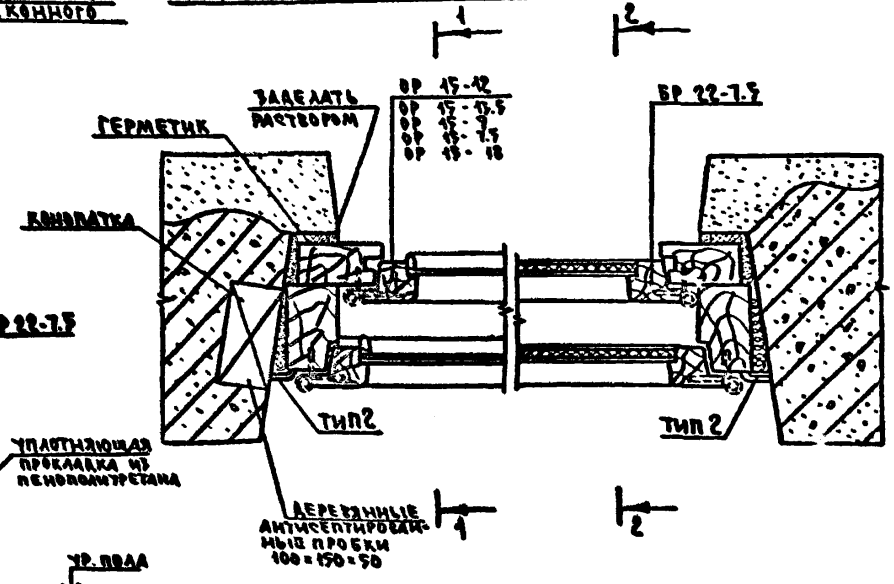

Зав. отд.	Пересыпкин		Серия 125		ч. 9 р. 9-37	
Гл. инж. от.	Сидоров					
Гл. кон. от.	Дмитриев		Установка оконных и балконных блоков с раздельными переплетами в наружных стенах толщиной 300, 350, 400 мм горизонтальные и вертикальные разрезы	Стадия	Лист	Листов
Гл. арх. пр.	Юзефович			Р	70	
Гл. кон. пр.	Шеварев			КБ по железобетону им. А.А. Якушева Госстроя РСФСР		
Рук. бриг.	Астафьева					
Проверил	Астафьева					
Разработ.	Емистратов					

Инв. № подл. | Подпись и дата | Взам. инв.

Копировал: Арх. № 28515-70 Формат 12 г

Примыкание оконных блоков к верхней и нижней грани оконного проёма

1-1

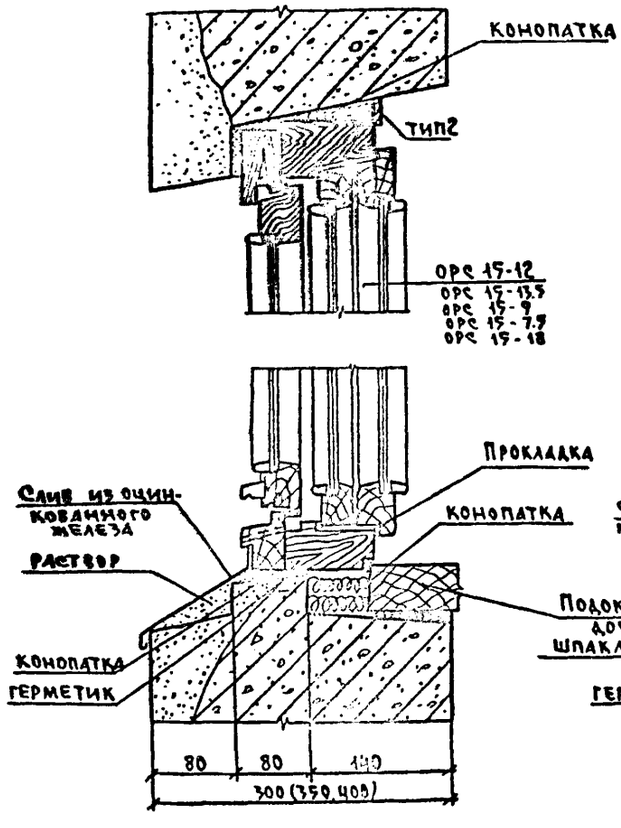

Примыкание балконных блоков к нижней грани балконного проема

2-2

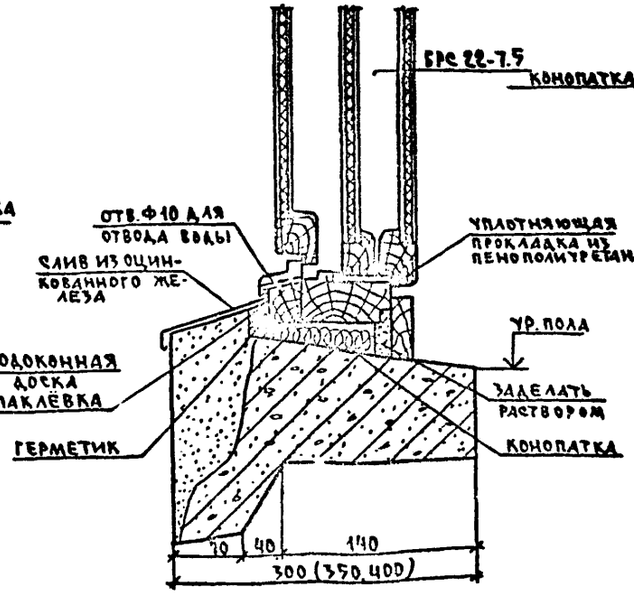

Примыкание оконных и балконных блоков к боковым граням проема панели

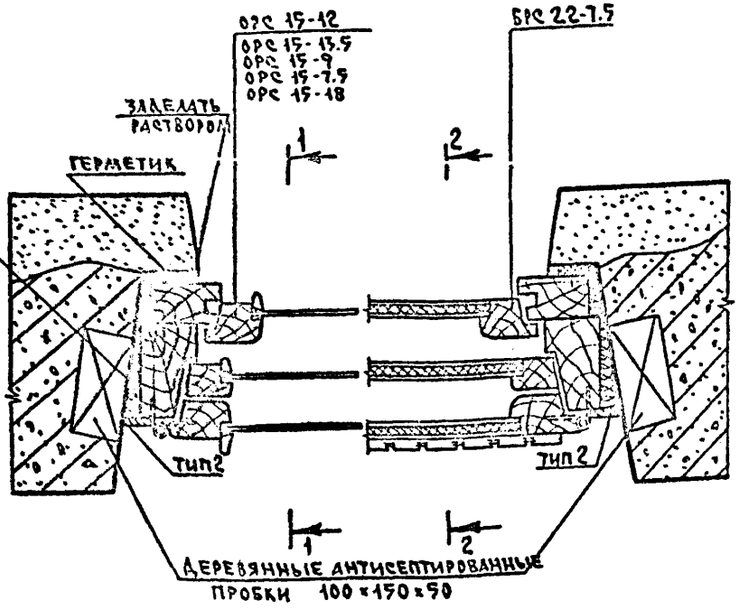

Зав. отд.	Пересыпкин	
Гл. инж. от	Сидоров	
Гл. кон. от	Дмитриев	
Гл. арх. пр.	Юзефович	
Гл. кон. пр.	Шеварев	
Рук. бриг.	Астафьева	
Провер.	Астафьева	
Разработ.	Елистратова	

Серия 125 ч. 9 р. 9-37

Установка оконных и балконных блоков с тройным остеклением в наружных стенах толщ. 300, 350, 400 мм вертикальные и горизонтальные [illegible]

Стадия	Лист	Листов
Р	71	

КБ по железобетону им. А.А. Якушева Госстроя СССР

Копировал: [illegible] Арх. № 28515-71 Формат 12 г

Подпись и дата | Взам. инв. №

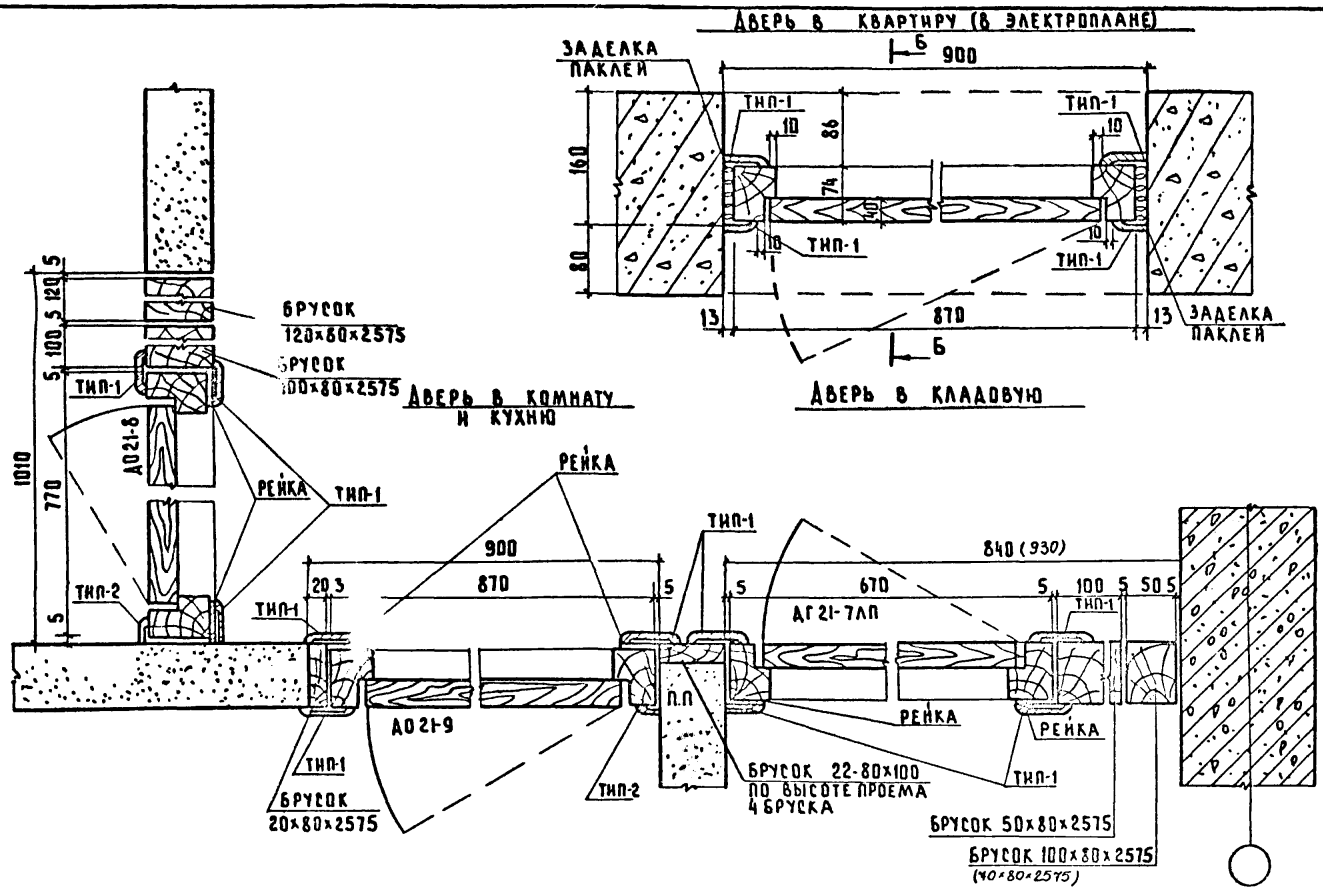

Примечания к узлам и вертикальные разрезы см. листы 66, 68

Зав. отд	Пересыпкин		
Гл. инж. от	Сидоров		
Гл. конст	Амитриев		
Гл. арх. пр	Юзефович		
Гл. конст. пр	Шеварев		
Рук. бриг	Астафьева		
Провер.	Астафьева		
Разраб.	Ельстратова		

Серия 125 4.9 Р. 9-37

Установка столярных блоков во внутренних стенах.

Разрезы по горизонтали

Стадия	Лист	Листов
Р	72	

КБ по железобетону им. А.А. Якушева Госстроя РСФСР

Инв. № подл. | Подп. и дата | Взам. инв. №

Копировал: Дом Арх. №8515-72 Формат: 12Г

Ш-1

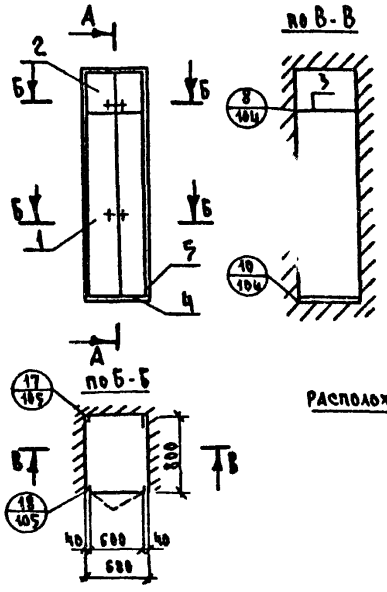

Расположение встроенного шкафа на плане

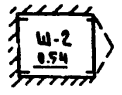

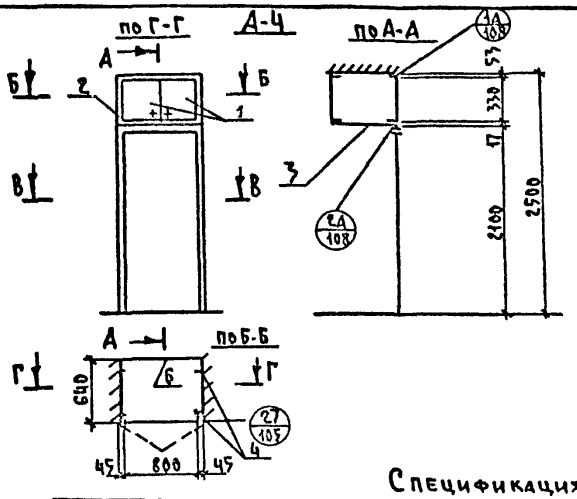

Спецификация на Ш-1

Поз.	Обозначение	Наименование	Кол.	Расход матер. ХВ м3	Расход матер. ДСП м2	Расход матер. ДВП м2
		Документация				
	1.172-4-Д.132	Узлы 1,2,4,5,7,8,10				
	1.172-4-Д.133	Узлы 17,18				
		Сборочные единицы и детали				
1	1.172-4-Д.21	Дверка шкафа ДШ 20-6	1	0.0057	1.2	—
2	1.172-4-Д.31	Дверка антресоли ДА 3-6	1	0.0020	0.20	—
3	1.172-4-Д.96	Полка антресольная (800×680)	1	—	0.536	—
4	1.172-4-Д.109	Плинтус п/м	0.68	0.0014	—	—
5	1.172-4-Д.108	Наличник Н-2 п/м	6.36	0.0025		
6	1.172-4-Д.111	Уголок УМ-2	4			
7	1.172-4-Д.112	Винт с гайкой стяжной В-2				

Спецификация на А-Ч

Поз.	Обозначение	Наименование	Кол.	Расход матер. ХВ м3	Расход матер. ДСП м2	Расход матер. ДВП м2
		Документация				
		Сборочный чертеж				
	1.172-4-Д.136	Узлы 1А, 2А, 32				
	1.172-4-Д.133	Узел 27				
		Сборочные единицы и детали				
1	1.172-4-Д.31	Дверка антресоли ДА 3-8	1	0.0025	0.26	—
2	1.172-4-Д.108	Наличник Н-2 п/м	2.7	0.001	—	—
3	1.172-4-Д.96	Полка антресольная (890×640)		—	0.60	—
4	1.172-4-Д.110	Угольник УМ-1	4			
5	1.172-4-Д.111	Угольник УМ-2	2			
6	1.172-4-Д.6	Задняя стенка антресоли САЗ-8	1	0.0025	0.26	—

Зав. отд.	Пересыпкин	
Гл. инж. с.	Сидоров	
Гл. конс. от.	Дмитриев	
Гл. арх. пр.	Иозефович	
Гл. конс. пр.	Черарев	
Рук. бриг.	Астафьева	
Разраб.	Астафьева	
Э.эз. Р.Б.	Електратова	

Серия 125 ч. 9 р. 9-37

Встроенный шкаф Ш-1
Антресоль А-Ч

Стадия	Лист	Листов
	73	

ЦНИИЭП жилища им. А.А. Якушева Госгражданстроя

Инв. № подл. | Подпись и дата | Взам. инв. №

Копировал: Архив № 8515-73 Формат: 12 г

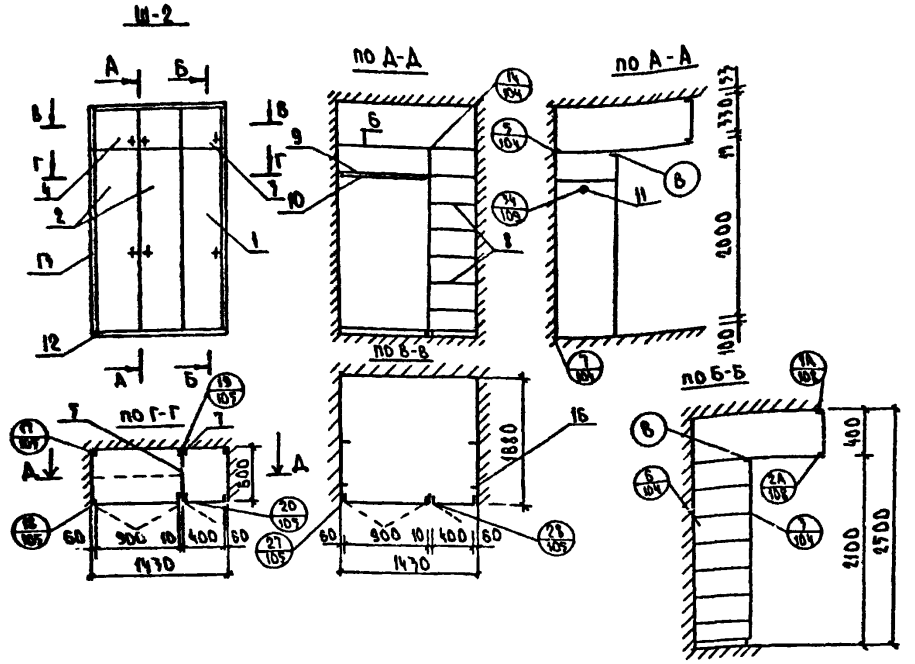

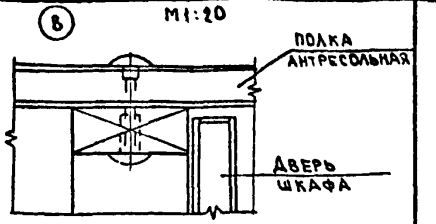

Спецификация на Ш-2

		Сборочные единицы и деталн				
1	1.172-4-Д21	Дверка шкафа ДШ20-4	1	0.0057	0.9	–
2	1.172-4-Д21	Дверка шкафа ДШ20-9	1	0.0064	1.8	
3	1.172-4-Д31	Дверка антресоли ДА3-4	1	0.0018	0.17	–
4	1.172-4-Д31	Дверка антресоли ДА3-9	1	0.0027	0.30	
5	1.172-4-Д93	Стенка промежуточная 2СП-2	1	–	–	1.24
6	1.172-4-Д96	Полка антресольная (1430×1680)	1	–	2.4	
7	1.172-4-Д99	Монтажный брус МБ-2	4	0.008	–	–
8	1.172-4-Д95	Полка переставная 2ПП-4	6	–	1.38	–
9	1.172-4-Д95	Полка переставная 2ПП-9	2	–	1.02	–
10	1.172-4-Д102	Полкодержатель ПД-2	8	0.0016	–	
11	1.172-4-Д101	Штангодержатель ШД-1	2	0.0016	–	–
12	1.172-4-Д109	Плинтус п/м	1.43	0.0028	–	–
13	1.172-4-Д108	Наличник Н-1	7.0п/м	0.0028		
14	1.172-4-Д112,113	Винт с гайкой стяжкой В-2	6			
15	1.172-4-Д110	Уголок УМ-2	4			
16	1.172-4-Д111	Уголок УМ-1	4			

Спецификация на Ш-2

Поз.	Обозначение	Наименование	Кол.	Расход материала ХВ, м³	Расход материала ДСП м²	Расход материала ДВП м²
		Документация				
		Сборочный чертеж				
	1.172-4-Д132	Узлы - 3,5, 7,14				
	1.172-4-Д133	Узлы - 17-20, 27,28				
	1.172-4-Д136	Узлы - 1А, 2А				
	1.172-4-Д137	Узлы - 34				
		Узел - 8				

Зав.отд.	Пересыпкин		
Гл.инж.отд.	Сидоров		
Гл.ком.отд.	Дмитриев		
Гл.арх.пр.	Юзефович		
Гл.ком.пр.	Шевырев		
Рук.бриг.	Астафьева		
Провер.	Астафьева		
Исполнит.	Елистратова		

Серия 125 ч.9 р.9-37

Шкаф встроенный Ш-2

Стадия	Лист	Листов
	74	

КБ по железобетону им. А.А. Якушева Госстроя РСФСР

Копировал. Арх. № 28515-74 Формат А4

Инв.№ подл. | Подпись и дата | Взам.инв.№

Ш-3

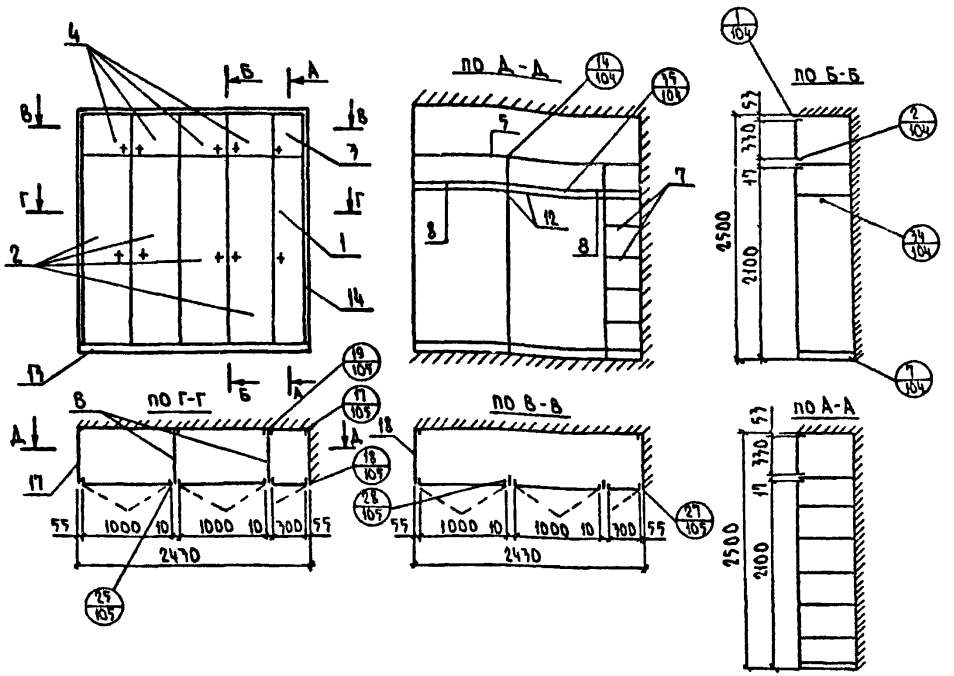

		Сборочные единицы и детали	Кол.	хв м³	АСП м²	АВП м²
1	1.172-4-Д21	Дверка шкафа ДШ 20-3	1	0.0050	0.6	—
2	1.172-4-Д21	Дверка шкафа ДШ 20-10	2	0.0132	4.0	—
3	1.172-4-Д31	Дверка антресоли ДА3-3	1	0.0014	0.10	—
4	1.172-4-Д31	Дверка антресоли ДА3-10	2	0.0029	0.32	—
5	1.172-4-Д96	Полка антресольная /2400/	1	—	1.44	—
6	1.172-4-Д93	Стенка промежуточная 2ОП-2	2	—	—	2.48
7	1.172-4-Д95	Полка переставная 2ПП3	5	—	0.85	—
8	1.172-4-Д95	Полка переставная 2ПП-10	2	—	1.14	—
9	1.172-4-Д99	Монтажный брус МБ-2	6	0.012	—	—
10	1.172-4-Д102	Полкодержатель ПД-2	10	0.002	—	—
11	1.172-4-Д101	Штангодержатель ШД-1	4	0.0032	—	—
12	1.172-4-Д100	Штанга ШТ-10	2	0.002	—	—
13	1.172-4-Д109	Плинтус п/м	2470	0.0049	—	—
14	1.172-4-Д108	Наличник Н-3 п/м	2.59	0.0038		
15	1.172-4-Д111	Угольник УМ-2	4			
17	1.172-4-Д91	Стерка боковая СБ-2	1	—	1.24	—
18	1.172-4-Д92	Стенка боковая добор. 2СБ-1	1	—	0.23	—

Спецификация на Ш-3

Поз.	Обозначение	Наименование	Кол.	Расход. матер. хв м³	АСП м²	АВП м²
		Документация				
		Сборочный чертёж				
	1.172-4-Д172	Узлы 1-16				
	1.172-4-Д173	Узлы 17-31				
	1.172-4-Д177,179	Узлы 34,35,36,37				

Примечание:
Встроенный шкаф Ш-4 - зеркало

Зав. отд.	Пересыпкин		
Гл. инж. отд.	Сидоров		
Гл. конструктор	Дмитриев		
Гл. арх. пр.	Юзефович		
Гл. конс. пр.	Шкварев		
Рук. бриг.	Астафьева		
Провер.	Астафьева		
Разраб.	Елистратова		

Серия 125 ч. 9 р. 9-37

Встроенный шкаф Ш-3 (Ш-4 - зеркально)

Стадия	Лист	Листов
	75	

КБ по железобетону им. А.А. Якушева Госстроя РСФСР

Копировал: Арх. № 28515-75 Формат: 12г

Инв. № подл. | Подпись и дата | Взам. инв. №

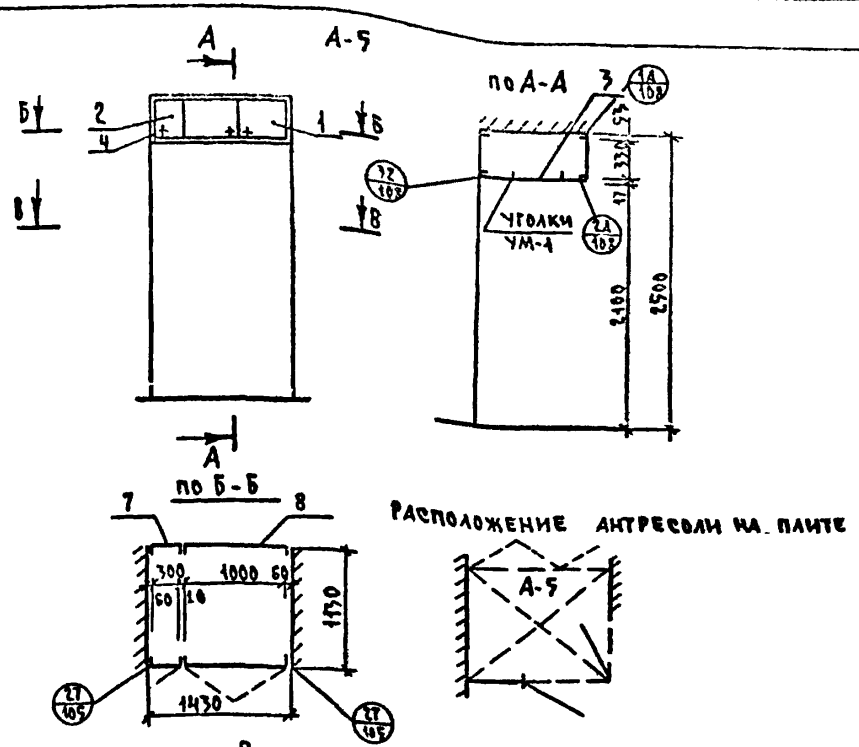

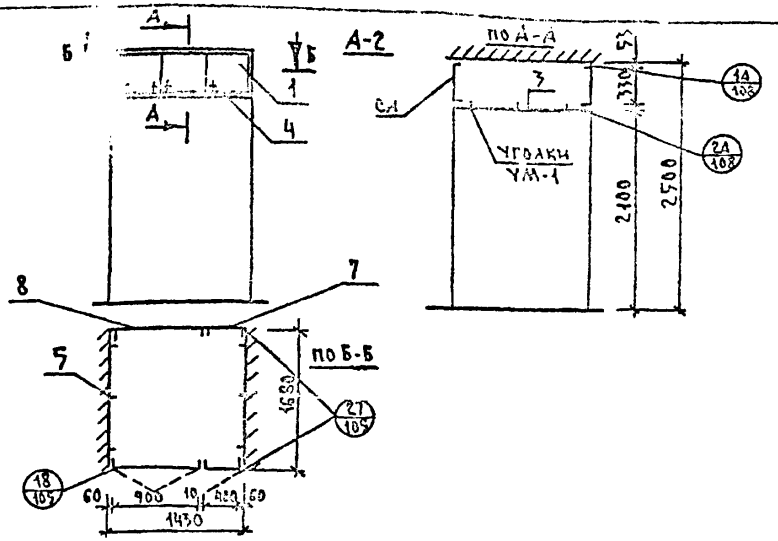

Спецификация на А-5

Поз.	Обозначение	Наименование	Кол.	Расход матер. хв. м³	Расход матер. дсп м²	Расход матер. двп м²
		Документация				
		Сборочный чертеж				
	1.172-4-Д136	Узлы 1а, 2а				
	1.172-4-Д133	Узлы 27				
		Сборочные единицы и детали				
1	1.172-4-Д31	Дверка антресоли ДА 3-10	1	0.029	0.32	—
2	1.172-4-Д31	Дверка антресоли ДА 3-3	1	0.0014	0.10	—
3	1.172-4-Д96	Полка антресольная (1430×1130)	1	—	1.60	—
4	1.172-4-Д108	Наличник Н-4 п/м	2.88	0.0020	—	—
5	1.172-4-Д110	Угольник УМ-1	4	—	—	—
6	1.172-4-Д111	Угольник УМ-2	2	—	—	—
7	1.172-4-Д71	Задняя стенка антресолей САЗ-3	1	0.0014	0.10	—
8	1.172-4-Д71	Задняя стенка антресолей САЗ-10	1	0.0029	0.32	

Поз.	Обозначение	Наименование	Кол.	Расход матер. хв. м³	Расход матер. дсп м²	Расход матер. двп м²
		Документация				
		Сборочный чертёж				
	1.172-4-Д136	Узлы 1а, 2а, 18, 27				
		Сборочные единицы и детали				
1	1.172-4-Д31	Дверка антресоли ДА 3-4	1	0.0016	0.13	—
2	1.172-4-Д31	Дверка антресоли ДА 3-9	1	0.0027	0.30	—
3	ПА-2	Полка антресольная (1430×1630)	1	—	2.4	
4	1.172-4-Д-108	Наличник Н-1	3.8 п/м	0.0015	—	—
5	1.172-4-Д110	Угольник крепёжный УМ-1	8	—	—	—
6	1.172-4-Д110	Угольник крепёжный УМ-2				
7	1.172-4-Д71	Задняя стенка антресоли САЗ-4		0.0016	0.13	—
8	1.172-4-Д71	Задняя стенка антресоли САЗ-9		0.0027	0.30	—

Инв. № подл. | Подпись и дата | Взам. инв. №

Зав. отд.	Пересыпкин	
Гл. инж. от.	Сидоров	
Гл. кон. от.	Дмитриев	
Гл. арх. пр.	Юзефович	
Гл. кон. пр.	Шеварёв	
Рук. бриг.	Астафьева	
Провер.	Астафьева	
Разраб.	Елистратова	

Серия 125 ч. 9 р. 9-37

Антресоль А-2
Антресоль А-5

Стадия	Лист	Листов
	76	

КБ по железобетону им. А.А. Якушева Госстроя РСФСР

Формат: 12г

Арх. № 28515-76

Ш-5

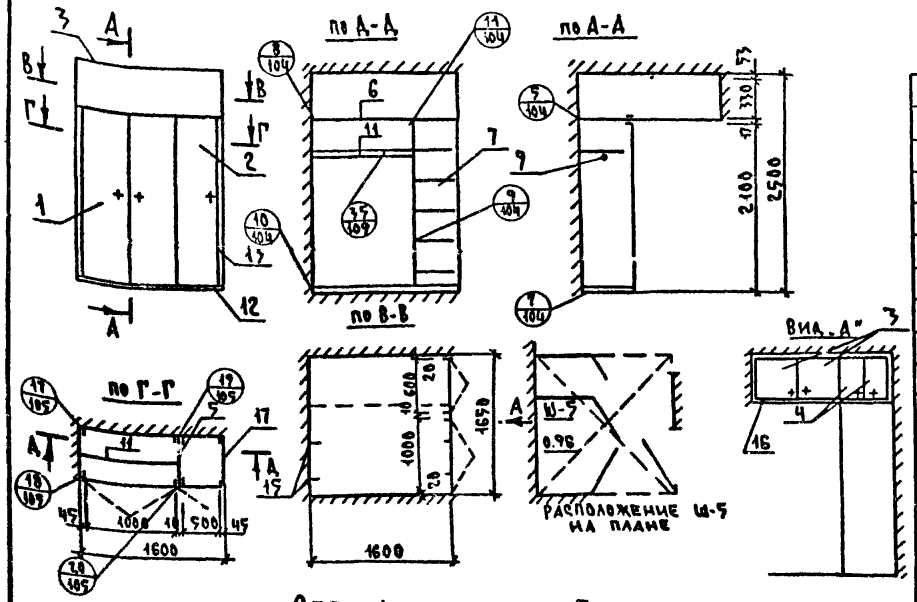

3	1.172-4-Д31	Дверка антресоли ДА 3-10	1	0.0029	0.32	—
4	1.172-4-Д31	Дверка антресоли ДА 3-6	1	0.0020	0.20	—
5	1.172-4-Д93	Стенка промежуточная 2сп-2	1	—	—	1.24
6	1.172-4-Д96	Полка антресольная (1650×1600)	1	—	2.64	—
7	1.172-4-Д95	Полка переставная 2ПП-5	5	—	1.3	—
8	1.172-4-Д102	Полкодержатель ПД-2	10	0.002	—	—
9	1.172-4-Д101	Штангодержатель ЩД-1	2	0.00016	—	—
10	1.172-4-Д99	Монтажный брус МБ-2	4	0.008	—	—
11	1.172-4-Д100	Штанга ШТ-10	1	0.001	—	—
12	1.172-4-Д109	Плинтус п/м	1.6	0.0032	—	—
13	1.172-4-Д108	Наличник Н-1 п/м	4.26	0.0013	—	—
14	1.172-4-Д111	Угольник УМ-1	6	—	—	—
15	1.172-4-Д111	Угольник УМ-2	4	—	—	—
16	1.172-4-Д108	Наличник Н-3 п/м	4.2	0.0021	—	—
17	1.172-4-Д91	Стенка боковая СБ-2	1	—	1.24	—

Спецификация на Ш-5

Кол	Обозначение	Наименование	Кол.	Расход матер. ХВ м3	Расход матер. ДСП м3	Расход матер. ДВП м2
		Документация				
		Сборочный чертёж				
	1.172-4-Д132	Узлы 1-16				
	1.172-4-Д133	Узлы 17-31				
	1.172-4-Д137	Узлы				
		Сборочные единицы и детали				
1	1.172-4-Д21	Дверка шкафа ДШ 20-10	1	0.0066	2.0	—
2	1.172-4-Д21	Дверка шкафа ДШ 20-5	1	0.0055	1.0	—

Примечание

1. Встроенный шкаф Ш-6- зеркально.

Зав.отд.	Пересыпкин	
Гл.инж.от	Сидоров	
Гл.кон.от	Дмитриев	
Гл.арх.пр	Юзефович	
Гл.кон.пр	Шеварев	
Рук.бриг	Астафьева	
Провер.	Астафьева	
Исполн.	Елистратова	

Серия 125 ч.9 р. 9-37

Встроенный шкаф Ш-5 (Ш-6- зеркально)

Стадия	Лист	Листов
	77	

КБ по железобетону им. А.А. Якушева Госстроя РСФСР

Формат: 12г

Копировал: Арх. N28515-77

Инв. N подл. | Подпись и дата | Взам. инв. N

А-3

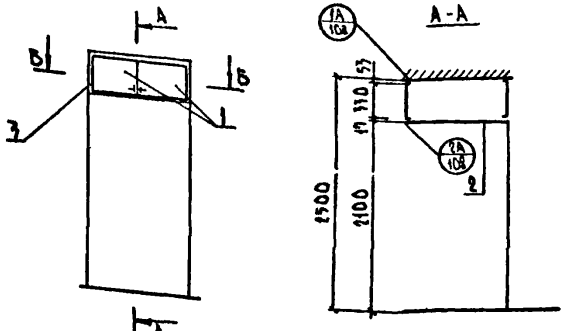

По Б-Б

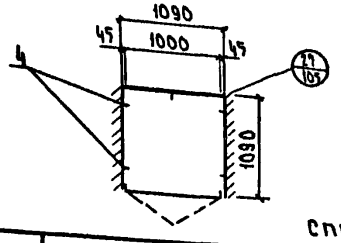

Расположение антресоли на плане

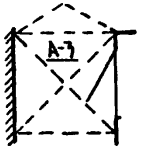

Спецификация на А-3

Поз.	Обозначение	Наименование	Кол	Расход матер.		
				ХВ м³	АСП м²	АСП м²
		Документация				
		Сборочный чертеж				
	1.172-4-Д.136	Узлы 1А; 2А				
	1.172-4-Д.137	Узлы 27				
		Сборочные единицы и детали				
1	1.172-4-Д.71	Дверка антресоли ДА3-10	1	0.0029	0.32	—
2	1.172-4-Д.96	Полка антресольная (1090×1090)		—	1.19	—
3	1.172-4-Д.108	Наличник Н-2 п/м	2.98	0.0012	—	—
4	1.172-4-Д.110	Угольник УМ-1	5	—	—	—
5	1.172-4-Д.111	Угольник УМ-2	2	—	—	—
6	1.172-4-Д.71	Задняя стенка антресоли СА3-10	1	0.0029	0.32	—

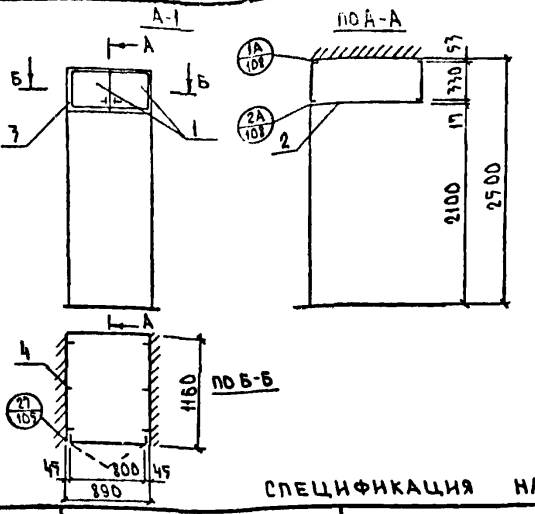

Спецификация на А-1

Поз.	Обозначение	Наименование	Кол	Расход матер.		
				ХВ м³	АСП м²	АВП м²
		Документация				
		Сборочный чертёж				
	1.172-4-Д.136	Узлы 1А; 2А; 1Б				
	1.172-4-Д.137	Узлы 27				
		Сборочные единицы и детали				
1	1.172-4-Д.71	Дверка антресоли ДА3-8	1	0.0025	0.28	—
2	1.172-4-Д.96	Полка антресольная (890×1180)	1	—	1.032	
3	1.172-4-Д.108	Наличник Н-2 п/м	2.58	0.0310	—	—
4	1.172-4-Д.110	Угольник УМ-1	7	—	—	—
5	1.172-4-Д.111	Угольник УМ-2	2	—	—	—
6	1.172-4-Д.71	Задняя стенка антресоли СА3-8	1	0.0025	0.28	—

Зав.отд.	Пересыпкин	
Гл.инж.отд.	Сидоров	
Гл.конс.отд.	Дмитриев	
Гл.арх.пр.	Юзефович	
Гл.конс.пр.	Шеварев	
Рук.бриг.	Астафьева	
Проверил	Астафьева	
Разработ.	Елистратова	

Серия 125 ч.3 р. 9-37

Антресоль А-1
Антресоль А-3

Стадия	Лист	Листов
	78	

КБ по железобетону им. А.А. Якушева Госстроя РСФСР

Копировал: Обф. Арх. № 28515-78

Формат: 12г

Инв. № подл. | Подпись и дата | Взам. инв. №

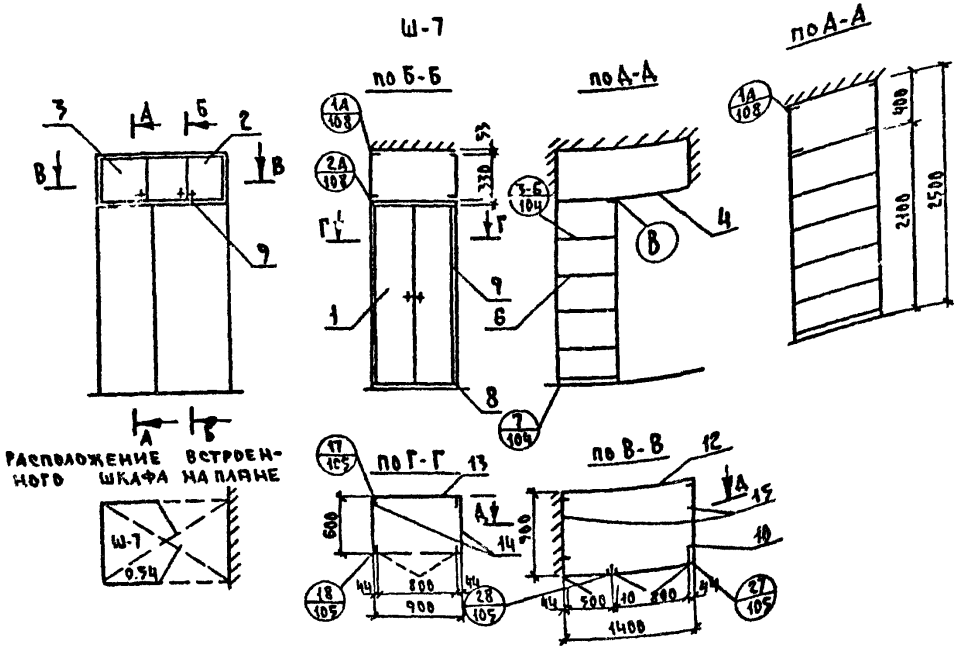

		Сборочные единицы и детали	Кол.	ХВ	ДСП	ДВП
1	1.172-4-Д21	Дверка шкафа ДШ 20-8	1	0.0062	1.6	—
2	1.172-4-Д31	Дверка антресоли ДА 3-8	1	0.0025	0.26	—
3	1.172-4-Д31	Дверка антресоли ДА 3-5	1	0.0018	0.16	—
4	1.172-4-Д96	Полка антресольная (1400×900)	1	—	1.12	—
5	1.172-4-Д99	Монтажный брус МБ-2	5	0.010	—	—
6	1.172-4-Д95	Полка переставная 2пп-8	4	—	1.80	—
7	1.172-4-Д102	Полкодержатель ПД-2	8	0.0016	—	—
8	1.172-4-Д109	Плинтус п/м	0.9	0.0018	—	—
9	1.172-4-Д108	Наличник Н-2 п/м	2.86	0.0034	—	—
10	1.172-4-Д110	Угольник УМ1	2			
11	1.172-4-Д111	Угольник УМ2	6			
12	1.172-4-Д71	Задняя стенка антресоли СА3-5 СА3-8	1 1	0.0018 0.0025	0.16 0.26	— —
13	1.172-4-Д65	Задняя стенка шкафа СШ 20-9	1	0.0064	1.8	—
14	1.172-4-Д91	Стенка боковая СБ-2	2	—	2.48	—
15	1.172-4-Д92	Стенка боковая добор.	2	—	0.72	—

Примечание

1. Встроенный шкаф Ш-8 - зеркально.
2. Узел „В" см. лист 74

Спецификация на Ш-7

Поз.	Обозначение	Наименование	Кол.	Расход матер. ХВ м3	ДСП м2	ДВП м2
		Документация				
		Сборочный чертеж				
	1.172-4-Д132	Узлы 1-6				
	1.172-4-Д133	Узлы 17-31				
	1.172-4-Д137, 139	Узлы 34,35,36,37				
		Узел В (разработан на листе 2С				

З.ГЛ.ОТД.	Пересыпкин	
Гл.инж.от	Сидоров	
Гл.кон.от.	Дмитриев	
Гл.арх.пр.	Юзефович	
Гл.кон.пр.	Шеварёв	
Рук.бриг.	Астафьева	
Провер.	Астафьева	
Разработ.	Елистратова	

Серия 125 ч.9 р. 9-37

Встроенный шкаф Ш-7 (Ш-8-зеркально)

Стадия	Лист	Листов
	79	

КБ по железобетону им. А.А. Якушева Госстроя РСФСР

Копировал: Арх. № 28515-79

Формат: 12г

Взам. инв. № | Подпись и дата | Инв. № подл.

ПЛАН НА ОТМ. 11,22

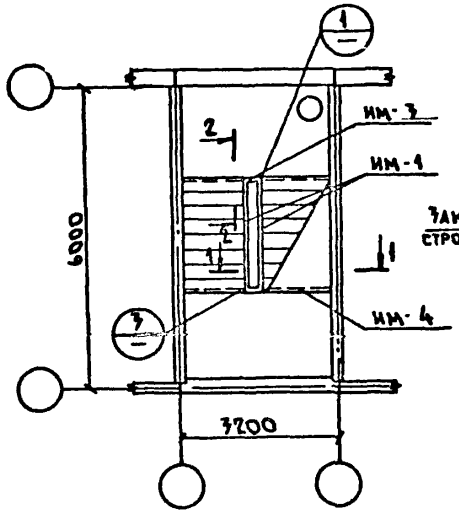

1-1

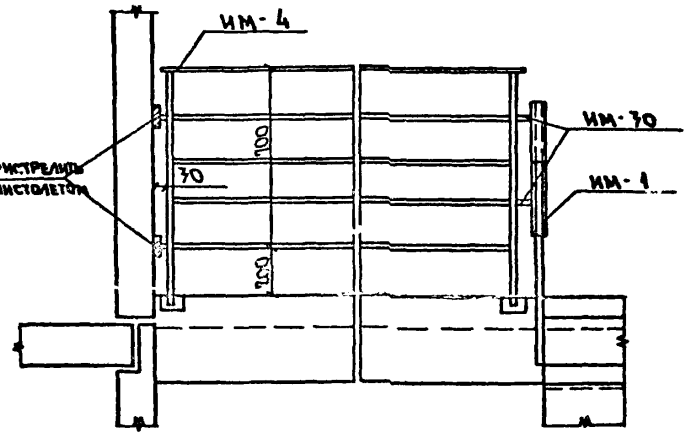

2-2

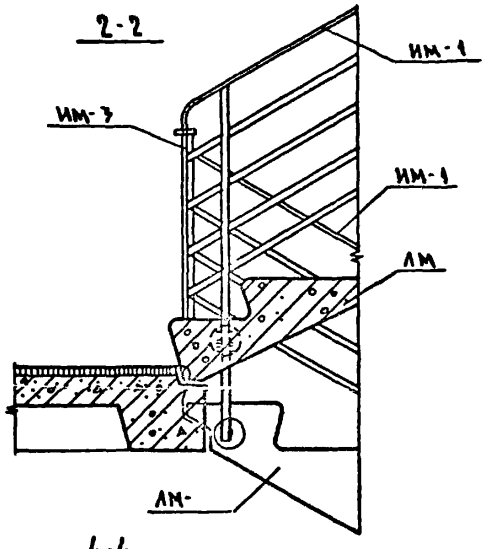

ФРАГМЕНТ ПЛАНА

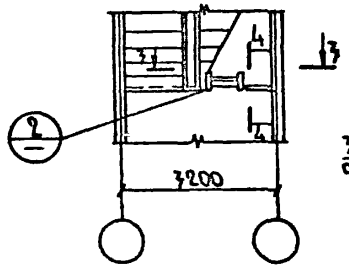

3-3

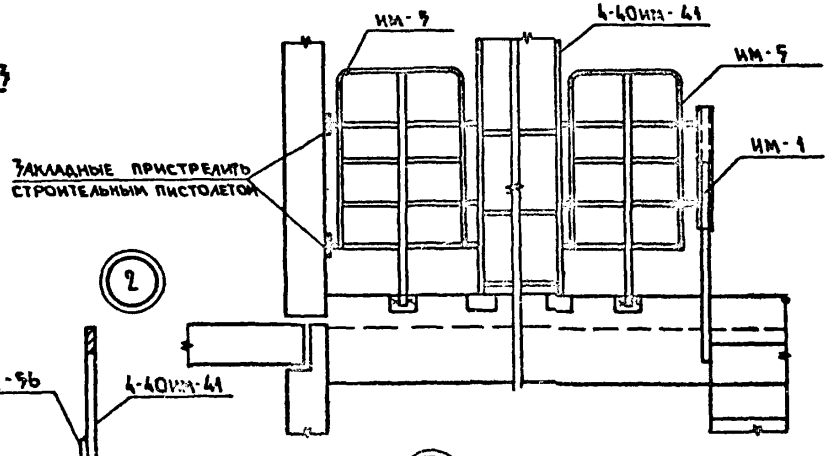

4-4

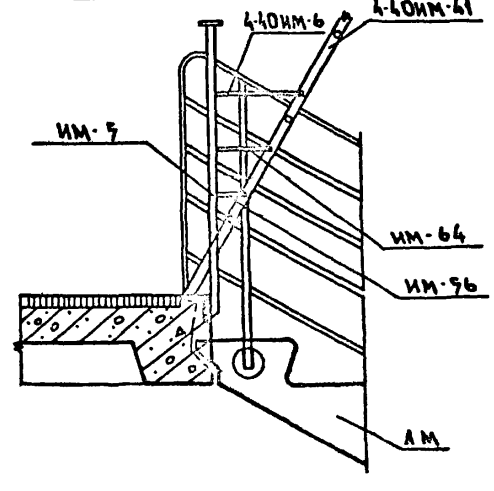

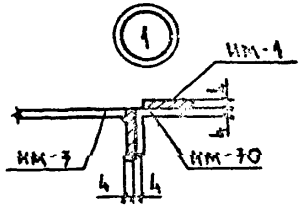

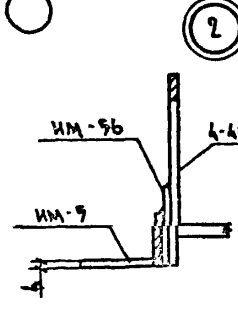

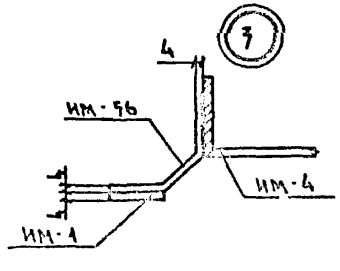

ГЛВ.ОТД.	ПЕРЕСЫПКИН	
ГАНИЖ.ОТ	СИДОРОВ	
ГА.КОН.ОТ.	ДМИТРИЕВ	
ГА.КОН.ПР.	ШЕВАРЕВ	
РУК.ГР.	КИСЕЛЕВА	
ПРОВЕР.	ШЕВАРЕВА	
ИЗГРАБ.	МАЛАХОВА	

Серия 125 4.9 Р. 9-37

Узлы крепления ограждений лестниц

Стадия	Лист	Листов
Р	80	

КБ по железобетону им. А.А. Якушева Госстроя РСФСР

Копировал: СГ - Арх. №8515-80 Формат: 12Г

Инв.№ подл. | Подпись и дата | Взам. инв.№

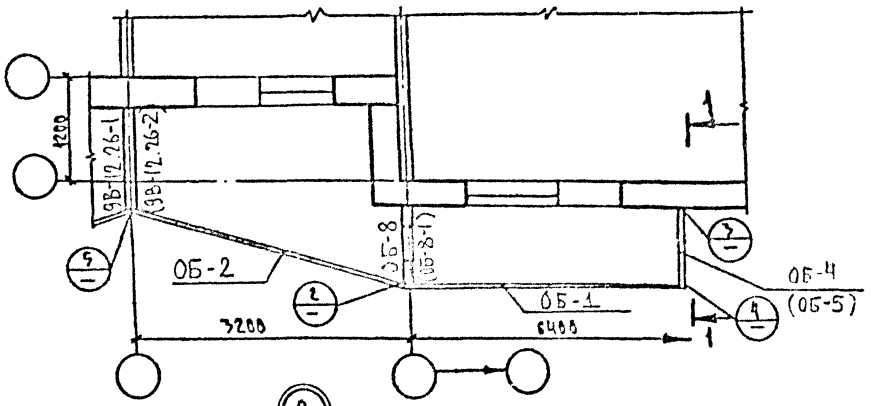

1-1

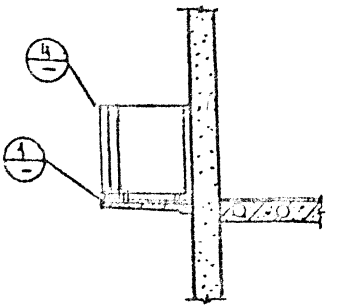

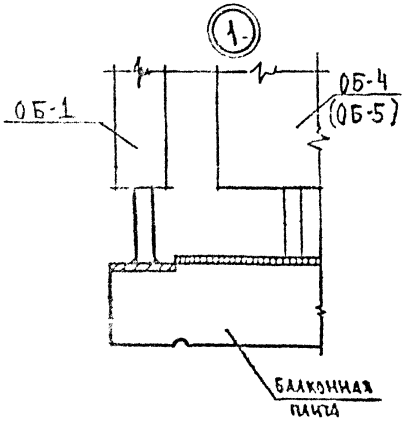

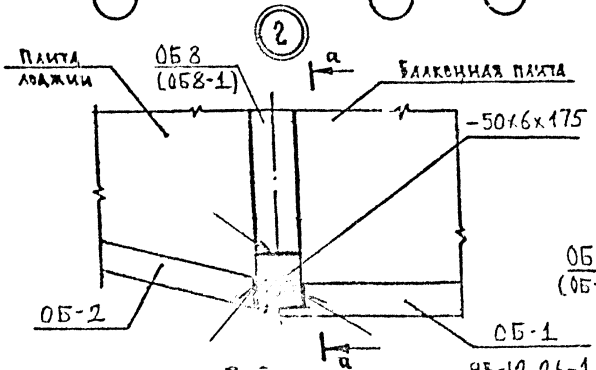

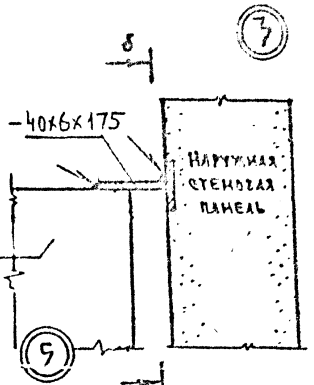

б-б

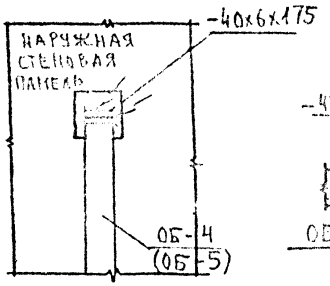

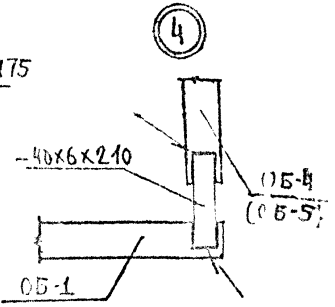

а-а

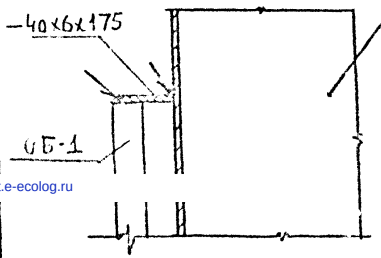

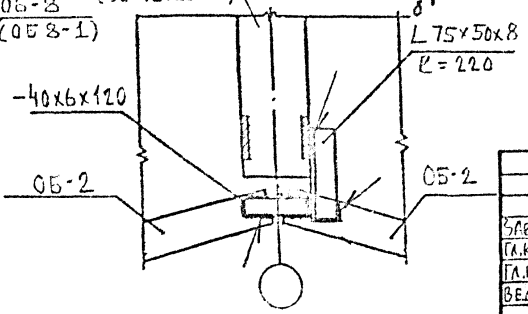

Гл.инж.проекта	Балжинов		
Нач.отд.	Ушакова		
Гл.спец.	Балодина		
Гл.кон.ст.	Таиров		
Гл.кон.рс	Смирнова		
Вед.кон.	Семенов		

Серия 125 Дополнение

Узлы крепления ограждений балконов

Стадия	Лист	Листов
	14	

КБ по ГОСТ 21.501-93 им. А.А.Я

gost.e-ecolog.ru