ГОССТРОЙ РСФСР
ГИПРОСЛАНЦЕВСКИЙ КБ ПО ЖЕЛЕЗОБЕТОНУ КОМПЛЕКСНЫЙ ОТДЕЛ

ОВ
2

СЕРИЯ 125 КРУПНОПАНЕЛЬНЫЕ ЖИЛЫЕ ДОМА И БЛОК-СЕКЦИИ

ПРОЕКТ СЕРИИ 125

БЛОК - СЕКЦИЯ 12 - ЭТАЖНАЯ 48 - КВАРТИРНАЯ РЯДОВАЯ С ТОРЦОВЫМИ ОКОНЧАНИЯМИ

3Б-2Б-2Б-3Б

ЧАСТЬ 2 ОТОПЛЕНИЕ И ВЕНТИЛЯЦИЯ

Варианты положения блок-секции в жилых домах. Шифр и схема

Наименование блок-секции	Планировочные решения 1-этажа: I основное		II со сквозным проходом	
рядовая	I-1		II-1	
рядовая с деформационным швом справа	I-2		II-2	
рядовая с деформационным швом слева	I-3	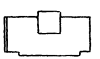	II-3	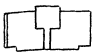
рядовая с деформационным швом с двух сторон	I-4	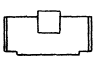	II-4	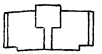
рядовая с торцовым окончанием слева	I-5	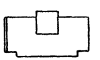		
рядовая с торцовым окончанием слева и деформационным швом справа	I-6	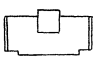		
рядовая с торцовым окончанием справа	I-7	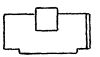		
рядовая с торцовым окончанием справа и деформационным швом слева	I-8	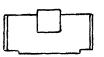		
рядовая с торцовыми окончаниями с двух сторон	I-9	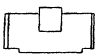		

gost.e-ecolog.ru

Содержание

Наименование	N листа	N стр
Заглавный лист	ОВ-1; ОВ-2	2,3
Спецификация	ОВ-3	4
Теплопотери помещений в ккал/ч Комплектовочная ведомость	ОВ-4	5
Техподполье. План и схема магистралей.	ОВ-5	6
1 этаж	ОВ-6	7
1 этаж - со сквозным проходом	ОВ-7	8
2-11 этаж	ОВ-8	9
12 этаж	ОВ-9	10
Схемы стояков отопления	ОВ-10	11
Схемы стояков отопления	ОВ-11	12
Детали радиаторных узлов	ОВ-12	13

Условные сокращения:

ТРК - трехходовые краны
КДР - краны двойной регулировки

Привязкой принята:

Система отопления
а) с трехходовыми кранами (ТРК)
б) с кранами двойной регулировки (КДР)

Настоящий проект выполнен в соответствии с действующими нормами и правилами (в том числе во взрыво-пожарной безопасности)
Главный инженер проект.
Главный архитектор проекта (Гизефович)

Привязка настоящего проекта выполнена в соответствии с действующими нормами и правилами (в том числе во взрыво-пожарной безопасности)
Главный инженер проекта
Главный архитектор проекта

1977	Заглавный лист	Серия 125 12 эт. рядовая блок-секция на 48 квартир	Часть 2	Лист ОВ-1

Арх N 24603-1

Арх. N.
Согласовано
Ревнова
Балакина
Конструкт.
Пересыпкин
Сидоров
Сюзюмова
Копировал
Нач. отд.
Гл. конс. отд.
Рук. бриг.
КБ по железобетону Госстроя РСФСР
Приволжский комплексный отдел

1. Проект отопления блок-секции разработан для расчетной температуры наружного воздуха -31°С. (Средняя температура наиболее холодной пятидневки) и на два варианта кранов трехходовые краны и краны двойной регулировки.
2. Проектом принята:
   а) Расчетные параметры теплоносителя в системе отопления 105-70°С с постоянным перепадом температур в стояках.
   б) система отопления - однотрубная, тупиковая, с разводкой подающей и обратной магистралей по техподполью.
   в) вентиляция с естественным побуждением, кроме кухонь 11 и 12 этажей, в индивидуальных, каналах которых устанавливаются вентиляторы ВК-7У4 „Самал".
   Развертку каналов вентблоков и шахты см. часть раздел лист.
3. На случай замены запроектированных радиаторов типа „М-140-АО" нагревательными приборами другого типа с аналогичной теплогидравлической характеристикой на листах приведена расчетная поверхность приборов в экм.
4. В зависимости от условий теплоснабжения выбрать из типового альбома ТС-01-15 необходимый тип узла управления.
5. Монтаж систем отопления и вентиляции производить в соответствии с главой СНиП III-28-75.
6. Подающие трубопроводы системы отопления, прокладываемые в техническом подполье, изолируются изделиями из минеральной ваты толщиной 40 мм с покровным слоем из лакостеклоткани по пергамину.

Расчетные расходы тепла приведены с учетом 14% надбавки на потери тепла участками наружных стен в местах расположения радиаторов, стояков и разводящими трубопроводами

Основные показатели

Наименование		Показатели
Наружная расчетная температура (°С)		-31
Теплоноситель в системе отопления		Вода, начальная т-ра 105°С конечная т-ра 70°С
Расчетный расход тепла на отопление ккал/ч.	рядовая	267518
	с торцовым окончанием	284749
Расчетные потери давления в системе отопления в кг/м²		2300
Удельная тепловая характеристика ккал/м³ ч. гр.		0,48
Отапливаемый объем здания, м³		11475

Коэффициенты теплопередачи (к), ккал/м² ч. град.

Наименование ограждений	К
Наружные стены	0,89
Окна, балконные двери	2,5
Кровельное перекрытие	0,59
Перекрытие над подпольем	1,0

Узел 1

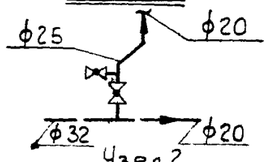

Узел 2

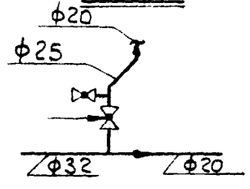

Условные обозначения

Кран пробковый на опускном стояке и пробковый кран для спуска воды d=15мм.

Вентиль на подающем стояке и пробковый кран для спуска воды d=15мм

Ст. 2

Ст. 2А

Подающий стояк

Опускной стояк

Воздушный кран типа „Маевского"

Вентиляционная решетка 120×195

Согласовано: Арх.№

Гл. инж. треста Жилстрой: Ревунова

Гл. конструктор: Балакина

Нач. отд. Руководитель группы: Перевалов, Краев

Гл. инженер проекта: Перевалкин

Руководитель группы: Сидоров

Гл. конструктор: Сазонтова

Гл. инженер проекта: Капцевич

Гл. инженер Ленжелезобетонконструкция: Ефимов

Привалжский филиал Гипролегпромстройиндустрия Госстроя РСФСР

1977

Заглавный лист

Серия 125
12 эт. рядовая
блок-секция
на 48 квартир

Часть 2

Лист ОВ-2

Арх. № 24603-2

Наименование	Рядовая	Рядовая со сквозным проходом	Торцовая левая	Торцовая правая	ГОСТ каталог изготовитель
Отопление ниже отметки 0,00					
1. Труба л. 15 м	26/8	29/9	35/13	35/13	ГОСТ 3262-75
2 " л 20 м	52/11	52/11	61/16	61/16	То же
3. " л 25 м	6/6	6/6	6/6	6/6	"
4 " л. 32 м	40/23	40/23	40/23	40/23	"
5 " л 40 м	22/11	22/11	22/11	22/11	"
6 " л 50 м	47/21	47/21	47/21	47/21	"
7. Труба 76×3,5 м	28/14	28/14	28/14	28/14	ГОСТ 8732-70*
8 " 89×3,5 м	6/3	6/3	8/3	6/3	То же
9 Вентиль опорн. муфтовый 15	3	4	4	4	ГОСТ 18161-72
10. То же 20	5	5	5	5	То же
11. " 25	4	4	4	4	"
12 " 32	—	—	—	—	"
13 " 40	—	—	—	—	"
14 Кран пробковый сальник. 15	31	34	34	34	ГОСТ 19193-73
15 То же 20	13	13	13	13	То же
16 " 25		—	—	—	"
17 " 32	—	—	—	—	"
18 Задвижка параллельн. 50	8	8	8	8	ГОСТ 5762-74*
19 Воздушный кран 15	2	2	4	4	ГОСТ 10944-75
20 Узел управления	1	1	1	1	при привязке
Вентиляция					
1 Вентилятор ВК-7У4, Самал. компл.	8	8	8	8	ГОСТ 7402-74
2 Вентиляцион. пластмассовая решетка 120×195	88	88	88	88	ГОСТ 13448-68

Наименование	Рядовая ТРК	Рядовая КДР	Рядовая со сквозным проходом ТРК	Рядовая со сквозным проходом КДР	Торцовая левая ТРК	Торцовая левая КДР	Торцовая правая ТРК	Торцовая правая КДР	ГОСТ каталог, изготовитель
Отопление выше отметки 0,00									
1. Труба л 15 м	133/4	220/4	137/4	224/4	207/4	296/4	207/4	296/4	ГОСТ 3262-75
2 То же 20 м	792	704	792	704	915	827	915	827	То же
3 " 25 м	69	69	69	69	69	69	69	69	"
4. Кран трехходовой 15	—	—	—	—	—	—	—	—	ГОСТ 10944-75
5. То же 20	168	—	167	—	168	—	168	—	То же
6. Кран двойной регулировки 15	—	—	—	—	—	—	—	—	"
7. То же 20	—	168	—	167	—	168	—	168	"
8. Воздушн. кран типа „Маевского"	16	16	17	17	17	17	17	17	—
9. Радиатор „М-140-АД"									
Расчетная т-ра 40°С секц	1149	1149	1159	1159	1258	1258	1258	1258	ГОСТ 8690-58*
Э км	402,15	402,15	405,65	405,65	440,3	440,3	440,3	440,3	
Регистр, Е:2000, 32	—	—	—	—	12	12	12	12	

В числителе указана общая длина труб, в знаменателе — длина изолируемых труб.

Инв. № | Согласовано | Ревунова | Мишина | Констр. | Пересыпкин | Сидоров | Сизюмова | Копир. | Нач. отд. | Гл. кон. отд. | Рук. бриг.

КБ по железобетону Госстроя РСФСР
Приволжский комплексный отдел

1977 | Спецификация. | Серия 125 12 эт. рядовая блок. секция на 48 квартир | Часть 2 | Лист ОВ-3

У 24603-3

Расчетная температура °С	этаж	Блок-секция рядовая											Блок-секция с торцовым окончанием		Лестничная клетка
		Тип помещения													
		II	III	V	VI	VII	VIII	IX	X	XI	XII	XIII	I	IV	
-31	1	1885	960	2145	1240	1200	685	220	1525	1500	650	1120	2115	2035	2090
	2	1590	835	1765	1030	1000	505	170	1060	1280	220	625	1810	1750	1865
	3	1550	810	1720	1005	975	505	170	1035	1245	220	605	1785	1725	1825
	4	1605	785	1670	980	950	505	170	1010	1210	220	585	1755	1695	1780
	5	1460	765	1630	955	930	505	170	985	1175	220	565	1735	1625	1735
	6	1400	730	1565	920	895	505	170	950	1130	220	535	1695	1635	1675
	7	1355	705	1520	895	870	505	170	925	1105	220	515	1670	1610	1630
	8	1295	670	1450	890	835	505	170	890	1040	220	480	1630	1570	1560
	9	1250	645	1405	835	810	505	170	765	1005	220	460	1605	1545	1515
	10	1165	600	1315	785	765	505	170	815	940	220	420	1550	1490	1430
	11	1080	550	1225	735	715	505	170	765	870	220	380	1500	1440	1345
	12	1565	820	1825	1105	1210	810	290	1190	1205	295	670	1935	1830	1680
	Итого	17200	8875	19235	11375	11155	6545	2210	11915	13705	3145	6960	20785	19950	20130

Расчетная температура °С	Варианты блок-секций		Количество секций в радиаторе																				Всего секций
			3	4	5	6	7	8	9	10	11	12	13	14	15	16	17	18	19	20	21	22	
			Количество радиаторов шт.																				
-31	Рядовая		65	30	25	27	19	7	10	7	6	3	2	5	—	—	—	—	—	—	—	—	1149
	Рядовая со сквозным проходом		65	30	25	27	19	7	10	8	6	3	2	5	—	—	—	—	—	—	—	—	1159
	Торцовая	левая	58	26	23	24	19	12	12	9	7	5	4	5	—	—	1	1	—	—	—	—	1258
		правая	58	26	23	24	19	12	12	9	7	5	4	5	—	—	1	1	—	—	—	—	1258

Для железобетону Госстроя РСФСР
Привалжский комплексный отдел
1977

Теплопотери помещений в ккал/ч Комплектовочная ведомость

Серия 125
12-эт. рядовая блок-секция на 48 квартир

Часть 2

Лист ОВ-4

Арх. № 24603-11

Арх.N
Согласовано:
Ребунова
Баланкина
Конструктивный раздел
Пересыпкин
Садов
Козьмакова
Нач. отд.
Гл. конструктор
Рук. бриг.

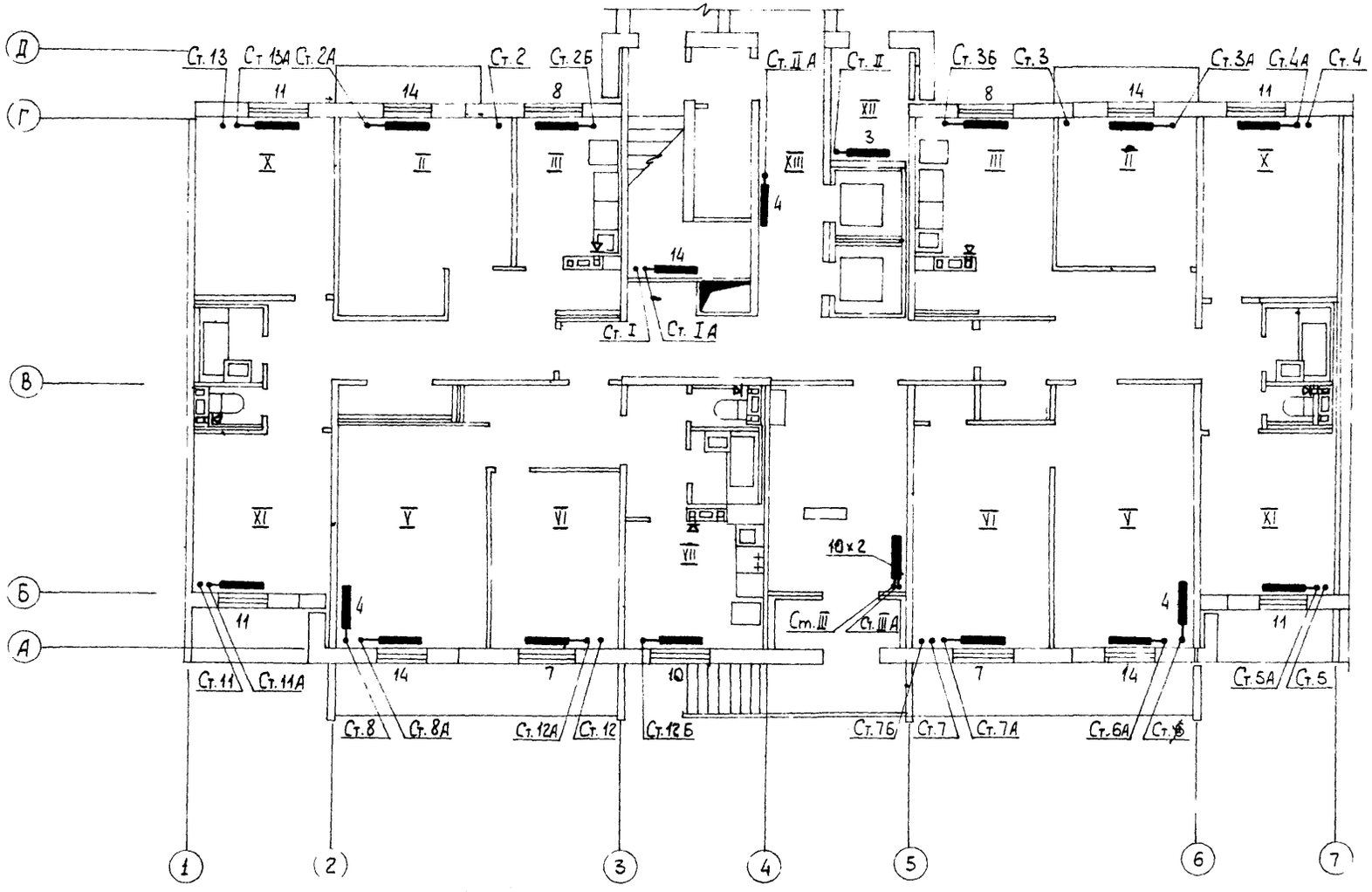

КБ по железобетону Госстроя РСФСР Приволжский комплексный отдел	Нач. отд. Гл. конс. отд. Гл. арх. пр.	Пересыпкин Сидоров Юзефович	Гл. конст. пр. Рук. бриг. Констр. Копировал	Дмитриев Сюзюмова Ревунова Балакина

Согласовано
Рук. бриг.
Арх. №

1977	1 этаж со сквозным проходом.	Серия 125 12 этажная рядовая блок-секция на 48 квартир	Часть 2	Лист ОВ-7

Арх № 2400

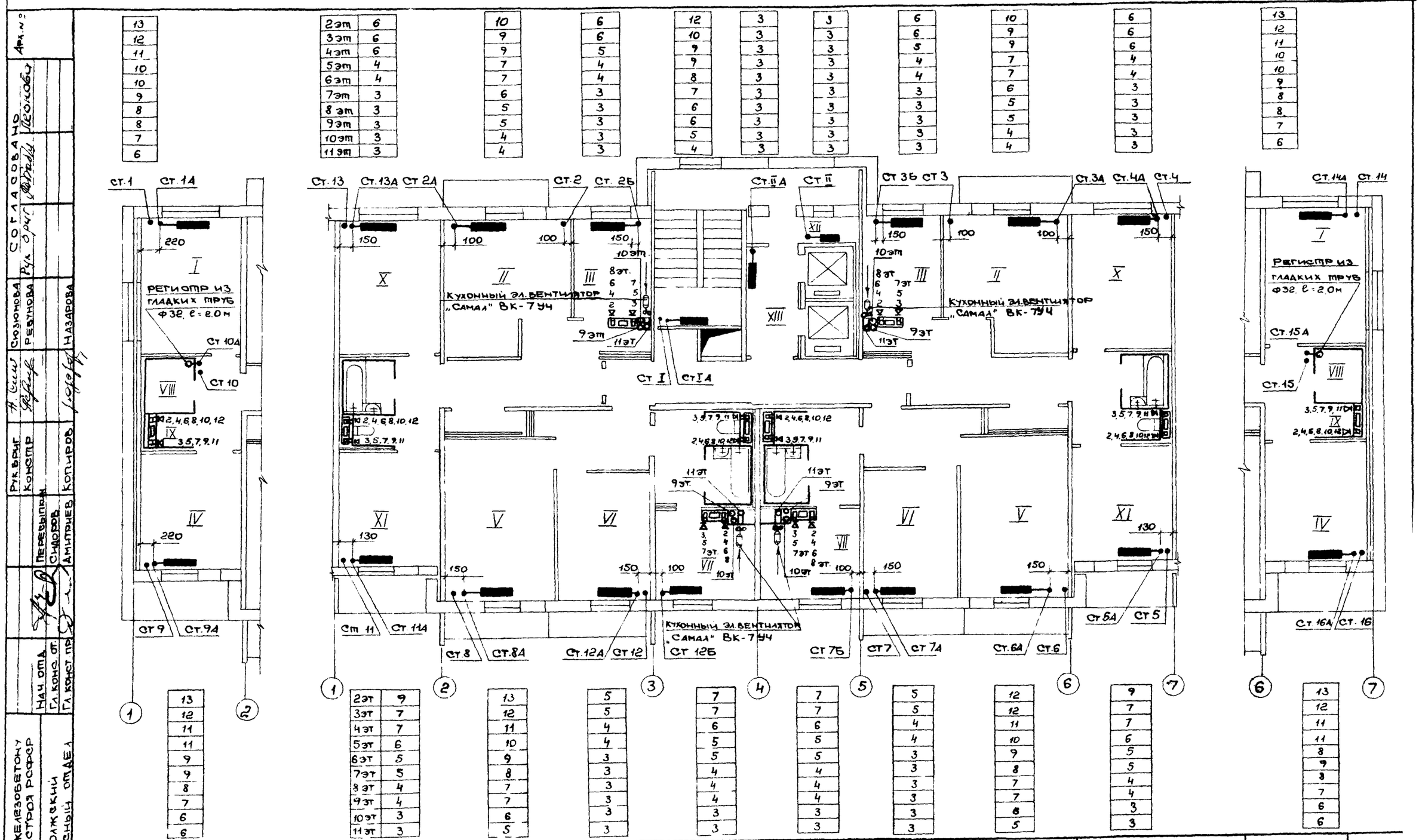

13	2эт 6	10	6	12	3	3	6	10	6	13
12	3эт 6	9	6	10	3	3	6	9	6	12
11	4эт 6	9	5	9	3	3	5	9	6	11
10	5эт 4	7	4	9	3	3	4	7	4	10
10	6эт 4	7	4	8	3	3	4	7	4	10
9	7эт 3	6	3	7	3	3	3	6	3	9
8	8эт 3	5	3	6	3	3	3	5	3	8
8	9эт 3	5	3	6	3	3	3	5	3	8
7	10эт 3	4	3	5	3	3	3	4	3	7
6	11эт 3	4	3	4	3	3	3	4	3	6

13	2эт 9	13	5	7	7	7	5	12	9	13
12	3эт 7	12	5	7	7	7	5	12	7	12
11	4эт 7	11	4	6	6	6	4	11	7	11
11	5эт 6	10	4	5	5	5	4	10	6	11
9	6эт 5	9	3	5	5	5	3	9	5	8
9	7эт 5	8	3	4	4	4	3	8	5	9
8	8эт 4	7	3	4	4	4	3	7	4	8
7	9эт 4	7	3	4	4	4	3	7	4	7
6	10эт 3	6	3	3	3	3	3	6	3	6
6	11эт 3	5	3	3	3	3	3	5	3	6

1977

2-11 этаж

Серия 125
12-эт рядовая
блок-секция
на 48 квартир

Часть 2

Лист ОВ-8

Арх. N 24603-8

КБ пожелезобетону госстроя РСФСР
Приволжский комплексный отдел

Нач. отд. Сидоров
Гл. конс. от. Пересыпкин
Гл. конст. пр. Амитриев
Рук. в-ра Константинов
Копировал Назарова
Согласовано
Рук. отд. Теокова
Сизюмова
Ревунова
Арх. №

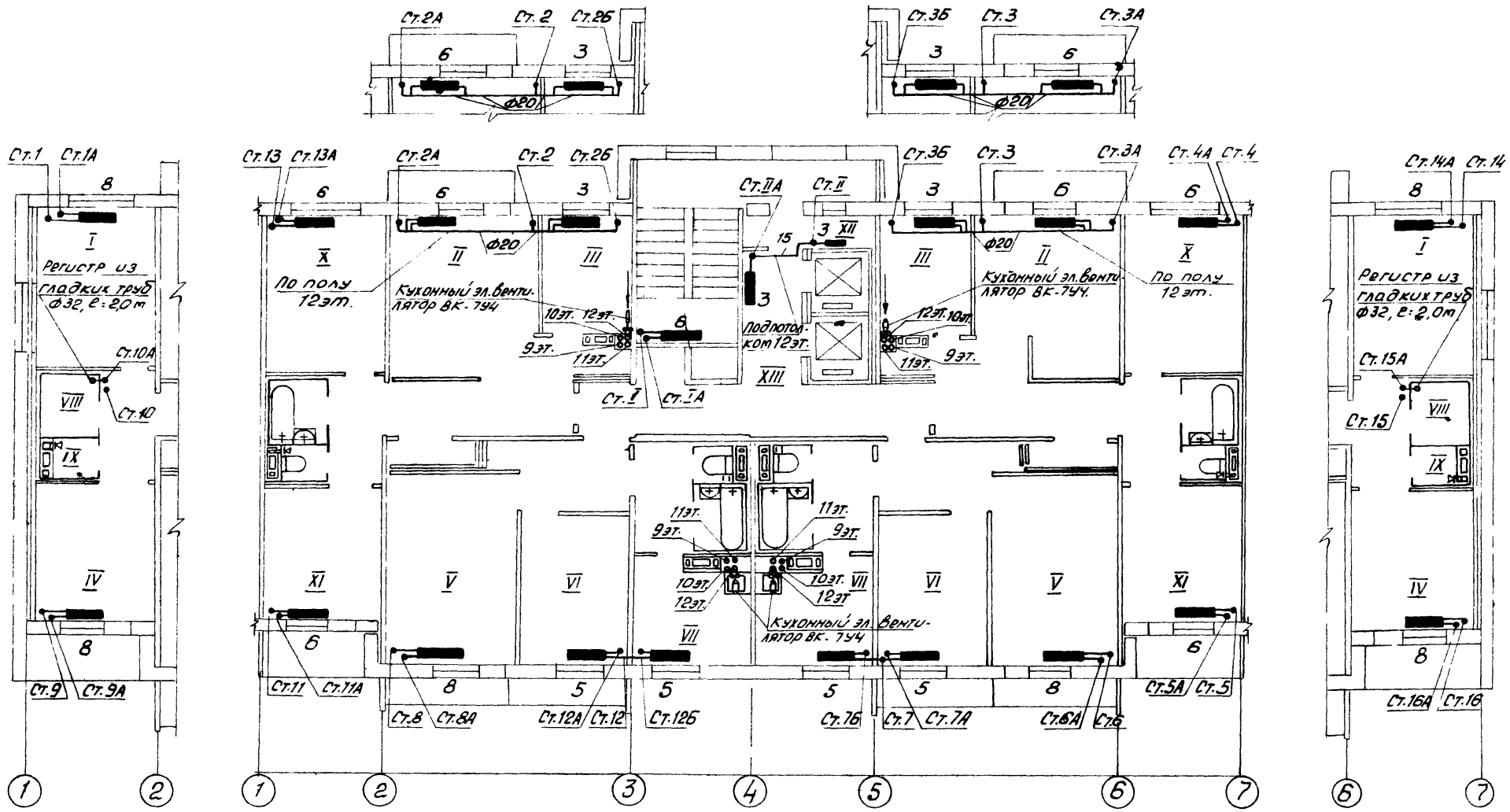

1977	12 этаж	Серия 125 12 эт. рядовая блок-секция на 48 квартир	Часть 2	Лист 08-9

Арх. N 24603-9

Согласовано
Рук. Бр. Дмитриев
Сидоров
Ревунова
Мишина
Гл. кон. пр. Рук. Бриг. Констр. Копир.
Пересыпкин
Сидоров
Юзефович
Нач. отдела Гл. конст. пр. Гл. арх. пр.
КБ по железобетону Госстроя РСФСР
Приволжский комплексный отдел

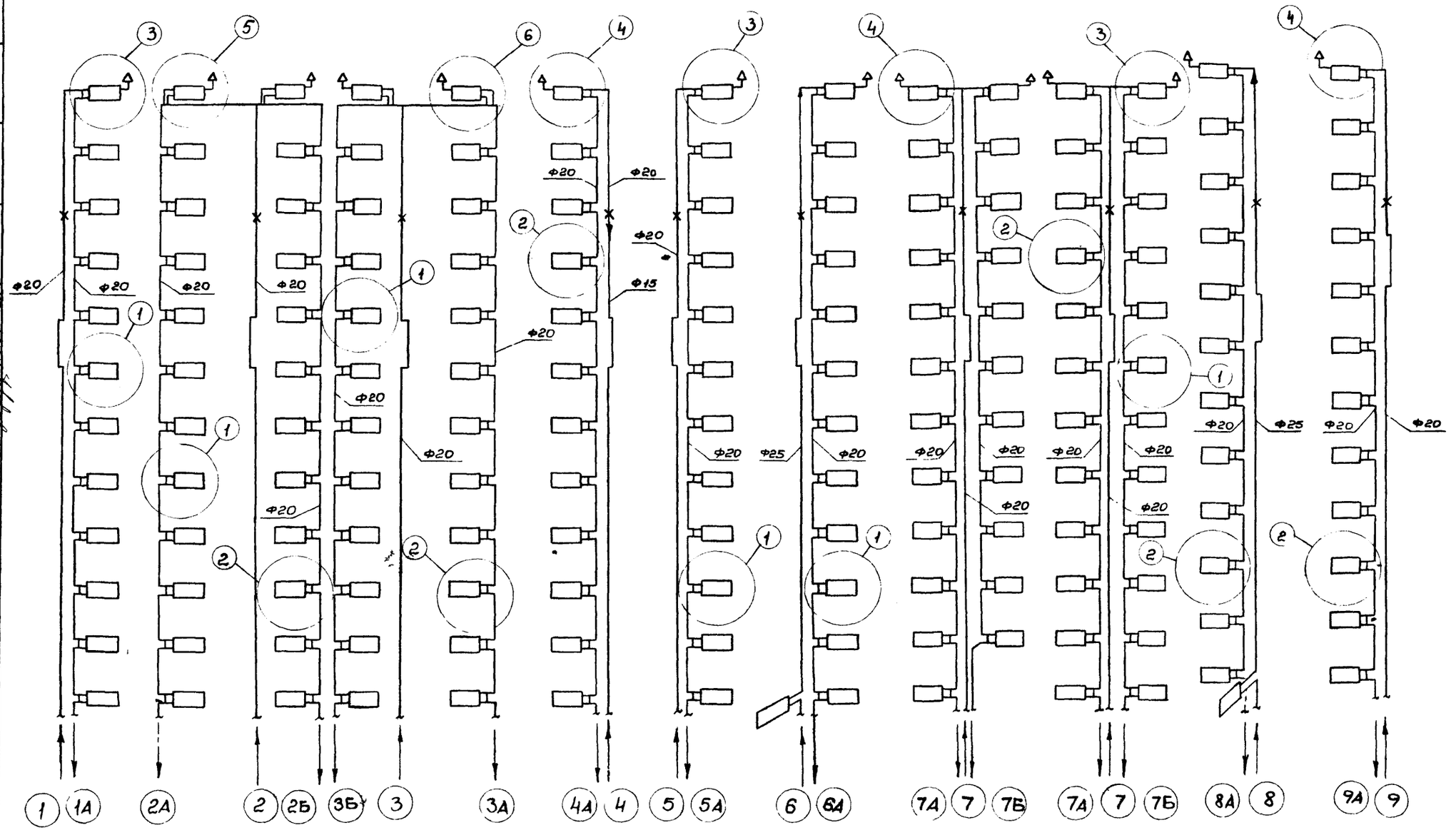

ПРИ ВАРИАНТЕ СО СКВОЗНЫМ ПРОХОДОМ

Арх.№

СОГЛАСОВАНО:

КОНСТРУК.	РЕВУНОВА	НАЗАРОВА
	ПЕРЕВАЛКИН	
	СИДОРОВ	
КОПИРОВ.	СКОЛКОМОВА	
НАЧ. ОТД.		
ГЛ. КОН. ОТД.		
РУК. БРИГ.		

КБ по железобетону Госстроя РСФСР
Приволжский комплексный отдел

1977

Схемы стояков отопления

СЕРИЯ 125
12-эт рядовая
блок-секция
на 48 квартир

часть 2

лист ОВ-10

Арх N 24603-10

Радиаторный узел с краном двойной регулировки.

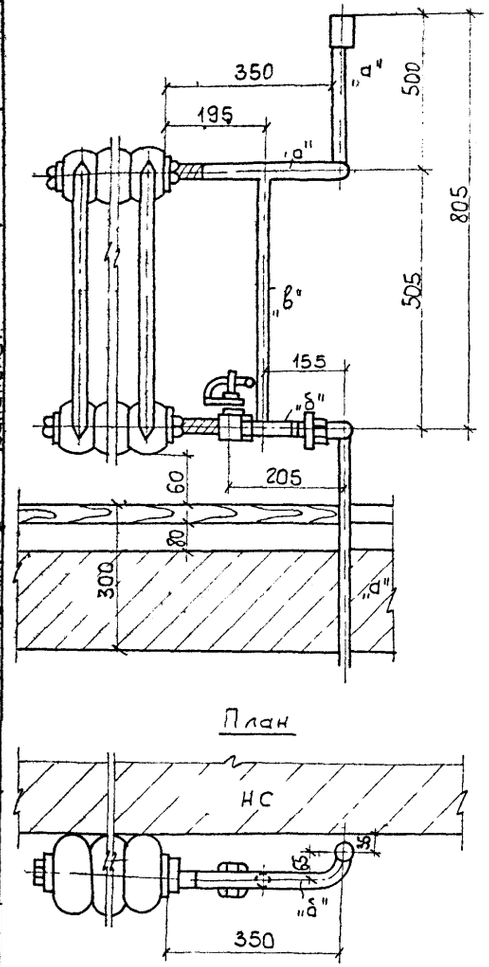

План

Деталь прокладки трубопровода по полу 12 этажа и установка радиатора.

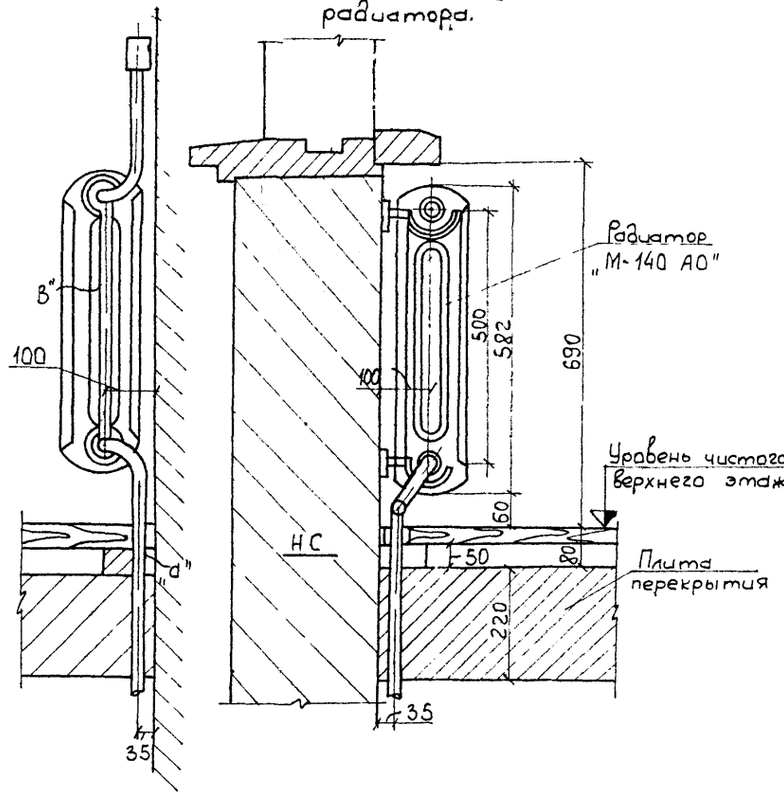

Радиаторный узел с трехходовым краном и со смещенным замыкающим участком

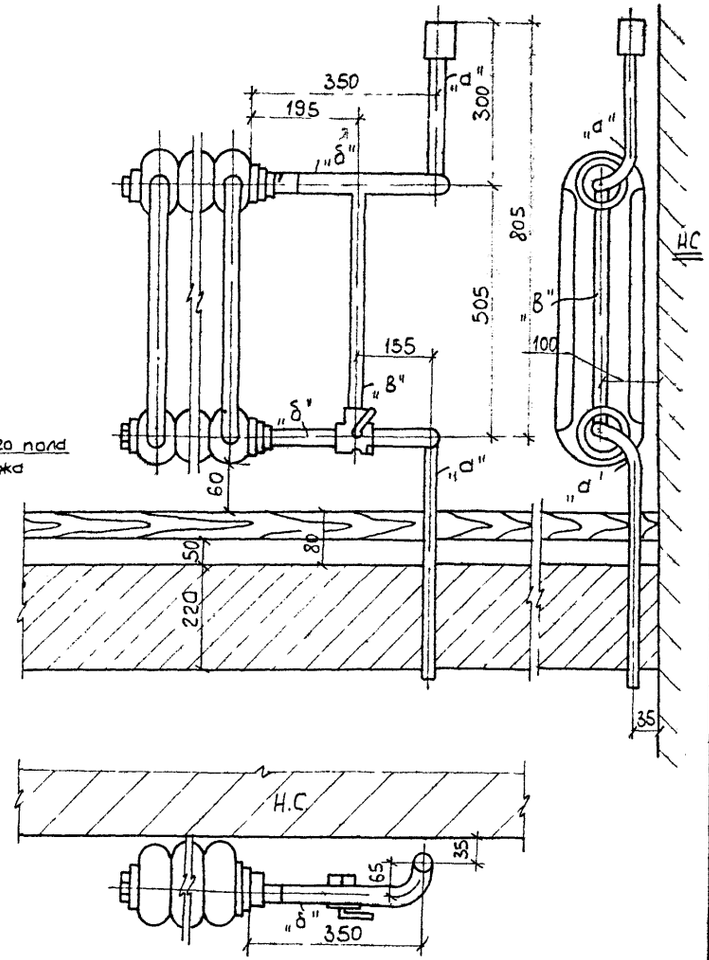

NN п/п	Наименование узлов	Диаметр труб			Количество узлов		Всего
		"а"	"б"	"в"	правых	левых	
1	Вертикальные радиаторные узлы с ТРК	20	20	20	106	106	212
2	Вертикальные радиаторные узлы с КДР	20	20	15	106	106	212
3	Горизонтальные радиаторные узлы	20	20	20	4		4

Согласовано: Арх №

Ревунова, Балакирева, Дрейер, Конструкт., Копиловал, Пересыпкин, Сидоров, Сизова, Нач.отд., Гл.конст., Рук.бриг.

Госстрой СССР по жилищно-гражданскому строительству. Привязки комплексный отдел бетону и ЖБК РСФСР

1977

Детали радиаторных узлов

Серия 125 12-эт. рядовая блок-секция на 48 квартир

Часть 2

Лист ОВ-12

gost.e-ecolog.ru