ГОСКОМИТЕТ
ПО ГРАЖДАНСКОМУ
СТРОИТЕЛЬСТВУ
И АРХИТЕКТУРЕ
ПРИ ГОССТРОЕ СССР

ЦНИИЭП
ЖИЛИЩА

СЕРИЯ 86

КИРПИЧНЫЕ ЖИЛЫЕ ДОМА И БЛОК-СЕКЦИИ СО СТЕНАМИ ИЗ КИРПИЧА

ЧАСТЬ 10. ИЗДЕЛИЯ ЗАВОДСКОГО ИЗГОТОВЛЕНИЯ.
РАЗДЕЛ 10.9-9. РАЗНЫЕ ИЗДЕЛИЯ.
ДОПОЛНЕНИЕ К РАЗДЕЛАМ 10.1-1, 10.4-1.

11011-27
ЦЕНА 6-54 0.68

gost.e-ecolog.ru

© Казахский филиал ЦИТП Госстроя СССР, 1988

Заказ № 4111 Тираж 590 экз. Цена 0-68 ТП 86 т. 10 11011-27 Сдано в печать 15/XI

Содержание

Наименование	N раздела	N листа	N стр
Обложка			1
Заглавный лист	10.9-9	1	2
Плиты плоские ИП24-12л, ИП24-12п	10.1-1	36	3
Плиты плоские ИП24-12л, ИП24-12п Армирование	10.1-1	37	4
Сварные сетки и каркасы	10.1-1	38	5
Плиты плоские ИП36-21л, ИП36-21п	10.1-1	39	6
Плиты плоские ИП36-21л, ИП36-21п Армирование	10.1-1	40	7
Сварные сетки и каркасы	10.1-1	41	8
Плиты плоские ИП45-30л, ИП45-30п	10.1-1	42	9
Плиты плоские ИП45-30л, ИП45-30п Армирование	10.1-1	43	10
Сварные сетки и каркасы	10.1-1	44	11
Плиты плоские ИП46-22л, ИП46-22п	10.1-1	45	12
Плиты плоские ИП46-22л, ИП46-22п Армирование	10.1-1	46	13
Сварные сетки и каркасы	10.1-1	47	14
Ограждение лоджий МОЛ57, МОЛ57-5	10.4-1	50	15
Ограждение лоджий МОЛ57-1, МОЛ57-4	10.4-1	51	16
Ограждение лоджий МОЛ57-2	10.4-1	52	17
Металлическая балка БМ-3			

В разделе 10.9-9 включены чертежи дополнительных изделий к разделам 10.1-1 10.4-1. В содержании раздела и штампе каждого листа указан номер раздела к которому относится данный лист и номер листа в этом разделе.

Ссылки в проекте и в спецификациях даны на разделы, указанные в содержании и штампах листов.

При привязке листы данного раздела переносятся в соответствующие разделы по принадлежности

Согласовано: Инвент. N, Взамен, Дата

ЦНИИЭП жилища г. Москва

Разработ. Больщева, Крупников

Проверил Самарин, Чадая

Н. контр. Крупников

Рук. гр. Рукгралл

Рук. мастер. Гл. инж. пр. Гл. инж. пр.

1977

Заглавный лист

Серия 86

Часть 10

Раздел 10.9-9

Лист 1

1.044-27 2

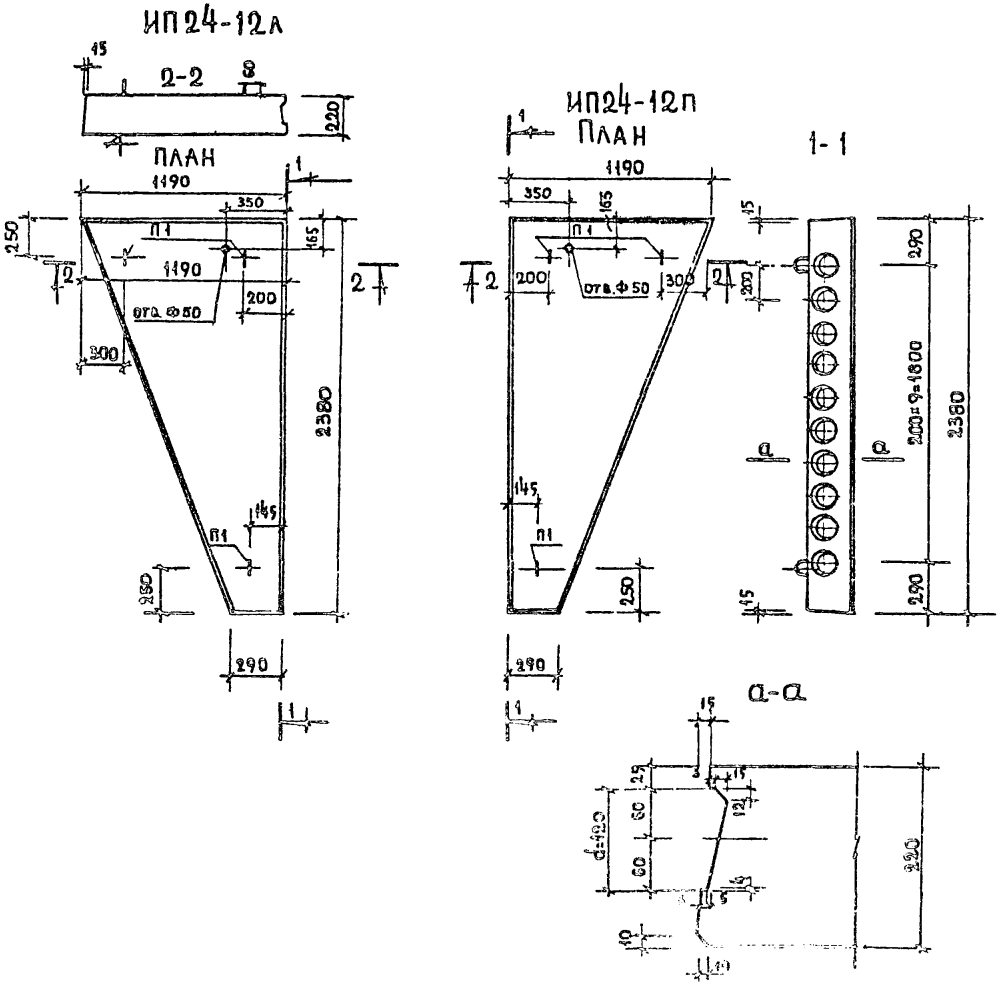

Характеристика изделия		
Марка панели		ИП24-12п ИП24-12л
Вес	кг	975
объем бетона	м³	0.39
Вес стали	кг	8.71
Расход стали на 1м² изделия	кг	3.0
Расход стали на 1м³ бетона	кг	22.9
Марка бетона		200

Нагрузки (включающие собственный вес панели)
Расчетная нагрузка по несущей способности — 900 кг/м²
Нормативная нагрузка — 770 кг/м²

Примечания:

1. Плоскость, обозначенная знаком △, должна быть гладкая, подготовленная под окраску.
2. Арматура в сечениях условно не показана.
3. Армирование см. лист 37.

1977	Плиты плоские ИП24-12л; ИП24-12п	Серия 86	Часть 10 Раздел 10.1-1	Лист 36

Согласовано | Дата | Инв. № | Взамен

Рук. мастер | Гл. инж. мастер | Гл. арх. пр. | Гл. инж. пр. | Утвердил | Ермаков | Чалая | Крупников | Разработ. | Г. Зоверин | Острецов | Кругликов

ЦНИИЭП ЖИЛИЩА ГПК КВА

11311-27 3 Раздел 10.1-1

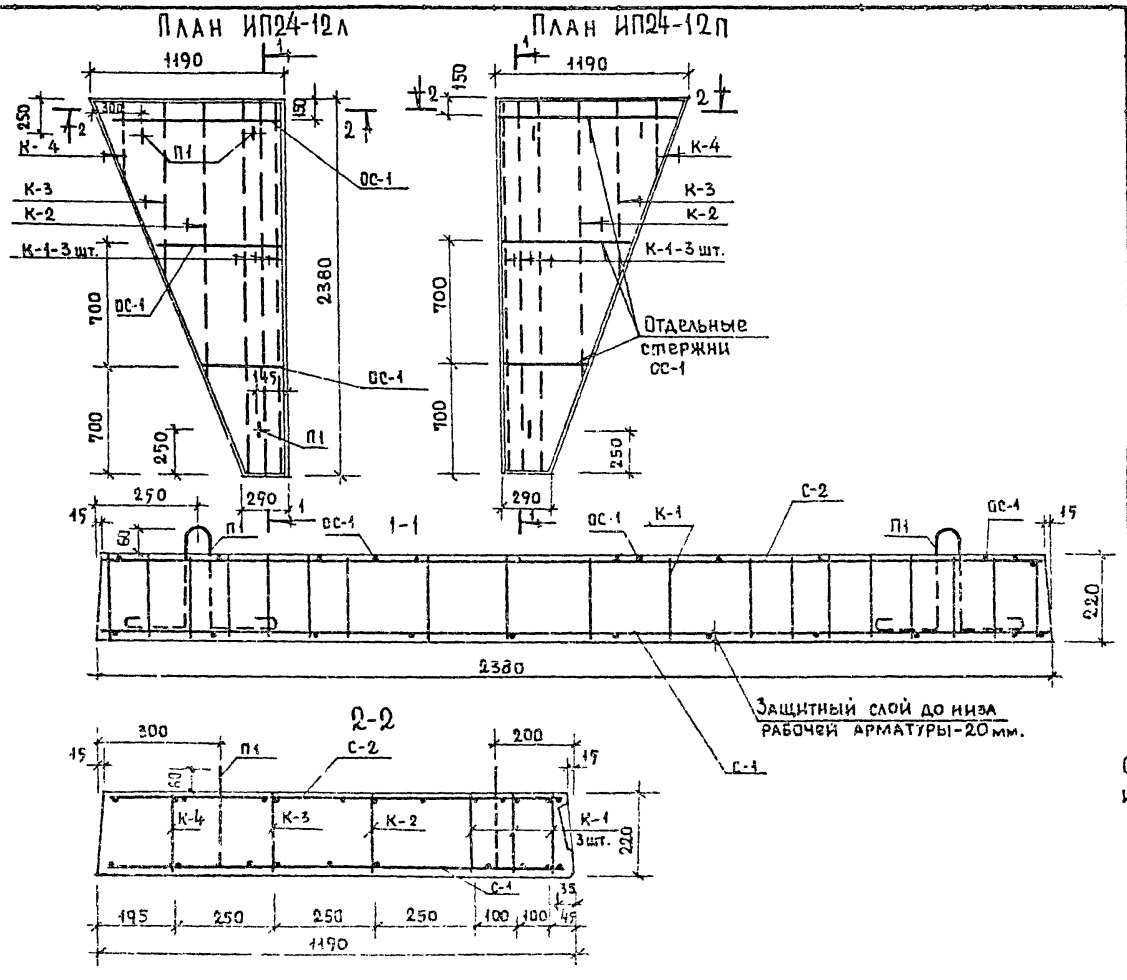

Спецификация стальных элементов				4
Марка	Кол шт.	Вес кг. 1 элем.	Вес кг. Общий	NN листа
С 1	1	3.0	3.0	38
С 2	1	1.09	1.09	
К-1	3	0.47	1.41	
К-2	1	0.37	0.37	
К-3	1	0.27	0.27	
К-4	1	0.11	0.11	
ОС-1	п.м.	0.055	0.12	
П 1	3	0.78	2.34	
Итого:			8.71	

Выборка стали				
Сталь		Арматурные элементы ⌀5 ВI	⌀3 ВI	⌀10 АI
Длина	м.	21.94	61.215	3.78
Вес	кг.	3.0	3.37	2.34
Нормат. сопр. ар-ры $R_a^н$	кг/см²	5500		2400
ГОСТ		6727-53		5781-75

Примечание.
Отдельные стержни ОС-1 прибарить или привязать к каркасам.

1977	Плиты плоские ИП24-12л, ИП24-12п. Армирование.	Серия 86	Часть 10 / Раздел 10.1-1	37

1011-27 4 Раздел 10.9-9

Согласовано | Дата | Инв. N | Взамен

Гипрошахт | Крупников | Ставрилов | Чалая | Крупников

ЦНИИЭП жилища г. Москва

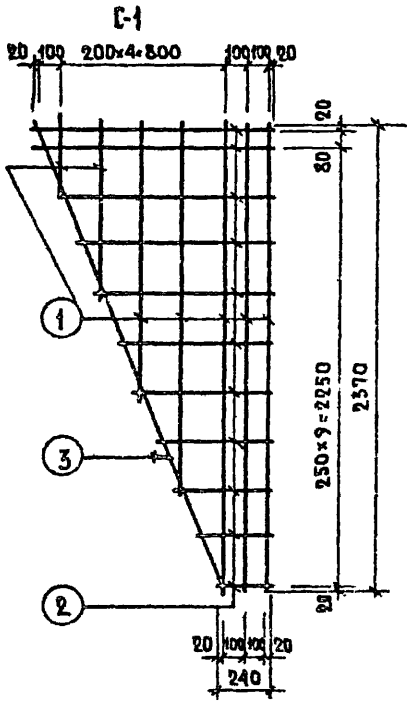

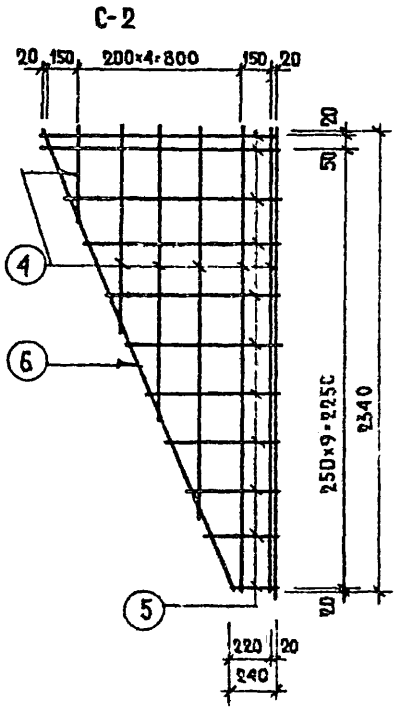

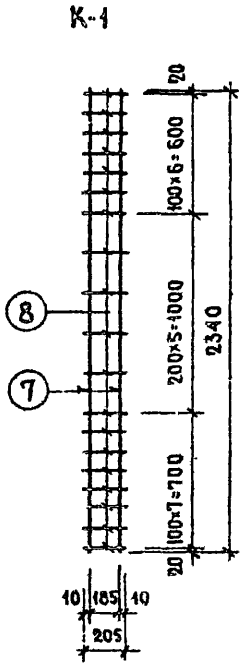

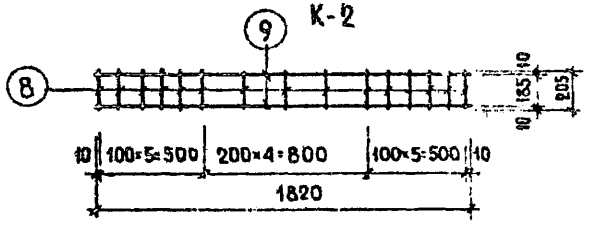

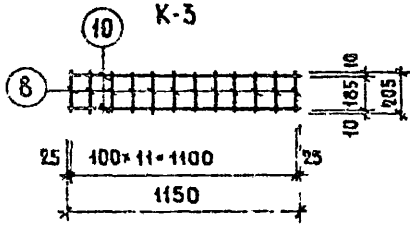

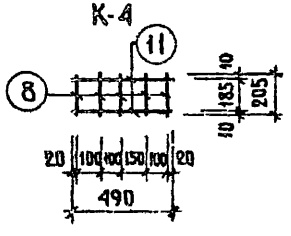

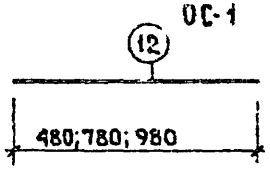

Петля П1

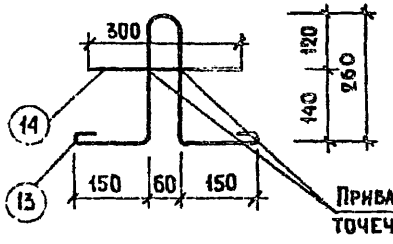

Спецификация стали на 1 элемент — 5

Марка	№№ поз	Сталь	Длина мм.	Кол. шт	Общая длина, м	Вес кг поз.	Вес кг общий
С-1	1	ф5ВI	2370-340	7	11,54	1,78	3,0
	2	ф5ВI	1140-240	11	7,90	1,22	
	3	ф5ВI	2500	1	2,50	0,39	
С-2	4	ф3ВI	2340-440	6	9,40	0,52	1,09
	5	ф3ВI	1140-240	11	7,20	0,43	
	6	ф3ВI	2480	1	2,48	0,14	
К-1	7	ф3ВI	2340	2	4,68	0,26	0,47
	8	ф3ВI	205	19	3,90	0,21	
К-2	8	ф3ВI	205	15	3,075	0,17	0,37
	9	ф3ВI	1820	2	3,64	0,20	
К-3	8	ф3ВI	205	12	2,46	0,14	0,27
	10	ф3ВI	1150	2	2,30	0,13	
К-4	8	ф3ВI	205	5	1,0	0,06	0,11
	11	ф3ВI	490	2	0,98	0,05	
ОС-1	12	ф3ВI	980-480	—	2,24	0,12	0,12
П1	13	ф10АI	960	1	0,96	0,59	0,78
	14	ф10АI	300	1	0,30	0,19	

Изготовление каркасов и сеток должно производиться контактной точечной электросваркой в соответствии с ГОСТ 10922-75 и СН393-69

Согласовано

Инв. № подл. | Подп. и дата | Взам. инв. №

Госгражданпроект

Разработал Остроухова
Проверил Кругликов
Гл. спец. Самойлов
Нач. отд. Шалая
Рук. маст. гр.
Гл. инж. маст.
Гл. арх. пр.
Гл. инж. пр. Кругликов

1977

Сварные сетки и каркасы.

Серия 86

Часть 10

Раздел 10.1

Лист 32

1041-27-5 Раздел 10

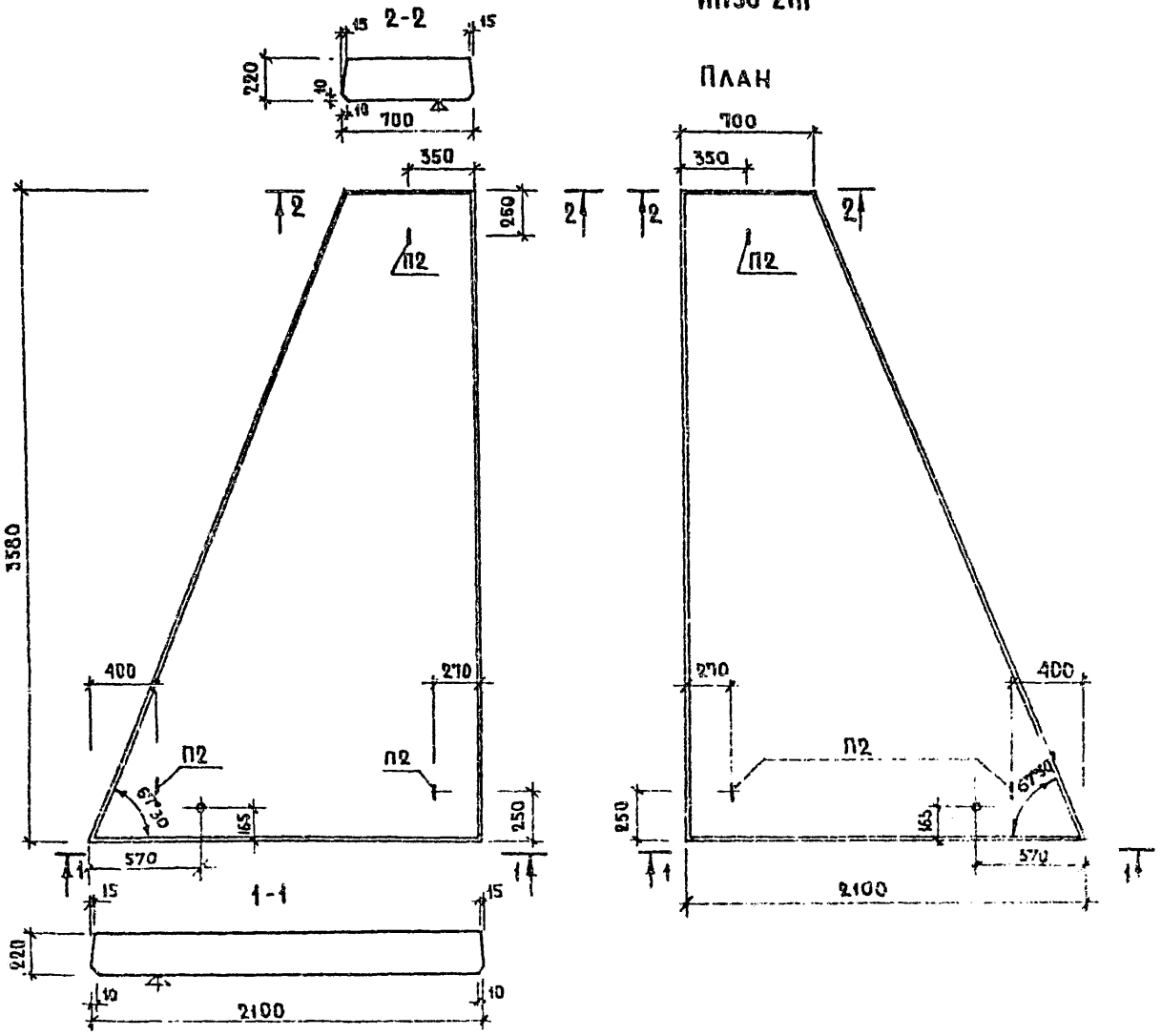

Характеристика изделия		
Марка панели		ИП36-21П ИП36-21А
Вес	кг	2750
Объем бетона	м³	1.10
Вес стали	кг	43.09
Расход стали на 1м² изделия	кг	5.10
Расход стали на 1м³ бетона	кг	39.0
Марка бетона		200

Нагрузки (включающие собственный вес панели)
Расчетная нагрузка по несущей способности – 1000 кг/м²
Нормативная нагрузка – 850 кг/м²

Примечания:

1. Плоскость, обозначенная знаком △, должна быть гладкая, подготовленная под окраску.
2. Армирование см. лист А1.

1977	Плиты плоские ИП36-21 А; ИП36-21 П.	Серия 86	Часть 10. Раздел 10.1-1	Лист 39

11011-27 6 Раздел 10:9-9

Согласовано | Дата | Инвент. | № | Взамен

Рук. маст. 10 | Эпельбаум | Разработ. | Острецова
Гл. инж. маст. | Самойлов | Проверил | Крутликов
Рук. гр. арх. | Чалая
Рук. гр. инж. | Крутликов

ЦНИИЭП жилища г. Москва

ИП36-21л; (ИП36-21п)

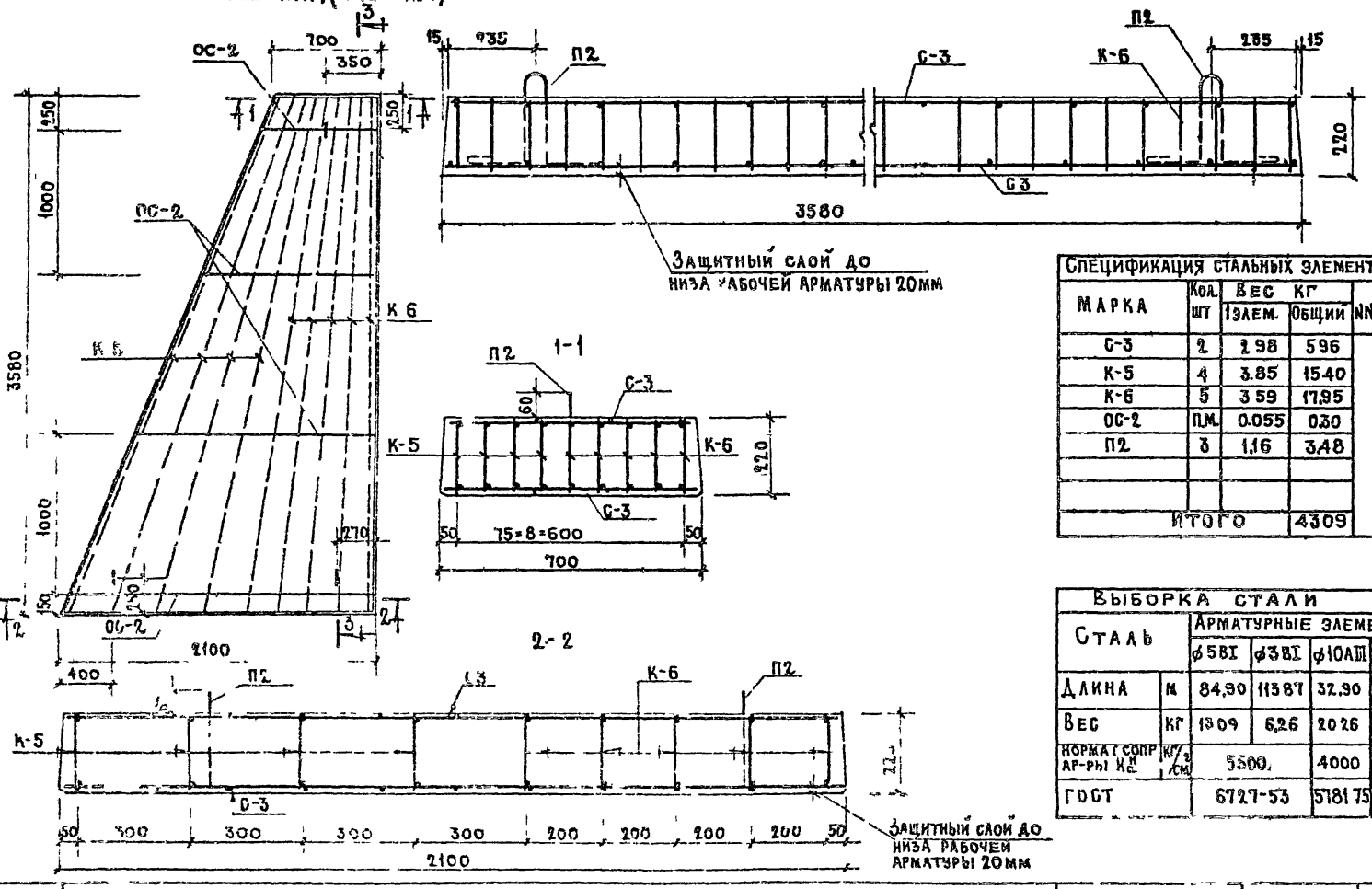

Спецификация стальных элементов				
Марка	Кол. шт	Вес кг 1 элем.	Вес кг Общий	NN листа
С-3	2	2.98	5.96	41
К-5	4	3.85	15.40	
К-6	5	3.59	17.95	
ОС-2	п.м.	0.055	0.30	
П2	3	1.16	3.48	
Итого			4309	

Выборка стали					
Сталь		Арматурные элементы			
		⌀5ВI	⌀3ВI	⌀10АIII	⌀12АI
Длина	м	84.90	113.87	32.90	3.90
Вес	кг	13.09	6.26	20.26	3.48
Норматив сопр. ар-ры $R_a^н$	кг/см²	5500		4000	2400
ГОСТ		6727-53		5781-75	5781-75

Согласовано: Дата; Инвент. №; Взамен

Отпечатал; Проверил; Главный инженер проекта; Главный архитектор проекта; Руководитель группы; Инженер; Техник; Рисовал

Гражданский жилищный комплекс. Москва

ЦНИИЭП

1977

Плиты плоские ИП36-21л, ИП36-21п. Армирование

Серия 86 | Часть 10 | Раздел 10-1 | Лист 40

Раздел 10-1

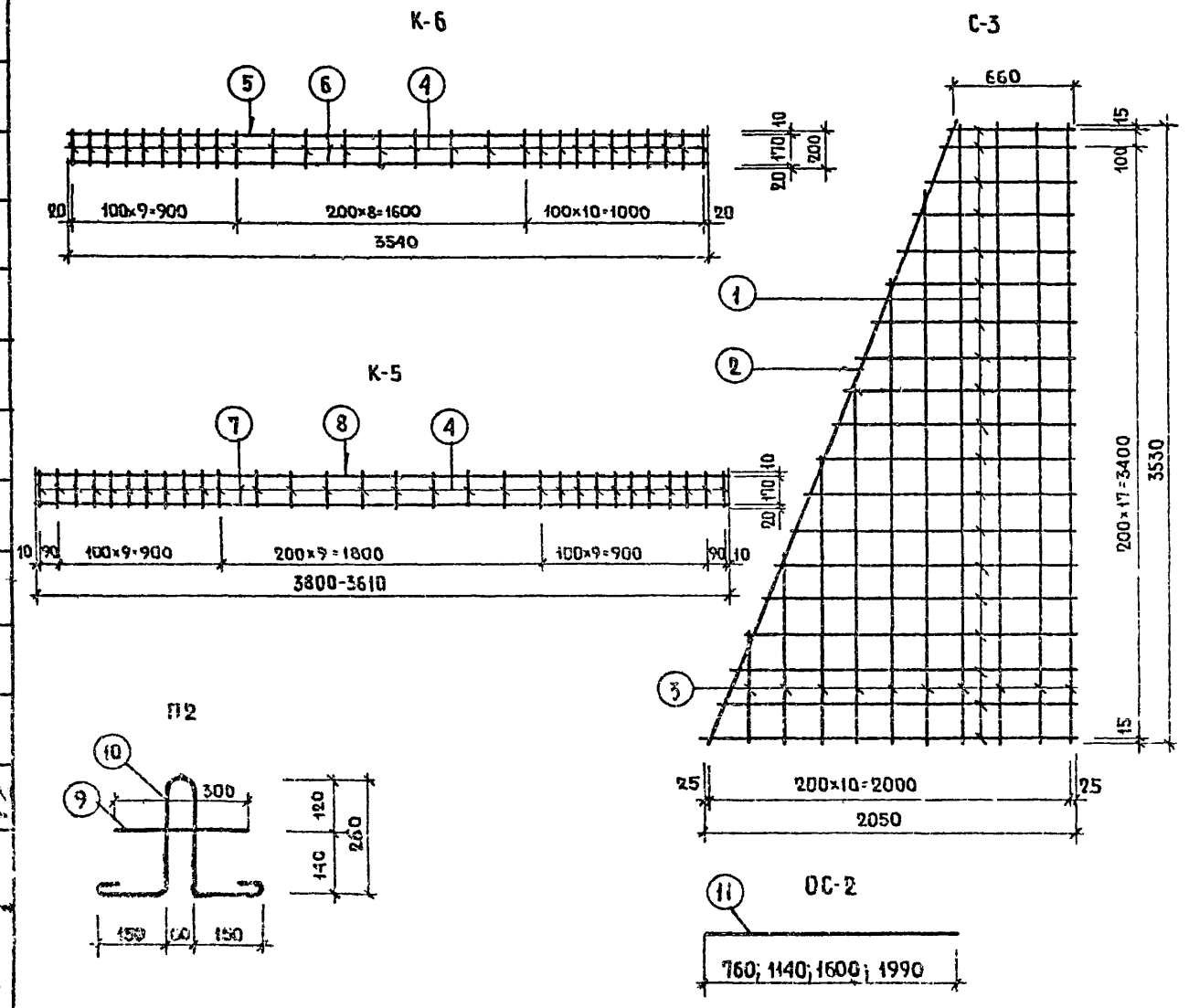

Спецификация стали на 1 элемент							
Марка	NN поз	Сталь	Длина мм	Кол. шт.	Общая длина м	Вес поз.	Вес общий
С-3	1	ф3ВI	2050-660	19	25,280	1,39	2,98
	2	ф3ВI	3840	1	3,84	0,21	
	3	ф3ВI	3530-550	10	25,070	1,38	
К-6	6	ф10АIII	3540	1	3,54	2,18	3,59
	4	ф5ВI	200	28	5,60	0,86	
	5	ф5ВI	3540	1	3,54	0,55	
К-5	4	ф5ВI	200	30	6,0	0,92	3,85
	7	ф10АIII	3800	1	3,80	2,34	
	8	ф5ВI	3800	1	3,80	0,59	
ОС-2	11	ф3ВI	1990-760	—	5,49	0,30	0,30
П2	9	ф12АI	300	1	0,30	0,27	1,16
	10	ф12АI	1000	1	1,00	0,89	

Примечание

1. Изготовление каркасов и сеток должно производиться контактной точечной электросваркой в соответствии с ГОСТ 10922-75 и СН393-69

Согласовано	Дата	Инвент.	N	Взамен

Разработ. Стрецова; Разработ. Крутликов; Проверил Чалая; Крутликов

ЦНИИЭП жилища г. Москва

1977 Сварные сетки и каркасы.

Серия 86 | Часть 10 | Раздел 10.1-1 | Лист 41

11011-27 8 Раздел 10.3-9

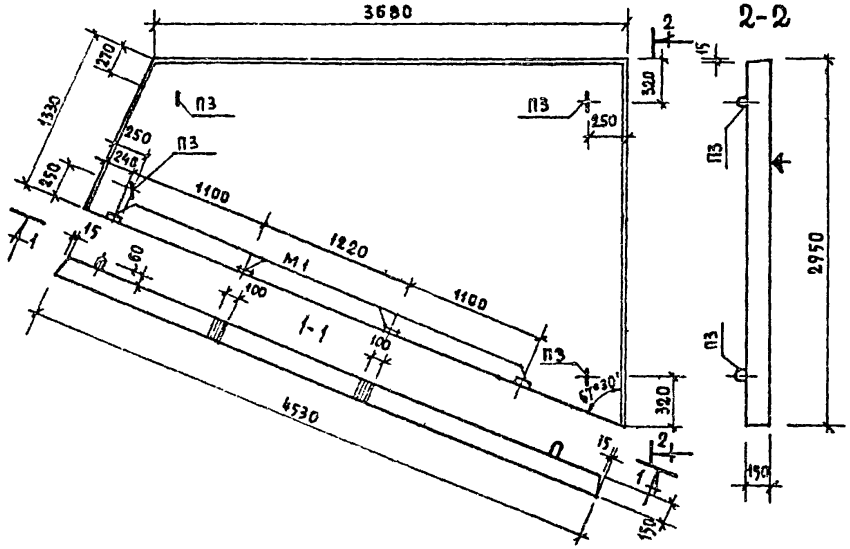

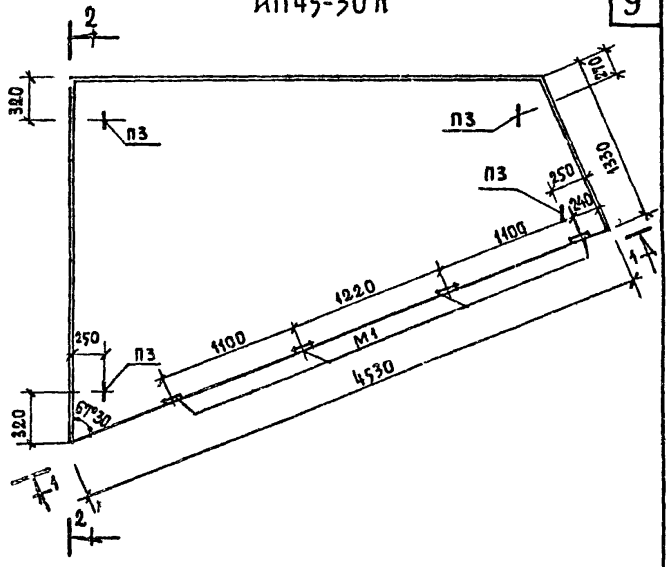

Характеристика изделия		
Марка панели		ИП45-30 п ИП45-30 л
Вес	кг.	3150
Объем бетона	м.³	1.26
Вес стали	кг.	96.41
Расход стали на 1м³ изделия	кг.	7.10
Расход стали на 1м³ бетона	кг.	76.52
Марка бетона		200

Нагрузки (включающие собственный вес плиты)
Расчетная нагрузка по несущей способности -900 кг/м²
Нормативная нагрузка -770 кг/м²

Примечания:

1. Плоскость, обозначенная знаком ⊕, должна быть гладкая, подготовленная под окраску.
2. Арматура в сечениях условно не показана.
3. Армирование см. лист 44

1977	Плиты плоские ИП45-30л; ИП45-30п.	Серия 86	Часть 10	Лист 42
			Раздел 10.1-1	

ЦЕПИЭП ЖИЛИЩА г. МОСКВА

Согласовано | Дата | Инв. N | Взамен

Рук. мастер | Гл. инженер | Гл. арх. пр. | Гл. инж. пр. | Отдел | Разработ. | Камен. | Проверк. | Чадая | Кругликов | Острецова | Кругликов

1101-27 3 Раздел 10.1-1

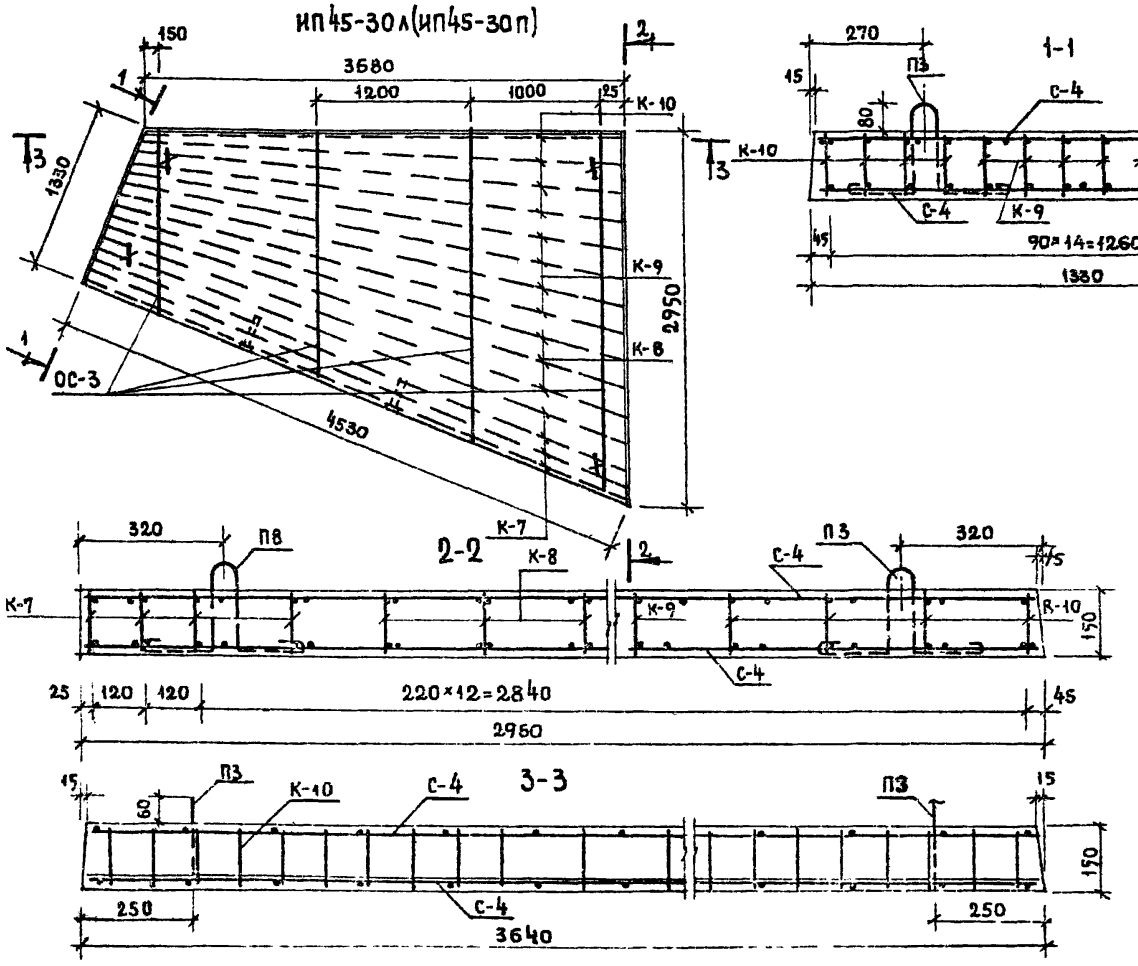

Защитный слой до низа рабочей арматуры-20 мм

Спецификация стальных элементов

Марка	Кол. шт.	Вес кг Элемент	Вес кг Общий	№№ листа
С-4	2	5.01	10.02	44
К-7	4	5.39	21.56	
К-8	3	5.10	15.30	
К-9	4	4.85	19.40	
К-10	4	4.54	18.16	
М1	2	1.80	3.60	
П3	4	1.07	4.28	
ОС-3	п.м.	0.055	0.49	
Итого:			92.81	

Выборка стали

Сталь		Арматурные 3в1	5в1	10АII	Элементы 12АIII	12А1	100*40
Длина	м	191.64	127.15	2.0	61.81	4.8	0.30
Вес	кг	10.51	19.54	1.24	54.88	4.28	2.36
Нормат. сопр. яр-ры $R_a^н$	кг/см²	5500		3000	4800	2400	
ГОСТ		6727-53	5781-75	5781-75	5781-75	5781-75	103-57 *

Плиты плоские ИП45-30л, ИП45-30п. Армирование.

1977

Серия 86

Часть IC

Раздел 10.1-1

43

1011-27 10

Раздел 10.9-5

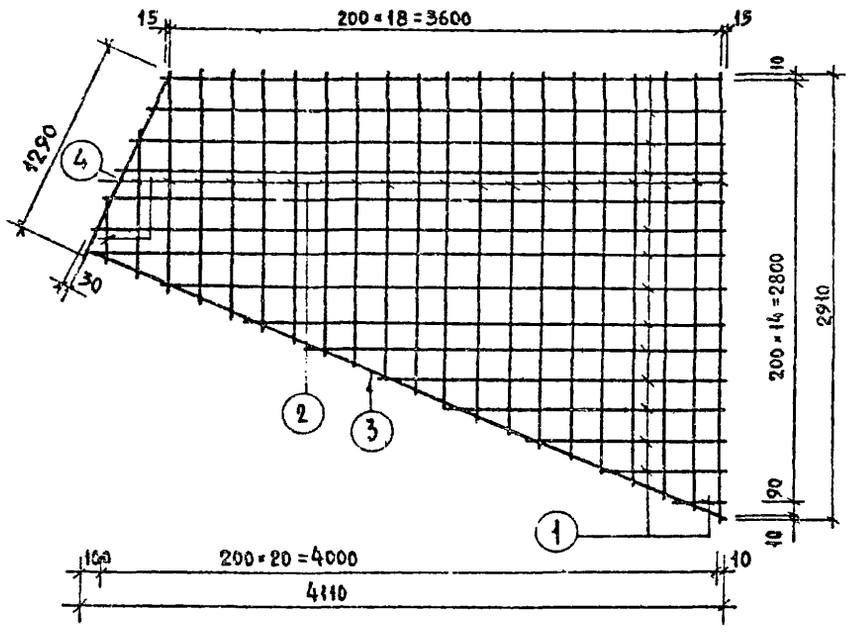

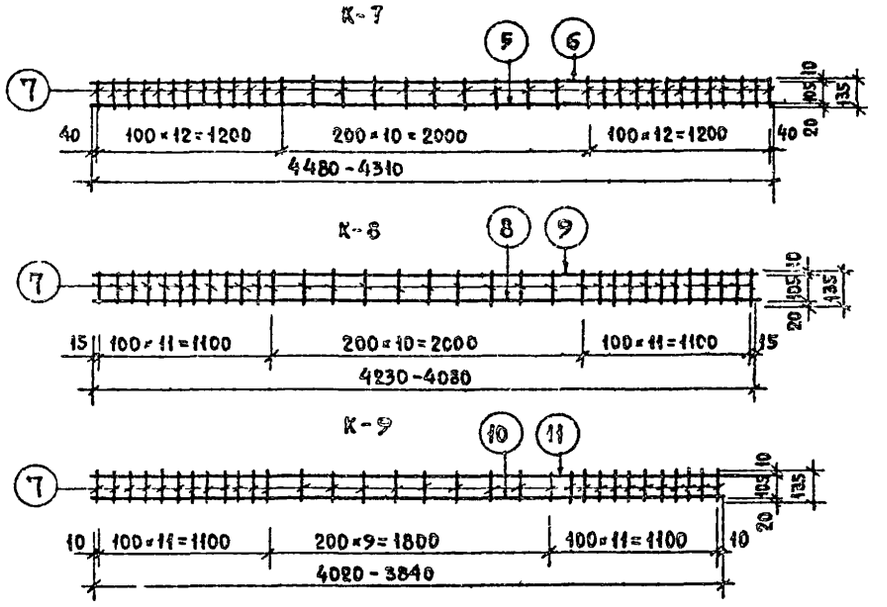

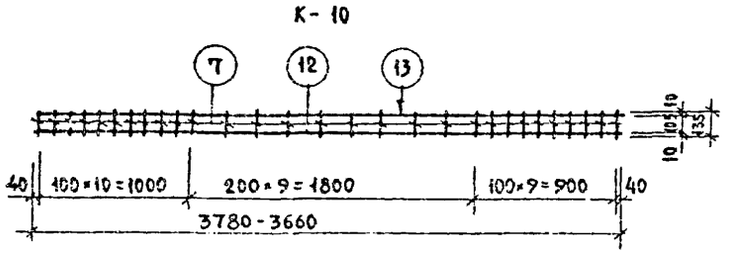

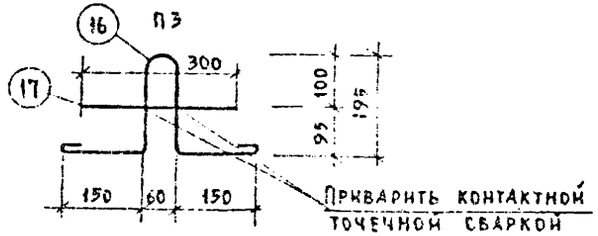

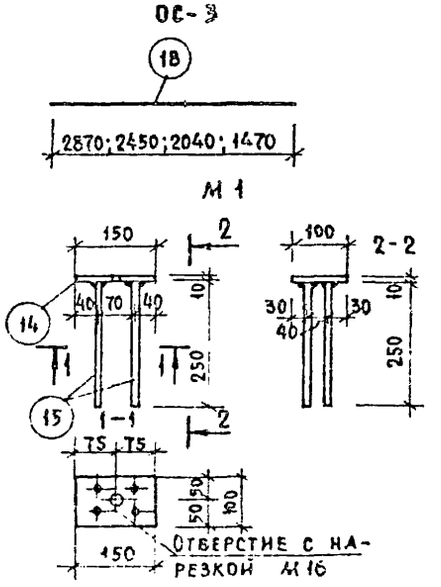

Изготовление каркасов и сеток должно производиться контактной точечной электросваркой в соответствии с ГОСТ 10922-75 и СН 393-69

Спецификация стали на 1 элемент

Марка	№№ поз.	Сталь	Длина мм.	Кол. шт.	Общая длина, м	Вес, кг поз.	Вес, кг общий
С-4	1	ф3ВI	3630-250	15	4287	2.36	5.01
	2	ф3ВI	2910-300	21	4228	2.33	
	3	ф3ВI	4480	1	4.48	0.25	
	4	ф3ВI	1290	1	1.29	0.07	
К-7	5	ф12АIII	4480	1	4.48	3.97	5.39
	6	ф5ВI	4480	1	4.48	0.69	
	7	ф5ВI	135	35	4.73	0.73	
К-8	7	ф5ВI	135	33	4.50	0.69	5.10
	8	ф12АIII	4230	1	4.23	3.76	
	9	ф5ВI	4230	1	4.23	0.65	
К-9	7	ф5ВI	135	32	4.32	0.66	4.85
	10	ф12АIII	4020	1	4.02	3.57	
	11	ф5ВI	4020	1	4.02	0.62	
К-10	7	ф5ВI	135	29	3.91	0.60	4.54
	12	ф12АIII	3780	1	3.78	3.36	
	13	ф5ВI	3780	1	3.78	0.58	
М1	15	ф10АII	250	4	1.0	0.62	1.80
	14	-100×10	150	1	0.15	1.18	
П3	16	ф12АI	905	1	0.90	0.80	1.07
	17	ф12АI	300	1	0.30	0.27	
ОС-3	18	ф3ВI	2870-1470	–	8.83	0.49	0.49

Согласовано

Дата | Инвент. № | Взамен

Рук. мастер. Пельбаум | Разработ. Остроцова
Гл. инж. мастер. Самойлов | Проверил Крутанков
Гл. арх. пр. Малая
Гл. инж. пр. Крутанков

ЦНИИЭП жилища
Москва

П77

Сварные сетки и каркасы

Серия 86 | Часть 10 | Лист 44

Раздел 10.1-1

Раздел 10.1-9

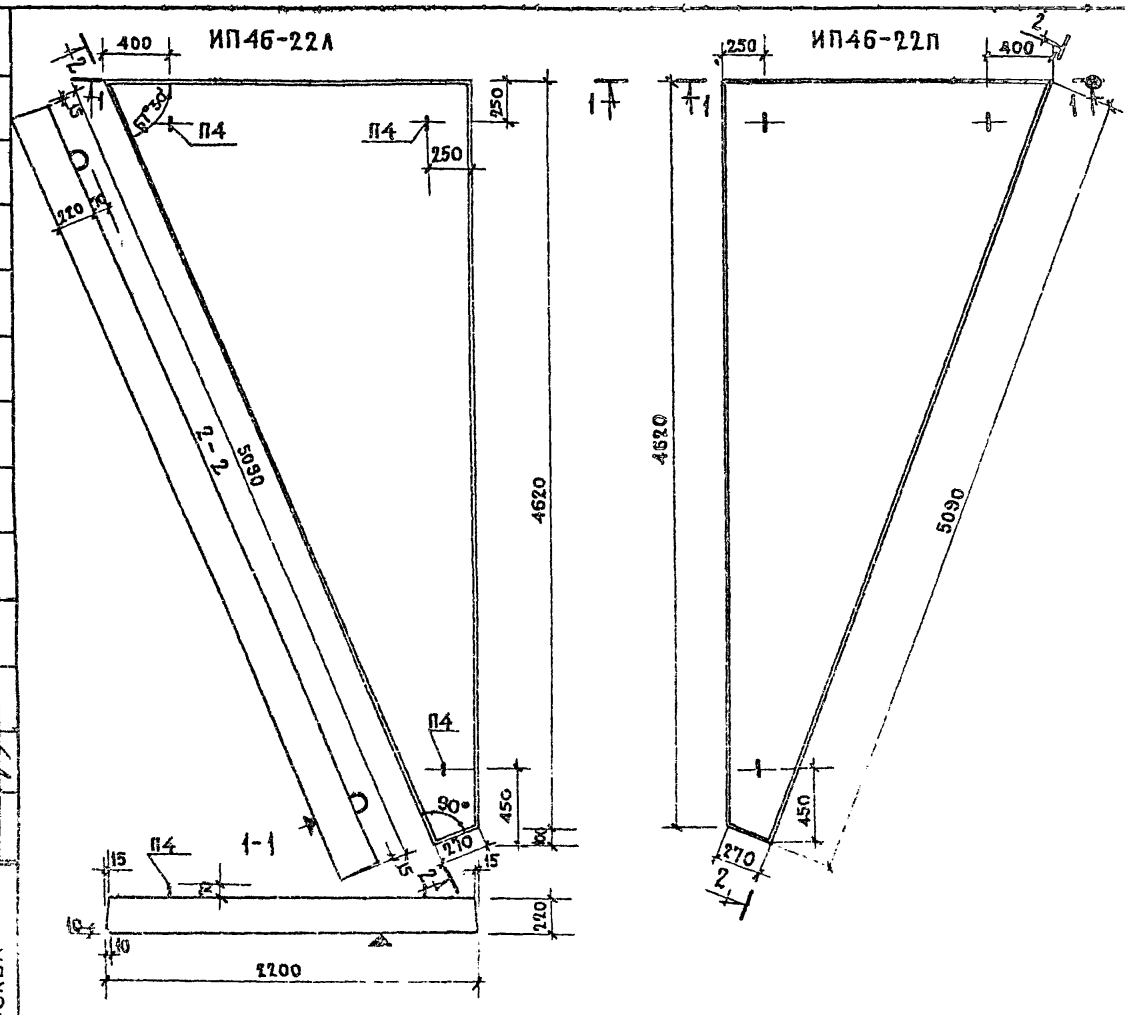

ХАРАКТЕРИСТИКА ИЗДЕЛИЯ		
МАРКА ПАНЕЛИ		ИП46-22п ИП46-22л
ВЕС	КГ	3183
ОБЪЕМ БЕТОНА	$м^3$	1273
ВЕС СТАЛИ	КГ	51,25
РАСХОД СТАЛИ НА 1 $м^2$ ИЗДЕЛИЯ	КГ	5,0
РАСХОД СТАЛИ НА 1 $м^3$ БЕТОНА	КГ	40,20
МАРКА БЕТОНА		200

НАГРУЗКИ (ВКЛЮЧАЮЩИЕ СОБСТВЕННЫЙ ВЕС ПЛИТЫ)
РАСЧЕТНАЯ НАГРУЗКА ПО НЕСУЩЕЙ СПОСОБНОСТИ — 900 кг/$м^2$
НОРМАТИВНАЯ НАГРУЗКА — 770 кг/$м^2$

ПРИМЕЧАНИЯ

1. ПЛОСКОСТЬ, ОБОЗНАЧЕННАЯ ЗНАКОМ ▲, ДОЛЖНА БЫТЬ ГЛАДКАЯ, ПОДГОТОВЛЕННАЯ ПОД ОКРАСКУ.
2. АРМАТУРА В СЕЧЕНИЯХ УСЛОВНО НЕ ПОКАЗАНА.
3. АРМИРОВАНИЕ СМ. ЛИСТ 47.

1977	ПЛИТЫ ПЛОСКИЕ ИП46-22л, ИП46-22п	СЕРИЯ 86	ЧАСТЬ 10 РАЗДЕЛ 10.1-1	ЛИСТ 45

11011-27 12

ЦНИИЭП ИНЖЕНЕРНЫХ ЗДАНИЙ г. МОСКВА

СОГЛАСОВАНО | ДАТА | ИНВЕНТ. | ВЗАМЕН.

ИП46-22л; (ИП46-22п)

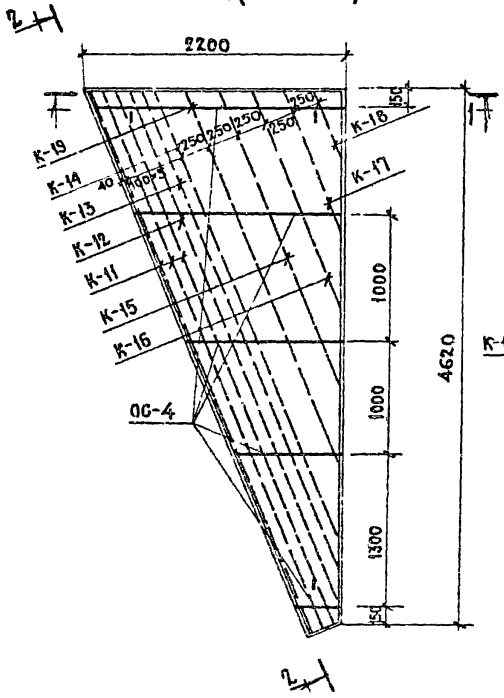

2-2

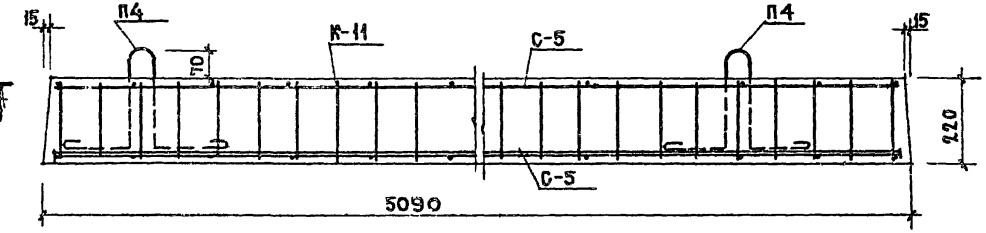

1-1

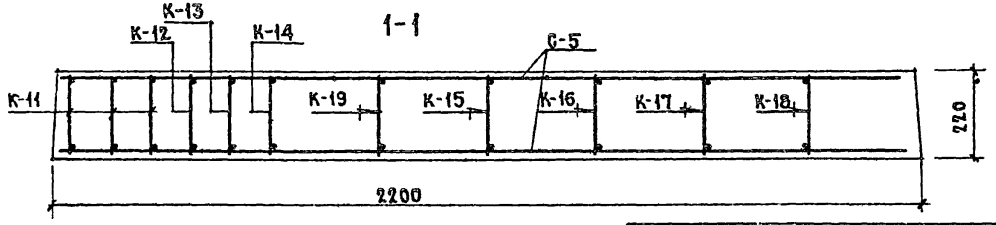

Изготовление каркасов и сеток должно производиться контактной точечной электросваркой в соответствии с ГОСТ 10922-75 и СН 393-69

ВЫБОРКА СТАЛИ					
Сталь		Арматурные элементы			
		⌀3 ВI	⌀5 ВI	⌀10 АIII	⌀14 АI
Длина	м.	135,03	98,59	38,39	4.16
Вес	кг.	7,40	15.17	23,67	5,01
Нормат. сопр. ар-ры $R_a^н$	кг/см²	5500		4000	2400
ГОСТ		6727-53		5781-75	5781-75

Спецификация стальных элементов

Марка	Кол. шт.	Вес кг. 1элем.	Вес кг. Общий	NN листа
С-5	2	3,53	7,06	
К-11	3	5,07	15,21	
К-12	1	4,72	4,72	
К-13	1	4,46	4,46	
К-14	1	4,18	4,18	
К-15	1	2,77	2,77	
К-16	1	2,65	2,65	
К-17	1	1,34	1,34	
К-18	1	0,67	0,67	
К-19	1	3,44	3,44	
П4	3	1,67	5,01	
ОС-4	п.м.	0,955	0,34	
		Итого:	51,25	

СОГЛАСОВАНО
Инв.№ | Взамен.
ЦНИИЭП жилища
Госгражданстроя
Москва
Рук. мат. 10 | Гл. инж. проекта | Гл. архитектор | Гл. инж. пр.
Отд. руководителей проекта | Гл. конструктор проекта | Гл. технолог
Кирпичева | Крылова

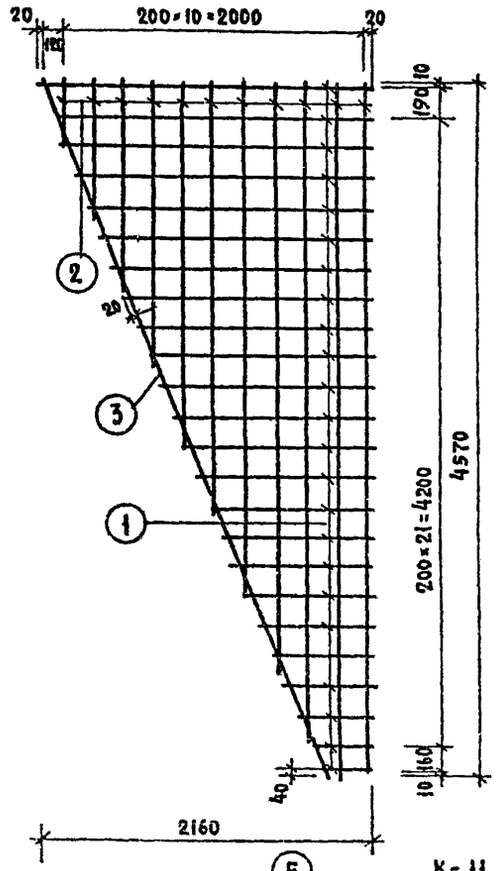

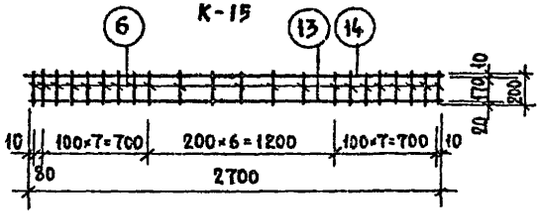

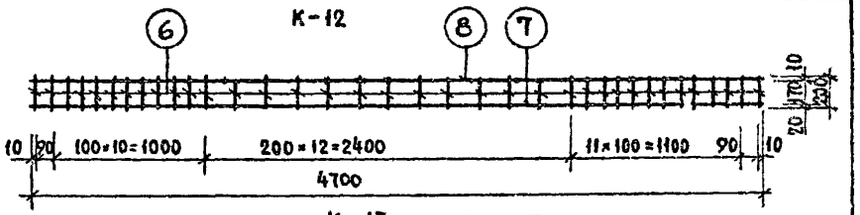

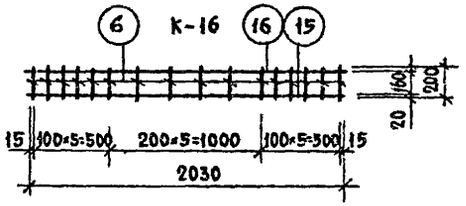

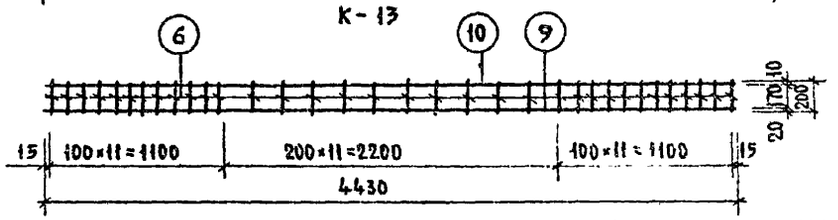

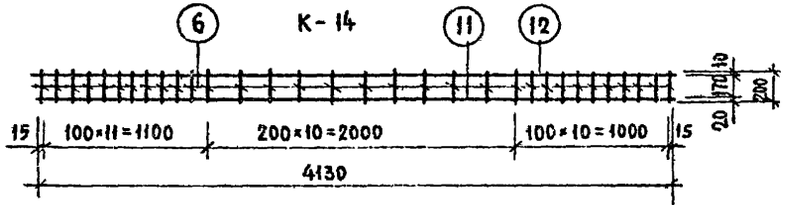

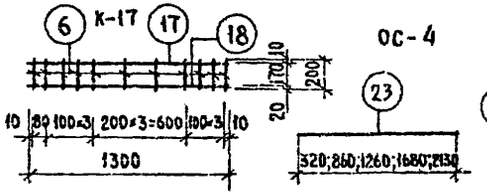

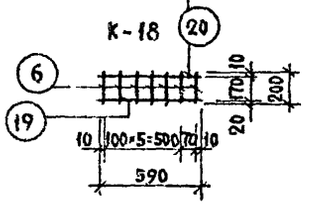

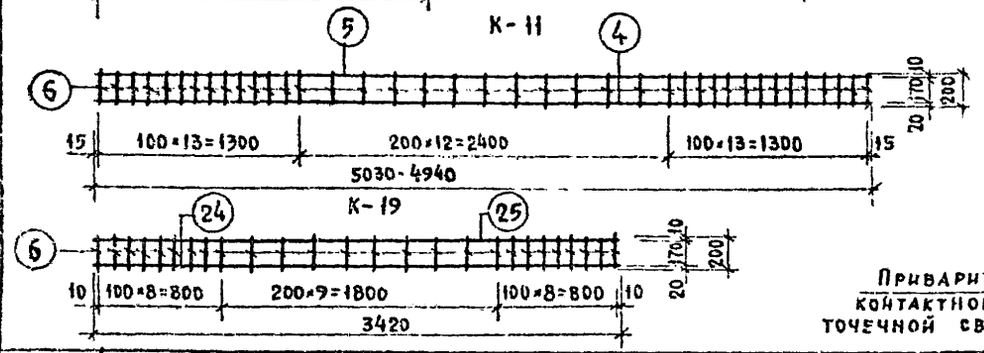

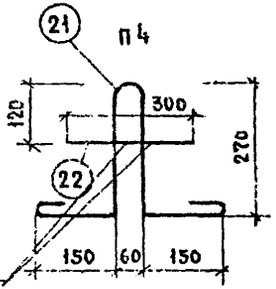

Спецификация стали на 1 элемент

Марка	№ поз.	Сталь	Длина мм	Кол. шт.	Общая длина, м	Вес, кг: поз.	Вес, кг: общий
С-5	1	ф3 ВI	2160-280	24	28.80	1.58	3.53
	2	ф3 ВI	4570-450	11	30.62	1.68	
	3	ф3 ВI	4970	1	4.97	0.27	
К-19	24	ф10 АIII	3420	1	3.42	2.11	3.44
	25	ф5 ВI	3420	1	3.42	0.53	
К-11	6	ф5 ВI	200	26	5.20	0.80	5.07
	4	ф10 АIII	5030	1	5.03	3.10	
	5	ф5 ВI	5030	1	5.03	0.77	
К-12	6	ф5 ВI	200	39	7.80	1.20	4.72
	6	ф5 ВI	200	36	7.20	1.10	
	7	ф10 АIII	4700	1	4.70	2.90	
	8	ф5 ВI	4700	1	4.70	0.72	
К-13	6	ф5 ВI	200	34	6.8	1.05	4.46
	9	ф10 АIII	4430	1	4.43	2.73	
	10	ф5 ВI	4430	1	4.43	0.68	
К-14	6	ф5 ВI	200	32	6.40	0.99	4.18
	11	ф10 АIII	4130	1	4.13	2.55	
	12	ф5 ВI	4130	1	4.13	0.64	
К-15	6	ф5 ВI	200	22	4.40	0.68	2.77
	13	ф10 АIII	2700	1	2.70	1.67	
	14	ф5 ВI	2700	1	2.70	0.42	
К-16	6	ф5 ВI	200	16	3.20	0.49	2.05
	15	ф10 АIII	2030	1	2.03	1.25	
	16	ф5 ВI	2030	1	2.03	0.31	
К-17	6	ф5 ВI	200	11	2.20	0.34	1.34
	17	ф5 ВI	1300	1	1.30	0.20	
	18	ф10 АIII	1300	1	1.30	0.80	
К-18	6	ф5 ВI	200	7	1.40	0.22	0.97
	19	ф10 АIII	590	1	0.59	0.36	
	20	ф5 ВI	590	1	0.59	0.09	
П4	21	ф14 АI	1085	1	1.085	1.31	1.67
	22	ф14 АI	300	1	0.30	0.36	
ОС-4	23	ф3 ВI	320-2130	—	6.25	0.34	0.34

Согласовано

Инв. № подл. | Подпись и дата | Взам. инв. №

Разработ. Шергёнова; Проверил Кругликов; Гл. инж. проекта Самойлов; Нач. отд. Кругликов; Гл. архитектор Галинкин; Гл. инженер Галинкин

ЦНИИЭП жилища, г. Москва

1977

Сварные сетки и каркасы.

Серия 86

Часть 10

Раздел 10.1-1

Лист 47

1011-27 14

Раздел 10.9-9

МОЛ 57

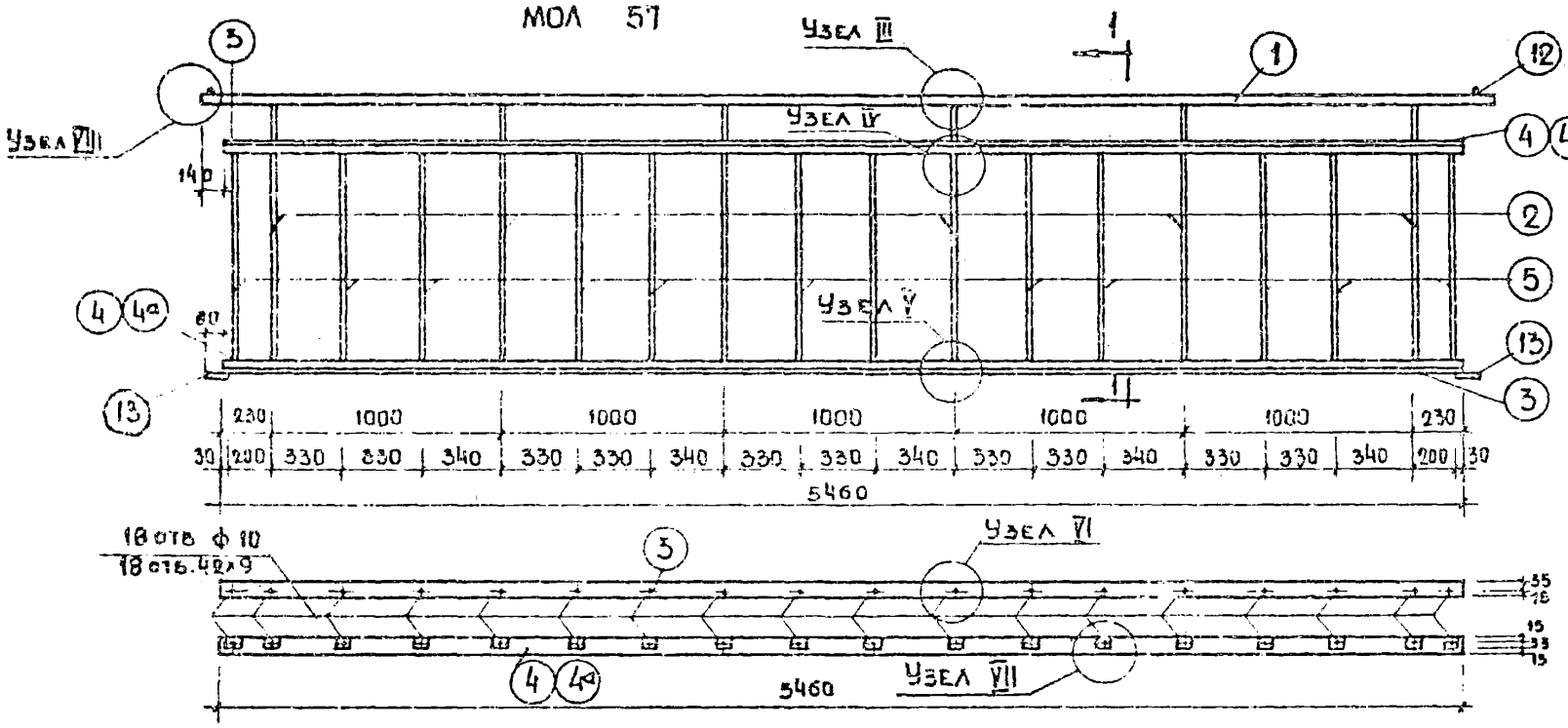

МОЛ 57-5

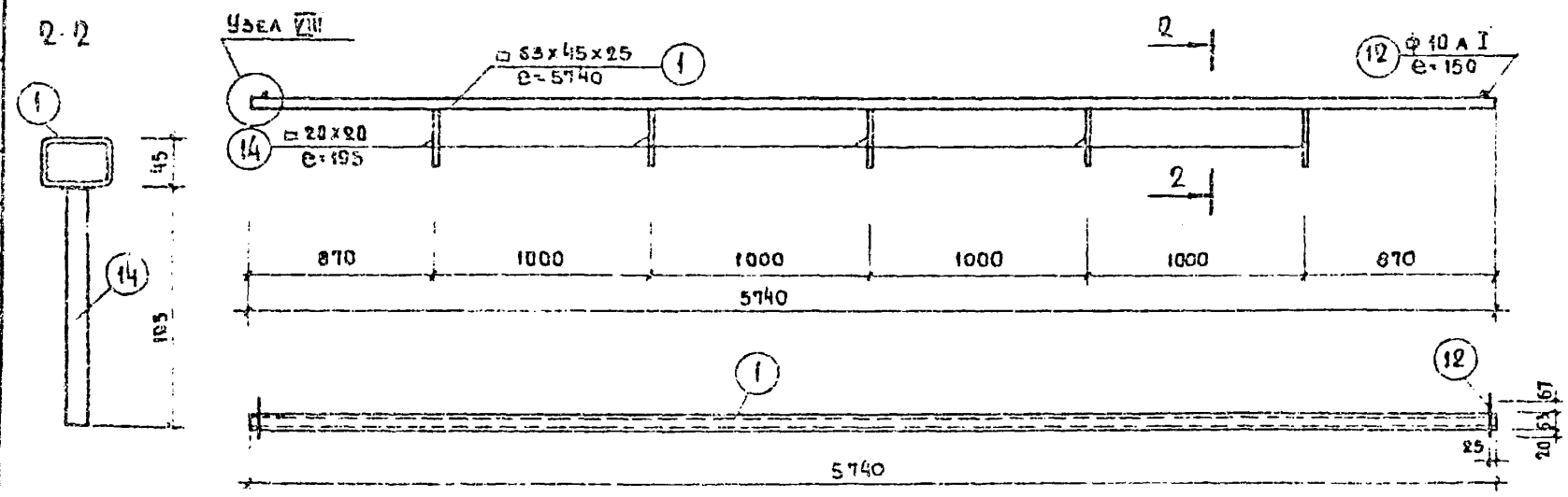

Спецификация на 1 изделие

Марка	Поз.	Профиль мм	Длина мм	Кол. шт	Вес, кг шт.	Вес, кг общий	Марки
МОЛ 57	1	□63х45х2,5	5740	1	22.0	22.0	14,52 (10.12)
	2	□20х20	1215	6	3.82	22,92	
	3	∠50х32х4	5460	2	15.60	27.20	
	4 / 4а	∠63х32х2 / ∠50х32х4	5460	2	15.00 / 8.30	30.00 / 16.6	
	5	ФТАI	1050	12	0.32	3.84	
	6	- 40х8	60	18	0,15	2.70	
	7	Винт с шайбой	-	18	0.03	0.54	
	11	□20х20	250	6	0.79	4.74	
	12	ф 10 АI	150	2	0,09	0.18	
	13	- 40х8	100	2	0,20	0.40	
МОЛ 57-5	1	□63х45х2,5	5740	1	22.0	22.0	25.23
	14	□20х20	195	5	0,61	3.05	
	12	ф 10 АI	150	2	0.09	0.18	

Примечания

1. Сварные швы 5 мм.
2. Монтажный элемент 4 - съемный, крепится винтом 7 после установки экрана.
3. Узлы см. лист 34, раздел 10.4-1 (10.9-6)

ЦНИИЭП жилища Москва	1977	Ограждение лоджий МОЛ 57, МОЛ 57-5	серия 86	часть 10, раздел 10.4-1 / лист 50

Разработал Стрекалова, Крупникова; Рук. маст. 10 Ольгальбат; Гл. инж. маст. Симонов; Гл. арх. пр. Чахуя; Гл. инж. пр. Крупников

1977-22.15 Раздел 10.9-5

МОЛ 57-1

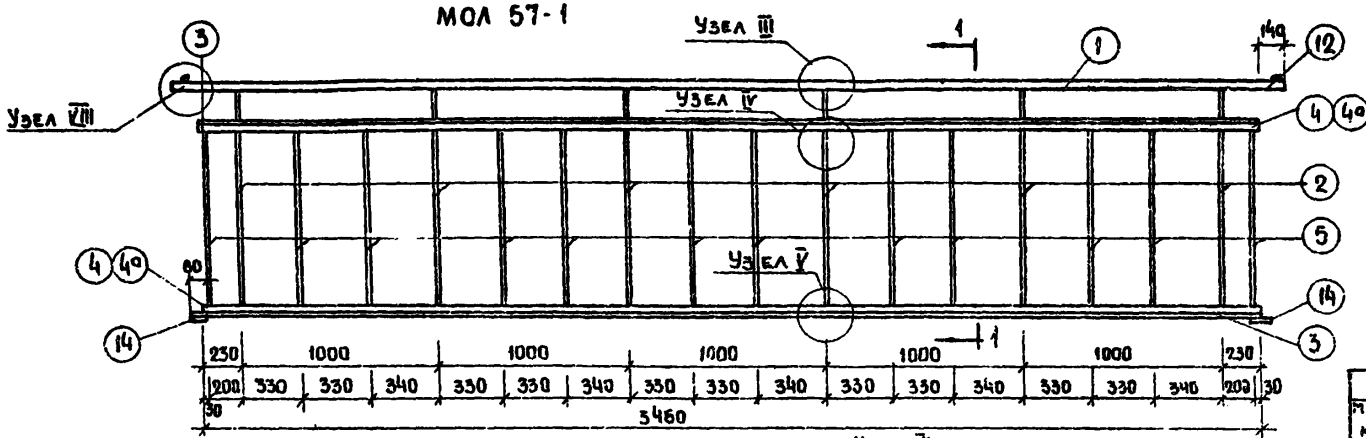

1-1

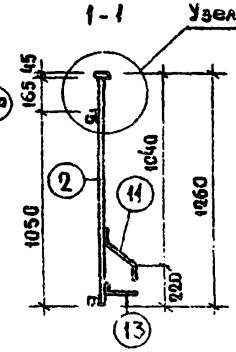

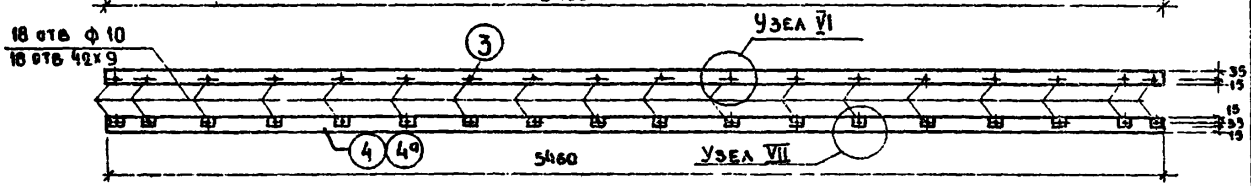

МОЛ 57-4

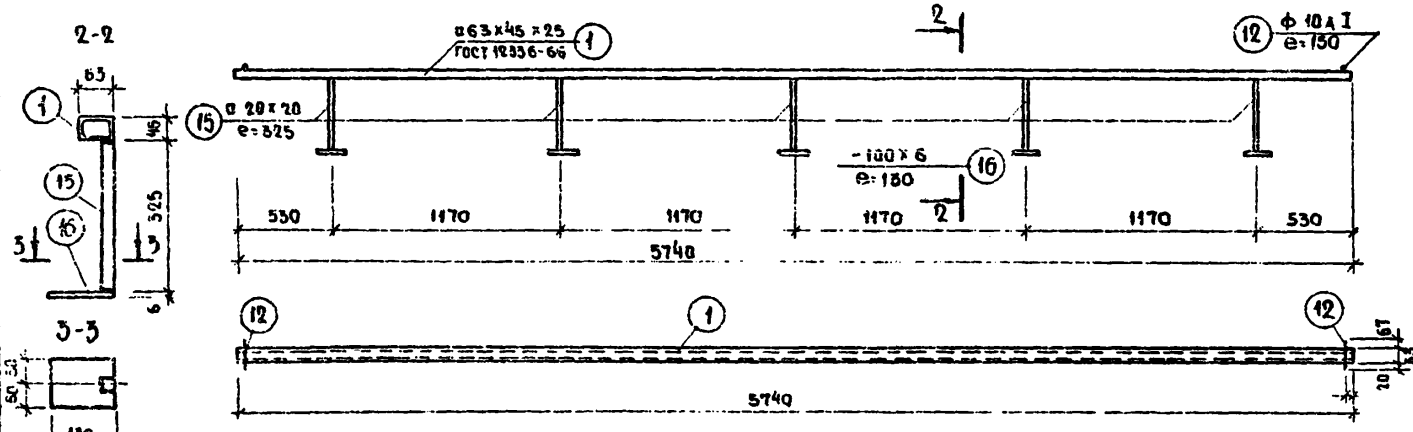

Спецификация на 1 изделие

Марка	№ п/п	Профиль мм	Длина мм	Кол шт	Вес кг шт.	Вес кг общий	Примечания
МОЛ 57-1	1	□63х45х25	5740	1	22.0	22.0	117.71 (104.31)
	2	□20х20	1215	6	3.82	22.92	
	3	∠50х32х4	5480	2	13.66	27.20	
	4/4а	∠50х32х4 / ∠50х32х4	5460	2	15.0 / 8.30	30.0 / 16.6	
	5	ф7 AI	1050	12	0.32	3.84	
	6	-40х8	60	18	0.15	2.70	
	7	винт с шайбой	-	18	0.03	0.54	
	11	□20х20	406	6	1.13	6.79	
	12	ф10 AI	150	2	0.09	0.18	
	13	-30х4	200	6	0.19	1.14	
	14	-40х8	100	2	0.20	0.40	
МОЛ 57-4	1	□63х45х25	5740	1	22.0	22.0	30.58
	12	ф10 AI	150	2	0.09	0.18	
	15	□20х20	325	5	1.02	5.10	
	16	-100х6	130	5	0.66	3.30	

Примечания

1. Сварные швы - 5 мм
2. Монтажный элемент 4 - съемный, крепится винтом 7 после установки экрана
3. Узлы см. лист 34, раздел 10.4-1 (10.9-6)

ЦНИИЭП жилища г. Москва	1977	Ограждение лоджии МОЛ 57-1 ; МОЛ 57-4	серия 86	часть 10 РД- лист -

110127 18 РАЗДЕЛ 10.9-3

Согласовано. Дата. Инвент. №. Взамен. Разработал Эпельбаум, Стороженко, Чалая. Проверил Кругликов, Кругликов. Гл. инж. проекта. Гл. арх. пр. Гл. арх. пр.

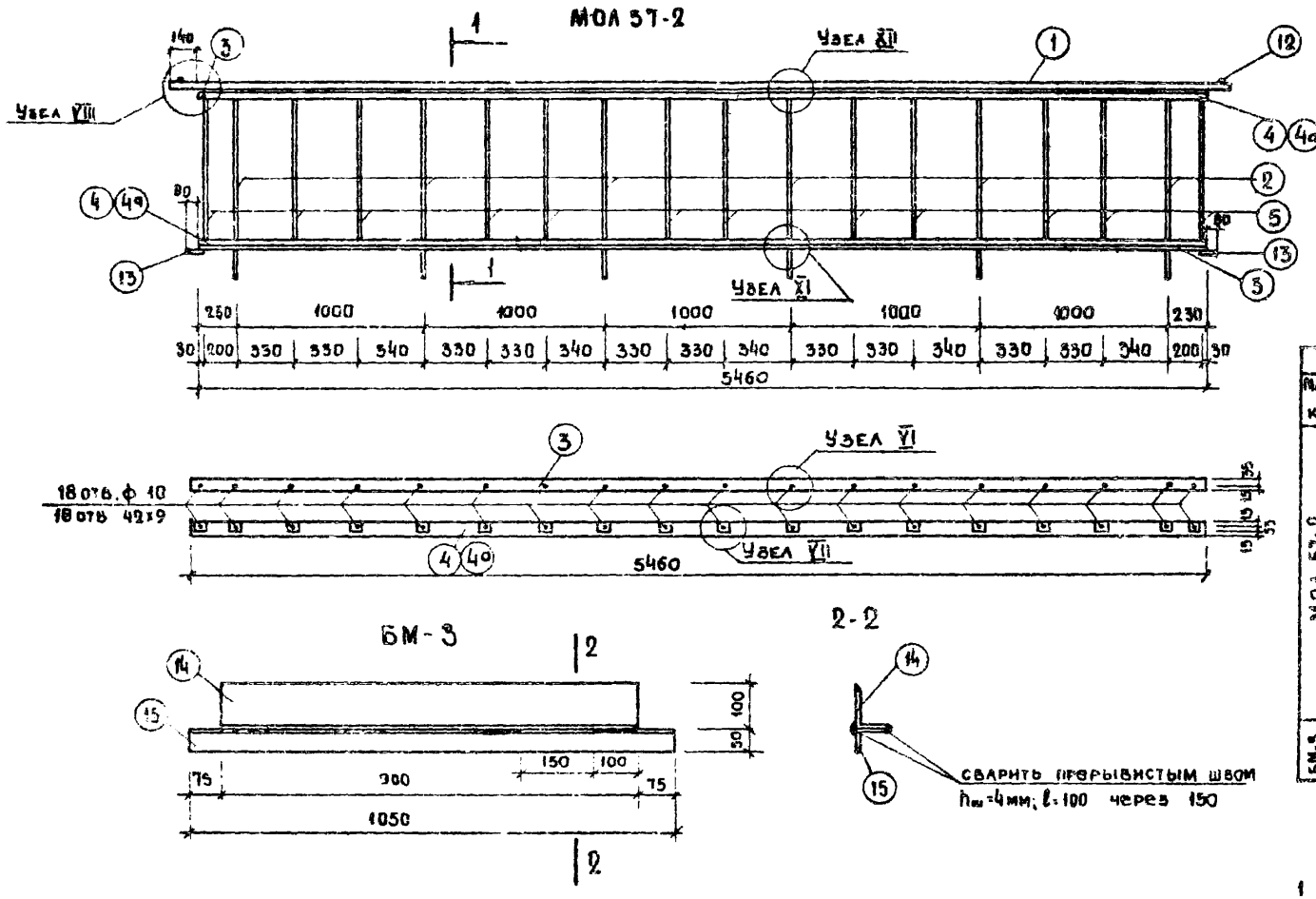

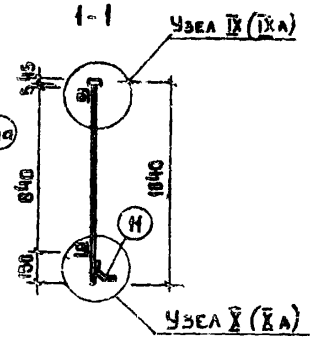

Спецификация на 1 изделие							
Марка	Nн п/п	Профиль мм	Длина мм	Кол шт.	Вес 1 шт.	Вес Общий	Марка
МОЛ 57-2	1	□63×45×2,5	5740	1	22,0	22,0	109,60 (96,20)
	2	□20×20	995	6	3,12	18,72	
	3	∠50×32×4	5460	2	18,60	27,20	
	4 / 4а	□65×32×2 / ∠32×20×4	5460	2	15,0 / 8,30	30,0 / 16,60	
	5	ф7 А I	845	12	0,26	3,12	
	6	−40×8	60	18	0,15	2,70	
	7	винт с шайбой	–	18	0,03	0,54	
	11	□20×20	250	6	0,79	4,74	
	12	ф10 А I	150	2	0,09	0,18	
	13	−40×8	100	2	0,20	0,40	
БМ-3	14	∠100×63×8	900	1	8,90	8,90	12,86
	15	∠50×5	1050	1	3,96	3,96	

Примечания

1 Сварные швы 5мм

2 Монтажный элемент 4-съемный крепится винтом 7 после установки экрана

3 Узлы см лист 34 раздел 10.4.1 (10.9-6)

1077	Ограждение лоджий МОЛ 57-2 Металлическая балка БМ-3	серия 86	часть 10 / раздел 10.4-1	лист 52

gost.e-ecolog.ru