ГОСКОМИТЕТ ПО ГРАЖДАНСКОМУ СТРОИТЕЛЬСТВУ И АРХИТЕКТУРЕ ПРИ ГОССТРОЕ СССР

ЦНИИЭП ЖИЛИЩА

И

10.9-8

СЕРИЯ 86

КИРПИЧНЫЕ ДОМА И БЛОК-СЕКЦИИ С ПРОДОЛЬНЫМИ НЕСУЩИМИ СТЕНАМИ

ЧАСТЬ 10. ИЗДЕЛИЯ ЗАВОДСКОГО ИЗГОТОВЛЕНИЯ

РАЗДЕЛ 10.9-8. РАЗНЫЕ ИЗДЕЛИЯ /ДОПОЛНЕНИЕ К РАЗДЕЛАМ 10.1-1, 10.3-1, 10.4-1/

МОСКВА 1976 Г.

И011-25

ЦЕНА 0-39

gost.e-ecolog.ru

ЦЕНТРАЛЬНЫЙ ИНСТИТУТ ТИПОВОГО ПРОЕКТИРОВАНИЯ
ГОССТРОЯ СССР

Москва, А-445, Смольная ул., 22

Сдано в печать 1979 года

Заказ № 270 Тираж 1500 экз.

СЕРИЯ 86

КИРПИЧНЫЕ ЖИЛЫЕ ДОМА С ПРОДОЛЬНЫМИ НЕСУЩИМИ СТЕНАМИ

ЧАСТЬ 10

ИЗДЕЛИЯ ЗАВОДСКОГО ИЗГОТОВЛЕНИЯ

РАЗДЕЛ 10.9-8

РАЗНЫЕ ИЗДЕЛИЯ

/Дополнение к разделам 10.1-1, 10.3-1, 10.4-1/

СОДЕРЖАНИЕ

Наименование чертежа	N раздела	N листа	N стр
Обложка	10.9-8	—	1
Заглавный лист	10.9-8	1	2
Брусковая усиленная перемычка БУ 31-3	10.1-1	51	3
Блоки бетонные для стен подвалов ФС4-8и, ФС5-8и, ФС6-8и, ФСИ-3, ФС3-8и	10.1-1	46	4
Панель перекрытия для санитарно-технических узлов ПТ63-15ста-2	10.1-1	47	5
Бетонные ограждения лоджий БОЛ 51-7, БОЛ 51-7-1	10.1-1	48	6
Бетонное ограждение лоджий БОЛ 51-9	10.1-1	49	7
Бетонные ограждения лоджий БОЛ 51-4.5-1, БОЛ 51-4.5-2, БОЛ 51-4.5	10.1-1	50	8
Импост ИД-4а, окно ОЗРС 15.05	10.3-1	16	9
Ограждения лоджий МОЛ 51-1, МОЛ 51-2, сетка С-41	10.4-1	50	10
Ограждение лоджий МОЛ 51-3	10.4-1	51	11
Ограждения балкона МОБ 36-3п, МОБ 36-3л, МОБ 9-3п, МОБ 9-3л	10.4-1	52	12

В раздел 10.9-8 включены чертежи дополнительных изделий к разделам 10.1-1, 10.3-1, 10.4-1; в содержании раздела и штампе каждого листа указан номер раздела, к которому относится данный лист и номер листа в этом разделе. Ссылки в проекте и спецификациях даны на разделы, указанные в содержании и штампах листов. При привязке листы данного раздела переносятся в соответствующие разделы по принадлежности.

ЦНИИЭП жилища г. Москва

Рук. мастер. 10 Гл. инж. мастер. Гл. арх. пр. Гл. инж. пр. Рук. гр. инж. Сальбаум Самойлов Проверил Суроегина Симонова Шкерман Суроегина

Инв. N Взамен

1976 | Заглавный лист | Серия 86 | Часть 10 | Раздел 10.9-8 | Лист 1

11011-25 2

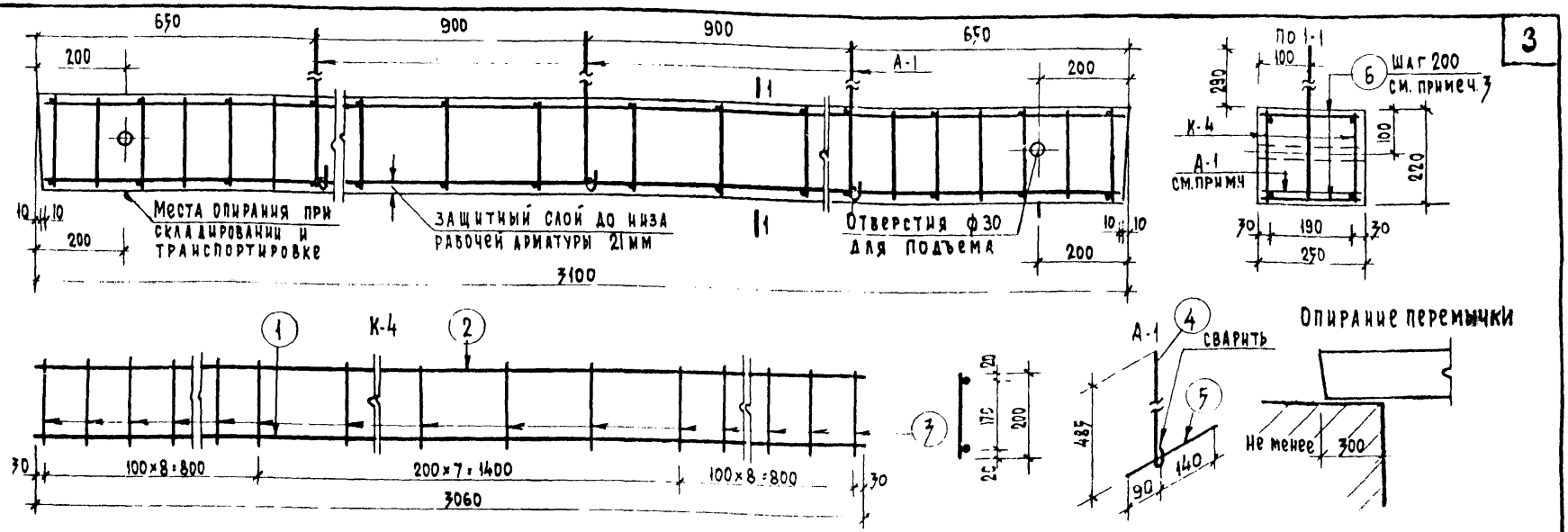

Расчетная схема

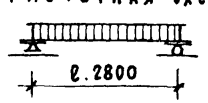

Нагрузки, включающие собственный вес перемычки:

Расчетная нагрузка по несущей способности — 2800 кг/пм

Нормативная нагрузка — 2430 кг/пм

Нагрузка при расчете прогиба:

длительно действующая — 2010 кг/пм

кратковременно действующая — 420 кг/пм

Расчетный прогиб с учетом длительного действия нагрузки — $\frac{1}{244}\ell$.

Спецификация стали

Арматурные элементы Марка	К-во шт	N поз	Ø мм	На 1 элемент К-во шт	Длина стержня мм	Общая длина м	Вес стали кг На элемент	Общий
К-4	2	1	20AIII	1	3060	3.06	7.55	15.10
		2	8BI	1	3060	3.06	1.21	2.42
		3	8BI	24	200	4.80	1.90	3.80
А-1	3	4	16AI	1	605	0.61	0.96	2.88
		5	10AI	1	230	0.23	0.14	0.42
Отдельный стержень		6	8BI	32	230	7.36	2.91	2.91
							Итого:	27.53

Выборка стали

Диаметр арматуры	мм	20AIII	16AI	10AI	8BI
Длина	м	6.12	1.83	0.69	23.08
Вес	кг	15.10	2.88	0.42	9.13
Нормативное сопротивление арматуры $R_a^н$	кг/см²	4000	2400		4500
N ГОСТ'а арматуры		5781-75			6727-52

Характеристика изделия

Вес изделия	кг	425
Объем бетона	м³	0.170
Вес стали	кг	27.53
Расход стали на 1 м³ бетона	кг	161.70
Марка бетона		200

Примечания:

1. На верхней грани каждой перемычки несмываемой краской поставить индекс „В" (верх)
2. Поверхности перемычек должны быть ровными, гладкими. Нижние и боковые грани должны быть подготовлены под окраску
3. Горизонтальные поперечные стержни приварить точечной сваркой к продольным стержням каркасов.
4. Анкерные стержни 5 привязать к продольным стержням каркасов
5. Указания по антикоррозийной защите анкеров А-1 см. в пояснительной записке серии 1.139-1 выпуск 1.

Руководитель группы Ильинский
Гл. инженер отд. Кузнецова В.
Гл. арх. проекта Кузнецова В.
Рук. гр. арх. Смирнова
Рук. гр. инж. Куприянов

ЦНИИЭП жилища

1976

Брусковая усиленная перемычка БУ31-3

Серия	Часть 10	Лист
86	Раздел 10.1-1	51

Раздел 10.9-8

11011-25

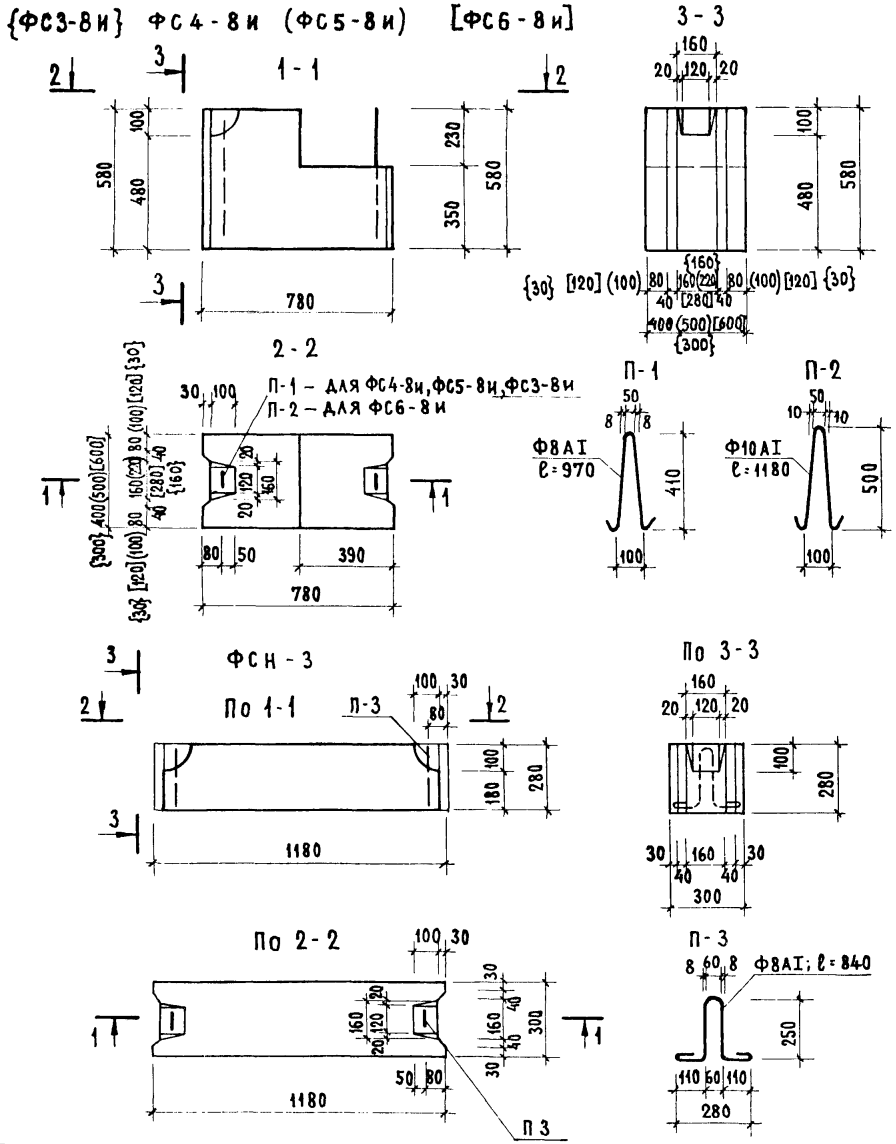

Спецификация металла на изделие

	Марка	N N поз	Профиль мм	Длина мм	Кол. шт.	Общая длина м	Вес кг	Кол. марок	Вес марки	Вес изделия
ФС4-8И ФС5-8И	П-1	—	Ф8АI	970	1	0.97	0.38	2	0.76	0.76
ФС6-8И	П-2	—	Ф10АI	1180	1	1.18	0.73	2	1.46	1.46
ФСН 3	П-3	—	Ф8АI	840	1	0.84	0.33	2	0.66	0.66

Выборка стали

Наименование изделия		ФС4-8И	ФС5-8И	ФС6-8И	ФСН-3	ФС3-8И
Сталь		Ф8АI	Ф8АI	Ф10АI	Ф8АI	Ф8АI
Длина	м	1.94	1.94	2.36	1.68	1.94
Вес	кг	0.76	0.76	1.46	0.66	0.76
$R_a^н$	кг/см²	2400				
ГОСТ		5781-75				

Характеристика изделия

Марка изделия		ФС4-8И	ФС5-8И	ФС6-8И	ФСН-3	ФС3-8И
Вес	кг	315.00	408.00	480.00	229.00	240.0
Объем бетона	$м^3$	0.13	0.17	0.20	0.09	0.10
Вес стали	кг	0.76	0.76	1.46	0.66	0.76
Расход стали на $1 м^3$ бетона	кг	6.00	4.50	7.30	7.30	7.6
Марка бетона		100	100	100	100	100

Примечание.

Пояснительную записку - см серию 1.116-1 выпуск 1 листы П1, П2

ЦНИИЭП жилища г. Москва

1976 | Блоки бетонные для стен подвалов ФС4-8И, ФС5-8И, ФС6-8И, ФСН-3, ФС3-8И | Серия 86 | Часть 10 | Раздел 10 1-1 | Лист 46

Раздел 10 9-8

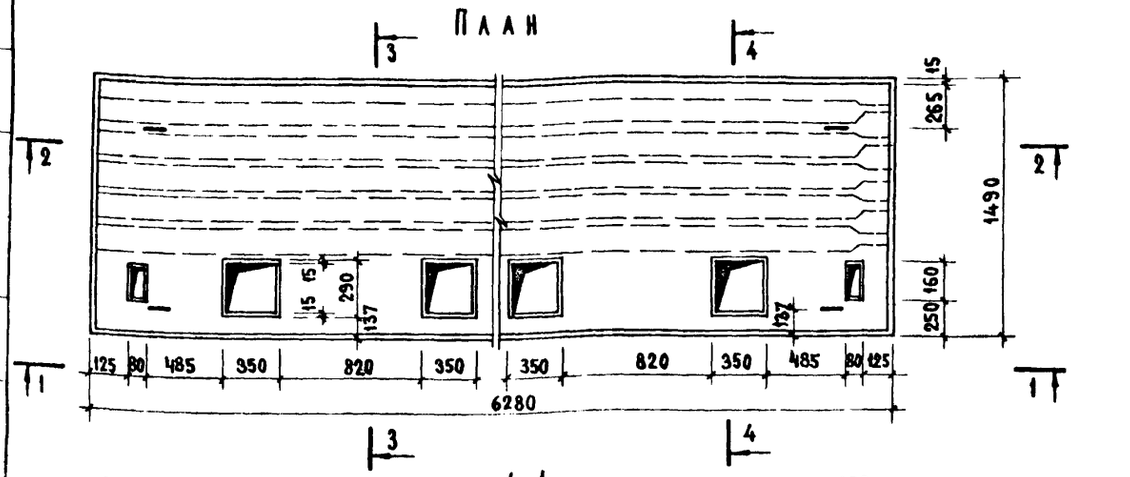

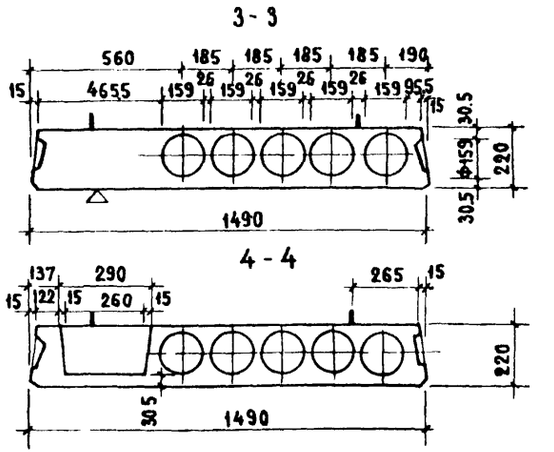

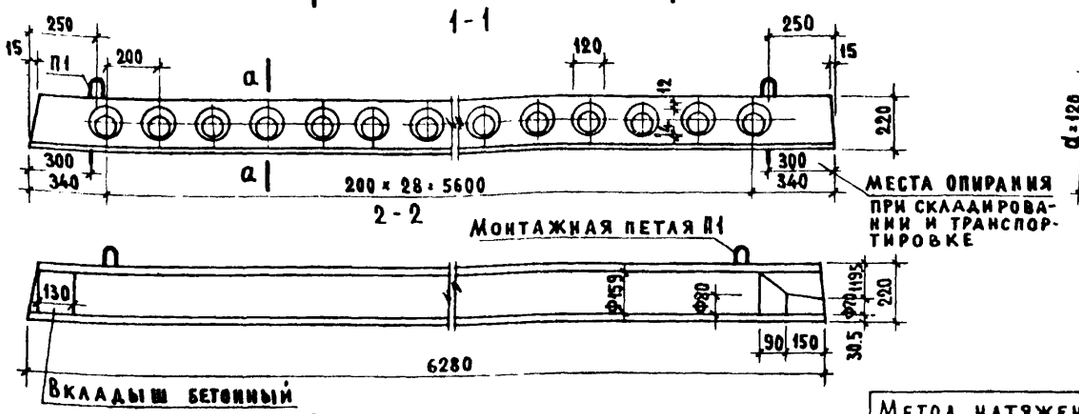

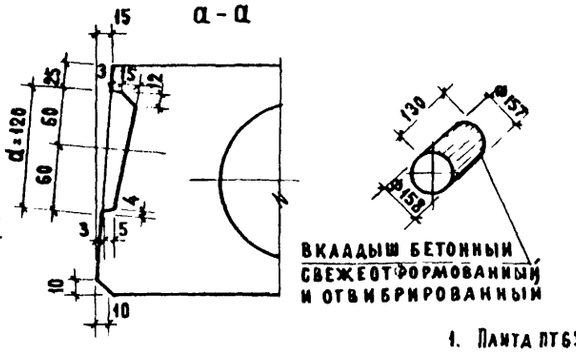

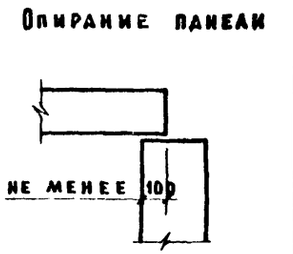

Расчетная схема



Нагрузки (без учета собственного веса)

Расчетная нагрузка по несущей способности — 800 кг/м²
Нормативная нагрузка — 670 кг/м²
Нагрузка при расчете прогиба:
длительно действующая — 520 кг/м²
кратковременно действующая — 150 кг/м²
Расчетный прогиб с учетом длительного действия нагрузки — $\frac{1}{206}$

Метод натяжения - электротермический

Характеристика изделия		
Марка панели		ПТ63-15ста-2
Вес	кг	3440
Объем бетона	м³	1.371
Приведенная толщина бет.	см	14.65
Вес стали	кг	67.00
Расход стали на 1м² изделия	кг	7.16
Расход стали на 1м³ бетона	кг	48.90
Марка бетона		200
Кубиковая прочность бетона к моменту опуска натяж. не менее кг/см²		140

Примечания.

1. Плита ПТ63-15ста-2 заимствована из альбома серии 1.141-8, выпуск 1, лист 3, в которой изменены размеры и привязки отверстий.
2. Поверхность, обозначенная знаком ▽, должна быть гладкая, подготовленная под окраску.
3. Армирование см. альбом 1.141-8, выпуск 1, лист 4.
4. Данные для проведения испытаний см. альбом 1.141-8, выпуск 1, лист 12.
5. Запрещается пробивка отверстий для сантехнических и других проводок с использованием отбойного молотка (см. пояснительную записку того же альбома).

1976	Панель перекрытия для санитарно-технических узлов ПТ 63 - 15 ста - 2	Серия 86	Часть 10 / Раздел 10.1-1	Лист 47

Раздел 10.9-8

Гл. инж. пр. Крутликов
г. Москва

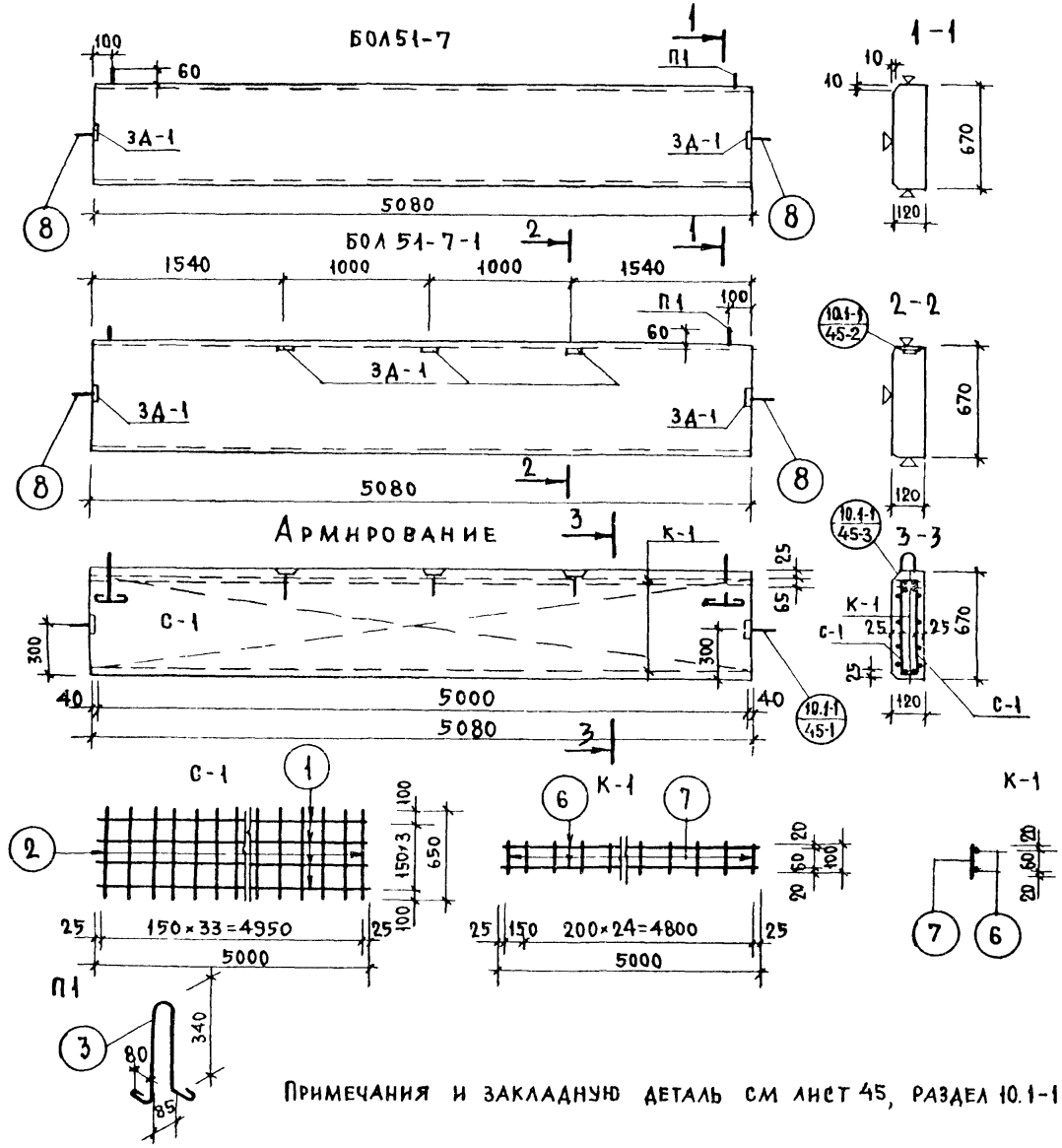

Примечания и закладную деталь см лист 45, раздел 10.1-1

Спецификация металла

Марка	NN поз	Профиль	Длина мм	Кол. шт.	Общая длина м	Вес кг	Кол. марок	Вес марки, кг	Общий вес кг
БОЛ 51-7 (БОЛ 51-7-1)									23.78 (24.74)
С-1	1	4 AI	5000	4	20.00	1.98	2	8.34	
	2	4 AI	650	34	22.10	2.19			
П1	3	12 AI	1030	1	1.03	0.91	2	1.82	
3А-1	4	-60×8	60	1	0.06	0.23	2 (5)	0.64 (1.60)	
	5	8 AIII	120	2	0.24	0.09			
К-1	6	8 AIII	5000	2	10.00	3.95	3	12.60	
	7	4 AI	100	26	2.60	0.25			
поз	8	10 AI	300	1	0.30	0.19	2	0.38	

Выборка стали

Наименование		БОЛ 51-7				
Сталь	ф	4 AI	10 AI	12 AI	8 AIII	-60×8
Длина	м	92.00	0.60	2.06	30.48	0.12
Вес	кг	9.09	0.38	1.82	12.03	0.46
$R_a^к$	кг/см²	5900	2400		4000	2400
ГОСТ		6727-53	5781-75			380-71

Выборка стали

Наименование		БОЛ 51-7-1				
Сталь	ф	4 AI	10 AI	12 AI	8 AIII	-60×8
Длина	м	92.00	0.60	2.06	31.20	0.30
Вес	кг	9.09	0.38	1.82	12.30	1.15
$R_a^к$	кг/см²	5500	2400		4000	2400
ГОСТ		6727-53	5781-75			380-71

Характеристика изделия

Наименование изделия		БОЛ 51-7	БОЛ 51-7-1
Объем бетона	м³	0.410	0.410
Вес изделия	кг	1025	1025
Вес стали	кг	23.78	24.74
Расход стали на 1м³ бетона	кг	58.0	60.3
Марка бетона		300	300

ЦНИИЭП жилища г. Москва

1976

Бетонные ограждения лоджий БОЛ 51-7, БОЛ 51-7-1.

Серия 86

Часть 10

Раздел 10.1-1

Раздел 10.9-8

Лист 48

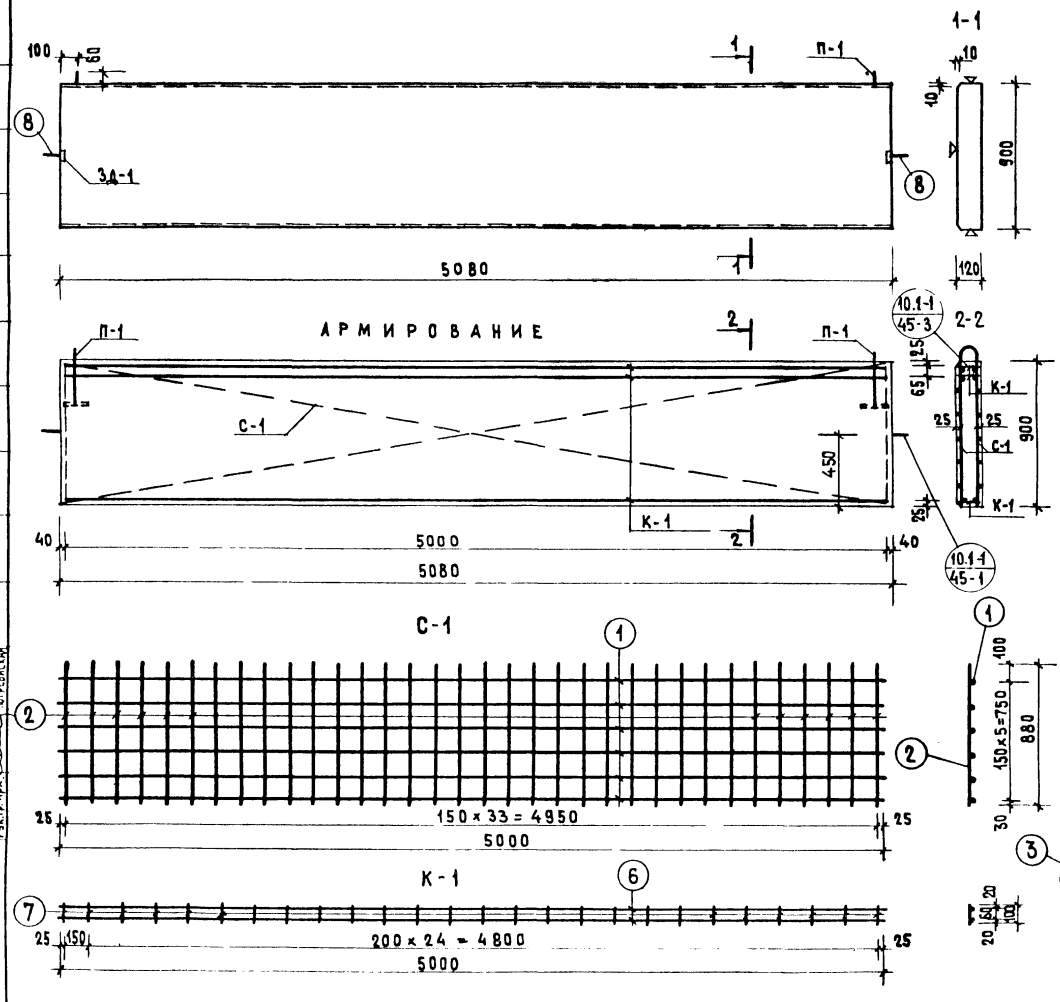

Спецификация металла

7

Наименование	Марка	NN поз.	Профиль	Длина мм	Кол. шт.	Общая длина м	Вес кг	Кол. марок	Вес марки	Вес изделия
БОЛ 51-9	С-1	1	4ВI	5000	6	30.0	2.97	2	11.86	2733
		2	4ВI	880	34	29.92	2.96			
	П-1	3	12АI	1030	1	1.03	0.91	2	1.82	
	З.Д-1	4	-60×8	60	1	0.06	0.23	2	0.64	
		5	8АIII	120	2	0.24	0.09			
	К-1	6	8АIII	5000	2	10.00	3.95	3	12.63	
		7	4ВI	100	26	2.60	0.26			
	ПОЗ.	8	10АI	300	1	0.30	0.19	2	0.38	

Выборка стали

Наимен. изделия		БОЛ 51 - 9				
Сталь	Ф	4ВI	10АI	12АI	8АIII	-60×8
Длина	М	127.64	0.60	2.06	30.48	0.12
Вес	КГ	12.64	0.38	1.82	12.03	0.46
$R_a^н$	КГ/СМ²	5500	2400		4000	2400
ГОСТ		6727-53	5781-75			380-71

Характеристика изделия

Объем бетона	М³	0.55
Вес изделия	КГ	1375
Вес стали	КГ	27.33
Расход стали на 1 М³ бетона	КГ	49.60
Марка бетона		300

Примечания и закладную деталь см. лист 45 раздел 10.1-1.

ЦНИИЭП жилища г. Москва

1976

Бетонное ограждение лоджий БОЛ 51-9

Серия 86

Часть 10

Раздел 10.1-1

Раздел 10.9-8

Лист 49

7

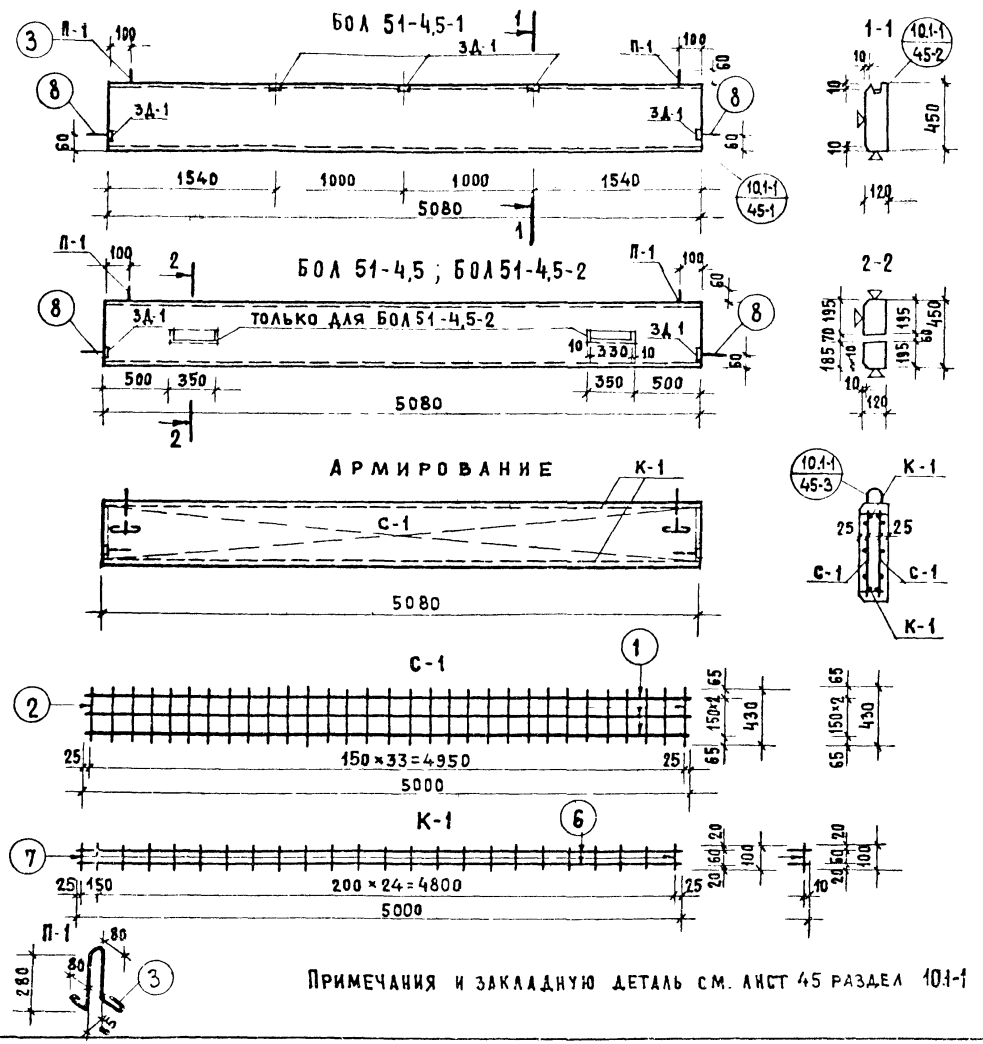

Примечания и закладную деталь см. лист 45 раздел 10.1-1

Спецификация металла

	Марка	№№ поз	Профиль	Длина мм	Кол шт.	Общая длина м	Вес кг.	Кол мар	Вес марки	Общий вес
БОЛ 51-4,5-1	С-1	1	4 В I	5000	3	15,00	1,49	2	5,88	1740
		2	4 В I	430	34	14,62	1,45			
	П-1	3	10 А I	900	1	0,90	0,56	2	1,12	
	ЗД-1	4	-60×8	60	1	0,06	0,23	5	1,60	
		5	8 А III	120	2	0,24	0,09			
	К-1	6	8 А III	5000	2	10,00	3,95	2	8,42	
		7	4 В I	100	26	2,60	0,26			
	Поз.	8	10 А I	300	1	0,30	0,19	2	0,38	
БОЛ 51-4,5 · БОЛ 51-4,5-2	С-1	1	4 В I	5000	3	15,00	1,49	2	5,88	1644
		2	4 В I	430	34	14,62	1,45			
	П-1	3	10 А I	900	1	0,90	0,56	2	1,12	
	ЗД-1	4	-60×8	60	1	0,06	0,23	2	0,64	
		5	8 А III	120	2	0,24	0,09			
	К-1	6	8 А III	5000	2	10,00	3,95	2	8,42	
		7	4 В I	100	26	2,6	0,26			
	Поз.	8	10 А I	300	1	0,30	0,19	2	0,38	

Выборка стали

Наименование		БОЛ 51-4,5-1				БОЛ 51-4,5; БОЛ 51-4,5-2			
Сталь	ф	4 В I	8 А III	10 А I	-60×8	4 В I	8 А III	10 А I	-60×8
Длина	м	64,44	21,20	2,40	0,30	64,44	20,48	2,40	0,12
Вес	кг	5,40	8,35	1,50	1,15	6,40	8,08	1,50	0,46
$R_a^н$	кг/см²	5500	4000	2400		5500	4000	2400	
ГОСТ		6727-53	5781-75		380 71	6727-53	5781-75		380 71

Характеристика изделия

Наименование изделия		БОЛ 51-4,5-1	БОЛ 51-4,5 БОЛ 51-4,5-2
Объем бетона	м³	0,272	0,267
Вес изделия	кг	680,0	667,0
Вес стали	кг	17,40	16,44
Расход стали на 1 м³ бет.	кг	64,0	62,0
Марка бетона		300	300

1976	Бетонные ограждения лоджий БОЛ 51-4.5-1; БОЛ 51-4.5-2; БОЛ 51-4.5	Серия 86	Часть 10 / Раздел 10.1-1	Лист 50

Раздел 10.9-8

11011-25

Рук. мастер 10 | Гл. инж. мастер | Гл. арх. пр-та | Гл. инж. пр-та | Рук. гр. арх. | Цельбаум | Самойлов | Чалая | Кругликов | Погребиская | Разработал | Проверил | Гауке | Кругликов | Согласовано | Дата | Инв. № | Взамен

ЦНИИЭП жилища г. Москва

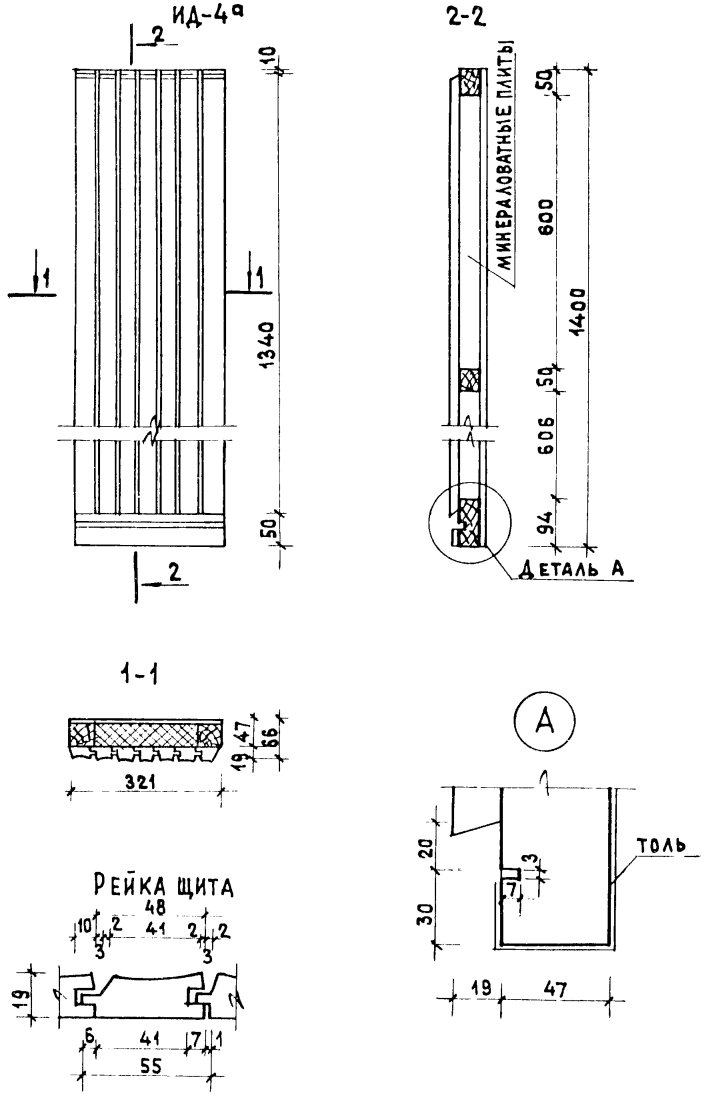

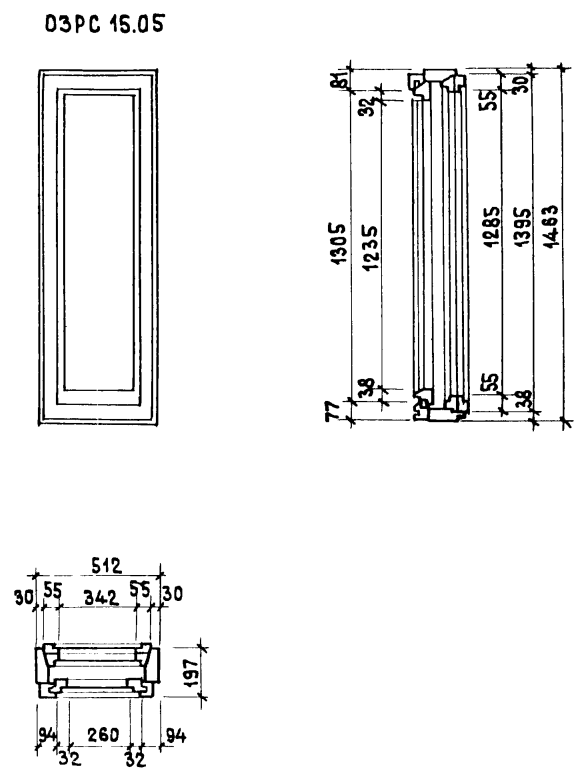

Примечания

1. Изготовление, приемку, хранение и транспортировку выполнять по ГОСТУ 475-70
2. Окна ОЗРС 15.05 выполняются по ГОСТУ 16289-70 "Окна и балконные двери деревянные с тройным остеклением для жилых и общественных зданий"
3. Расход древесины определен по черновым заготовкам.

1976	Импост ИД-4а, окно ОЗРС15.05	Серия 86	Часть 10 / Раздел 10.3-1	Лист 16

Раздел 10.9-8

11011-25

3

ЦНИИЭП жилища г. Москва

Рук. маст. Ю. Эпельбаум Ст. техник Федотова
Гл. инж. мас. Самойлов Проверил Суроегина
Гл. арх. пр-та Ефимова
Гл. инж. пр-та Цукерман
Рук. гр. инж. Суроегина

Согласовано

Дата

Инв. №

Взамен

ЦНИИЭП жилища
г. Москва
ГА. АРХ. ПР. Ефимова
ГА. ИНЖ. ПР. Дукерман
РУК. ГР. ИНЖ. Суроегина
Взамен

МОЛ 51-1

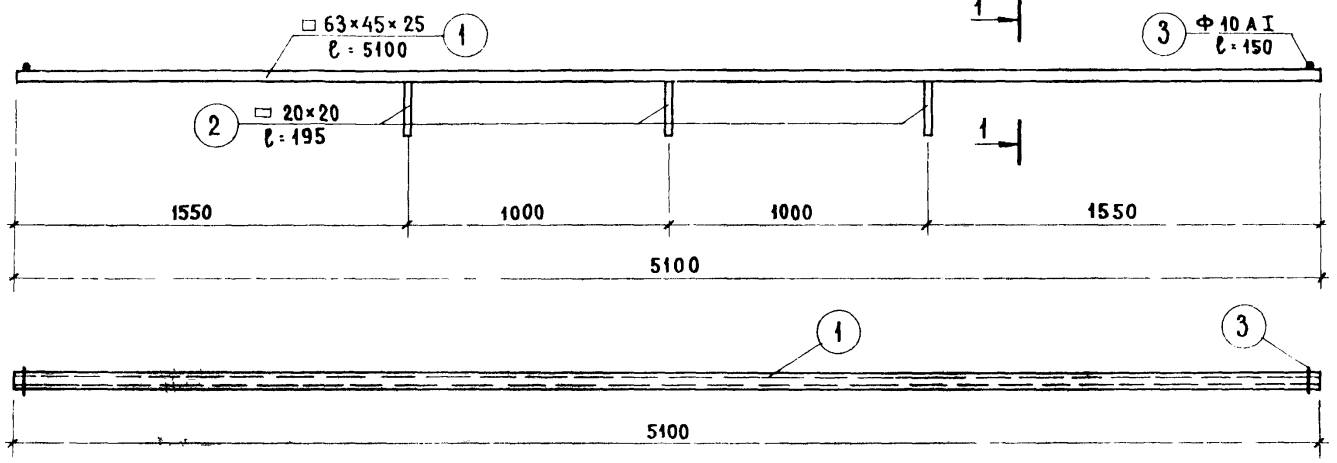

1-1

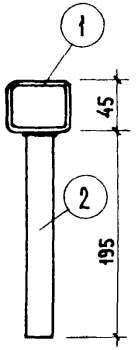

2 2

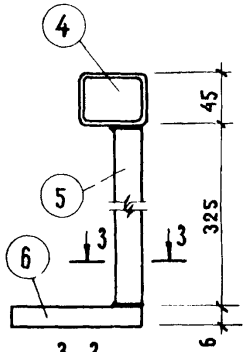

3-3

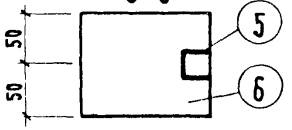

МОЛ 51-2

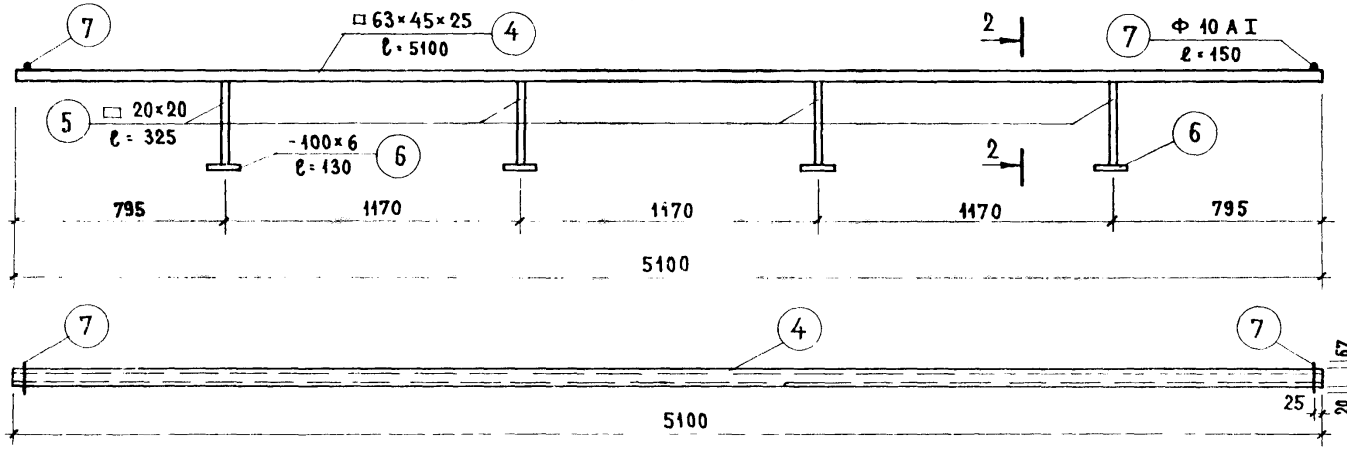

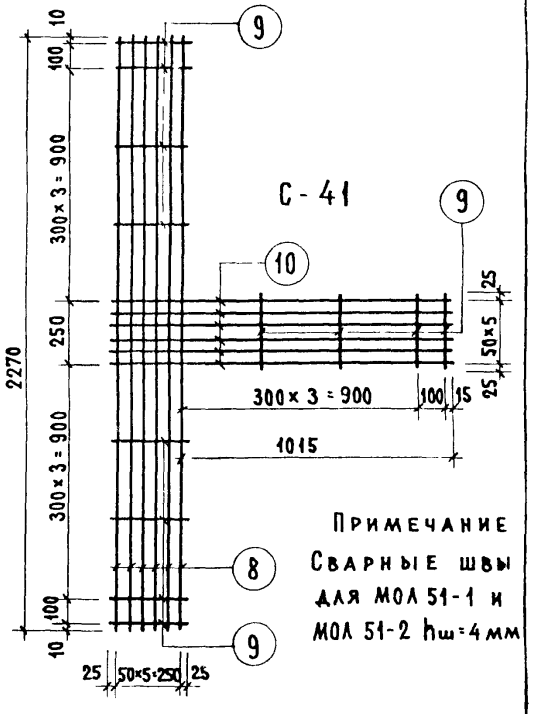

Спецификация металла

Марка	№№ п.п.	Профиль мм	Длина мм	Кол. шт.	Вес кг 1 шт.	Вес кг общий	Вес кг марки
МОЛ 51-1	1	□63×45×25	5100	1	19.50	19.50	21.51
	2	□ 20×20	195	3	0.61	1.83	
	3	Ф 10 А I	150	2	0.09	0.18	
МОЛ 51-2	4	□63×45×25	5100	1	19.50	19.50	26.40
	5	□ 20×20	325	4	1.02	4.08	
	6	-100×6	130	4	0.66	2.64	
	7	Ф 10 А I	150	2	0.09	0.18	
С-41	8	48 I	2270	6		Общая длина м: 13.62	Вес марки кг: 1.35
	9	48 I	300	12		3.60	0.36
	10	48 I	1240	6		7.74	0.77
						Итого:	2.48

Примечание
Сварные швы для МОЛ 51-1 и МОЛ 51-2 $h_ш = 4$ мм

1976

Ограждения лоджий МОЛ 51-1, МОЛ 51-2, сетка С-41

Серия 86 | Часть 10 | Раздел 10.4-1 | Лист 50

10.9-8

11711-25

СОГЛАСОВАНО | ДАТА | ИНВ. N | ВЗАМЕН

МОЛ 51-3

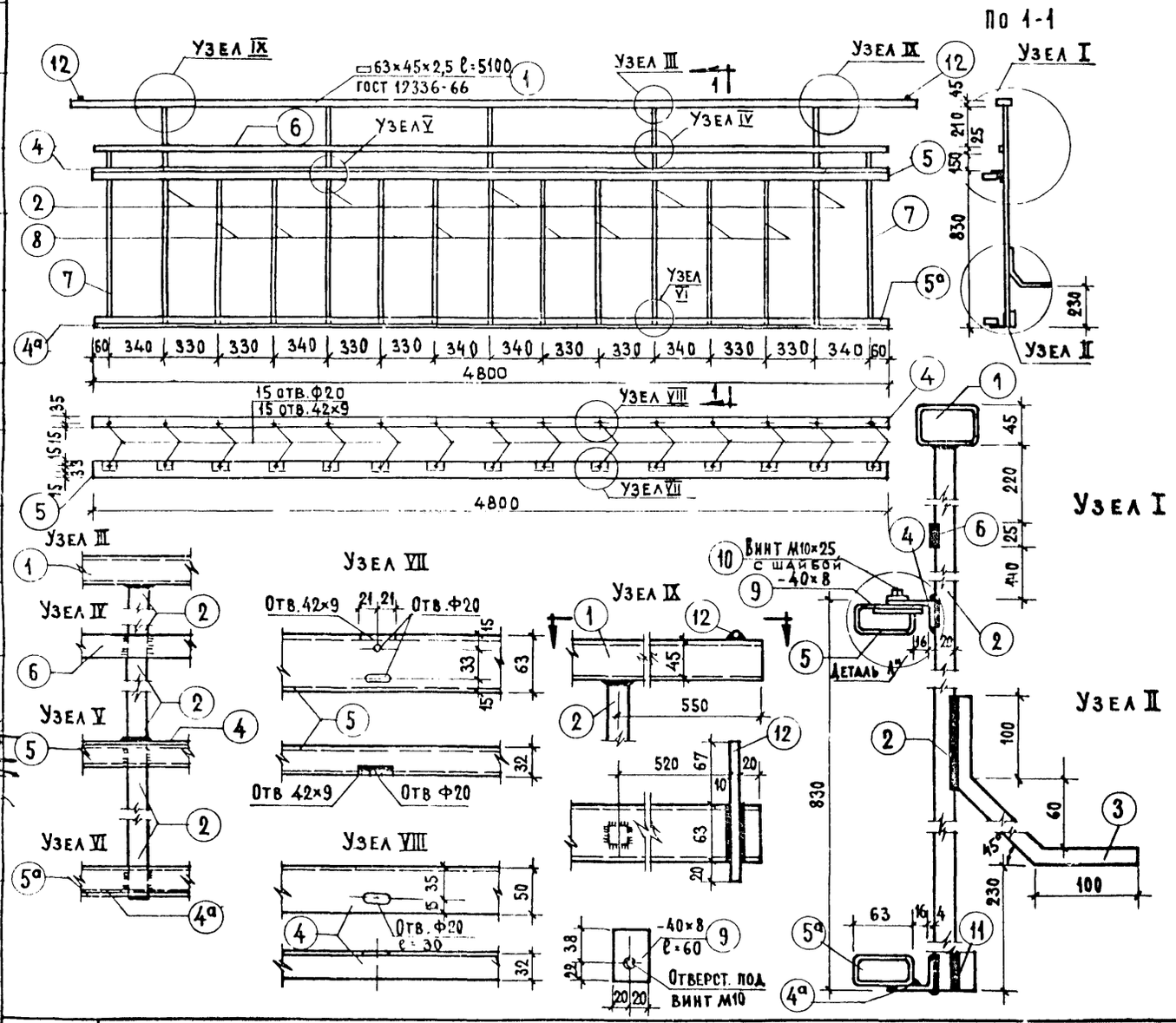

Деталь „А"

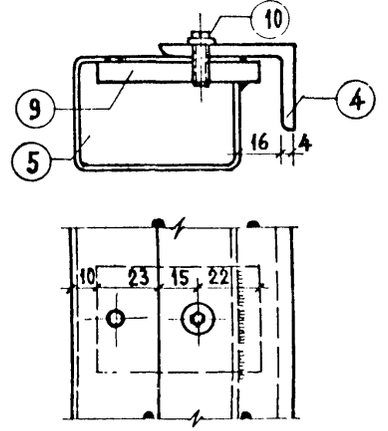

Узел I

Узел II

Спецификация на 1-но изделие							
Марка	NN п.п	Профиль мм	Длина мм	Кол-во шт.	Вес кг штуки	Вес кг общий	Марки
МОЛ 51-3	1	□63×45×2,5	5100	1	19.54	19.54	107.1
	2	□ 20×20	1215	5	3.82	19.10	
	3	□ 20×20	280	5	0.88	4.40	
	4,4а	∠50×32×4	4800	2	11.98	23.96	
	5,5а	□63×32×2	4800	2	13.08	26.16	
	6	-25×5	4800	1	4.71	4.71	
	7	Ф 10	1005	2	0.62	1.24	
	8	Ф 10	810	8	0.50	4.00	
	9	-40×8	60	15	0.15	2.25	
	10	Винт М10×25 с шайбой	—	15	0.03	0.45	
	11	□20×20	70	5	0.22	1.10	
	12	Ф 10	150	2	0.093	0.19	

Примечания:

1. Материал позиций 4,4а ст. 0, остальных - В ст. - 3 пк.
2. Сварные швы - 5 мм.
3. Монтажный элемент 5 - съемный крепится винтом 10 после установки экрана.

ЦНИИЭП жилища
Рук. маст. 10 Гельбаум
Гл. инж. маст. Самойлов
Гл. арх. пр. Самойлова
Рук. гр. инж. Строегина
Гл. инж. пр. Цукерман
Разработ. Чиж, Строегина
Проверил Бухгольц, Строегина

1976

Ограждение лоджии МОЛ 51-3

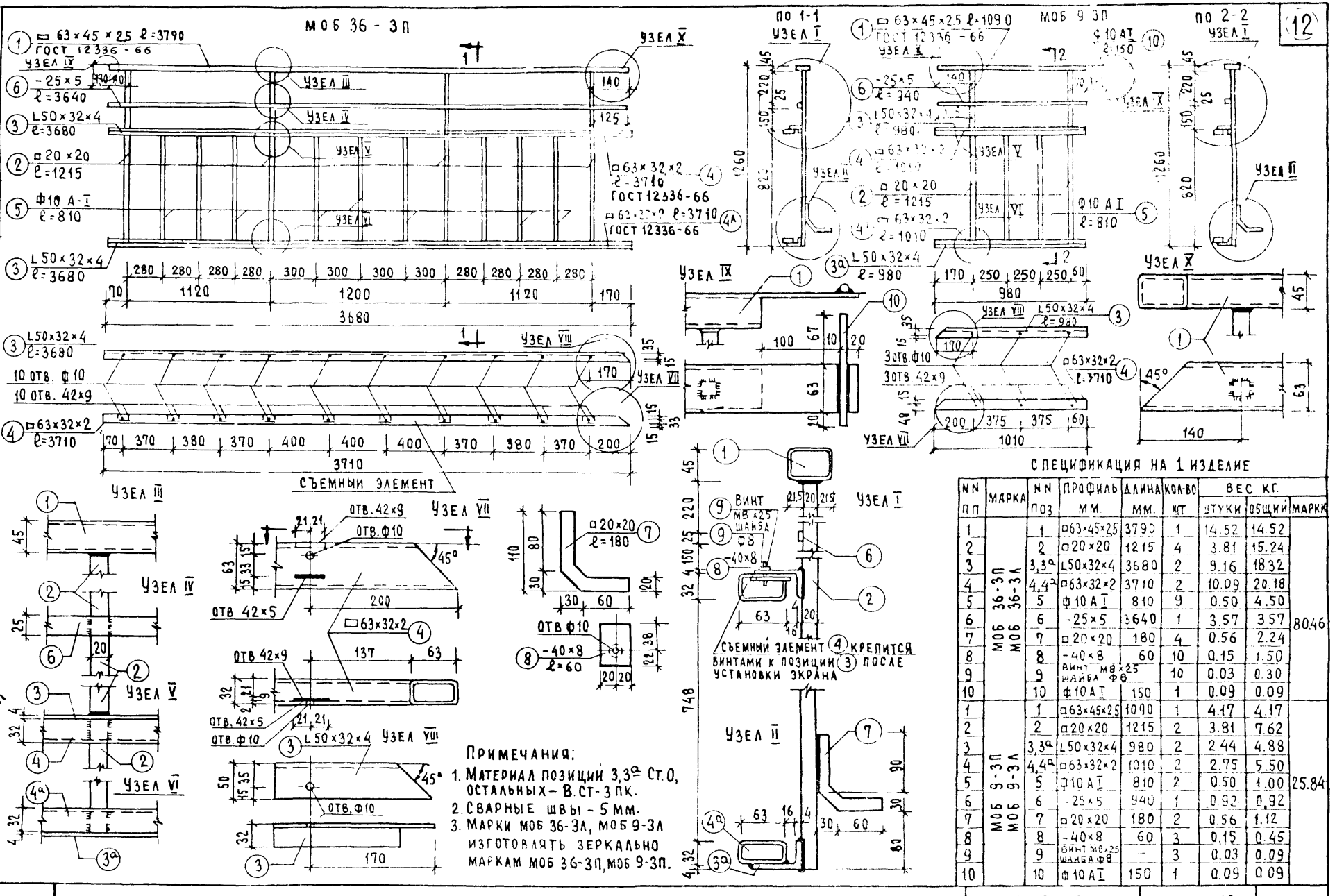

СПЕЦИФИКАЦИЯ НА 1 ИЗДЕЛИЕ

NN пп	МАРКА	NN поз	ПРОФИЛЬ мм	ДЛИНА мм	КОЛ-ВО шт	ВЕС КГ. ЭТУКИ	ВЕС КГ. ОБЩИЙ	МАРКА
1	МОБ 36-3П МОБ 36-3Л	1	□63×45×2,5	3790	1	14.52	14.52	80.46
2		2	□20×20	1215	4	3.81	15.24	
3		3,3а	L50×32×4	3680	2	9.16	18.32	
4		4,4а	□63×32×2	3710	2	10.09	20.18	
5		5	Ф10 А I	810	9	0.50	4.50	
6		6	-25×5	3640	1	3.57	3.57	
7		7	□20×20	180	4	0.56	2.24	
8		8	-40×8	60	10	0.15	1.50	
9		9	ВИНТ М8×25 ШАЙБА Ф8		10	0.03	0.30	
10		10	Ф10 А I	150	1	0.09	0.09	
1	МОБ 9-3П МОБ 9-3Л	1	□63×45×2,5	1090	1	4.17	4.17	25.84
2		2	□20×20	1215	2	3.81	7.62	
3		3,3а	L50×32×4	980	2	2.44	4.88	
4		4,4а	□63×32×2	1010	2	2.75	5.50	
5		5	Ф10 А I	810	2	0.50	1.00	
6		6	-25×5	940	1	0.92	0.92	
7		7	□20×20	180	2	0.56	1.12	
8		8	-40×8	60	3	0.15	0.45	
9		9	ВИНТ М8×25 ШАЙБА Ф8		3	0.03	0.09	
10		10	Ф10 А I	150	1	0.09	0.09	

Примечания:

1. Материал позиций 3,3а Ст.0, остальных – В.Ст-3ПК.
2. Сварные швы - 5 мм.
3. Марки МОБ 36-3Л, МОБ 9-3Л изготовлять зеркально маркам МОБ 36-3П, МОБ 9-3П.

Разработал Ю.Сучагина
Проверил А.Самойлов
Н.контр. В.Ефимова
Гл.инж. М.Сучагина
Гл.арх.проекта З.Колчина
Рук.гр.арх. И.Смолицкий
Рук.гр.инж. Ю.Сучагина

НИИЭП Жилища

1976

ОГРАЖДЕНИЯ БАЛКОНА МОБ 36-3П, МОБ 36-3Л, МОБ 9-3П, МОБ 9-3Л

СЕРИЯ 86

ЧАСТЬ 10 РАЗДЕЛ 10.41

ЛИСТ 52

10.9-8

11011-25

gost.e-ecolog.ru