ОСКОМИТЕТ
О ГРАЖДАНСКОМУ
ТРОИТЕЛЬСТВУ
АРХИТЕКТУРЕ
РИ ГОССТРОЕ СССР

ЦНИИЭП
ЖИЛИЩА

И
10.9-6

СЕРИЯ 86

КИРПИЧНЫЕ ДОМА И БЛОК-СЕКЦИИ С ПРОДОЛЬНЫМИ НЕСУЩИМИ СТЕНАМИ

ЧАСТЬ 10. ИЗДЕЛИЯ ЗАВОДСКОГО ИЗГОТОВЛЕНИЯ
РАЗДЕЛ 10.9-6 РАЗНЫЕ ИЗДЕЛИЯ.
/ДОПОЛНЕНИЕ К РАЗДЕЛАМ 10.1-1; 10.2-1; 10.3-1; 10.4-1/

МОСКВА 1974 Г.

11011-22
ЦЕНА 0-81

gost.e-ecolog.ru

ЦЕНТРАЛЬНЫЙ ИНСТИТУТ ТИПОВОГО ПРОЕКТИРОВАНИЯ
ГОССТРОЯ СССР

Москва, А-445, Смольная ул. 22

Сдано в печать 1977 года

Заказ № 5106 Тираж 1000 экз.

СЕРИЯ 86

КИРПИЧНЫЕ ЖИЛЫЕ ДОМА С ПРОДОЛЬНЫМИ НЕСУЩИМИ СТЕНАМИ

ЧАСТЬ 10

ИЗДЕЛИЯ ЗАВОДСКОГО ИЗГОТОВЛЕНИЯ

РАЗДЕЛ 10.9-6

РАЗНЫЕ ИЗДЕЛИЯ

/ДОПОЛНЕНИЕ К РАЗДЕЛАМ 10.1-1; 10.2-1; 10.3-1; 10.4-1/

СОДЕРЖАНИЕ

НАИМЕНОВАНИЕ ЧЕРТЕЖА	N РАЗДЕЛА	N ЛИСТА	N СТР
Заглавный лист	10.9-6	1	1
Перемычка ИП43-12	10.1-1	16	2
Перемычка ИП43-12а	10.1-1	17	3
Лестничная площадка ИАП 43-12-3, перемычка БУ-19-1	10.1-1	18	4
Бетонный блок ФС4-8и; бетонный слив БС-2	10.1-1	19	5
Плита перекрытия над шахтой лифта ИПЛ-2	10.1-1	20	6
Бетонные ограждения лоджий БОЛ63-9; БОЛ46-9	10.1-1	21	7
Бетонные ограждения лоджий БОЛ63-7; БОЛ63-7-1	10.1-1	22	8
Бетонные ограждения лоджий БОЛ46-7; БОЛ46-7-1	10.1-1	23	9
Бетонные ограждения лоджий БОЛ63-4,5; БОЛ63-4,5 1; БОЛ63 4,5-2	10.1-1	24	10
Бетонные ограждения лоджий БОЛ46-4,5; БОЛ46-4,5 1; БОЛ46 4,5 2	10.1-1	25	11
Узлы к бетонным ограждениям лоджий	10.1-1	26	12
Дверь в мусорокамеру ДУ-11л; фрамуга Ф-4а	10.3-1	11	13
Подставка под холодильник ПХ-1, окно О3РС 15 05			
Перегородки ПС-5л; ПС-5п	10.3 1 10.2-1	12	14
Ограждение лоджий МОЛ 61; МОЛ 46 П.	10.4-1	29	15
Ограждение лоджий МОЛ 61-1; МОЛ 46-1	10.4-1	30	16
Ограждение лоджий МОЛ 61-2; МОЛ 46-2	10.4-1	31	17
Ограждение лоджий МОЛ61-3; МОЛ46-3П	10.4-1	32	18
Ограждение лоджий МОЛ 46Л; МОЛ46-3Л	10.4-1	33	19
Узлы к ограждениям лоджий.	10.4-1	34	20
Балки металлические БМ-1, БМ-2, БМ-2А. Ограждение кровли ОК-2	10.4-1	35	21
Трубостойка типа ТПС-1 для установки антенной опоры на стене	10.4-1	36	22
Трубостойки для крепления опоры телеантенны			
Детали 15, 26, 28, 29, 30, 31.	10.4-1	37	23
Гильза типа ГРСС-2 для установки радиостойки			
на стене Детали 12, 18.	10.4-1	38	24
Сетки С-19а, С-29. Опорная рамка ОР-2, Рамка мусоропровода МРМ-1	10.4-1	39	25

В раздел 10.9-6 включены чертежи дополнительных изделий к разделам 10.1-1; 10.2-1; 10.3-1; 10.4-1. В содержании раздела и штампе каждого листа указан номер раздела, к которому относится данный лист и номер листа в этом разделе. Ссылки в проекте и спецификациях даны на разделы, указанные в содержании и штампах листов. При привязке листы данного раздела переносятся в соответствующие разделы по принадлежности.

ПЕТЛИ ДЛЯ ПОДЪЕМА

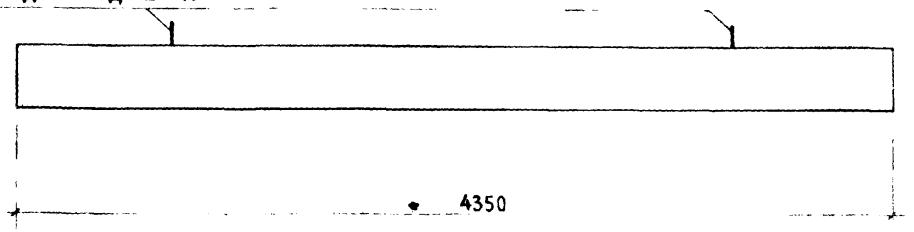

1-1

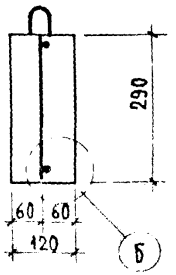

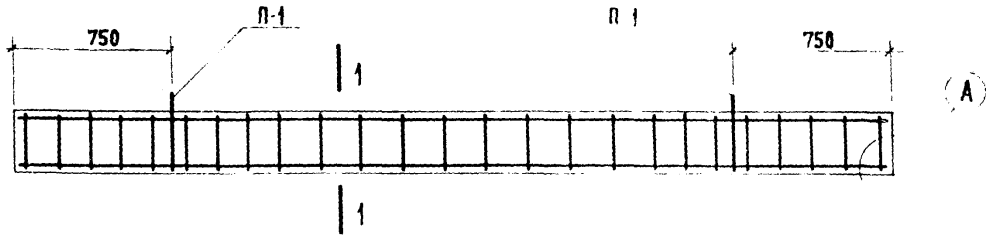

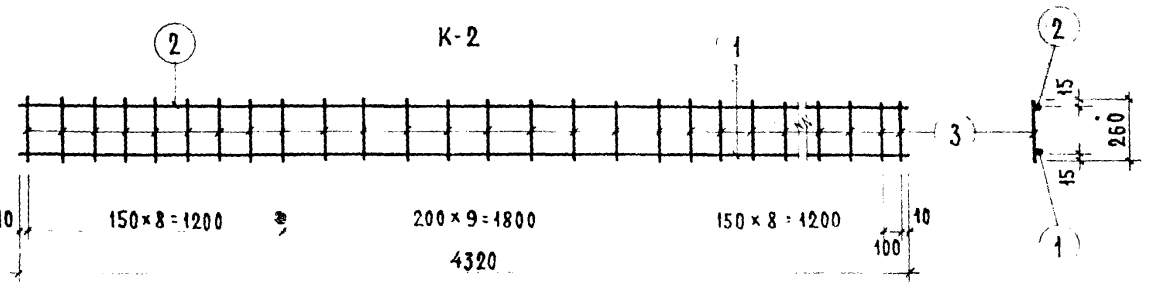

Спецификация стали

Арматурные элементы		№	Ф	На 1 элемент			Вес стали кг	
Марка	К-во штук	поз.	мм	К-во шт.	Длина стерж. мм	Общая длина мм	На элемент	Общий
К2	1	1	14AIII	1	4320	4.32	5.23	5.23
		2	6AI	1	4320	4.32	0.96	0.96
		3	6AI	27	260	7.02	1.56	1.56
П1	2	—	10AI	1	900	0.90	0.55	1.10
							Итого:	8.85

Выборка стали

Диаметр арматуры	мм	14AIII	6AI	10AI
Длина	м	4.32	11.34	1.80
Вес	кг	5.23	2.52	1.10
Нормативное сопротивление арматуры $R_a^н$	кг/см²	4000	2400	
№ ГОСТа арматуры	—	5781-61		

Характеристика изделия

Вес изделия	кг	378
Объем бетона	м³	0.151
Вес стали	кг	8.85
Расход стали на 1м³ бетона	кг	58.60
Марка бетона		200

Расчетная схема

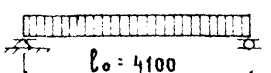

Нагрузки, включающие собственный вес перемычки.

Расчетная нагрузка по несущей способности — 460 кг/пм

Нормативная нагрузка — 420 кг/пм

Нагрузки при расчете прогиба:

длительно-действующая — 420 кг/пм

кратковременно-действующая — 40 кг/пм

Расчетный прогиб с учетом длительного действия нагрузки — $\frac{1}{235} l_o$

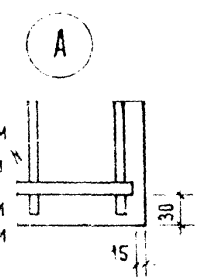

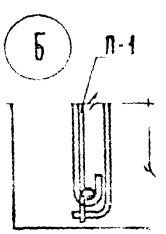

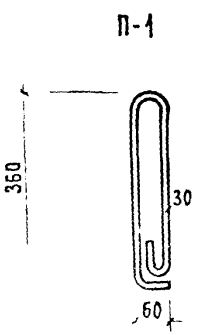

Примечания.

1. Поверхности перемычек должны быть ровными, гладкими. Нижние и боковые грани должны быть подготовлены под окраску.
2. Каркасы изготовлять при помощи контактной точечной сварки.

г. Москва

1974

Перемычка ИП 43-12

Серия 86

Часть 10

Раздел 10.1-1

Раздел 10.9-6

Лист 16

1.011-22 3

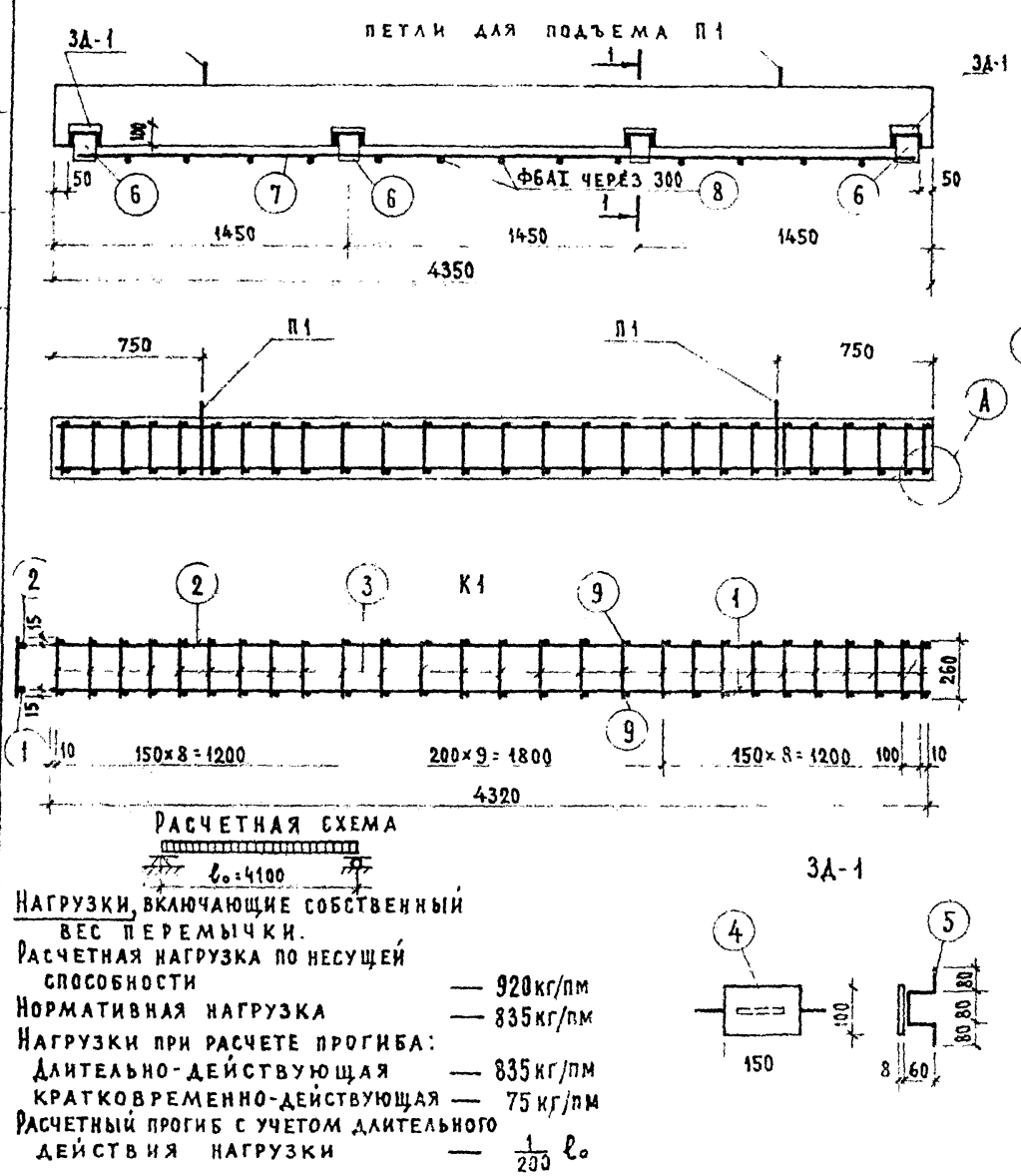

Нагрузки, включающие собственный вес перемычки.

Расчетная нагрузка по несущей способности — 920 кг/пм

Нормативная нагрузка — 835 кг/пм

Нагрузки при расчете прогиба:

Длительно-действующая — 835 кг/пм

Кратковременно-действующая — 75 кг/пм

Расчетный прогиб с учетом длительного действия нагрузки — $\frac{1}{200} l_0$

Спецификация стали

Арматурные элементы: Марка	Кол-во штук	NN поз	Ф мм	На 1 элемент: Кол-во шт.	Длина стержня мм	Общая длина мм	Вес стали кг: На элемент	Общий	Итого:
К-1	2	1	14AIII	1	4320	4.32	5.23	10.46	34.70
		2	6AI	1	4320	4.32	0.96	1.92	
		3	6AI	27	260	7.02	1.56	3.12	
П-1	2	—	10AI	1	900	0.90	0.55	1.10	
3Д-1	4	4	-150×8	1	100	0.10	0.94	3.76	
		5	6AI	1	380	0.38	0.08	0.32	
—	4	6	⌐125×8	1	120	0.12	1.86	7.44	
—	2	7	10AI	1	4250	4.25	2.62	5.24	
—	13	8	6AI	1	90	0.09	0.02	0.26	
—	54	9	6AI	1	100	0.10	0.02	1.08	

Выборка стали

Сталь		6AI	10AI	⌐125×8	-150×8	14AIII
Длина	м	25.91	10.40	0.48	0.40	8.64
Вес	кг	6.70	6.34	7.44	3.76	10.46
$R_a^н$	кг/см²	2400				4000
ГОСТ		5781-61		380-71		5781-61

Характеристика изделия

Вес изделия	кг	378
Объем бетона	м³	0.151
Вес стали	кг	34.70
Расход стали на 1 м³ бетона	кг	230.0
Марка бетона		200

Примечания

1. Поверхности перемычек должны быть ровными, гладкими. Нижние и боковые грани должны быть подготовлены под окраску.
2. Каркасы изготовлять при помощи контактной точечной сварки.

ЦПИИЭП жилища г. Москва

Гл. инж. мастерской О. Кургиков

Гл. арх. пр. Гл. инж. пр.

Н. контр. Н. Самохвалов Проверил О. Кургиков

Инв. №

Взамен

1974

Перемычка ИП 43-12 а

Серия 86

Часть 10 Раздел 10-1

Раздел 10.9-6 11011-22

Лист 17

ИЛП 43-12-3

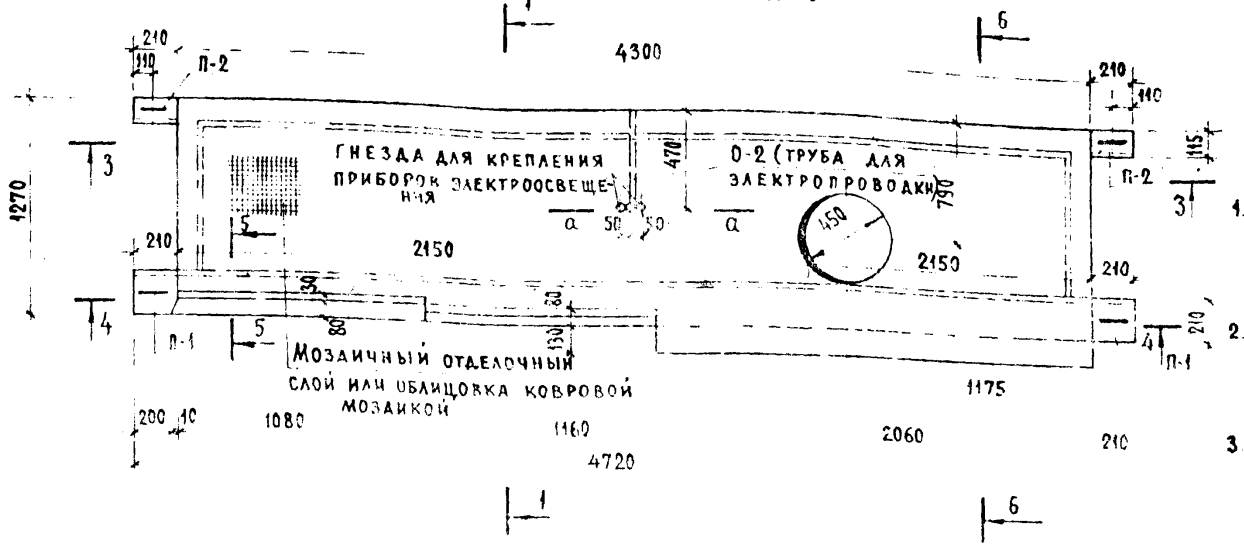

Примечания

1. Разрезы 1-1; 3-3; 4-4; 5-5; 6-6; а-а см часть 10, раздел 10.1-1, лист 6и, 7и, 10и
2. Армирование ИЛП 43-12-3 выполнять по листам 8и, 9и, 10и.
3. Армирование перемычки БУ-19-1 выполнять по альбому серии 1.139-1 выпуск 1, лист 12.

Опалубочный чертеж БУ-19-1

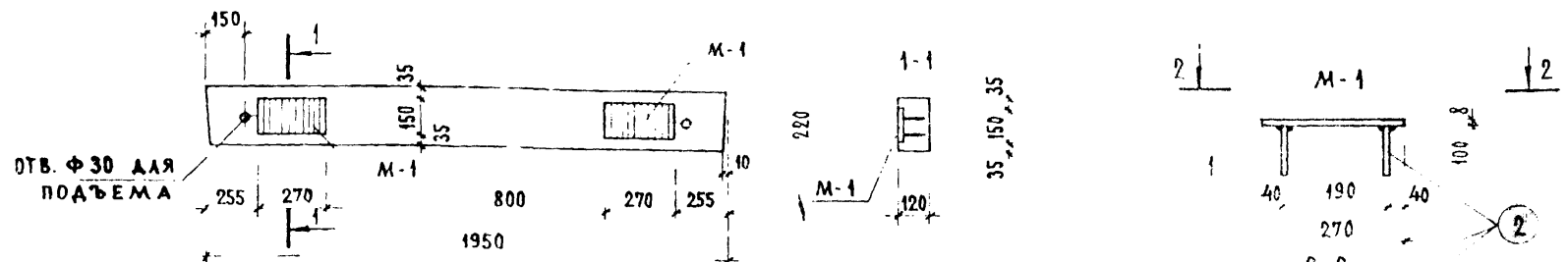

Характеристика изделия		
Вес изделия	кг	130.00
Объем бетона	м³	0.051
Вес стали	кг	12.42
Расход стали на 1 м³ бет	кг	243.40
Марка бетона		200

Спецификация металла

	Марка	№№ поз.	Профиль мм	Длина мм	Кол. шт.	Общая длина м	Вес кг	Кол. марок	Вес марки	Вес изделия
БУ 19-1	М-1	1	-150×8	270	1	0.27	2.54	2	5.08	5.58
		2	Ф10АI	100	4	0.40	0.25		0.50	

г. Москва

1974 | Лестничная площадка ИЛП 43-12-3; перемычка БУ-19-1 | Серия 86 | Часть 10, раздел 10.1-1 | Лист 18

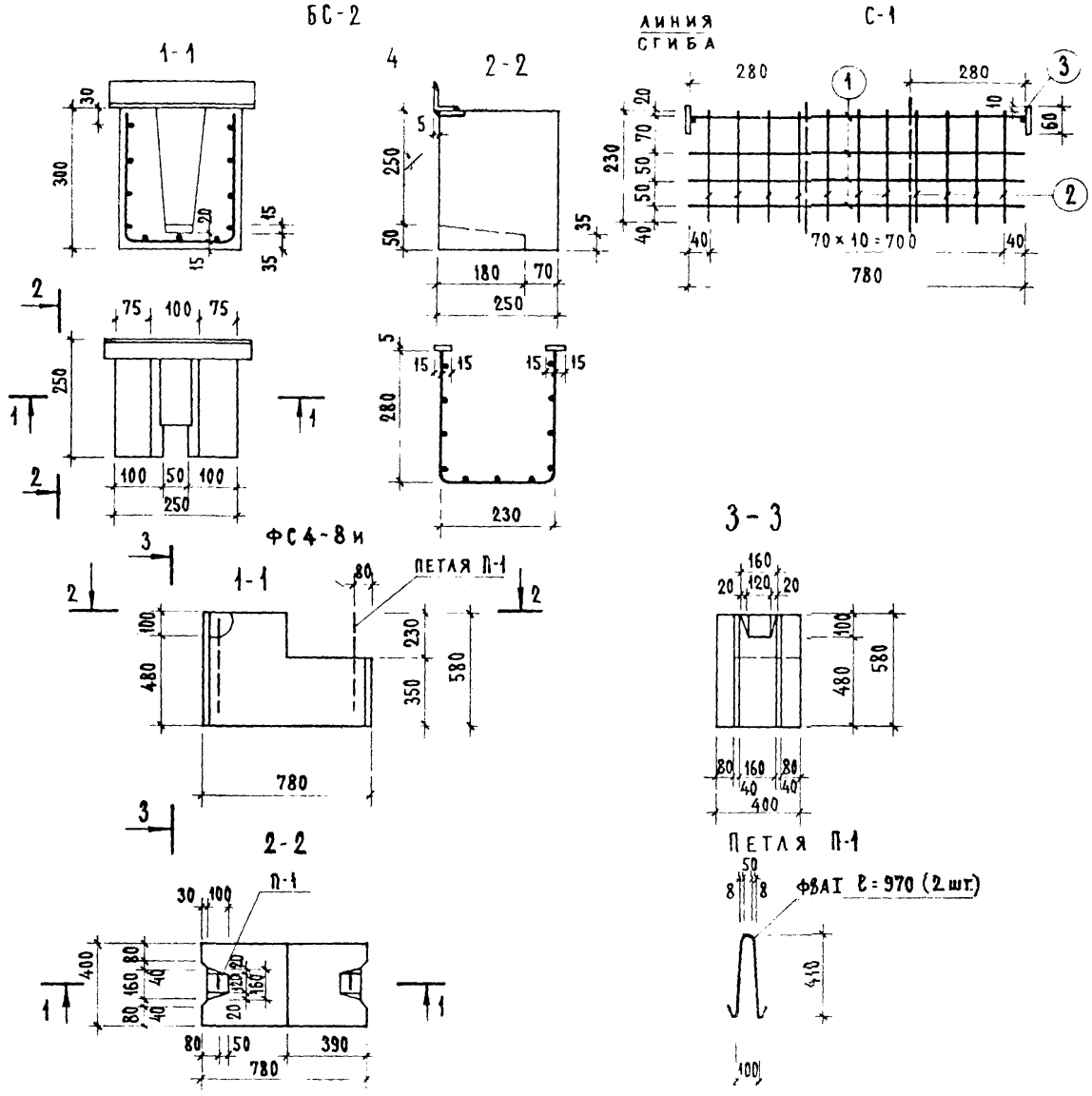

Спецификация металла на изделие

	Марка	№№ поз.	Профиль мм	Длина мм	Кол. шт.	Общая длина м	Вес кг	Кол. марок	Вес марки	Вес изделия
БС-2	С-1	1	4ВI	780	4	3.12	0.31	1	0.56	1.87
		2	4ВI	230	11	2.53	0.25			
		3	-30×5	60	1	0.06	0.071	2	0.142	
		4	∠63×40×5	300	1	0.30	1.17	1	1.17	
ФС4-8и	П-1		Ф8АI	970	1	0.97	0.38	2	0.76	0.76

Выборка стали

Наименование изделия		БС-2			ФС4-8и
Сталь		4ВI	∠63×40×5	-30×5	Ф8АI
Длина	м	5.65	0.30	0.12	1.94
Вес	кг	0.56	1.17	0.142	0.76
$R_a^н$	кг/см²	5500	—	—	2400
ГОСТ		6727-53	380-71		5781-61

Характеристика изделия

Марка изделия		БС-2	ФС4-8и
Вес	кг	47.50	315.00
Объем бетона	м³	0.019	0.13
Вес стали	кг	1.87	0.76
Расход стали на 1м³ бетона	кг	93.50	6.00
Марка бетона		300	100

Примечания

1. Закладную деталь приварить к сетке С-1.
2. Сборка арматурных сеток должна производиться точечной сваркой в соответствии с требованиями действующих нормативных документов.

1974	Бетонный блок ФС4-8и; бетонный слив БС-2	Серия 86	Часть 10 / Раздел 10.1-1	Лист 19

Раздел 10.9-6
11011-22 6

Согласовано
Дата
Инв. №
Взамен
Рук. маст. №10 Н. Пельбаум
Гл. инж. маст. Самойлов
Гл. арх. пр. Чалая
Гл. инж. пр. Кругликов
Разработал Устрецова
Проверил Кругликов

ЦНИИЭП жилища г. Москва

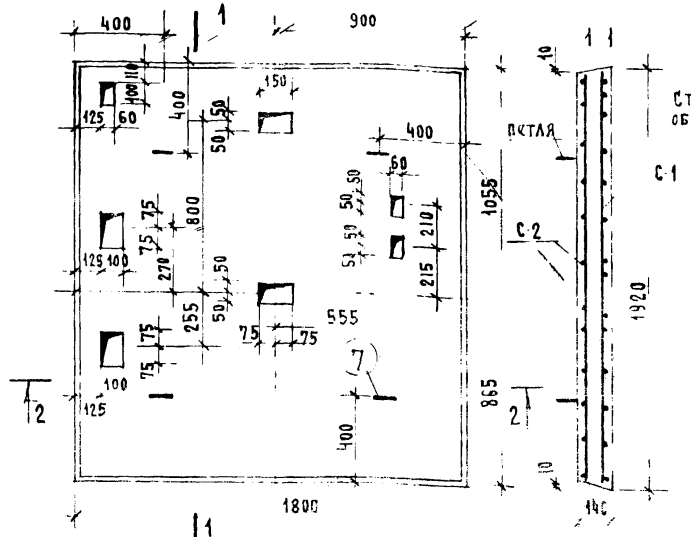

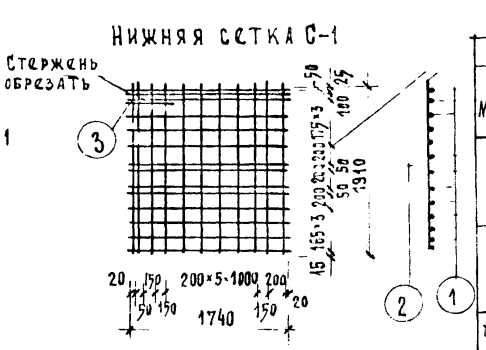

Спецификация металла на изделие

Марка	Поз.	Проф.	Длина мм	Кол. шт	Общая длина м	Вес кг	Кол. марок	Вес марки	Вес изделия
С 1	1	12 AII	1740	14	24.36	21.63	1	25.22	25.22
	2	5 BI	1910	11	21.00	3.23			
	3	12 AII	400	1	0.40	0.36			
С 2	4	4 BI	1740	12	2.088	2.05	1	3.94	3.94
	5	4 BI	1890	10	18.90	1.85			
	6	4 BI	400	1	0.40	0.04			
Петля	7	10 AI	580	1	0.58	0.36	4	1.44	1.44

Выборка стали

Диаметр ар-ры		12 AII	5 BI	4 BI	10 AI
Длина	м	24.76	21.0	40.18	2.32
Вес	кг	21.99	3.23	3.94	1.44
R_a^H	кг/см²	3000	5500		2400
ГОСТ		5781-61	6727-53		5781-61

Характеристика изделия

Вес	кг	1195
Объем бетона	м³	3.478
Вес стали	кг	30.60
Расход стали на 1 м³ бетона	кг	64.0
Марка бетона		200

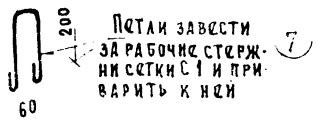

Расчетная схема

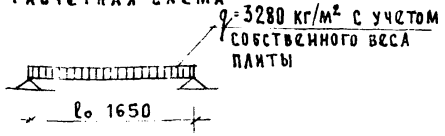

1

1974	Плита перекрытия над шахтой лифта ИПЛ-2	Серия 86	Часть 10	Лист 20
			Раздел 10.1-1	

Раздел 10.9-6
11011-22
7

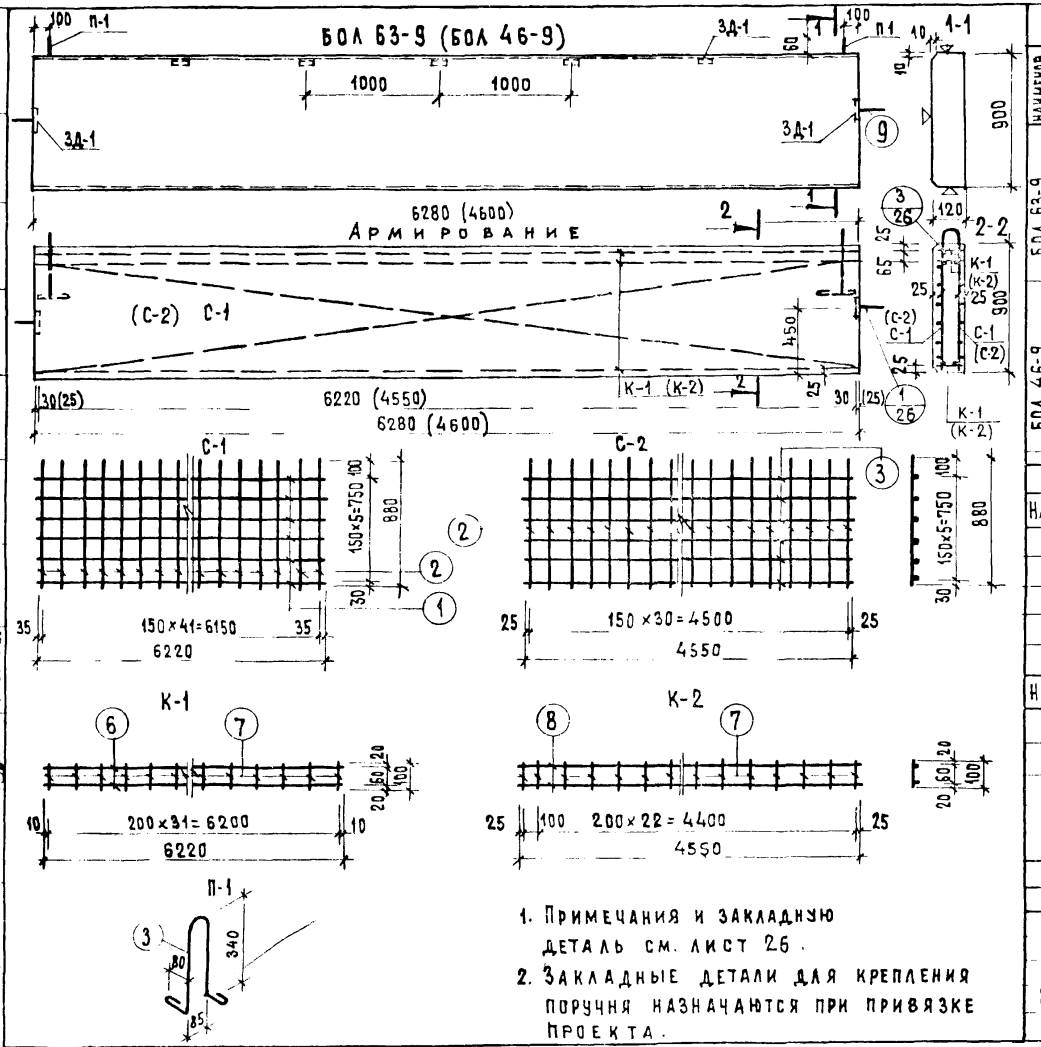

1. Примечания и закладную деталь см. лист 26.
2. Закладные детали для крепления поручня назначаются при привязке проекта.

Спецификация металла

Наименов.	Марка	NN поз	Профиль	Длина мм	Кол шт.	Общая длина м	Вес кг	Кол марок	Вес марки	В изд
БОЛ 63-9	С-1	1	4ВI	6220	6	37.32	3.66	2	14.70	42
		2	4ВI	880	42	37.40	3.70			
	П1	3	12АI	1030	1	1.03	0.91	2	1.82	
	ПОЗ	9	10АI	300	1	0.30	0.19	2	0.38	
	ЗД-1	4	-60×8	60	1	0.06	0.23	2	0.64	
		5	8АIII	120	2	0.24	0.09			
	К-1	6	10АIII	6220	2	12.44	7.68	3	24.51	
		7	5ВI	100	32	3.20	0.49			
БОЛ 46-9	С-2	2	4ВI	880	31	27.59	2.73	2	10.86	25.19
		3	4ВI	4550	6	27.30	2.70			
	К-2	7	4ВI	100	24	2.40	0.24	3	11.49	
		8	8АIII	4550	2	9.10	3.59			
	П1	3	12АI	1030	1	1.03	0.91	2	1.82	
	ПОЗ	9	10АI	300	1	0.30	0.19	2	0.38	
	ЗД-1	4	-60×8	60	1	0.06	0.23	2	0.64	
		5	8АIII	120	2	0.24	0.09			

Выборка стали

Наименование изделия		БОЛ 63-9						
Сталь	ф	4ВI	5ВI	10АI	12АI	8АIII	10АIII	-60×8
Длина	м	149.44	9.60	0.60	2.06	0.48	37.32	0.12
Вес	кг	14.70	1.47	0.38	1.82	0.18	23.04	0.46
Rан	кг/см²	5500		2400		4000		2400
ГОСТ		6727-53		5781-61				380-71

Наименование изделия		БОЛ 46-9						
Сталь	ф	4ВI		10АI	12АI	8АIII		-60×8
Длина	м	116.98		0.60	2.06	27.78		0.12
Вес	кг	11.58		0.38	1.82	10.95		0.46
Rа	кг/см²	5500		2400		4000		2400
ГОСТ		6727-53		5781-61				380-71

Характеристика изделия

Наименование изделия		БОЛ 63-9	БОЛ 46-9
Объем бетона	м³	0.68	0.497
Вес изделия	кг	1700	1240
Вес стали	кг	42.05	25.19
Расход стали на 1м³ бетона	кг	61.80	50.05
Марка бетона		300	300

1974	Бетонные ограждения лоджий БОЛ 63-9; БОЛ 46-9	Серия 86	Часть 10 / Раздел 10.1-1	Лист 21

Раздел 10.9-6
11011-22 8

Рук. маст. № 10 Гл. инж. маст. Гл. арх. пр-та Гл. инж. пр-та Рук. гр. арх. Сальбаум Самойлов Чалая Кругликов Погребинская
Разработал Проверил Острецова Кругликов
Согласовано
Дата
Инв. N
Взамен
ЦНИИЭП жилища г. Москва

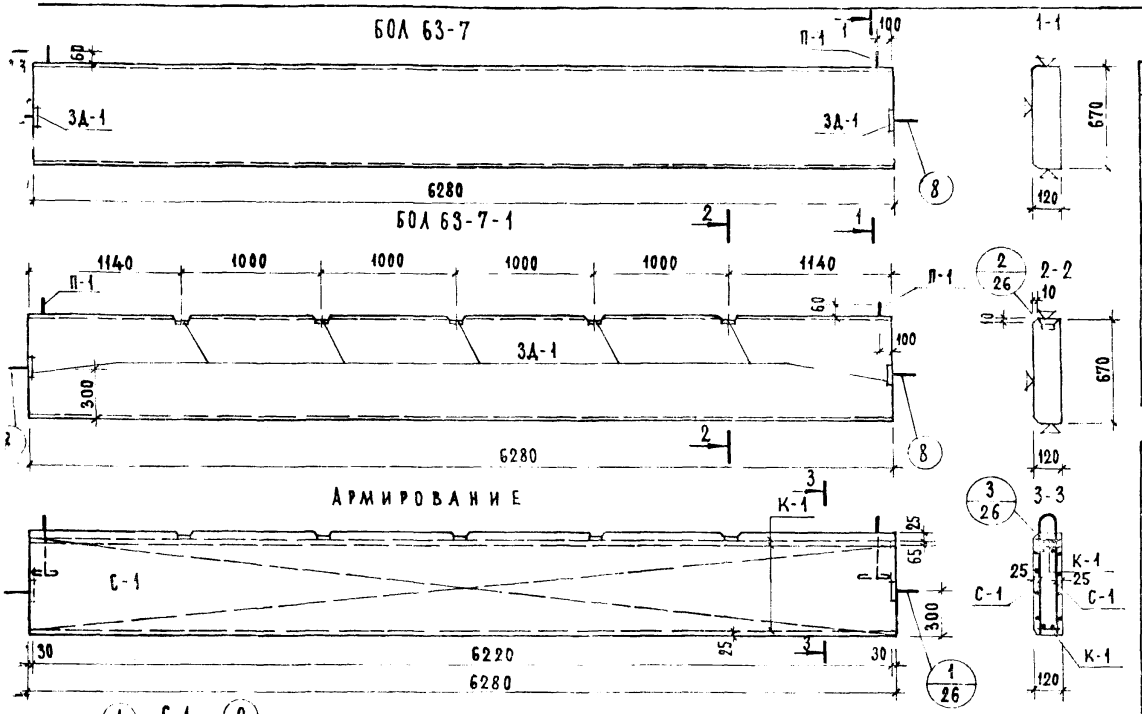

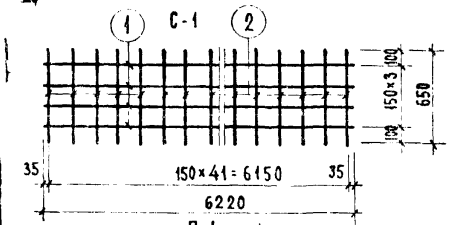

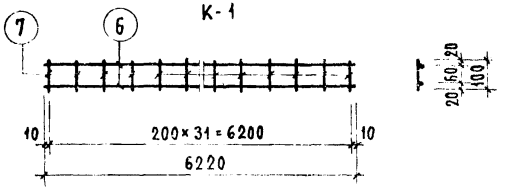

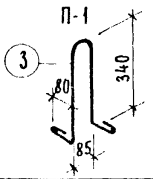

Примечания и закладную деталь см. лист 26.

Спецификация металла

Марка	NN поз.	Профиль	Длина мм	Кол. шт	Общая длина	Вес кг	Кол. марок	Вес марки кг	Общий вес кг
БОЛ 63-7; (БОЛ 63-7-1)									
С-1	1	4ВI	6220	4	24.80	2.46	2	10.32	37.67 (39.27)
	2	4ВI	650	42	27.30	2.70			
П-1	3	12АI	1030	1	1.03	0.91	2	1.82	
3А-1	4	-60×8	60	1	0.06	0.23	(7)	(2.24)	
	5	8АIII	120	2	0.24	0.09	2	0.64	
К-1	6	10АIII	6220	2	12.44	7.68	3	24.51	
	7	5ВI	100	32	3.20	0.49			
поз.	8	10АI	300	1	0.30	0.19	2	0.38	

Выборка стали

Наименование		БОЛ 63-7						
Сталь	Ф	4ВI	5ВI	10АI	12АI	8АIII	10АIII	-60×8
Длина	м	10.42	9.60	0.60	2.06	0.48	37.32	0.12
Вес	кг	10.32	1.47	0.38	1.82	0.18	23.04	0.46
$R_a^н$	кг/см²	5500		2400		4000		2400
ГОСТ		6727-53		5781-61				380-71

Выборка стали

Наименование		БОЛ 63-7-1						
Сталь	Ф	4ВI	5ВI	10АI	12АI	8АIII	10АIII	-60×8
Длина	м	10.42	9.60	0.60	2.06	0.48	37.32	0.42
Вес	кг	10.32	1.47	0.38	1.82	0.63	23.04	1.61
$R_a^н$	кг/см²	5500		2400		4000		2400
ГОСТ		6727-53		5781-61				380-71

Характеристика изделия

Наименование изделия		БОЛ63-7	БОЛ63-7-1
Объем бетона	м³	0.50	0.50
Вес изделия	кг	12.60	12.60
Вес стали	кг	37.67	39.27
Расход стали на 1 м³ бетона	кг	75.34	78.54
Марка бетона		300	300

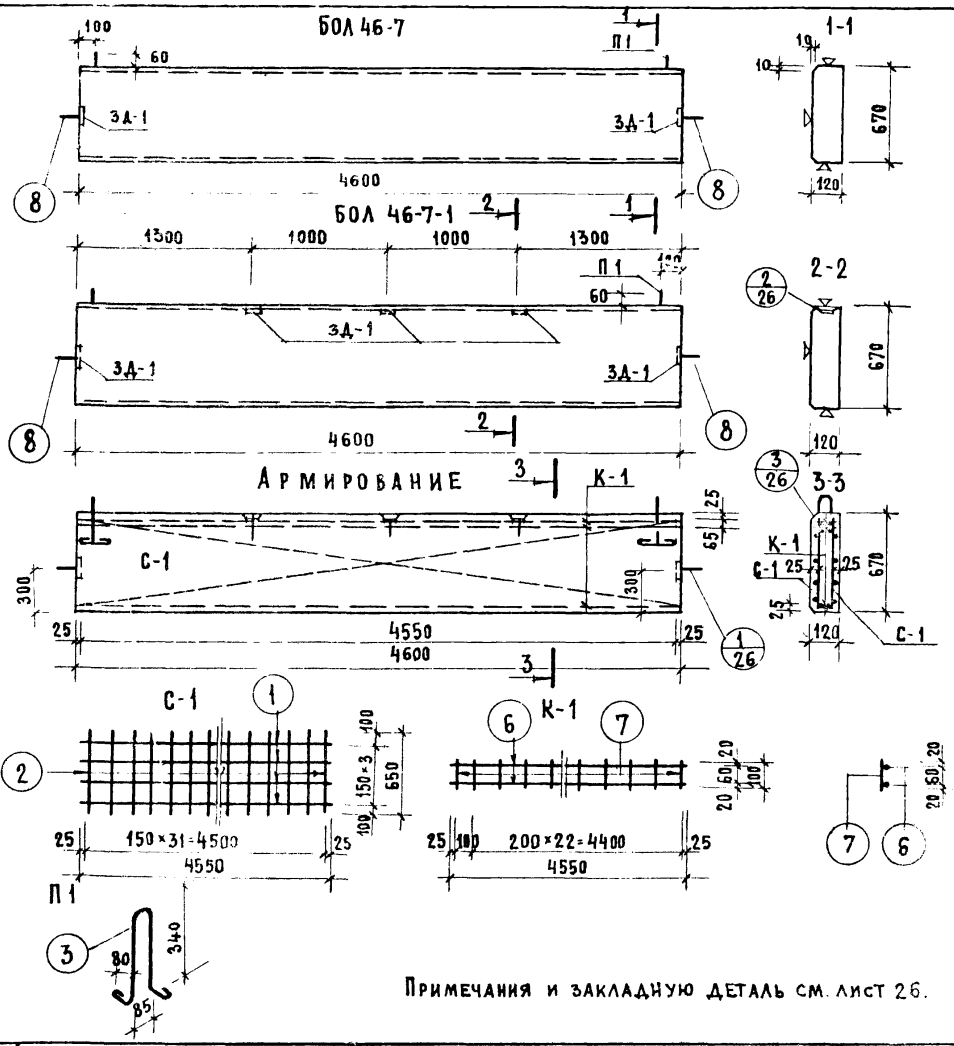

Примечания и закладную деталь см. лист 26.

Спецификация металла

Марка	NN поз	Профиль	Длина мм.	Кол. шт	Общая длина	Вес кг	Кол. марок	Вес марки кг	Общий вес кг
С-1	1	4ВI	4550	4	18.20	1.80	2	7.72	22.08 (23.04)
	2	4ВI	650	32	20.8	2.06			
П1	3	12АI	1030	1	1.03	0.91	2	1.82	
ЗД-1	4	-60×8	60	1	0.06	0.23	2 (5)	0.64 (1.60)	
	5	8АIII	120	2	0.24	0.09			
К-1	6	8АIII	4550	2	9.10	3.60	3	11.52	
	7	4ВI	100	24	2.40	0.24			
Поз	8	10АI	300	1	0.30	0.19	2	0.38	

БОЛ 46-7; (БОЛ 46-7-1)

Выборка стали

Наименование		БОЛ 46-7				
Сталь	ф	4ВI	10АI	12АI	8АIII	-60×8
Длина	м	81.36	0.60	2.06	27.78	0.12
Вес	кг	8.44	0.38	1.82	10.98	0.46
$Ra^н$	кг/см²	5500	2400		4000	2400
ГОСТ		6727-53	5781-61			380-71

Выборка стали

Наименование		БОЛ 46-7-1				
Сталь	ф	4ВI	10АI	12АI	8АIII	-60×8
Длина	м	81.36	0.60	2.06	28.50	0.30
Вес	кг	8.44	0.38	1.82	11.25	1.15
$Ra^н$	кг/см²	5500	2400		4000	2400
ГОСТ		6727-53	5781-61			380-71

Характеристика изделия

Наименование изделия		БОЛ 46-7	БОЛ 46-7-1
Объем бетона	м³	0.370	0.370
Вес изделия	кг	925	925
Вес стали	кг	22.08	23.04
Расход стали на 1м³ бетона	кг	60.0	62.6
Марка бетона		300	300

1974	Бетонные ограждения лоджий БОЛ 46-7; БОЛ 46-7-1.	Серия 86	Часть 10 / Раздел 10.1-1 / Лист 23

Раздел 10.1-6
11011-22 10

Дата / Инв № / Взамен

Рук. маст. № 10 — Гл. инж. маст. — Гл. арх. пр-та — Гл. инж. пр-та — Рук. гр. арх.

Гельбаум, Самойлов, Чалая, Кругликов, Погребиская

Разработал — Проверил

Острецова, Кругликов

Согласовано

ЦНИИЭП жилища г. Москва

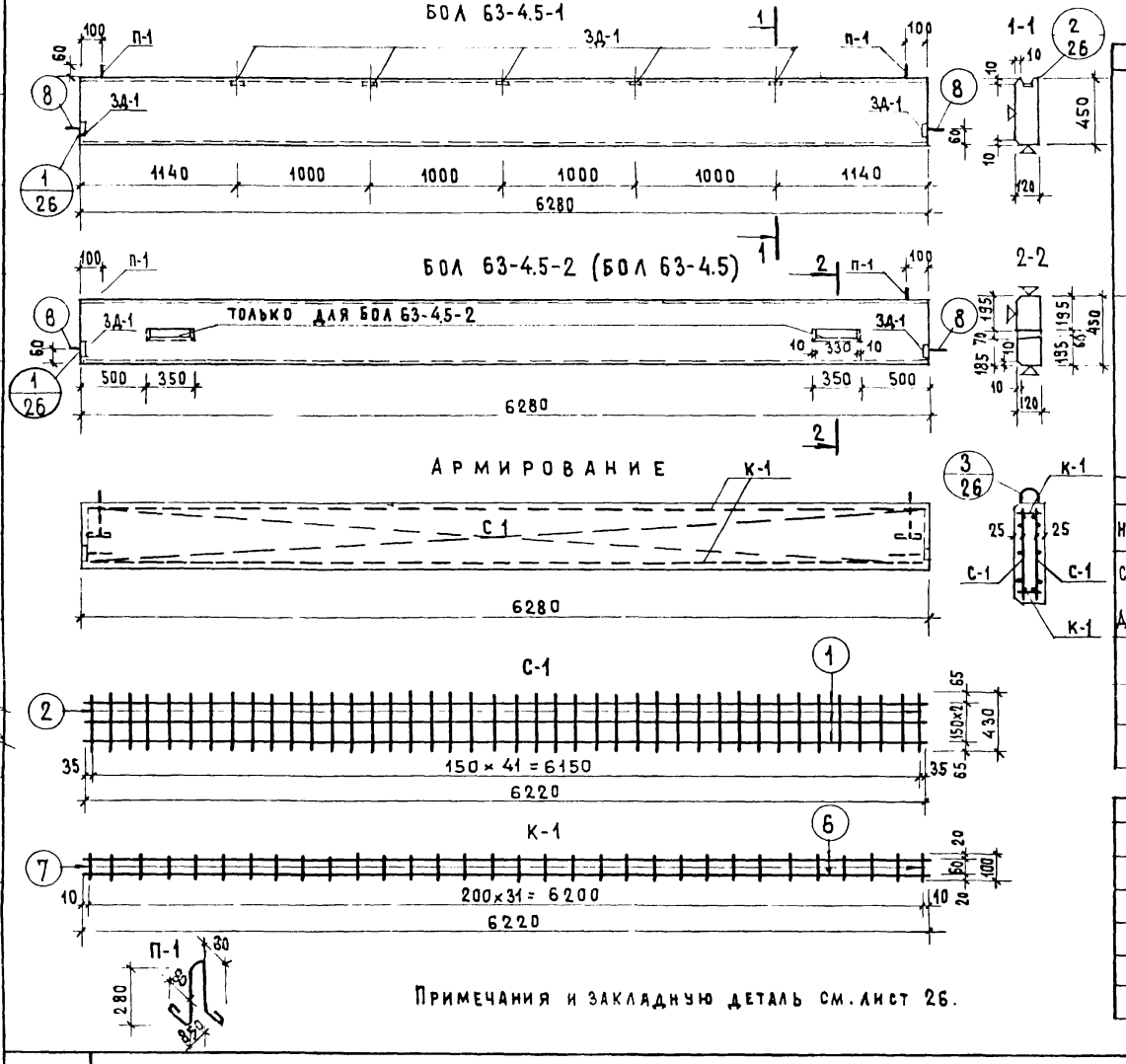

Спецификация металла

	Марка	NN поз	Профиль	Длина мм	Кол шт.	Общая длина м	Вес кг	кол мар	Вес марки	Общий вес
БОЛ 63-4.5-1	С-1	1	4 AI	6220	3	18.66	1.85	2	7.28	27.36
		2	4 AI	430	42	18.10	1.79			
	П-1	3	10 AI	900	1	0.90	0.56	2	1.12	
	ЗД-1	4	-60×8	60	1	0.06	0.23	7	2.24	
		5	8 AIII	120	2	0.24	0.09			
	К-1	6	10 AIII	6220	2	12.44	7.68	2	16.34	
		7	5 BI	100	32	3.20	0.49			
	поз.	8	10 AI	300	1	0.30	0.19	2	0.38	
БОЛ 63-4.5 БОЛ 63-4.5-2	С-1	1	4 BI	6220	3	18.66	1.85	2	7.28	25.76
		2	4 BI	430	42	18.10	1.79			
	П-1	3	10 AI	900	1	0.90	0.56	2	1.12	
	ЗД-1	4	-60×8	60	1	0.06	0.23	2	0.64	
		5	8 AIII	120	2	0.24	0.09			
	К-1	6	10 AIII	6220	2	12.44	7.68	2	16.34	
		7	5 BI	100	32	3.20	0.49			
	поз	8	10 AI	300	1	0.30	0.19	2	0.38	

Выборка стали

Наименован		БОЛ 63-4.5-1						БОЛ 63-4.5; БОЛ 63-4.5-2					
Сталь	ф	4 BI	5 BI	10 AIII	8 AIII	10 AI	-60×8	4 BI	5 BI	10 AIII	8 AIII	10 AI	60×8
Длина	м	73.52	6.40	24.88	1.68	2.40	0.42	73.52	6.40	24.88	0.48	2.40	0.12
Вес	кг	7.28	0.98	15.36	0.63	1.50	1.61	7.28	0.98	15.36	0.18	1.50	0.46
$R_a^н$	кг/см²	5500		4000		2400		5500		4000		2400	
ГОСТ		6727-53		5781-61		380-71		6727-53		5781-61		380-71	

Характеристика изделия

Наименование изделия		БОЛ 63-4.5-1	БОЛ 63-4.5 БОЛ 63-4.5-2
Объем бетона	м³	0.339	0.334
Вес изделия	кг.	848	835
Вес стали	кг.	27.36	25.76
Расход стали на 1м³ бет.	кг	80.7	77.2
Марка бетона		300	300

Г. МОСКВА РУК. ГР. АРХ. Т. [illegible] ГОТРЕБИСКИЙ

1974

Бетонные ограждения лоджий БОЛ 63-4.5; БОЛ63-4.5-1; БОЛ63-4.5

Серия 86

Часть 10 Раздел 10.1-1

Лист 24

Раздел 10.9-6

1.1011-22 11

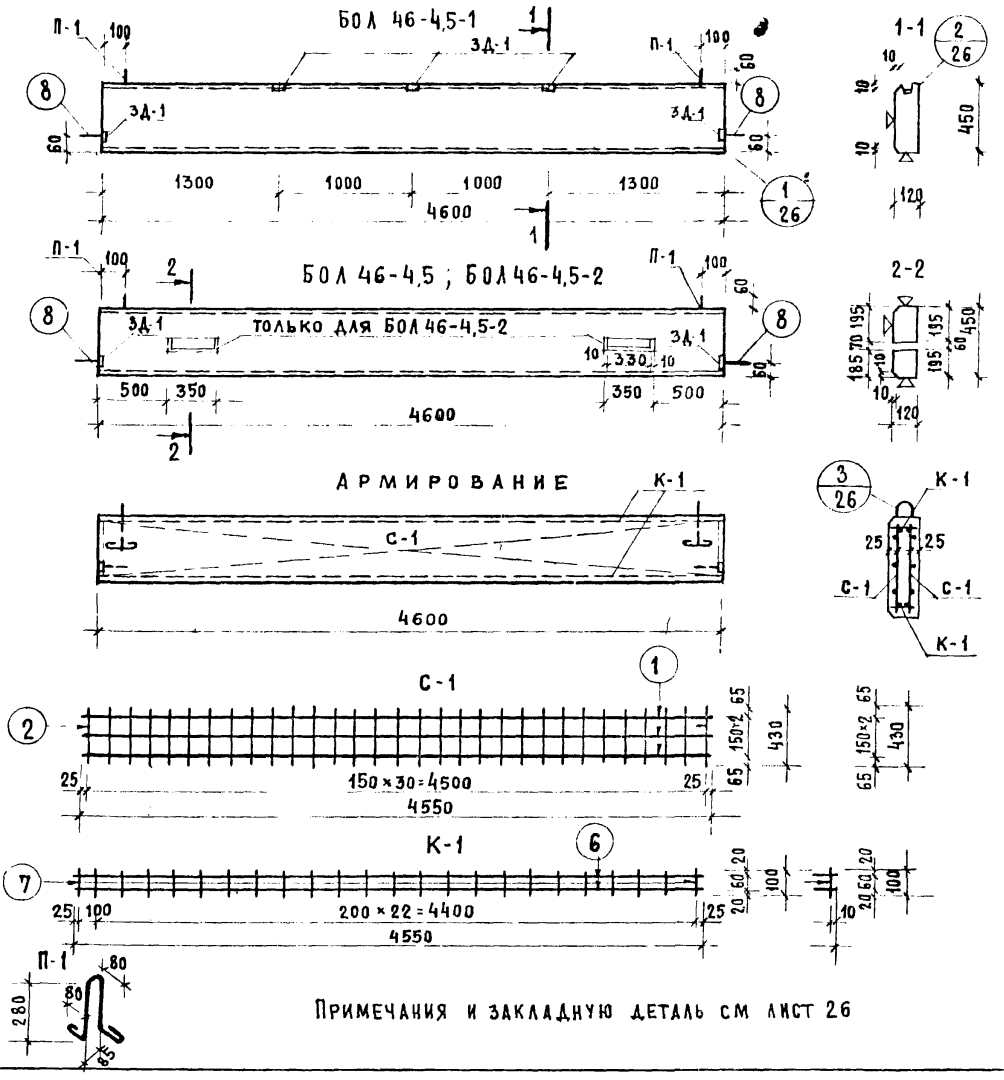

Примечания и закладную деталь см лист 26

Спецификация металла

	Марка	NN поз	Профиль	Длина мм	Кол шт.	Общая длина м	Вес кг	Кол мар	Вес марки	Общий вес
БОЛ 46-4,5-1	С-1	1	4ВI	4550	3	13,65	1,35	2	5,34	16,10
		2	4ВI	430	31	13,33	1,32			
	П-1	3	10АI	900	1	0,90	0,56	2	1,12	
	3Д-1	4	-60×8	60	1	0,06	0,23	5	1,60	
		5	8АIII	120	2	0,24	0,09			
	К-1	6	8АIII	4550	2	9,10	3,59	2	7,66	
		7	4ВI	100	24	2,40	0,24			
	Поз.	8	10АI	300	1	0,30	0,19	2	0,38	
БОЛ 46-4,5 БОЛ 46-4,5-2	С-1	1	4ВI	4550	3	13,65	1,35	2	5,34	15,14
		2	4ВI	430	31	13,33	1,32			
	П-1	3	10АI	900	1	0,90	0,56	2	1,12	
	3Д-1	4	-60×8	60	1	0,06	0,23	2	0,64	
		5	8АIII	120	2	0,24	0,09			
	К-1	6	8АIII	4550	2	9,10	3,59	2	7,66	
		7	4ВI	100	24	2,4	0,24			
	Поз.	8	10АI	300	1	0,30	0,19	2	0,38	

Выборка стали

Наименование		БОЛ 46-4.5-1				БОЛ 46-4,5; БОЛ 46-4,5-2			
Сталь	ф	4ВI	8АIII	10АI	-60×8	4ВI	8АIII	10АI	-60×8
Длина	м	58,76	19,4	2,40	0,30	58,76	18,68	2,40	0,12
Вес	кг	5,82	7,63	1,50	1,15	5,82	7,36	1,50	0,46
$R_a^н$	кг/см²	5500	4000	2400		5500	4000	2400	
ГОСТ		6727-53	5781-61		380-71	6727-53	5781-61		380-71

Характеристика изделия

Наименование изделия		БОЛ 46-4,5-1	БОЛ 46-4,5 БОЛ 46-4,5-2
Объем бетона	м³	0,248	0,243
Вес изделия	кг	620,0	607,0
Вес стали	кг	16,10	15,14
Расход стали на 1м³ бет.	кг	65,0	63,2
Марка бетона		300	300

1974	БЕТОННЫЕ ОГРАЖДЕНИЯ ЛОДЖИЙ БОЛ 46-4.5; БОЛ 46-4.5-1; БОЛ 46-4.5	СЕРИЯ 86	ЧАСТЬ 10 / РАЗДЕЛ 10.1-1	ЛИСТ 25

РАЗДЕЛ 10.9-6
11011-22 12

ЦНИИЭП ЖИЛИЩА г. Москва

Рук. маст. № 10	Гл. инж. маст.	Гл. арх. пр-та	Гл. инж. пр-та
Рук. гр. арх.	Пельбаум	Самойлов	Чалая
Разработал	Проверил	Кругликов	Погребинская
Гауке	Кругликов		
Согласовано			
Дата			
Инв. N			
Взамен			

Узел 1

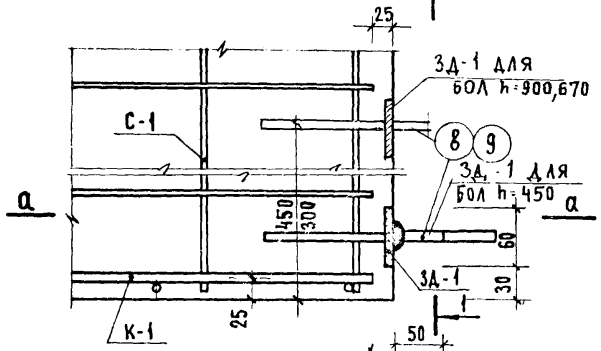

1-1

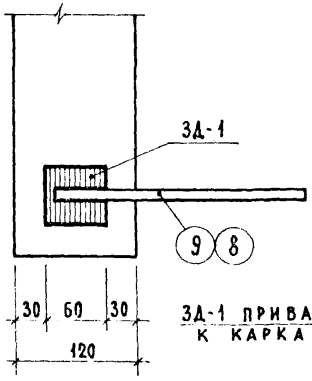

Узел 2

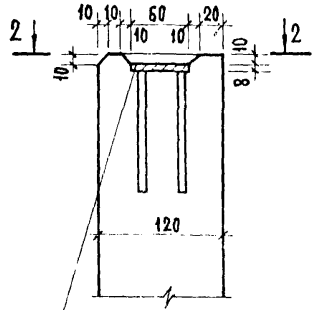

3Д-1 приварить к каркасу

2-2

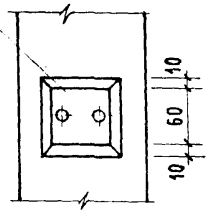

а-а

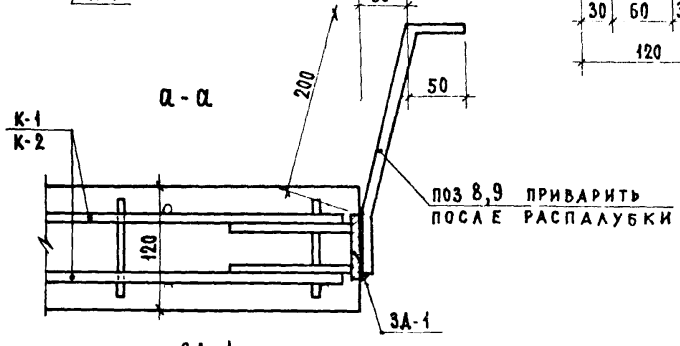

3Д-1

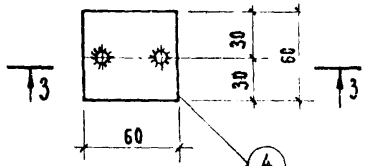

3-3

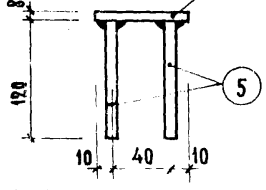

Примечания.

1. Изделия изготавливаются из бетона М-300 с повышенной водонепроницаемостью (марки В-4) и морозостойкостью (марки МРЗ-50).
2. Изготовление каркасов и сеток должно производиться контактной точечной сваркой.
3. Петли приварить к каркасам.
4. Поверхности ограждений должны быть ровными, гладкими. Грани, отмеченные знаком ▽ должны быть подготовлены под окраску.

Узел 3

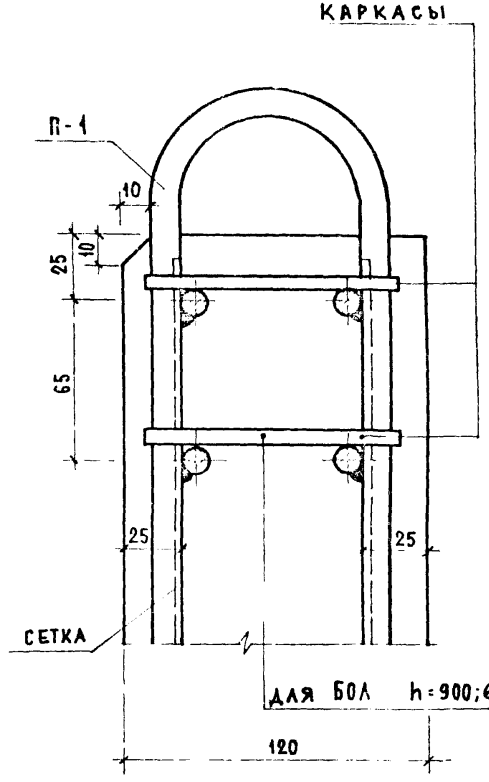

г. Москва Рук гр арх Потребинская

1974	Узлы к бетонным ограждениям лоджий	серия 86	часть 10	лист 26
			раздел 10.1-1	

раздел 10.9-6 11011-22 13

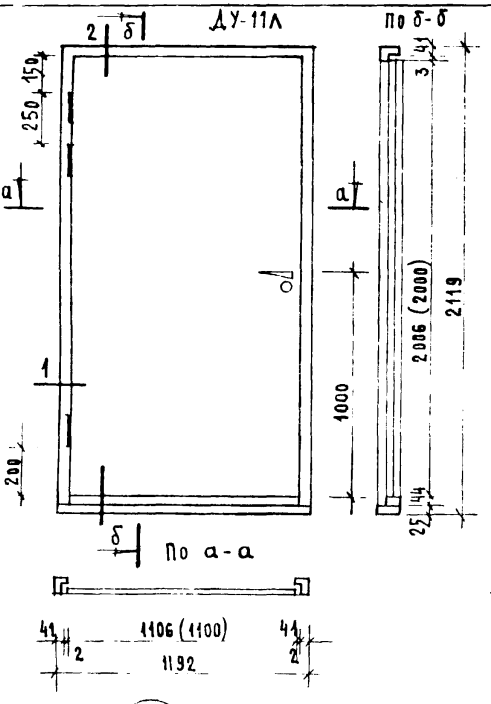

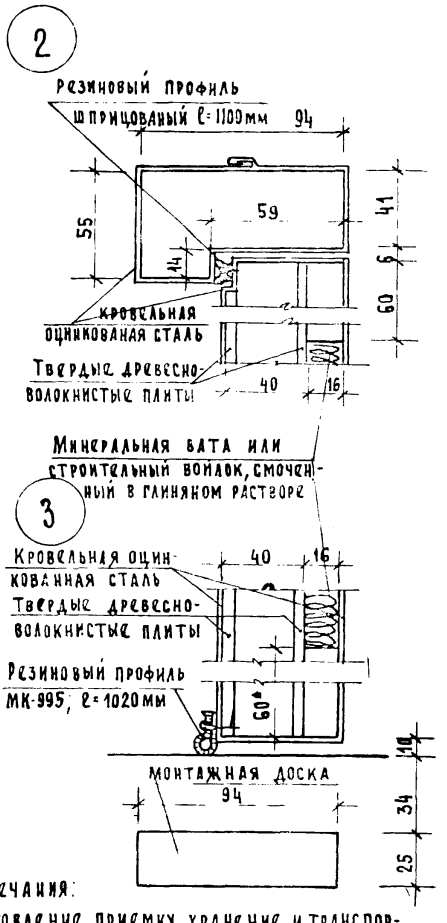

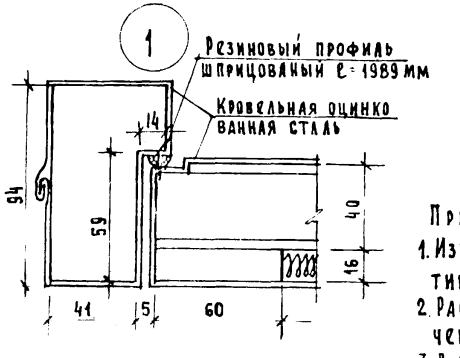

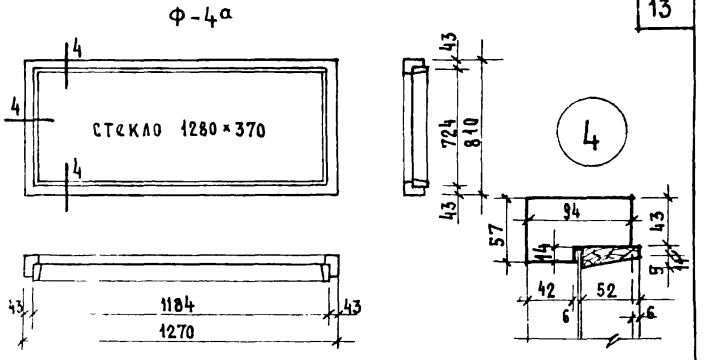

Спецификация на одно изделие		ДУ-11	Ф4
1. Древесина коробки	м³	0.058	0.027
2. Древесина полотна	м³	0.072	
3. П-образная резина	п.м	—	4.70
4. Древесина штапиков	м³	—	0.004
5. Стекло оконное δ=6мм	м²	—	0.92
6. Твердые древесно-волокнистые плиты ГОСТ 4598-60	м²	4.4	
7. Минеральная вата или строительный войлок, смоченный в глиняном растворе	м³	0.029	
8. Петли ПНЦ 130 ГОСТ 5088-72	шт.	3	
9. Замок ЗВСФС ГОСТ 5089-73	шт.	1	
10. Ручки	шт.	2	
11. Останов дверной ГОСТ 5091-72	шт.	1	
12. Кровельная оцинкованная сталь δ=0,5 мм. ГОСТ 8075-56*	кг.	25.2	
13. Прибор для самозакрывания	шт.	1	
14. Резиновый профиль МК-995 ТУ 38 5-204-65 (Волжский завод РТИ)	м	1.02	
15. Резиновый профиль шприцованый (Москва з-д РТИ)	м	5.08	

Примечания:

1. Изготовление, приемку, хранение и транспортировку выполнять по ГОСТу 475-70.
2. Расход древесины определен по черновым заготовкам.
3. В скобках дан размер полотна до обивки сталью.

1974	Дверь в мусорокамеру ДУ 11л. Фрамуга Ф-4	серия 86	часть 10 / раздел 10.9-6	лист 11

Раздел 10.3-1
11011-22 14

Дата | Инв N | Взамен | Согласовано | Острецова | Разработал | Эпельбаум | Самойлов | Проверил | Чалая | Кругликов | Рук. маст. | Гл. инж. маст. | Гл. арх. пр. | Гл. инж. пр. | Жилища

ПХ-1

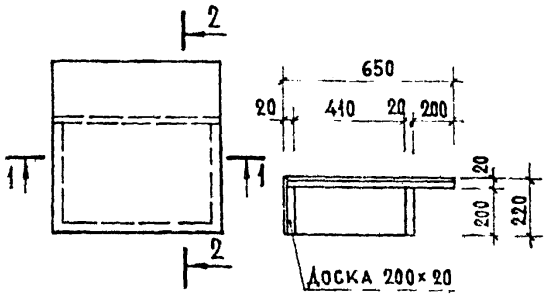

2-2

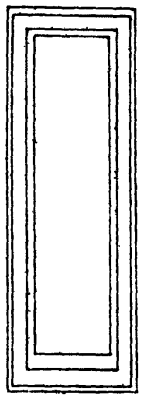

ОЗРС 15 05

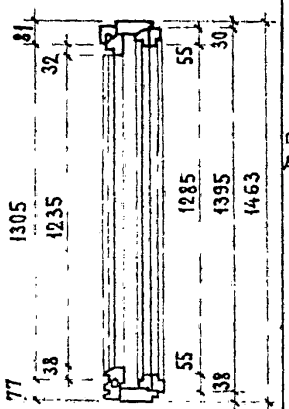

1-1

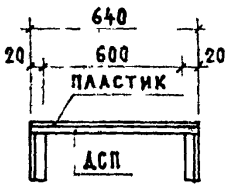

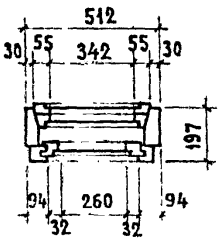

ПС-5л

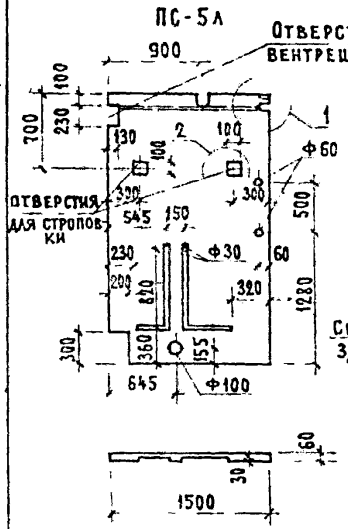

ПС-5п

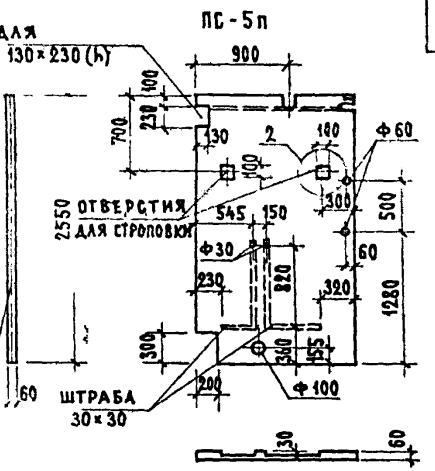

Сетка 3/3-15

Штраба 30×30

МАРКА	ОБЪЕМ КЕРАМЗИТОБЕТОНА М3	ОБЪЕМ ДРЕВЕСИНЫ М3	РАСХОД СТАЛИ КГ	ВЕС ПЕРЕГОРОДКИ
ПС-5л	0.23	—	СЕТКА - 2.60 ЗАКА. ДЕТ.-0.408	370
ПС-5п	0.23	—	СЕТКА - 2.60 ЗАКА. ДЕТ.-0.408	370

Примечания

1. Изготовление, приемку, хранение и транспортировку выполнять по ГОСТу 475-70.
2. Окна ОЗРС 15.05 выполняются по ГОСТу 16289-70 "Окна и балконные двери деревянные с тройным остеклением для жилых и общественных зданий."

Примечания

1. Материал панелей - керамзитобетон марки „50" с объемным весом не более 1600 кг/м³
2. Панель армируется рулонными сетками 3/3-15 с поперечной рабочей арматурой по ГОСТ 8478-66.
3. Изготовление, приемка, хранение, транспортирование и монтаж перегородок должны осуществляться в соответствии с действующими ТУ.
4. Детали 1, 2 см. часть 10, раздел 10.2-1 лист 29.

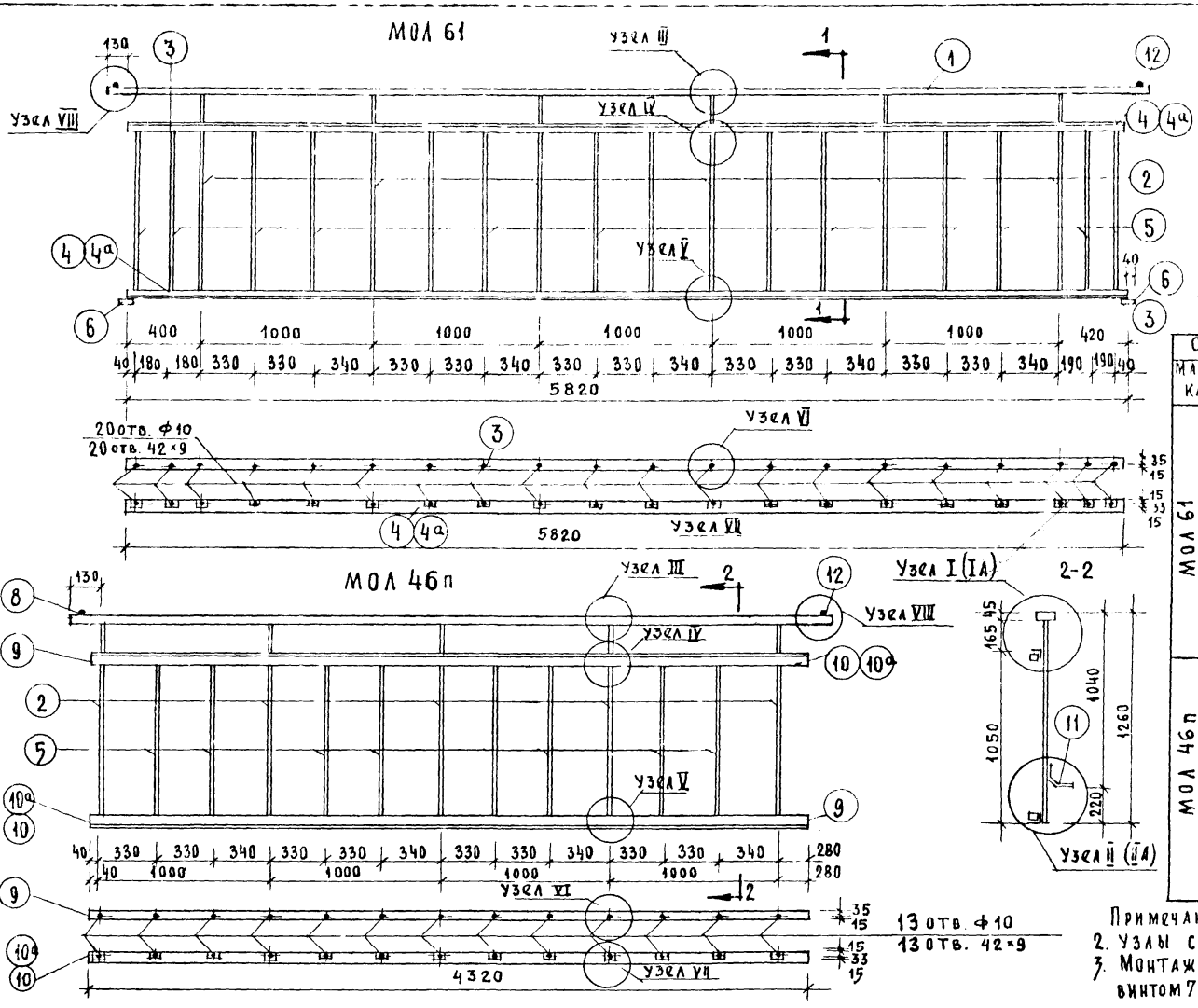

Спецификация на 1 изделие

Марка	NN п/п	Профиль мм.	Длина мм	Кол шт	Вес кг шт	Вес кг общий	Марка
МОЛ 61	1	□63×45×25	6080	1	23.30	23.30	119.45 (104,13)
	2	□20×20	1215	6	3.82	22.92	
	3	∠50×32×4	5820	2	14.55	29.10	
	4,4а	□63×32×2 / ∠32×20×4	5820	2	16,0 / 8.85	32,0 / 16,70	
	5	Ф 7 AI	1050	14	0,32	4,55	
	6	-40×8	60	15	0,15	2,25	
	7	винт с шайбой	–	13	0,03	0,39	
	11	□20×20	250	6	0,79	4,74	
	12	Ф 10 AI	150	2	0,09	0,18	
МОЛ 46п	2	□20×20	1215	5	3,82	19,10	89,95 (79,69)
	5	Ф 7 AI	1050	8	0,32	2,60	
	6	-40×8	60	9	0,15	1,35	
	7	винт с шайбой	–	9	0,03	0,27	
	8	□63×45×25	4580	1	17,5	17,5	
	9	∠50×32×4	4320	2	10,80	21,60	
	10	□63×32×2 / ∠32×20×4	4320	2	11,70 / 6,57	23,40 / 13,14	
	11	□20×20	250	5	0,79	3,95	
	12	Ф 10 AI	150	2	0,09	0,18	

Примечания: 1. Сварные швы – 5 мм.
2. Узлы см. лист 34.
3. Монтажный элемент 4,10 съемный крепится винтом 7 после установки экрана

1974	Ограждение лоджий МОЛ 61; МОЛ 46п	Серия 86	Часть 10 / Раздел 10.9-6	Лист 29

Дата | Инв N | Проверил
Разработал | Проверил | Эпельбаум | Крупников | Чаллая
Рук. маст. 10 | Гл. инж. маст. | Гл. инж. пр. | Гл. арх. пр. | Островцова | Крупников
Жилища

Раздел 10.4-1
11011-22 16

МОЛ 61-1

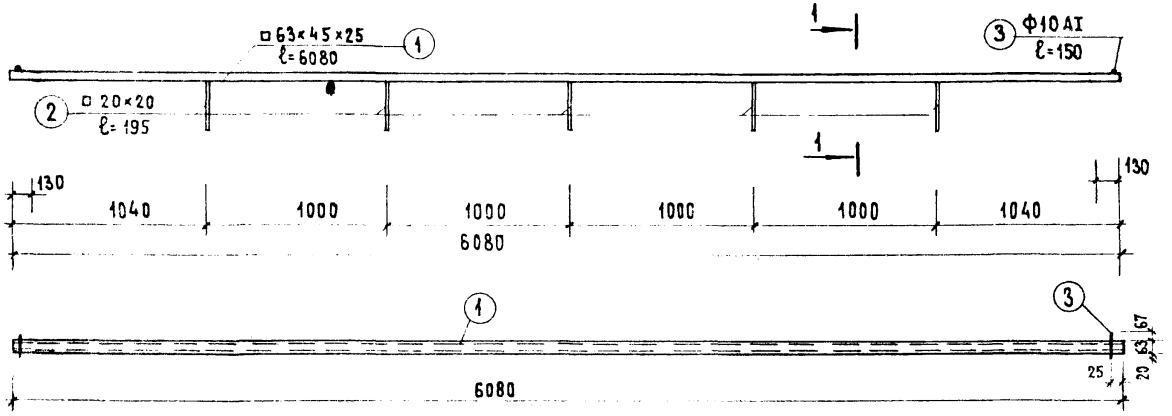

1-1

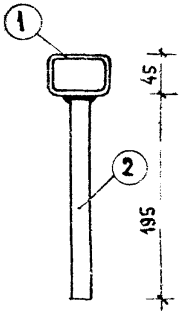

МОЛ 46-1

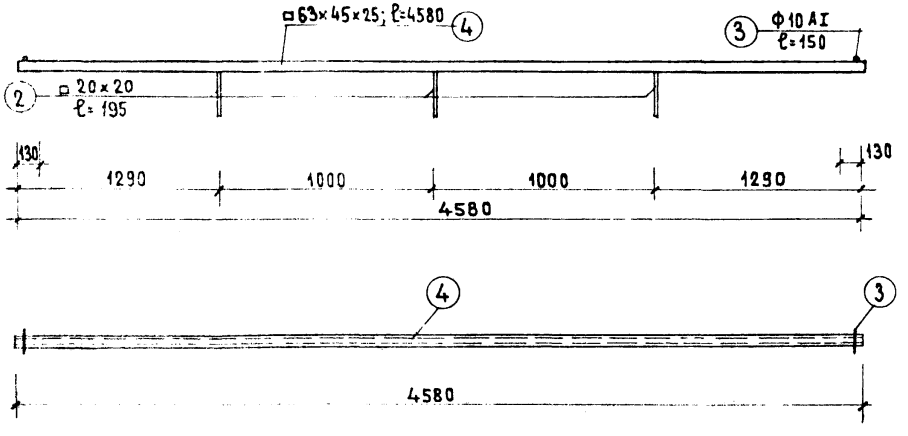

Спецификация металла

Марка	NN пп	Профиль мм	Длина мм	Колич шт.	Вес кг 1 шт.	Вес кг Общий	Вес кг Марки
МОЛ 61-1	1	□63×45×25	6080	1	23.30	23.30	26.53
	2	□ 20×20	195	5	0.61	3.05	
	3	Ф10 AI	150	2	0.09	0.18	
МОЛ 46-1	4	□63×45×25	4580	1	17.50	17.50	19.51
	3	Ф10 AI	150	2	0.09	0.18	
	2	□ 20×20	195	3	0.61	1.83	

МОЛ 61-2

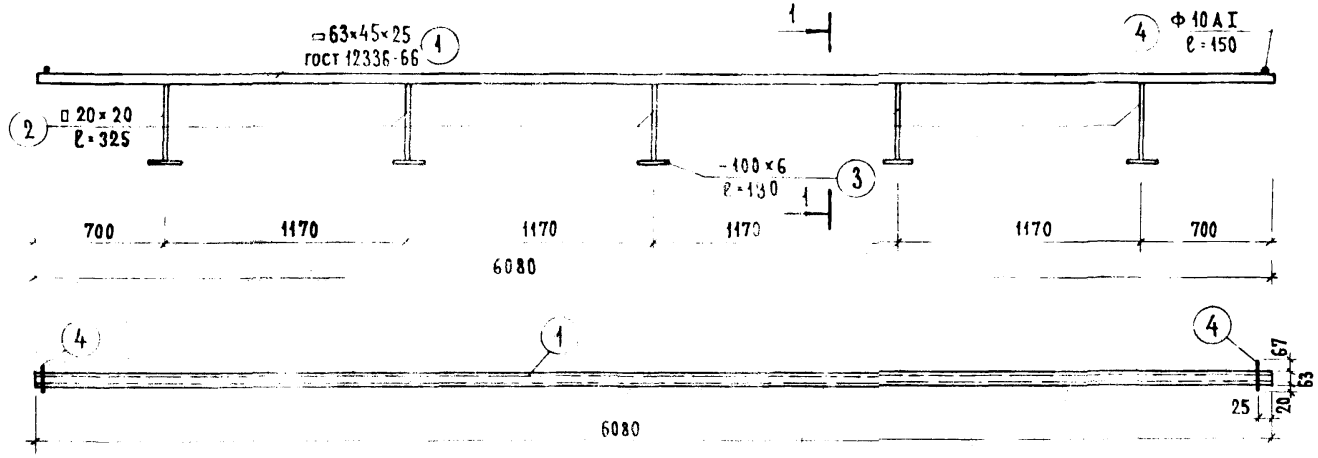

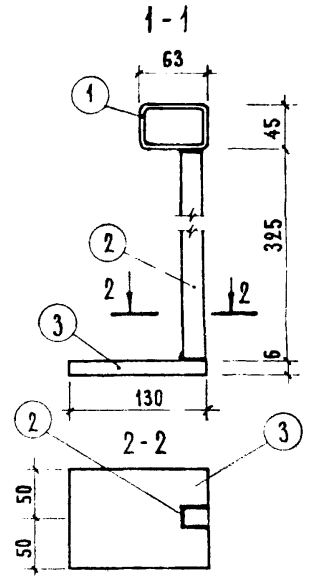

МОЛ 46-2

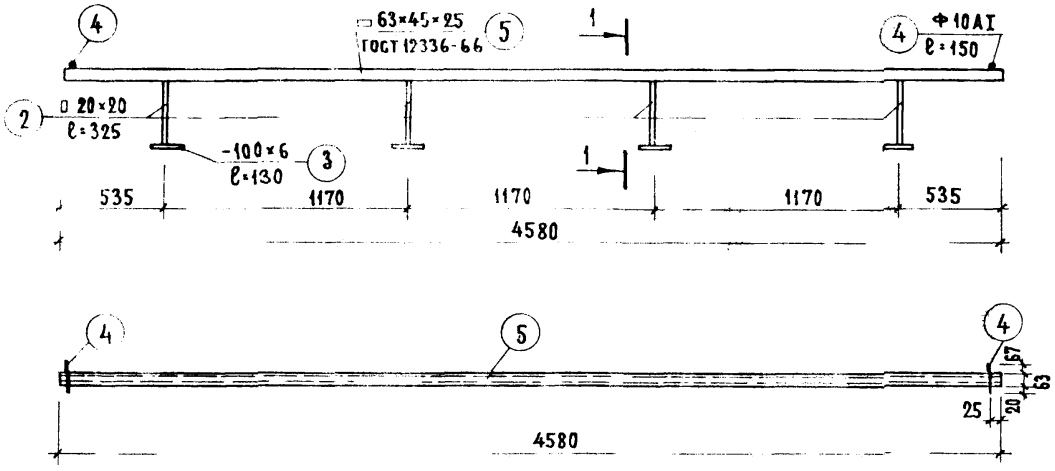

Спецификация металла							
Марка	NN п.п	Профиль мм	Длина мм	Кол-во шт.	Вес кг шт.	Вес кг общий	Вес кг марки
МОЛ 61-2	1	□63×45×25	6080	1	23.20	23.20	31.78
	2	□20×20	325	5	1.02	5.10	
	3	-100×6	130	5	0.66	3.30	
	4	Ф10АI	150	2	0.09	0.18	
МОЛ 46-2	5	□63×45×25	4580	1	17.50	17.50	24.40
	4	Ф10АI	150	2	0.09	0.18	
	3	-100×6	130	4	0.66	2.64	
	2	□20×20	325	4	1.02	4.08	

1974	Ограждение лоджий МОЛ 61-2; МОЛ 46-2	Серия 86	Часть 10 / Раздел 10.9-6	Лист 31

Раздел 10.4-1
11011-22 18

Дата / Инв № / Взамен

Согласовано

Острецова / Кругликов

Разработал / Проверил

Эпельбаум / Самойлов / Чалая / Кругликов

Рук. маст. № 10 / Гл. инж. маст. / Гл. арх. пр. / Гл. инж. пр.

ЦНИИЭП жилища г. Москва

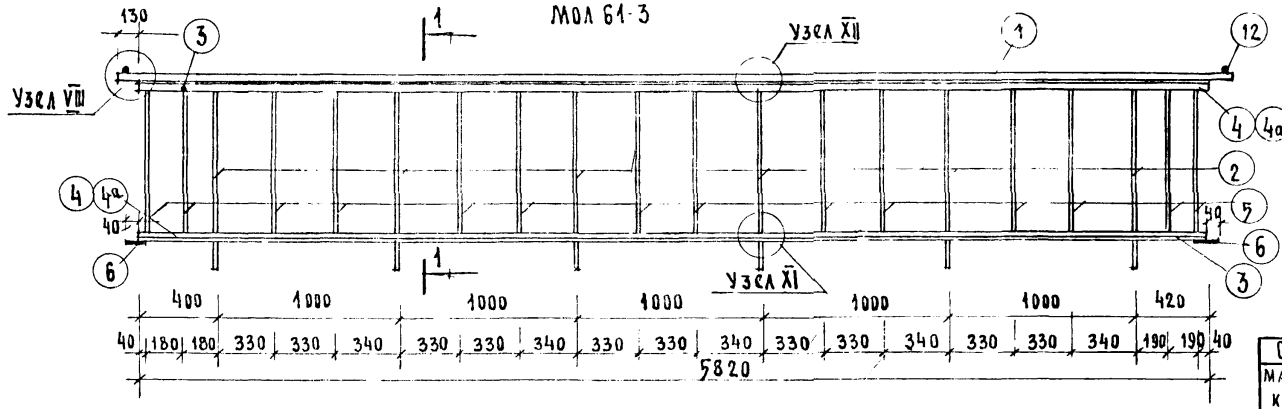

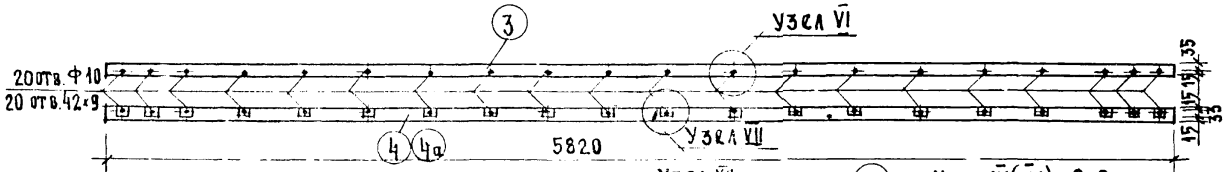

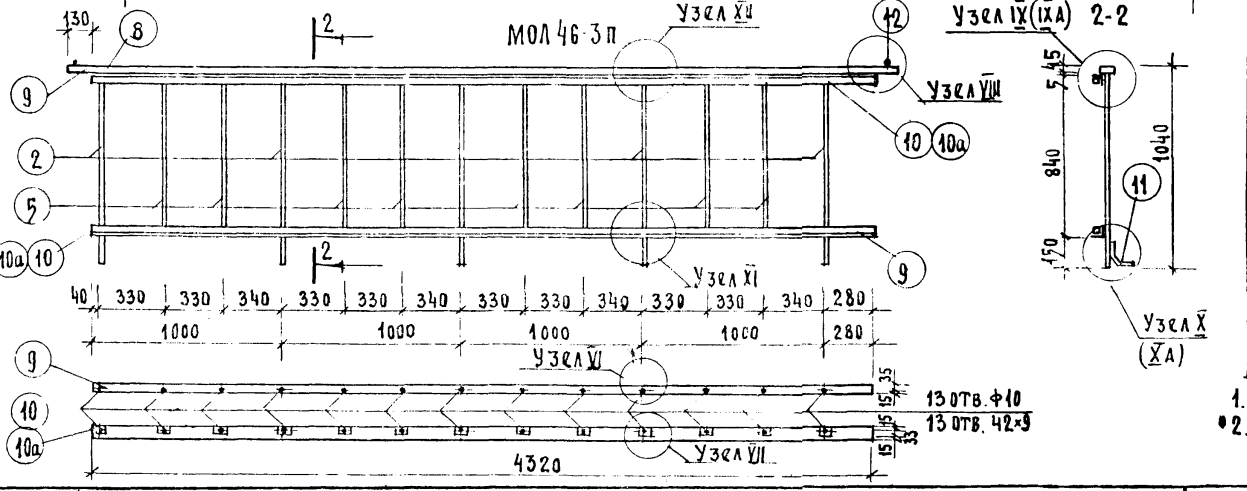

Спецификация на 1 изделие							
Марка	№№ п/п	Профиль мм	Длина мм.	Кол. шт.	Вес 1 шт	Вес общий	Марки
МОЛ 61-3	1	□63×45×2,5	6080	1	23.30	23.30	114.32 (99.02)
	2	□ 20×20	995	6	3,12	18.72	
	3	∠50×32×4	5820	2	14,55	29.10	
	4 4а	∠63×32×4 / ∠32×20×4	5820	2	16.0 / 8.85	32.0 / 16.70	
	5	Ф 7 AI	845	14	0,26	3.64	
	6	-40×8	60	15	0,15	2,25	
	7	Винт с шайбой	-	13	0.03	0.39	
	11	□ 20×20	250	6	0.79	4.74	
	12	Ф 10 AI	150	2	0,09	0.18	
МОЛ 46-3П	2	□ 20×20	995	5	3.12	15.60	85.93 (75.67)
	5	Ф 7 AI	845	8	0,26	2.08	
	6	-40×8	60	9	0,15	1,35	
	7	Винт с шайбой	—	9	0,03	0.27	
	8	□63×45×2,5	4580	1	17,5	17,5	
	9	∠50×32×4	4320	2	10.80	21.60	
	10 10а	∠63×32×4 / ∠32×20×4	4320	2	11.70 / 6.57	23.40 / 13.14	
	11	□ 20×20	250	5	0.79	3.95	
	12	Ф 10 AI	150	2	0,09	0,18	

1. Сварные швы - 5 мм
2. Монтажный элемент 4.10 съемный крепится винтом 7 после установки экрана.

1974	Ограждение лоджий МОЛ 61-3; МОЛ 46-3П	Серия 86	Часть 10 / Раздел 10.9-6	Лист 32

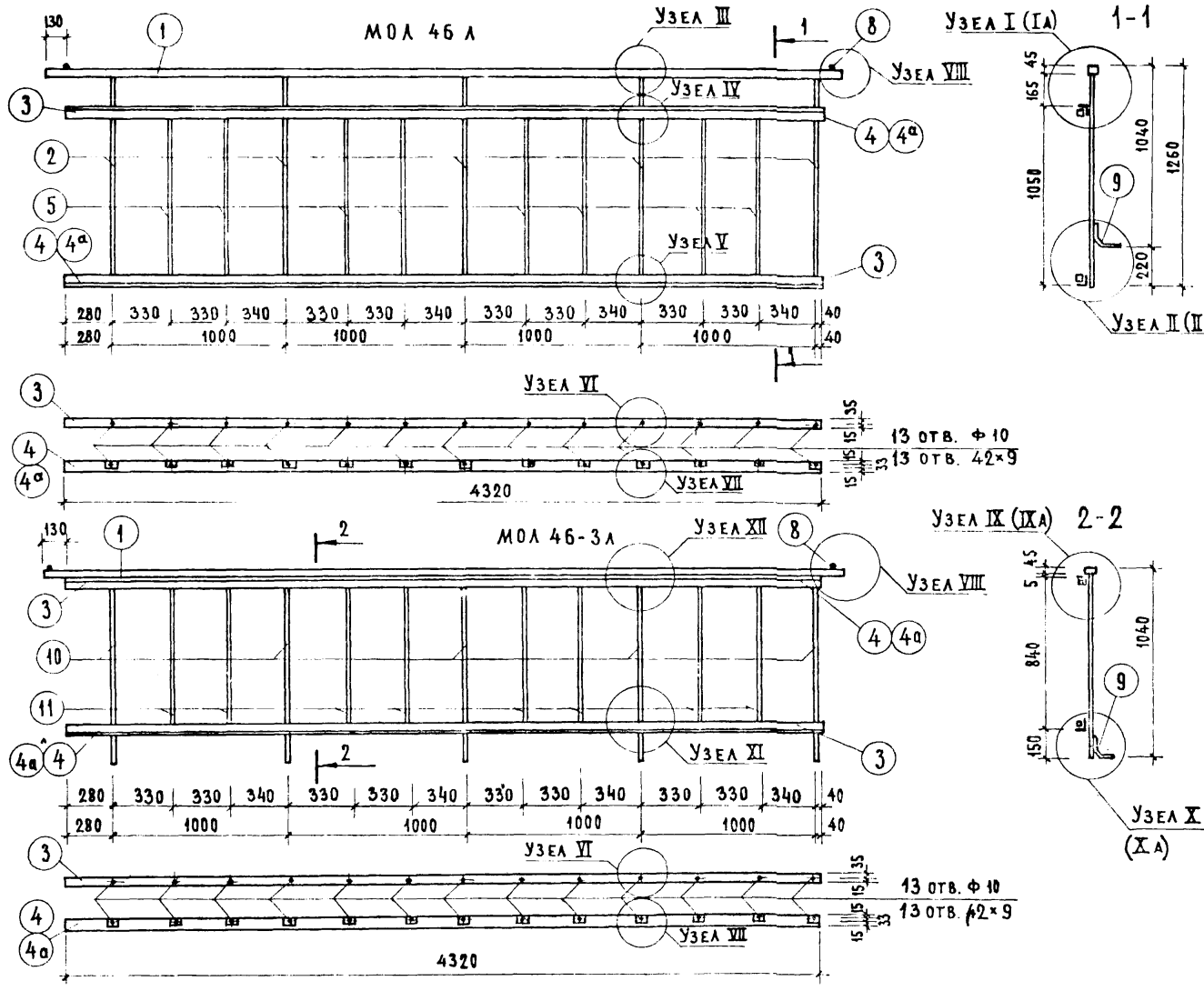

Характеристика на 1 изделие

Марка	№№ п/п	Профиль мм	Длина мм	Кол. шт.	Вес кг шт.	Вес кг общий	Марка
МОЛ 46 Л	1	□63×46×25	4580	1	17.5	17.50	89.95 (79.69)
	2	□ 20×20	1215	5	3.82	19.10	
	3	∠50×32×4	4320	2	10.80	21.60	
	4,4а	□63×32×2 / ∠32×20×4	4320	2	11.70 / 6.57	23.40 / 13.14	
	5	Ф 7 АI	1050	8	0.32	2.60	
	6	-40×8	60	9	0.15	1.35	
	7	Винт с шайб	—	9	0.03	0.27	
	8	Ф10 АI	150	2	0.09	0.18	
	9	□ 20×20	250	5	0.79	3.95	
МОЛ 46-3 Л	1	□63×45×25	4580	1	17.50	17.50	85.93 (75.67)
	3	∠50×32×4	4320	2	10.80	21.60	
	4,4а	□63×32×2 / ∠32×20×4	4320	2	11.70 / 6.57	23.40 / 13.14	
	6	-40×8	60	9	0.15	1.35	
	7	Винт с шайбой	—	9	0.03	0.27	
	8	Ф10 АI	150	2	0.09	0.18	
	9	□ 20×20	250	5	0.79	3.95	
	10	□ 20×20	995	5	3.12	15.60	
	11	Ф 7 АI	845	8	0.26	2.08	

1. Сварные швы - 5 мм.
2. Монтажный элемент 4 - съемный крепится винтом 7 после установки экрана.

1974	Ограждение лоджий МОЛ 46 л; МОЛ 46-3 л	Серия 86	Часть 10 / Раздел 10.9-6	Лист 33

Инв. № | Взамен

Рук. маст. | Гл. инж. маст. | Гл. арх. пр. | Гл. инж. пр. | Рук. гр. арх.

Зпельбаум Разработал | Самойлов Проверил | Чалая | Кругликов | Погребинская

Согласовано

Острецова | Кругликов

Жилища г. Москва

Цинизп

Раздел 10.4-1

11011-22 20

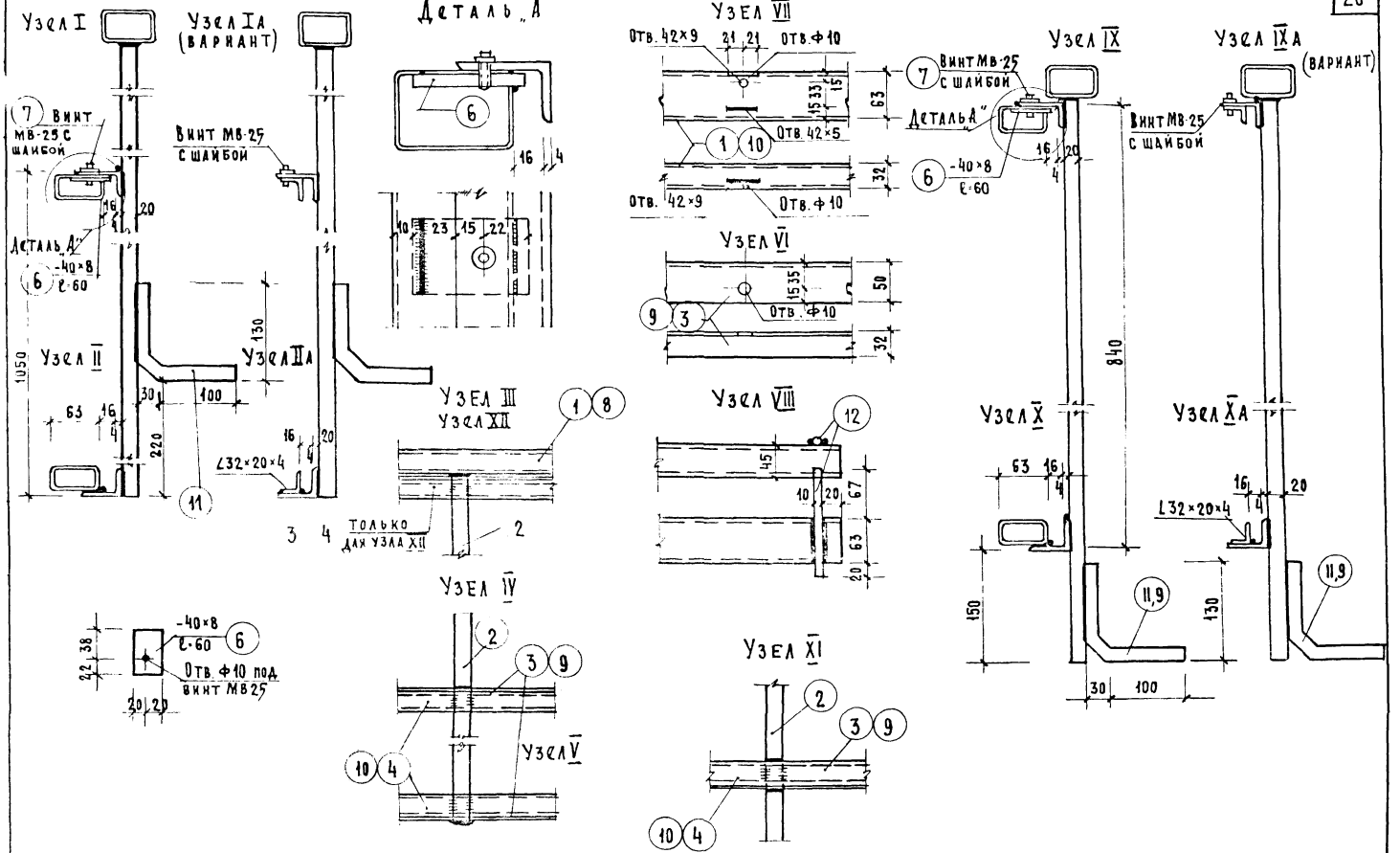

1974	Узлы к ограждениям лоджий.	серия 86	часть 10	лист 34
			раздел 10.9-6	

раздел 10.4-1
11011-22 21

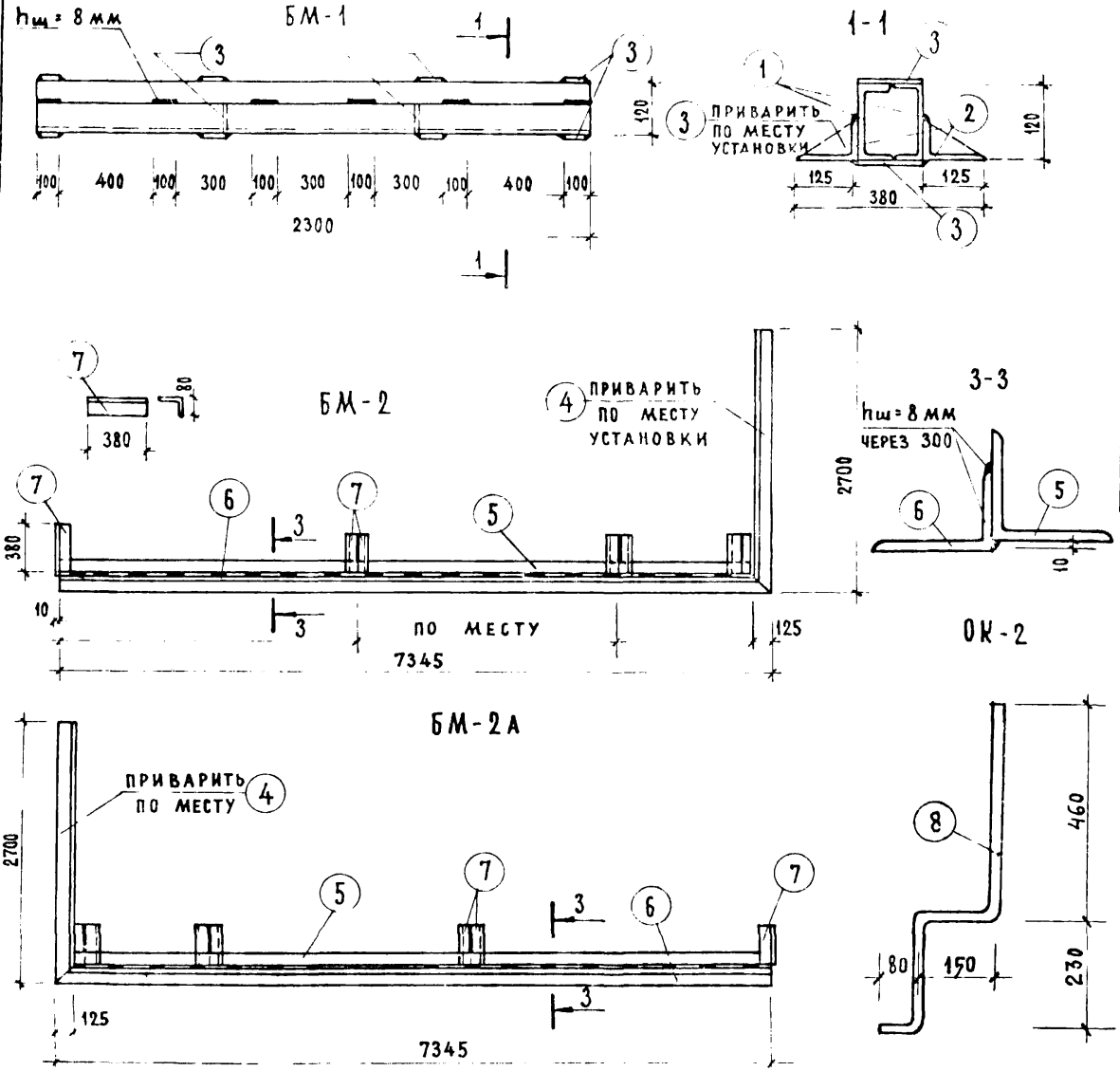

Спецификация металла

21

Марка	Поз.	Сечение	Длина мм	Кол-во шт.	Общая длина м	Вес кг поз.	Вес кг общий
БМ-1	1	[N 12	2300	2	4.60	50.00	109.22
	2	∠125×80×8	2300	2	4.60	57.50	
	3	- 50×4	110	10	1.10	1.72	
БМ-2 (БМ-2А)	4	∠125×10	2700	1	2.70	50.50	313.60
	5	∠125×10	7220	1	7.22	137.90	
	6	∠125×80×8	7345	1	7.35	92.00	
	7	∠125×80×8	380	7	2.66	33.20	
ОК-2	8	Ф20 AI	940	1	0,94	2.32	2 32

Примечания

1. Уголки поз. 7 приварить по месту установки (см. раздел 9.2-5).

ЦНИИЭП жилища г. Москва

1974

Балки металлические БМ-1; БМ-2; БМ-2А; ограждение кровли ОК-2

Серия 86

Часть 10 Раздел 10.9-6

Лист 35

Раздел 10.4-1 11011-22 22

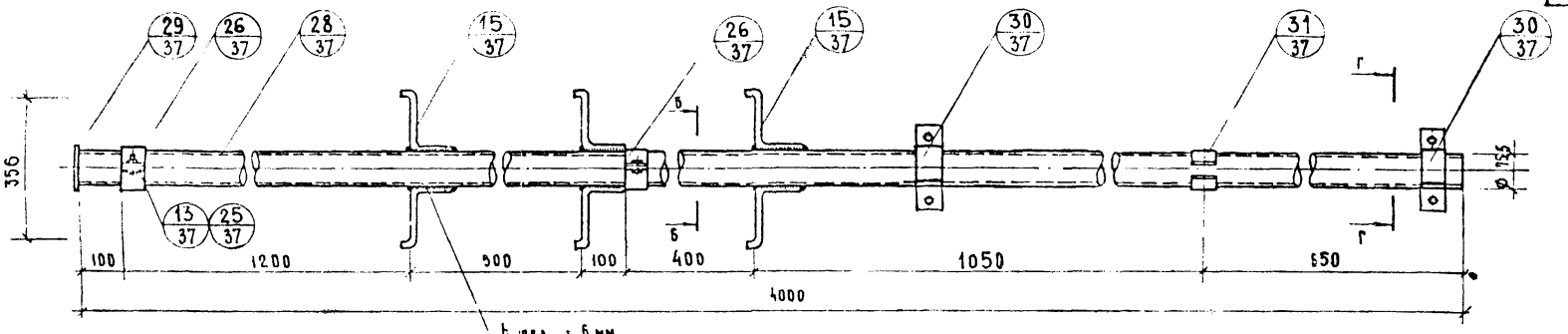
29/37
26/37
28/37
15/37
26/37
15/37
30/37
31/37
30/37
356
13/37
25/37
100
1200
300
100
400
1050
650
4000
Г
Б
В
Г
755
Ø
Ø
Ø

Деталь 15

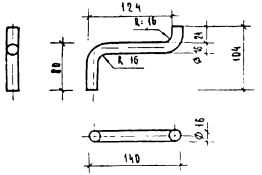

Развертка дет 15

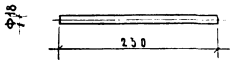

Деталь 26

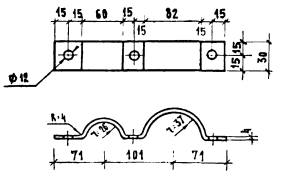

Развертка дет 26

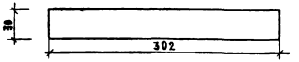

Деталь 28

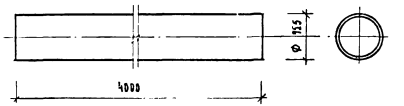

Деталь 29

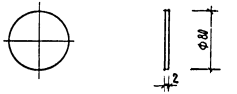

Деталь 30

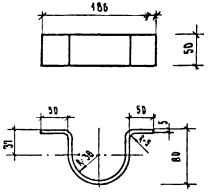

Развертка дет 30

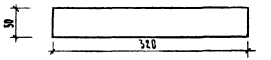

Деталь 31

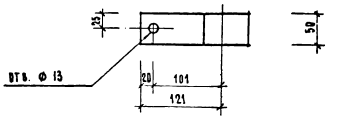

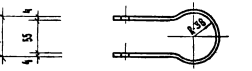

Развертка дет 31

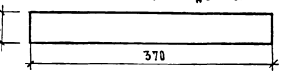

Сечение по А-А

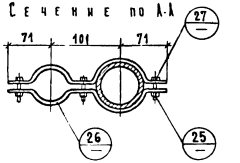

1974	Трубостойки для крепления опоры телеантенны. Детали 15,26,28,29,30,31.	Серия 86	Часть 10	Лист 37
			Раздел 10.9-6	

Раздел 10.4-1
110-11-22 24

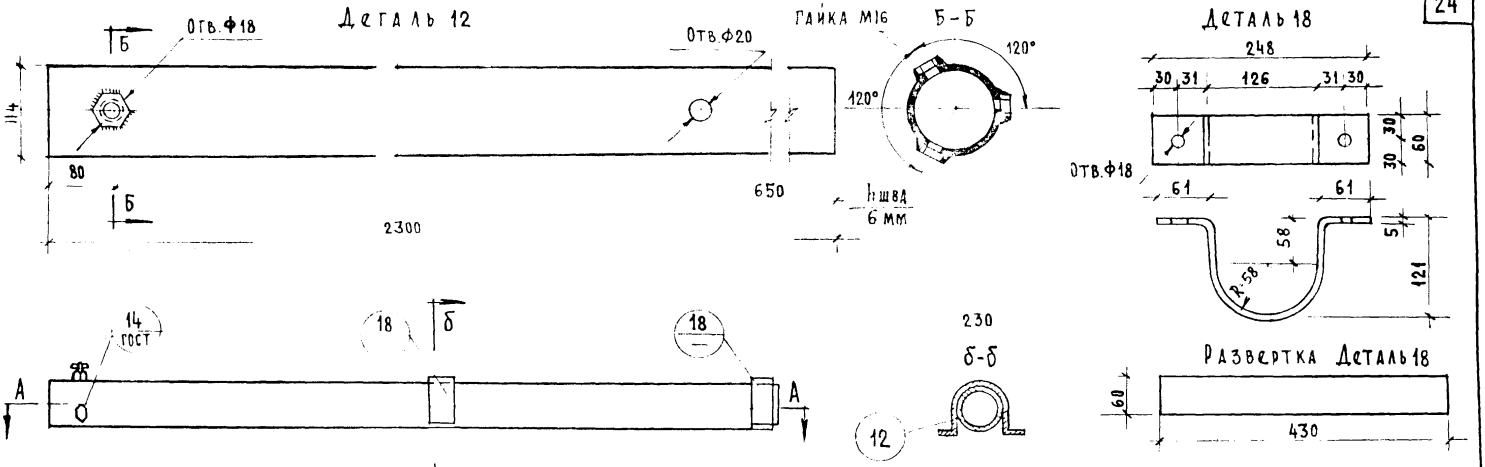

Спецификация на 1 комплект

NN дет.	Наименование деталей	К-во шт.	Материал	1 шт. Вес	Всего в Кг.	Примечание
18	Скоба крепления гильзы	2	Ст полоса 5×60	1.0	2.0	по чертежу
14	Болт нарез по всей дл. М-16×50	3	Ст. 3	0.10	0.30	ГОСТ 1798-62
4	Гайка М16 Кл. 2-011	3	Ст. 3	0.034	0.102	ГОСТ 3915-62
12	Гильза	1	Труба ГОСТ 3262-62 Ф114×4,5	21.90	21.90	ГОСТ 3262-62
15	Ступень	1	Ст. круг Ф16	0.36	0.36	ГОСТ 2590-71
			Общий вес		24.66	

Примечания:
1. Скобы /деталь 18/ входят в комплект гильз привариваются по месту
2. Деталь 15 см. лист 37
3. Гильза для установки радиостойки заимствована из альбома НК-131, 2 редакция

1974	Гильза типа ГРСС-2 для установки радиостойки на стене. Детали 12,18	Серия 86	Часть 10	Лист 38
			Раздел 10.9-6	

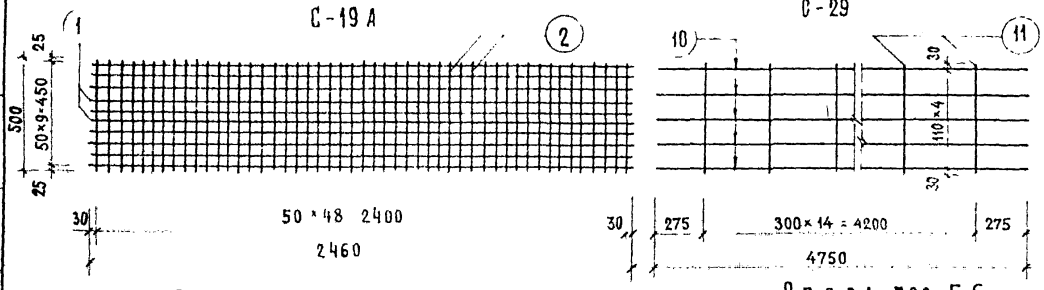

Спецификация металла

Марка	NN п.п	Профиль мм	Длина мм	Кол. шт.	Вес кг 1 шт.	Вес кг Общ.	Марки
С-19А	1	4 Б I	2460	10	0.244	2.44	4.89
	2	4 Б I	500	49	0.05	2.45	
МРМ-1	3	[N16	1990	2	27.35	54.70	82.65
	4	[N16	370	2	5.22	10.44	
	5	-50×8	1350	1	4,24	4,24	
	6	Ф 550×8	—	1	7.63	7.63	
	7	[N 16	200	2	2,82	5,64	
ОР 2	8	L 100×63×10	2150	2	26.01	52.02	62.88
	9	L 63×6	950	2	5.43	10.86	
С-29	10	6 А I	4750	5	1.05	5.25	6.00
	11	4 В I	500	15	0.05	0.75	

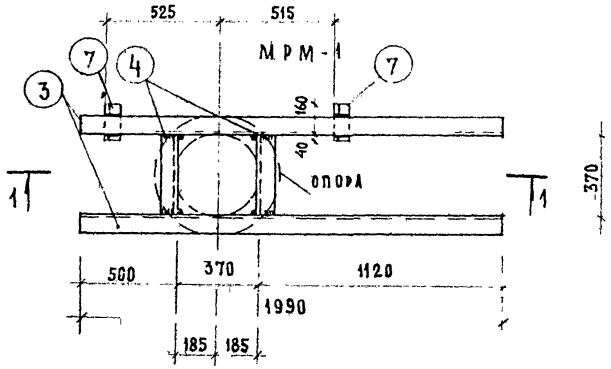

Опора поз. 5,6

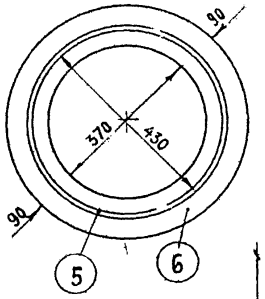

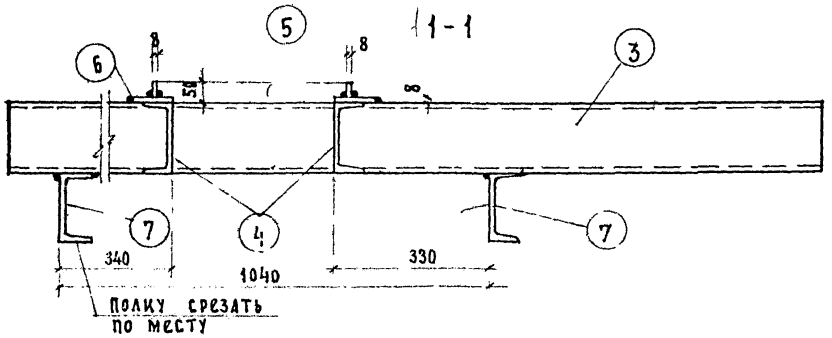

ОР-2

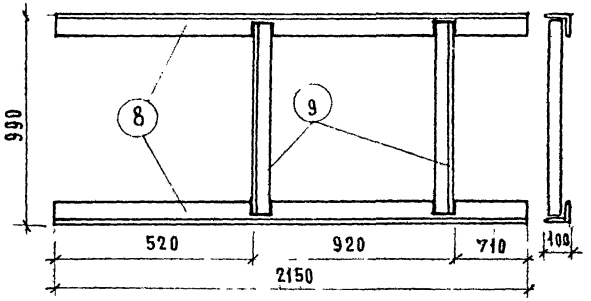

Сетка С-19а, С-29. Опорная рамка ОР-2, Рамка мусоропровода МРМ-1.

Серия	Часть 10	Лист
86	Раздел 10.9-6	39

Раздел 10.4-1 11011-22 (26)

gost.e-ecolog.ru