ТИПОВЫЕ ПРОЕКТЫ ЖИЛЫХ ЗДАНИЙ

СЕРИЯ 86

ЖИЛЫЕ ДОМА ДЛЯ СТРОИТЕЛЬСТВА В 1971-75гг
ВО II И III СТРОИТЕЛЬНО-КЛИМАТИЧЕСКИХ ЗОНАХ

ИЗДЕЛИЯ ЗАВОДСКОГО ИЗГОТОВЛЕНИЯ

ЧАСТЬ 10.7 — 1
МУСОРОПРОВОД МП 1

арх 257346

Центральный институт типовых проектов

Разработан
ЦНИИЭП жилища

Введен в действие
ЦНИИЭП жилища Приказ №64
31 МАРТА 69г.

11011-01
ЦЕНА 3-06

МОСКВА 1969г

gost.e-ecolog.ru

№№ п/п	Шифр	Наименование чертежей	№№ лист	№№ стр
1		Содержание альбома	1 2	1 2
2		Пояснительная записка	3	3
3	МП1 00.000 Сп	Сводная спецификация	4	4
4	МП1 00.000	Мусоропровод МП1. Монтажная		
		схема для 5ти этажных домов	5	5
5		——— " ———	6	6
6	МП1 01.000	Фланец переходной	7	7
7	МП1 01 011	Фланец нижний	7	7
8	МП1 01. 012	Фланец верхний	7	7
9	МП1 02 000	Клапан приемный в сборе	8	8
10		Клапан приемный виды А-А, Б-Б, В-В	9	9
11		Клапан приемный. Узлы и спецификац	10	10
12	МП1 02 010	Клапан приемный Корпус в сборе	11	11
13		Клапан приемный, Корпус в сборе	12	12
14	МП1.02 011	Клапан приемный. Корпус	13	13
15		Клапан приемный Корпус. Развертка	14	14
16	МП1 02.012	Накладка	15	15
17	МП1 02 013	Скоба	15	15
18	МП1 02 014	Козырек	16	16
19	МП1 02 015	Уголок	16	16
20	МП1 02 016	Уголок	16	16
21	МП1 02 017	Захват для резинового уплотнения/радиусный	17	17
22	МП1 02 020	Крышка декоративная	18,19	18,19
23	МП1 02 021	Крышка	19	19
24	МП1 02. 022	Ручка	20	20
25	МП1 02. 023	Скоба	20	20
26	МП1 02 030	Ковш	21	21
27	МП1 02. 031	Ковш	22 23	22.23
28	МП1 02. 032	Лист верхний	23	23
29	МП1 02. 033	Петля	24	24
30	МП1 02 040	Хомут	25	25
31	МП1 02 041	Ушко	25	25
32	МП1 02 042	Обод	26	26

№№ п/п	Шифр	Наименование чертежей	№№ лист	№№ стр
33	МП1 02 043	Шпилька	26	26
34	МП1 02 001	Ось	27	27
35	МП1 02 002	Гайка декоративная	27	27
36	МП1 02 003	Шпилька М10	27	27
37	МП1 02 004	Уплотнение крышки	27	27
38	МП1 03 000 Сп	Сводная спецификация бункера приемного	28	28
39	МП1 03.000	Бункер приемный	29	29
40	МП1 03 010	Металлоконструкция	30	30
41	МП1 03 011	Уголок	31	31
42	МП1 03. 012	Уголок	31	31
43	МП1 03 013	Уголок	31	31
44	МП1 03. 014	Уголок	31	31
45	МП1 03 015	Уголок	32	32
46	МП1 03. 016	Днище	32	32
47	МП1 03. 017	Обечайка нижняя	32	32
48	МП1 03 018	Планка	32	32
49	МП1 03 019	Лист	32	32
50	МП1 03 021	Лист	32	32
51	МП1 03 022	Пластина	33	33
52	МП1 03 023	Уголок	33	33
53	МП1 03 024	Лист	33	33
54	МП1 03 025	Лист	33	33
55	МП1 03 026	Лист	33	33
56	МП1 03 027	Уголок	33	33
57	МП1 03 028	Лист	33	33
58	МП1 03 029	Уголок	33	33
59	МП1 03 030	Шибер	34	34
60	МП1 03 031	Уголок	35	35
61	МП1 03 032	Пластина	35	35
62	МП1 03 033	Ручка	35	35
63	МП1 03 034	Ребро	35	35
64	МП1 03 035	Швеллер	35	35

1960 Изделия заводского изготовления	Мусоропровод МП1 Содержание.	Типовой проект серии 86	Часть 10.7-1	Лист 1

11011-01 2

NN п/п	Шифр	Наименование чертежей	NN лист	NN стр
65	МП1 03. 036	Уголок	35	35
66	МП1 03. 037	Лист	35	35
67	МП1 03.040	Опора	36	36
68	МП1 03. 041	Труба	36	36
69	МП1 03. 042	Лист опорный	36	36
70	МП1 03.043	Обечайка нижняя	36	36
71	МП1 03. 050	Дверь	37	37
72	МП1 03. 051	Лист	37	37
73	МП1 03. 052	Лист	37	37
74	МП1 03. 053	Уголок	38	38
75	МП1 03. 054	Ручка	38	38
76	МП1 03. 055	Шайка	38	38
77	МП1 03. 056	Уголок	38	38
78	МП1 04.000 Сп	Сводная спецификац. бункера приемного	39	39
79	МП1 04.000	Бункер приемный	40	40
80	МП1 04.010	Металлоконструкция	41	41
81	МП1 04. 011	Уголок	42	42
82	МП1 04.012	Уголок	42	42
83	МП1 04. 013	Днище	42	42
84	МП1 04. 014	Лист	42	42
85	МП1 04. 015	Лист	42	42
86	МП1 04. 016	Лист	43	43
87	МП1 04. 017	Лист	43	43
88	МП1 04. 018	Лист	43	43
89	МП1 04. 019	Уголок	43	43
90	МП1 04. 021	Лист	43	43
91	МП1. 04. 022	Уголок	43	43
92	МП1 05.000 Сп	Сводная спецификация бункера в сборе	44	44
93	МП1 05. 000	Бункер в сборе	45	45
94	МП1 05. 010	Бункер	46	46
95	МП1 05. 011	Лист	48	48
96	МП1 05. 012	Труба	46	46

NN п/п	Шифр	Наименование чертежей	NN лист	NN стр
97	МП1 05. 013	Уголок	48	48
98	МП1 05. 020	Шибер	47	47
99	МП1 05. 021	Лист	47	47
100	МП1 05. 022	Штырь	47	47
101	МП1 05. 023	Уголок	47	47
102	МП1 05. 024	Ручка	47	47
103	МП1 05. 030	Дверка	48	48
104	МП1 05. 031	Дверь	48	48
105	МП1 05. 032	Полоса	48	48
106	МП1 05. 033	Полоса	48	48
107	МП1 06. 000	Фланец дефлектора	49	49
108	МП1 06. 001	Труба	49	49
109	МП1 06. 002	Труба	49	49
110	МП1 06. 003	Кольцо	49	49
111	МП1 06. 004	Фланец	49	49

Взамен

Татаринов

Утвер

1969	Изделия заводского изготовл.	Мусоропровод МП1 Содержание	Типовой проект серии 86	Часть 10.7-1	Лист 2

11011-01 3

I. Введение

Рабочие чертежи типовых узлов и деталей мусоропровода, представленные в настоящем альбоме, предназначены для применения в типовых и индивидуальных проектах жилых домов разрабатываемых ЦНИИЭП жилища

В составе альбома рабочих чертежей в основном применены узлы и детали серийно-выпускаемые Московской промышленностью по ГОСТ ам и местным техническим условиям, и используемые в жилищном строительстве г. Москвы.

Применение альбома типовых узлов и деталей при проектировании предусматривает необходимость разработки при выпуске каждого нового проекта только монтажной схемы мусоропровода и дополнительных специфических для данного проекта узлов и деталей.

Данный альбом не охватывает всех типовых деталей, относящихся к конструкции мусоропроводов; имеется в виду по мере накопления материалов пополнять этот раздел.

Представленные монтажные схемы выполнены применительны к жилым домам высотой в 5 этажей

Принятая схема мусоропровода с применением бункеров МП1.03.000 и МП1.04.000 предусматривает наиболее характерный случай выполнения мусоропроводов с использованием металлических элементов, применяемых в типовом проекте мусоропровода „9М-64" Мосгипроект 1 и изготавливаемых Карачаровским механическим заводом „Главмосстроя

При невозможности размещения указанных бункеров в помещении мусорокамеры может быть применен бункер МП1.05.000.

II. Состав оборудования.

Мусоропровод МП1 состоит из следующих узлов и деталей:

1. Ствол — выполняется из асбестоцементных безнапорных труб с условным проходом 400 мм (наружный диаметр 414 мм) по ГОСТ 1839-48.
2. Вентиляционный трубопровод — выполняется из асбестоцементных безнапорных труб с условным проходом 300 мм. (наружный диаметр 315 мм) по ГОСТ 1839-48.
3. Муфты соединительные асбестоцементные, диаметр внутренний 450 мм по ГОСТ 1839-48.
4. Клапаны приемные черт. МП1.32.000. устанавливаются на лестничных площадках.
5. Переходный фланец черт. МП1.01.000 для соединения вентиляционного трубопровода со стволом.
6. Бункер приемный металлический (3 варианта) черт. МП1-03-000; МП1.04.000 и МП1.05.000.
7. Фланец дефлектора черт. МП1.06.000 — соединение дефлектора Т-27 (см. альбом типовых чертежей ЦИТП 4.904 12) с вентиляционной трубой.

III. Указания по монтажу

1 Вентиляционная труба.

Длина вентиляционной трубы (от верха ствола мусоропровода до дефлектора) устанавливается проектом; верхний край ствола мусоропровода должен быть не менее, чем на 1м выше верха наивысшего приемного клапана.

Края асбестоцементных труб, соприкасаемых с металлическими, должны быть ровно обрезаны и строго перпендикулярны к оси трубы.

2 Ствол.

Длины асбестоцементных труб устанавливаются при проектировании объекта, но с условием, чтобы стыки труб устраивались не более одного на этаж и не располагались в зонах перекрытий и приемных клапанов.

Трубы мусоропровода устанавливать строго по вертикальной оси, в стыках не допускаются уступы краев труб, заусенцы и неровности. Конопатку производить просмоленной прядевой паклей плотно и равномерно, чеканку производить жирным цементным раствором (состава 1:2) с предварительным смачиванием водой поверхностей труб.

Отверстия в асбестоцементных трубах размером 300×600 мм. вырубаются или вырезаются по шаблону; рекомендуется предварительное рассверливание контура вырезки.

Неровные и размочаленные края отверстий не допускаются.

3. Клапан приемный — крепится к стволу хомутами с установкой резиновых прокладок типа 14СК 914 ЗИА.

При сборке должно быть обеспечено плотное прилегание прокладок по всему периметру касания кожуха к стволу мусоропровода.

4. Загрузка ствола мусоропровода

а). Для бункеров тип МП1.03.000 и МП1.04.000 ствол устанавливается непосредственно на бункер.

б). Для бункера МП1.05.000 ствол устанавливается на плиту перекрытия мусорокамеры.

5. Бункер приемный.

Бункеры тип МП1.03.000 и МП1.04.000 устанавливаются непосредственно на бетонный пол мусорокамеры.

Опора для установки ствола в зависимости от строительной привязки может смещаться в пределах, указанных на разрезах листа N1

Бункер тип МП1.05.000 подвешивается к плите перекрытия мусорокамеры с креплением на сварке к закладным деталям плиты.

Бункер бункера в зависимости от условий размещения может устанавливаться в любое из 4х положений через каждые 90°.

Часть	Лист	Формат	Обозначен.	Наименование	Куда входит: Обозначен	Куда входит: Кол	Общ кол	Вес	Примечание
	5,6		МП1.000.00	Мусоропровод		1	1		
				Монтажная схема					
				для 5ти этажных					
				домов					
	7		МП1.01.000	Фланец переходной	МП1.00.000	1	1	28,9	
	7		МП1.01.011	Фланец нижний	МП1.01.000	1	1	22,3	
	7		МП1.01.012	Фланец верхний	МП1.01.000	1	1	0,66	
	8,9,10		МП1.02.000	Клапан приемный	МП1.00.000	3	3	21,0	
	11,12		МП1.02.010	Корпус в сборе	МП1.02.000	1	3	10,57	
	13,14		МП1.02.011	Корпус	МП1.02.010	1	3	8,6	
	15		МП1.02.012	Накладка	МП1.02.010	2	6	0,24	
	15		МП1.02.013	Скоба	МП1.02.010	1	3	0,16	
	16		МП1.02.014	Козырек	МП1.02.010	1	3	0,95	
	16		МП1.02.015	Уголок	МП1.02.010	1	3	0,03	
	16		МП1.02.016	Уголок	МП1.02.010	2	6	0 08	
	17		МП1.02.017	Захват для резино-	МП1.02.010	2	6	0,04	
				вого уплотнения					
				(радиусный)					
			МП1.02.019	Планка 40×40×3	МП1.02.010	1	3	0,04	6/4
	18,19		МП1.02.020	Крышка	МП1.02.000	1	3	2,25	
				декоративная					
	19		МП1.02.021	Крышка	МП1.02.020	1	3	1,95	
	20		МП1.02.022	Ручка	МП1.02.020	1	3	0,15	
	20		МП1.02.023	Скоба	МП1.02.020	4	12	0 025	
				Винт М4×12-050					
				ГОСТ 1489-62	МП1.02.020	3	9	0,0015	
				Шайба пружинная					
				4Н65Г ГОСТ 6402-61	МП1.02.020	3	9	0,001	
				Гайка М4-010					
				ГОСТ 5915-62	МП1.02.020	3	9	0,001	
	21		МП1.02.030	Ковш	МП1.02.000	1	3	6,15	
	22,23		МП1.02.031	Ковш	МП1.02.030	1	3	5,1	
	23		МП1.02.032	Лист верхний	МП1.02.030	1	3	0,63	
	24		МП1.02.033	Петля	МП1.02.030	1	3	0,42	
	25		МП1.02.040	Хомут	МП1.02.000	2	6	0,75	
	25		МП1.02.041	Ушко	МП1.02.040	2	12	0,02	
	26		МП1.02.042	Обод	МП1.02.040	1	6	0,68	
	26		МП1.02.043	Шпилька	МП1.02.040	2	12	0,013	
	27		МП1.02.001	Ось	МП1.02.000	1	3	0,12	
	27		МП1.02.002	Гайка декоратив-	МП1.02.000	4	12	0 025	
				ная					

Часть	Лист	Формат	Обозначен.	Наименование	Куда входит: Обозначен.	Куда входит: Кол.	Общ кол.	Вес ед.	Примеч
	27		МП1.02.003	Шпилька М10	МП1.02.000	2	6	0,09	
	27		МП1.02.004	Уплотнение крышки	МП1.02.000	1	3		
				Профиль ПР-14СК	МП1.02.000	1	3		
				914-ЗИЛ ℓ=300					
				Профиль ПР 14СК	МП1.02.000	2	6		
				914-ЗИЛ ℓ=500					
				Профиль ПР-14СК	МП1.02.000	2	6		
				914-ЗИЛ ℓ=850					
				Винт М6×10	МП1.02.000	4	12	0,003	
				ГОСТ 1490-58					
				Гайка М10	МП1.02.000	4	12	0,011	
				ГОСТ 5915-62					
				Шайба 10	МП1.02.000	4	12	0,004	
				ГОСТ 6959-54					
	29		МП1 03.000	Бункер приемный	МП1.00.000	1	1		
	40		МП1 04.000	Бункер приемный	МП1.00.000	1	1		
	45		МП1 05.000	Бункер приемный	МП1.00.000	1	1		
	49		МП1 06.000	Фланец дефлектора	МП1.00.000	1	1	6.0	
	49		МП1 06.001	Труба	МП1.06.000	1	1	3,0	
	49		МП1.06.002	Труба	МП1.06.000	1	1	0,89	
	49		МП1.06.003	Кольцо	МП1.06.000	1	1	1,07	
	49		МП1.06.004	Фланец	МП1.06.000	1	1	0.71	
				Болт М6×25-010					
				ГОСТ 7798-62	МП1.06.000	6	6	0,007	
				Гайка М6-010					
				ГОСТ 5915-62	МП1.06.000	6	6	0,0025	
				Шайба пружинная					
				6Н65Г ГОСТ 6402-61	МП1.06.000	6	6	0,0004	
				Болт М8×40-0.10					
				ГОСТ 7798-62	МП1.06.000	4	4	0,035	
				Гайка М8-010					
				ГОСТ 5915-62	МП1.06.000	4	4	0,0067	
				Шайба 8					
				ГОСТ 11371-65	МП1.06.000	8	8	0,0009	
				Труба асбестоцементная					
				400 ГОСТ 1839-48	МП1.00.000				
				Труба асбестоцементная					
				300 ГОСТ 1839-48.	МП1.00.000				
				Муфта 400 ГОСТ 1839-48, ℓ=180	МП1.00.000			9,25	
				Дефлектор Т-27	МП1.00.000	1	1		

ЦНИИЭП жилища

Разраб.		Леонова	Согласовано	Согласовано	Согласовано
Руковод.		Щикова			
Провер.					
Нормок.					
Утвердил		Татаринов			

Дата 98.4.14
Инв. №
Взамен

1969	Изделия заводского изготовления	Мусоропровод МП1 Сводная спецификация МП1 00.000 СП	Типовой проект серии 86	Часть 10.7-1	Лист 4

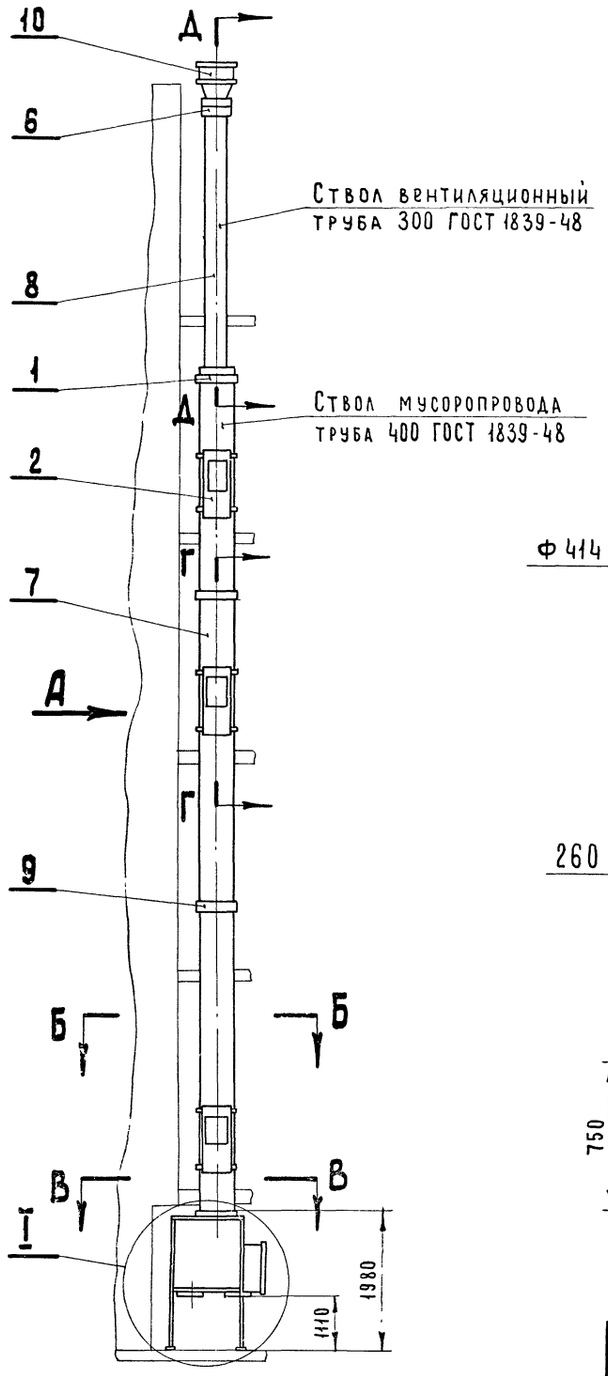

Вид А
М1:10

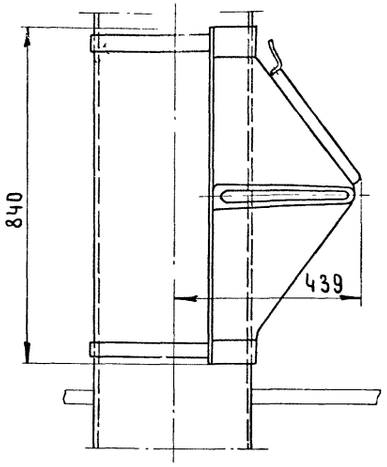

Б - Б
М1:10

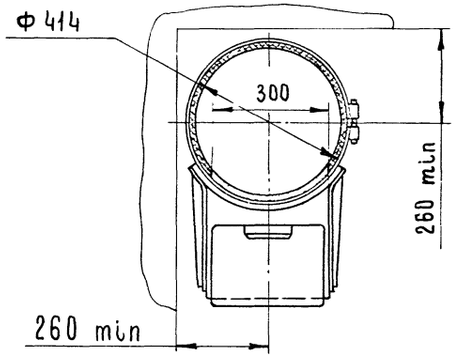

В - В
М1:10

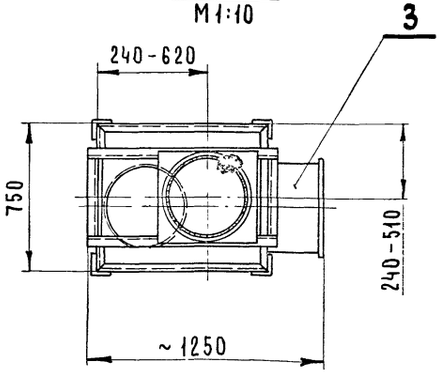

I (варианты установки приемных бункеров)
М1:20

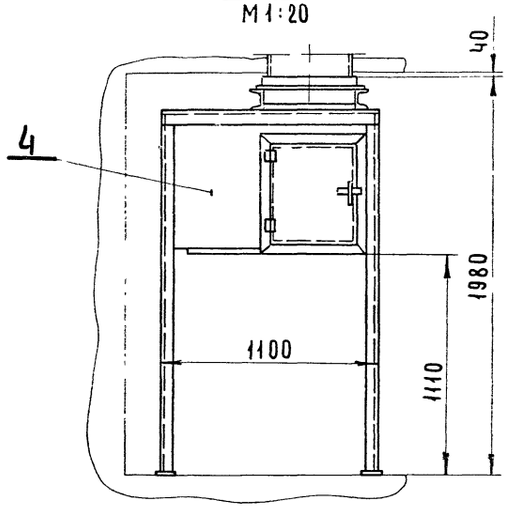

М1:10

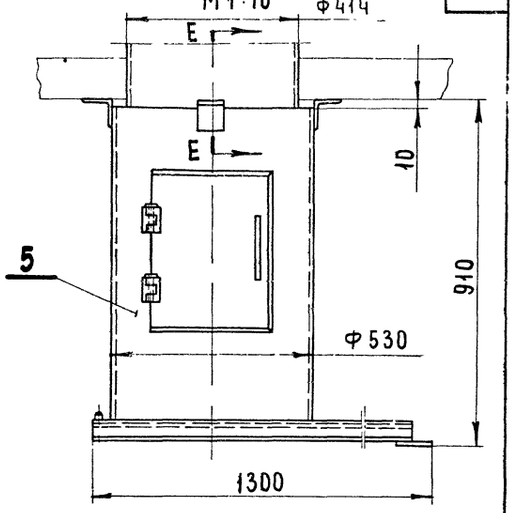

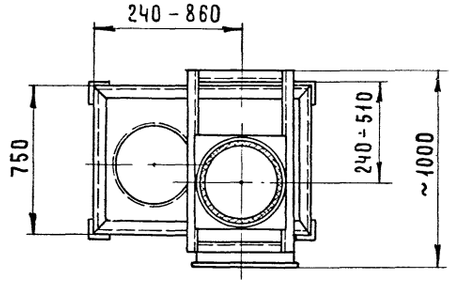

Примечания.

1. Данный лист см. совместно с листом 6
2. Сечения по Г-Г, Д-Д, Е-Е и общие примечания по схеме см лист 6

Поз	Обозначение	Наименование	Кол	1 шт. (Вес в кг)	Общ. (Вес в кг)	Материал	Примечан
11							
10		Дефлектор Т-27					черт. ЦИТП ОВ-02-123
9		Муфта 400 ГОСТ 1839-48 ℓ=180		9.25			количество и длины труб назначаются в проекте дома
8		Труба асбестоцементная 300 ГОСТ 1839-48					
7		Труба асбестоцементная 400 ГОСТ 1839-48					
6	МП1.06 000	Фланец дефлектора	1	6.0	6.0		
5	МП1.05 000	Бункер приемный	1	104	104		см примечание пункт 2 лист 6
4	МП1 04 000	Бункер приемный	1	188	188		
3	МП1.03 000	Бункер приемный	1	185.0	185.0		
2	МП1 02 000	Клапан приемный	3	21.0	63.0		
1	МП1 01 000	Фланец переходный	1	2.89	2.89		

1969	Изделия заводского изготовления	Мусоропровод МП1 Монтажная схема для 5 ти этажных домов	Типовой проект серии 86	Часть 10.7-1	Лист 5

ЦНИИЭП жилища

Разработ. Леонова
Руковод. Хрящикова
Проверил
Нормок. Татаринов
Утвердил

Согласовано
Согласовано
Согласовано
Дата
Инв N 98941
Взамен

11011-01 6

Г - Г
М 1:10

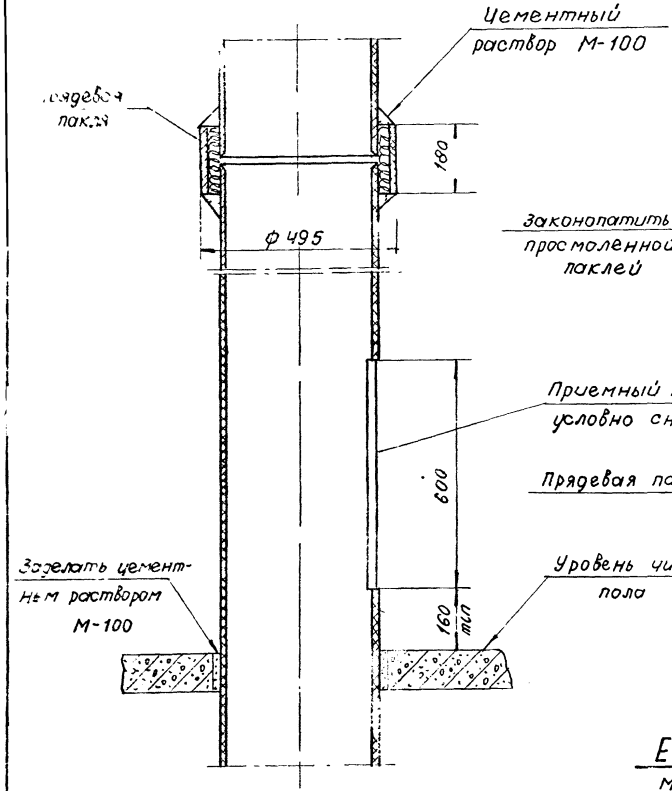

Д - Д
М 1:10

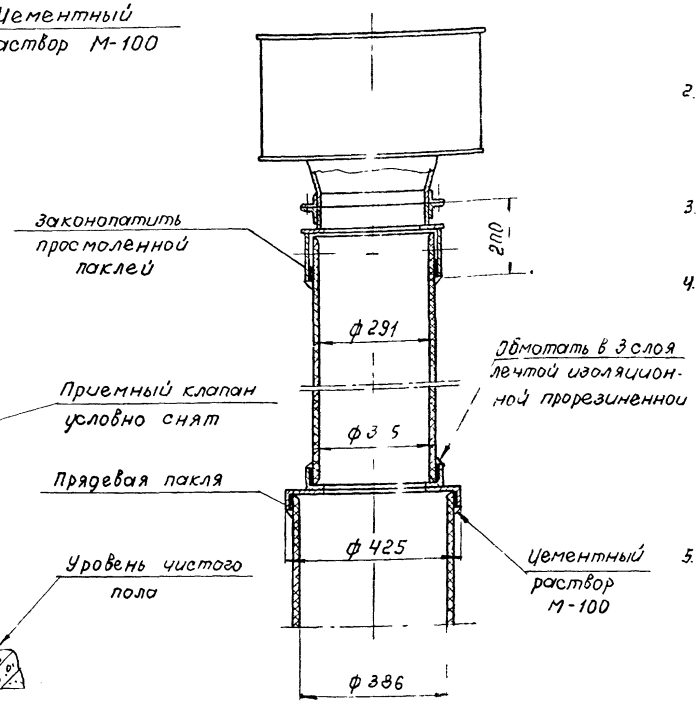

Е - Е
М 1:10

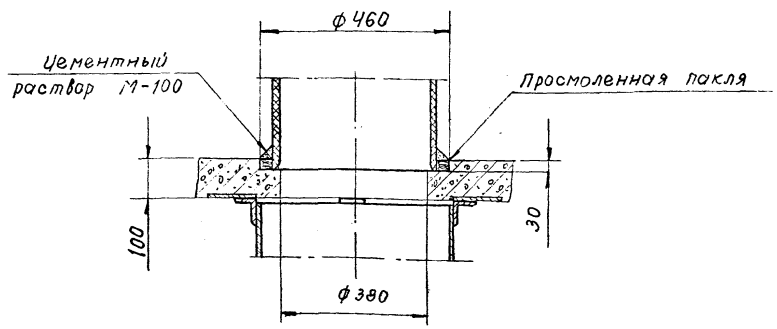

1. Приемный клапан крепится на стволе при помощи хомутов и болтов Герметизация ствола в местах крепления обеспечивается установкой по периметру прилегания мягкой прокладочной резины.
2. В местах установки приемных клапанов в трубе мусоропровода сделать отверстие сечением 600х300 мм. Отверстие вырубается или вырезается по шаблону.
3. Стыки труб ствола проконопатить и зачеканить цементным раствором марки М-100
4. Длины труб должны назначаться из следующих условий:
   а) длина труб должна быть не менее высоты этажа,
   б) количества стыков труб не должно превышать одного на этаж,
   в) стыки труб не должны попадать в зону перекрытий и в зону приемного клапана.
5. Прочистку ствола мусоропровода производить через отверстие в стволе при снятом лотке клапана

Примечания:

1. Настоящая монтажная схема является справочной для разработки рабочей монтажной схемы к проекту конкретного дома.
2. Количество приемных клапанов (поз.2) и их поэтажная привязка, а также тип и установка приемного бункера (поз.3,4,5) определяются рабочей монтажной схемой.

1969	Изделия заводского изготовления	Мусоропровод МП1 Монтажная схема для 5-ти этажных домов	Типовой проект Серии 86	Часть 10.7-1	Лист 6

М1:2

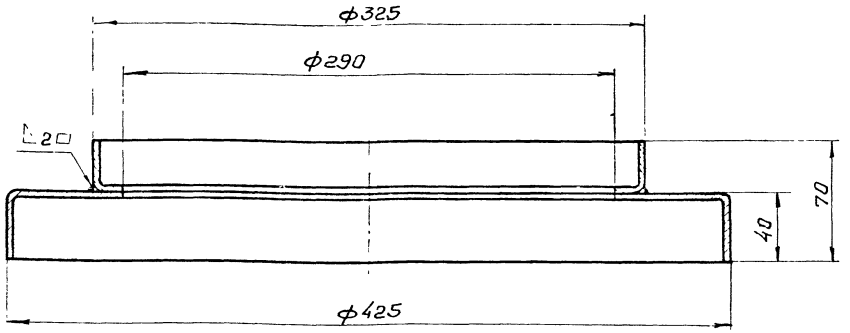

Сварку производить электродом Э-42 ГОСТ 9467-60

Свободные размеры по 7кл. точности

		Общий вес		2,89			
2	01.012	Фланец верхний	1	0,66	0,66	Ст3 ГОСТ 380-60	
1	01.011	Фланец нижний	1	2,23	2,23	Ст3 ГОСТ 380-60	
Поз.	Обозначен.	Наименование	Кол	1шт / Вес в кг	общ	Материал	Примеч

∽ остальное

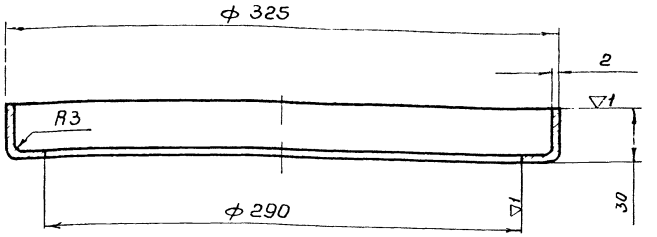

Размеры по 7кл точности

МП1 01012	Фланец верхний	Вес	Материал
		0,66	Л-т В2 ГОСТ 3680-57 / Ст3 ГОСТ 501-58

М 1:2 ∽ остальное

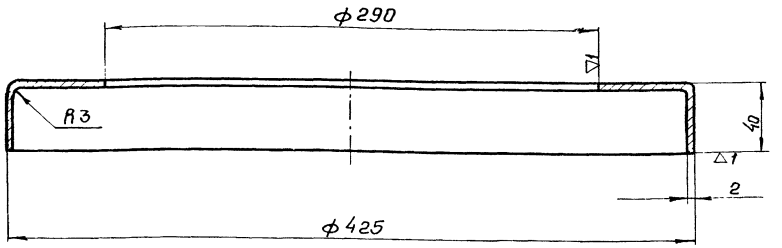

Размеры по 7кл точности

МП1 01 011	Фланец нижний	Вес	Материал
		2,23	Л-т В2 ГОСТ 3680-57 / Ст3 ГОСТ 501-58

1969	Изделия заводского изготовления	Мусоропровод МП1 Фланец переходной Детали 01.011; 01.012	Типовой проект серии 86	ЧАСТЬ 10.7-1	Лист 7

11011-01 8

М1:2

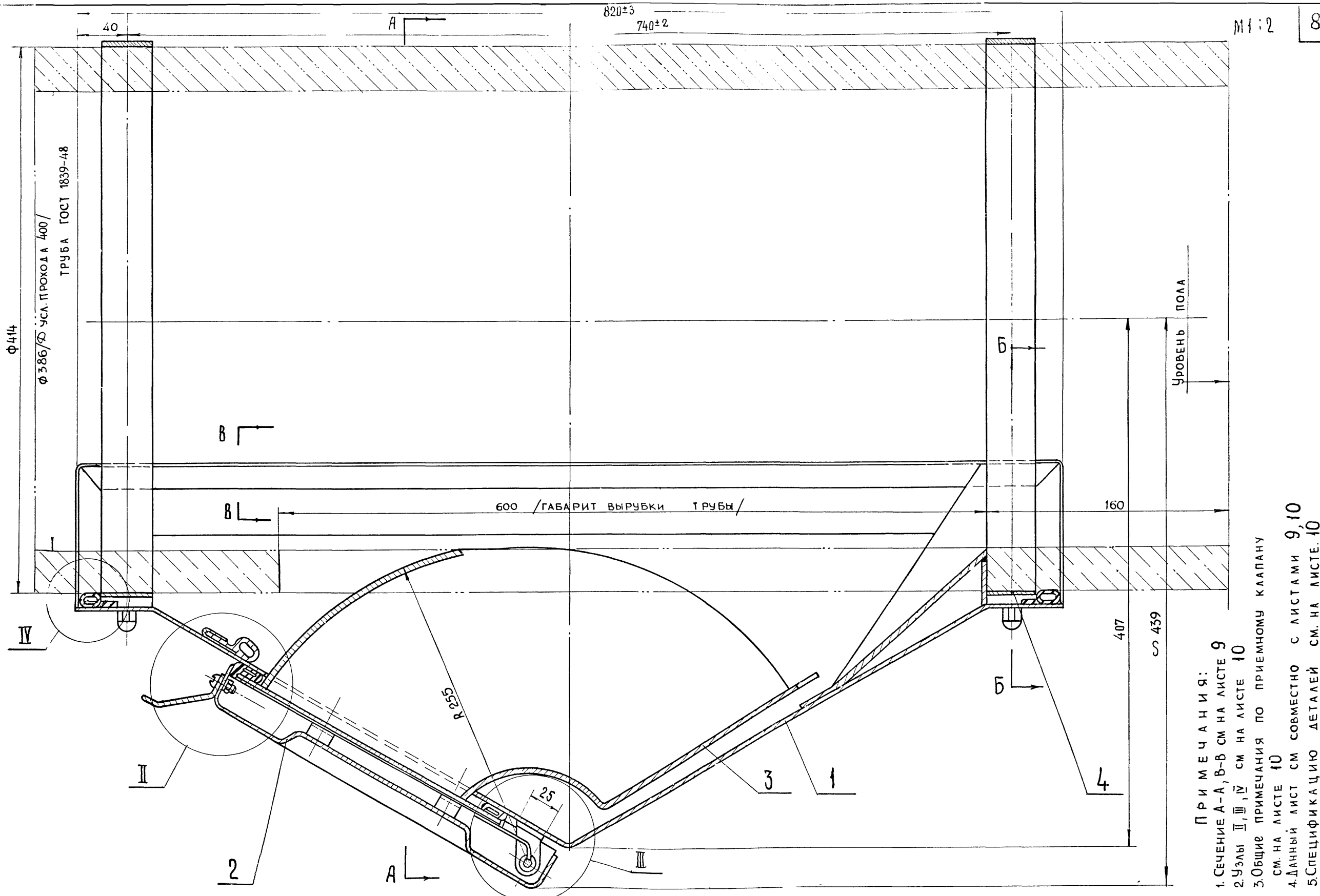

Примечания:

1. Сечение А-А, В-В см на листе 9
2. Узлы II, III, IV см на листе 10
3. Общие примечания по приемному клапану см. на листе 10
4. Данный лист см совместно с листами 9,10
5. Спецификацию деталей см. на листе 10

1969	Изделия заводского изготовления	Мусоропровод МП1 Клапан приемный в сборе МП102.000	Типовой проект серии 86	Часть 10.7-1	Лист 8

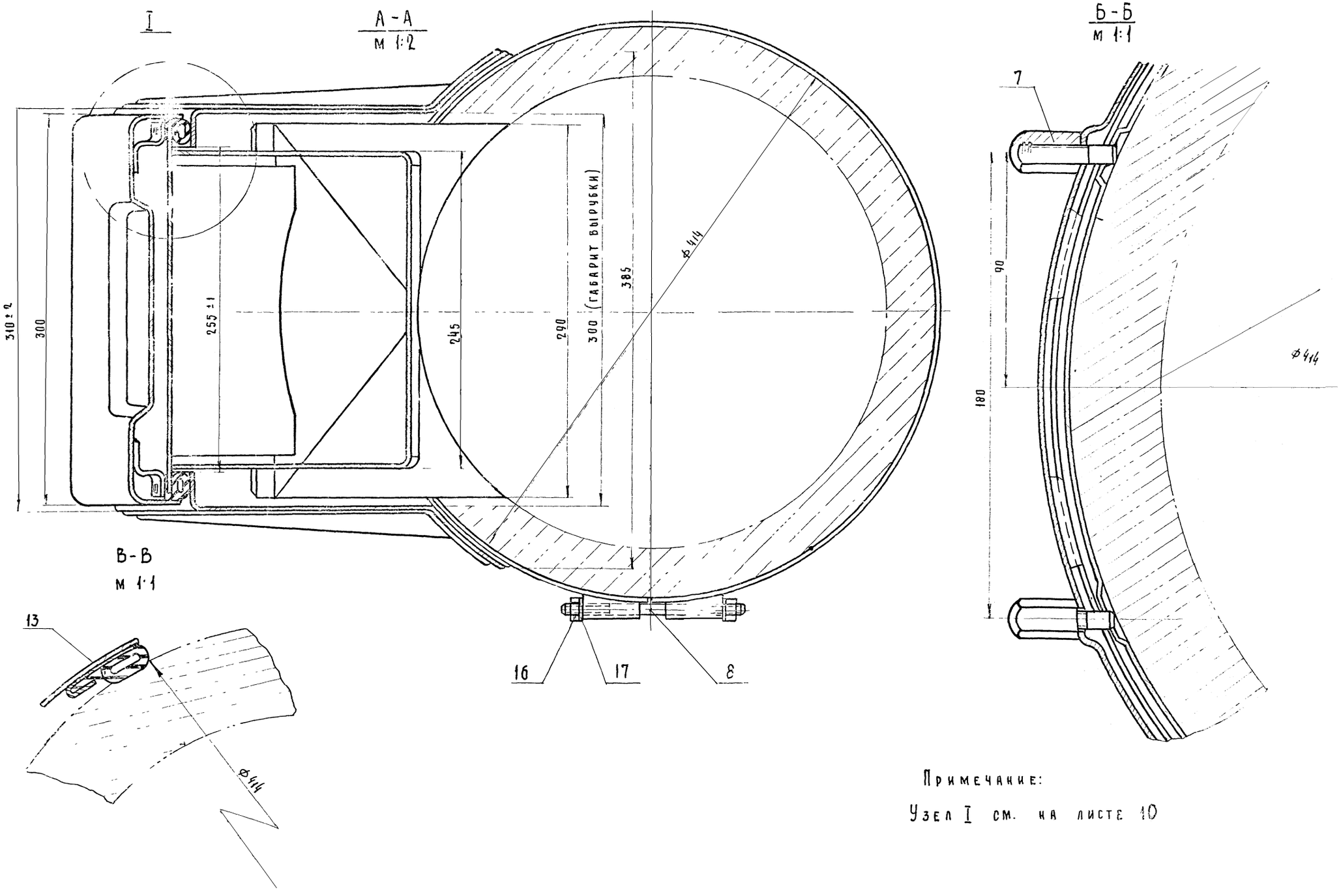

Примечание:

Узел I см. на листе 10

1969	Изделия заводского изготовления	Мусоропровод МП1 Клапан приемный виды А-А, Б-Б, В-В	Типовой проект серии 86	Часть 10.7-1	Лист 9

11011-01 10

ЦНИИЭП жилища

Руковод. Пуберил Пермик Утверд. Хрящикова Хрящикова Татаринов

Согласовано Согласовано

Дата Инв. № Взамен

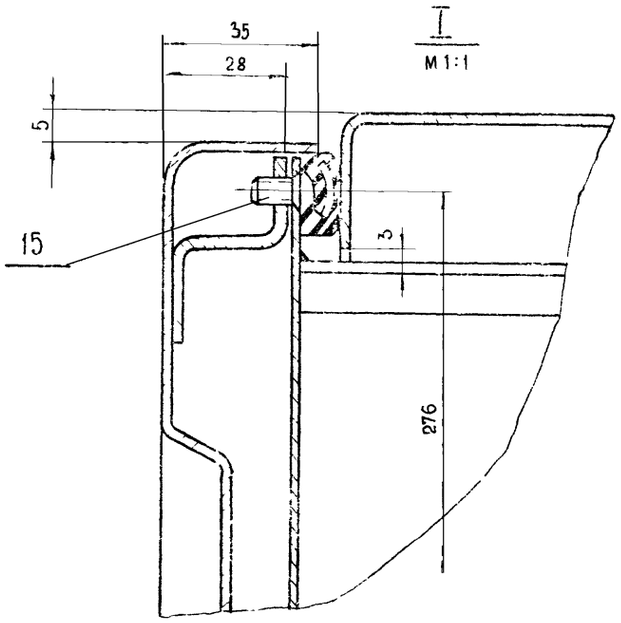

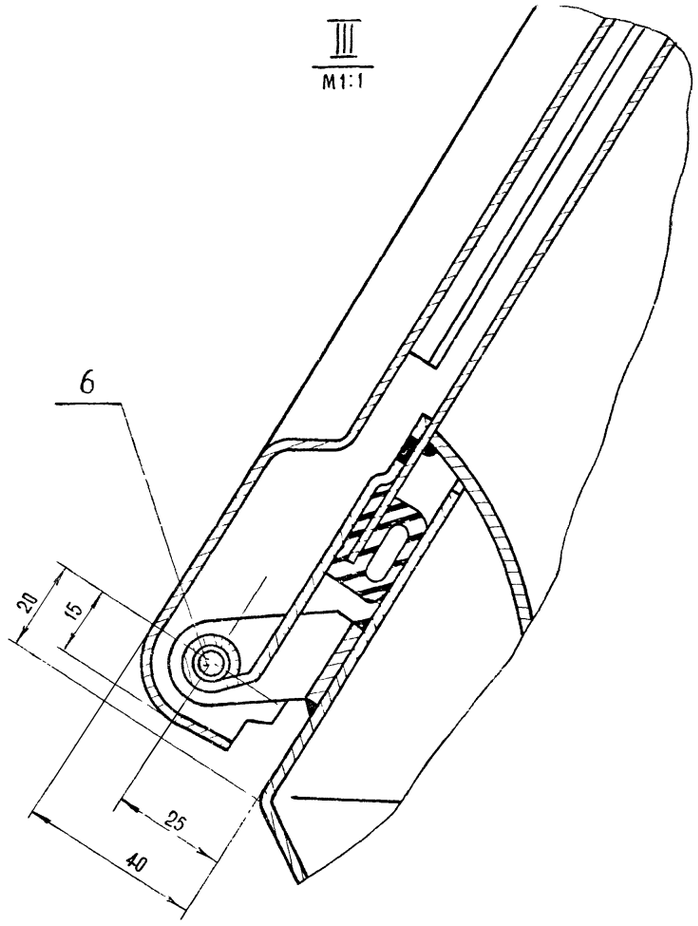

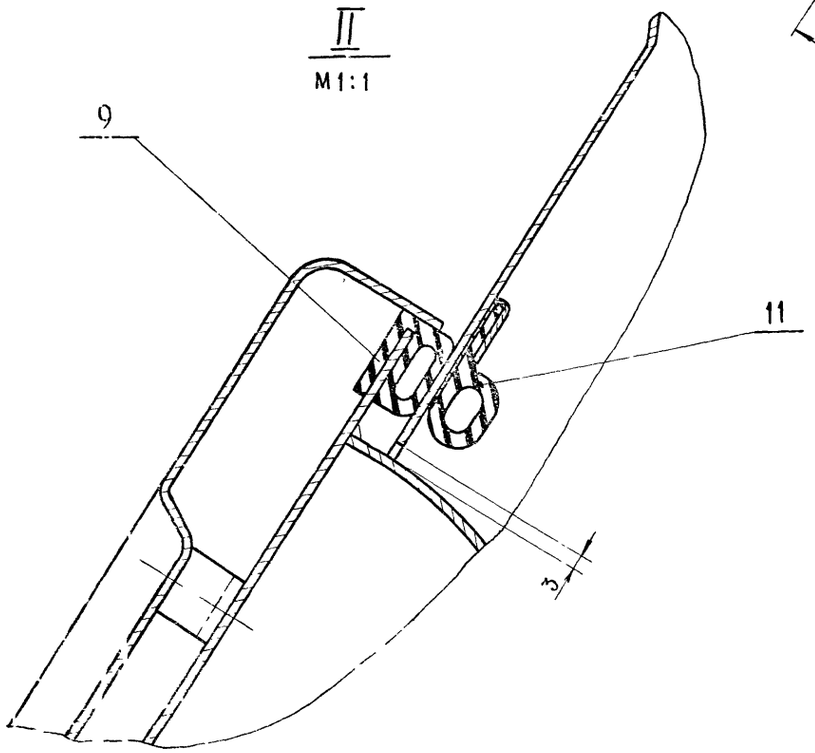

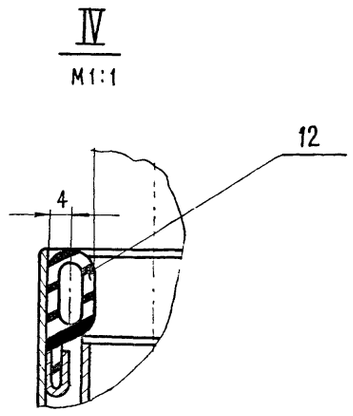

Поз	Обозначение	Наименование	Кол.	1 шт. Вес в кг.	Общ. Вес в кг.	Материал	Примеч
17		Шайба 10 ГОСТ 6959-54	4	0,004	0,016		
16		Гайка М10 ГОСТ 5915-62	4	0,011	0,044		
15		Винт М6х10 ГОСТ 1490-58	4	0,003	0,012		
14							
13		Профиль ПР-14СК 914-ЗИЛ ℓ 850	2			Резина	б/ч
12		Профиль ПР-14СК 914-ЗИЛ ℓ-500	2			Резина	б/ч
11		Профиль ПР-14СК 914-ЗИЛ ℓ=300	1			Резина	б/ч
10							
9	02. 004	Уплотнение крышки	1			Резина	
8	02. 003	Шпилька М10	2	0,09	0,18	Ст.3 ГОСТ 380-60	
7	02. 002	Гайка декоративная	4	0,025	0,1	Ст.3 ГОСТ 380-60	
6	02. 001	Ось	1	0,12	0,12	Ст.3 ГОСТ 380-60	
5							
4	02. 040	Хомут	2	0,75	1,5	Сварочный	
3	02. 030	Ковш	1	6,15	6,15	Сварочный	
2	02. 020	Крышка декоративная	1	2,25	2,25		
1	02. 010	Корпус в сборе	1	10,57	10,57	Сварочный	

Примечание:

Все детали приемного клапана должны быть окрашены за 2 раза нитроэмалью марки „НЦ-25" по грунту ГФ-020 или одним слоем масляной эмали по грунту ГФ-020. Наружная поверхность клапана окрашивается в светлосерый цвет.

На крышку приемного клапана наносится красной краской, при помощи трафарета, фирменный знак завода изготовителя.

ЦНИИЭП жилища

Разработ. Руковод. Проверил. Нормок. Утвердил. Леонова Хрящикова Хрящикова Татаринов

1969	Изделия заводского изготовления	Мусоропровод МП1 Клапан приемный. Узлы и спецификация	Типовой проект серии 86	Часть 10.7-1	Лист 10

11011-01 11

Корпус МП1 02.010 М1:2

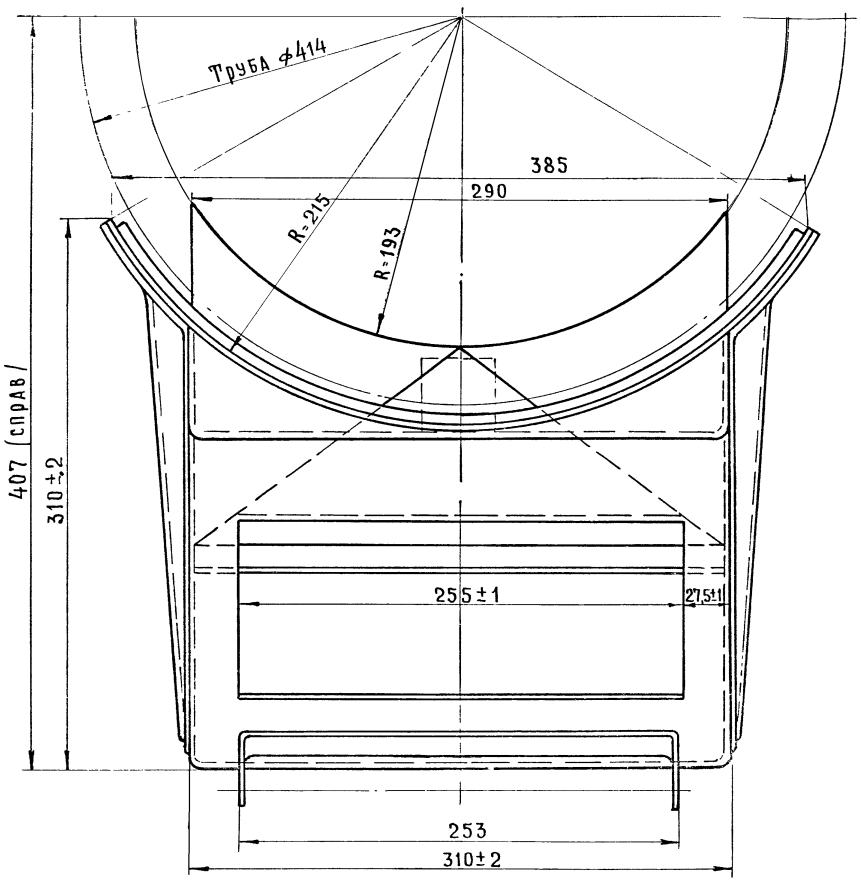

поз	Обозначение	Наименование	кол.	Вес в кг 1 шт.	Вес в кг общ.	Материал	Примечан
9	02.019	Планка 40х40х3	1	0.04	0.04	Лист 3 ГОСТ 3680-57 / Ст.3 ГОСТ 501-58	б/ч
8							
7	02.017	Захват для резинового уплотнения (радиусный)	2	0.04	0.08	Ст.3 ГОСТ 380-60	
6	02.016	Уголок	2	0.08	0.16	Ст.3 ГОСТ 380-60	
5	02.015	Уголок	1	0.03	0.03	Ст.3 ГОСТ 380-60	
4	02.014	Козырек	1	0.95	0.95	Ст.3 ГОСТ 380-60	
3	02.013	Скоба	1	0.16	0.16	Ст.3 ГОСТ 380-60	
2	02.012	Накладка	2	0.24	0.48	Ст.3 ГОСТ 380-60	
1	02.011	Корпус	1	8.6	8.6	Ст.3 ГОСТ 380-60	

Примечания

1. Размеры по 7кл точности.
2. Детали (черт. МП1 02.015; МП1 02 016; МП1 02 017) для установки уплотнений приварить по месту при сборке в соответствии с черт. МП1.02.000.
3. Сварные швы зачистить.

1969	Изделия заводского изготовления	Мусоропровод МП1. Клапан приемный. Корпус в сборе	Типовой проект серии 86	Часть 10.7-1	Лист N 11

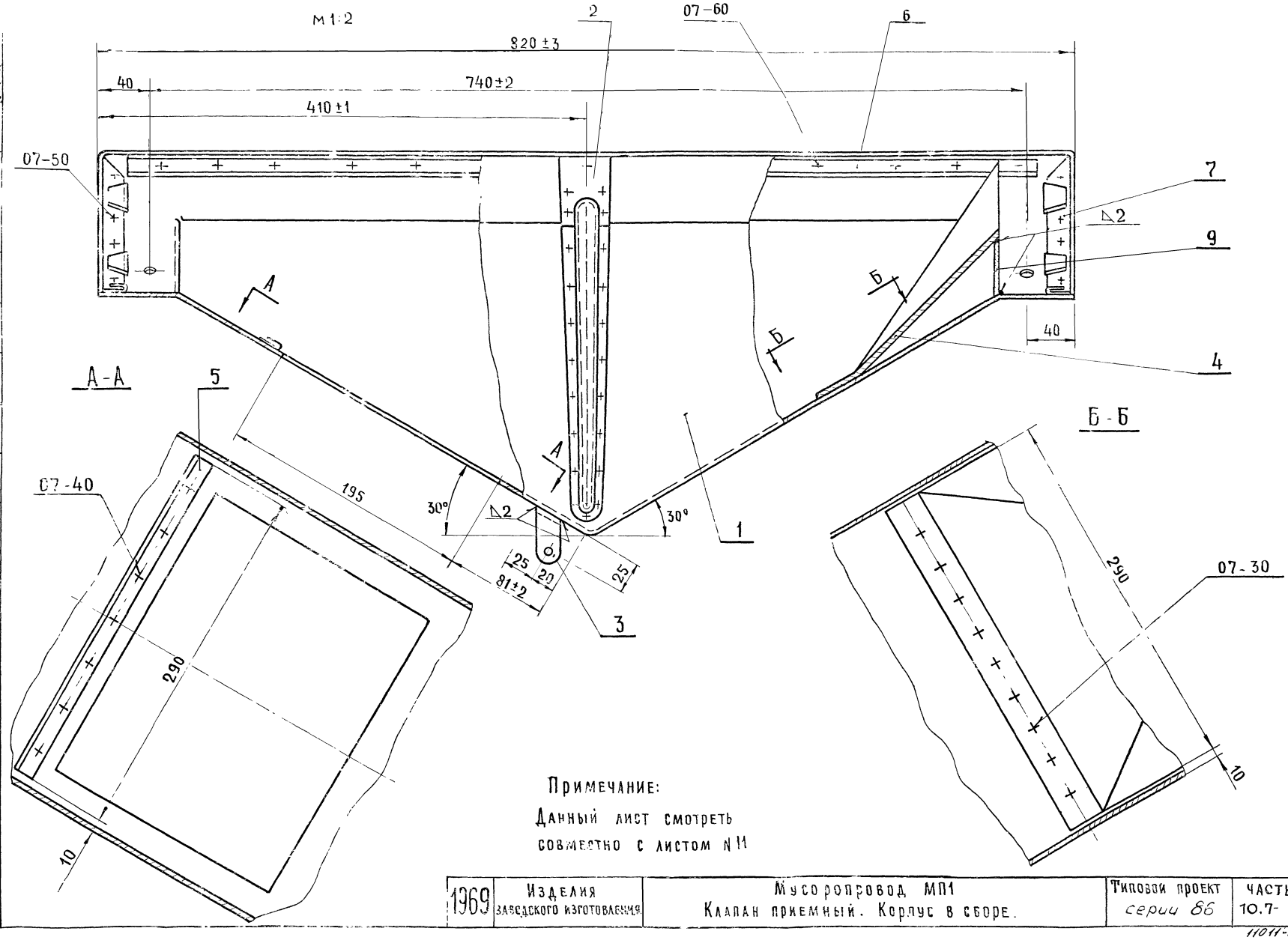

1969	Изделия заводского изготовления	Мусоропровод МП1 Клапан приемный. Корпус в сборе.	Типовой проект серии 86	Часть 10.7-1	Лист 12

11011-01 13

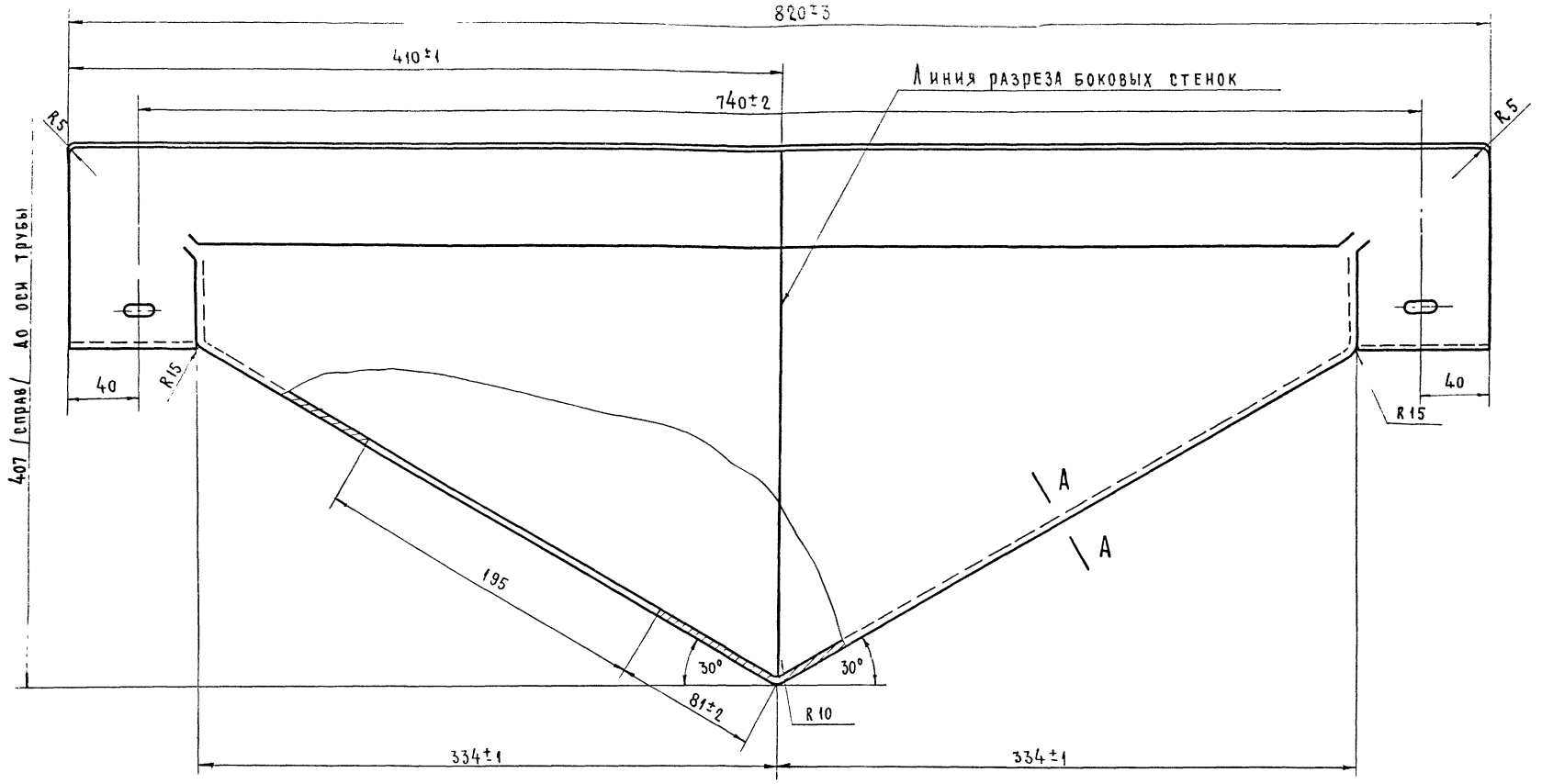

А-А
М1:2

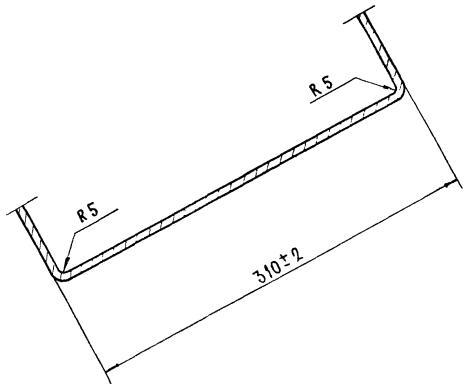

Размеры по 7 кл. точности

Острые кромки притупить

		Вес	Материал
МП1 02.011	Корпус	8,6	Лист В2 ГОСТ 3680-57 / Ст.3 ГОСТ 501-58

ЦНИИЭП жилища

Руковод. Хорщикова
Проверил Кова Кова
Нормок Татаринов
Утвердил

Дата
Инв. №
Взамен

1969 | Изделия заводского изготовления

Мусоропровод МП1
Клапан приемный. Корпус. 02.011

Типовой проект серии 86 | Часть 10.7-1 | Лист 13

1011-01 14

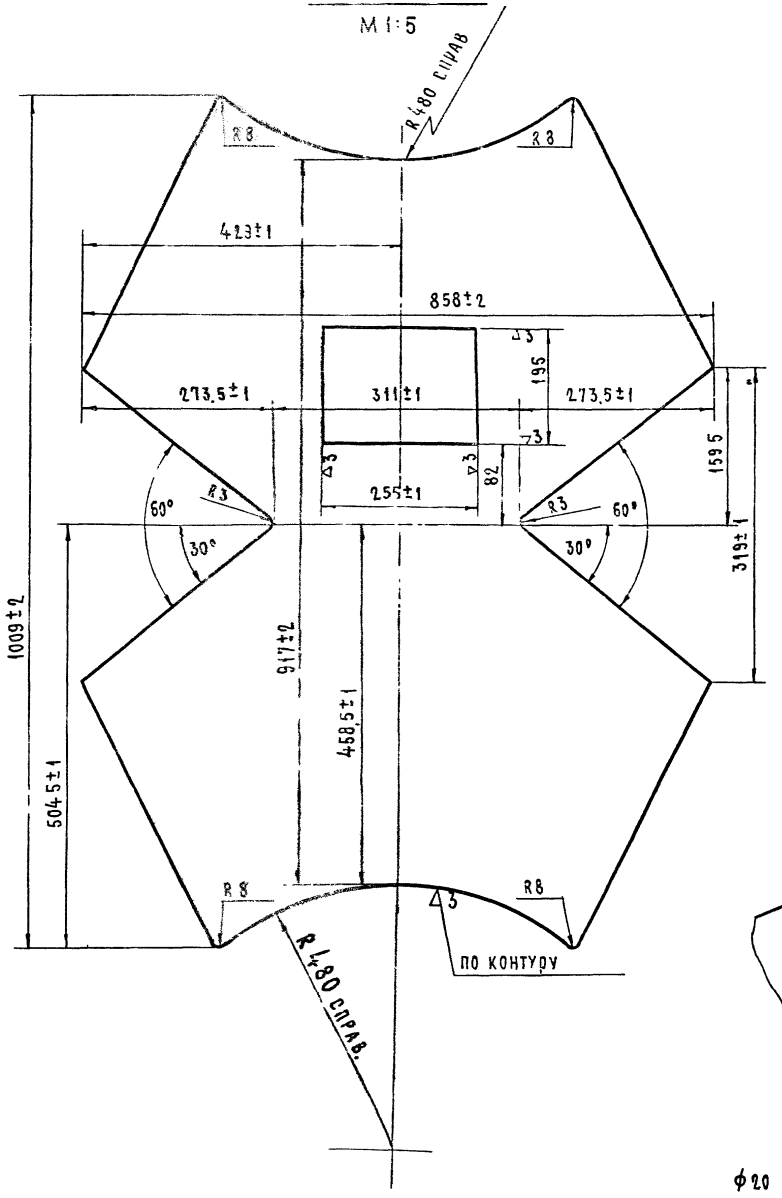

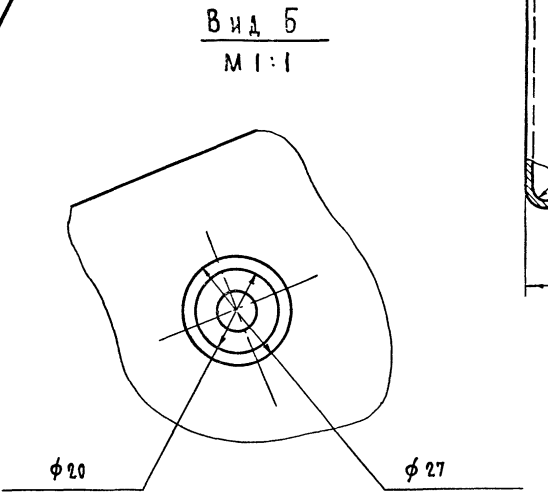

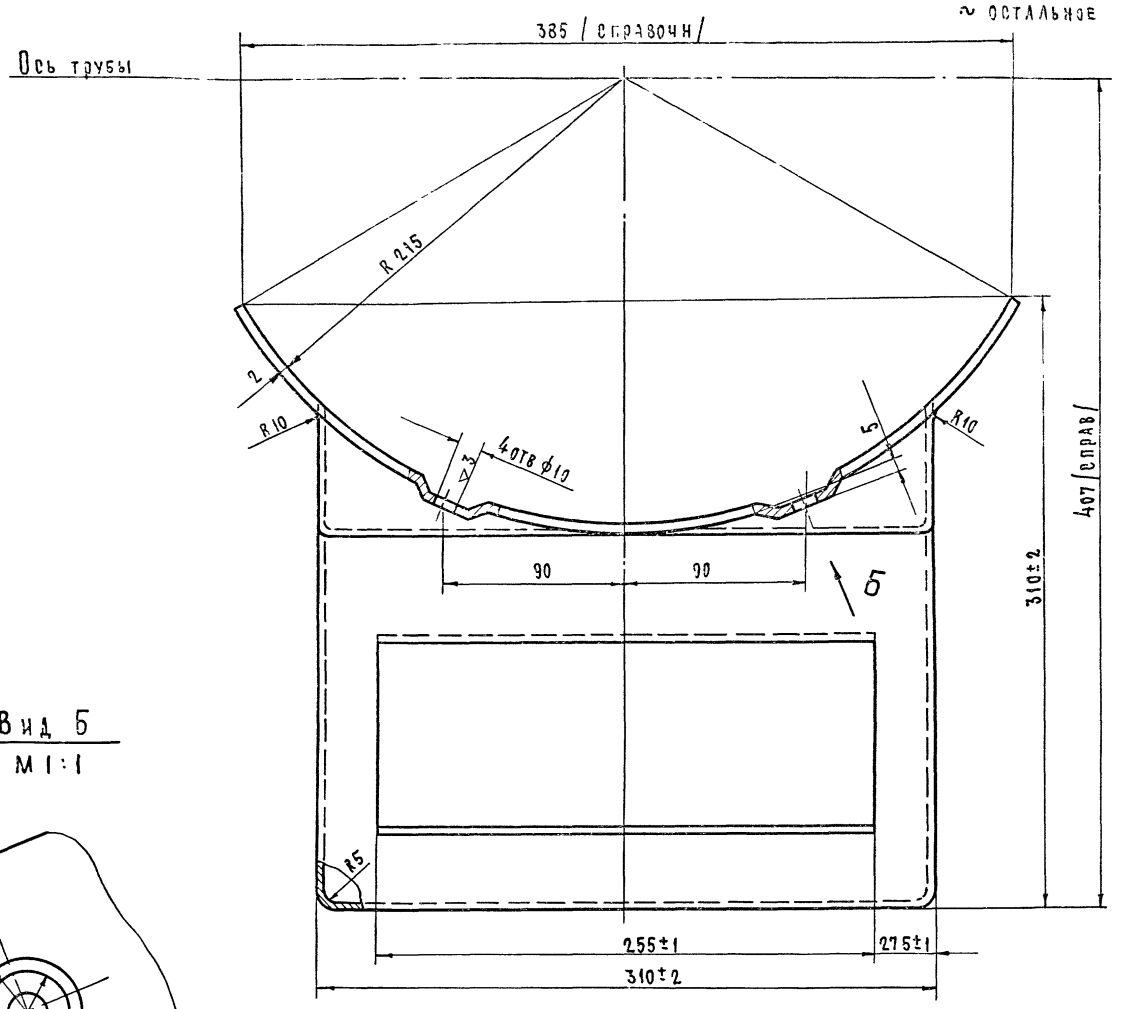

Примечание:
Данный лист смотреть совместно с листом № 13

1969	Изделия заводского изготовления	Мусоропровод МП1 Клапан приемный. Корпус. Развертка	Типовой проект серии 86	Часть 10.7-1	Лист 14

11011-01 15

ЦНИИЭП жилища

Разработ	Леонова	Согласовано	
Руковод	Хряшкова	Согласовано	
Проверил	Хрящикова	Согласовано	
Нормок	Хрящикова	Согласовано	
Утвердил	Татаринов	Согласовано	
		Дата	
		Инв N	98951
		Взамен	

Утвердил | Татар... | Взамен

М 1:1

Вид А

В - В

∽ остальное

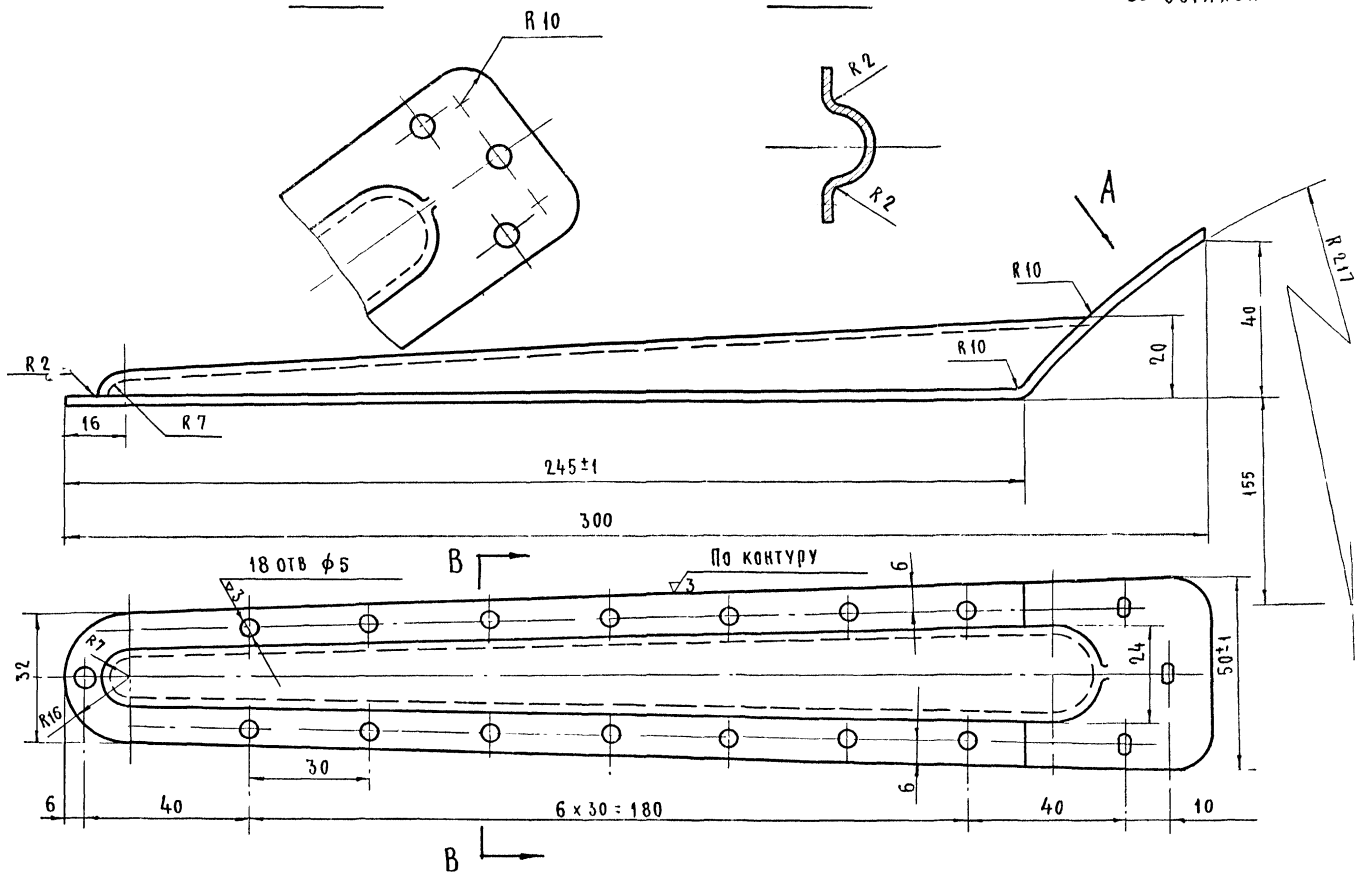

1 Размеры по 7 кл точности

2 Острые кромки притупить

МП1 02 012	Накладка	Вес	Материал
		0,24	Лист В2 ГОСТ 3680-57 / Ст3 ГОСТ 501-58

М 1:1

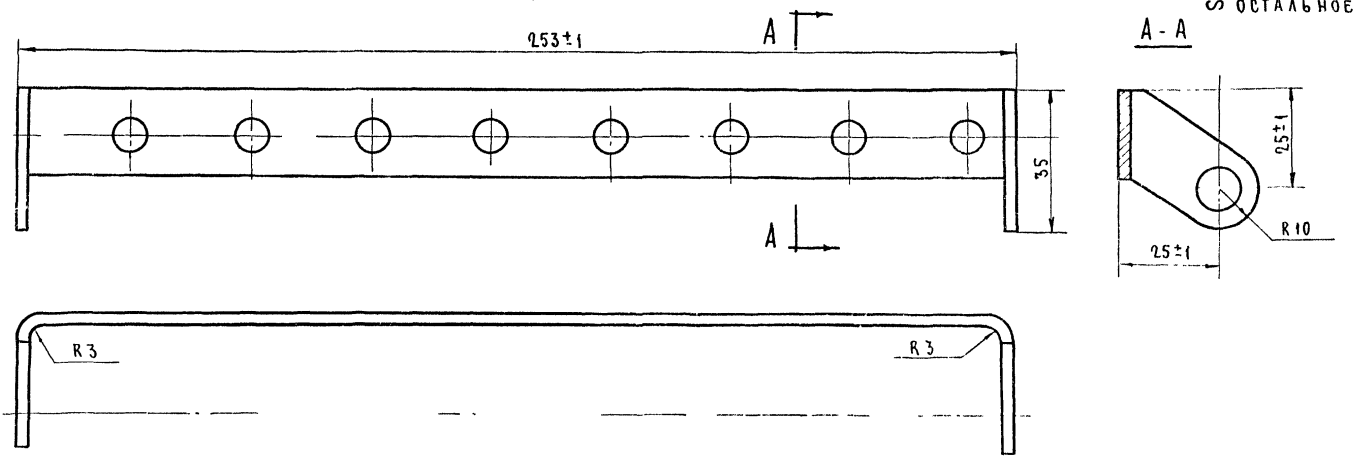

Развертка

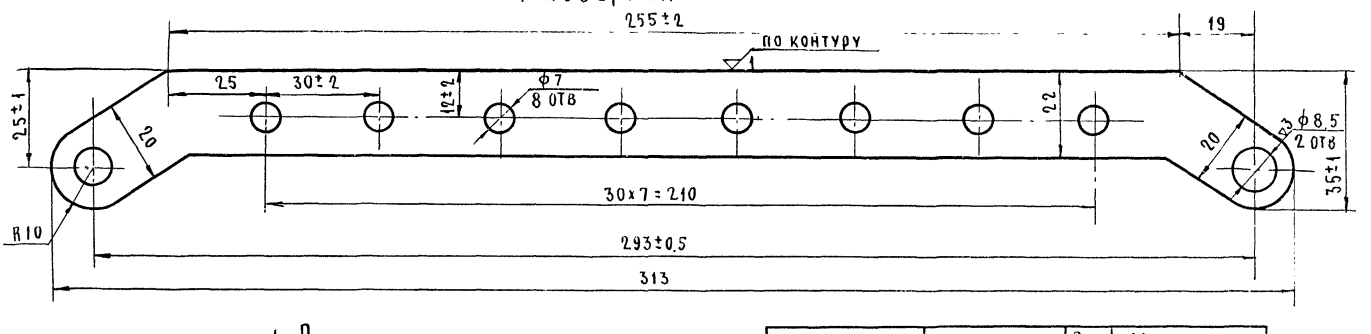

1. Размеры по 7 кл точности
2. Острые кромки притупить

МП1 02.013	Скоба	Вес	Материал
		0,16	Лист В3 ГОСТ 3680-57 / Ст3 ГОСТ 501-58

1969 Изделия заводского изготовления

Мусоропровод МП1

Клапан приемный. Корпус в сборе. 02.012; 02.013

Типовой проект серии 86

Часть 10.7-1

Лист 15

11011-01 16

М 1:2

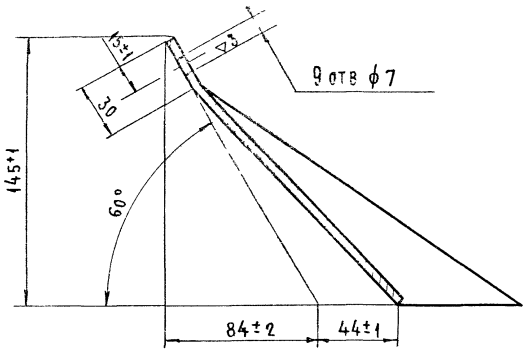

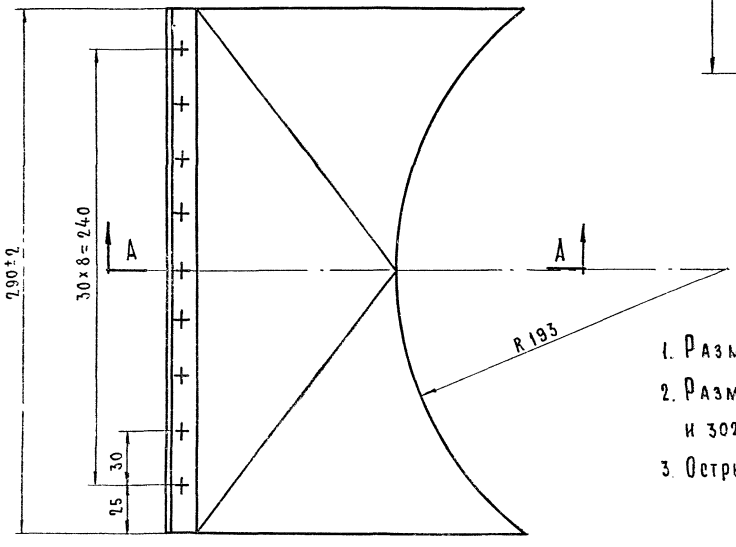

∾ остальное

Развертка
М 1:5

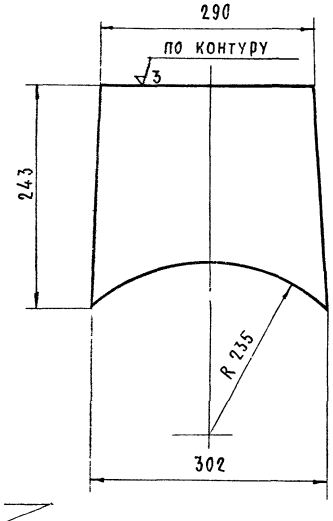

1. Размеры по 7 кл точночности
2. Размеры развертки (243; R 235 и 302) уточнить по трубе ф 386.
3. Острые кромки притупить.

МП1 02.014	Козырек	Вес	Материал
		0,95	Лист В2 Гост 3680-57 / Ст3 Гост 501-58

М 1:1

▽1 остальное

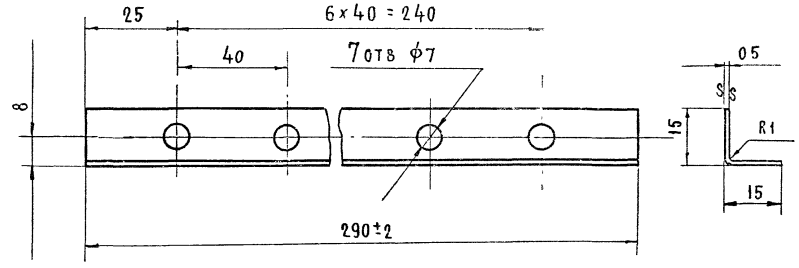

Длина в развернутом виде 30±1

Размеры по 7 кл точности

МП1 02.015	Уголок	Вес	Материал
		0,03	Лист В0,5 Гост 3680-57 / Ш Н 08кп Гост 914-56

М 1:1

▽1 остальное

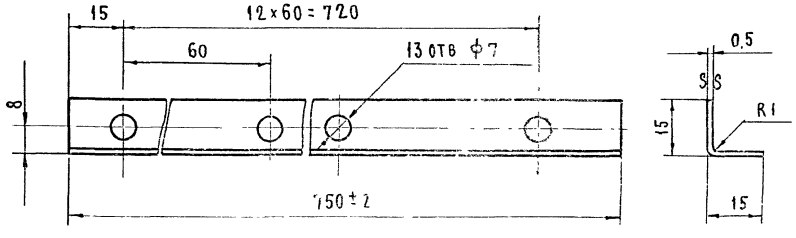

Длина в развернутом виде 30±1

Размеры по 7 кл точности

МП1 02 016	Уголок	Вес	Материал
		0 08	Лист В0,5 Гост 3680-57 / Ш Н 08кп Гост 914-56

1969	Изделия заводского изготовления	Мусоропровод МП1 Клапан приемный. Корпус в сборе Детали 02.014÷02.016	Типовой проект серии 86	Часть 10.7-1	Лист 16

11011-01 17

Нормок | Утвердил | Татаринов | Взамен

Жилища

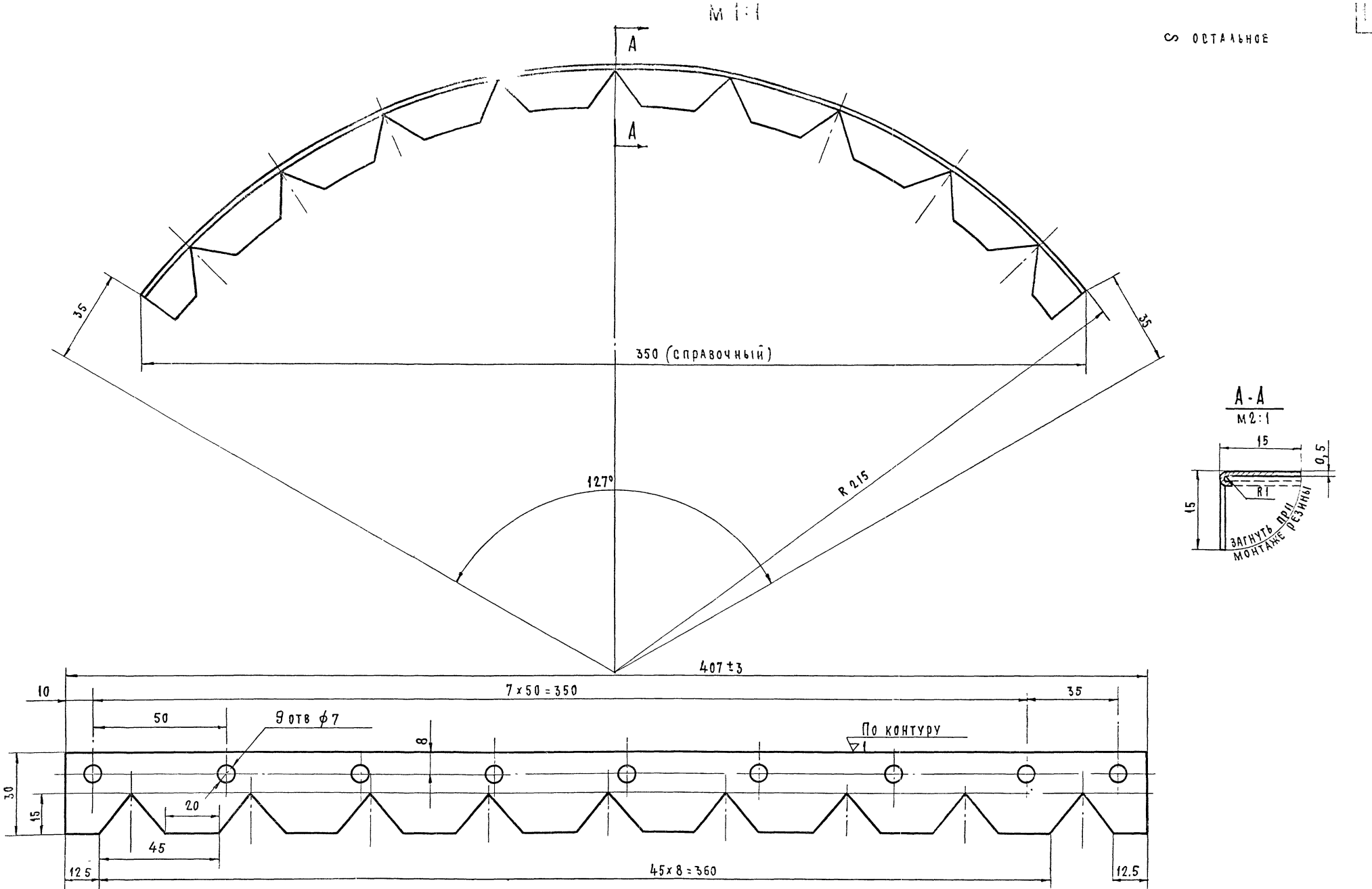

Размеры по 7 кл. точности

МП1 02 017	Захват для резинового уплотнения /радиусный/	Вес 0,04	Материал Лист 5,5 ГОСТ 3680-57 / Ф 40,8 КП ГОСТ 914-56

1969	Изделия заводского изготовления	Мусоропровод МП1 Клапан приемный. Корпус в сборе. Деталь. 02.017	Типовой проект серии 85	Часть 10.7-01	Лист 17

ЦНИИЭП жилища

Руковод. Проверил. Нормок. Утвердил. Хрящикова. Хрящиков. Гагаринов.

Дата. Инв. №

11011-01 18

Крышка декоративная МП1.02.023
М 1:1

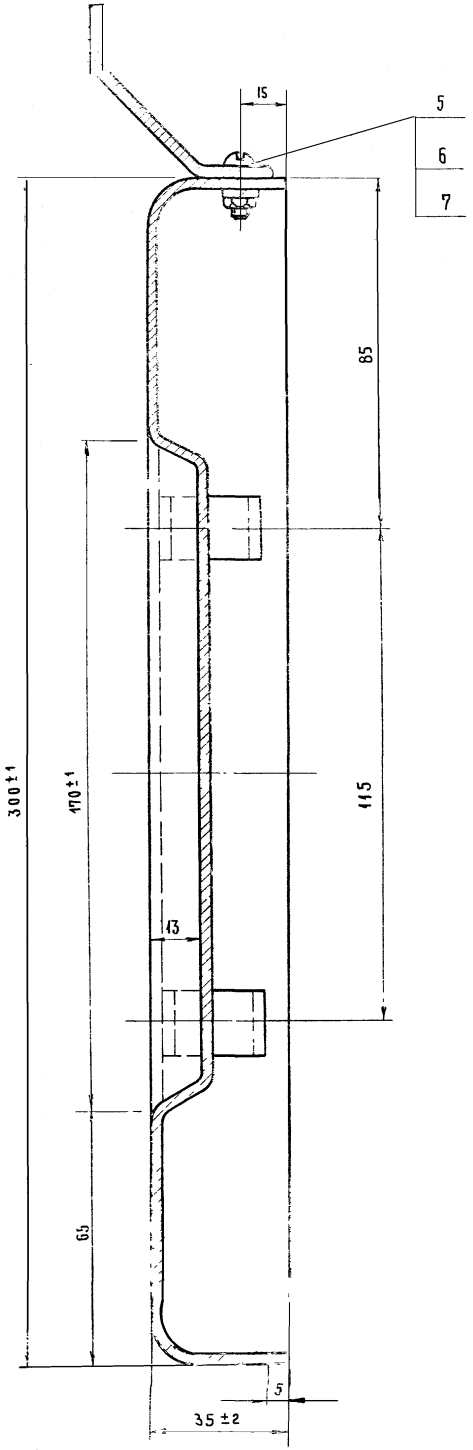

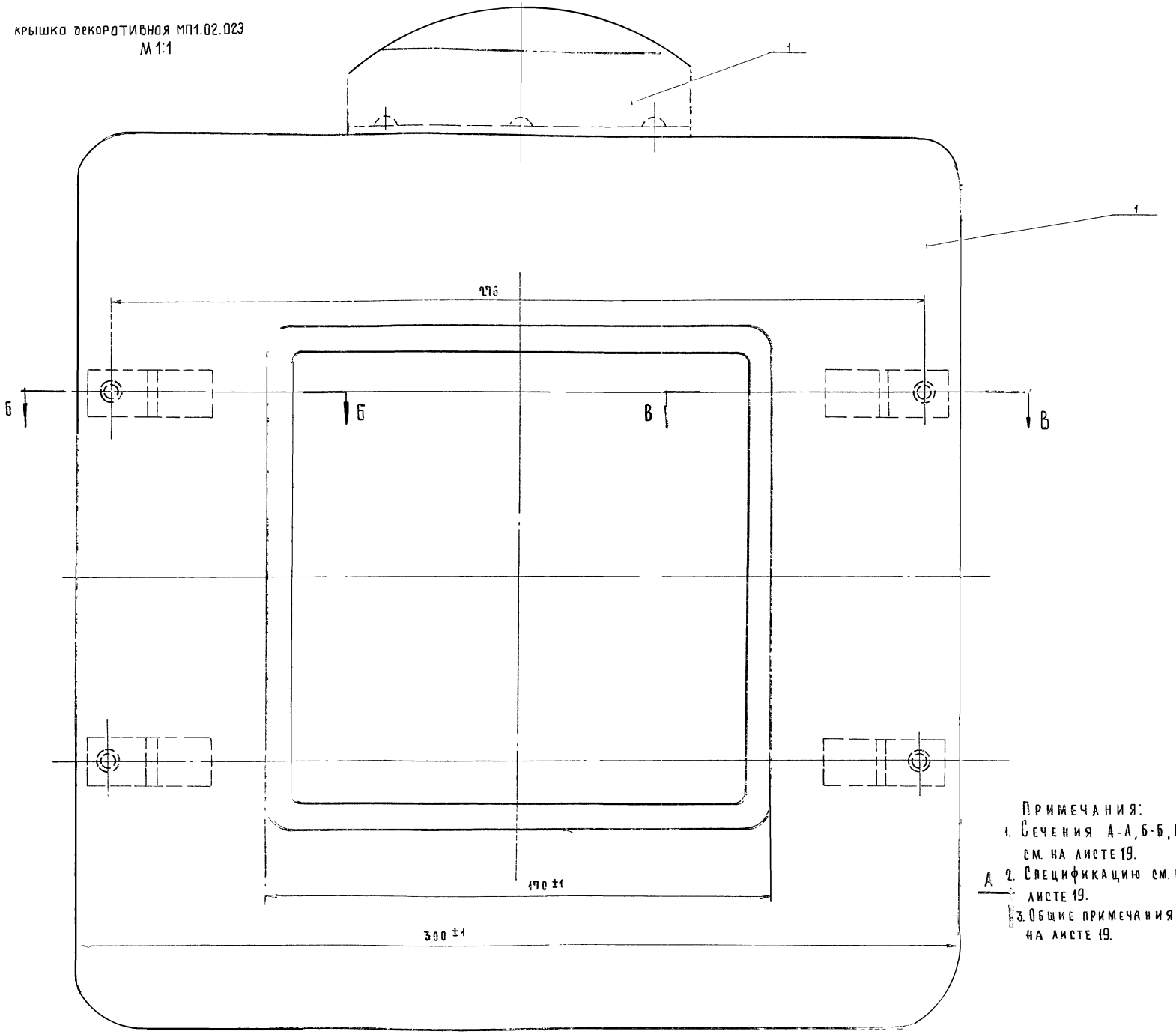

Примечания:
1. Сечения А-А, Б-Б, В-В см. на листе 19.
2. Спецификацию см. на листе 19.
3. Общие примечания см. на листе 19.

1969	Изделия заводского изготовления	Мусоропровод МП1 Клапан приемный. Крышка декоративная 02.020	Типовой проект Серии 86	ЧАСТЬ 10.7-1	Лист 18

11011-01 19

ЦНИИЭП жилища

Разработ.	Леонова	Леонова	
Руковод.		Хряшикова	
Провер.		Хряжкова	
Норм. кон.			
Утверд.		Татаринов	

Согласовано

Согласовано

Дата

Инв. №

Взамен

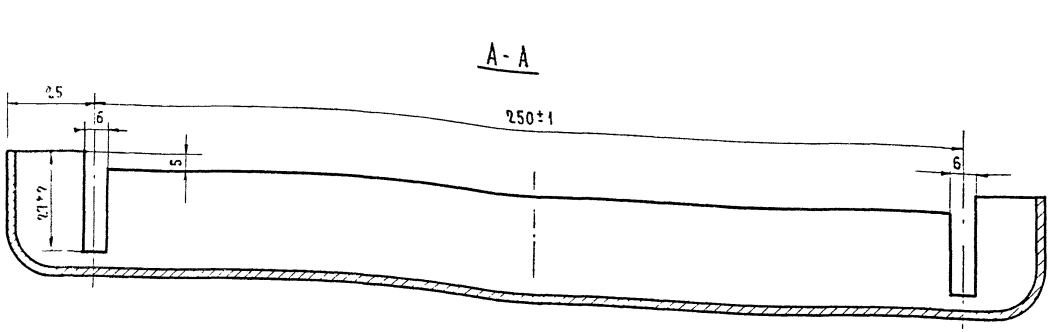

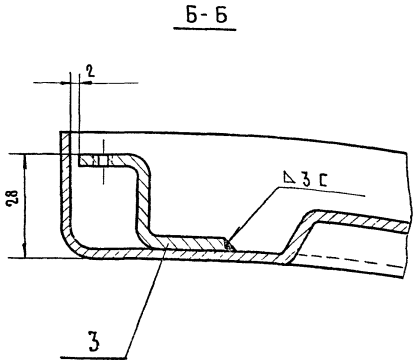

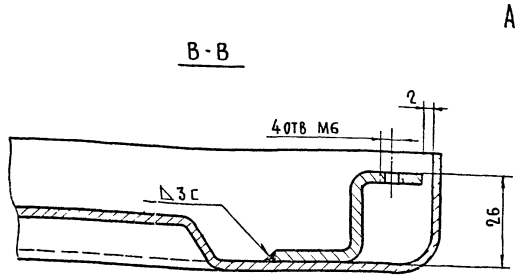

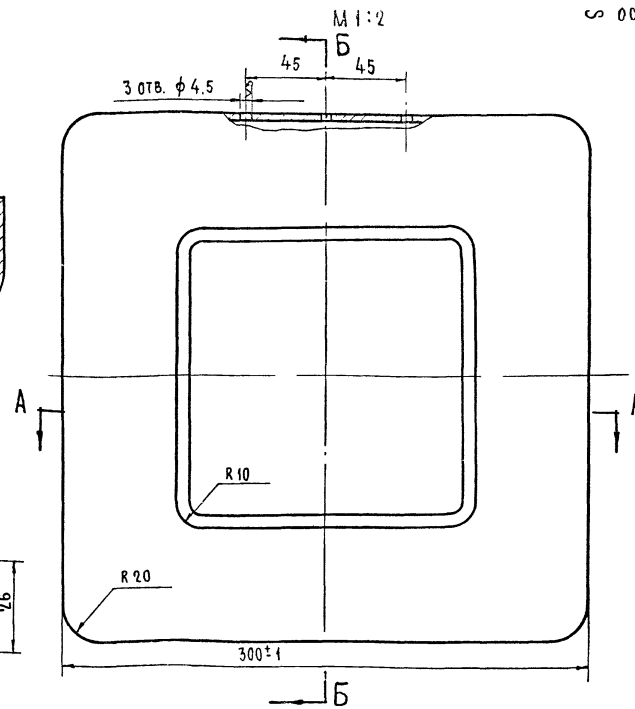

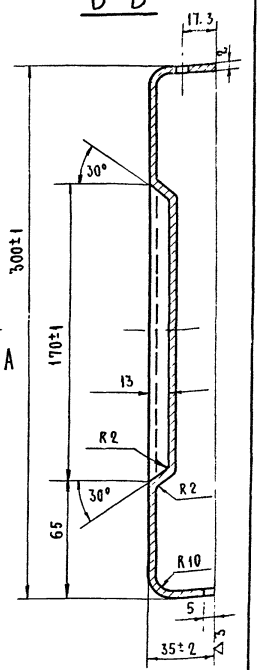

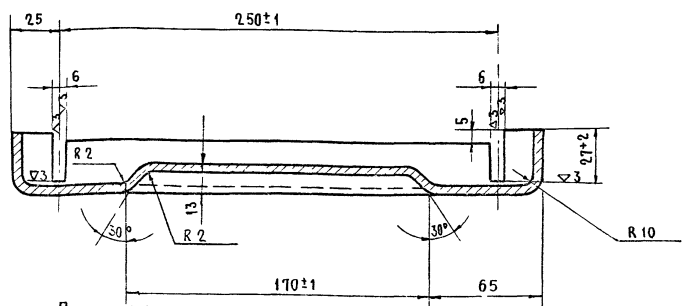

1. Сварку производить электродом э-42 гост 9467-60
2. Сварные швы зачистить

Поз.	Обозначение	Наименование	Кол	Вес 1 шт.	Вес Общ.	Материал	Примечан
8							
7		Гайка М4-010 ГОСТ 5915-62	3	0,001	0,003		
6		Шайба пружинная 4Н65Г ГОСТ 6402-61	3	0,001	0,003		
5		Винт М14×12-050 ГОСТ 1489-62	3	0,0015	0,0045		
4							
3	02.023	Скоба	4	0,025	0,1	Ст.3 ГОСТ 380-60	
2	02.022	Ручка	1	0,15	0,15	Ст.3 ГОСТ 380-60	
1	02.021	Крышка	1	1,95	1,95	Ст.3 ГОСТ 380-60	

Примечание:
1. Размеры по 7 кл. точности.
2. Острые кромки притупить.

МП1 02.021	Крышка	Вес	Материал
		1,95	Лист Вст3 ГОСТ 3560-57 / Ст3 ГОСТ 501-58

1969	Изделия заводского изготовления	Мусоропровод. МП1 Клапан приемный. Крышка декоративная Деталь 02.021	Типовой проект серии 86	Часть 10.7-1	Лист 19

М 1:1

в остальное

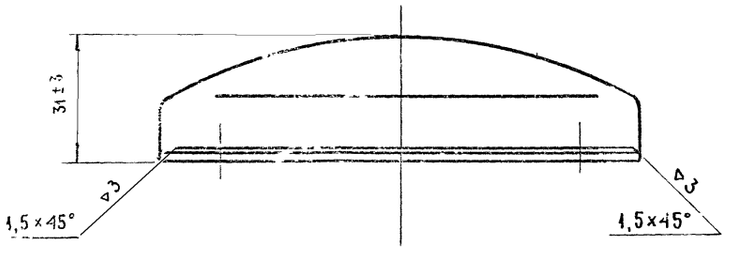

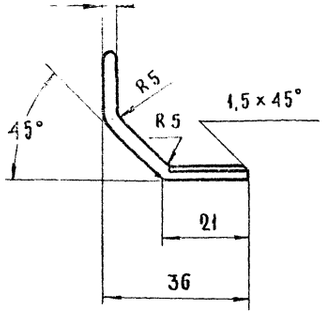

М 2:1

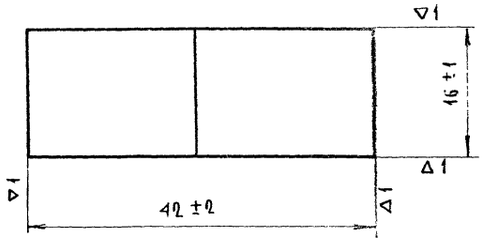

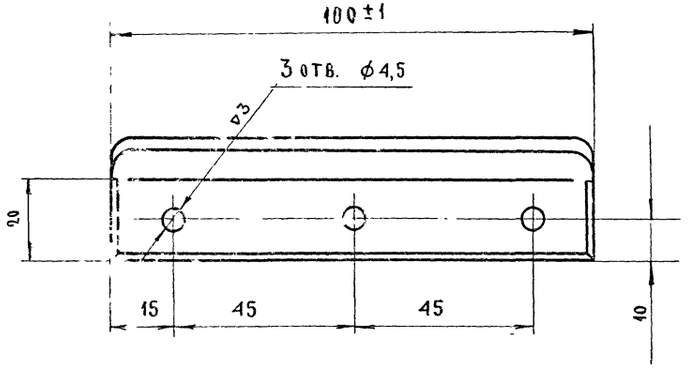

А-А
М 2:1

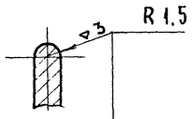

Скруглить по периметру „П"

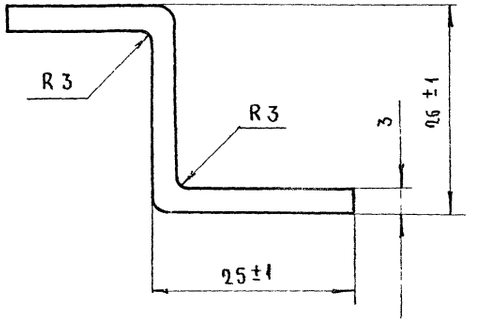

Длина в развернутом виде L ≈ 61 мм

Развертка

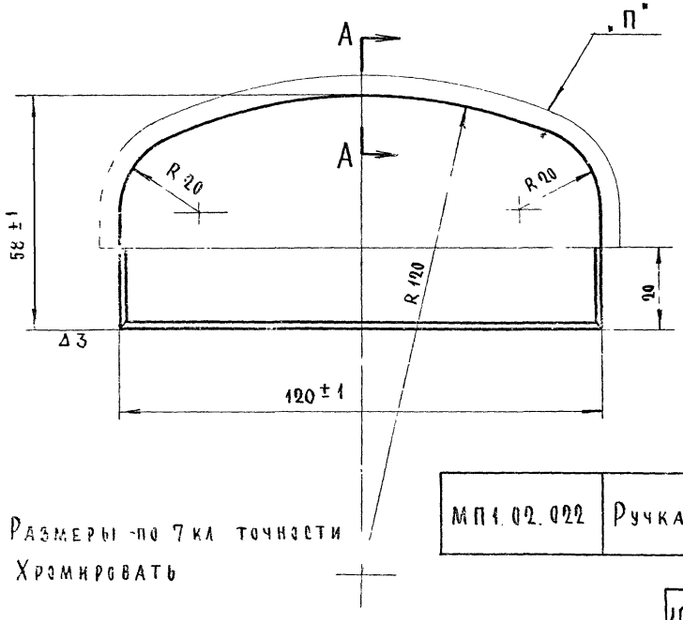

Острые кромки притупить

Обозначение	Наименование	Вес	Материал
МП1.02.023	Скоба	0.025	Лист Вз ГОСТ 3680-57 / Ст3 ГОСТ 501-58

1. Размеры по 7 кл. точности
2. Хромировать

Обозначение	Наименование	Вес	Материал
МП1.02.022	Ручка	0.15	Лист Вз ГОСТ 3680-57 / Ст3 ГОСТ 501-58

1969	Изделия заводского изготовления	Мусоропровод МП1. Клапан приемный. Крышка декоративная. Детали 02.022; 02.023	Типовой проект серии 86	Часть 10.7-1	Альбом 20

Инв. № подл. | Подпись и дата | Взам. инв. №

Ковш МП1. 02.030 М 1:2

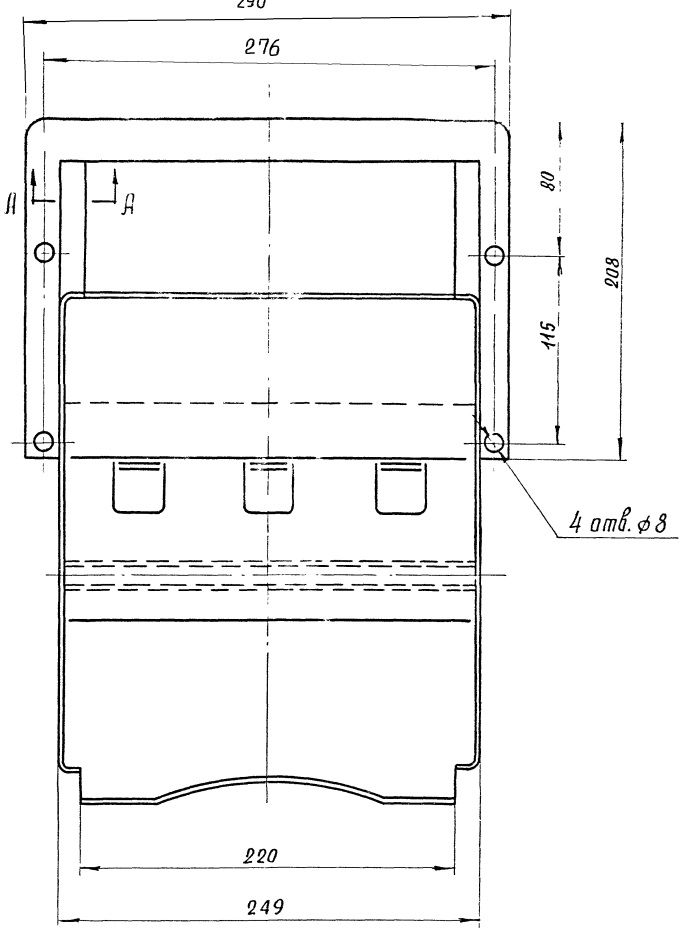

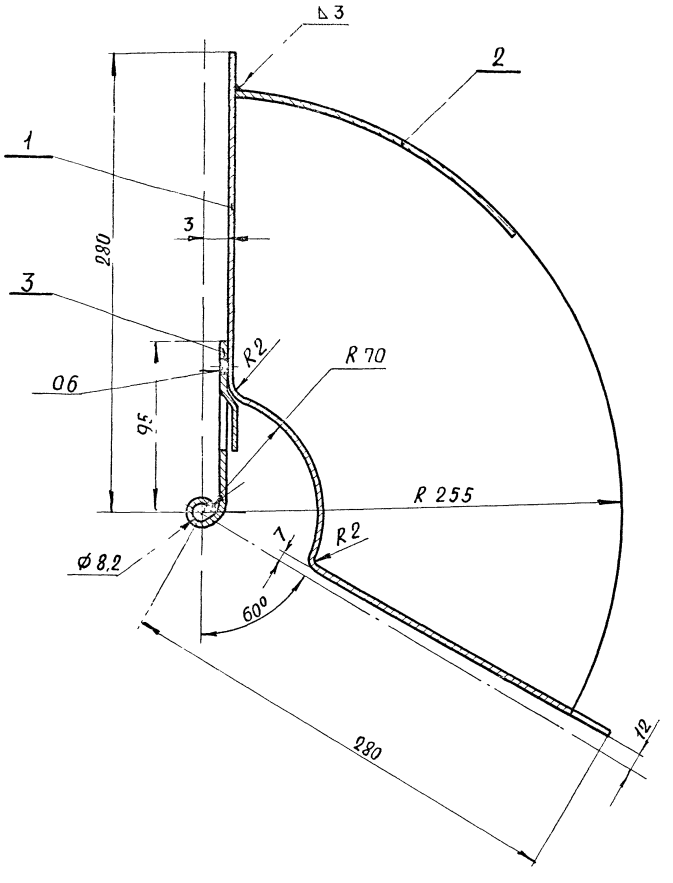

А-А
М 1:1

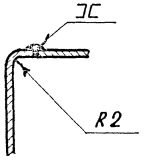

Примечание:

1. Размеры по 7 кл. точности.
2. Сварку производить электродом Э-42 ГОСТ 9467-60
3. Сварные швы зачистить

Поз	Обозначение	Наименование	Кол	Масса 1 шт	Масса общ	Материал	Примеч
3	02 033	Петля	1	0,42	0,42	Ст.3 ГОСТ 380-60	
2	02 032	Лист верхний	1	0,63	0,63	Ст.3 ГОСТ 380-60	
1	02 031	Ковш	1	5,1	5,1	Ст.3 ГОСТ 380-60	

1969	Изделия заводского изготовления	Мусороприёмная камера МП1 Клапан приемный. Ковш 02.030	Типовой проект серии 86	ЧАСТЬ 10.7-

Инв. № подл. | Подпись и дата | Взам. инв. №

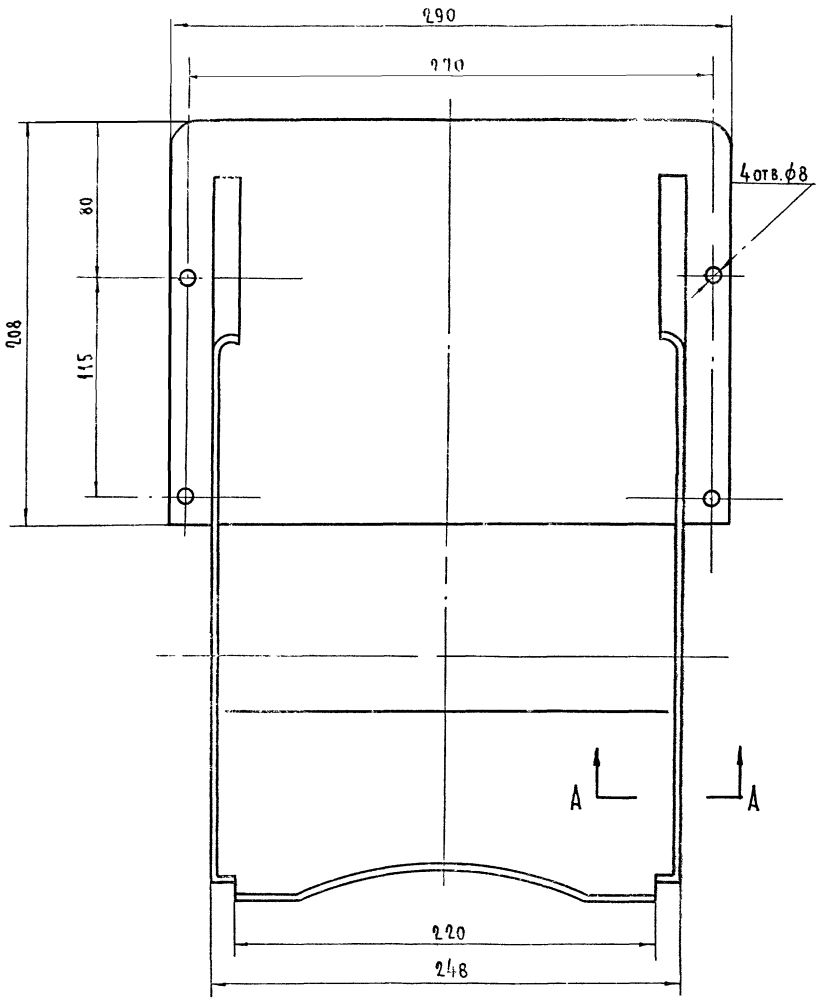

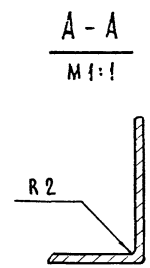

А - А
М1:1

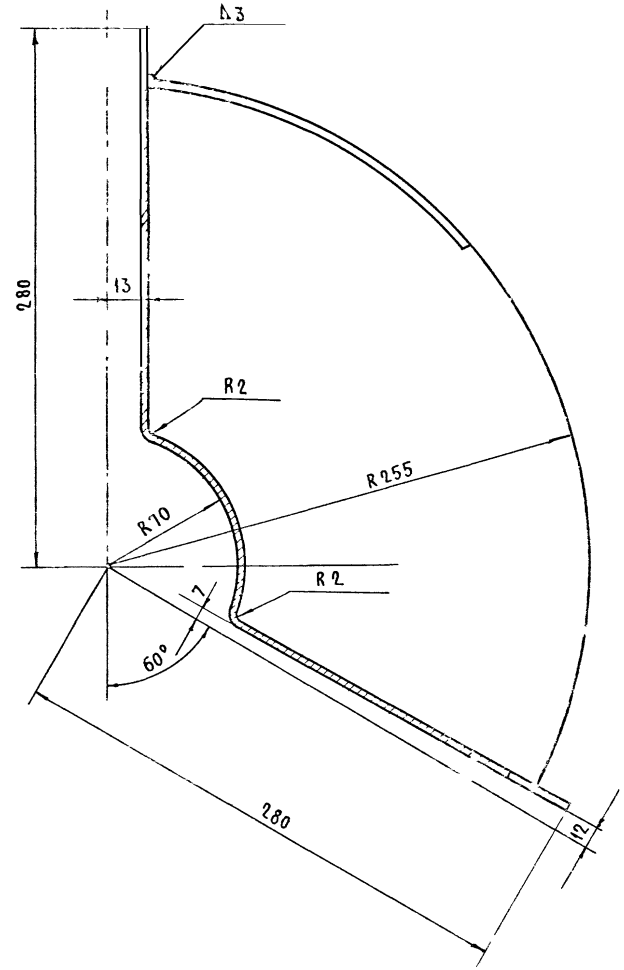

Примечание: развертку см. на листе 23

ЦНИИЭП жилища

Разработ.	Леонова	
Руковод.	Мущикова	
Провер.	Мущикова	
Нормок.		
Утвердил	Татаринов	

СОГЛАСОВАНО | СОГЛАСОВАНО

1964	Изделия заводского изготовления	Мусоропровод МП1 Клапан приемный. Ковш. Детали 02.031	Типовой проект серии 86	часть 10.7-1	Лист 22

Развертка
М 1:2

~ остальное

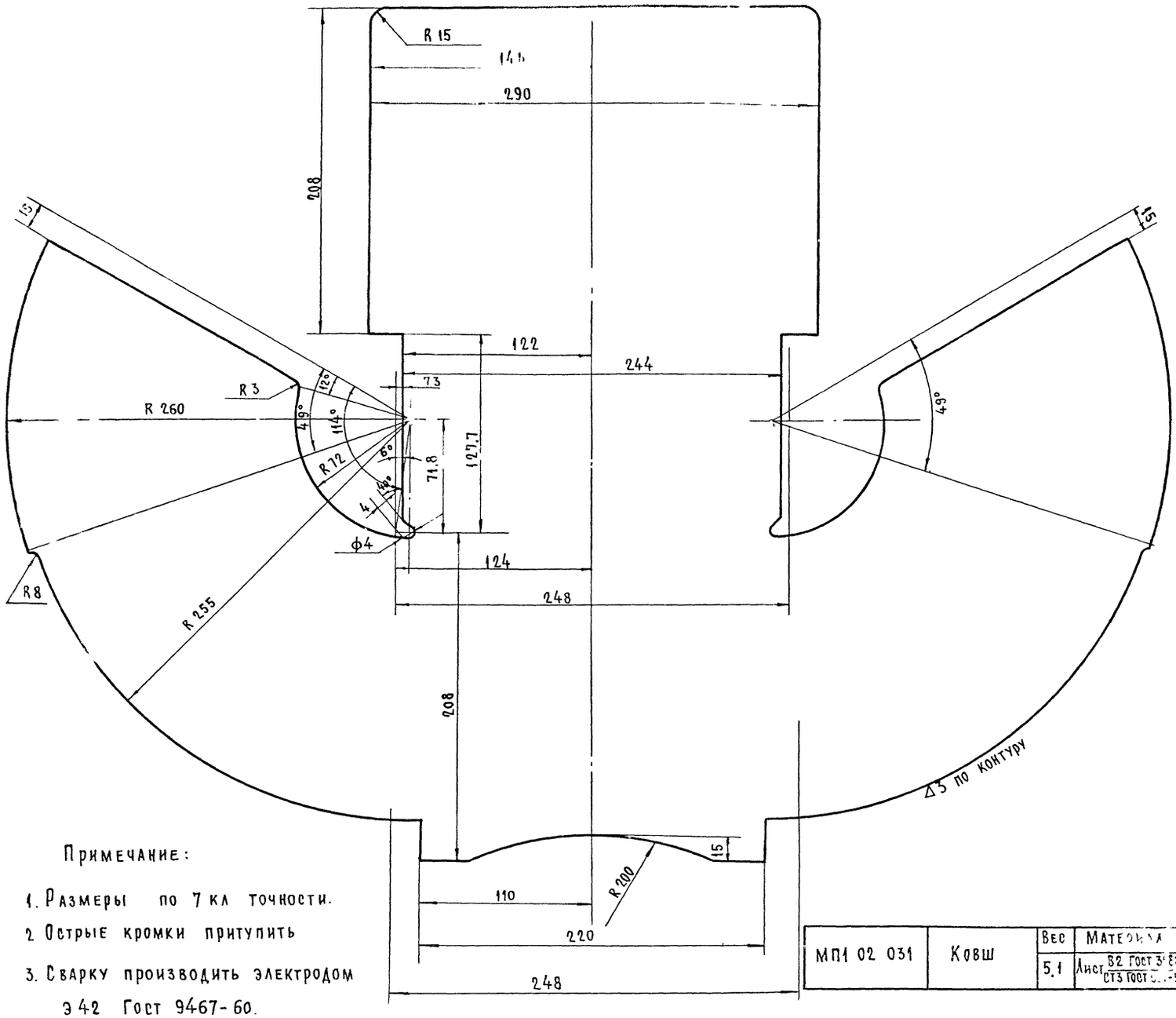

~ остальное

М 1:2

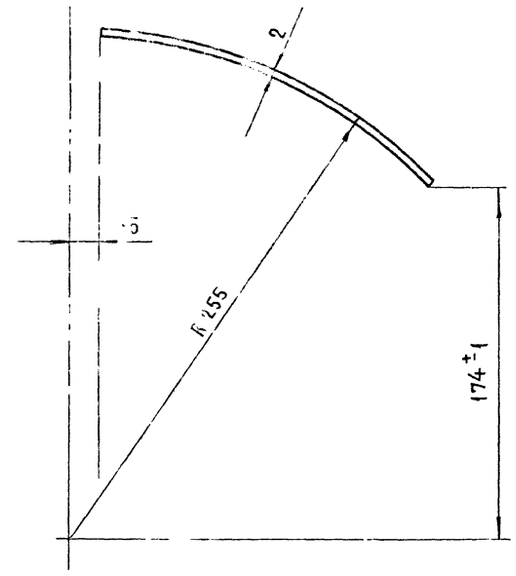

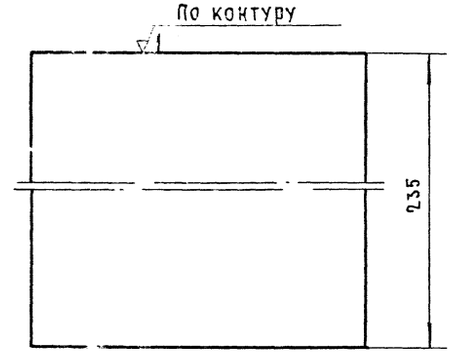

Длина в развернутом виде 196 мм

Примечание:

1. Размеры по 7 кл точности.
2. Острые кромки притупить
3. Сварку производить электродом Э 42 Гост 9467-60.
4. Сварные швы зачистить

МП1 02 031	Ковш	Вес	Материал
		5,1	Лист В2 Гост 3680-57 / Ст3 Гост 501-58

МП1 02 032	Лист верхний	Вес	Материал
		0,63	Лист В2 Гост 3680-57 / Ст3 Гост 501-58

1969	Изделия заводского изготовления	Мусоропровод МП1 Клапан приемный. Ковш Детали 02.031; 02.032	Типовой проект серии 86	Часть 10.7-1	Лист 23

ЦНИИЭП жилища

Инв N 98952 | Взамен

Провер | Хрящикова
Нормок | Татаринов
Утвердил

11011-01 24

ВЗАМЕН
ТАТАРИНОВ
НОРМОК УТВЕРДИЛ
ЖИЛИЩА

М 1:1

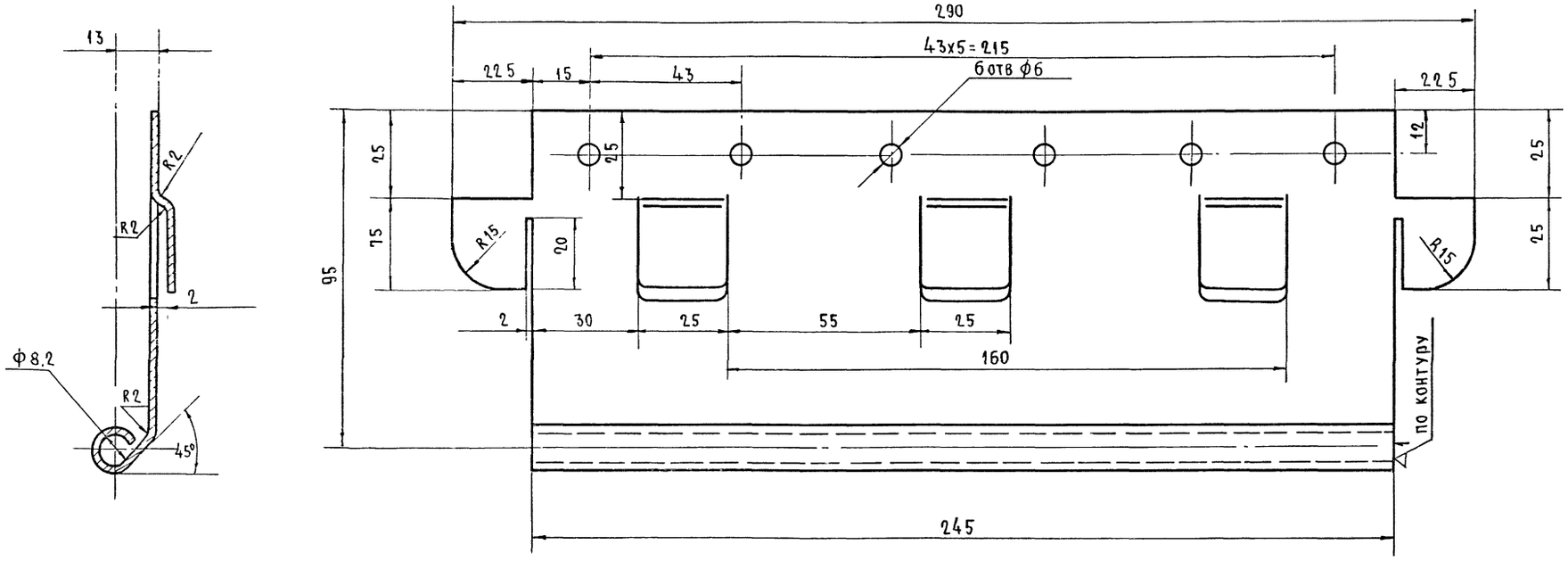

Примечание

1. Размеры по 7кл точности

2. Острые кромки притупить

МП1 02.033	Петля	Вес	Материал
		0.42	Лист Ст.2 ГОСТ 3680-57 / Ст.3 ГОСТ 501-58

Хомут МП 02.040 М1:2

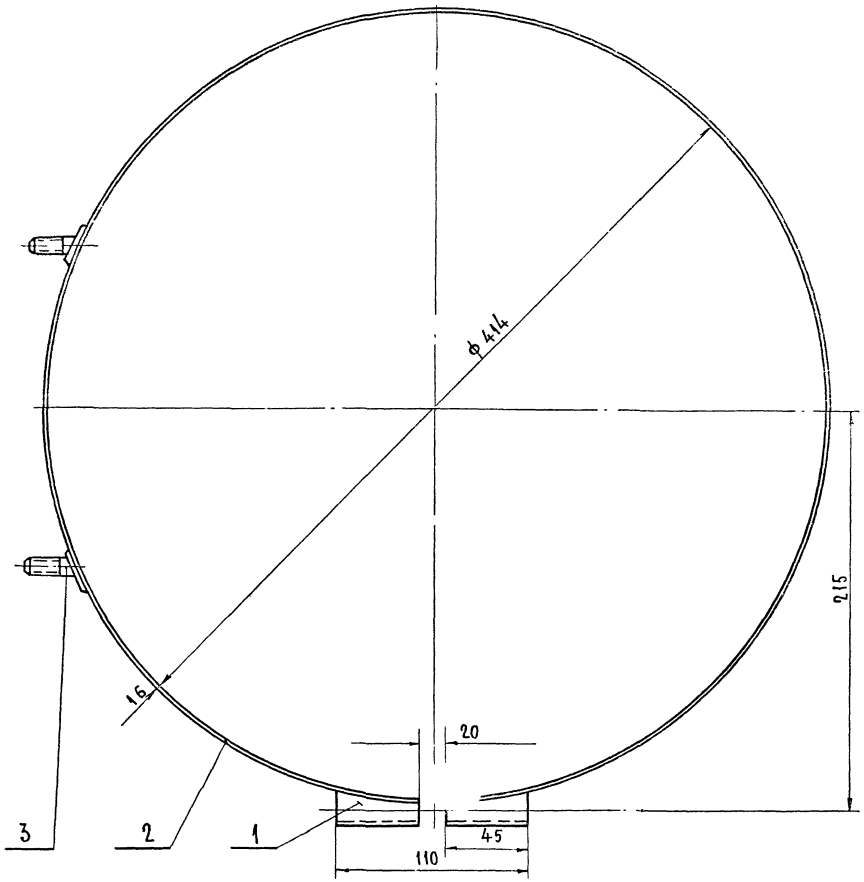

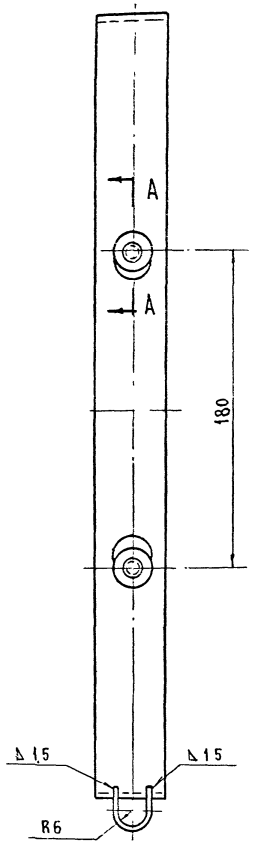

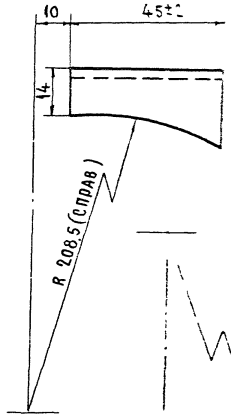

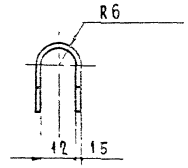

∽ остальное

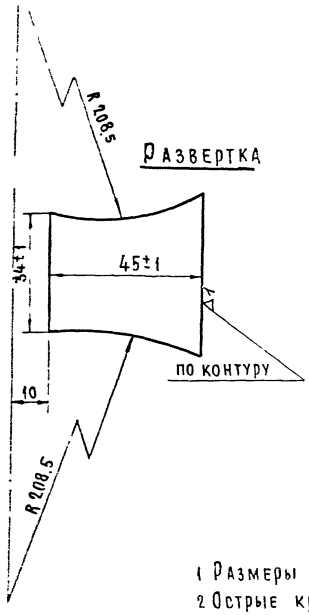

1 Размеры по 7 кл точности
2 Острые кромки притупить

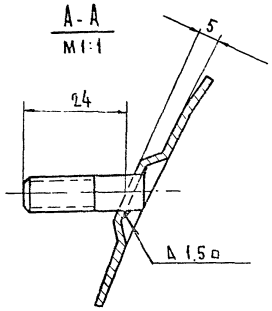

поз	Обозначение	Наименование	Кол	1 шт. (вес в кг)	Общ. (вес в кг)	Материал	Примечан.
3	02. 043	Шпилька	2	0,013	0,026	Ст3 Гост 380-60	
2	02. 042	Обод	1	0,68	0,68	Ст3 Гост 380-60	
1	02 041	Ушко	2	0,02	0,04	Ст.3 Гост 380-60	

Сварку производить электродом
Э-42 Гост 9467-60

		Вес	Материал
МП1 02 041	Ушко	0,02	Лист 3 1,5 Гост 3680-57 / Ст3 Гост 501-58

1969	Изделия заводского изготовления	Мусоропровод МП1 Клапан приемный. Хомут. Детали 02.041	Типовой проект серии 85	Часть 10.7- 1	Лист 25

ЦНИИЭП жилища

Проверил Хрящикова
Нормок Татаринов
Утвердил

Инв N 92961
Взамен

11011-01 26

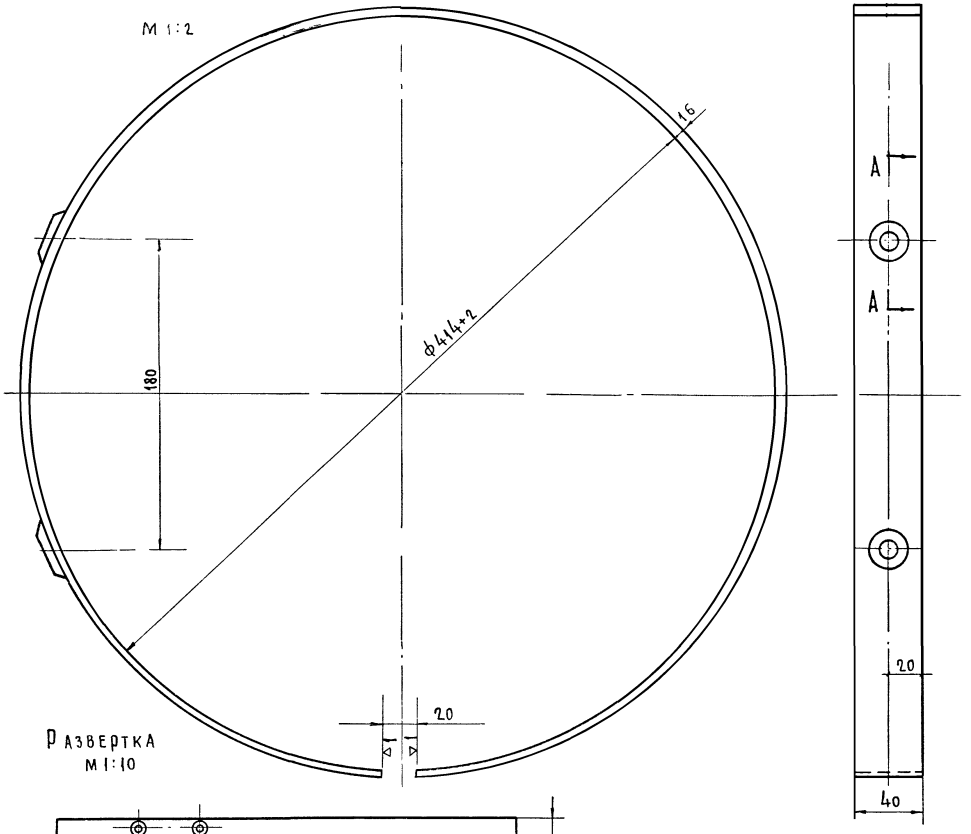

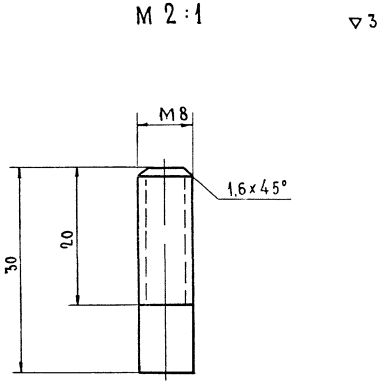

1. Размеры по 7 кл. точности.
2. Острые кромки притупить.

МП1 02.043	Шпилька	Вес	Материал
		0,013	Круг 8 гост 2590-57 / Ст 3 гост 535-58

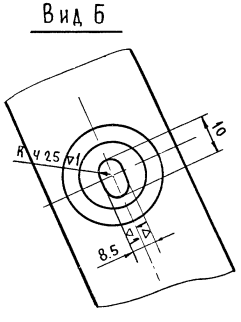

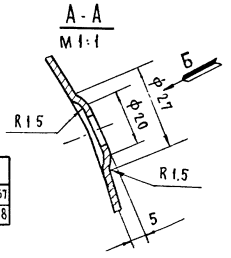

МП1 02 042	Обод	Вес	Материал
		0,68	Лента 1,6×40 гост 6009-57 / Ст.3 гост 535-58

1969	Изделия заводского изготовления	Мусоропровод МП1 02 042, Клапан приемный Хому Детали 02 043	Типовой проект серии 86	Часть 10.7-1	Лист 26

ЦНИИЭП жилища

Разработ Леонова
Руковод Хряшикова
Проверил Хр. кова
Нормок Татаринов
Утвердил

Согласовано
Согласовано
Дата
Инв N
Взамен

11011-01 27

М 1:1

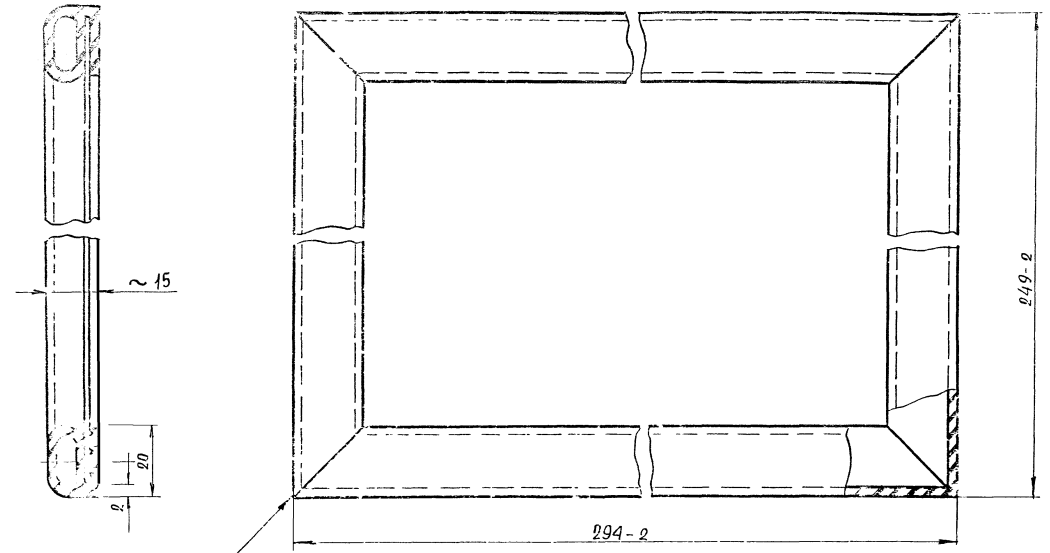

Углы склеить горячим способом (вулканизировать) по всему профилю резины. Выход воздуха из отверстия резины не допускается. Шов склейки должен быть ровным согласно принятого эталона.

МП1 02 004	Уплотнение крышки	Вес	Материал
			Резина (отходы производства)

▽3 остальное

М 1:1

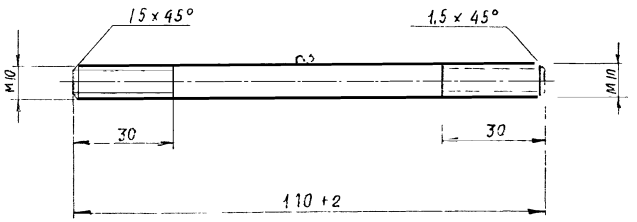

Размеры по 7 кл. точности.

МП1 02 003	Шпилька М10	Вес	Материал
		0,09	Ст3 ГОСТ 380-60

М 2:1

▽4

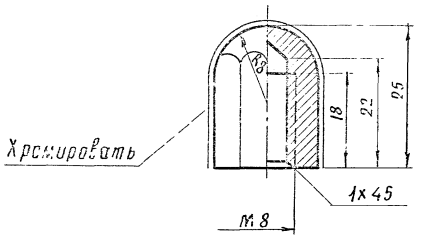

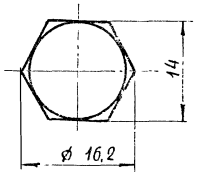

Размеры по 7 кл. точности.

МП1. 02.002	Гайка декоративная	Вес	Материал
		0,025	Ст3 ГОСТ 380-60

М 1:1

▽3 остальное

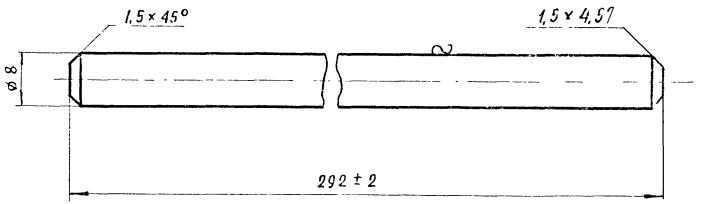

Размеры по 7 кл. точности

МП1. 02. 001	Ось	Вес	Материал
		0,12	Круг ГОСТ 2590-57 / Ст3 ГОСТ 380-60

1969	Изделия заводского изготовления	Мусоропровод МП1 02.001; Клапан приемный. Детали 02.002, 02.003	Типовой проект серии 86	ЧАСТЬ 10.7-1	Лист 27

Взамен | Инв. № подл. | Подпись и дата | Инв. № дубл. | Взам. инв. № | Инв. № подл. | Подпись и дата | Нормоконтр. | Утвердил

Часть	Лист	Формат	Обозначен	Наименование	Куда входит: Обозначен	Куда входит: Кол	Общ кол	Вес	Примечание
	29		МП1 03 000	Мусоропровод	МП1 00 000	1	1	185	
				МП1 бункер					
				приемный					
	30		МП1 03 010	Металлоконструк	МП1 03 000	1	1	135.3	
				ция					
	31		МП1 03 011	Уголок	МП1 03 010	2	2	2,4	
	31		МП1 03 012	Уголок	МП1 03 010	2	2	1,83	
	31		МП1 03 013	Уголок	МП1 03 010	2	2	4 07	
	31		МП1 03 014	Уголок	МП1 03 010	2	2	1,3	
	32		МП1 03 015	Уголок	МП1 03 010	2	2	1,6	
	32		МП1 03 016	Днище	МП1 03 010	1	1	9,0	
	32		МП1 03 017	Обечайка нижняя	МП1 03 010	2	2	3,3	
	32		МП1 03 018	Планка	МП1 03 010	1	1	0,3	
	32		МП1 03 019	Лист	МП1 03 010	1	1	12 7	
	32		МП1 03 021	Лист	МП1 03 010	1	1	3,25	
	33		МП1 03 022	Пластина	МП1 03 010	4	4	0 73	
	33		МП1 03 023	Уголок	МП1 03 010	4	4	8 5	
	33		МП1 03 024	Лист	МП1 03 010	2	2	3,9	
	33		МП1 03 025	Лист	МП1 03 010	1	1	0,8	
	33		МП1 03 026	Лист	МП1 03 010	1	1	2,7	
	33		МП1 03 027	Уголок	МП1 03 010	1	1	2 5	
	33		МП1 03 028	Лист	МП1 03 010	2	2	15,0	
	33		МП1 03 029	Уголок	МП1 03 010	1	1	0,6	
	34		МП1 03 030	Шибер	МП1 03 000	1	1	28,5	
	35		МП1 03 031	Уголок	МП1 03 030	2	2	0 84	
	35		МП1 03 032	Пластина	МП1 03 030	2	2	0 81	
	35		МП1 03 033	Ручка	МП1 03 030	1	1	2 9	
	35		МП1 03 034	Ребро	МП1 03 030	1	1	0,2	
	35		МП1 03 035	Швеллер	МП1 03 030	2	2	7,8	
	35		МП1 03 036	Уголок	МП1 03 030	2	2	1 23	
	35		МП1 03 037	Лист	МП1 03 030	1	1	3,86	

Часть	Лист	Формат	Обозначен	Наименование	Куда входит: Обозначен	Куда входит: Кол	Общ кол	Вес ед	Примеч
	36		МП1 03 040	Опора	МП1 03 000	1	1	11 7	
	36		МП1 03 041	Труба	МП1 03 040	1	1	2,2	
	36		МП1 03 042	Лист опорный	МП1 03 040	1	1	6,72	
	36		МП1 03 043	Обечайка нижняя	МП1 03 040	1	1	2 75	
	37		МП1 03 050	Дверь	МП1 03 000	1	1	9,2	
	37		МП1 03 051	Лист	МП1 03 050	1	1	6.83	
	37		МП1 03 052	Планка	МП1 03 050	1	1	0.08	
				запорная					
	38		МП1 03 053	Уголок	МП1 03 050	2	2	0.42	
	38		МП1 03 054	Ручка	МП1 03 050	1	1	0.15	
	38		МП1 03 055	Шайба	МП1 03 050	1	1	0.002	
	38		МП1 03 056	Уголок	МП1 03 050	2	2	0,5	
				Петля Г-50	МП1 03 050	2	2	0.15	
				ГОСТ 5088-65					
				Заклепка 5х16	МП1 03 050	1	1	0.003	
				ГОСТ 10299-62					

Разработ. Леонова
Руковод. Хрущикова
Проверил
Нормок.
Утвердил Татаринов

Согласовано
Согласовано
Дата
Инв N
Взамен

ЦНИИЭП жилища

1969	Изделия заводского изготовления	Мусоропровод МП1 Сводная спецификация бункера приемного МП1 03.000 Сп	Типовой проект серии 86	Часть 10.7-1	Лист 28

М1:10

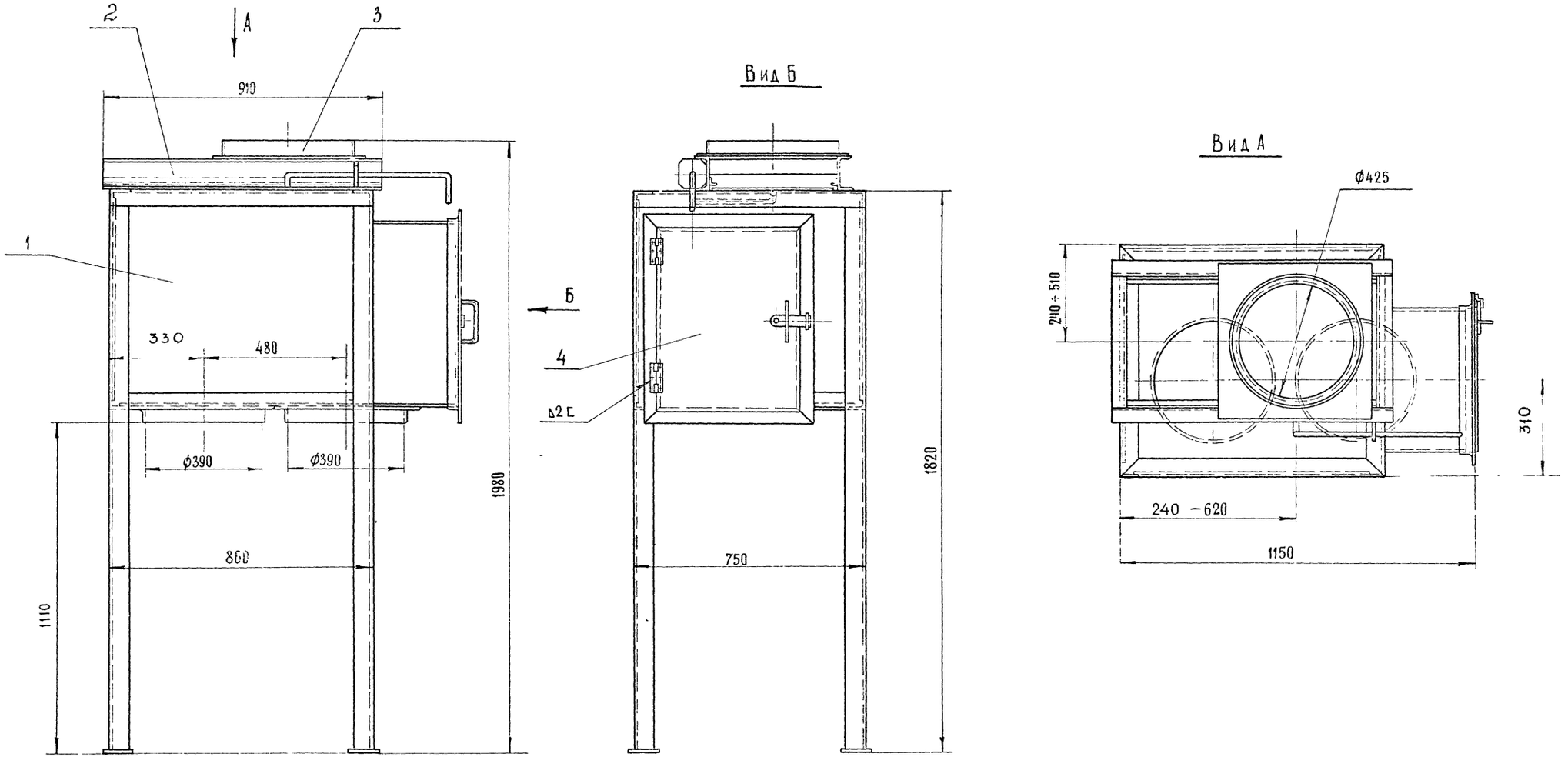

Примечание

Шибер /черт МП1 03 030/ и опора /черт МП1 03. 040/ приварить к металлоконструкции /черт. МП1 03. 010/ по месту при монтаже ствола мусоропровода после его установки

Поз.	Обозначения	Наименование	Кол.	1 шт. (Вес в кг.)	Общ. (Вес в кг.)	Материал	Примечание
6		Общий вес		185			
5							
4	03. 050	Дверь	1	9,2	9,2		
3	03. 040	Опора	1	11,7	11,7		
2	03. 030	Шибер	1	28,5	28,5		
1	03. 010	Металлоконструкция	1	135,3	135,3		

1969	Изделия заводского изготовления	Мусоропровод МП1 Бункер приемный МП1 03 000	Типовой проект серии 86	Часть 10.7- 1	Лист 29

11011-01 29

Инв. № 92965 | Взамен

Проверил | Нормоконтр. | Утвердил | Татаринов

ЖИЛИЩ ПЕЙИНТ

Металлоконструкция МП1. 03.010 М1:10

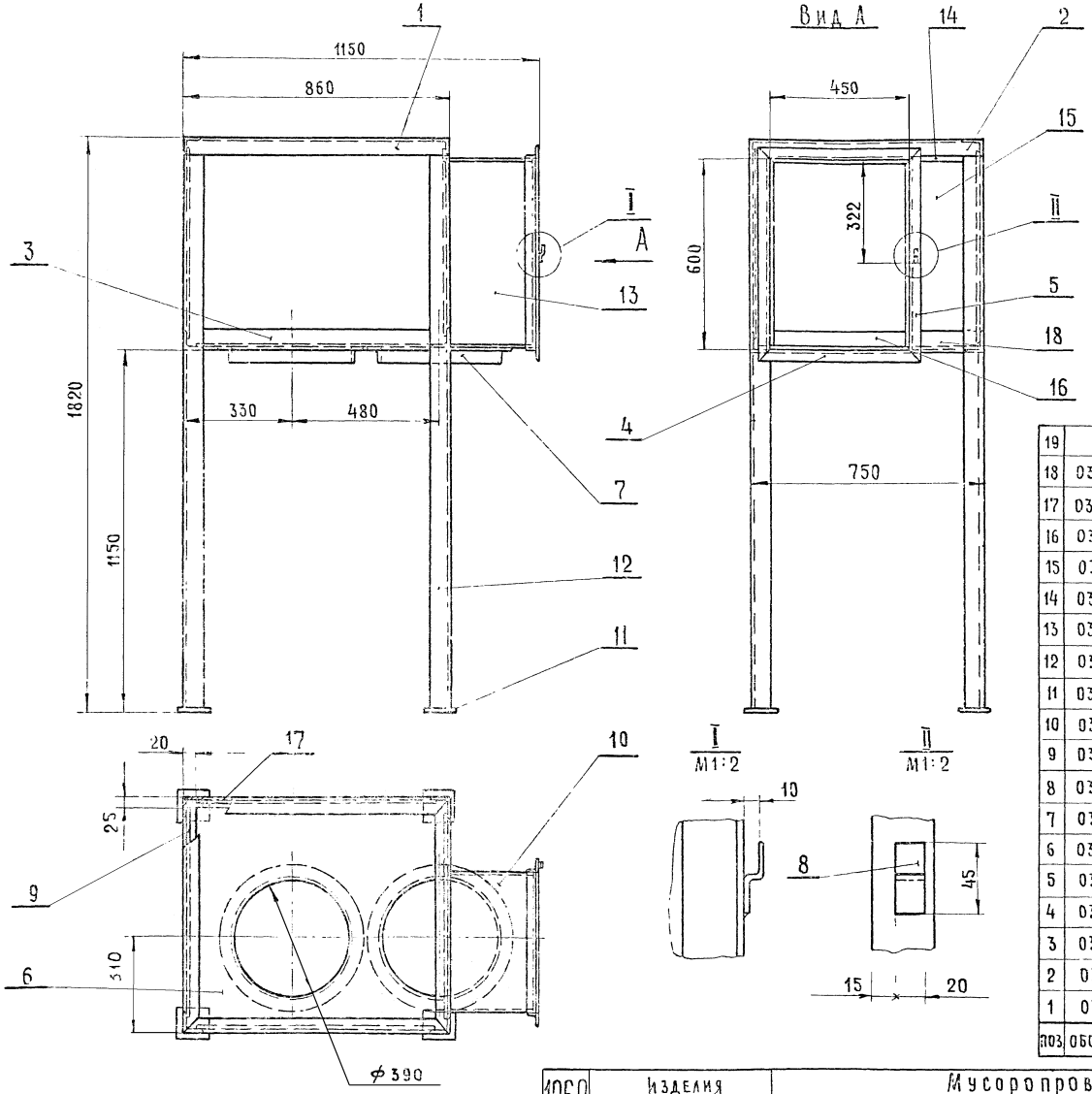

Примечания:

1. Свободные размеры по 7-ому классу точности.
2. Сварку производить электродом Э-42 ГОСТ 9467-60. Высота шва по наименьшей толщине свариваемых деталей

Поз	Обозначен	Наименование	Кол	1шт. Вес в кг	Общ. Вес в кг	Материал	Примеч
19		Общий вес		135,3			
18	03.029	Уголок	1	0,6	0,6	Ст.3 ГОСТ 380-60	
17	03.028	Лист	2	15,0	30,0	Ст.3 ГОСТ 380-60	
16	03.027	Уголок	1	2,5	2,5	Ст.3 ГОСТ 380-60	
15	03.026	Лист	1	2,7	2,7	Ст.3 ГОСТ 380-60	
14	03.025	Лист	1	0,8	0,8	Ст.3 ГОСТ 380-60	
13	03.024	Лист	2	3,9	7,8	Ст.3 ГОСТ 380-60	
12	03.023	Уголок	4	8,5	34	Ст.3 ГОСТ 380-60	
11	03.022	Пластина	4	0,73	2,92	Ст.3 ГОСТ 380-60	
10	03.021	Лист	1	3,25	3,25	Ст.3 ГОСТ 380-60	
9	03.019	Лист	1	12,7	12,7	Ст.3 ГОСТ 380-60	
8	03.018	Планка	1	0,03	0,03	Ст.3 ГОСТ 380-60	
7	03.017	Обечайка нижняя	2	3,3	6,6	Ст.3 ГОСТ 380-60	
6	03.016	Днище	1	9,0	9,0	Ст.3 ГОСТ 380-60	
5	03.015	Уголок	2	1,6	3,2	Ст.3 ГОСТ 380-60	
4	03.014	Уголок	2	1,3	2,6	Ст.3 ГОСТ 380-60	
3	03.013	Уголок	2	4,07	8,14	Ст.3 ГОСТ 380-60	
2	03.012	Уголок	2	1,83	3,66	Ст.3 ГОСТ 380-60	
1	03.011	Уголок	2	2,4	4,8	Ст.3 ГОСТ 380-60	

1969	Изделия заводского изготовления	Мусоропровод МП1 Бункер приемный. Металлоконструкция.	Типовой проект серии 86	Часть 10.7-1	Лист 30

~ остальное

М 1:2

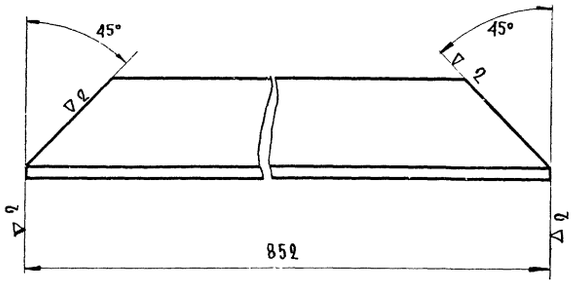

МП1.03.011	Уголок	Вес	Материал
		2,4	Угол 50×50×4 ГОСТ 8509-57 / Ст.3 ГОСТ 535-58

~ остальное

М 1:2

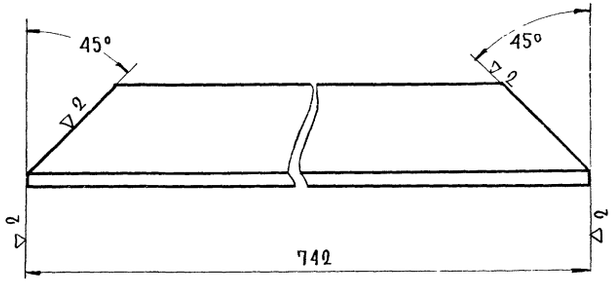

МП1.03.012	Уголок	Вес	Материал
		1,83	Угол 50×50×4 ГОСТ 8509-57 / Ст.3 ГОСТ 535-58

~ остальное

М 1:2

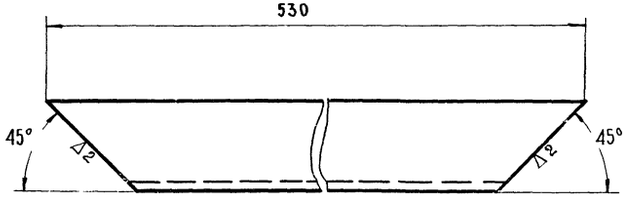

МП1.03.014	Уголок	Вес	Материал
		1,3	Угол 40×40×4 ГОСТ 8509-57 / Ст.3 ГОСТ 500-58

~ остальное

М 1:2

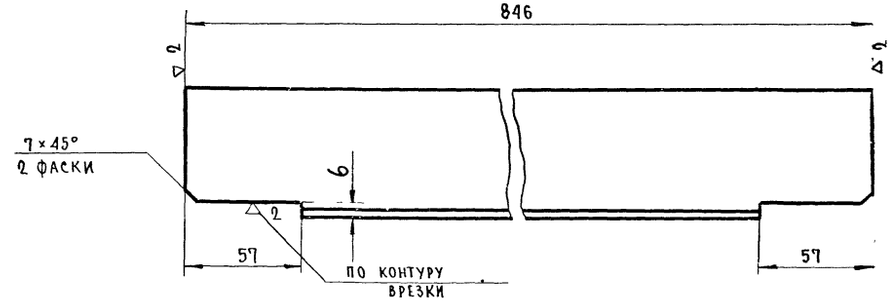

МП1.03.013	Уголок	Вес	Материал
		4,07	Угол 63×63×5 ГОСТ 8509-57 / Ст.3 ГОСТ 535-58

Согласовано

		Дата	Инв. №	Взамен
Разработал	Гинзбург-Плоткинская			
Руководил	Урящиков			
Проверил				
Нормок				
Утвердил	Татаринов			

ЦНИИЭП жилища

1969	Изделия заводского изделия	Мусоропровод МП1. Бункер приемный. Металлоконструкция. Детали 03-011÷03.013	Типовой проект серии 86	Часть 10.7-1	Лист 31

Инв. № подл. | Подпись и дата | Взам. инв. №
Проверил — Катаринов
Н.контр. — Гуляев
Утвердил —

ЦТП и ЖИЛИЩА

2 остальное

М1:2

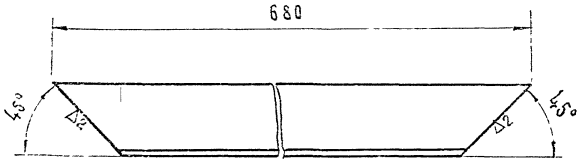

МП1.03.015	Уголок	Вес	Материал
		3.3	Угол 40×40×4 ГОСТ 8509-57 / Ст.3 ГОСТ 535-58

М1:10 2 кругом

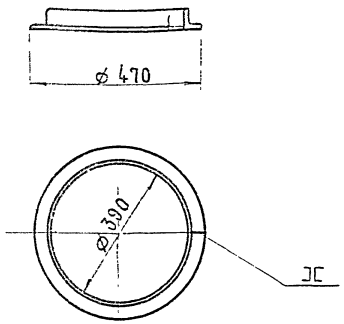

Развернутая длина 1350мм.

МП1.03.017	Обечайка нижняя	Вес	Материал
		3.3	Угол 40×40×4 ГОСТ 8509-57 / Ст.3 ГОСТ 535-58

М1:10 2 остальное

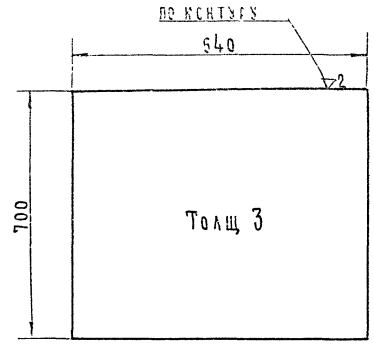

МП1.03.019	Лист	Вес	Материал
		12.7	Лист В3 ГОСТ 3680-57 / Ст.3 ГОСТ 501-58

М1:10 2 остальное

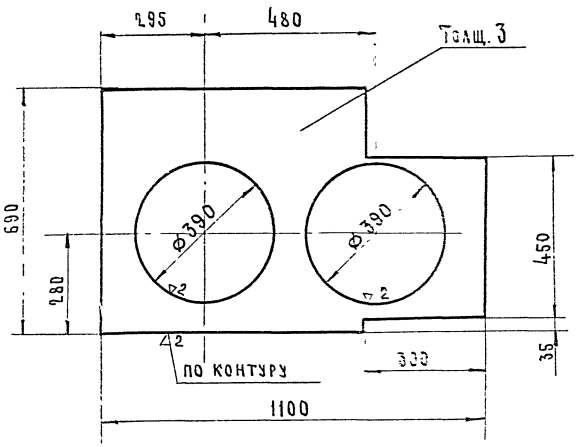

МП1.03.016	Днище	Вес	Материал
		80	Лист В3 ГОСТ 3680-57 / Ст.3 ГОСТ 501-58

М1:1 ▽3 остальное

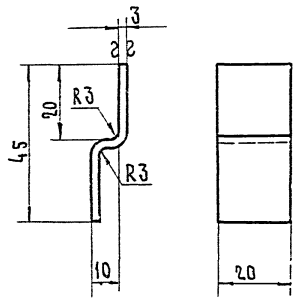

Развернутая длина 52мм.

МП1.03.018	Планка	Вес	Материал
		0.03	Лист В3 ГОСТ 3680-57 / Ст.3 ГОСТ 501-58

2 остальное

М1:5

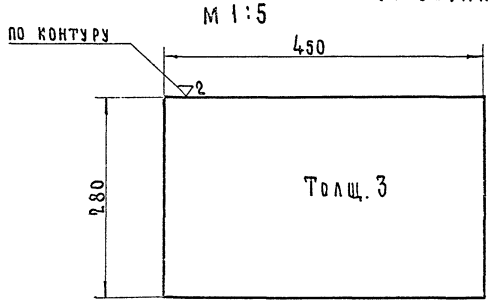

МП1.03.021	Лист	Вес	Материал
		3.25	Лист В3 ГОСТ 3680-57 / Ст.3 ГОСТ 501-58

Изделия заводского изготовления	Мусоропровод МП1. Бункер приемный. Металлоконструкция. Деталировка	03.015 / 03.021	Типовой проект серия 86	Часть 10.7-1	Лист 32

М 1:2 ~ ОСТАЛЬНОЕ

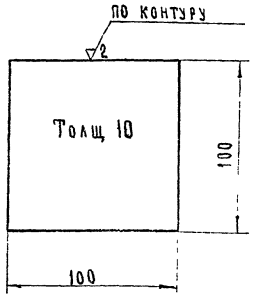

МП1.03.022	Пластина	Вес	Материал
		0,73	Лист 10 ГОСТ 5681-57 Ст.3 ГОСТ 500-58

М 1:2 ~ ОСТАЛЬНОЕ

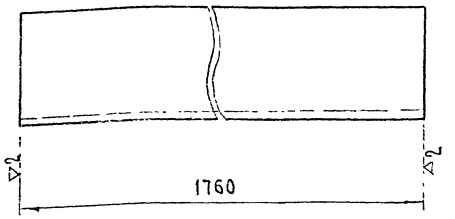

МП1.03.023	Уголок	Вес	Материал
		8,5	Угол 63×63×5 ГОСТ 8509-57 Ст.3 ГОСТ 535-58

М 1:10 ~ ОСТАЛЬНОЕ

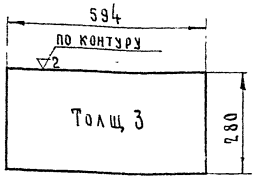

МП1.03.024	Лист	Вес	Материал
		3,9	Лист В3 ГОСТ 3680-57 Ст.3 ГОСТ 501-58

М 1:5 ~ ОСТАЛЬНОЕ

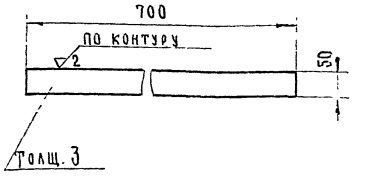

МП1.03.025	Лист	Вес	Материал
		0,8	Лист В3 ГОСТ 3680-57 Ст.3 ГОСТ 501-58

М 1:5 ~ ОСТАЛЬНОЕ

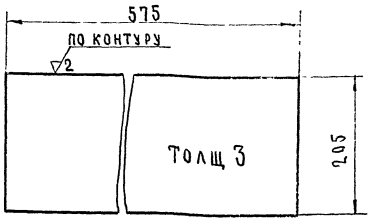

МП1.03.026	Лист	Вес	Материал
		2,7	Лист В3 ГОСТ 3680-57 Ст.3 ГОСТ 501-58

М 1:2 ~ ОСТАЛЬНОЕ

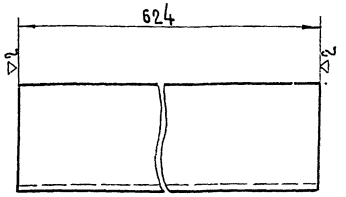

МП1.03.027	Уголок	Вес	Материал
		2,5	Угол 63×63×5 ГОСТ 8509-57 Ст.3 ГОСТ 535-58

М 1:10 ~ ОСТАЛЬНОЕ

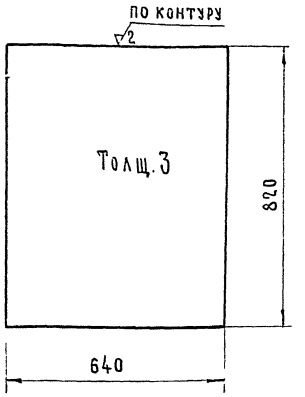

МП1.03.028	Лист	Вес	Материал
		15,0	Лист В3 ГОСТ 3680-57 Ст.3 ГОСТ 501-58

М 1:2 ~ ОСТАЛЬНОЕ

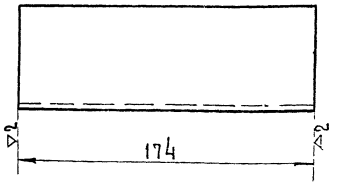

МП1.03.029	Уголок	Вес	Материал
		0,6	Угол 63×63×5 ГОСТ 8509-57 Ст.3 ГОСТ 535-58

Взамен

Инв. № подл. | Подпись и дата | Инв. № дубл. | Взам. инв. №

Утверждена Госстроем СССР Протокол № 2 от 1969 г.

1969	Изделия заводского изготовления	Мусоропровод МП1. Бункер приемный. Металлоконструкция. Детали 03.022÷03.024	Типовой проект серии 86	Часть 10.7-1	Лист 33

Шибер МП1 03.030 м 1:5

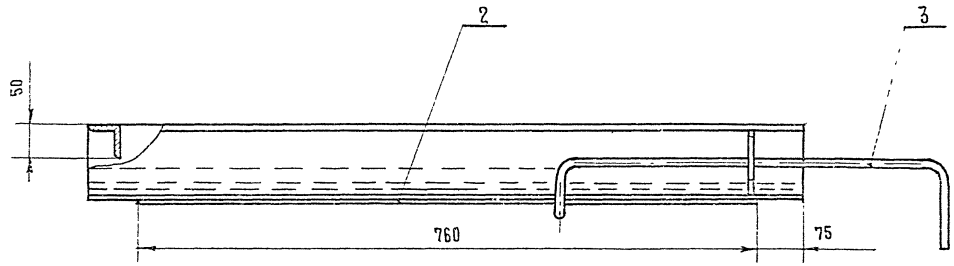

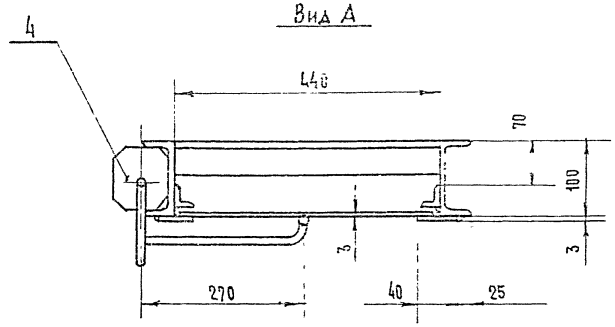

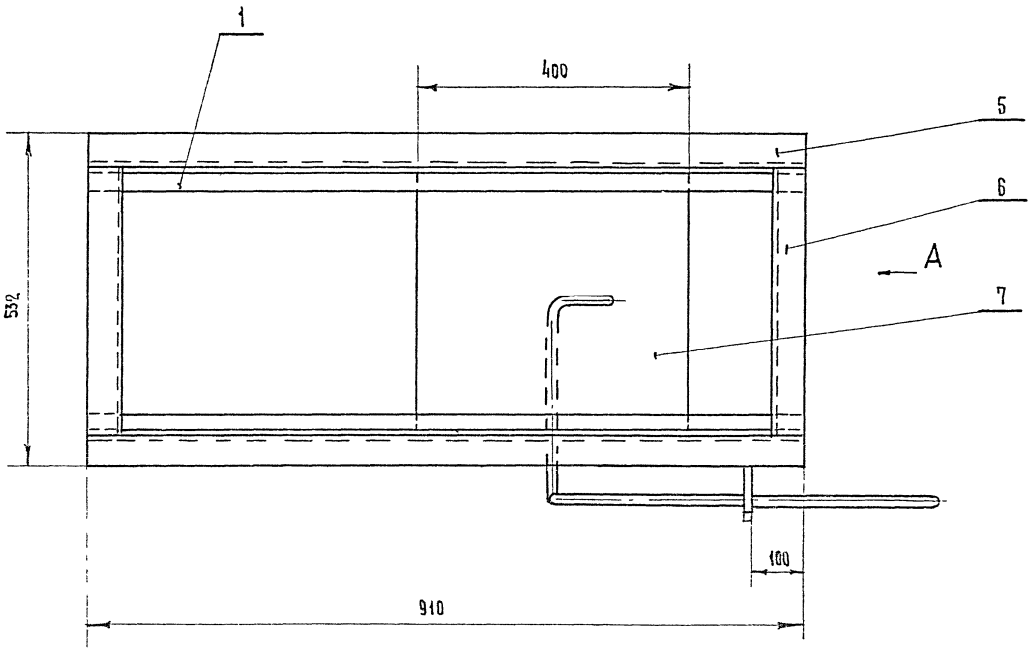

Примечания:

1. Свободные размеры по 7-ому классу точности.
2. Сварку производить электродом Э-42 ГОСТ 9467-60. Высота шва по наименьшей толщине свариваемых деталей.

Поз	Обозначение	Наименование	Кол	1 шт.	Общ.	Материал	Примечание
9		Общий вес		28.5			
8							
7	03 037	Лист	1	3.86	3.86	Ст. 3 ГОСТ 380-60	
6	03 036	Уголок	2	1.28	2.55	Ст. 3 ГОСТ 380-60	
5	03 035	Швеллер	2	7.8	15.5	Ст. 3 ГОСТ 380-60	
4	03 034	Ребро	1	0.2	0.2	Ст. 3 ГОСТ 380-60	
3	03 033	Ручка	1	2.9	2.9	Ст. 3 ГОСТ 380-60	
2	03 032	Пластина	2	0.81	1.62	Ст. 3 ГОСТ 380-60	
1	03 031	Уголок	2	0.84	1.68	Ст. 3 ГОСТ 380-60	

1969	Изделия заводского изготовления	Мусоропровод МП1 Бункер приемный. Шибер.	Типовой проект серия 86	Часть 10.7-1	Лист 34

ЦНИИЭП жилища

Руковод. Проверил. Нормок. Утвердил. Хрящикова Татаринов

Согласовано

Согласовано

Дата инв. № 98970

11011-01 35

Согласовано

Разработал Рукавод. Проверил Нормок Утвердил

Инв.№ подл. | Подпись и дата | Взам.инв.№

М 1:5 ∇ остальное

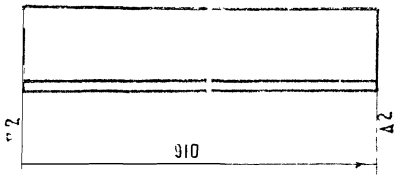

Мп1 03 031	Уголок	Вес	Материал
		0.84	Угол 20×20×3 ГОСТ 8509-57 / Ст.3 ГОСТ 535-58

М 1:1 ∇ остальное

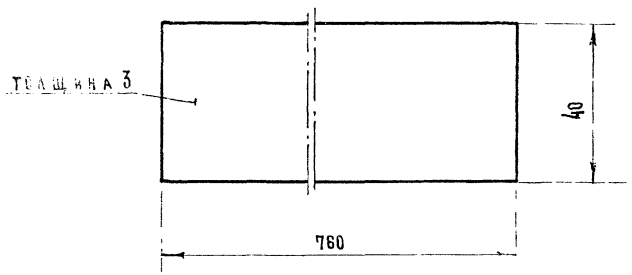

Мп1 03 032	Пластина	Вес	Материал
		0.81	Лист В3 ГОСТ 3680-57 / Ст.3 ГОСТ 501-58

М 1:2 ∇ остальное

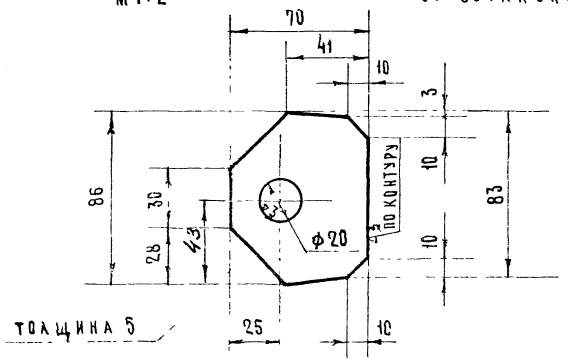

Мп1 03 034	Ребро	Вес	Материал
		0.2	Лист В5 ГОСТ 3680-57 / Ст.3 ГОСТ 501-58

М 1:5 ∇ остальное

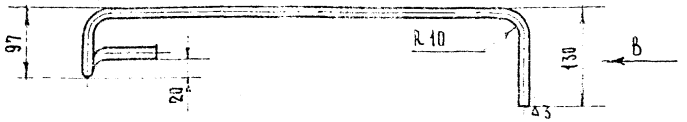

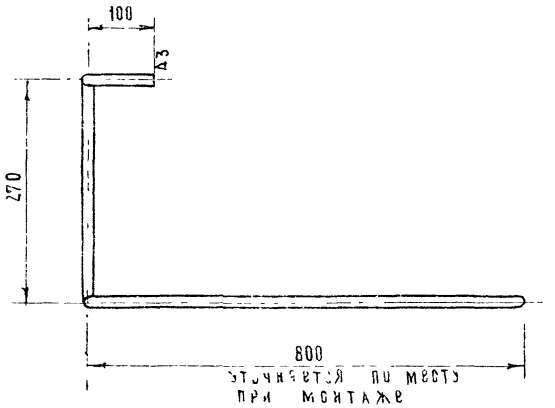

Вид В

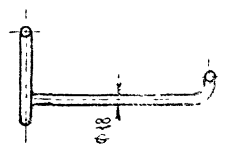

Длина в развернутом виде 1915мм

Мп1 03 033	Ручка	Вес	Материал
		2.9	Круг 18 ГОСТ 2590-57 / Ст.3 ГОСТ 535-58

М 1:5 ∇ остальное

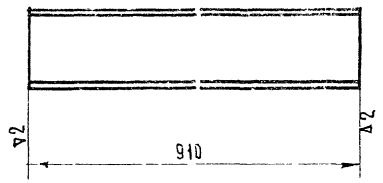

Мп1 03 035	Швеллер	Вес	Материал
		7.8	Швеллер 10 ГОСТ 8240-56 / Ст.3 ГОСТ 535-58

М 1:2 ∇ остальное

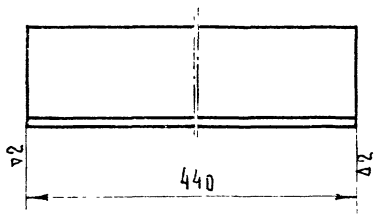

Мп1 03 036	Уголок	Вес	Материал
		1.28	Угол 50×50×4 ГОСТ 8509-57 / Ст.3 ГОСТ 535-58

по контуру М 1:10 ∇ остальное

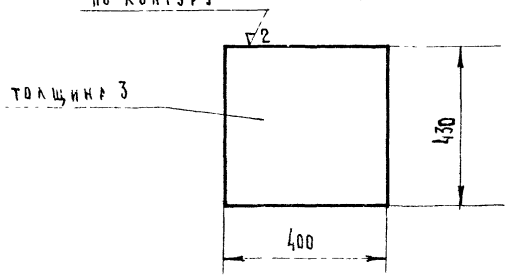

Мп1 03 037	Лист	Вес	Материал
		3.86	Лист В3 ГОСТ 3680-57 / Ст.3 ГОСТ 501-58

Опора МП1 03.040 М 1:5

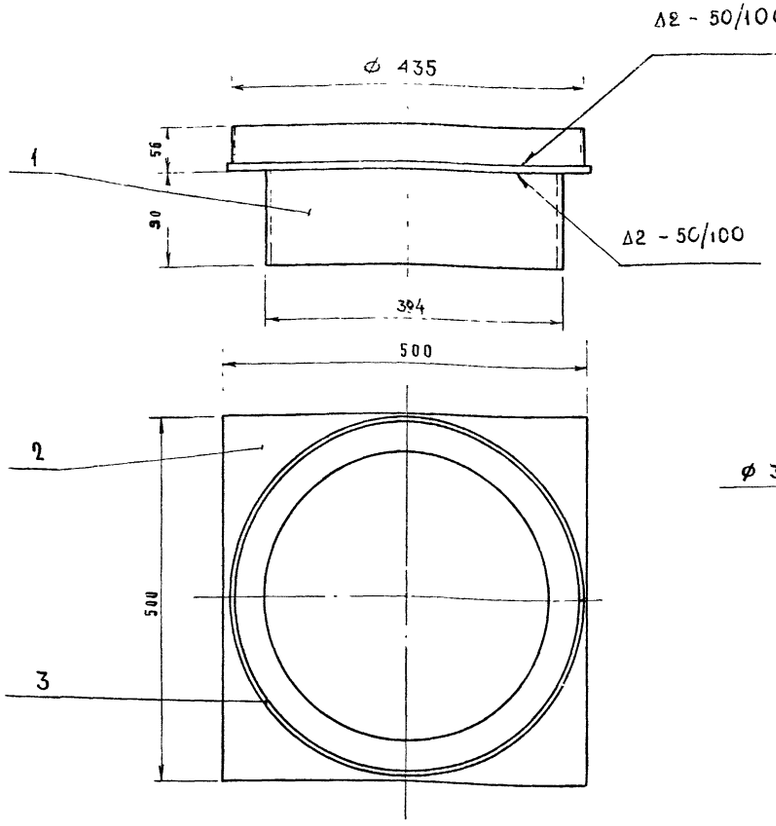

М 1:5

~ остальное

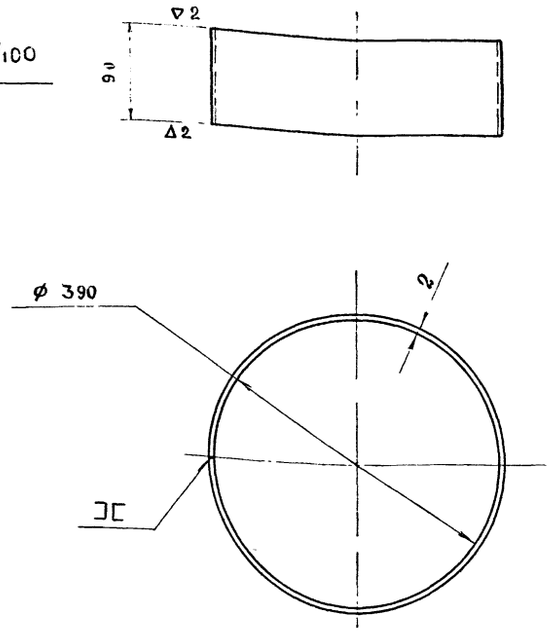

М 1:5

~ остальное

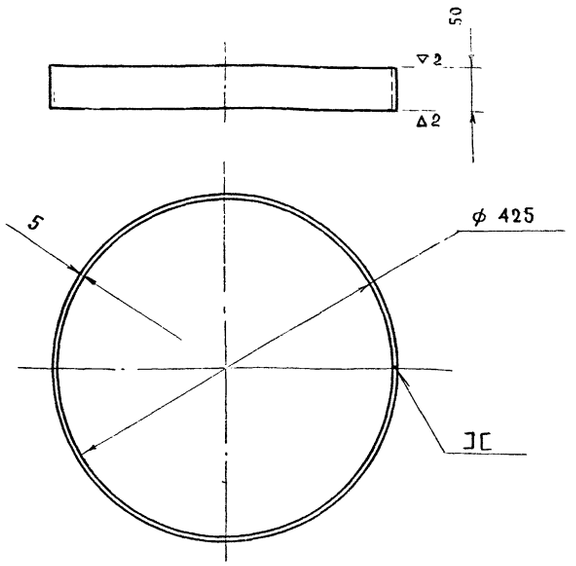

Длина в развернутом виде 1350 мм

МП1 03.043	Обечайка нижняя	Вес	Материал
		2.76	Лист В5 ГОСТ 3680-57 / Ст.3 ГОСТ 500-58

М 1:10

~ остальное

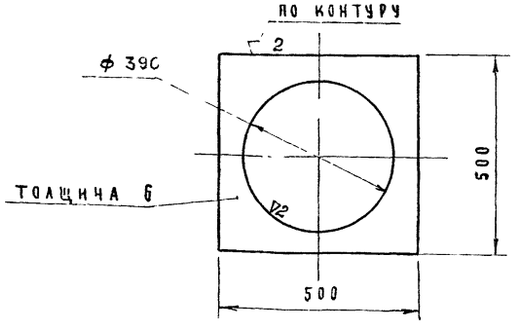

МП1 03 042	Лист опорный	Вес	Материал
		6.72	Лист В6 ГОСТ 3680-57 / Ст.3 ГОСТ 500-58

Длина в развернутом виде 1231 мм

МП1 03.041	Труба	Вес	Материал
		2.2	Лист В2 ГОСТ 3680-57 / Ст.3 ГОСТ 501-58

Примечания

1. Свободные размеры по 7 кл точности
2. Сварку производить электродом Э-42 ГОСТ 9467-60

Высота шва по наименьшей толщине свариваемых деталей

Поз	Обозначение	Наименование	Кол	1 шт.	Общ.	Материал	Примечан.
		Общий вес		11.7			
3	03.043	Обечайка нижняя	1	2.76	2.76	Ст. 3 ГОСТ 380-60	
2	03.042	Лист опорный	1	6.72	6.72	Ст. 3 ГОСТ 380-60	
1	03.041	Труба	1	2.2	2.2	Ст.3 ГОСТ 380-60	

Вес в кг.

1969	Изделия заводского изготовления	Мусоропровод МП1. Бункер приемный. Опора. Детали 03.041 ÷ 03.043	Типовой проект серии 86	Часть 10.7-1	Лист 36

Дверь МП1. 03.050 М1:5

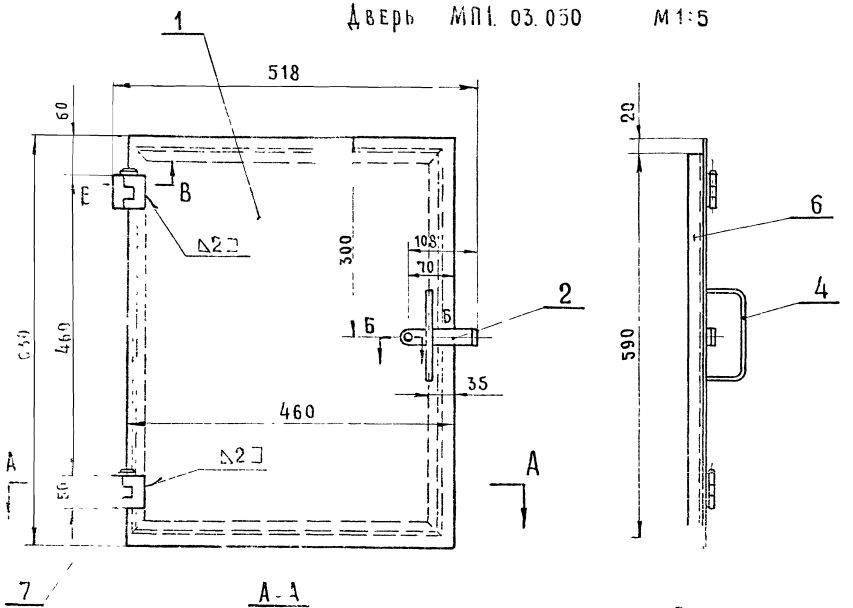

А-А

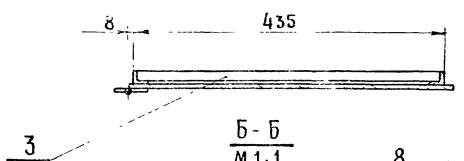

Б-Б
М1:1

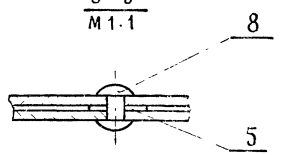

В-В
М1:1

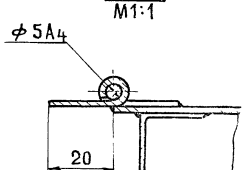

М1:1

▽2 ОСТАЛЬНОЕ

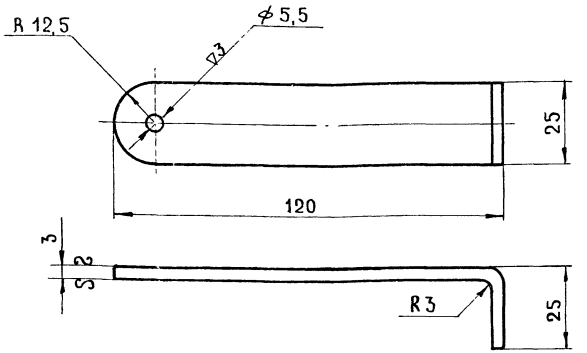

Длина в развернутом виде 140 мм

Острые кромки притупить

МП1 03 052	Лист	Вес	Материал
		0,08	Лист В3 ГОСТ 3680 57 / Ст.3 ГОСТ 501-58

Примечания.

1 Свободные размеры по 7-ому классу точности

2 Сварку производить электродом Э-42 ГОСТ 9467-60

Высота шва по наименьшей толщине свариваемых деталей

М1:5 ∼ ОСТАЛЬНОЕ

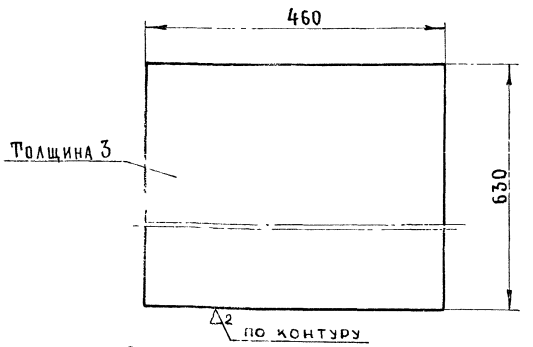

Острые кромки притупить

МП1 03.051	Лист	Вес	Материал
		6 83	Лист В3 ГОСТ 3680-57 / Ст 3 ГОСТ 501-58

Поз	Обозначение	Наименование	Кол	Вес 1шт	Вес 1 кг	Материал	
9		Общий вес		9,2			
8		Заклепка 5х16 ГОСТ 10299-62	1	0,003	0,003		
7		Петля Г-50 ГОСТ 5088-65	2	0,15	0.30		
6	03 0.56	Уголок	2	0.5	1.0	Ст 3 ГОСТ 380-60	
5	03. 0.55	Шайба	1	0.002	0.002	Ст 3 ГОСТ 380-60	
4	03. 0.54	Ручка	1	0,15	0,15	Ст 3 ГОСТ 380-60	
3	03. 0.53	Уголок	2	0,42	0,84	Ст 3 ГОСТ 380-60	
2	03. 0.52	Планка запорная	1	0,08	0,08	Ст.3 ГОСТ 380-60	
1	03. 0.51	Лист	1	6,83	6 83	Ст.3 ГОСТ 380-60	

1969	Изделия заводского изготовления	Мусоропровод МП1 Бункер приемный Дверь Детали 03.051, 03 052	Типовой проект серии 86	Часть 10.7-1	Лист 37

Нормок Утвердил Татаринов

11011-01 38

М 1:1 ∾ остальное

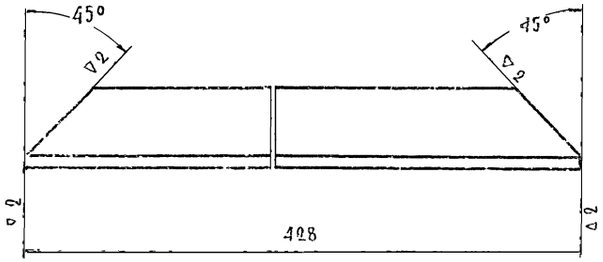

МП1. 03.053	Уголок	Вес	Материал
		0,42	Угол 20×20×3 ГОСТ 8509-57 / Ст.3 ГОСТ 535-58

М 1:1 ∾ остальное

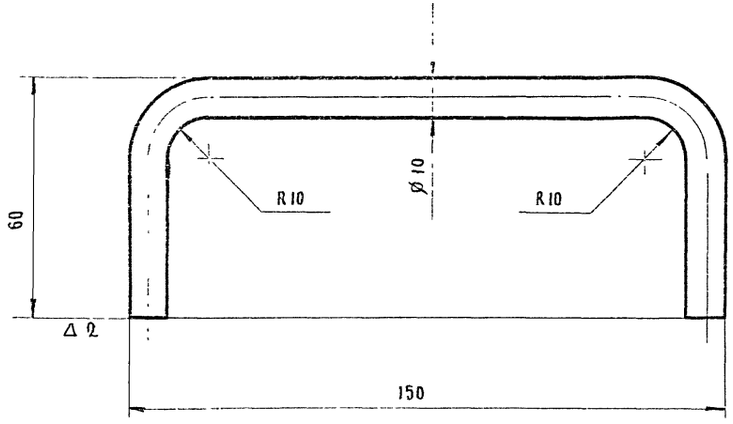

Длина в развернутом виде 238 мм.

МП1. 03.054	Ручка	Вес	Материал
		0,15	Круг 10 ГОСТ 2590-57 / Ст.3 ГОСТ 535-58

М 1:1 ∇3

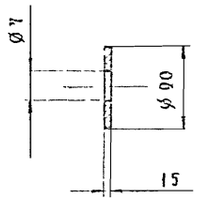

МП1. 03.055	Шайба	Вес	Материал
		0.002	Ст.3 ГОСТ 380-60

М 1:1 ∾ остальное

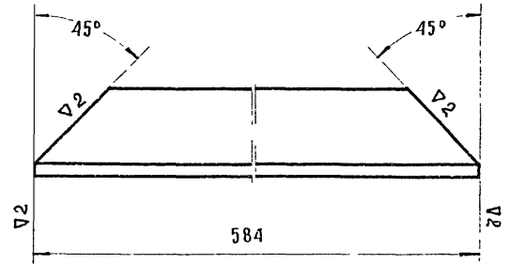

МП1. 03.056	Уголок	Вес	Материал
		0,5	Угол 20×20×3 ГОСТ 8509-57 / Ст.3 ГОСТ 535-58

1969	Изделия заводского изготовления	Мусоропровод МП1. Бункер приемный. Дверь. Детали. 03.053 ÷ 03.056	Типовой проект серии 86	Часть 10.7-1

ЦНИИЭП жилища

Руководит. Проверил. Нормок. Утвердил. Хрящикова. Татаринов. Согласовано. Согласовано. Взамен.

Часть	Лист	Формат	Обозначен.	Наименование	Куда входит: Обозначен	Куда входит: Кол	Общ. кол.	Вес ед.	Примечание
	40		МП1.04.000	Мусоропровод	МП1.00.000	1	1	188	
				МП1 Бункер					
				приемный					
	41		МП1.04.010	Металлоконструкция	МП1.04.00	1	1	138,5	
	42		МП1.04.011	Уголок	МП1.04.010	2	2	4,1	
	42		МП1.04.012	Уголок	МП1.04.010	2	2	3,54	
	42		МП1.04.013	Днище	МП1.04.010	1	1	12,8	
	42		МП1.04.014	Лист	МП1.04.010	1	1	15,9	
	42		МП1.04.015	Лист	МП1.04.010	1	1	0,95	
	43		МП1.04.016	Лист	МП1.04.010	2	2	1,3	
	43		МП1.04.017	Лист	МП1.04.010	1	1	1,2	
	43		МП1.04.018	Лист	МП1.04.010	1	1	7,9	
	43		МП1.04.019	Уголок	МП1.04.010	1	1	4,7	
	43		МП1.04.021	Лист	МП1.04.010	2	2	10,8	
	43		МП1.04.022	Уголок	МП1.04.010	1	1	2.5	
	31		МП1.03.012	Уголок	МП1.04.010	2	2	1.83	
	31		МП1.03.014	Уголок	МП1.04.010	2	2	1,3	
	32		МП1.03.015	Уголок	МП1.04.010	2	2	1,6	
	32		МП1.03.017	Обечайка нижняя	МП1.04.010	2	2	3,3	
	32		МП1.03.018	Планка	МП1.04.010	1	1	0.03	
	33		МП1.03.022	Пластина	МП1.04.010	4	4	0.73	
	33		МП1.03.023	Уголок	МП1.04.010	4	4	8.5	
	34		МП1.03.030	Шибер	МП1.04.000	1	1	28,5	
	35		МП1.03.031	Уголок	МП1.03.030	2	2	0,84	
	35		МП1.03.032	Пластина	МП1.03.030	2	2	0.81	
	35		МП1.03.033	Ручка	МП1.03.030	1	1	2,9	
	35		МП1.03.034	Ребро	МП1.03.030	1	1	0,2	
	35		МП1.03.035	Швеллер	МП1.03.030	2	2	7,8	
	35		МП1.03.036	Уголок	МП1.03.030	2	2	1,28	
	35		МП1.03.037	Лист	МП1.03.030	1	1	3.86	

Часть	Лист	Формат	Обозначен	Наименование	Куда входит: Обозначен	Куда входит: Кол.	Общ. кол.	Вес ед.	Примечание
	36		МП1.03.040	Опора	МП1.04.000	1	1	11.7	
	36		МП1.03.041	Труба	МП1.03.040	1	1	2,2	
	36		МП1.03.042	Лист опорный	МП1.03.040	1	1	6.72	
	36		МП1.03.043	Обечайка нижняя	МП1.03.040	1	1	2.76	
	37		МП1.03.050	Дверь	МП1.04.000	1	1	9.2	
	37		МП1.03.051	Лист	МП1.03.050	1	1	6.83	
	37		МП1.03.052	Планка запорная	МП1.03.050	1	1	0.08	
	38		МП1.03.053	Уголок	МП1.03.050	2	2	0.42	
	38		МП1.03.054	Ручка	МП1.03.050	1	1	0.15	
	38		МП1.03.055	Шайба	МП1.03.050	1	1	0.002	
	38		МП1.03.056	Уголок	МП1.03.050	2	2	0.5	
				Петля Г-50	МП1.03.050	2	2	0.15	
				ГОСТ 5088-65					
				Заклепка	МП1.03.050	1	1	0.003	
				5×16 ГОСТ 10299-62					

1969	Изделия заводского изготовления	Мусоропровод МП1 Сводная спецификация бункера приемного МП1 04.000 Сп	Типовой проект серии 86	Часть 10.7-1	Лист 39

11011-01 40

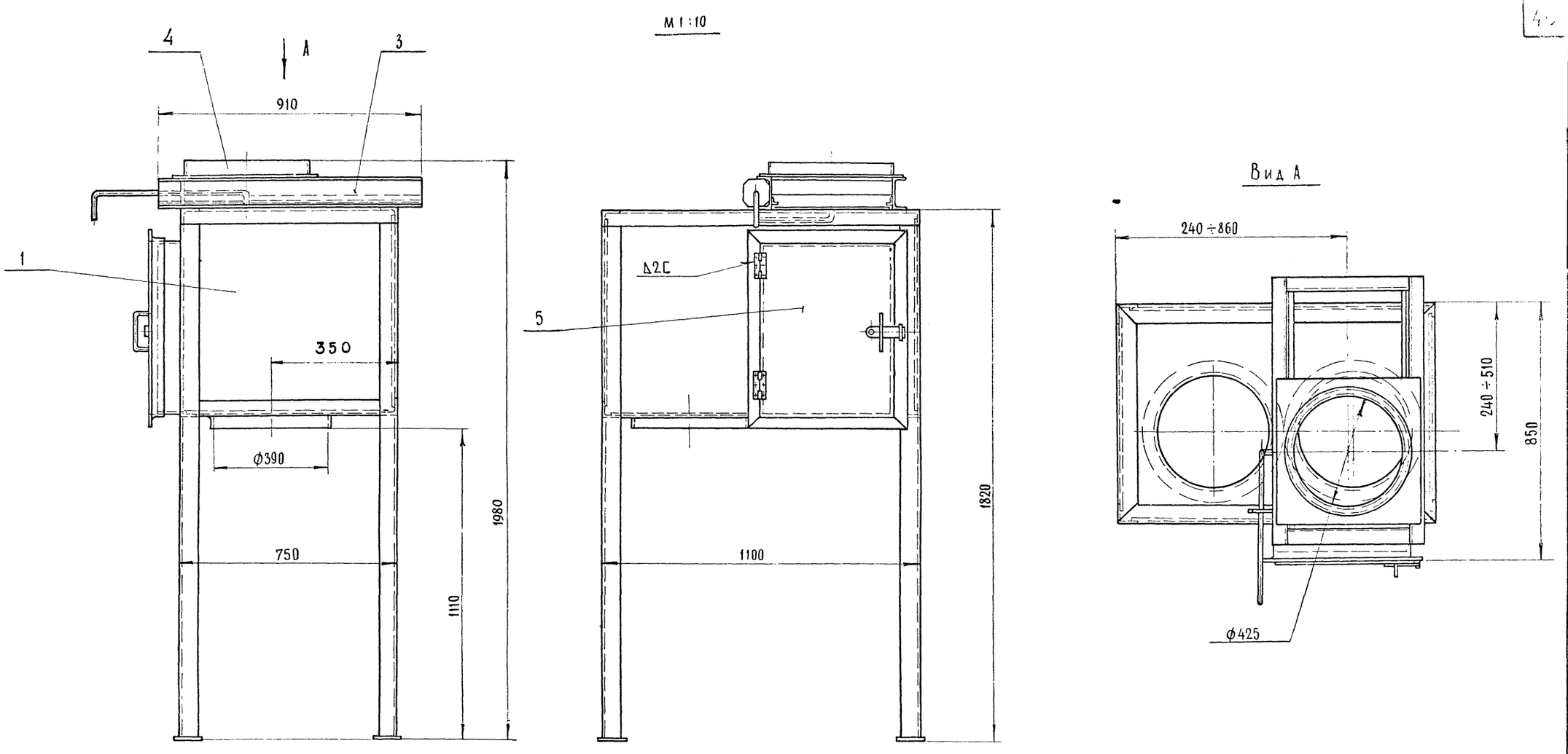

Примечание

Шибер /черт. МП1 03 030/ и опора /черт. МП1 03. 040/ приварить к металлоконструкции /черт. МП1 04.010/ по месту при монтаже ствола мусоропровода после его установки.

Поз	Обозначение	Наименование	Кол.	Вес в кг. 1шт.	Вес в кг. Общ.	Материал	Примечание
6		Общий вес		188,0			
5	03. 050	Дверь	1	9,2	9,2		
4	03. 040	Опора	1	11,7	11,7		
3	03. 030	Шибер	1	28,5	28,5		
2							
1	04. 010	Металлоконструкция	1	138,5	138,5		

1969	Изделия заводского изготовления	Мусоропровод МП1 Приемный бункер МП1 04.000	Типовой проект серии 86	Часть 10.7- 1	Лист 40

ЦНИИЭП жилища

Разработ. Леонова
Руковод. Хрящикова
Проверил
Нормоконт.
Утвердил Татаринов

Согласовано
Согласовано
Дата
Инв.№ 92976
Взамен

11011-01 41

Металлоконструкция МП1 04010 М1:10

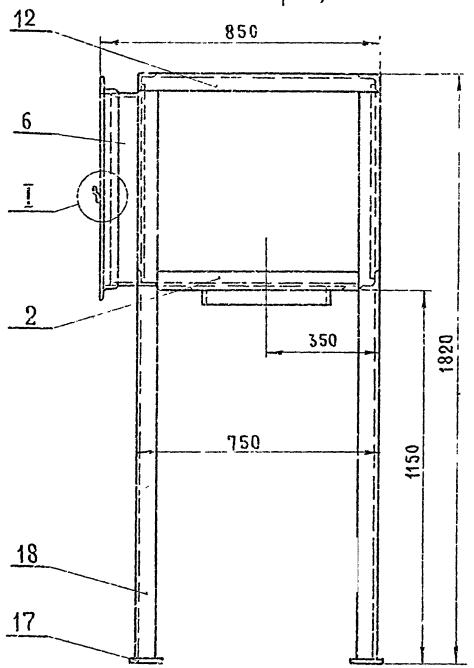

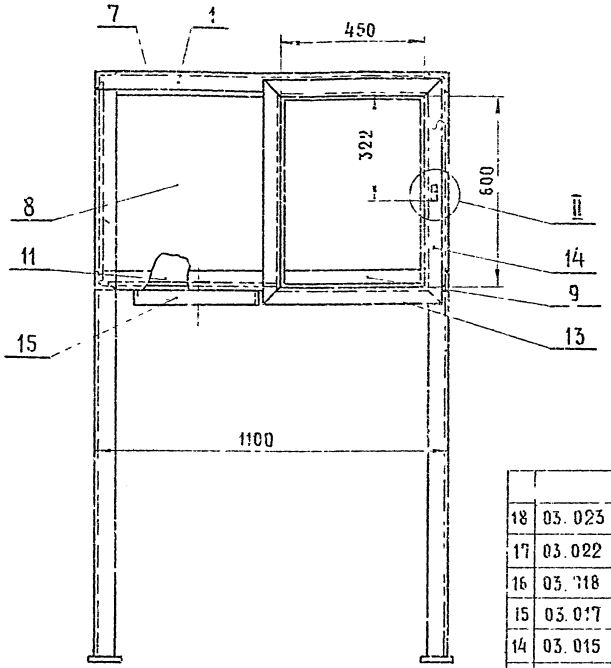

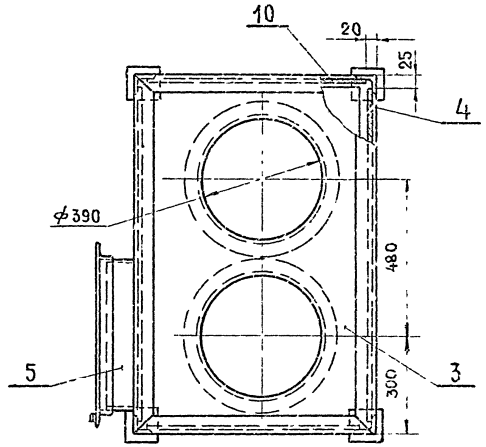

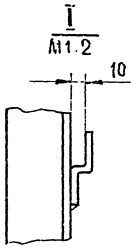

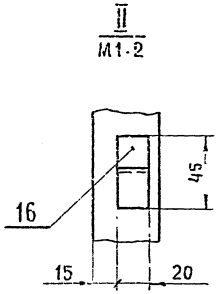

Примечания:

1. Свободные размеры по 7-ому классу точности.
2. Сварку производить электродом Э-42 ГОСТ 9467-60. Высота шва по наименьшей толщине свариваемых деталей.

		Общий вес		1335			
18	03.023	Уголок	4	8.5	34,0	Ст.3 ГОСТ 380-60	
17	03.022	Пластина	4	0.73	2,92	Ст.3 ГОСТ 380-60	
16	03.018	Планка	1	0.03	0.03	Ст.3 ГОСТ 380-60	
15	03.017	Обечайка нижняя	2	3,3	6,6	Ст.3 ГОСТ 380-60	
14	03.015	Уголок	2	1,6	3,2	Ст.3 ГОСТ 380-60	
13	03.014	Уголок	2	1,3	2,6	Ст.3 ГОСТ 380-60	
12	03.012	Уголок	2	1.83	3.66	Ст.3 ГОСТ 380-60	
11	04.022	Уголок	1	2,5	2.5	Ст.3 ГОСТ 380-60	
10	04.021	Лист	2	10,8	21,5	Ст.3 ГОСТ 380-60	
9	04.019	Уголок	1	4.7	4,7	Ст.3 ГОСТ 380-60	
8	04.018	Лист	1	7.9	7.9	Ст.3 ГОСТ 380-60	
7	04.017	Лист	1	1.2	1,2	Ст.3 ГОСТ 380-60	
6	04.016	Лист	2	1.3	2,6	Ст.3 ГОСТ 380-60	
5	04.015	Лист	1	0.95	0,95	Ст.3 ГОСТ 380-60	
4	04.014	Лист	1	15,9	15.9	Ст.3 ГОСТ 380-60	
3	04.013	Днище	1	12,8	12,8	Ст.3 ГОСТ 380-60	
2	04.012	Уголок	2	3.54	7,08	Ст.3 ГОСТ 380-60	
1	04.011	Уголок	2	4,1	8,2	Ст.3 ГОСТ 380 60	
Поз.	Обозначен	Наименование	Кол	1 шт Вес в кг	Общ	Материал	Примеч.

1969	Изделия заводского изготовления	Мусоропровод МП1 Бункер приемный Металлоконструкция	Типовой проект серии 86	Часть 107-1	Лист 41

11011-01 42

Утвердил Татаринов

М1:2 ~ ОСТАЛЬНОЕ

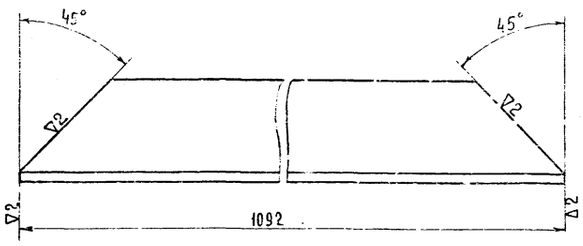

МП1.04.011	Уголок	Вес	Материал
		4.1	Угол 50×50×4 ГОСТ 8509-57 / Ст.3 ГОСТ 535-58

М1:2 ∽ ОСТАЛЬНОЕ

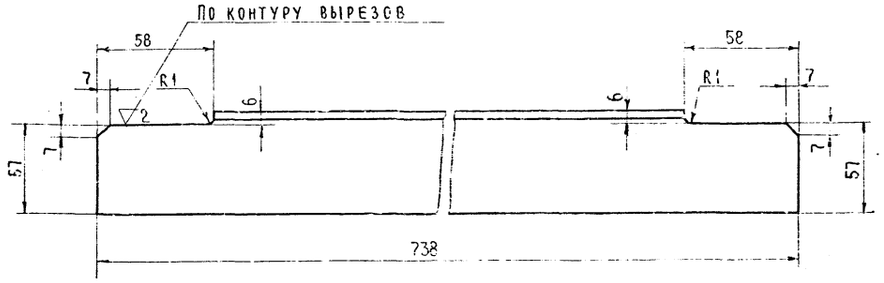

МП1.04.012	Уголок	Вес	Материал
		3.54	Угол 63×63×5 ГОСТ 8509-57 / Ст.3 ГОСТ 535-58

М1:10 ∽ ОСТАЛЬНОЕ

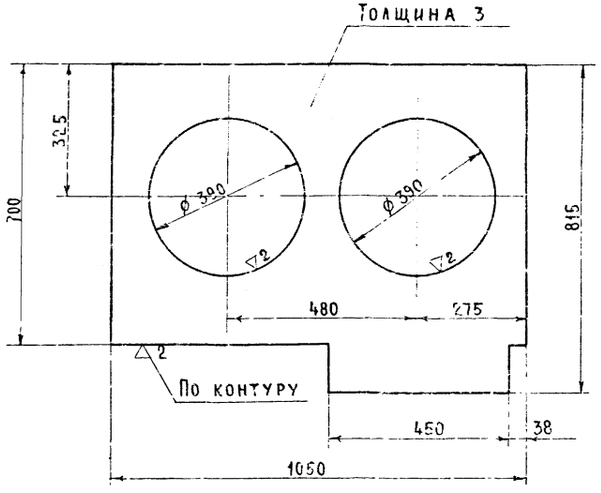

МП1.04.013	Днище	Вес	Материал
		12,8	Лист В3 ГОСТ 3680-57 / Ст.3 ГОСТ 501-58

М1:5 ∽ ОСТАЛЬНОЕ

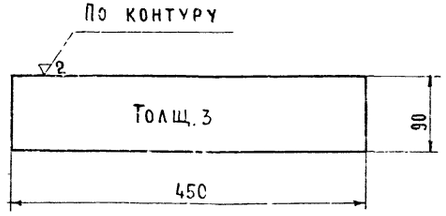

МП1.04.015	Лист	Вес	Материал
		0.95	Лист В3 ГОСТ 3680-57 / Ст.3 ГОСТ 501-58

М1:10 ∽ ОСТАЛЬНОЕ

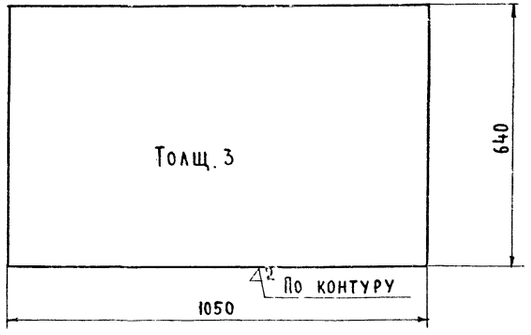

МП1.04.014	Лист	Вес	Материал
		15.9	Лист В3 ГОСТ 3680-57 / Ст.3 ГОСТ 501-58

1969	Изделия заводского изготовления	Мусоропровод МП1. Бункер приемный. Металлоконструкция. Детали 04.011÷04.014	Типовой проект серии 86	Часть 10.7-1	Лист 42

М 1:5 ~ ОСТАЛЬНОЕ

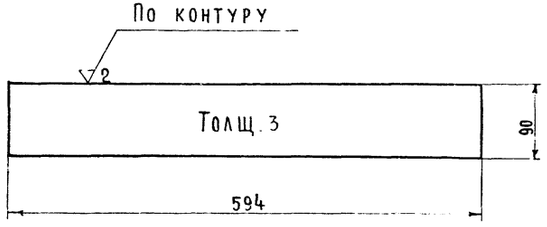

МП1. 04 016	Лист	Вес	Материал
		1.3	Лист В3 ГОСТ 3680-57 / СТ.3 ГОСТ 501-58

М 1:2 ~ ОСТАЛЬНОЕ

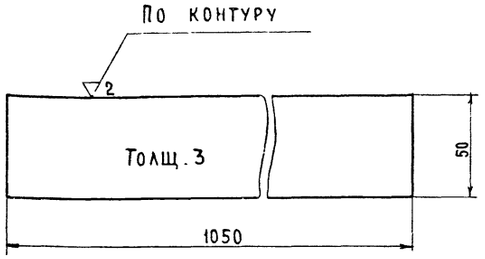

МП1. 04. 017	Лист	Вес	Материал
		1.2	Лист В3 ГОСТ 3680-57 / СТ 3 ГОСТ 501-58

М 1:10 ~ ОСТАЛЬНОЕ

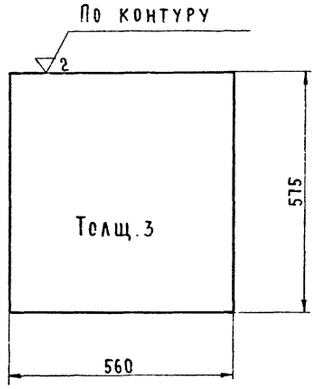

МП1. 04.018	Лист	Вес	Материал
		7.9	Лист В3 ГОСТ 3680-57 / СТ 3 ГОСТ 501-58

М 1:2 ~ ОСТАЛЬНОЕ

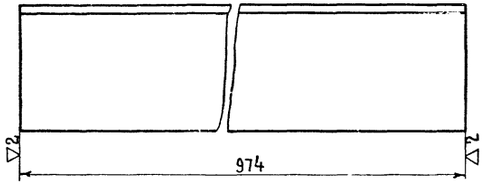

МП1. 04. 019	Уголок	Вес	Материал
		4.7	Угол 63×63×5 ГОСТ 8509-57 / СТ 3 ГОСТ 501-58

М 1:10 ~ ОСТАЛЬНОЕ

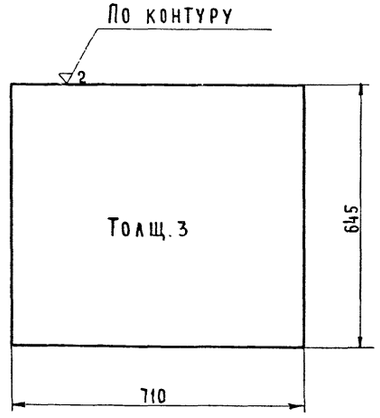

МП1. 04. 021	Лист	Вес	Материал
		10.8	Лист В3 ГОСТ 3680-57 / СТ.3 ГОСТ 501-58

М 1:2 ~ ОСТАЛЬНОЕ

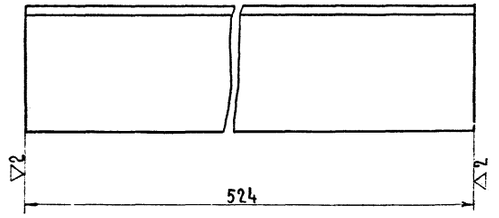

МП1. 04. 022	Уголок	Вес	Материал
		2.5	Угол 63×63×5 ГОСТ 8509-57 / СТ.3 ГОСТ 501-58

1969	Изделия заводского изготовления	Мусоропровод МП1 Бункер приемный. Металлоконструкция. Детали 04.016 ÷ 04.022	Типовой проект серии 86	Часть 10.7- 1	Лист 43

Дата | Инв. № | Взамен

Согласовано

Руководит. | Проверил | Нормок | Утвердил | Хрящикова | Татаринов

ЦНИИЭП жилища

Часть	Лист	Формат	Обозначен.	Наименование	Куда входит: Обозначен.	Кол.	Общ. кол.	Вес ед.	Примечание
	45		МП105.000	Мусоропровод МП1, Бункер в сборе	МП100.000	1	1	104	
	46		МП1 05.010	Бункер	МП1 05.000	1	1	60.2	
	48		МП1 05.011	Лист	МП1 05.010	1	1	6.6	
	46		МП1 05.012	Труба	МП1 05.010	1	1	45.2	
	48		МП1 05.013	Уголок	МП1 05.010	4	4	1.6	
	47		МП1 05.020	Шибер	МП1 05.000	1	1	38	
	47		МП1 05.021	Лист	МП1 05.020	1	1	28	
	47		МП1 05.022	Штырь	МП1 05.020	1	1	0.045	
	47		МП1 05.023	Уголок	МП1 05.020	2	2	4.7	
	47		МП1 05.024	Ручка	МП1 05.020	1	1	0.24	
	48		МП1 05.030	Дверка	МП1 05.000	1	1	4.6	
	48		МП1 05.031	Дверь	МП1 05.030	1	1	3.9	
	48		МП1 05.032	Полоса	МП1 05.030	2	2	0.12	
	48		МП1 05.033	Полоса	МП1 05.030	1	1	0.15	

Часть	Лист	Формат	Обозначен.	Наименование	Куда входит: Обозначен.	Кол.	Общ. кол.	Вес ед.	Примечание
				Петля Г-50	МП1 05.030	2	2	0.15	
				ГОСТ 5088-56					

Согласовано

Согласовано

Дата

Инв. N 98910

Взамен

Разработ. Леонова

Руковод. Хрящикова

Проверил

Нор. кон.

Утвердил Татаринов

ЦНИИЭП жилища

1969	Изделия заводского изготавления	Мусоропровод МП 1 Сводная спецификация бункера приемного МП1 05.000 СП	Типовой проект серии 86	Часть 10.7-1	Лист 44

Бункер в сборе МП1.05.000

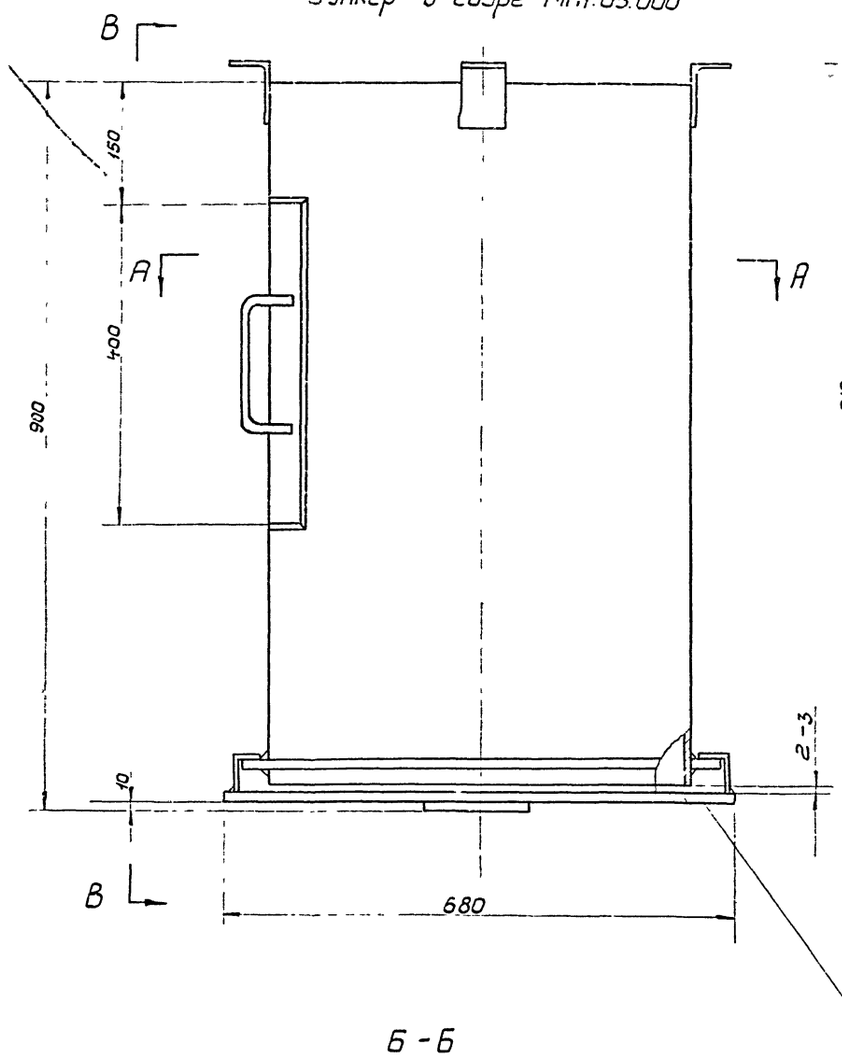

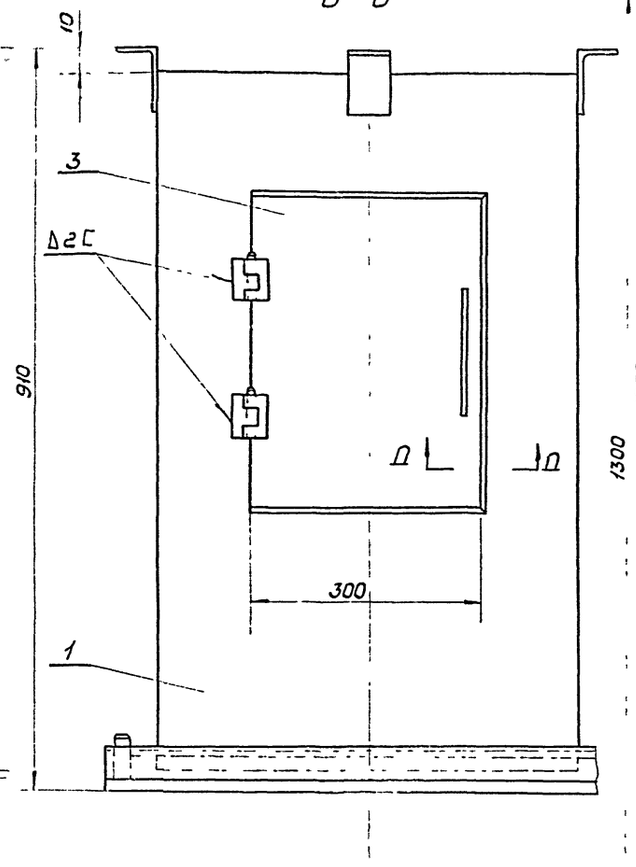

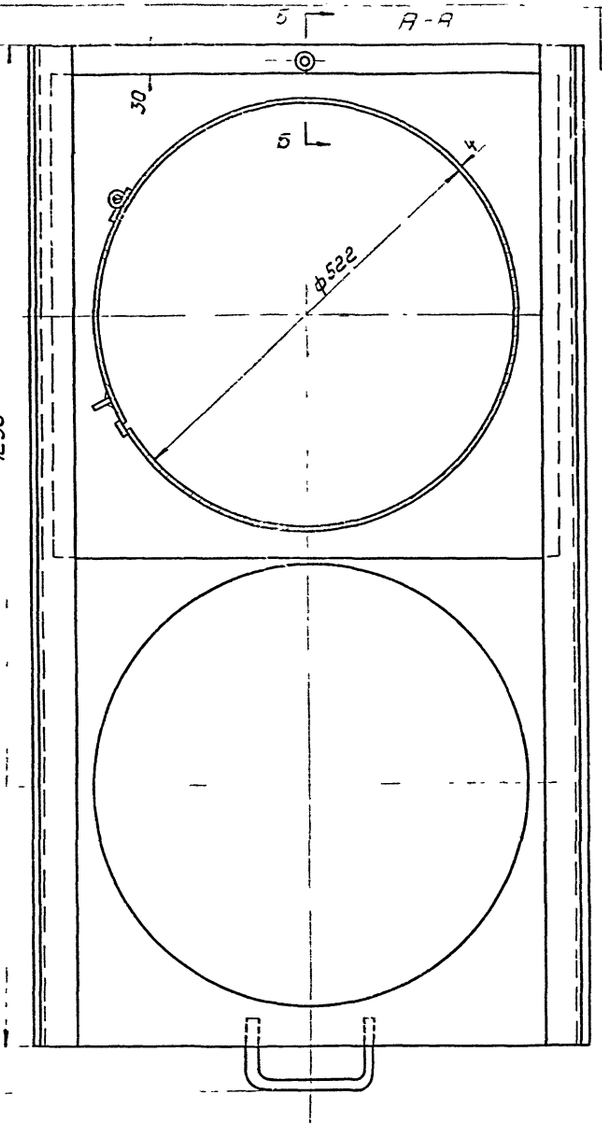

Б - Б
М1:2

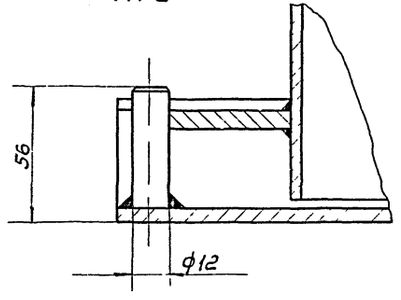

Д - Д
М1 2

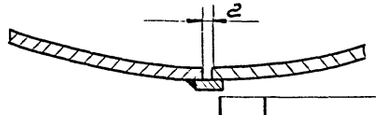

Поз.	Обозначен.	Наименование	Кол	Вес в кг 1шт	Вес в кг общ	Материал	Примечан.
		Общий вес			104		
3	05 030	Дверка	1	5,1	5,1		
2	05.020	Шибер	1	38	38		
1	05.010	Бункер	1	60,2	60,2		

1969	Изделия заводского изготовления	Мусоропровод МП1 Бункер в сборе 05.000	Типовой проект серии 86	ЧАСТЬ 10 7- 1	Лист 45

Дата инв № 98981 Взамен

Согласовано

Согласовано

Усиева Хрящикова Хрящикова Татаринов

Руковод Проверил Нормок Утверд

ЦЕНИНП жилища

Бункер МП1.05.010
М1:5

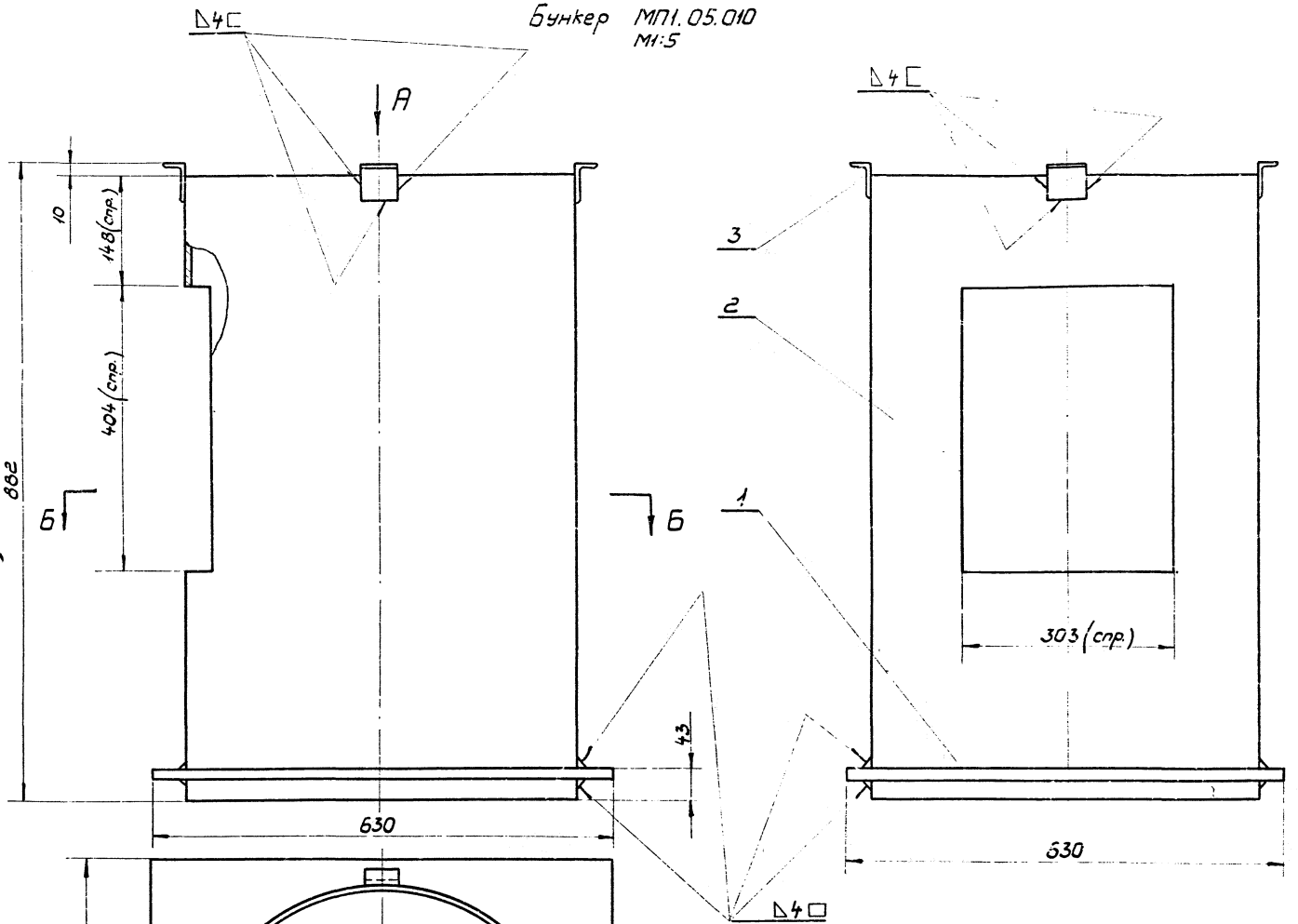

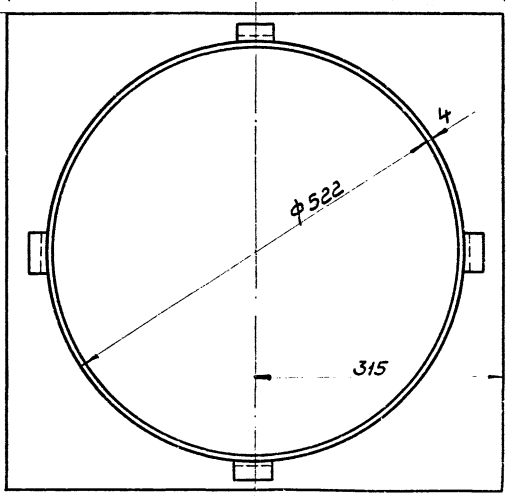

ОСТАЛЬНОЕ

М1:5

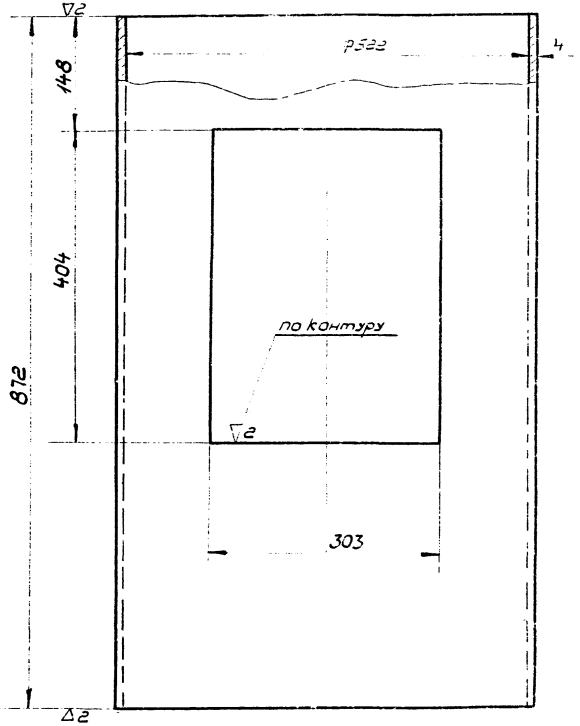

Поз.	Обозначен.	Наименование	кол.	1 шт Вес в кг	Общ.	Материал	Примеч.
		Общий вес			58,2		
3.	05.013	Уголок	4	1,6	6,4	Ст.3 ГОСТ 535-58	
2.	05.012	Труба	1	45,2	45,2	Ст.10 ГОСТ 1050-60	
1.	05.011	Лист	1	6,6	6,6	Ст.3 ГОСТ 380-60	

МП1.05.012	Труба	Вес	Материал
		45,2	Труба 530×4×272 кр.10 ГОСТ 10106-63

1969	Изделия заводского изготовления	Мусоропровод МП1	Типовой проект	Часть	Лист
		Бункер в сборе. Бункер. Детали 05.012	Серии 86	10.7-1	46

Шибер МП1 05.020

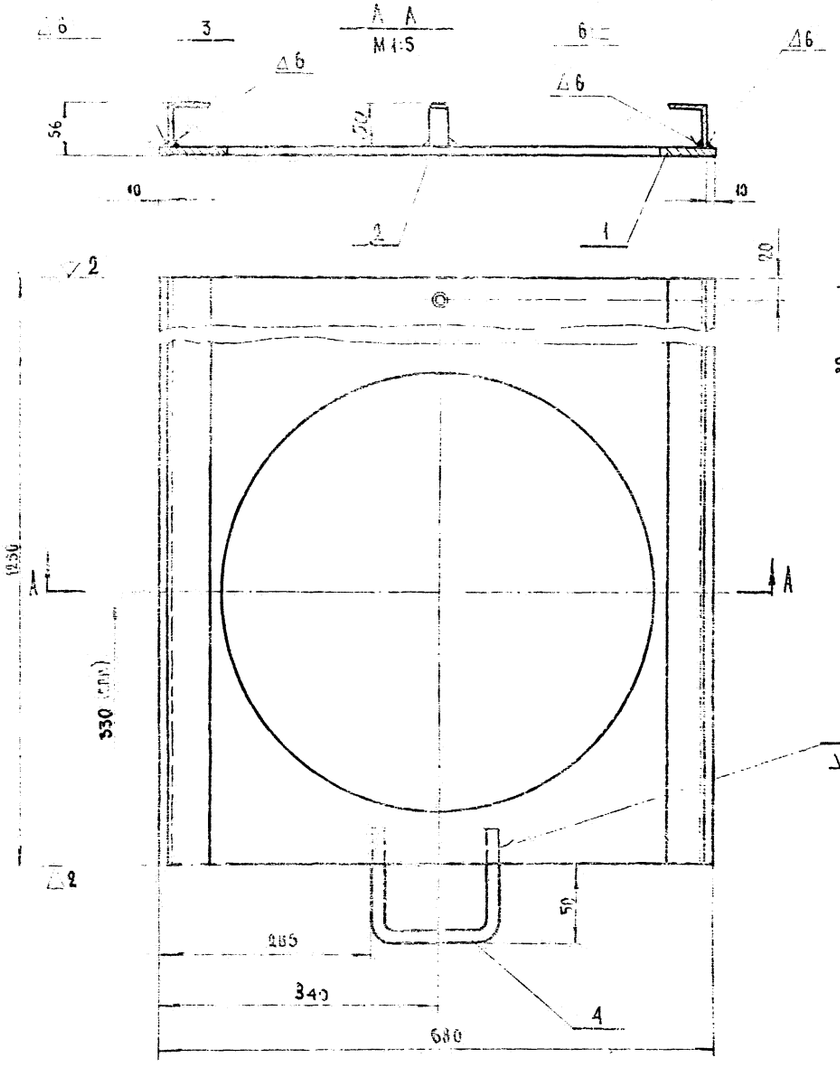

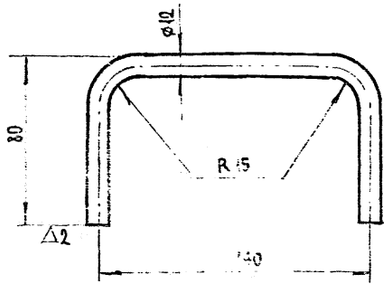

Длина развертки ≈ 278 мм.

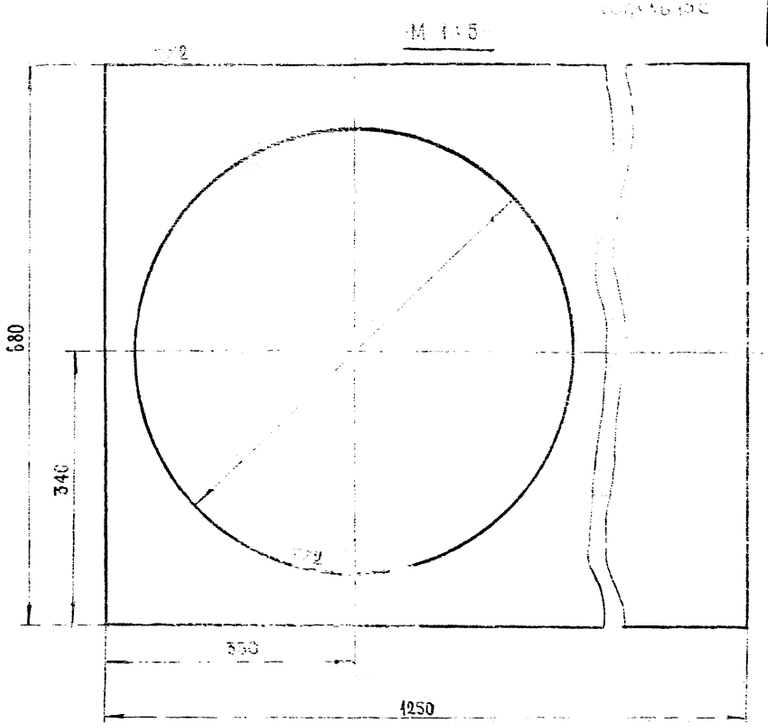

		Общий вес			38		
4	05.024	Ручка	1	0.24	0.24	Ст 3 ГОСТ 380-60	
3	05.023	Уголок	2	4.7	9.4	Ст.3 ГОСТ 535-58	
2	05.022	Штырь	1	0.049	0.045	Ст.3 ГОСТ 380-60	
1	05.021	Лист	1	28	28	Ст.3 ГОСТ 500-58	
Поз.	Обознач.	Наименование	Кол.	1 шт. / Вес в кг	Общ.	Материал	Примеч.

МП1. 05. 024	Ручка	Вес	Материал
		0,24	Круг 12 ГОСТ 2590-57 / Ст.3 ГОСТ 380-60

МП 1. 05. 021	Лист	Вес	Материал
		28	Лист 6 ГОСТ 5681-57 / Ст.3 ГОСТ 500-58

М 1:2

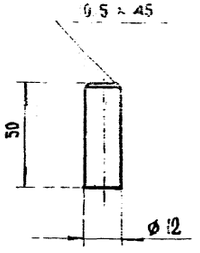

▽3

М 1:2 ≈ остальное

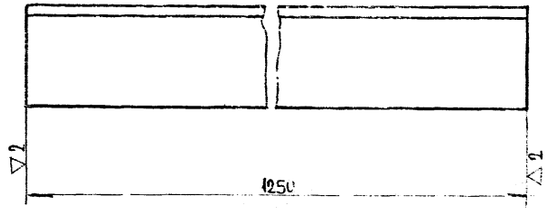

МП1. 05. 022	Штырь	Вес	Материал
		0,045	Круг 12 ГОСТ 2590-57 / Ст.3 ГОСТ 380-60

МП1. 05. 023	Уголок	Вес	Материал
		4,7	Угол.р. 50×50×5 ГОСТ 8509-57 / Ст.3 ГОСТ 535-58

1969	Изделия заводского изготовления	Мусоропровод МП1. Бункер в сборе. Шибер. Детали 05.021 ÷ 05.024	Типовой проект серии 86	Часть 10.7-1	Лист 47

Дверка МП1.05.030

М1:5

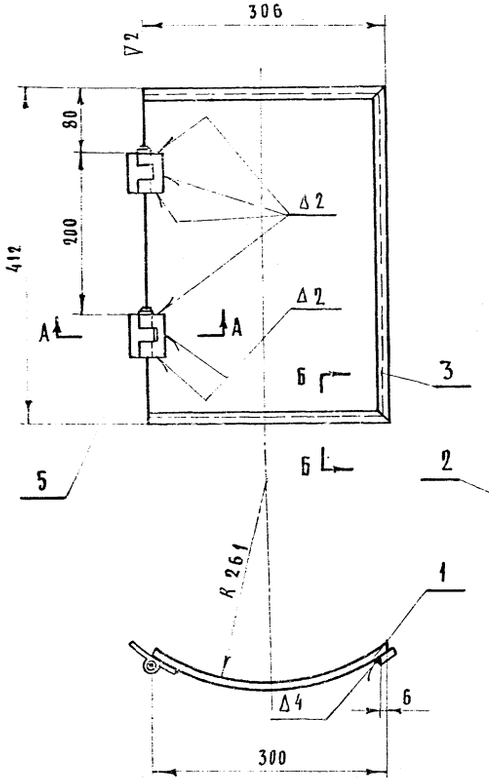

А – А
М1:1

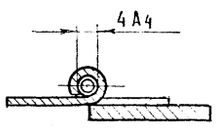

Б – Б
М1:1 (повернуто)

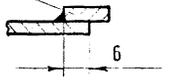

М1:5

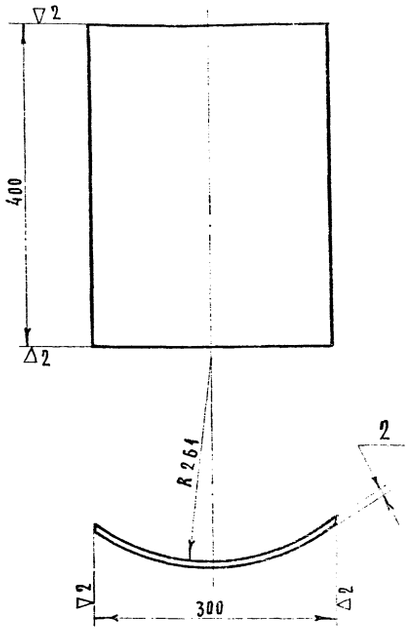

МП1.05.031	Дверь	Вес	Материал
		3,9	Лист 4 ГОСТ 5681-57 / Ст.3 ГОСТ 500-58

М1:1 ∾ остальное

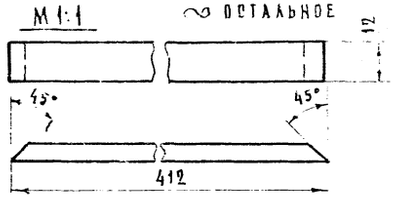

МП1.05.033	Полоса	Вес	Материал
		0,15	Лист 4 ГОСТ 5681-57 / Ст.3 ГОСТ 500-58

∾ остальное

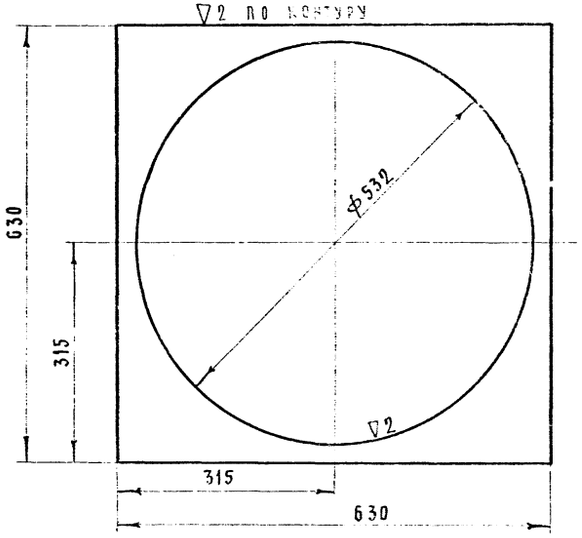

МП1.05.011	Лист	Вес	Материал
		6,6	Лист 6 ГОСТ 5681-57 / Ст.3 ГОСТ 501-58

М1:1 ∾ остальное

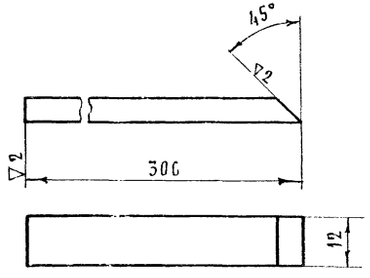

МП1.05.032	Полоса	Вес	Материал
		0,12	Лист 4 ГОСТ 5681-57 / Ст.3 ГОСТ 500-58

∾ остальное

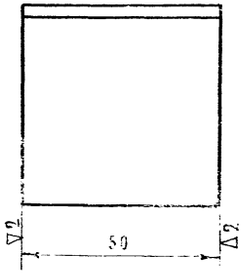

МП1.05.013	Уголок.	Вес	Материал
		1,6	Уголок ГОСТ 8510-57 / Ст3 ГОСТ 535-58

	Общий вес			4,6		
5 ГОСТ 5088-56	Петля Г50	2	0,15	0,30		
4						
3 05.033	Полоса	1	0,15	0,15	Ст.3 ГОСТ 500-58	
2 05.032	Полоса	2	0,12	0,24	Ст.3 ГОСТ 500-58	
1 05.031	Дверь	1	3,9	3,9	Ст.3 ГОСТ 500-58	
Поз.	Обознач.	Наименование	Кол.	Вес в кг: 1 шт.	Вес в кг: общ.	Материал	Примеч.

ЦНИИЭП ниилща

Разработал Рукавова; Проверил Прошкина; Н.контр. Прошкина; Утверд. Гагаринов

1969 | Изделия заводского изготовления | Мусоропровод МП1. Бункер в сборе. Дверка. Детали. | Типовой проект серии 86 | Част

Фланец дефлектора МП106.000

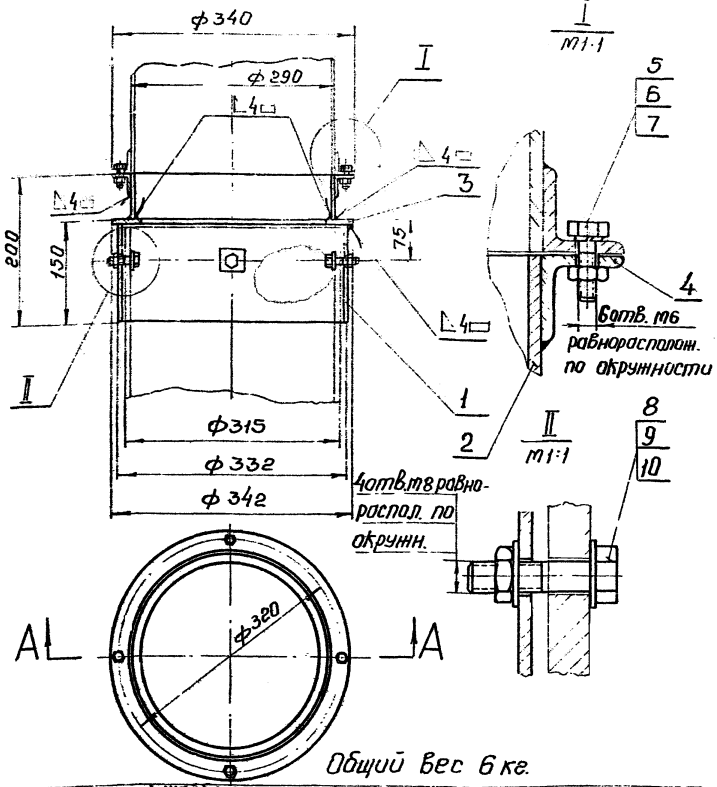

Общий вес 6 кг.

10		Шайба 8 ГОСТ 11371-65	8	0,0085	0,007	Ст.3 кп ГОСТ 380-60	
9		Гайка М8-010 ГОСТ 5915-62	4	0,0067	0,024		
8		Болт М8×40-010 ГОСТ 7798-62	4	0,035	0,14		
7		Шайба пруж. 6Н 65Г ГОСТ 6402-61	6	0,0004	0,0024		
6		Гайка М6-010 ГОСТ 5915-62	6	0,0025	0,015		
5		Болт М6×25-010 ГОСТ 7798-62	6	0,007	0,042		
4	06.004	Фланец	1	0,71	0,71	Ст.3 ГОСТ 535-58	
3	06.003	Кольцо	1	1,07	1,07	Ст.3 ГОСТ 500-58	
2	06.002	Труба	1	0,89	0,89	Ст.3 ГОСТ 500-58	
1	06.001	Труба	1	3,0	3,0	Ст.3 ГОСТ 500-58	
№№	Обозначен.	Наименование	Кол.	Вес 1 шт.	Вес общ. в кг.	Материал	Примечание

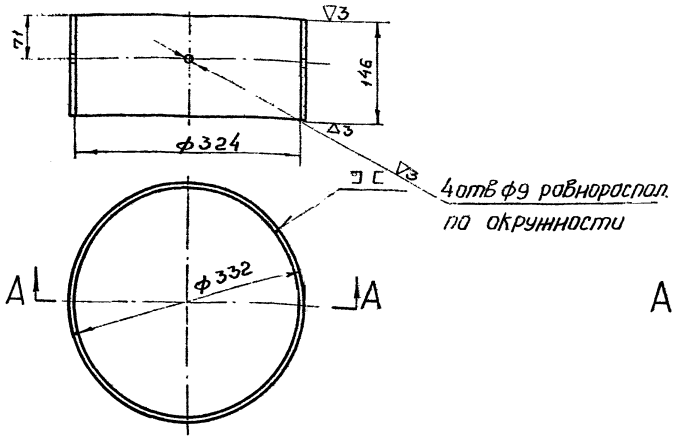

Длина развертки 656 мм

МП1.06.001	Труба	Вес 3,0	Материал Лист 4 ГОСТ 5681-57 Ст.3 ГОСТ 500-58

остальное

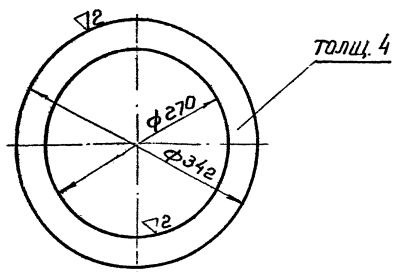

МП 1.06.003	Кольцо	Вес 1,07	Материал Лист 4 ГОСТ 5681-57 Ст.3 ГОСТ 500-58

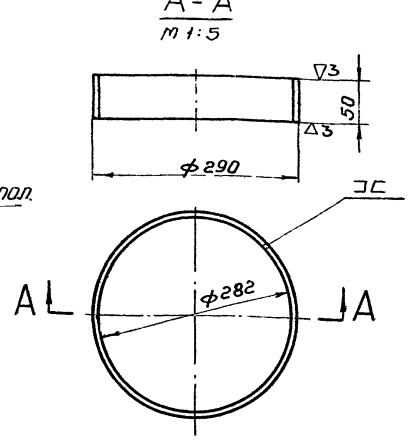

Длина развертки 562 мм

МП 106.002	Труба	Вес 0,89	Материал Лист 4 ГОСТ 5681-57 Ст.3 ГОСТ 500-58

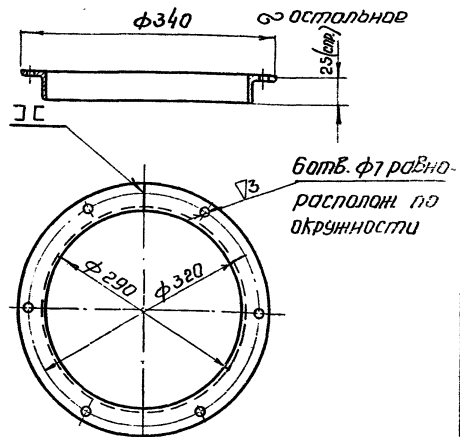

Длина развертки 630 мм

МП.06.004	Фланец	Вес 0,71	Материал Ус. раб. 25×25×3 ГОСТ 8509-57 Ст.3 ГОСТ 535-58

ЦНИИЭП жилища

Гип. Шевцов
Рук. сект. Корнилов
Рук. проект. Кутафина
Пробер. Кутафина
Н. контр. Кутафина
Утверд.

Согласовано
Инв. № подл. | Подп. и дата | Взам. инв. №

gost.e-ecolog.ru

1969	Изделие заводского изготовления	Мусоропровод МП1 дефлектора. Детали 06.001÷06.004		Типовой проект серии 86	Часть 107-1	Лист 49