ГОСКОМИТЕТ ПО ГРАЖДАНСКОМУ СТРОИТЕЛЬСТВУ И АРХИТЕКТУРЕ ПРИ ГОССТРОЕ СССР
ЦНИИЭП ЖИЛИЩА

СЕРИЯ 86

КИРПИЧНЫЕ ЖИЛЫЕ ДОМА С ПРОДОЛЬНЫМИ НЕСУЩИМИ СТЕНАМИ

ЧАСТЬ 10

ИЗДЕЛИЯ ЗАВОДСКОГО ИЗГОТОВЛЕНИЯ

РАЗДЕЛ 10.3-1

ДЕРЕВЯННЫЕ ИЗДЕЛИЯ

11011-06
Цена 0-36

gost.e-ecolog.ru

ЦЕНТРАЛЬНЫЙ ИНСТИТУТ ТИПОВОГО ПРОЕКТИРОВАНИЯ
ГОССТРОЯ СССР

Москва, А-445, Смольная ул., 22

Сдано в печать 1978 года

Заказ № 1083 Тираж 1200 экз.

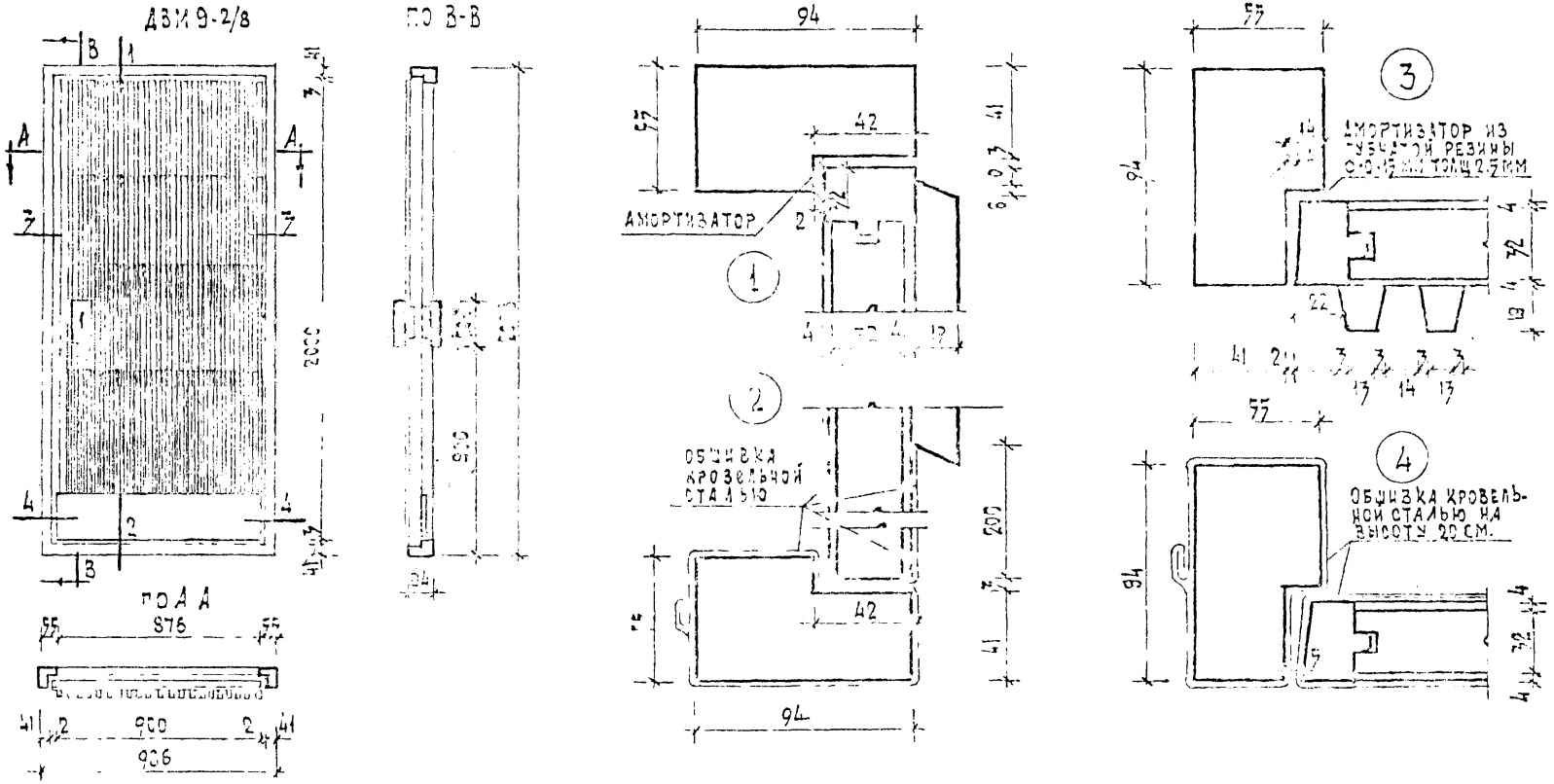

Спецификация на 1 изделие ДВМ9-2/8			
Наименование		Наименование	
Древесина коробки м³	0.037	Остановъ дверной ГОСТ [illegible]	1
Древесина полотна м³	0.077	Амортизатор из губчатой резины	3
Водостойкая фанера марки [illegible] ГОСТ 3916-65 или сверхтвердые древесно-волокнистые плиты [illegible]	3.4 м²	Пружина [illegible] ГОСТ 5031-65 шт	1
		Кровельная сталь 8:0.5 мм кг	5.4
Петли пиц. ГОСТ 5088-65 шт.	3	Древесина обшивки м³	0.054
Защелка зуб ГОСТ 5089-65 шт	1		
Замок зуб ГОСТ 5089-65 шт	1		
Ручка шт	2		

Примечания:

1. Изготовление, приемку, хранение и транспортирование выполнять по ГОСТ 477-62.
2. Расход древесины определен по черновым заготовкам.
3. Приборы на чертеже условно не показаны.
4. Рейки для обшивки полотна покрываются прозрачным лаком.

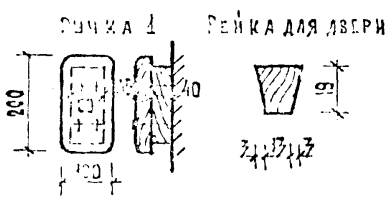

1969	ДВЕРЬ ВХОДНАЯ В МУСОРОКАМЕРУ ДВМ9-2/8	СЕРИЯ 86	ЧАСТЬ 10 / РАЗДЕЛ 10.3-1	ЛИСТ 2

11011-06 3

Щит сантехнический ИД-1

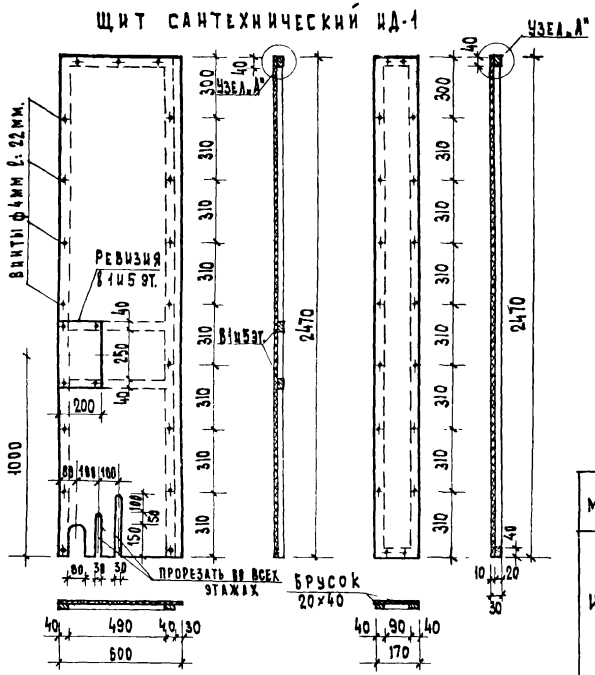

Щит ИД-1 в сборе

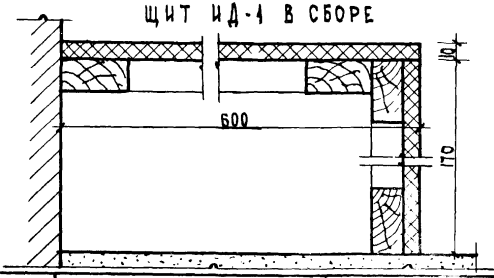

Экран ИД-2 для приборов отопления в вестибюле

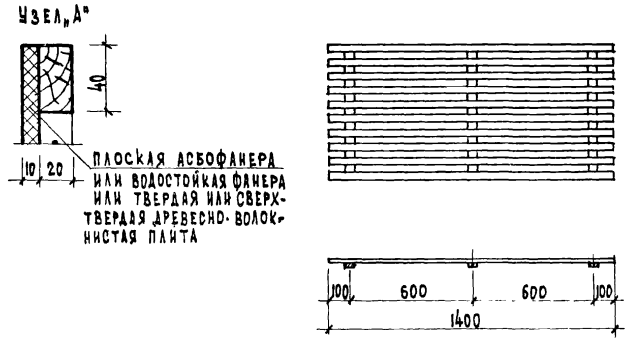

Спецификация на 1 изделие

Марка	Материал	NN поз	Сечение мм	Длина мм	Кол-во шт	Общая кубат. м³
ИД-1	Древесина	1	40×20	2470	4	0,0092
		2	40×20	490	3 / 1	
		3	40×20	90	2	0,0084
	Водостойкая фанера	4	600×10	2470	1	1,90 м²
		5	170×10	2470	1	
	Винты	6	—	22	23 / 20	—
ИД-2	Древесина	1	40×20	1400	10	0,0128
		2	40×20	670	3	

Количество: в числителе - для 1 и 5 этажей
в знаменателе - для 2,3 и 4 этажей

Примечания

1. Сантехнический щит ИД-1 состоит из 2* элементов, монтируемых на месте и окрашиваемых масляной краской под цвет стен кухонь
2. Экран ИД-2 покрывается прозрачным лаком.

1969	Щит сантехнический ИД-1, экран для приборов отопления ИД-2	Серия 86	Часть 10	Лист 3
			Раздел 10.3-1	

11011-06 4

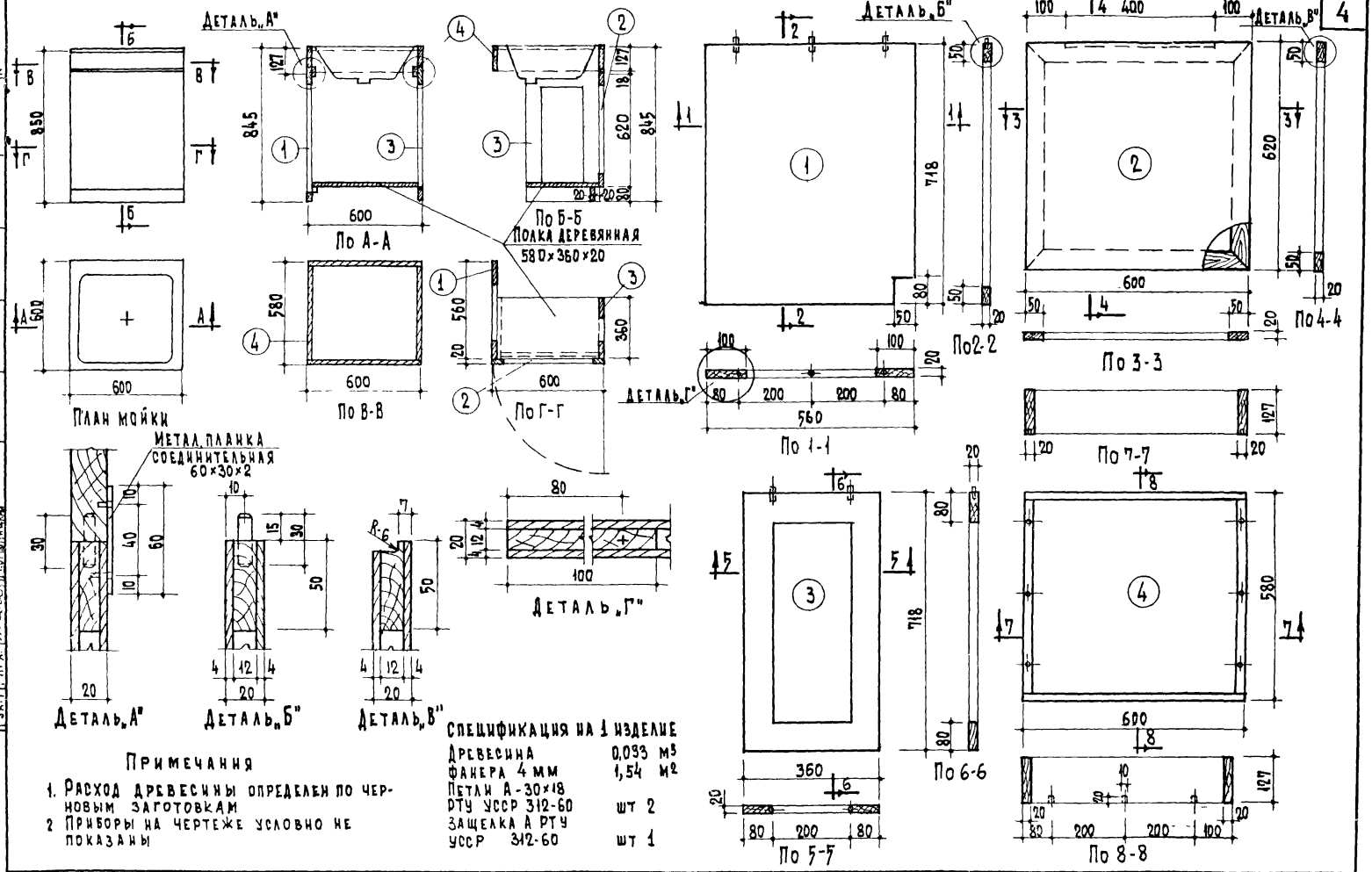

Примечания

1. Расход древесины определен по черновым заготовкам
2. Приборы на чертеже условно не показаны

Спецификация на 1 изделие

Древесина	0,093 м³
Фанера 4 мм	1,54 м²
Петли А-30×18 РТУ УССР 312-60	шт 2
Защелка А РТУ УССР 312-60	шт 1

1969	Подстолье под мойку ВШ-27	Серия 86	Часть 10 / Раздел 10.3-1	Лист 4

ЦНИИЭП жилища

Взамен №

Пл. арх. пр-та Рассвет Ефимова
Рук. гр. инж. Сухоегина
Рук. гр. арх. Смолицкая

11011-06 5

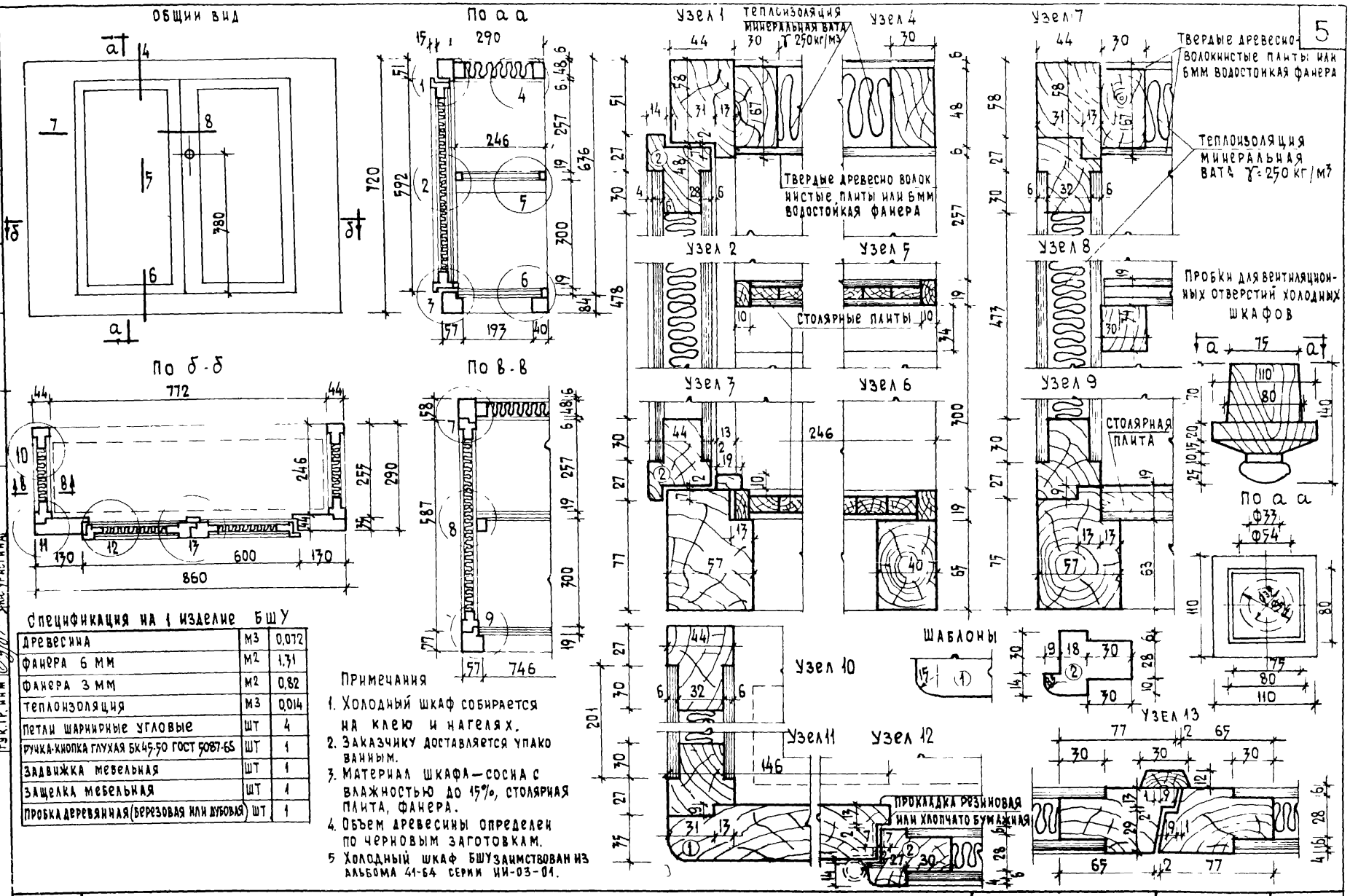

Спецификация на 1 изделие БШУ

Древесина	м3	0,072
Фанера 6 мм	м2	1,31
Фанера 3 мм	м2	0,82
Теплоизоляция	м3	0,014
Петли шарнирные угловые	шт	4
Ручка-кнопка глухая БК45-50 ГОСТ 5087-65	шт	1
Задвижка мебельная	шт	1
Защелка мебельная	шт	1
Пробка деревянная (березовая или дубовая)	шт	1

Примечания

1. Холодный шкаф собирается на клею и нагелях.
2. Заказчику доставляется упакованным.
3. Материал шкафа — сосна с влажностью до 15%, столярная плита, фанера.
4. Объем древесины определен по черновым заготовкам.
5. Холодный шкаф БШУ заимствован из альбома 41-64 серии ИИ-03-01.

1969	ХОЛОДНЫЙ ШКАФ БШУ	серия 86	часть 10 / раздел 103-1	лист 5

Рук. отд. № 10 — Эпельбаум; Разработал — Синельщикова; Согласовано — Дата
Гл. инж. отд. 10 — Л. Памойлов; Проверил — А. Сулегина; Инв. N
Гл. арх. пр. — В. Ефимова; Копировал — З. Колчина; Взамен N
Рук. гр. арх. — М. Смолицкая
Рук. гр. инж. — Л. Сулегина

ЦНИИЭП ЖИЛИЩА

1011-06 6

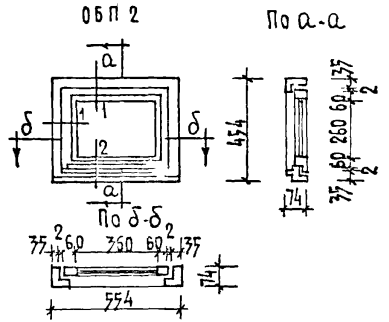

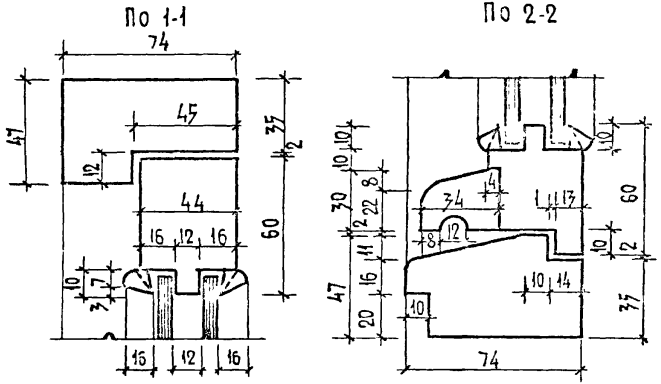

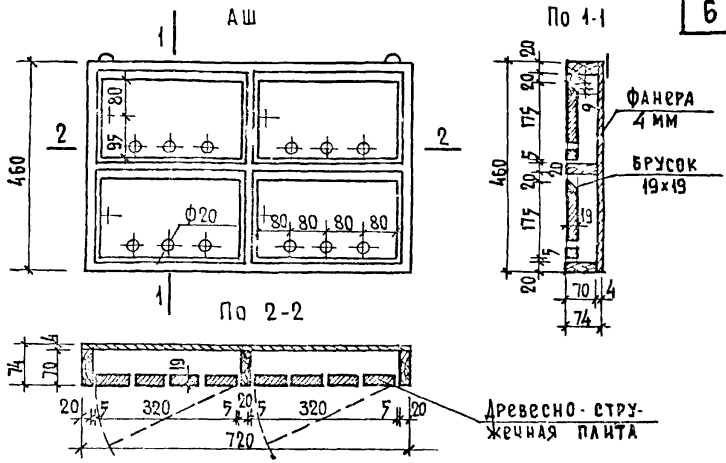

Спецификация на 1 изделие АШ

Древесина	м3	0,0072
Фанера 4мм	м2	0,33
Древесно-стружечная плита	м2	0,20
Петли форточные шарнирные подкладные ГОСТ 5088-65	шт	8
Замки врезные без защелки сувальдные ГОСТ 5089-65	шт	4
Подвески б-60 РТУ УССР 312-60	шт	2

Спецификация на 1 изделие ОБП2

Древесина коробки	м3	0,008
Древесина переплетов	м3	0,008
Петли оконные разъемные Б-100 ГОСТ 5088-65	шт	2
Задвижки оконные Ж8 125 ГОСТ 5090-65	шт	1
Ручки скобы 865 ГОСТ 5087-65	шт	1
Стекло оконное 275×375 - 2 шт.	м2	0,10

Примечания:

1. Расход древесины определен по чертежным заготовкам
2. Приборы на чертеже условно не показаны.
3. Размеры даны в миллиметрах
4. Оконный блок ОБП2 и абонентный почтовый ящик АШ заимствованы из альбома 41-64 серии ИИ-03-01.

ЦНИИЭП учебных зданий

Гл. архитектор Ю. Кононенко
Гл. арх. пр. Н. Соловьева
Рук. гр. арх. Н. Смолицкая
Рук. гр. конс. А. Суровегина
Н. контр. Л. Суровегина
Инв. №
Взамен №

1969	Оконный блок (подвальный) ОБП2, абонентный почтовый ящик АШ	Серия 86	Часть 10 Раздел 10.3-1	Лист 6

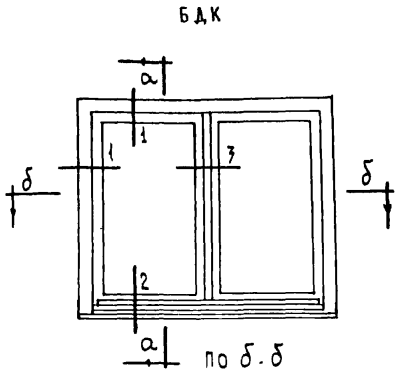

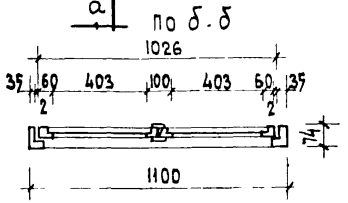

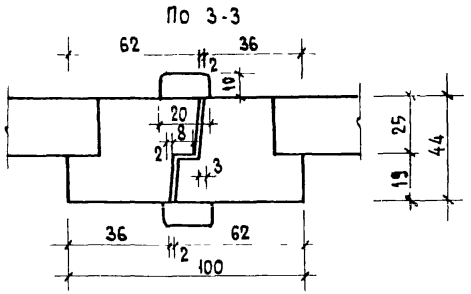

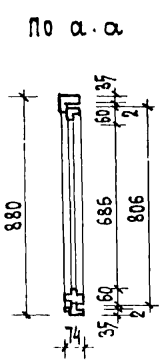

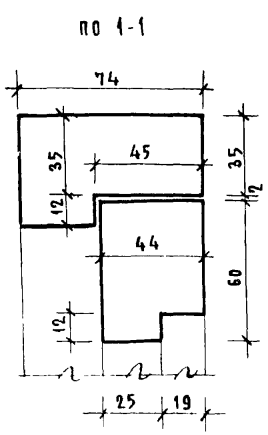

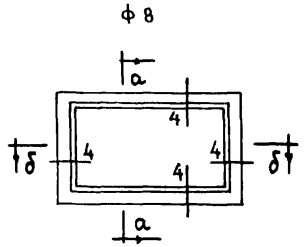

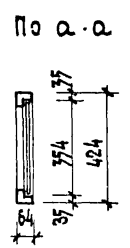

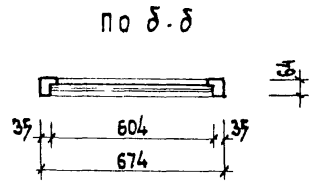

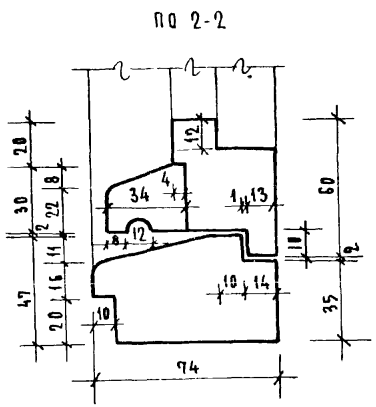

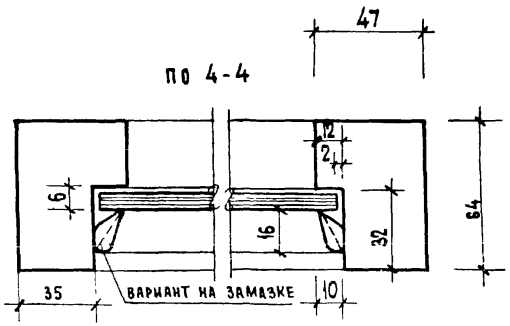

Спецификация на 1 изделие БДК

Древесина коробки	м³	0.016
Древесина полотна	м³	0.050
Петли дверные А100 ГОСТ 5088-65	шт	4
Замок А45 ГОСТ 5089-65	шт	1
Ручки скобки Г80-95 ГОСТ 5087-65	компл	1

Примечания

1 Изготовление, приемку, хранение и транспортирование выполнять по ГОСТ 475-62.

2 Расход древесины определен по черновым заготовкам.

3 Приборы на чертеже условно не показаны.

4 Изделия БДК, Ф8 заимствованы из альбома 41-64 серии ИИ-03-01.

Спецификация на 1 изделие Ф8

Древесина коробки	м³	0.0084
Стекло оконное 600×350-1 шт	м²	0.21

1969	БЛОК ДВЕРЕЦ БДК, ФРАМУЖНЫЙ БЛОК Ф8	86	ЧАСТЬ 10	Лист 7
			РАЗДЕЛ 10.7-1	

ЦНИИЭП жилища

Согласовано

Разработал Т.Синельникова
Проверил А.Журавлина
Копировал З.Колчина
Гл.архитектор В.Ефимова
Рук.гр.арх Ж.Смолицкая
Рук.гр.инж.конс А.Журавлина
Гл.инж.отд.№ 1 Ю.Зарельбаум
Гл.арх.отд.№ 10 А.Самойлов
Гл.арх.пр В.Ефимова

Инв № | Взамен инв №

11011-06 8

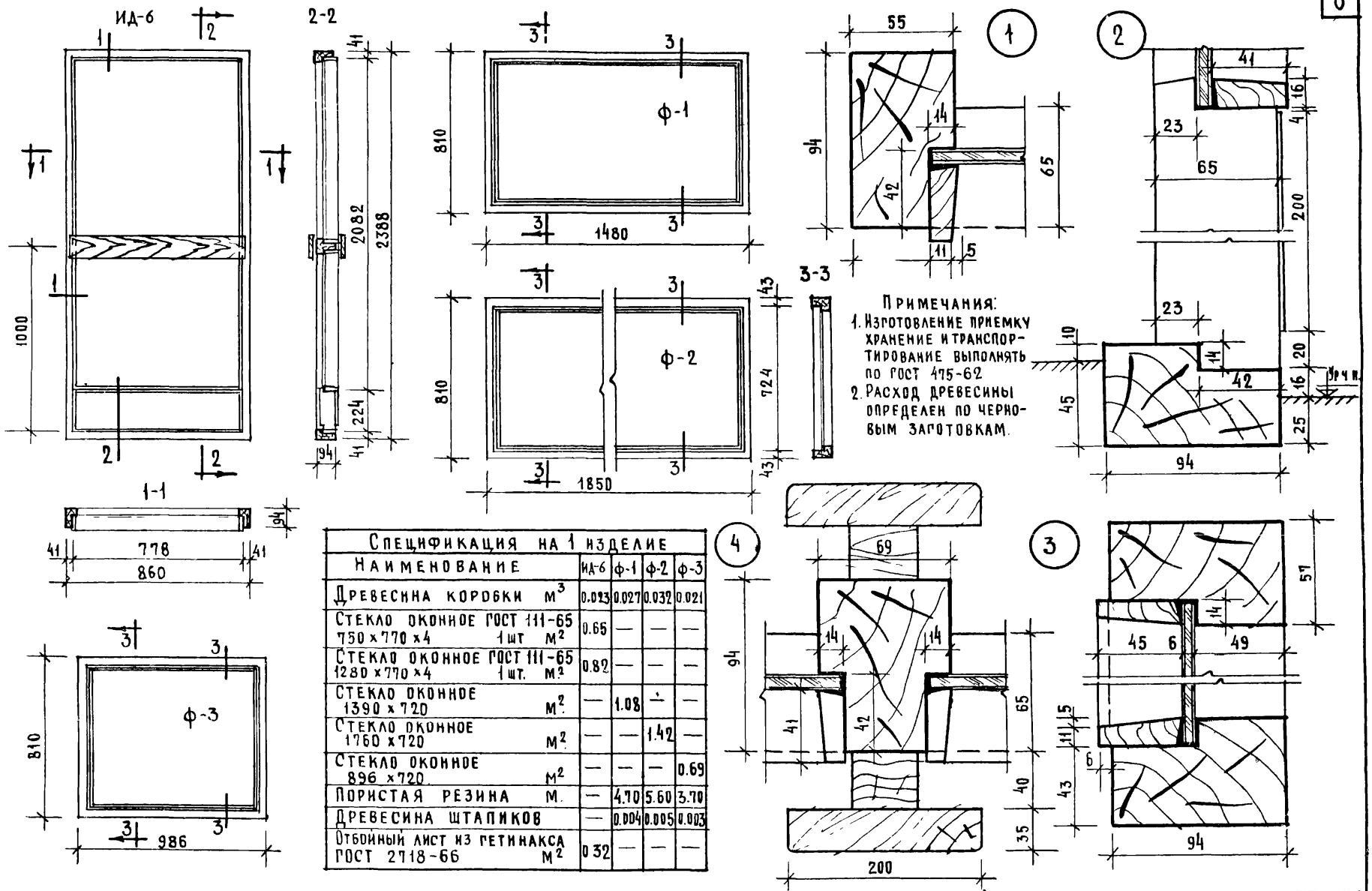

Примечания:
1. Изготовление приемку хранение и транспортирование выполнять по ГОСТ 475-62
2. Расход древесины определен по черновым заготовкам.

Спецификация на 1 изделие				
Наименование	ИД-6	ф-1	ф-2	ф-3
Древесина коробки $м^3$	0.023	0.027	0.032	0.021
Стекло оконное ГОСТ 111-65 750×770×4 1 шт $м^2$	0.65	—	—	—
Стекло оконное ГОСТ 111-65 1280×770×4 1 шт. $м^2$	0.82	—	—	—
Стекло оконное 1390×720 $м^2$	—	1.08	—	—
Стекло оконное 1760×720 $м^2$	—	—	1.42	—
Стекло оконное 896×720 $м^2$	—	—	—	0.69
Пористая резина м.	—	4.70	5.60	3.70
Древесина штапиков	—	0.004	0.005	0.003
Отбойный лист из гетинакса ГОСТ 2718-66 $м^2$	0.32	—	—	—

Рук. отд. 10		Зельбаум	Разработал	Ивашева
Гл. инж. 10		Самойлов	Проверил	Чалая
Гл. инж. пр.		Ефимова		
Гл. арх. пр.		Чалая		

ЦНИИЭП ЖИЛИЩА

1969 | Фрамуги ф-1, ф-2, ф-3 и перегородка тамбура ИД-6. | Серия 86 | Часть 10 | Раздел 10.3-1 | Лист 8

11011-06 9

ИД-4

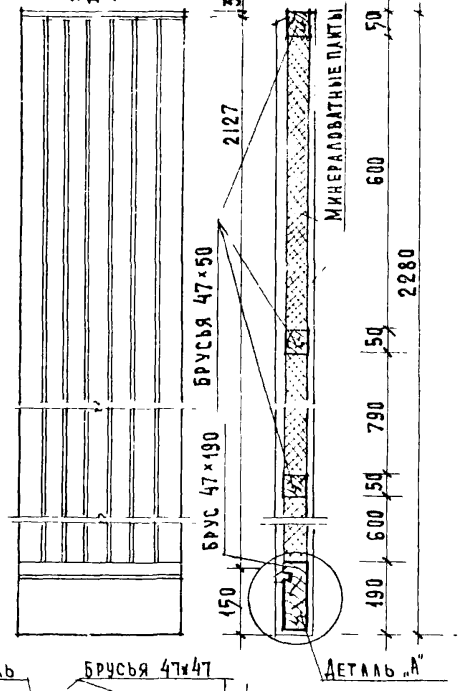

ИД-5

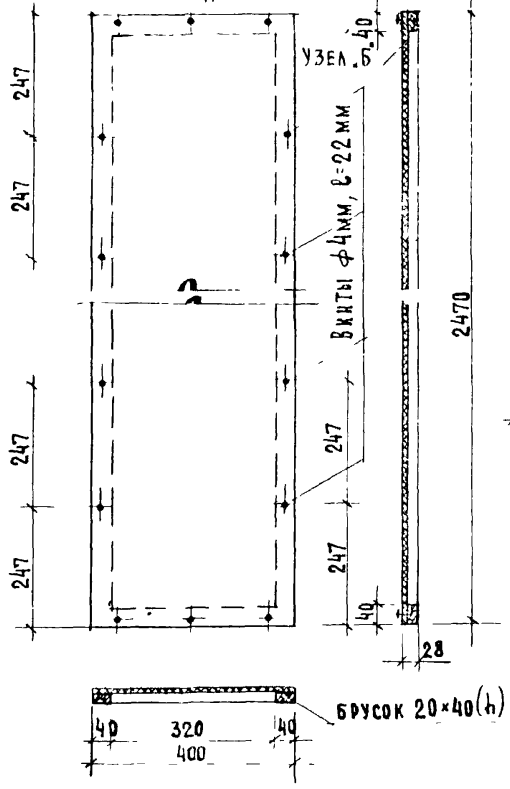

Узел „Б"



ИД-3

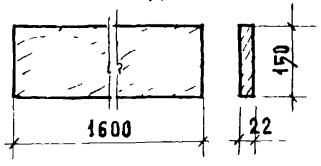

ДВВ9-2/8

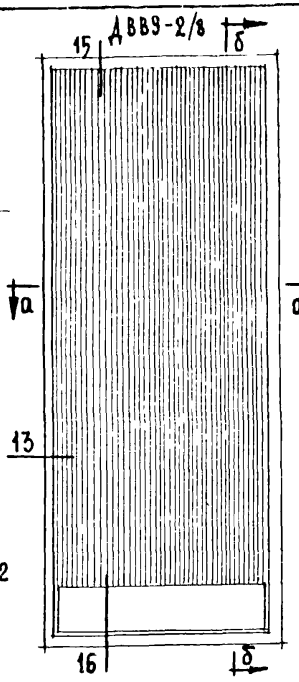

б-б

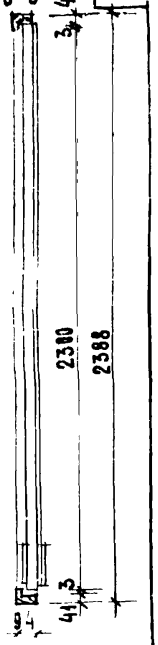

а-а

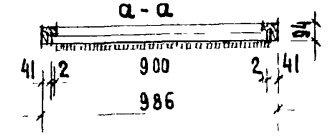

Примечания:

1. Изготовление, приемку, хранение и транспортирование выполнять по ГОСТ 475-62
2. Расход древесины определен по черновым заготовкам.
3. Дверь ДВВ9-2/8 сделана по типу двери ДВ9-2/8, сечения и примечания см. альбом I серии 1.135-1 листы 12, 91.

Толь

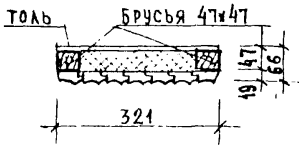

Брусок 20×40(h)

Рейка щита

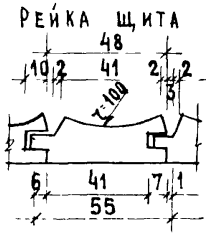

Деталь „А"

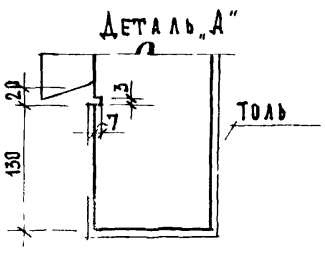

Спецификация на 1 изделие

Наименование	ДВВ9-2/8	ИД-4	ИД-5	ИД-3
Древесина коробки м³	0,040	—	0,01	—
Древесина полотна м³	0,081	0,015	—	—
Древесина обшивки м³	0,038	0,20	—	—
Водостойкая фанера марки ФСФ ГОСТ 3916-65 или сверхтвердые древесноволокнистые плиты ГОСТ 4598-60 м²	3,42	—	—	—
Петли ПНЦ 130 ГОСТ 5088-65 шт.	3	—	—	—
Защелка ЗВР ГОСТ 5089-65 шт.	1	—	—	—
Замок ЗВЦ ГОСТ 5089-65 шт.	1	—	—	—
Ручки согласно листу №136 шт.	2	—	—	—

Спецификация на 1 изделие

Наименование	ДВВ9-2/8	ИД-4	ИД-5	ИД-3
Останов дверной ГОСТ 5091-65 шт.	1	—	—	—
Отбойный лист из гетинакса ГОСТ 2718-66 м²	0,35	—	—	—
Амортизатор из губчатой резины шт.	3	—	—	—
Пружина ПСП ГОСТ 5091-65 шт.	1	—	—	—
Винты 3×40 ГОСТ 1490-62	0,05	—	—	—
Водостойкая фанера 8-6мм. м²	—	—	0,99	—
Древесина штапиков м³	—	—	0,0012	—
Винты ℓ=22 шт	—	—	22	—
Доска м³	—	—	—	0,006

ГИП Самойлов
ГИ инж. маст. Ефимова
ГИ инж. пр. Чалая
ГИ арх. пр. Чалая
Рук. гр. арх. Погребинская
Проверил Пучкевич
Жилища

1969

Щит импоста ИД-4, щит сантехнический ИД-5
Карнизная доска ИД-3. Дверь ДВВ9-2/8

Серия 86

Часть 10 | Раздел 10.3-1

Лист 9

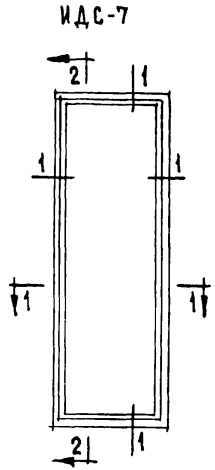

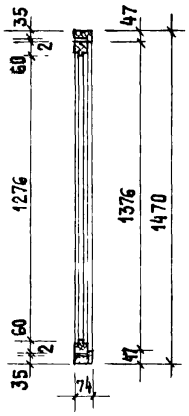

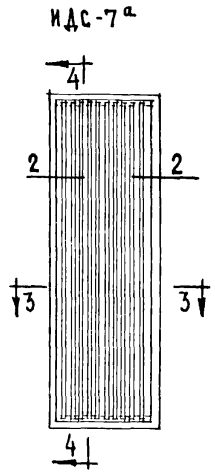

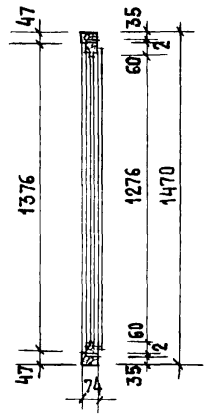

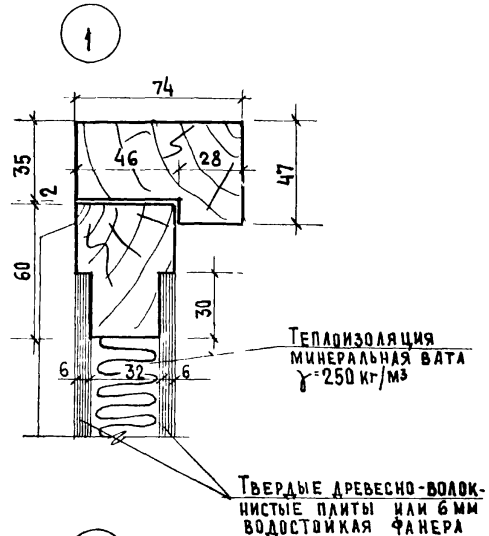

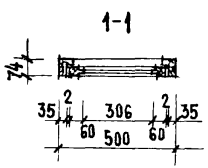

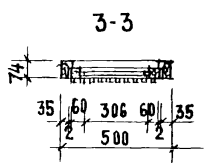



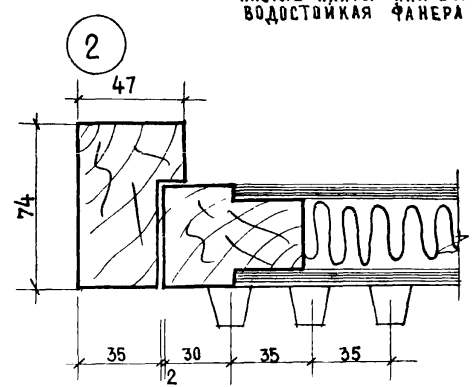

Спецификация на 1 изделие			
Наименование		ИДС-7	ИДС-7а
Древесина коробки	м³	0.020	0,020
Древесина полотна	м³	0,008	0,008
Фанера 6мм	м²	1,00	1,00
Теплоизоляция	м³	0,02	0,02
Завертки оконные врезные Гили Гк ГОСТ 5090-65	шт	2	2
Облицовка полотен профилированными рейками	м²	–	0,004

Примечания

1. Изготовление, приемку, хранение и транспортирование выполнять по ГОСТ 475-62
2. Расход древесины определен по черновым заготовкам
3. Приборы на чертеже условно не показаны

Гл. инж. пр. Ефимова
Гл. арх. пр. Чалая
Рук. маст. Погребинская
Жилища

gost.e-ecolog.ru

1969	ДВЕРИ ИДС-7, ИДС-7а	СЕРИЯ 86	ЧАСТЬ 10 / РАЗДЕЛ 10.3-1	ЛИСТ 10

Кожухова

11011-06 (11)