ГОССТРОЙ
РСФСР

КБ
ПО ЖЕЛЕЗОБЕТОНУ

КОМПЛЕКСНАЯ СЕРИЯ ТИПОВЫХ ПРОЕКТОВ ЖИЛЫХ И ОБЩЕСТВЕННЫХ ЗДАНИЙ

СЕРИЯ 125

КРУПНОПАНЕЛЬНЫЕ ЖИЛЫЕ ДОМА ДЛЯ СТРОИТЕЛЬСТВА ВО II И III КЛИМАТИЧЕСКИХ РАЙОНАХ

ТИПОВОЙ ПРОЕКТ 125-03

БЛОК-СЕКЦИЯ 9-ИЭТАЖНОГО ДОМА РЯДОВАЯ НА 36 КВАРТИР 2Б 2Б 3Б 3Б

ЧАСТЬ 02 ОТОПЛЕНИЕ И ВЕНТИЛЯЦИЯ НИЖЕ ОТМЕТКИ ±0.00

РАЗДЕЛ 02-1 ЗДАНИЕ С ЛЕНТОЧНЫМИ ФУНДАМЕНТАМИ /ВАРИАНТ С ПАРАМЕТРАМИ ТЕПЛОНОСИТЕЛЯ 105°-70°С/

ЧАСТЬ 03 ВОДОСНАБЖЕНИЕ КАНАЛИЗАЦИЯ И ВОДОСТОКИ НИЖЕ ОТМЕТКИ ±0.00

РАЗДЕЛ 03-1 ЗДАНИЕ С ЛЕНТОЧНЫМИ ФУНДАМЕНТАМИ.

11733-02
ЦЕНА 0-60

gost.e-ecolog.ru

КОМПЛЕКСНАЯ СЕРИЯ ТИПОВЫХ ПРОЕКТОВ
ЖИЛЫХ И ОБЩЕСТВЕННЫХ ЗДАНИЙ

СЕРИЯ 125

КРУПНОПАНЕЛЬНЫЕ ЖИЛЫЕ ДОМА ДЛЯ СТРОИТЕЛЬСТВА ВО II И III КЛИМАТИЧЕСКИХ РАЙОНАХ

ТИПОВОЙ ПРОЕКТ 125-03

БЛОК-СЕКЦИЯ 9-ЭТАЖНОГО ДОМА РЯДОВАЯ НА 36 КВАРТИР $2^{Б}\cdot2^{Б}\cdot3^{Б}\cdot3^{Б}$

СОСТАВ ПРОЕКТА

часть 01 Архитектурно-строительные чертежи ниже отм ±0.00
раздел 01-1 Здание с ленточными фундаментами

часть 02 Отопление и вентиляция ниже отметки ±0.00
раздел 02-1 Здание с ленточными фундаментами /вариант с параметрами теплоносителя-105°-70°С/

часть 03 Водоснабжение, канализация и водостоки ниже отм ±0.00
раздел 03-1 Здание с ленточными фундаментами

часть 1 Архитектурно-строительные чертежи выше отм. ±0.00
часть 2 Отопление и вентиляция выше отметки ±0.00
раздел 2-1 Вариант с параметрами теплоносителя 105°-70°С

часть 3 Водоснабжение, канализация и водостоки выше отм. ±0.00
часть 4 Газоснабжение
часть 5 Электрооборудование
часть 6 Слаботочные устройства
часть 8 Смета

часть 9 Узлы и детали
раздел 9.1 Типовые секции. Архитектурные решения. Детали.
раздел 9.2 Монтажные узлы и детали.
раздел 9.6 Архитектурные детали /дополнение/

часть 10 Изделия заводского изготовления
раздел 10.1-1 Наружные стеновые панели из легкого и ячеистого бетона толщ. 250-300мм
раздел 10.1-2 Наружные стеновые панели из легкого бетона толщ. 350-400мм
раздел 10.2-1 Внутренние стеновые панели.
раздел 10.3-1 Многопустотные панели перекрытия шириной 2390мм
раздел 10.4-1 Прочие сборные изделия из тяжелого бетона
раздел 10.4-4 Прочие сборные изделия /железобетонные, металлические и деревянные/
раздел 10.5-1 Перегородки и изделия полов
раздел 10.6-1 Деревянные изделия
раздел 10.7-1 Металлические изделия
серия 75 раздел 10.8-1 Санитарно-технические кабины /строительная часть/
серия 75 раздел 10.8-2 Санитарно-технические кабины /санитарно-техническая часть/
раздел 10.9-1 Изделия нулевого цикла
Типовой проект НМ-41 чертежи мусоропровода
УМ-64

ЧАСТЬ 02

ОТОПЛЕНИЕ И ВЕНТИЛЯЦИЯ НИЖЕ ОТМЕТКИ ±0.00

РАЗДЕЛ 02-1 ВАРИАНТ С ПАРАМЕТРАМИ ТЕПЛОНОСИТЕЛЯ 105-70°С

ЧАСТЬ 03

ВОДОСНАБЖЕНИЕ КАНАЛИЗАЦИЯ И ВОДОСТОКИ НИЖЕ ОТМЕТКИ ±0.00

РАЗДЕЛ 03-1 ЗДАНИЕ С ЛЕНТОЧНЫМИ ФУНДАМЕНТАМИ

Разработан:
Конструкторским бюро
по железобетону
Госстроя РСФСР

Утвержден
Госкомитет по гражданскому
строительству и архитектуре
при Госстрое СССР
приказ №27-8 от 30/XII-1969г.
Введен в действие
КБ по железобетону
приказ № 119 от 6/IX-1972г.

Пояснительная записка

Отопление

Проект разработан для пяти наружных расчетных температур от −20°С до −40°С.

Источник теплоснабжения – внешние сети. Теплоноситель в системе отопления – вода с параметрами 105°–70°.

При привязке проекта детально разрабатывается элеваторный узел. Магистральные трубопроводы, питающие стояки системы отопления, прокладываются в техподполье. На подводках к стоякам устанавливаются: на подающих стояках вентили, а на обратных — краны пробковые. Для спуска воды при необходимости ремонта на всех стояках ставятся спускные пробковые краны d=15 мм. Уклон труб i = 0.003.

Подающие магистрали изолируются, а обратные не изолируются, для повышения температуры в техподполье.

Вентиляция:

Проектом предусматривается устройство вытяжной вентиляции для санузлов и кухонь. Детально см. часть 2.

Указания по привязке проекта:

На плане техподполья и схеме магистральных трубопроводов уточняются диаметры труб в зависимости от принятой наружной расчетной температуры.

Указания по монтажу:

Монтаж системы отопления выполнять в соответствии со СН и П и техническими условиями на эти работы. Подающий трубопровод в техподполье изолировать плитами из минеральной ваты на фенольной связке, толщиной слоя 30 мм с нанесением защитной асбоцементной корки, толщиной 10 мм, по сетке. До изоляции трубы следует очистить и покрыть лаком № 177 за 2 раза. Обратные трубопроводы не изолируются, а после очистки окрашиваются масляной краской за 2 раза. При проходе стояков через перекрытие над техподпольем устанавливаются гильзы из оцинкованной кровельной стали. Высота гильз 360 мм.

Условные обозначения:

- Подающий трубопровод
- Обратный трубопровод
- Вентиль или кран проходной пробковый.
- Уклон трубопровода
- (10) – Тип отопительного стояка на восх. ветви
- (10А) – Тип отопительного стояка на нисх. ветви
- Задвижки параллельные
- (II) – Тип отопительного стояка на лестничных клетках.

Состав проекта

NN п.п.	Наименование листа.	Марка листа	N N₅ стр.
1	Отопление и вентиляция ниже ±0.00. Заглавный лист.	ОВ-01	2
2	Отопление и вентиляция ниже ±0.00. План техподполья. Схема магистральных трубопроводов.	ОВ-02	3

Спецификация материалов

NN п/п	Наименование	Размер в мм	Ед. изм.	Количество: Для t° −20°–25°	Количество: Для t° −30°–40°	ГОСТ
1	Трубы водогазопроводные	d=15	п.м.	40/20	40/20	3262-62
2	— " —	d=20	"	56/28	56/28	— " —
3	— " —	d=25	"	45/20	—	— " —
4	— " —	d=32	"	15/9	60/29	— " —
5	— " —	d=40	"	36/18	36/18	— " —
6	— " —	d=50	"	6/3	6/3	— " —
7	Краны проходные пробковые	d=15	шт	30	30	2704-66
8	— " —	d=20	— " —	5	5	— " —
9	— " —	d=25	— " —	4	—	— " —
10	— " —	d=32	— " —	—	6	— " —
11	Вентили паровые	d=15	— " —	6	6	—
12	— " —	d=20	— " —	5	5	—
13	Вентиль водопроводный	d=25	— " —	1	1	8906-58
14	Обратный клапан	d=25	— " —	1	1	11815-66
15	Краны проходные пробковые	d=15	— " —	24	24	2704-66
16	Ручной насос БКФ-2	d=25	— " —	1	1	—
17	Грязевик	d=50	— " —	1	1	—
18	Манометр	до 6 ати	— " —	2	2	—
19	Термометр	до 150°	— " —	2	2	—
20	Воздушный кран	d=15	— " —	2	2	—
21	Задвижки параллельные	d=50	— " —	2	2	—

Примечание: В спецификации поз. 1÷6 в числителе указано общее количество труб, в знаменателе – в том числе изолируемых.

Основные данные проекта:

Наружная расчетная температура	−20°С	−25°С	−30°С	−35°С	−40°С
Строительная кубатура м³	877,0				
Расход тепла на отопление ккал/час	113 110	118943	126100	128005	133575
Удельная тепловая характеристика ккал/час м³°С	0.34	0.31	0.30	0.28	0.26
„К" для наружных стен ккал/час м² °С	1.19	1.05	0.94	0.83	0.78
„К" для совмещенной крыши ккал/час м² °С	0.97	0.84	0.75	0.68	0.62
Гидравлическое сопротивление системы кг/м²	1300	1400	1500	1600	1700

1971	9ти эт. р. блок-секция 2б 2б 3б 3б на 36 квартир	Отопление и вентиляция ниже ± 0.00 Заглавный лист.	Типовой проект 125-03	Часть 02 / Раздел 02-1	Лист ОВ-01

КБ по железобетону Госстроя РСФСР. Отдел спецработ. Гл. инженер КБ, Гл. констр. КБ, Нач. отдела, Гл. арх. пр., Гл. констр. пр. — В. Болтинский, Я. Фельман, Б. Фрейдин, Г. Пачендева, П. Афанасьев. Гл. констр. пр., Рук. бригады, Ст. инж. — В. Кучеровский, И. Федькович, Э. Безыменская. Согласовано. Арх. NN

11733-02

3

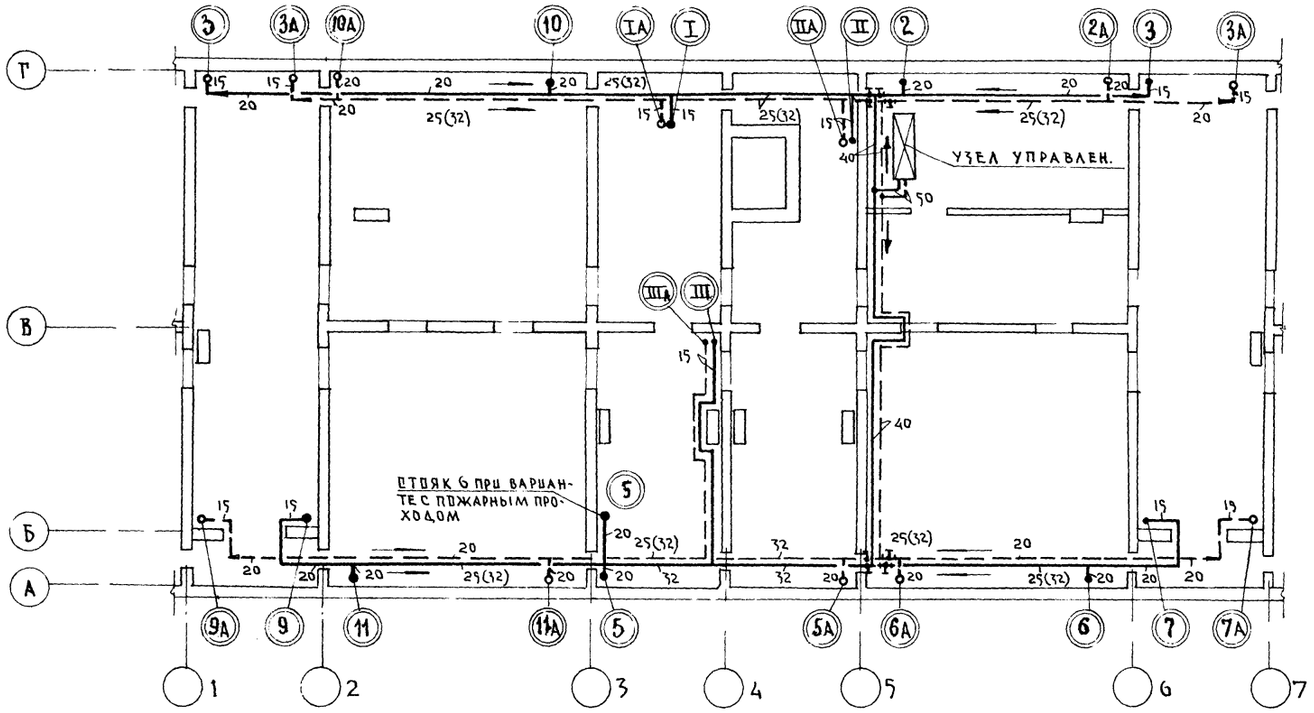

ПРИМЕЧАНИЕ:

1. Тепловые узлы, их местоположение и прокладка транзитных магистралей разрабатываются при привязке здания, в зависимости от компановки блок-секций, принятой схемы теплоснабжения и параметров теплоносителя в наружных сетях.
2. Размеры в скобках даны для наружных температур −30°; −35° и −40° С.

1971	9ти эт. р. блок-секция 2б 2б, 3б 3б на 36 квартир	Отопление и вентиляция ниже ± 0.00 План техподполья. Схема магистральных трубопроводов	Типовой проект 125-03	Часть 02 / Раздел 02-1	Лист ОВ-02

11733-02 4

КБ по железобетону Госстроя РСФСР
Отдел спецработ
Гл. инжен. КБ. Гл. констр. КБ. Нач. отдела Гл. арх. пр. Гл. конст. пр.
В. Болтинский Я. Фельман Б. Фрейдин Г. Паченцева П. Афанасьев
Гл. конст. пр. Рук. бригады Ст. инженер
В. Кучеровский И. Федькович Э. Безыменская
Согласовано Гл. констр. пр. Ф. Звездин
Арх. N. N

Спецификация по водопроводу

N N п. п.	Наименование	Д в мм	Ед. изм.	Кол-во хол.	Кол-во гор.	ГОСТ
1	Трубы стальные водогазопроводные оцинкованные	20	п. м.	7	—	3262-62
2	——— " ——— " ———	25	—"—	35	20	—"—
3	——— " ——— " ———	32	—"—	11	11	—"—
4	Вентиль запорный муфтовый бронзовый	20	—"—	1	—	9086-66
5	——— " ——— " ———	25	—"—	7	4	—"—
6	——— " ——— " ———	32	—"—	4	4	—"—
7	Кран поливочный	25	—"—	2	—	—
8	——— " ——— " ———	20	—"—	1	—	—

Спецификация по канализации

N N п. п.	Наименование	Д в мм	Ед. изм.	Кол-во	ГОСТ
1	Трубы чугунные канализационные	100	п. м.	55	6942-63
2	——— " ——— " ———	50	—"—	17	—"—
3	Прочистка чугунная канализационная	100	шт.	6	—
4	——— " ——— " ———	50	—"—	1	—"—
5	Трап чугунный эмалированный с косым выпуском	50	—"—	1	1811-62
6	Раковина чугунная эмалированная		компл.	1	1159-57
7	Кран проходной сальниковый муфтовый чугун	50	шт.	1	6223-67

Спецификация по водостокам

N N п. п.	Наименование	Д в мм	Ед. изм.	Кол-во	ГОСТ
1	Трубы стальные бесшовные горячекатаные	89×4	п. м.	10	8732-58
2	Фланец приварной из листовой стали σ = 10 мм	190×90	шт.	2	5681-57
3	——— " ——— глухой ——— " ——— " ———	—"—	—"—	2	—"—
4	Прокладка резиновая	190	—"—	2	—
5	Скоба из круглой стали	12	—"—	2	2590-51
6	Клин из листовой стали	—	—"—	2	5681-57

Условные обозначения.

- Холодный водопровод
- Горячий водопровод
- Циркуляционный трубопровод
- Канализационная сеть
- Водосток
- Вентиль запорный

Основные показатели проекта

Принятая норма водопотребления на одного человека в л/сут.		300
Требуемые напоры в м	на вводе холодной воды	36
	в месте присоединения стояка холодной воды	36
	в месте присоединения стояка горячей воды	36
Расчетные расходы воды в л/сек.	холодной воды на секцию	2,42
	горячей воды на секцию	1,1
Расход тепла на горячее водоснабжение в ккал/час на секцию		123000

Указания по монтажу

1. Магистрали и подводки к стоякам горячей воды изолируются плитами из минеральной ваты на фенольной связке с последующим нанесением по сетке асбестоцементного изоляционного слоя для труб диаметром до 50 мм-30 мм, для труб более 50 мм – 50 мм.

Трубы холодной воды изолируются аналогичным способом с добавлением гидроизоляционного слоя из пергамина или рубероида (под сетку)

2 Выпуски канализации от наружной стены до колодца, ввод водопровода, водомерный узел и магистральные сети водопровода учитываются проектом привязки

Состав проекта

N N п. п.	Наименование	Марка листа	N№ стр.
1	Водоснабжение, канализация и водостоки ниже ± 0,00 заглавный лист	ВК-01	4
2	Водоснабжение ниже ± 0,00. План технического подполья. Схема водопровода.	ВК-02	5
3	Канализация и водостоки ниже ± 0,00 (вариант „А") План технического подполья. Схема канализации.	ВК-03	6
4	Канализация и водостоки ниже ± 0,00 (вариант „Б") План технического подполья. Схема канализации.	ВК-04	7
5	Водостоки ниже ± 0,00. План, разрезы, детали	ВК-05	8

Арх. №

Согласовано

А. Панфилов, Е. Павлова, Н. Шашурина, А. Панфилов

Рук. бригады, Ст. инженер, Ст. техник, Проверил

В. Болтинский, Я. Фельман, Б. Фрейдин, Г. Пачинцева, П. Афанасьев

Гл. инжен. КБ, Гл. констр. КБ, Зав. отделом, Гл. архит. пр., Гл. констр. пр.

КБ по железобетону Госстроя РСФСР

Отдел спецработ

1971	9ти эт. р. блок-секция $2^6 2^6 3^6 3^6$ на 36 квартир	Водоснабжение, канализация и водостоки ниже ± 0,00. Заглавный лист.	Типовой проект 125-03	Часть 03 Раздел 03-1	Лист ВК-01

11733-02 S

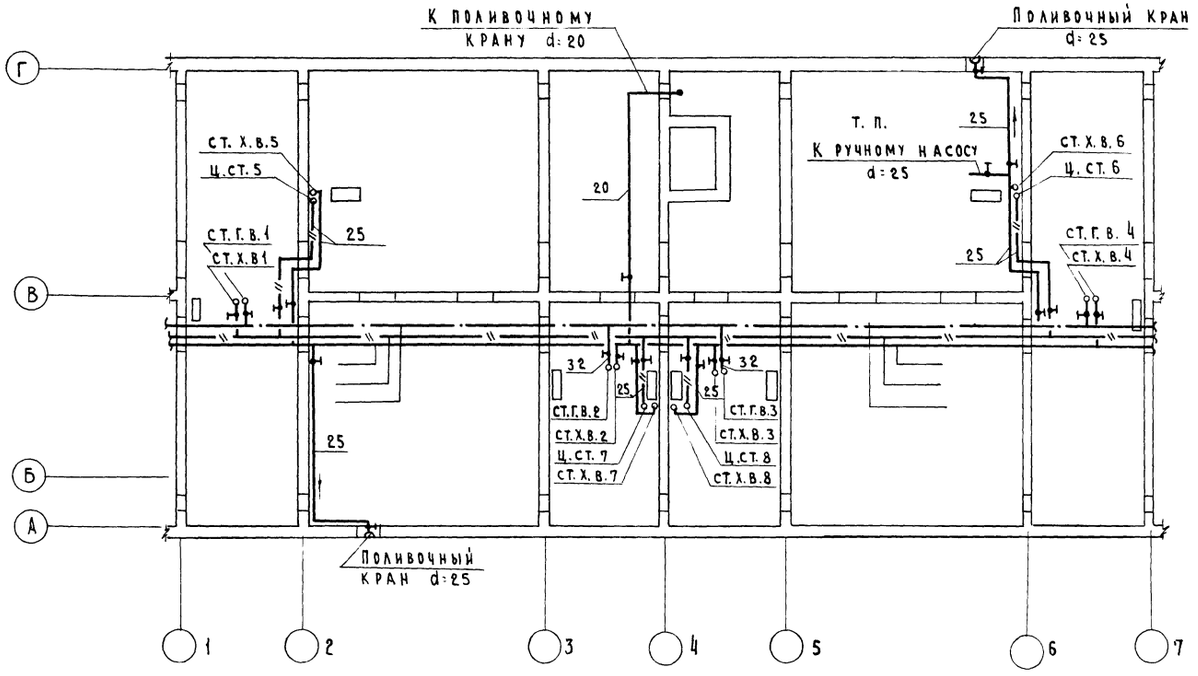

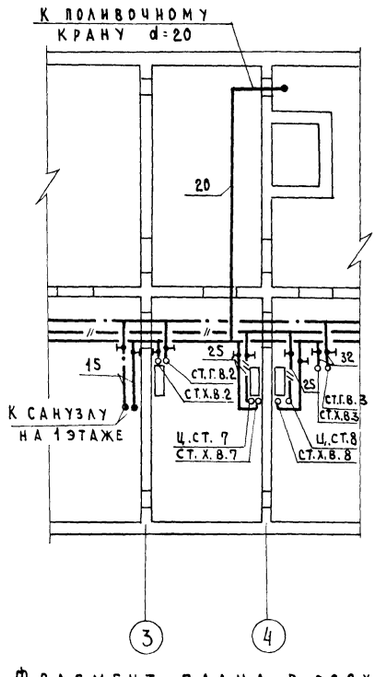

ФРАГМЕНТ ПЛАНА В ОСЯХ 3-4 ПРИ ВАРИАНТЕ 1 ЭТАЖА С ПОЖАРНЫМ ПРОХОДОМ.

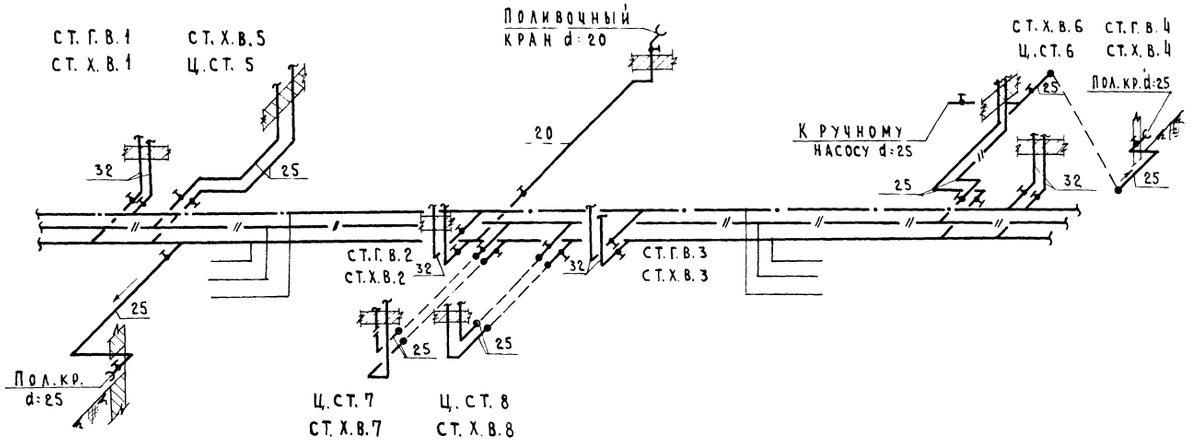

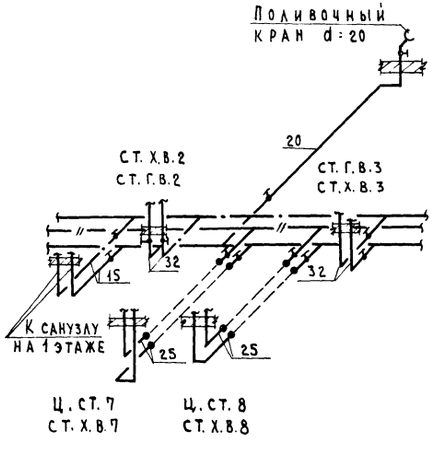

СХЕМА ВОДОПРОВОДА В ОСЯХ 3-4 ПРИ ВАРИАНТЕ 1 ЭТАЖА С ПОЖАРНЫМ ПРОХОДОМ

1971	9ЭТ. Р. БЛОК-СЕКЦИЯ 2Б 2Б 3Б 3Б НА 36 КВАРТИР	ВОДОСНАБЖЕНИЕ НИЖЕ ±0.00 ПЛАН ТЕХНИЧЕСКОГО ПОДПОЛЬЯ. СХЕМА ВОДОПРОВОДА.	ТИПОВОЙ ПРОЕКТ 125-03	ЧАСТЬ 03 РАЗДЕЛ 03-1	ЛИСТ ВК-02

КБ ПО ЖЕЛЕЗОБЕТОНУ Госстроя РСФСР	ГЛ. ИНЖЕН. К.Б.	В. БОЛТИНСКИЙ	РУК. БРИГАДЫ	А. ПАНФИЛОВ	СОГЛАСОВАНО:	Арх. №
	ГЛ. КОНСТ. К.Б.	Я. ФЕЛЬМАН	СТ. ИНЖЕНЕР	Е. ПАВЛОВА	ГЛ. КОНСТР.	Ф. ЗВЕЗДИН
	ЗАВ. ОТДЕЛОМ	Б. ФРЕЙДИН	СТ. ТЕХНИК	А. ШАШУРИНА		
ОТДЕЛ СПЕЦРАБОТ	ГЛ. АРХИТ. ПР-ТА	Г. ПАЧЕНЦЕВА				
	ГЛ. КОНСТ. ПР-ТА	П. АФАНАСЬЕВ	ПРОВЕРИЛ	А. ПАНФИЛОВ		

11733-02 6
Коп. Фурман

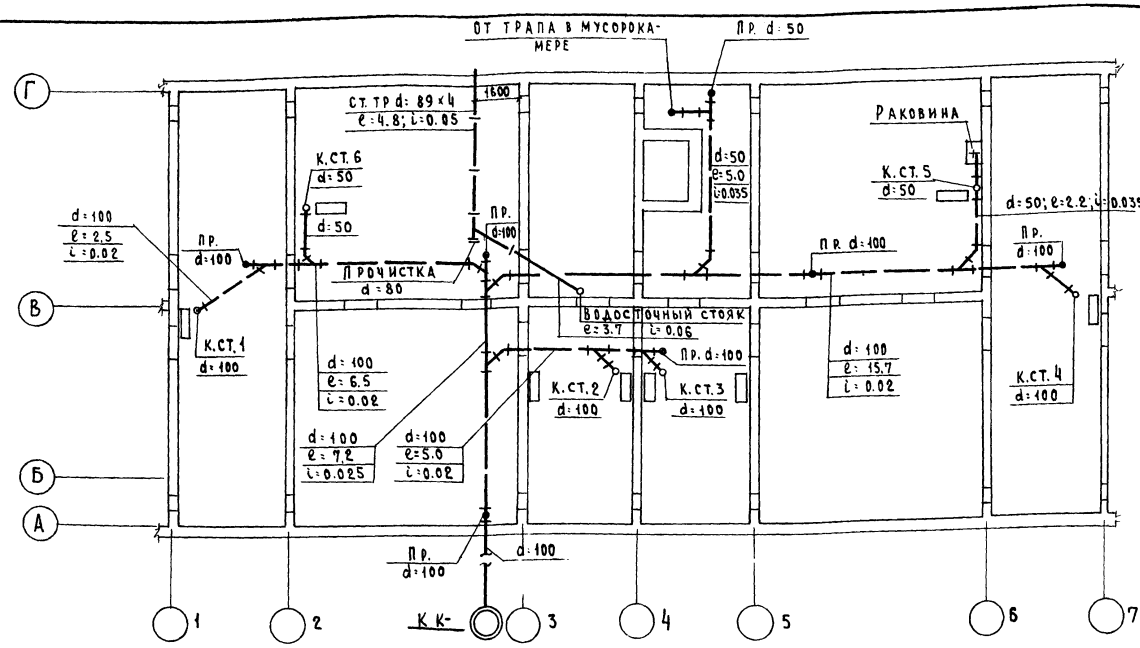

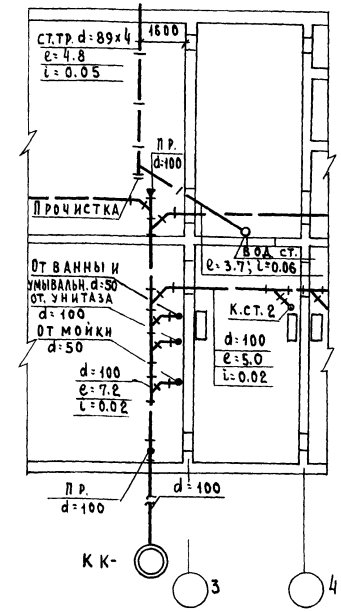

ФРАГМЕНТ ПЛАНА В ОСЯХ 3-4 ПРИ ВАРИАНТЕ 1 ЭТАЖА С ПОЖАРНЫМ ПРОХОДОМ

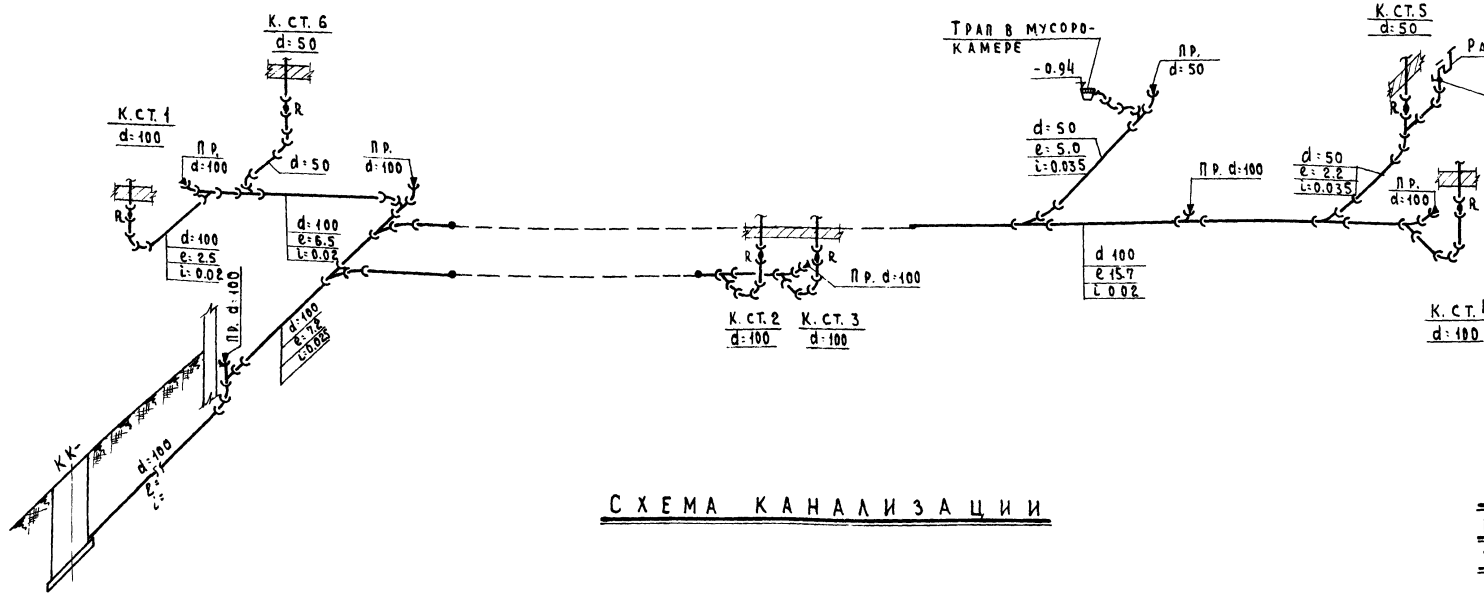

СХЕМА КАНАЛИЗАЦИИ

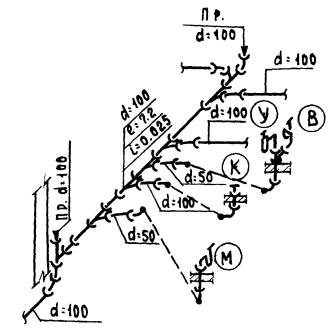

СХЕМА КАНАЛИЗАЦИИ В ОСЯХ 3-4 ПРИ ВАРИАНТЕ 1 ЭТАЖА С ПОЖАРНЫМ ПРОХОДОМ

1971	9 ЭТ. Р. БЛОК-СЕКЦИЯ 2Б 2Б 3Б-3Б НА 36 КВАРТИР	КАНАЛИЗАЦИЯ И ВОДОСТОКИ НИЖЕ ±0.00 (ВАРИАНТ „А") ПЛАН ТЕХНИЧЕСКОГО ПОДПОЛЬЯ. СХЕМА КАНАЛИЗАЦИИ.	ТИПОВОЙ ПРОЕКТ 125-03	ЧАСТЬ 03 РАЗДЕЛ 03-1	ЛИСТ ВК-03

КБ ПО ЖЕЛЕЗОБЕТОНУ ГОССТРОЯ РСФСР
ОТДЕЛ СПЕЦРАБОТ

ГЛ. ИНЖЕН. К.Б.	В.БОЛТИНСКИЙ	РУК. БРИГАДЫ	А.ПАНФИЛОВ	СОГЛАСОВАНО:
ГЛ. КОНСТР. К.Б.	Я.ФЕЛЬМАН	СТ. ИНЖЕНЕР	Е.ПАВЛОВА	ГЛ. КОНСТР. Ф.ЗВЕЗДИН
ЗАВ. ОТДЕЛОМ	Б.ФРЕЙДИН	СТ. ТЕХНИК	Н.ШАШУРИНА	
ГЛ. АРХИТ. ПР.	Г.ПАЧЕНЦЕВА			
ГЛ. КОНСТР. ПР.	П.АФАНАСЬЕВ	ПРОВЕРИЛ	А.ПАНФИЛОВ	

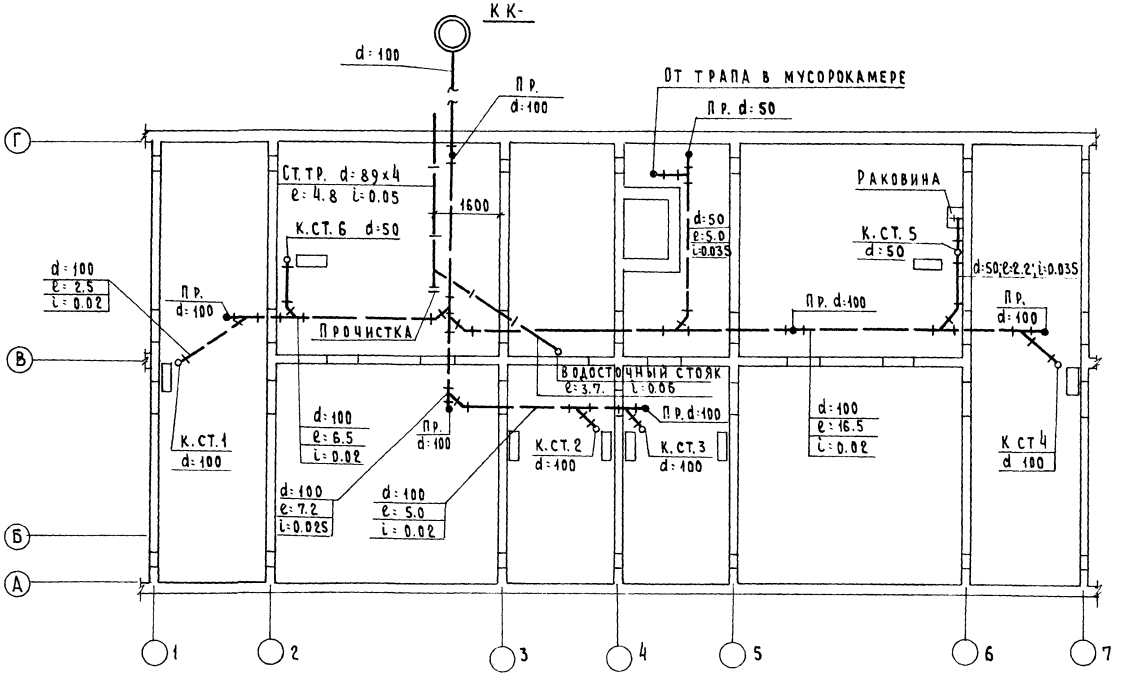

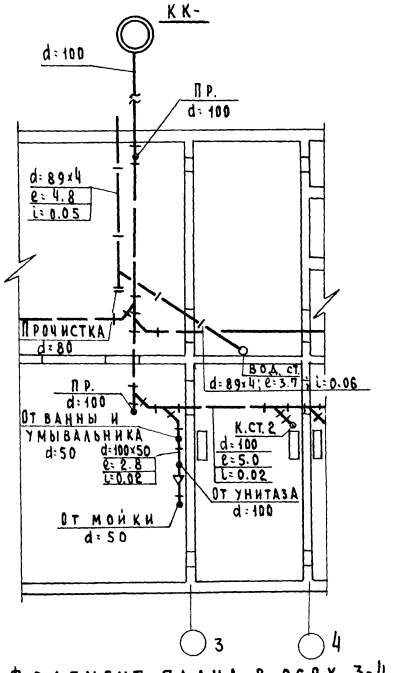

Фрагмент плана в осях 3-4 при варианте 1 этажа с пожарным проходом.

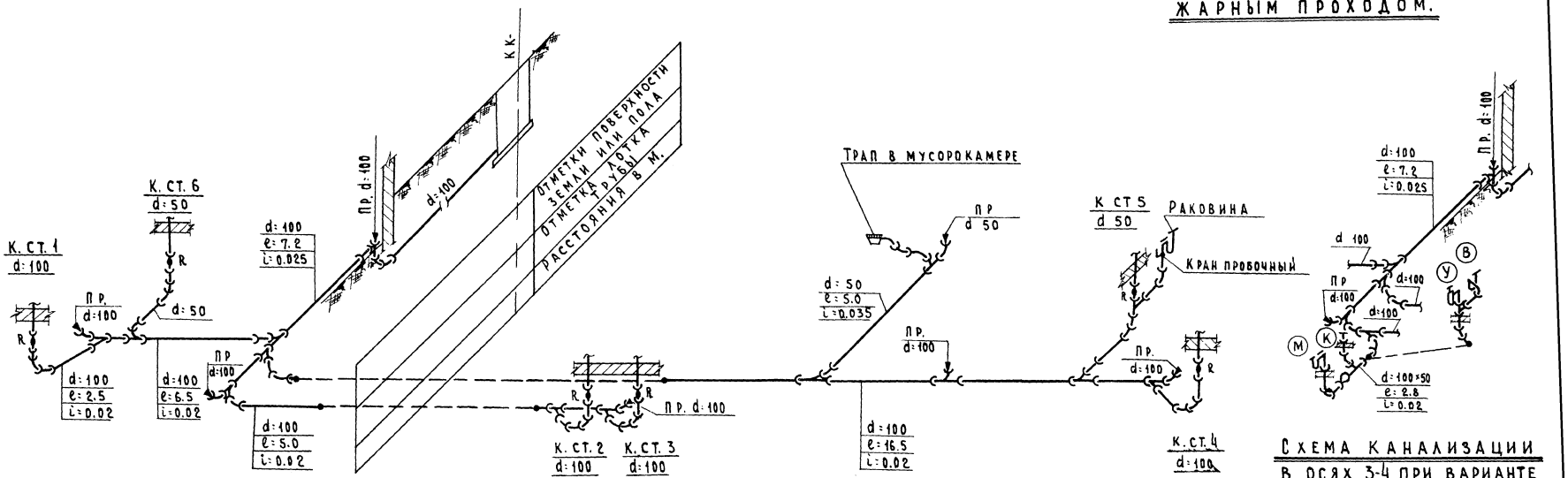

Схема канализации в осях 3-4 при варианте 1 этажа с пожарным проходом

КБ по железобетону Госстроя РСФСР	Гл. инжен. К.Б.	В. Болтинский	Рук. бригады	А. Панфилов	Согласовано: Ф. Звездин
	Гл. конст. К.Б.	Я. Фельман	Ст. инженер	Е. Павлова	Гл. констр.
	Зав. отделом	Б. Фрейдин	Ст. техник	Н. Шашурина	
Отдел спецработ	Гл. архит. пр-та	Г. Панеңцева	Проверил	А. Панфилов	
	Гл. конст. пр-та	П. Афанасьев			

Арх. №

1971	9-ти эт. р. блок-секция 2Б 2Б 3Б 3Б на 36 квартир	Канализация и водостоки ниже ±0.00 (вариант „б") План технического подполья. Схема канализации.	Типовой проект 125-03	Часть 03 Раздел 03-1	Лист ВК-01

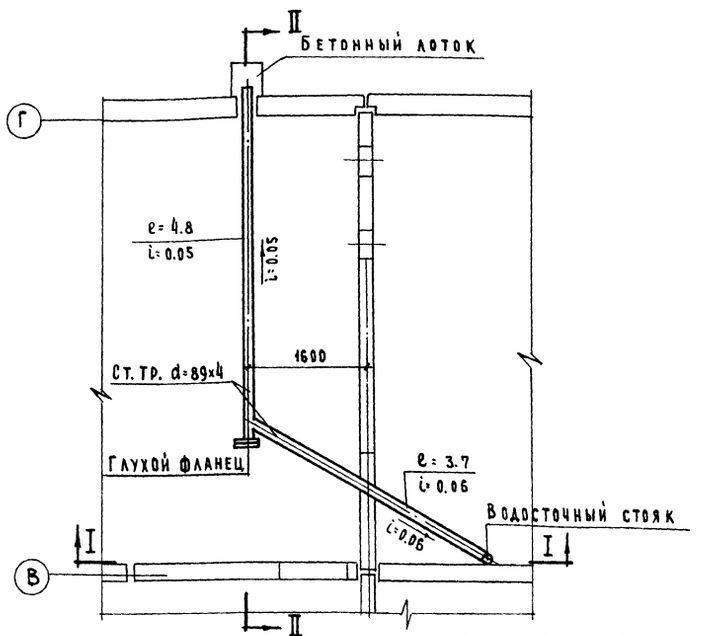

Выкопировка из плана технического подполья М:1:50

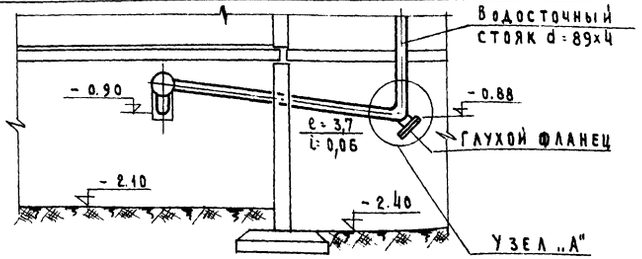

Разрез I-I

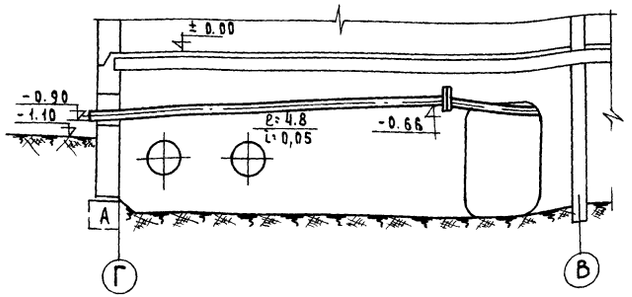

Разрез II-II

Узел „А"
М 1:10

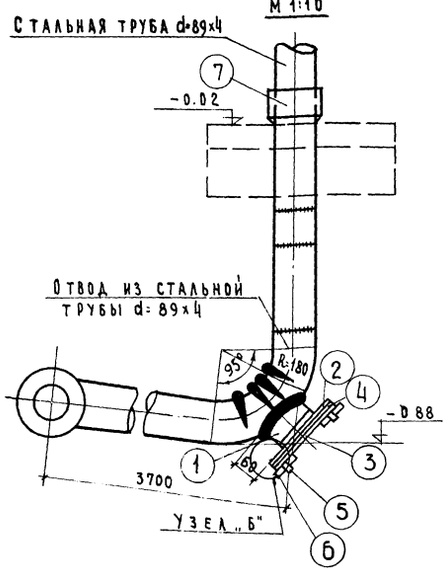

Узел „Б"
М 1:2

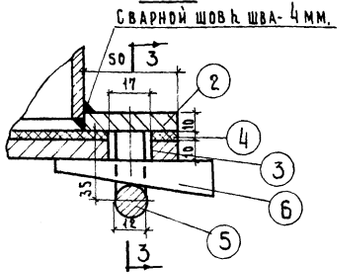

По 3-3

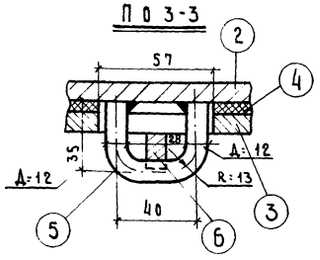

7 Сварной раструб
М 1:5

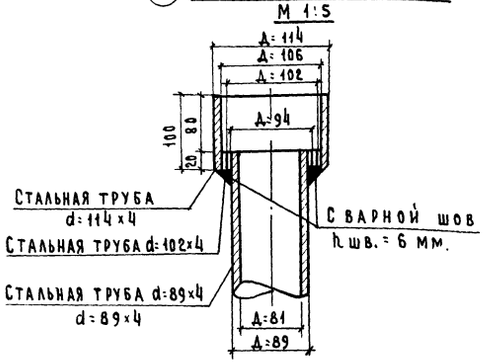

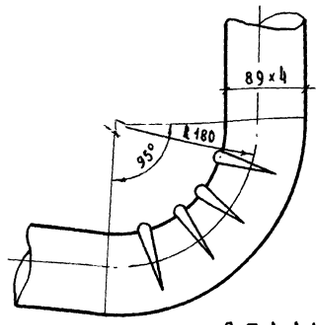

Отвод под 95° сварной или гнутый складчатый
М 1:5

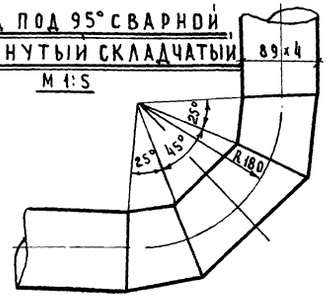

2 Фланец приварной
М 1:50

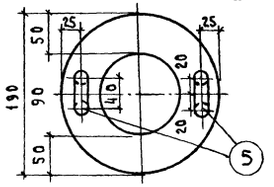

3 Фланец глухой

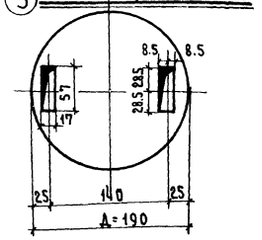

Стальной клин
М=1:2

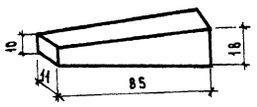

1. Патрубок
2. Фланец приварной
3. Фланец глухой
4. Прокладка
5. Скоба
6. Клин
7. Сварной раструб

Примечание:

1. Фланцы прочисток приварной и глухой с креплением на клиньях могут быть заменены фланцами по ГОСТ 1255-67 на Ру=6.0 кг/см² с креплением на 4х болтах М-16
2. Заделку раструбов и муфт производить асбестоцементным раствором.

1971	9ти эт. р. блок-секция 2б 2б 3б 3б на 36 квартир	Водостоки ниже ±0.00 План, разрезы, узлы, детали.	Типовой проект 125-03	Часть 03 Раздел 03-1	Лист ВК-05

11733-02

Арх. №

Согласовано:

А. Панфилов, Е. Павлова, Н. Шашурина, А. Панфилов

Рук. бригады, Ст. инженер, Ст. техник, Проверил

В. Болтинский, Я. Фельман, Б. Фрейдин, Г. Паченцева, П. Афанасьев

Гл. инжен. К.Б., Гл. конст. К.Б., Зав. отделом, Гл. архит. пр-та, Гл. конст. пр-та

КБ по железобетону Госпроя РСФСР

Отдел ЕЦ работ

gost.e-ecolog.ru