ГОССТРОЙ РСФСР КБ ПО ЖЕЛЕЗОБЕТОНУ
ПРИВОЛЖСКИЙ КОМПЛЕКСНЫЙ ОТДЕЛ

АС
01

СЕРИЯ 125 КОМПЛЕКСНАЯ СЕРИЯ ТИПОВЫХ ПРОЕКТОВ КРУПНОПАНЕЛЬНЫХ ЖИЛЫХ ДОМОВ И ОБЩЕСТВЕННЫХ ЗДАНИЙ

ТИПОВОЙ ПРОЕКТ 125-03

БЛОК-СЕКЦИЯ 9-ЭТ. ЖИЛОГО ДОМА РЯДОВАЯ НА 36 КВАРТИР-$2^{Б}2^{Б}3^{Б}3^{Б}$

ВАРИАНТ СПЛОШНЫХ ПЛИТ ПЕРЕКРЫТИЙ И ОДНОРЯДНОЙ РАЗРЕЗКИ НАРУЖНЫХ СТЕНОВЫХ ПАНЕЛЕЙ ДЛЯ ГОРОДА ЧЕРЕПОВЦА

ЧАСТЬ 01 АРХИТЕКТУРНО-СТРОИТЕЛЬНЫЕ ЧЕРТЕЖИ НИЖЕ ОТМЕТКИ ±0.000

РАЗДЕЛ 01-1 ЗДАНИЕ С ЛЕНТОЧНЫМИ ФУНДАМЕНТАМИ

gost.e-ecolog.ru

СЕРИЯ 125 КОМПЛЕКСНАЯ СЕРИЯ ТИПОВЫХ ПРОЕКТОВ КРУПНОПАНЕЛЬНЫХ ЖИЛЫХ ДОМОВ И ОБЩЕСТВЕННЫХ ЗДАНИЙ

ТИПОВОЙ ПРОЕКТ 125-03

БЛОК-СЕКЦИЯ 9-ЭТ. ЖИЛОГО ДОМА РЯДОВАЯ НА 36 КВАРТИР-2Б 2Б 3Б 3Б

ВАРИАНТ СПЛОШНЫХ ПЛИТ ПЕРЕКРЫТИЙ И ОДНОРЯДНОЙ РАЗРЕЗКИ НАРУЖНЫХ СТЕНОВЫХ ПАНЕЛЕЙ ДЛЯ ГОРОДА ЧЕРЕПОВЦА

ЧАСТЬ 01 АРХИТЕКТУРНО-СТРОИТЕЛЬНЫЕ ЧЕРТЕЖИ НИЖЕ ОТМЕТКИ ±0.00

РАЗДЕЛ 01-1 ЗДАНИЕ С ЛЕНТОЧНЫМИ ФУНДАМЕНТАМИ

СОСТАВ ПРОЕКТА

√ Часть 01 Архитектурно-строительные чертежи ниже отм. ±0.00

Раздел 01-1. Здание с ленточными фундаментами /для варианта сплошных плит перекрытия и однорядной разрезки стен/ — Арх. № 24039

√ Часть 02 Отопление и вентиляция ниже отм. ±0.00

Раздел 02-1 Здание с ленточными фундаментами (вариант с параметрами теплоносителя 105°-70°С). — Арх. № 11733-02

√ Часть 03 Водоснабжение, канализация и водостоки ниже отм. ±0.00

Раздел 03-1 Здание с ленточными фундаментами. — Арх. № 11733-02

Часть 1 Архитектурно-строительные чертежи выше отм. ±0.00 /для варианта сплошных плит перекрытия и однорядной разрезки наружных стеновых панелей/. — Арх. № 24040 —

√ Часть 2 Отопление и вентиляция выше отм. ±0.000.

Раздел 2-1. Вариант с параметрами теплоносителя 105°-70°С. — Арх. № 11733-09

√ Часть 3 Водоснабжение, канализация и водостоки выше отм. ±0.00 — Арх. № 11733-04

√ Часть 4 Газоснабжение. — Арх. № 11733-04

√ Часть 5 Электрооборудование /вариант сплошных плит перекрытия и однорядной разрезки наружных стен/ — Арх. № 24041

√ Часть 6 Слаботочные устройства /вариант сплошных плит перекрытия и однорядной разрезки наружных стен/. — Арх. № 24042

Часть 8 Смета /вариант сплошных плит перекрытия и однорядной разрезки наружных стен/.

Часть 9 Узлы и детали.

Раздел 9-1 Типовые секции архитектурные решения, детали — Арх. № 11131-12

Раздел 9-2 Монтажные узлы и детали. — Арх. № 11131-13

Раздел 9-2п Монтажные узлы и детали. Дополнение. — Арх. № 23205

Раздел 9-19п Монтажные узлы и детали. — Арх. № 24026

Часть 10. Изделия заводского изготовления

√ Раздел 10.1-15 Наружные стеновые панели однорядной разрезки из легкого бетона толщиной 350 мм. — Арх. № 22411

Раздел 10.1-26п Наружные стеновые и цокольные панели однорядной разрезки из легкого бетона толщиной 350 мм. — Арх. № 24027

Раздел 10.2-15 Внутренние стеновые панели /для варианта со сплошными плитами перекрытия толщиной 160 мм/ — Арх. №

Раздел 10.3-14 Сплошные панели перекрытия шириной 2390 мм — Арх. № 24028

Раздел 10.3-17п Сплошные панели перекрытия шириной 2390 мм — Арх. № 11076-05

Раздел 10.4-1 Прочие сборные изделия из тяжелого бетона — Арх. № 24029

Раздел 10.4-23п Разные железобетонные изделия — Арх. № 11076-06

Раздел 10.5-1 Перегородки и изделия полов — Арх. №

Раздел 10.5-9 Перегородки — Арх. № 11076-07

Раздел 10.6-1 Деревянные изделия — Арх. № 11076-08

Раздел 10.7-1 Металлические изделия — Арх. № 11076-09

Серия 75 Раздел 10.8-1 Санитарно-технические кабины /строительная часть/ — Арх. № 11076-11

Раздел 10.8-2 Санитарно-технические кабины /санитарно-техническая часть/ — Арх. № 20736

Раздел 10.9-1 Изделия нулевого цикла. — Арх. № 22412

Раздел 10.9-3 Наружные цокольные стеновые панели из легкого бетона толщиной 350 мм. — Арх. №

Раздел 9-8 Изделия нулевого цикла — Арх. № 24030

Раздел 12-6п Дополнительные изделия заводского изготовления — Арх. № 11076-12

Типовой проект Мм-41. Ст-64 Чертежи мусоропровода. — Арх. № 11076-13

Разработан Конструкторским бюро по железобетону ГОССТРОЯ РСФСР

Введен в действие КБ по железобетону приказ № 44 от 11/IV 1977 года.

Арх. № 24039-0

Настоящий проект выполнен в соответствии с действующими нормами и правилами /в том числе по взрывопожарной безопасности/

Гл. арх. проекта /Юзефович/

Гл. конст. проекта /Дмитриев/

NN п/п	Наименование	NN стр.	NN листов	Примечание
1	Содержание альбома Пояснительная записка.	2	С-1 П-1	
2	Пояснительная записка.	3	П-2	
3	План ленточных фундаментов	4	АС-1	
4	Монтажный план фундаментных и цокольных панелей.	5	АС-2	
5	План технического подполья. Разрезы I-I, II-II. Сечение 9-9.	6	АС-3	
6	План перекрытия над техническим подпольем. Планы и разрезы по пожарному проходу.	7	АС-4	
7	План лестничной клетки. Сечения ленточных фундаментов 8-8; 10-10	8	АС-5	
8	Разрезы по лестничной клетке	9	АС-6	
9	Узлы 1, 2, 3. Сечение фундаментов 18-18. Тумба под лифт. Монолитная ж/б плита под лифтовой шахтой. Сварные сетки С-1; С-2. Каркас К-1.	10	АС-7	
1	Сечения ленточных фундаментов 1-1 ÷ 7-7;	11	АС-8	
11	Монтажные узлы.	12	АС-9	
12	Спецификация ж/б изделий ниже 0.	13	АС-10	
13	Спецификация металлических изделий	14	АС-11	

I Общая часть

В настоящий альбом включены рабочие чертежи нулевого цикла 9ти этажной рядовой блок-секции для варианта сплошных панелей перекрытий толщиной 160 мм и однорядной разрезки наружных стен из легкого бетона толщиной 350 мм.

Проект нулевого цикла 9-ти этажной блок-секции на 36 квартир (вариант с ленточными фундаментами) содержит весь комплекс работ по сооружению подземной части здания, включая перекрытие, наружные площадки перед входом в здание, а также инженерное оборудование.

В подземной части здания запроектировано техническое подполье для прокладки коммуникаций инженерного оборудования и размещения теплового узла.

Вход в техническое подполье запроектирован из лестничной клетки.

Кубатура подземной части — 672,0 м³

Площадь застройки — 320,0 м²

Представленные в проекте чертежи фундаментов разработаны для расчетного сопротивления основания на глубине 1,5-2,0 м - 2,0 кг/см².

Фундаменты располагаются под поперечными несущими стенами и внутренней продольной стеной на железобетонные подушки фундаментов по слою цементного раствора устанавливаются поперечные несущие фундаментные панели толщиной 160 мм, цокольные панели опираются на специальные блоки.

Гидроизоляция принята:

а) для вертикальных поверхностей цокольных панелей, соприкасающихся с грунтом, промазка горячим битумом за два раза.

б) горизонтальная гидроизоляция по фундаментным панелям на отметке -0,26 м и по цокольным панелям на отметке -0,08 м выполняется из слоя цементного раствора состава 1:3

Полы в тепловом узле - цементные, полы в подполье - утрамбованный грунт.

Внутренняя отделка теплового узла - побелка стен и потолков.

II Указания по производству монтажных и строительных работ.

Монтаж конструкций выполнять в соответствии со СНиП III-9-74 и указаниями на листах настоящего альбома

Особое внимание необходимо обратить на тщательную разбивку осей здания, на качество выполнения замоноличенных узлов, сварных соединений и их антикоррозийную защиту.

Марка раствора при монтаже фундаментных панелей принята М-100.

Антикоррозийную защиту сварных деталей выполнять в соответствии с СНиП-II.28-73. Все сварные соединения покрыть раствором М-100 толщиной не менее 2 см.

Длина сварных швов должна быть не менее 60 мм, $h_{шв}$ = 6 мм; электроды Э-42.

Указания по производству работ в зимнее время

Для обеспечения прочности в момент оттаивания применять раствор марки 200 с противоморозными добавками поташа или нитрита натрия согласно „Рекомендаций по применению в строительстве растворов и бетонов с добавками поташа и нитрита натрия в зимних условиях без прогрева", разработанных ЦНИИСК им Кучеренко Госстроя СССР.

Величина добавок принимается по следующей таблице в зависимости от температуры наружного воздуха.

Согласовано: Афанасьев; Гл. констр. АКО

Киселева; Давыдов; Осокина

Рук. бригады Шмидт; Проверил Бойко; Конструктор Соколов

Ордынин; Пересыпкин; Сидоров; Дмитриев

Гл. констр. КБ; Нач. отдела; Гл. констр. отд.; Гл. констр. пр. К

КБ по железобетону Госстроя РСФСР
Приволжский комплексный отдел

Арх. №

1976	9ти эт. рядовая блок-секция на 36 кв.	Содержание альбома. Пояснительная записка.	Типовой проект 125-03	Часть 01 Раздел 01-1	Лист С-1 П-1

Сверила Кочергова
Зак. № 3403 Зад

Средняя t° наружного воздуха	Величина добавки в % от веса цемента в расчете на твердую соль
Добавка поташа	
от 0° до - 5°	5
от - 6° до - 15°	10
от - 16° до - 30°	15
Добавка нитрита натрия	
от - 1° до - 5°	5
от - 6° до - 9°	8
от - 10° до - 15°	10

Температура раствора, укладываемого при монтаже в зависимости от температуры наружного воздуха, определяется по следующей таблице:

Средняя температура наружного воздуха	Температура раствора при укладке на место
до - 10°	+ 20°
от - 10° до - 20°	+ 25°

III. Указания по привязке проекта.

1. Типовой проект блок-секции, включая чертежи подземной части, может быть применен только после выполнения привязки к участку и утверждения его в установленном порядке.

2. При привязке проекта чертежи фундаментов подлежат корректировке в соответствии с рельефом местности и характеристиками грунтов

Для облегчения работ, связанных с привязкой фундаментов, ниже приводится схема дома с нормативными нагрузками на отметке низа перекрытия технического подполья.

3. Наивысшая отметка земли в типовом проекте принята условно - 1.10 м и подлежит корректировке при привязке. Отметка верха крыльца основного входа постоянная - 0.96 м и должна быть сохранена при привязке независимо от планировки участка.

4. Водостоки запроектированы с выпуском в сторону фасада по оси В Под водостоком предусмотреть устройство водоотводных лотков. Отметка в местах выпуска водостоков должна быть не выше - 0.96 м.

Схема нормативных вертикальных нагрузок на отм. - 0.24 (низ перекрытия техподполья)

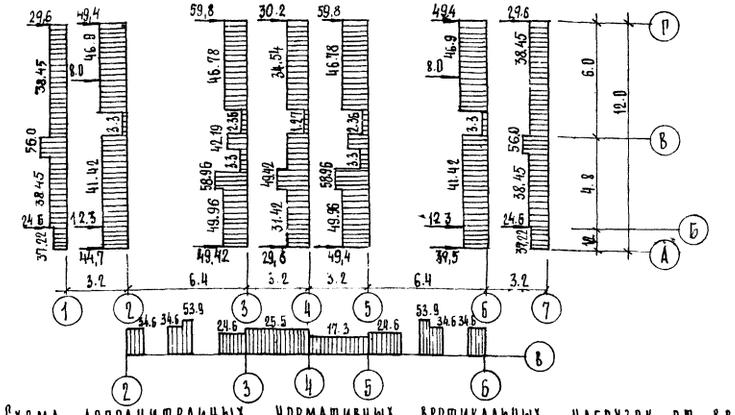

Схема дополнительных нормативных вертикальных нагрузок от ветра на отм. - 0.24

Рядовая секция

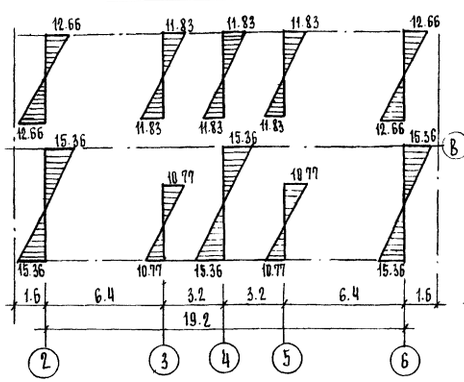

Рядовая секция с температурным швом.

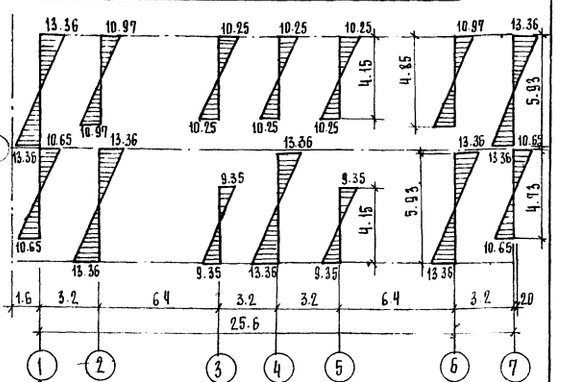

Примечания:

1. Нормативные равномерно-распределенные нагрузки даны в тоннах на погонный метр на отм. - 0.24; нормативные сосредоточенные - в тоннах: на отм. - 0.08 - собственный вес наружных стен с об'емным весом $\gamma = 1100$; на отм. - 0.08 м - собственный вес вентблоков.
2. Нагрузки приняты: а) крыша (включая перекрытие над 9ым этажом) - 800 кг/м²
   б) междуэтажное перекрытие - 675, в том числе:
   - плоский настил с заделкой - 400 кг/м²
   - конструкция пола - 80 кг/м²
   - перегородки - 120 кг/м²
   - полезная нагрузка (жилые комнаты) 150 x 0,5 - 75 кг/м²

   в) собственный вес сантехкабин - 3100 и 3300 кг/шт. или 800 кг/м²
   г) полезная для лестничной клетки и лифтового холла - 300 кг/м²

Кратковременные нагрузки (ветер, снег) приняты с понижающим коэффициентом n = 0,9 в соответствии с СН и П II. 6-74 $q^{н}_{ветр.} = 27$ кг/м².

1976	9ти этажная рядовая блок-секция на 36 кв.	Пояснительная записка.	Типовой проект 125-03	Часть 01 / Раздел 01-1	Лист П-2

Сверила Кочеткова

Арх. №

Согласовано: Гл. констр. АКО-1 Афанасьев

Киселева, Давыдов, Осокина

Рук. бригады Проверил Конструктор

Фельман, Пересыпкин, Сидоров, Дмитриев

Гл. констр. КБ, Нач. отдела, Гл. констр. отд., Гл. констр. пр.

КБ по железобетону Госстроя РСФСР, Приволжский комплексный отдел

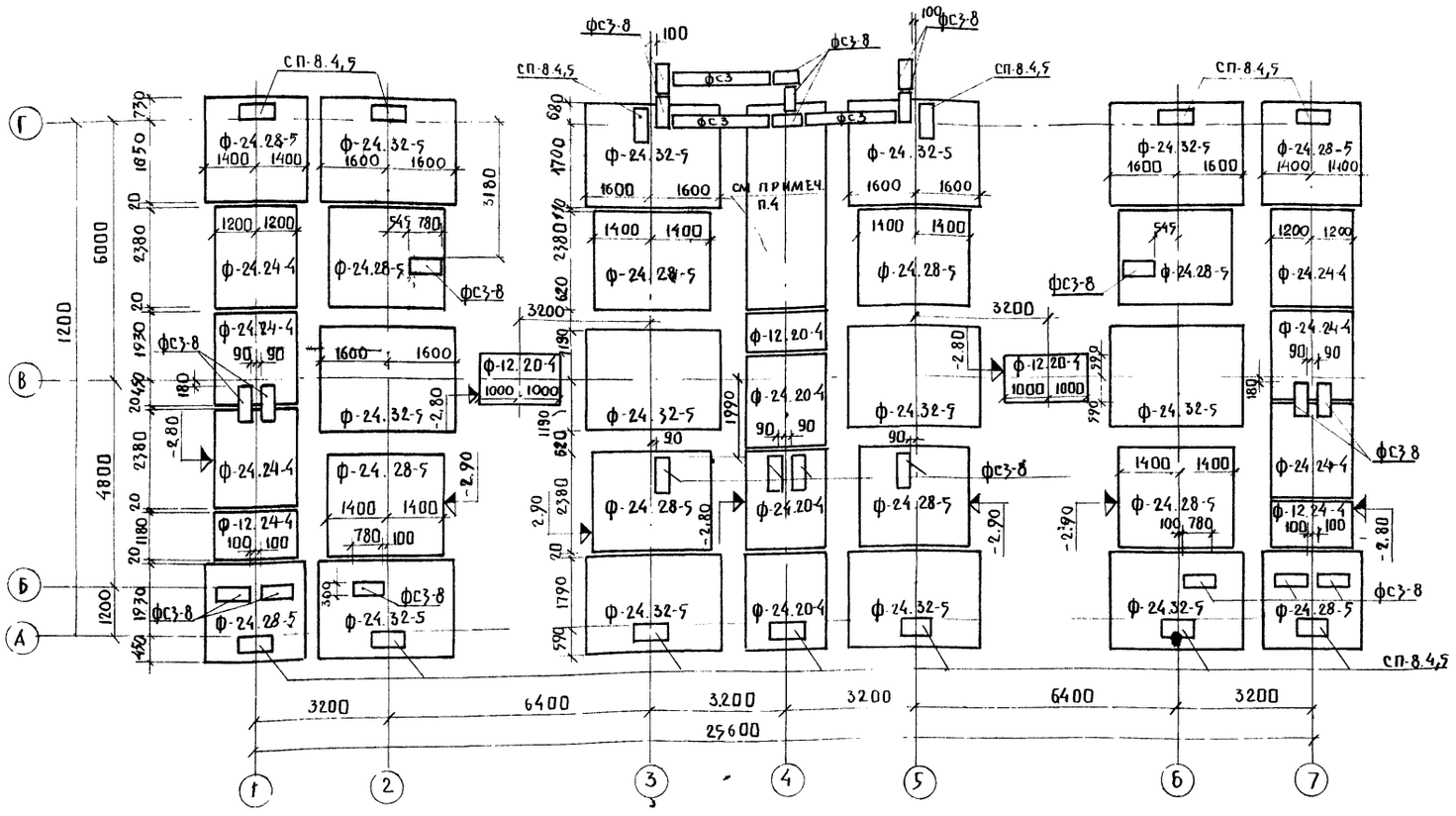

Фрагмент с температурным швом

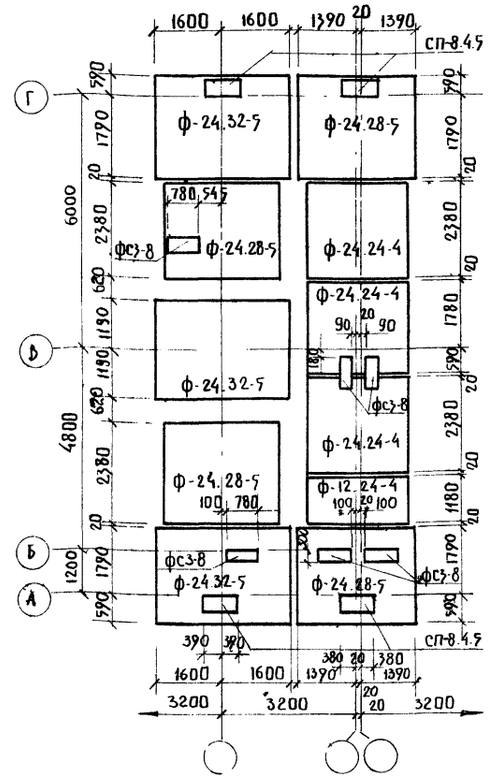

Примечания

1. Фундаменты запроектированы из сборных железобетонных блоков с нормативным давлением на основание 2,0 кг/см²
2. Закладку фундаментных блоков начинать с пониженных участков, укладывая их на выравненное песчаное основание (при песчаных грунтах) или песчаную подушку толщиной 5см, на участках перепадов фундаментов. При нарушении несущего слоя необходимо основание выравнивать песком с трамбованием.
3. Грунт в траншеях выбирать не доходя до дна траншеи на 15-20 см, выемку грунта в траншеях до проектной отметки производить непосредственно перед укладкой фундаментных блоков
4. Планы и разрезы по лестничной клетке см. на листе АС-5.

1976	9ти эт. рядовая блок-секция на 36 квартир	План ленточных фундаменов	Типовой проект 125-03	Часть 01, Раздел 01-1, Лист АС-1

Согласовано: Гл. конст. АКО-1 Афанасьев

Киселева, Давыдов, Осокина

Рук. бриг. Проверил Осокина; Конструктор Фельман; Пересыпкин, Сидоров, Дмитриев

Гл. констр. КБ; Нач. отдела; Гл. конст. отд.; Гл. конст. пр.

КБ по железобетону Госстроя РСФСР, Приволжский комплексный отдел

Сверила Кочеткова Арх.№ 24039-3

Монтажный план фундаментных и цокольных панелей

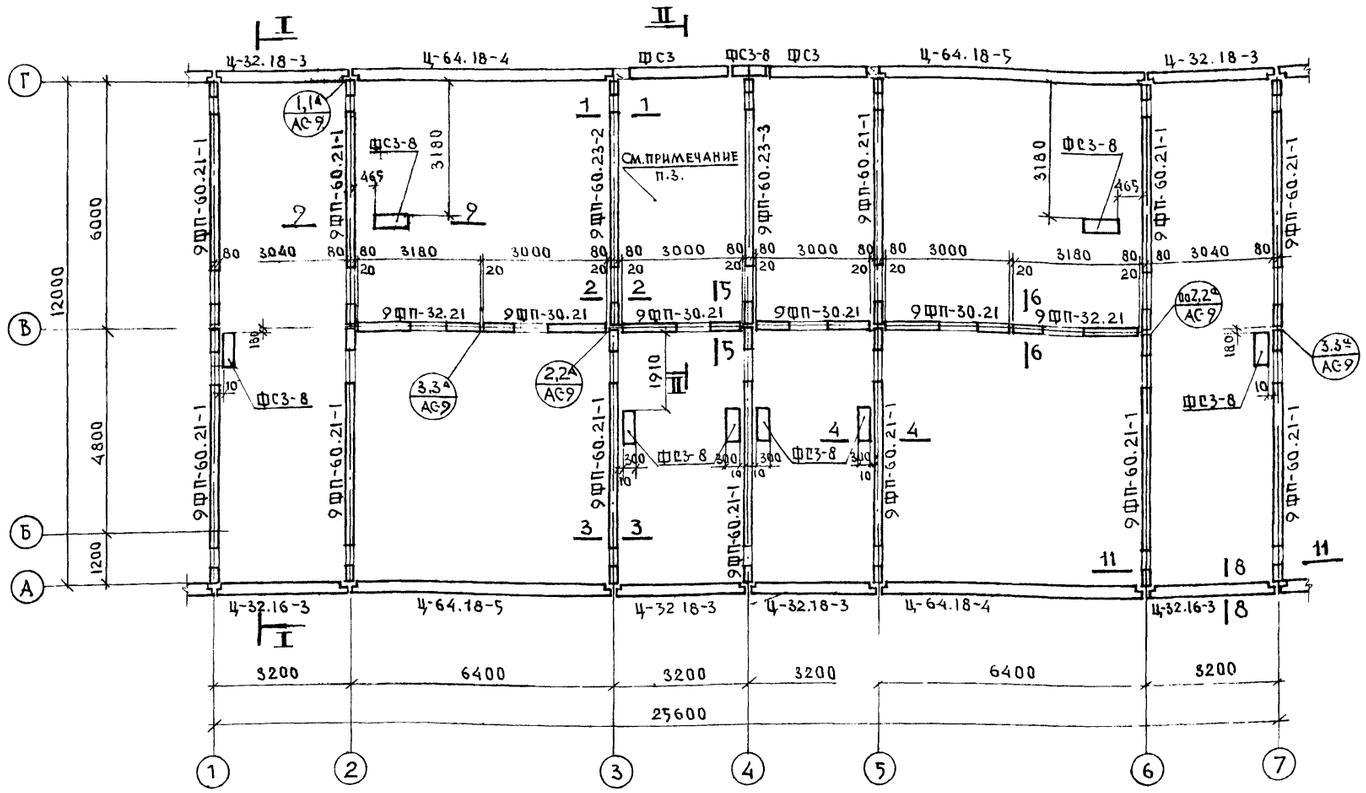

Фрагмент температурного шва

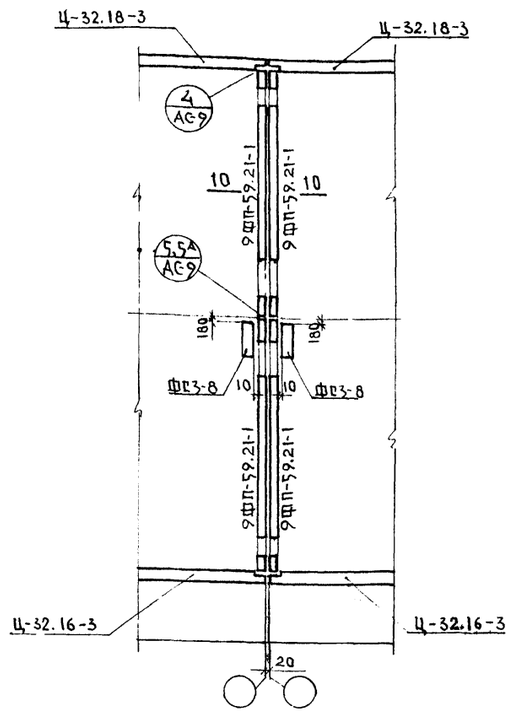

Примечания:

1. Разрезы I-I, II-II см. на листе АС-3.
2. Сечения 1-1 ÷ 7-7 см. на листе АС-8, сечение 9-9 на листе АС-3. сечение 8-8; 10-10 на листе АС-5, сечение 11-11 см. лист АС-7.
3. План и разрезы по лестничной клетке в осях 3-4-5 см. лист АС-5, АС-6.
4. Кирпичную кладку в пределах техподполья выполнять из глиняного кирпича М-75 на растворе М-25.

Фрагмент пожарного прохода

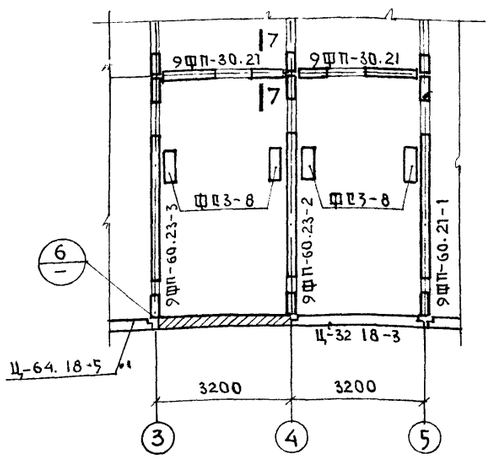

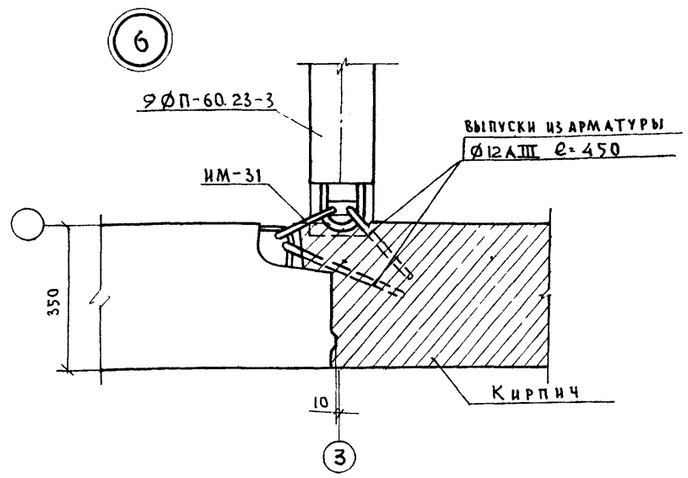

1976	9ти эт. рядовая блок-секция на 36 квартир	Монтажный план фундаментных и цокольных панелей.	Типовой проект 125-03	Часть 01 / Раздел 01-1	Лист АС-2

Арх. №

Согласовано: Гл. констр. АКО-1 Афанасьев

Киселева, Давыдов, Малахова

Рук бригады, Проверил, Инженер: Фельман, Пересыпкин, Сидоров, Дмитриев

Гл. констр. КБ, Нач. отдела, Гл. констр. отд., Гл. констр. пр.

КБ по железобетону Госстроя РСФСР, Приволжский комплексный отдел

Арх N: 24039-4

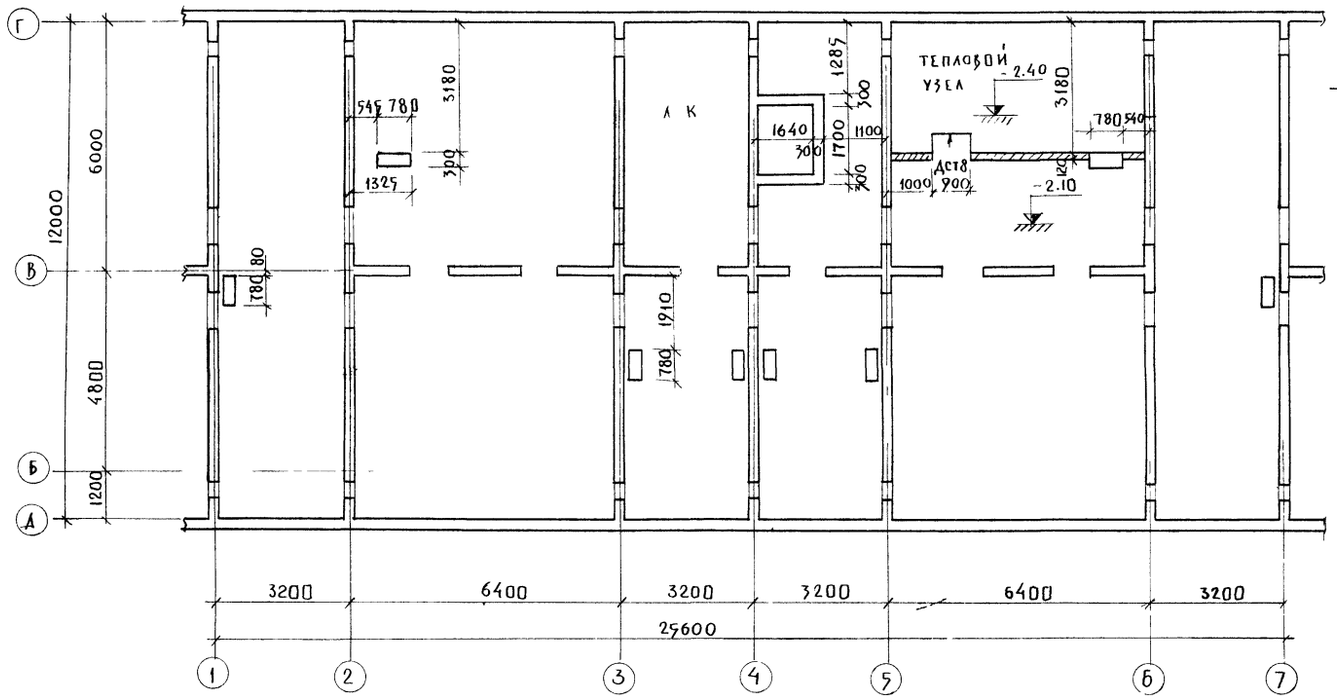

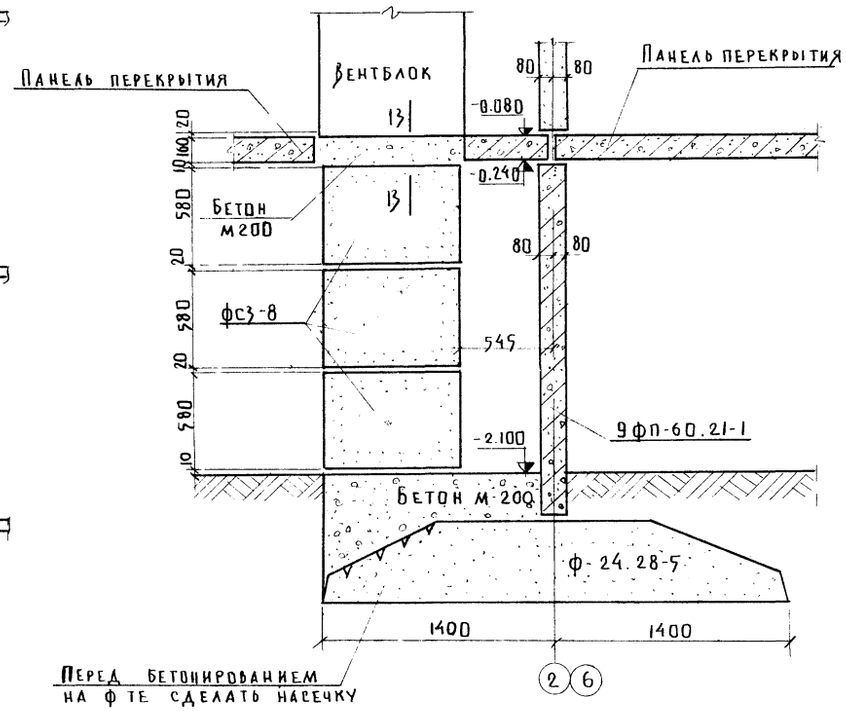

РАЗРЕЗ I-I

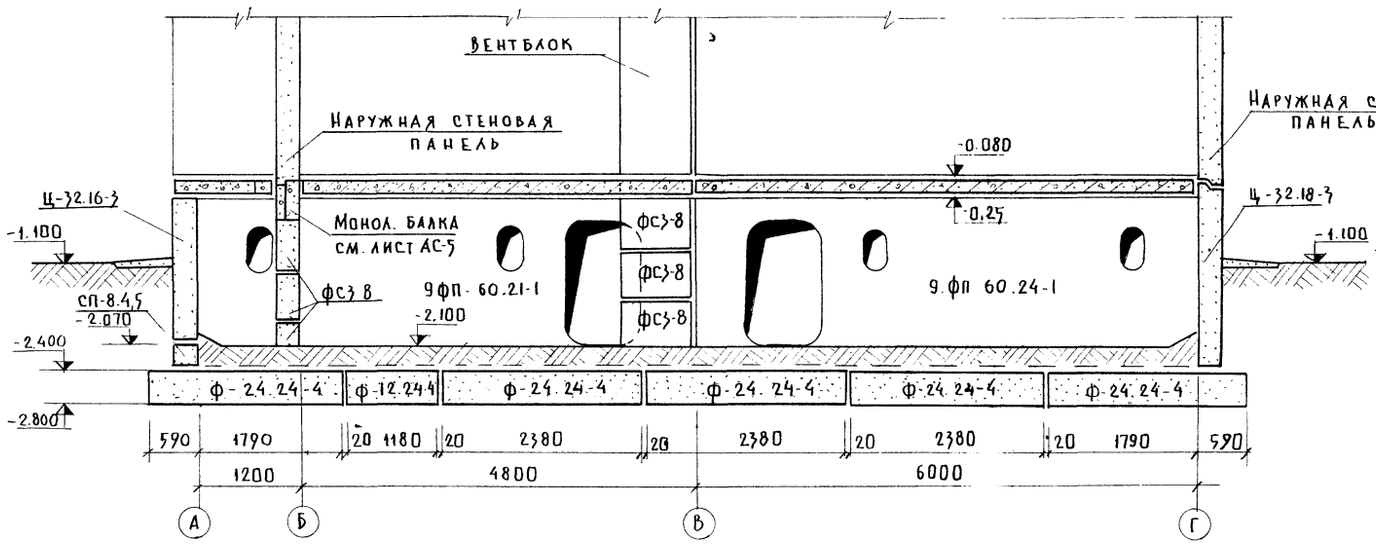

РАЗРЕЗ II-II

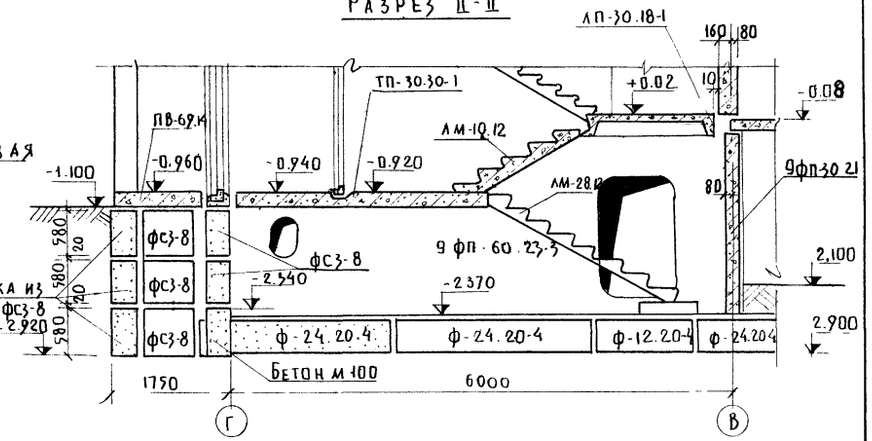

ПРИМЕЧАНИЯ

1. Кирпичную кладку в пределах технического подполья выполнять из кирпича глиняного обыкновенного М 75. на растворе М 25.
2. Под кирпичную стенку в тепловом узле сделать бетонную подготовку h=150мм из бетона М100.
3. Сечение 13-13 см лист АС-7

1976	9ти эт. рядовая блок-секция на 36 квартир	План технического подполья. Разрезы.	Типовой проект 125-03	Часть 01 Раздел 01-1	Лист АС-3

Арх. N.

Согласовано: Гл. констр. АКО-1 Афанасьев

Киселева, Давыдов, Малахова

Рук. бриг. Проверил Инженер Фельман, Пересыпкин, Сидоров, Дмитриев

Гл. констр. КБ, Нач. отд., Гл. констр. отд., Гл. конст. пр.

КБ по железобетону Госстроя РСФСР

Приволжский комплексный отдел

Арх N: 24039-5

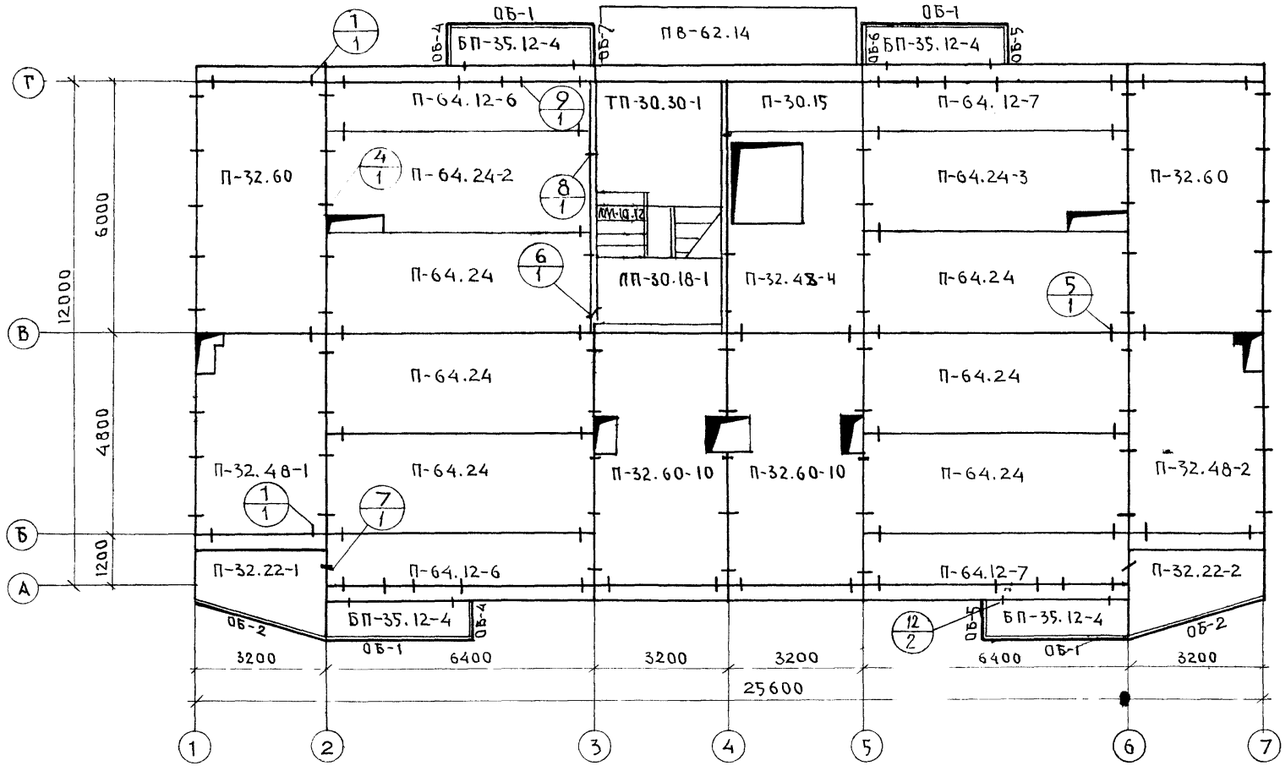

ФРАГМЕНТ ПЛАНА С ПОЖАРНЫМ ПРОХОДОМ

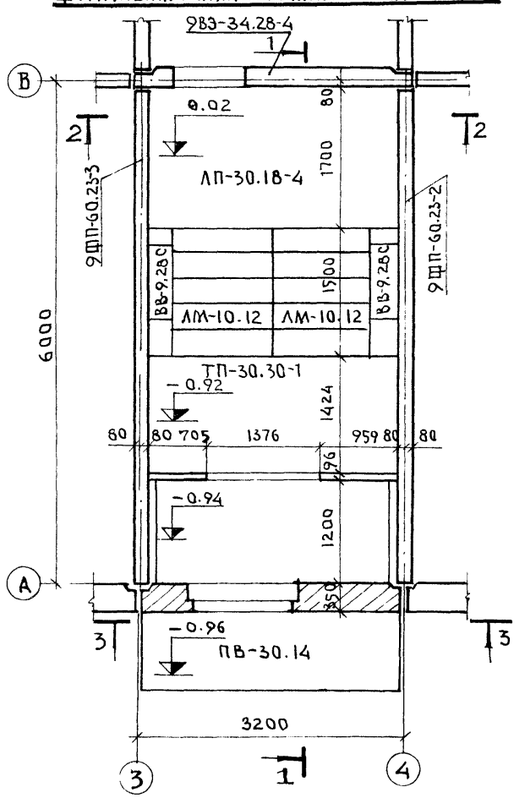

1 — 1

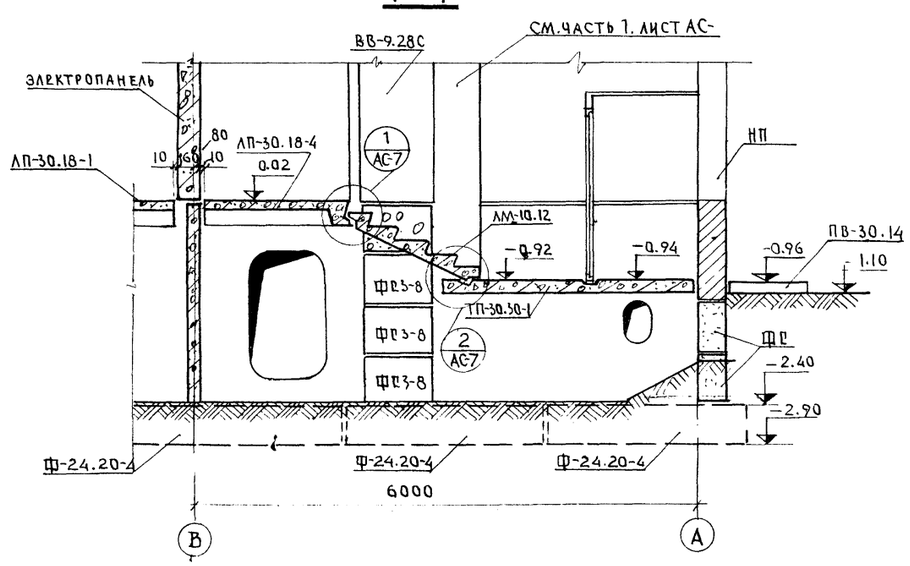

3 — 3

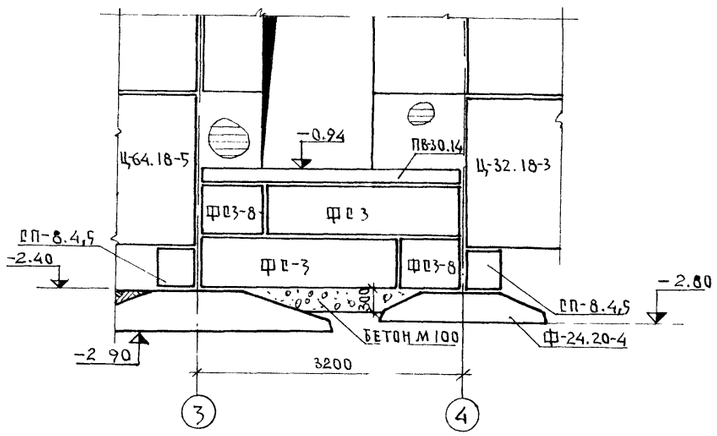

2 — 2

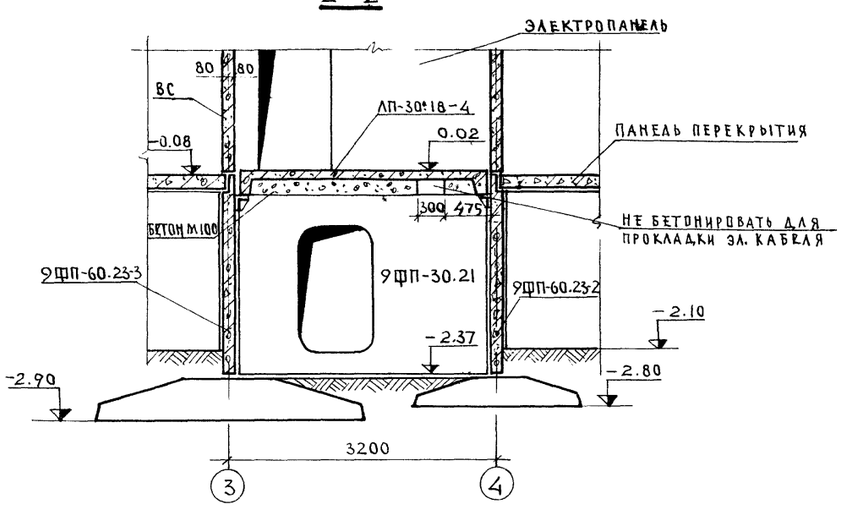

ПРИМЕЧАНИЯ

1. МОНТАЖ ПАНЕЛЕЙ ПЕРЕКРЫТИЯ И ЗАДЕЛКУ ШВОВ МЕЖДУ НИМИ ПРОИЗВОДИТЬ ЦЕМЕНТНЫМ РАСТВОРОМ МАРКИ 100
2. МОНТАЖНЫЕ УЗЛЫ СМ. ЧАСТЬ 9 РАЗДЕЛ 9-19 П.

1976	9ти эт. рядовая блок-секция на 36 квартир	План перекрытия над техническим подпольем. Планы и разрезы по пожарному проходу.	Типовой проект 125-03	Часть 01 Раздел 01-1	Лист АС-4

Сверила Кочеткова

КБ по железобетону Госстроя РСФСР. Приволжский комплексный отдел

Гл. констр. КБ. Нач. отд. Гл. конст. отд. Гл. конст. пр.

Фельман. Пересыпкин. Сидоров. Дмитриев

Рук. брит. Проверил. Конструкт.

Киселева. Давыдов. Осокина

Согласовано. Гл. констр. АКО 1. Афанасьев

Арх. №

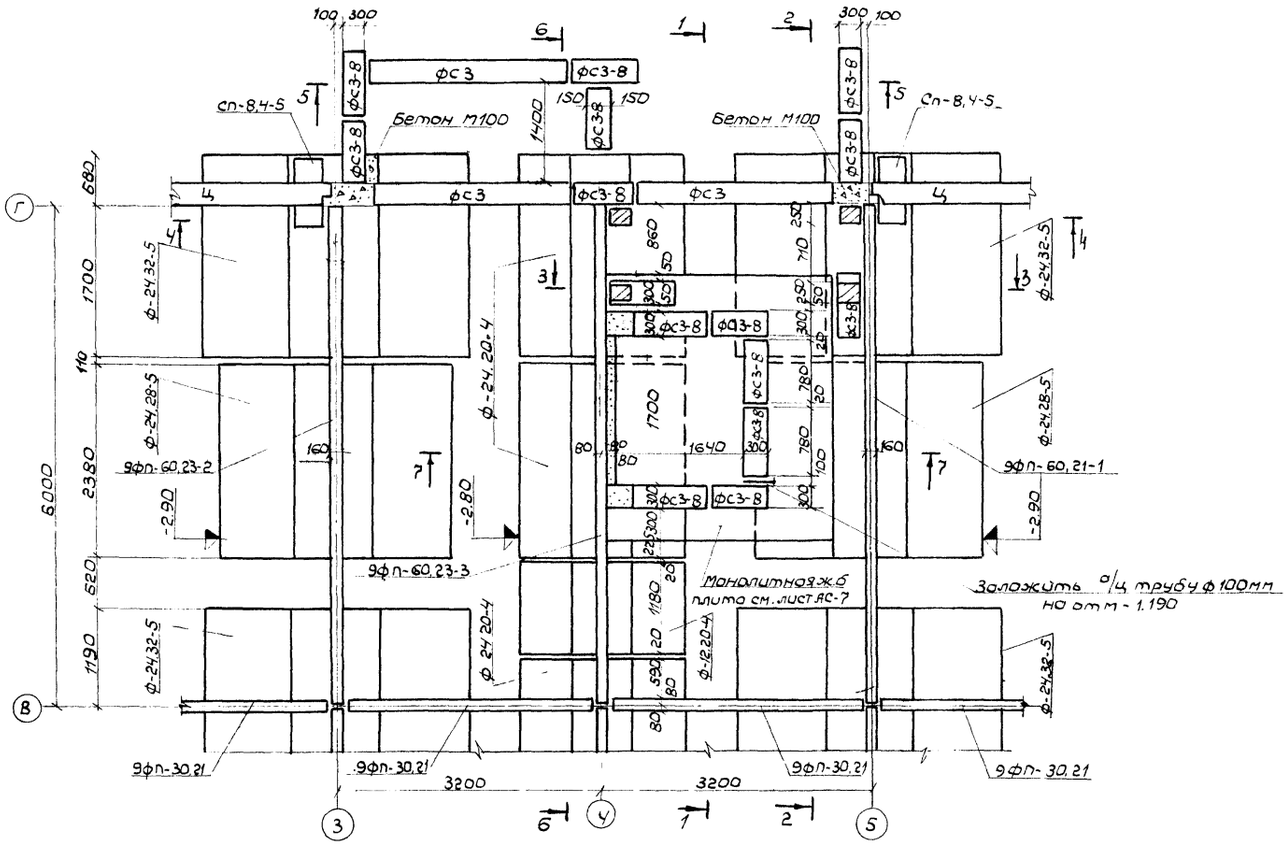

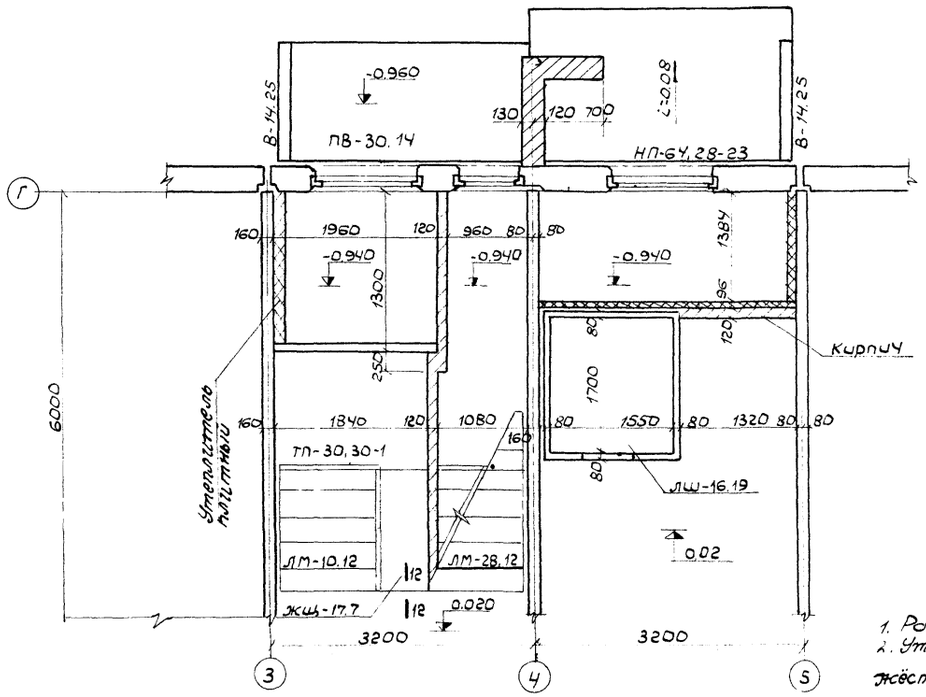

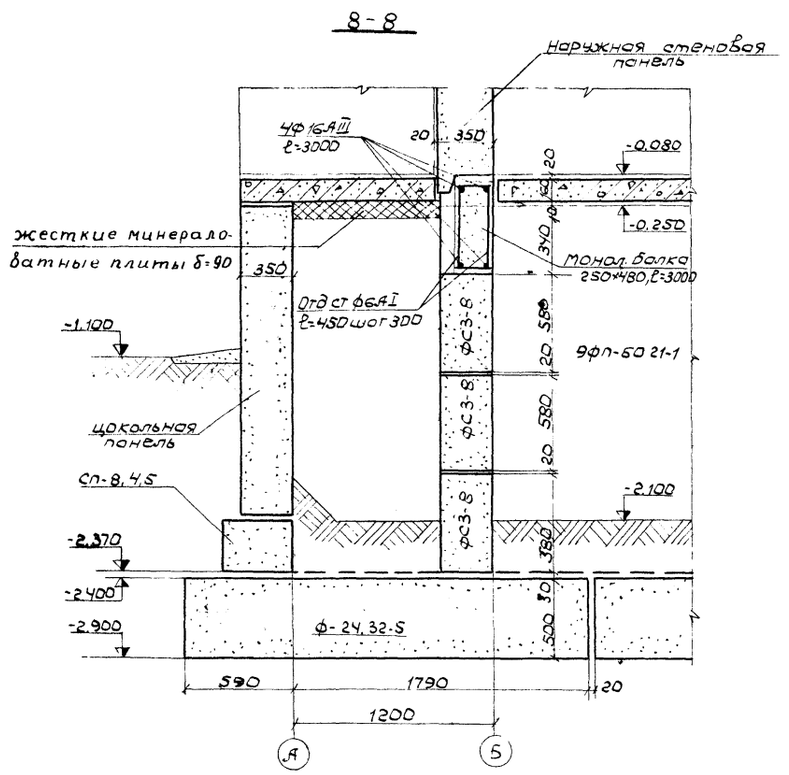

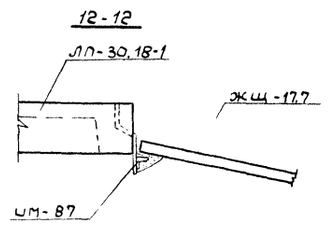

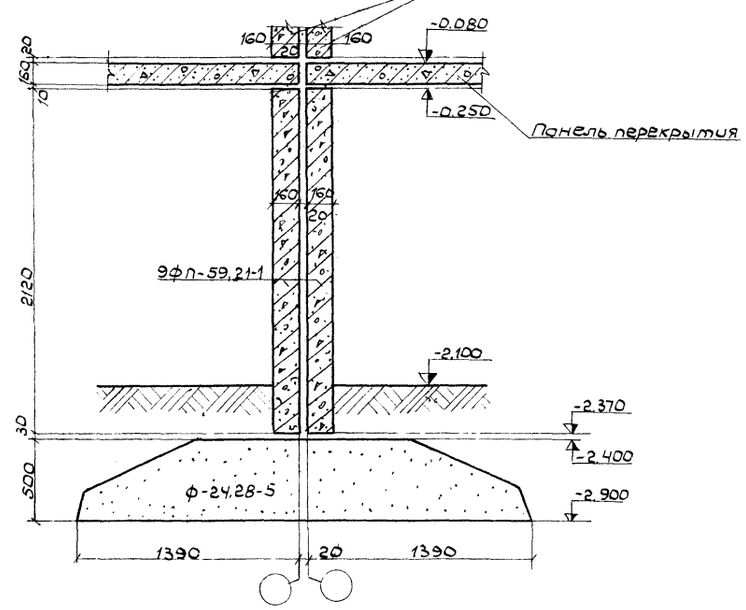

Примечания:

1. Разрезы 1-1÷7-7 см. лист АС-6.
2. Утеплитель талибура и мусорокамеры-жёсткие минераловатные плиты по ГОСТ 9573-12.

1976	9-этажная рядовая блок-секция на 36 кв.	План по лестничной клетке. Сечения по ленточным фундаментам 8-8, 10-10.	Типовой проект 125-03	Часть 01 / Раздел 01-1	Лист АС-5

Арх N: 240.19-7

Согласовано: Гл. констр. АКО-1 Афанасьев

КБ по железобетону Госстроя СССР
Приволжский комплексный отдел
Нач. отдела Кисилева
Гл. констр. отд. Асбыдов
Гл. констр. пр. Мелехова
Рук. бриг. Жилинг
Проверил Ахбыдов
Инженер Мелехов
Перевалкин
Сидоров
Алитаиев
Нач. отдела Балконст. отд. Гл. констр. пр.

1-1

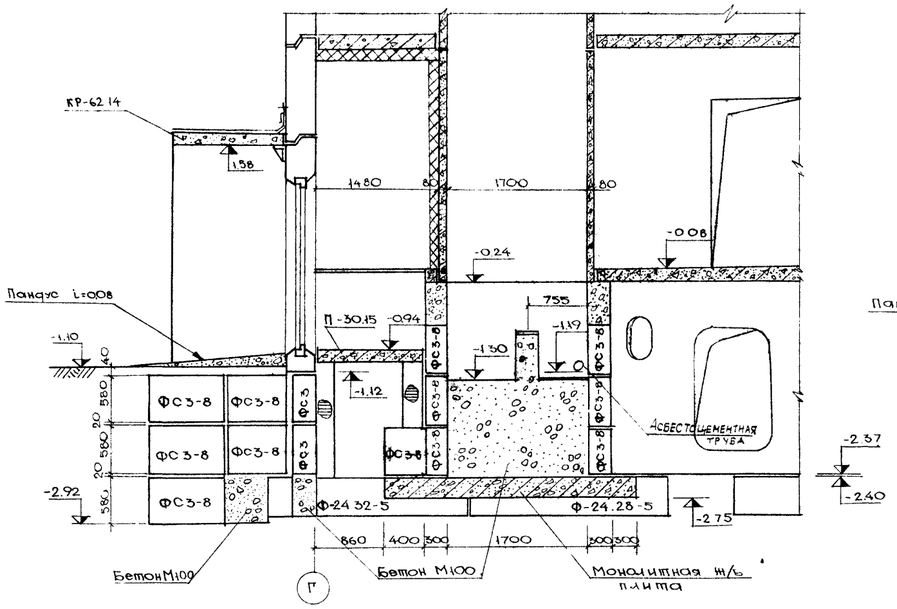

2-2

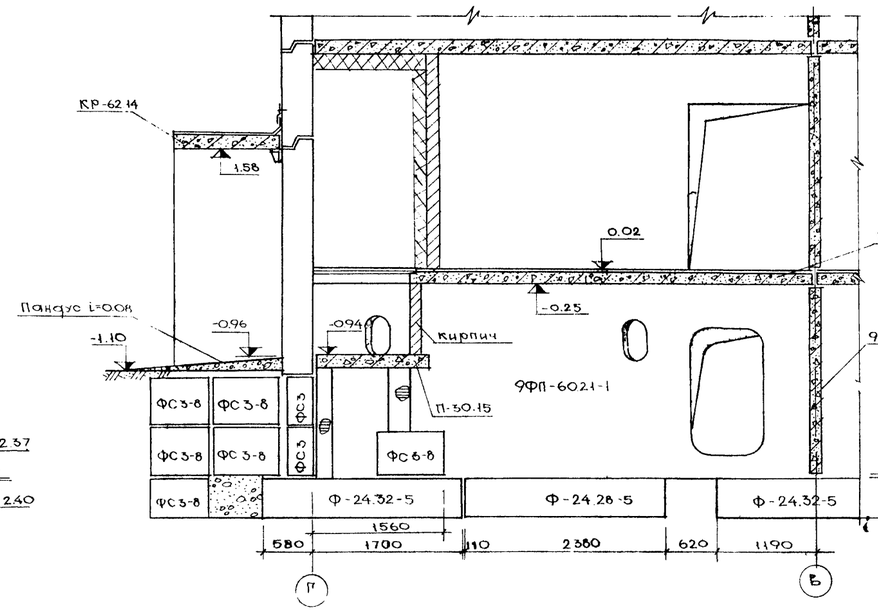

3-3

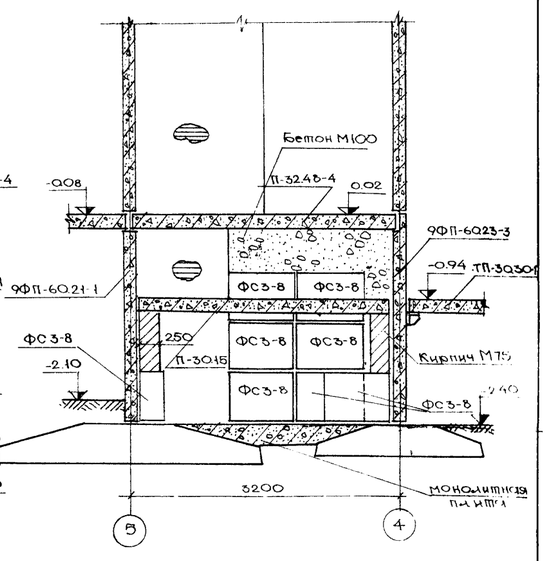

4-4

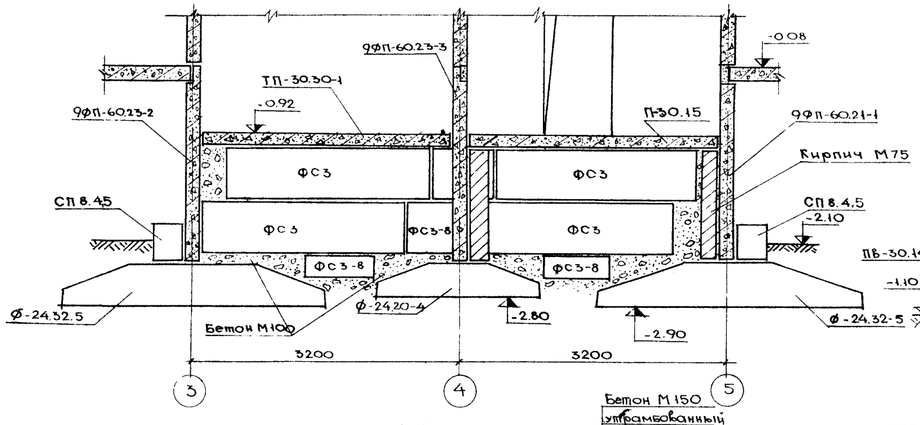

5-5

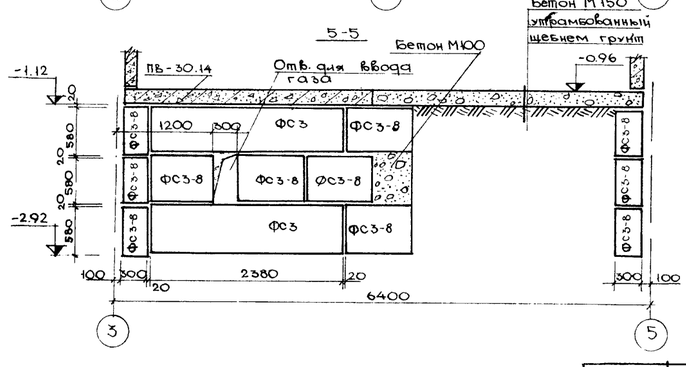

6-6

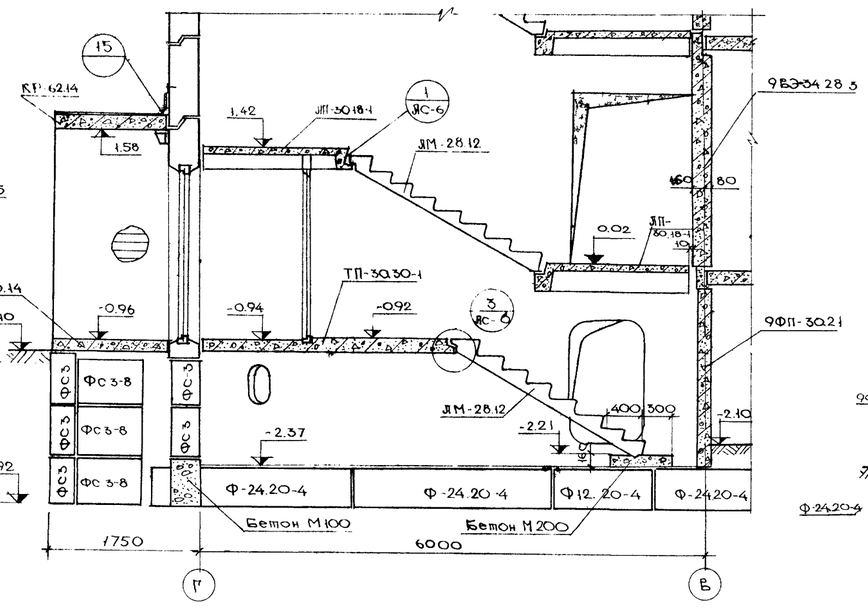

7-7

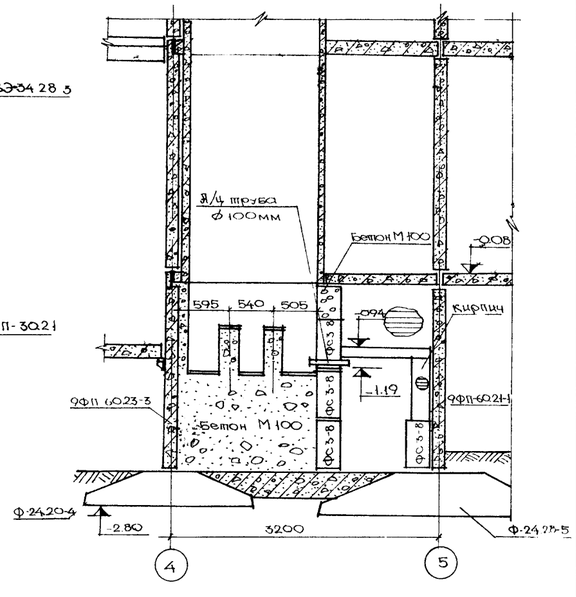

Примечания

1. Узлы 1,2,3 см. лист АС-6.
2. Узел 15 дан в части 9, раздел 9-19 п на листе

1976	9 эт. рядовая блок-секция на 36 кв.	Разрезы по лестничной клетке.	Типовой проект 125-03	Часть 01	
				Раздел 01-1	АС-6

КБ по железобетону Госстроя РСФСР
Привалнский комплексный отдел

Нач. отдела Кисилёва
Гл. констр. отд. Бабышов
Гл. констр. пр. Осокина

Рук. бриг. Филиппов
Провери Афанасьев
Конструктор Осокина

Перемыкин
Сидоров
Дмитриев

Согласовано
Главный конструктор Афанасьев

Верх

Сверила Кочеткова

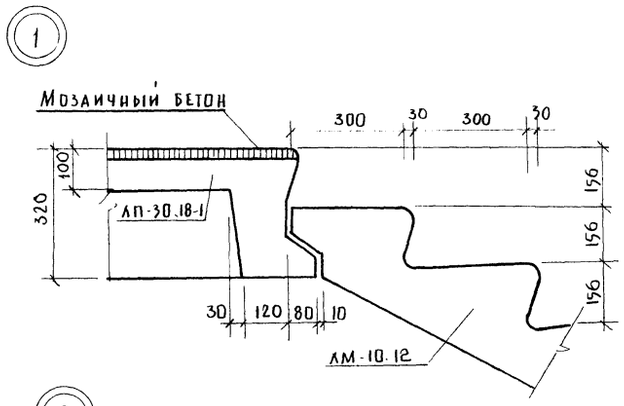

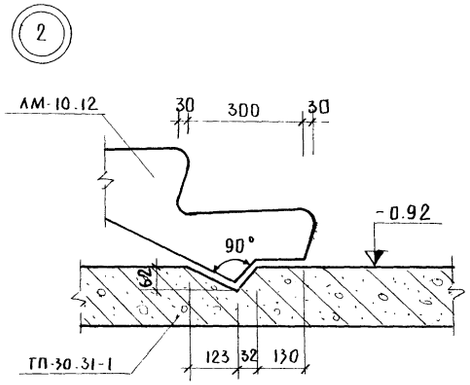

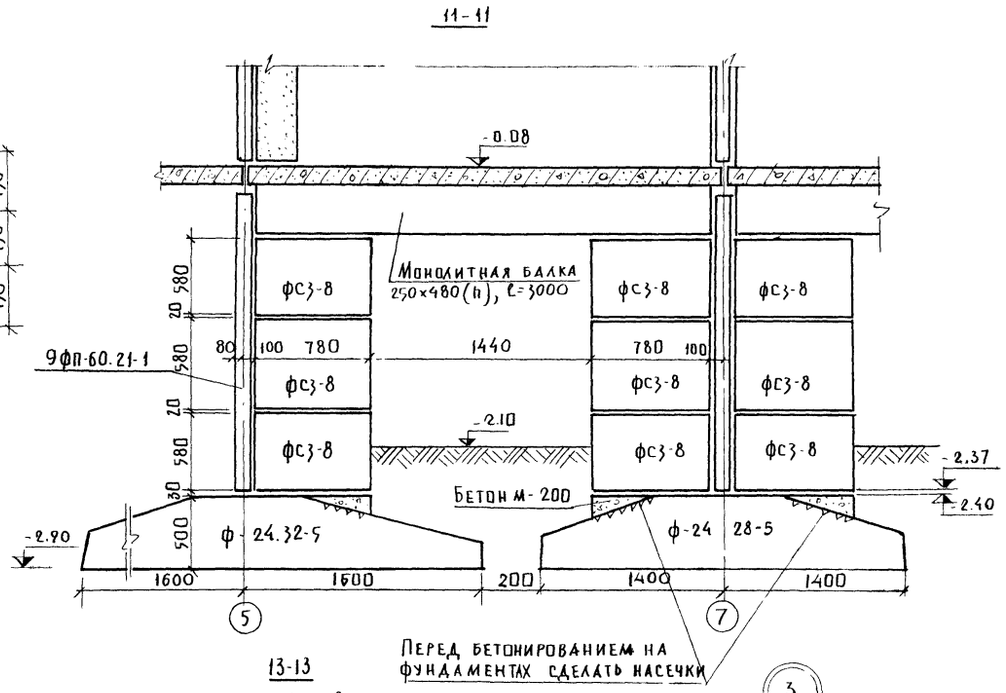

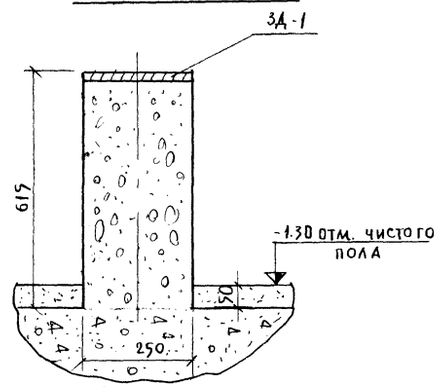

Спецификация арматуры							
Наим. изд	Нн поз	ф мм	ℓ мм	п шт	пℓ м	вес кг поз	вес кг всего
С-1	1	ф12АIII	2960	12	35.5	31.5	61.56
	2	ф12АIII	2160	16	34.5	30.06	
С-2	1	ф12АIII	2960	6	17.80	15.8	21.45
	3	ф12АIII	1060	16	6.36	5.65	
К-1	1	ф12АIII	2960	2	5.92	5.25	6.70
	4	ф8АIII	280	16	9.57	1.45	
3Д-1	5	-8×250	250	1	0.25	3.93	4.3
	6	10АII	150	4	0.6	0.37	

Спецификация металла				
Наименован.	Марка	Кол	Вес кг поз	Вес кг всего
Монолитная ж.б. плита, под лифтовой шахтой	С-1	1	61.56	61.56
	С-2	1	21.45	21.45
	К-1	3	6.70	20.1
			Итого:	103.11

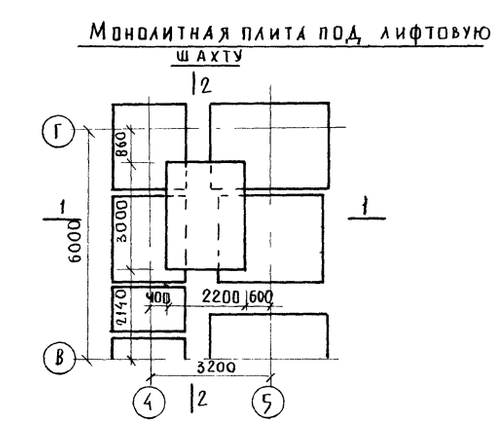

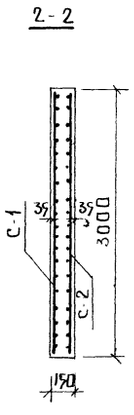

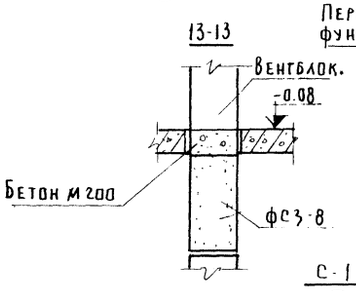

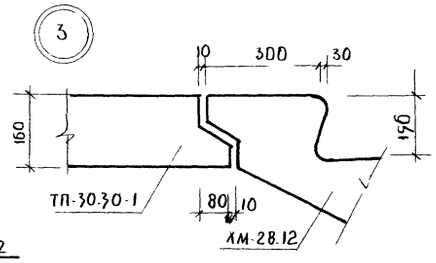

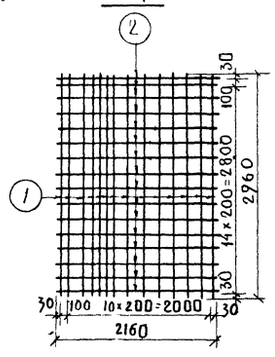

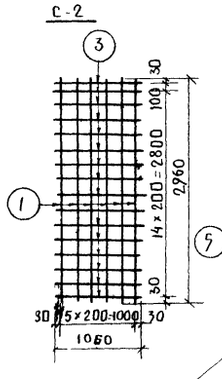

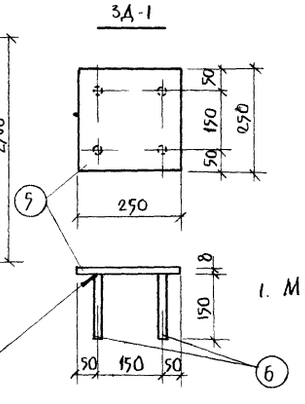

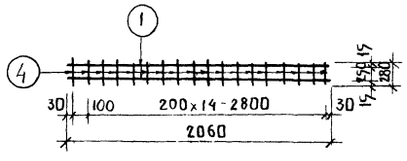

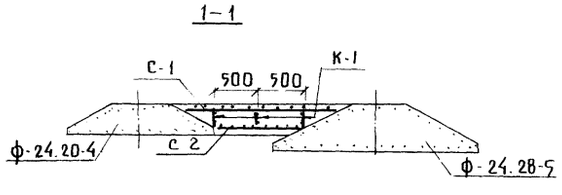

Примечания

1. Место сечения 11-11 см. лист АС-3.

1976	9-ти этажная рядовая блок-секция на 36 квартир.	Узлы 1, 2, 3. Сечения фундаментов 11-11. Тумба под лифт. Монолитная плита под лифтовую шахту. Сварные сетки С-1, С-2. Каркас К-1.	Типовой проект 125-03	Часть 01 Раздел 01-1	Лист АС-7

Кб по железобетону Госстроя РСФСР
Приволжский комплексный отдел

Нач. отд. Гл. констр. отд. Гл. констр. пр.
Пересыпкин Сидоров Дмитриев
Рук. бриг. Проверил Конструктор
Киселева Давыдов Осокина
Согласовано: Гл. констр. АКО-1 Афанасьев
Арх. №

Сверила Кочеткова

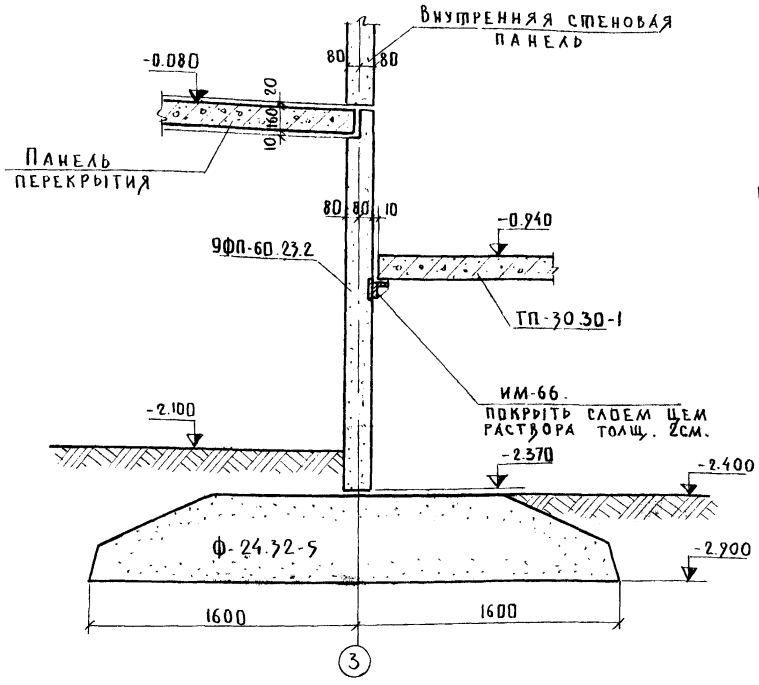

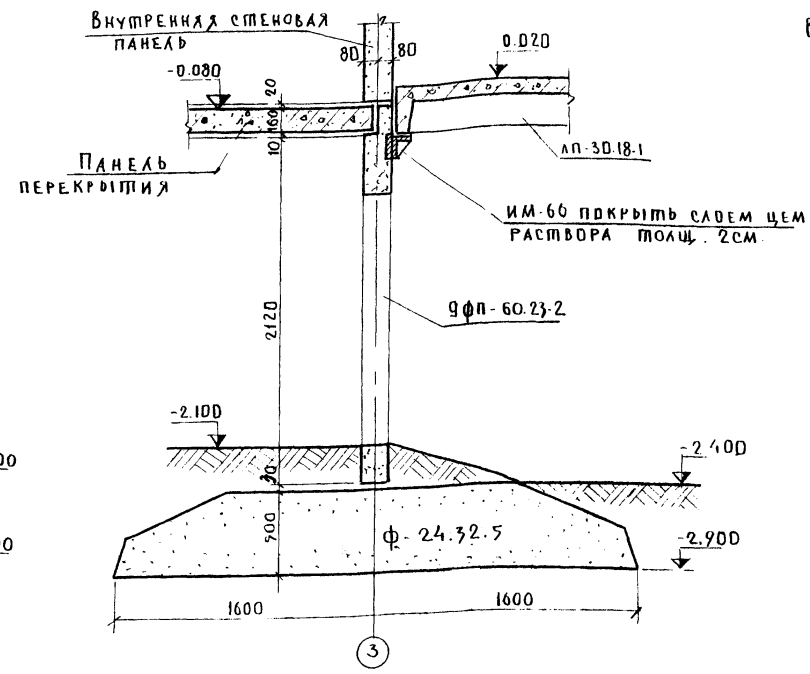

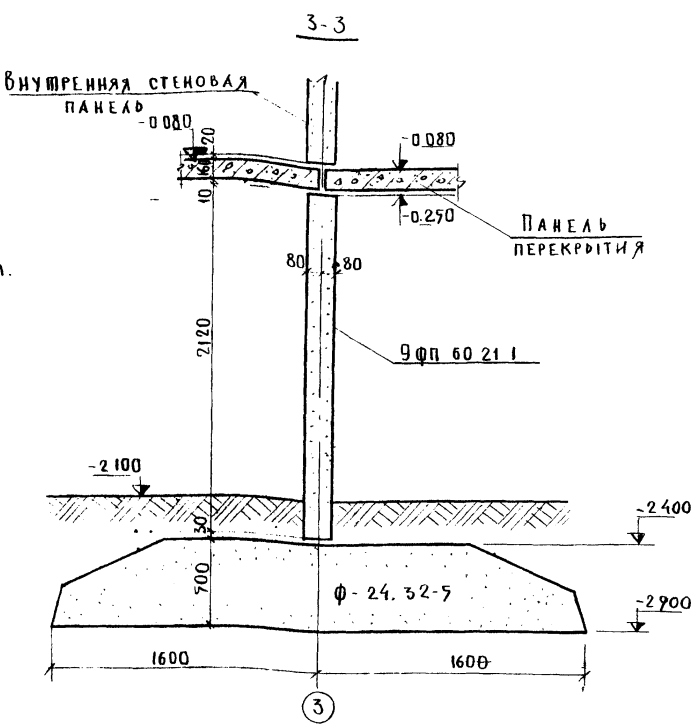

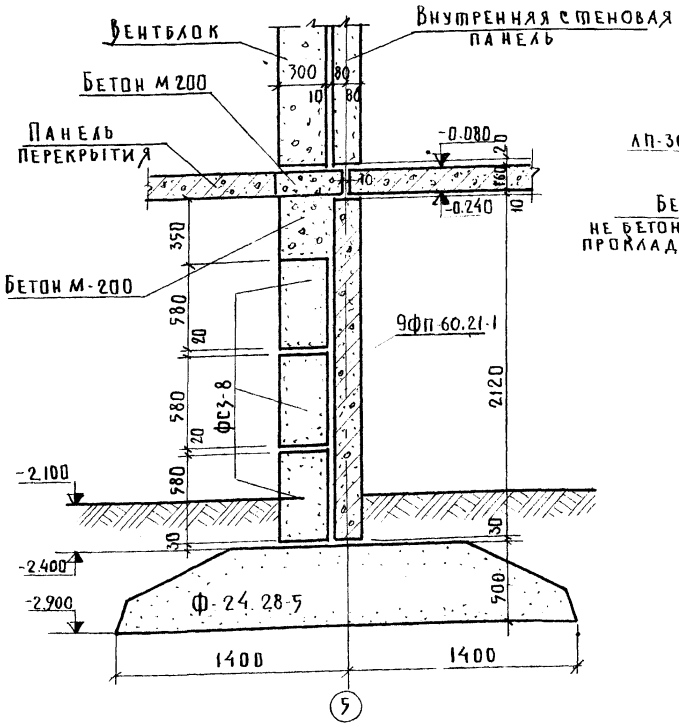

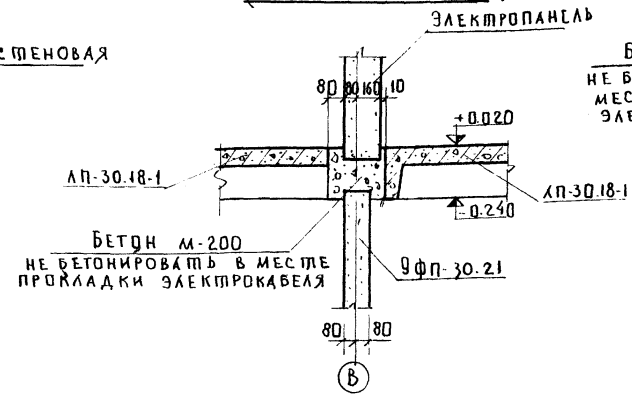

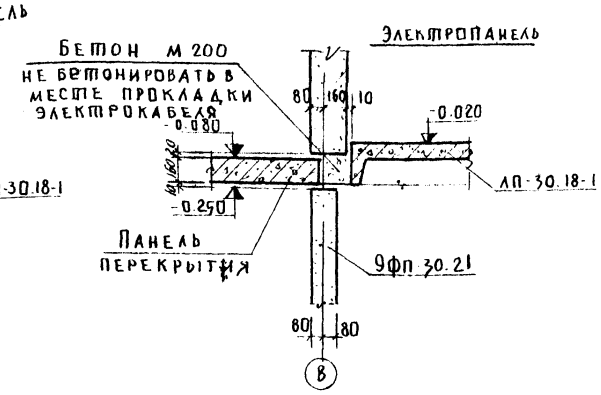

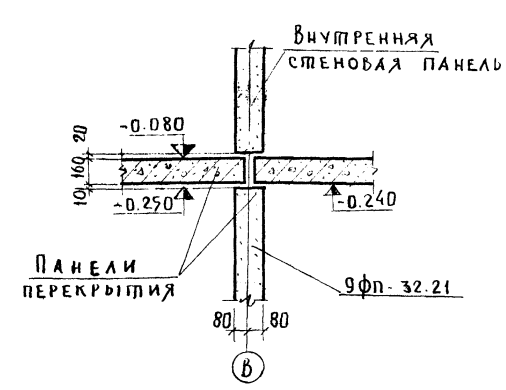

Примечания:

1. Расположение сечений на плане см. лист АС-2

1976	9ти эт. рядовая блок-секция на 36 квартир	Сечения ленточных фундаментов 1-1÷7-7	Типовой проект 125 03	Часть 01 Раздел 01-1	Лист АС 8

Арх Н 24039-10

КБ по железобетону Госстроя РСФСР
Приволжский комплексный отдел

Нач отд Гл констр отд Гл констр пр
Пересыпкин Сидоров Дмитриев
Рук бригады Проверил Инженер
Киселева Давыдов Молохова
Согласовано Гл констр АКО I Афанасьев

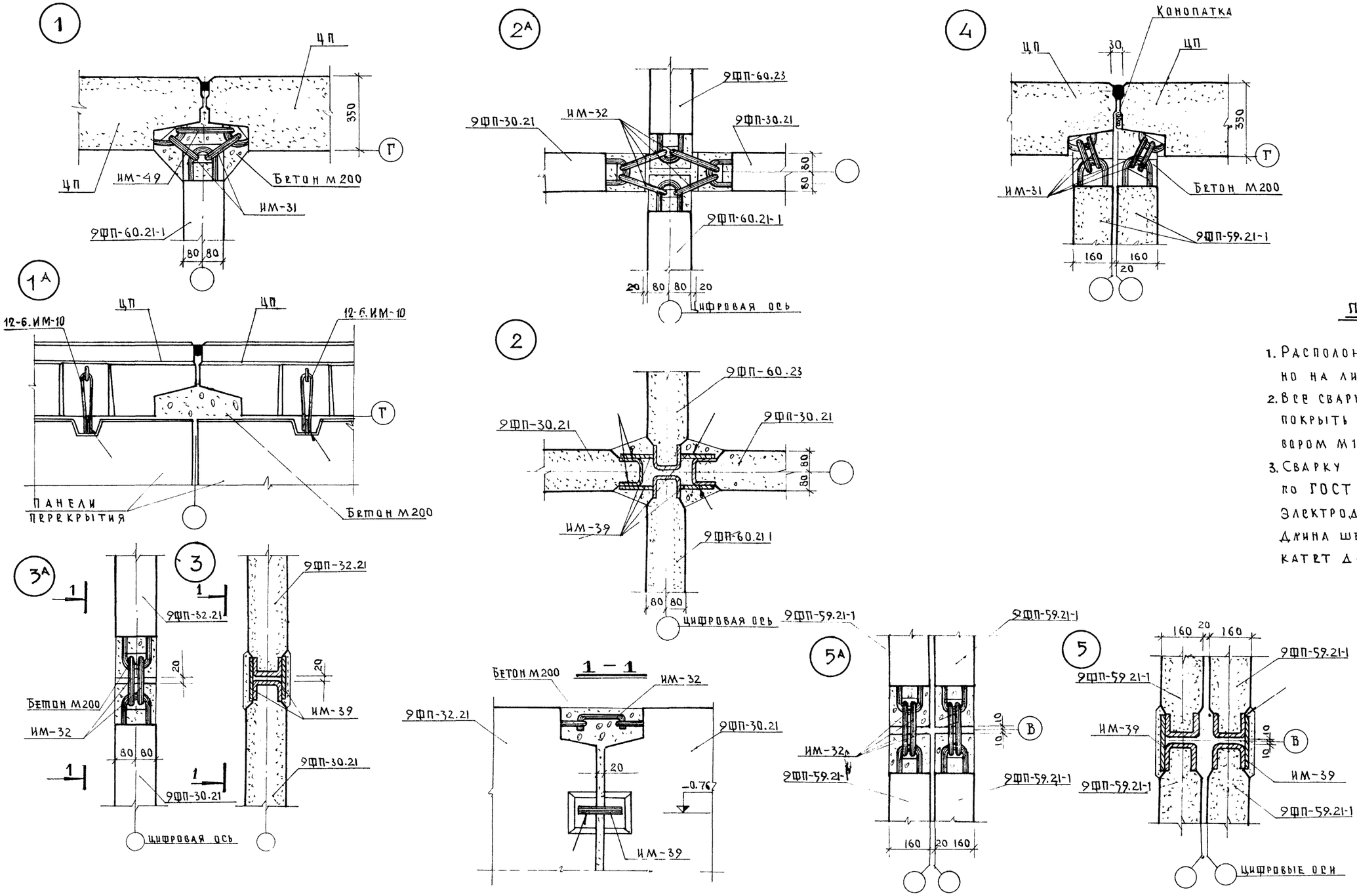

ПРИМЕЧАНИЯ

1. Расположение узлов дано на листе АС-2.
2. Все сварные соединения покрыть цементным раствором М100 толщ. не менее 2см
3. Сварку производить по ГОСТ 5264-69. Электрод Э-42 ГОСТ 9467-60 Длина швов не менее 60 мм, катет Д6.

1976	9ти этажная рядовая блок-секция на 36 квартир	Монтажные узлы	Типовой проект. 125-03	Часть 01 / Раздел 01-1	Лист АС-9

Арх. № 24039-11

Согласовано: Гл. констр. АКО-1 Афанасьев

Киселева, Давыдов, Медведева

Рук. брит. Проверил, Конструктор

Пересыпкин, Сидоров, Дмитриев

Нач. отдела, Гл. констр. отд., Гл. констр. пр.

КБ по железобетону Госстроя РСФСР

Приволжский комплексный отдел

N п/п	Марка бетона	Габариты мм l	h	b	Масса т	Количество шт	Развернутая марка изделия / посерии	Альбом рабочих чертежей: серия	Выпуск (раздел)	N листа	Показатели на изделие: бетон м³	Раств м³	Сталь кг	Показатели на дом: бетон м³	Раств м³	Сталь кг
Фундаментные блоки																
1	200	1180	400	2000/2400	1.87/2,41	5/2	Ф-12.20-4/Ф-12.24-4	125	ч.10 р.10.9.1	л.25	0.75/0,96	—	25,30/40,03	2.25/1,92	—	75,9/80,06
2	200	2380	400	2000	3.78	5	Ф-24.20-4			л.25	1.50	—	48.13	2.50	—	240,65
3	200	2380	400	2400	4.83	6	Ф-24.24-4			л.25	1.93	—	76.67	11,58	—	460,02
4	200	2380	500	2800	6.80	12	Ф-24.28-5			л.26	2.72	—	102.85	32.64	—	1234,26
5	200	2380	500	3200	7.75	12	Ф-24.32-5			л.26	3.10	—	144.82	27.9	—	1737.84
Фундаментные панели																
6	300	6020	2120	160	4.6	12	9фп-60.21-1	125	ч.10 р.10,9-8	2	1.84	—	82.09	22.08	—	985.08
7	300	6020	2290	160	4.8	1	9фп-60.23-2			3	1.92	—	105.5	1.92	—	105.5
8	300	6020	2290	160	4.8	1	9фп-60.23-3			4	1.92	—	106.97	1.92	—	106.97
9	300	3000	2120	160	1.25	4	9фп-30.21			6	0.5	—	58.24	2.0	—	232.96
10	300	3180	2120	160	2.17	2	9фп-32.21		р 10.4 23п	77	0.87	—	57.90	1.74	—	115.8
Блоки бетонные для стен подвалов																
12	100	2380	580	300	0.975	6	ФС-3	1.116-1	Вып.1	—	0.406	—	1.46	2.44	—	8.76
13	100	780	580	300	0.305	78	ФС 3-8			—	0.128	—	0.76	9.21	—	54.72
14	200	780	450	400	0.35	11	Сп-8.4,5	125	ч.10 р.10.9.3	9	0.14	—	1.00	1.54	—	11.0
Цокольные панели																
15	100	6390	1820	350	6.15	2	Ц-64.18-4	125	ч.10 р.10.1.26	48	3.12	0.70	98.22	6.24	1.4	196.44
16	100	6390	1820	350	6.15	2	Ц-64.18-5			49	3.12	0.70	98.22	6.24	1.4	196.44
17	100	3190	1820	350	3.23	4	Ц-32.18-3			52	1.66	0.35	35.65	6.64	1.4	142.6
18	100	3190	1640	350	2.94	2	Ц-32.16-3			53	1.52	0.31	33.79	3.04	0.62	67.58
Вариант с пожарным проходом																
19	300	6020	2290	160	4.8	1	9фп-60.23-2	125	ч.10 р.10.9.8	3	1.92	—	105.5	1.92	—	105.5
20	300	6020	2290	160	4.8	1	9фп-60.23-3			4	1.92	—	106.97	1.92	—	106.97
21	300	3020	1780	320	1.75	1	ЛП-30.18-4		ч.10 р.10.4.4	71	0.6	—	38.64	0.6	—	36.84
22	300	1685	254	1200	0.875	2	ЛМ-10.12		ч.10 р.10.4.1	4	0.35	—	26.63	0.7	—	53.26
23	200	3000	160	1380	3.125	1	ТП-30.30-1		ч.10 р.10.4.4	46	1.27	—	28.73	1.27	—	28.73
24	300	3000	160	1380	1.525	1	ПВ-30.14		ч.10 р.10.9.1	44	0.61	—	55.68	0.61	—	55.68

N п/п	Марка бетона	Габариты мм l	h	b	Масса т	Количество шт	Развернутая марка изделия / посерии	Альбом рабочих чертежей: серия	Выпуск (раздел)	N листа	Показатели на изделие: бетон м³	Раств м³	Сталь кг	Показатели на дом: бетон м³	Раств м³	Сталь кг
Панели перекрытия																
25	250	3180	160	5970	7.6	2	П-32.60	125	10.3-14	44	3.04	—	93.82	6.08	—	187.64
26	250	6380	160	1190	3.03	2	П-64.12-6		10.3-17п	11	1.21	—	57.19	2.42	—	114.38
27	250	6380	160	2390	6.075	6	П-64.24		10.3-14	6	2.43	—	98.32	14.58	—	589.92
28	250	6380	160	2390	5.825	1	П-64.24-2		—"—	10	2.33	—	99.38	2.33	—	99.38
29	250	3000	160	1460	1.55	1	П-30.15		10.3-17п	31	0.62	—	20.28	0.62	—	20.28
30	250	3180	160	4770	4.75	1	П-32.48-4		10.3-14	58	1.89	—	112.36	1.89	—	112.36
31	250	3180	160	5970	7.15	2	П-32.60-10		10.3-17п	22	2.86	—	91.19	5.72	—	182.38
32	250	6380	160	1190	3.03	2	П-64.12-7		—"—	11	1.21	—	57.19	2.42	—	114.38
33	250	3180	160	4770	5.85	1	П-32.48-1		10.3-14	55	2.34	—	70.76	2.34	—	70.76
34	250	3180	160	4770	5.85	1	П-32.48-2			56	2.34	—	70.76	2.34	—	70.76
35	250	6380	160	2390	5.825	1	П-64.24-3			12	2.33	—	99.38	2.33	—	99.38
Прочие изделия																
36	250	3180	160	перем.	1.8	1	П-32.22-1	125	10.4-23п	70	0.72	—	62.81	0.72	—	62.81
37	250	3180	160	перем.	1.8	1	П-32.22-2			71	0.72	—	62.81	0.72	—	62.81
38	300	2741	254	1200	1.7	1	ЛМ-28.12		10.4-1	2	0.68	—	39.4	0.68	—	39.4
39	300	1685	254	1200	0.875	1	ЛМ-10.12			4	0.35	—	26.63	0.35	—	26.63
40	300	3020	1780	320	1.75	1	ЛП-30.18-1			10	0.7	—	37.15	0.7	—	37.15
41	300	3000	1380	160	1,525	1	ПВ-30.14		10.9-1	44	0.61	—	55.68	0.61	—	55.68
42	200	3000	3030	160	3.175	1	ТП-30.30-1		10.4-4	46	1.27	—	28.73	1.27	—	28.73
43	200	1750	80	700	0.25	1	ЖЩ-17.7			46	0.1	—	2.23	0.1	—	2.23
44	300	3500	160	1240	1.25	4	БП-35.12-4		10.4-23п	69	0.5	—	66.50	2.0	—	266
45	200	3500	900	100	0.57	4	ОБ-1			54	0.227	—	45.55	0.908	—	182.20
46	200	3200	900	100	0.48	2	ОБ-2			55	0.215	—	42.23	0.43	—	84.46
47	200	800	900	100	0.12	2	ОБ-4			57	0.047	—	12.43	0.094	—	24.86
48	200	800	900	100	0.12	2	ОБ-5			57	0.047	—	12.43	0.094	—	24.86
49	200	800	2380	100	0.29	1	ОБ-6			58	0.116	—	21.56	0.116	—	21.56
50	200	800	2380	100	0.29	1	ОБ-7			58	0.116	—	21.56	0.116	—	21.56
51	200	1300	140	120	0.025	1	Б-13	1.139-1	Вып.1		0.01	—	0.69	0.01	—	0.69

Расход бетона на монолитные плиту и балку — 1.4 м³

Расход металла —— " —— " —— 147.55 кг

1976	9ти этажная рядовая блок-секция на 36 квартир	Спецификация железобетонных изделий	Типовой проект 125-03	Часть 01 / Раздел 01-1 / Лист АС-10

Арх. № 24039-12

Согласовано:

Киселёва, Давыдов, Осокина, Назарова

Рук. бригады, Проверил, Конструкт, Копировала

Пересыпкин, Сидоров, Дмитриев

Нач. отдела, Гл. конст. отд., Гл. конст. пр.

КБ по железобетону Госстроя РСФСР

Приволжский комплексный отдел

Спецификация металлических изделий

Наименование (назначение) изделия	Марка изделия	Масса кг	Кол шт	Общая масса, кг	Альбом рабочих чертежей: раздел	Альбом рабочих чертежей: №№ листов
Монтажные связи	ИМ-31	0.28	18	5.04	10.7-1	14
	ИМ-32	0.32	24	7.70	—"—	14
	ИМ-39	0.38	48	18.24	—"—	14
	ИМ-49	0.35	9	3.15	—"—	15
	ИМ-56	0.18	54	9,72	—"—	15
	ИМ-66	8.05	8	64.4	—"—	16
	12-6. ИМ-7	0.60	8	4.80	10.12-6п	
	12-6. ИМ-10	0.53	16	8.48	—"—	
	12-6. ИМ-11	0.37	6	2.22	—"—	
	12-6. ИМ-12	0.48	2	0.96	—"—	
	12-6. ИМ-13	0.83	16	13.28	—"—	
	12-6. ИМ-17	0.3	30	9.0	—"—	
	12-6. ИМ-18	0.07	32	2.24	—"—	
Решётка для вытирания ног	ИМ-83	10.3	1	10.3	10.4-4	67
Звено ограждения входного марша	ИМ-2	15.71	1	15.71	10.7-1	1
Монтажный элемент	ИМ-87	10.55	1	10.55	10.4-4	68

Спецификация деревянных изделий

Наименование изделия	Марка изделия	Габариты, мм: l	h	b	Кол. шт.	ГОСТ	Альбом рабочих чертежей: серия	Выпуск (раздел)	№ листа	Об'ем древесины, м³: на 1 изд.	всего
Дверь в тепловой узел	ДСП-8	886	1888	94	1		1.135-1	Альб. II	14	0.09	0.09

1976	9ти этажная рядовая блок-секция на 36 кв	Спецификация металлических изделий	Типовой проект 125-03	Часть 01 / Раздел 01-1	Лист АС-11

Арх. №

Согласовано:

Киселева, Савыдов, Осокина, Назарова

Рук. бриг. Проверил, Конструкт. Копиров

Перевыпкин, Сидоров, Дмитриев

Нач. отдела, Гл. конст. отд., Гл. конст. пр.

К по железобетону, Госстроя РСФСР, Приволжский, Комплексный отдел

Арх. №: 24039-13

gost.e-ecolog.ru