ЧАСТЬ 6

ОРГАНИЗАЦИЯ И ТЕХНОЛОГИЯ СТРОИТЕЛЬСТВА

ТИПОВЫЕ ТЕХНОЛОГИЧЕСКИЕ КАРТЫ
НА ПРОИЗВОДСТВО ОТДЕЛЬНЫХ ВИДОВ РАБОТ

РАЗДЕЛ 07

ТИПОВАЯ ТЕХНОЛОГИЧЕСКАЯ КАРТА

НА МОНТАЖ СТРОИТЕЛЬНЫХ КОНСТРУКЦИЙ

7.06.01.03

МОНТАЖ САНТЕХКАБИН ЖИЛЫХ И ОБЩЕСТВЕННЫХ ЗДАНИЙ

МОСКВА 1988

65304
Цена 0-76

gost.e-ecolog.ru

ЦЕНТРАЛЬНЫЙ ИНСТИТУТ ТИПОВОГО ПРОЕКТИРОВАНИЯ
ГОССТРОЯ СССР

Москва, А-445, Смольная ул., 22

Сдано в печать XI 1983 года

Заказ № 12572 Тираж 1000 экз

Типовые технологические карты
на производство отдельных видов работ

РАЗДЕЛ 07

ТИПОВАЯ ТЕХНОЛОГИЧЕСКАЯ КАРТА НА МОНТАЖ СТРОИТЕЛЬНЫХ КОНСТРУКЦИЙ

7.06.01.03

МОНТАЖ САНТЕХКАБИН ЖИЛЫХ И ОБЩЕСТВЕННЫХ ЗДАНИЙ

РАЗРАБОТАНА
Ростовским отделением ГПИ
"Проектпромвентиляция"
Минмонтажспецстроя СССР
Главный инженер

Главный инженер проекта
В.Л. Глезер

СОГЛАСОВАНА
Главный инженер
Главпромвентиляции
О.А. Патаракин

ОДОБРЕНА
Отделом механизации и
технологии строительства
Госстроя СССР
Письмо от 02.03.87г.
№ 23-78
Введена в действие
с 4 мая 1987 г.

© ЦИТП Госстроя СССР, 1988

65304 2

Обозначение	Наименование	№ стр.
7.06.0I.03-00ПЗ	Пояснительная записка	3
7.06.0I.03-0I	Оборудование санитарно-технической	
	кабины марки ICK24л-II	II
7.06.0I.03-02	Приспособление для монтажа пластмас-	
	совых труб	I5
7.06.0I.03-03	Калькуляция трудозатрат на монтаж	
	кабины с канализацией из чугунных	
	труб	I6
7.06.0I.03-04	Расчет себестоимости на монтаж	
	кабины ICK24л-II	I7

Нач.отд.	Куркин		10.85	7.06.0I.03-00
Зам.нач.	Дубовис			Содержание
Рук.гр.	Сахновск			
Инж.	Буданов			

Стадия	Лист	Листов
Р		I

МЧСС СССР
РО ГПИ
ПРОЕКТПРОМВЕНТИЛЯЦИЯ

65304 3

I. ОБЛАСТЬ ПРИМЕНЕНИЯ

I.I. Технологическая карта разработана на монтаж кабин санитарно-технических железобетонных типа ICK24...4CK24 по ГОСТ I8048-80^{x} в жилых домах до 9 этажей с высотой этажа 2.8 м.

I.2. Действие карты распространяется на монтаж кабин с проложенными санитарно-техническими трубопроводами и установленными приборами.

I.3. В состав работ, рассматриваемых картой входит соединение стояков водоснабжения и канализации в установленных кабинах при их стыковке по вертикали строящегося здания.

I.4. Карта может быть применена при монтаже санитарно-технических кабин типа I СК...4 СК в жилых зданиях свыше 9 этажей с другой высотой этажа, типа 5СК...8СК по ГОСТ I8048-80^{x}, а также кабин гипсобетонных и выполненных из других материалов (если они поставляются на объект оборудованными по аналогии с описанными в данной карте) при монтаже в жилых и общественных зданиях.

I.5. При привязке технологической карты к конкретному объекту уточняются объемы работ и калькуляция трудовых затрат.

2. ОРГАНИЗАЦИЯ И ТЕХНОЛОГИЯ МОНТАЖНОГО ПРОЦЕССА

2.I. Санитарно-технические кабины, указанные в п. I.I., I.2. изготавливаются по альбомам серии I.I88-5, выпуски I0,II, "Желе-

зобетонные кабины санитарно-технических узлов", утвержденным Госгражданстроем в 1983 г.

Кабины состоят из объемного блока типа "колпак", со смонтированными трубопроводами и установленным сантехоборудованием в левом и правом вариантах исполнения. Узлы канализации могут быть выполнены в трех вариантах: из чугунных труб и фасонных частей; из пластмассовых труб ПНД; комбинированный вариант, при котором стояки-чугунные и отводные трубопроводы - пластмассовые. Канализационные трубы из ПНД соединяют с помощью раструбов, уплотняемых резиновыми кольцами, по ГОСТ 22689.0-77... ГОСТ 22689.20-77. Стояки водоснабжения выполняются для соединения их с помощью вставок с компенсирующими муфтами по ГОСТ 8956-75^{x} или с помощью соединительных муфт СТД-1157.00.000ТУ.

2.2. В соответствии с ГОСТ 18048-80^{x} детали соединения трубопроводов могут устанавливаться на предприятии - изготовителе кабин или поставляться в виде комплектующих деталей. Кабины хранятся и транспортируются установленными на деревянные бруски. Выступающие вниз детали канализационных труб должны находиться на расстоянии не менее 20 мм от поверхности основания под брусками. Перевозку кабин следует производить только на специально оборудованных транспортных средствах.

2.3. Строповочные петли кабин выполняются с учетом обязательного применения для подъема кабин специальных самобалансирующих траверс с вертикальными стропами.

2.4. Монтаж кабин осуществляется башенным краном в соответствии с графиком и проектом производства работ. Кабины устанавли-

65304 5

ваются строго соосно по вертикали.

2.5. Последовательность рабочих операций при монтаже сантехкабин со стояками канализации из чугунных труб при соединении стояков водоснабжения вставками (оборудование санитарно-технической кабины марки ІСК24л-ІІ серии І.І86-5 показано на листах 7.06.0І.03-0І):

2.5.І. Соединение стояков водоснабжения ниже и вышестоящей кабины вставками с компенсирующими муфтами на резьбе. Предварительно на вставку стояка горячего водоснабжения одевается гильза. Вставки и гильзы поставляются в комплекте с кабинами;

2.5.2. Закрепление гильзы на вставке в проектном положении с помощью резиновых распорок или проволоки;

2.5.3. Ослабление крепежных хомутов верхнего крепления на канализационном стояке нижестоящей кабины, поднятие трубы стояка вверх до стыковки с крестовиной канализационного стояка вышестоящей кабины и затягивание хомутов крепления гайками;

2.5.4. Заделка раструбных стыков канализационных стояков: стыка компенсационного патрубка нижестоящей кабины и стыка у крестовины в полу вышестоящей кабины.

2.6. При поставке кабин со стояком канализации из пластмассовых труб сборка монтажного стыка канализации при стыковке кабин производится в следующей последовательности:

2.6.І. Ославляются хомуты верхнего и нижнего стояка (нижнего в кабинах без ревизий);

2.6.2. С помощью монтажного приспособления (см. лист 7.06.0І.03-02) верхняя деталь стояка нижестоящей кабины поднимает-

Инв.№ подл. | Подп. и дата | Взам. инв.№
16690613

65304 6

ся с одновременным поворачиванием ее вдоль продольной оси до соединения с крестовиной вышестоящей кабины. Гладкий конец крестовины для облегчения сборки монтажного стыка предварительно смазывается до метки мыльным раствором или глицерином. Смазка производится с помощью ваты или тряпичных отходов, намотанных на проволоку через отверстие в полу вышестоящей кабины;

2.6.3. Затяжка хомута верхнего крепления. Хомут нижнего крепления в кабинах без ревизий должен обеспечивать свободу перемещения верхней детали стояка в компенсационном патрубке. Нижнее крепление в кабинах с ревизией не мешает процессу компенсации, т.к. компенсационный патрубок расположен в этом случае выше крепления.

2.7. При поставке кабин, выполненных в варианте с соединением стояков водоснабжения безрезьбовой соединительной муфтой СТД-II57, гильзы закрепляются на верхней части стояков нижестоящей кабины до выполнения соединения муфтой.

2.8. Технология транспортировки и монтажа кабин, в т.ч. в зимнее время, выпускаемых Хорошевским заводом ЖБИ ДСК-I Главмосстроя, а также Калибровским и Даниловским кабиностроительными заводами ПО "Моссантехконструкция", оборудованных канализационными трубами и деталями из поливинилхлорида (ПВХ) производства НПО "Пластик", приведена в ВСН 20I-83 "Ведомственные строительные нормы по монтажу и ремонту внутренних сетей канализации и водостоков из поливинилхлоридных труб", утвержденные Главмосстроем 22.I2.83г.

2.9. Работы по монтажу сантехкабин выполняет звено в составе двух человек:

слесарь-сантехник 4-го разряда;

" 3-го "

2.10. Калькуляция трудозатрат на монтаж кабин приведена на листе 7.06.01.03-03.

2.11. Контроль качества:

2.11.1. Перед началом работ проводится входной контроль качества применяемых материалов, трубной заготовки, санитарно-технических приборов и оборудования, измерительных инструментов, соответствие их стандартам и техническим условиям, проектным типам и маркам;

2.11.2. Проведение операционного контроля качества, осуществляемое исполнителем работ, изложено в табл. 1:

Таблица 1

Наименование операции	Контролируемый показатель	Измерительный инструмент, способ контроля
Установка гильзы	Расстояние от пола кабины до верха гильзы	Рулетка, метр
	Совпадение края гильзы с поверхностью потолка кабины	Визуально
	Качество заделки зазора гильзы и прочность крепления	"
Выполнение резьбовых и раструбных соединений трубопроводов	Герметичность уплотнения стыков	"
Крепление трубопроводов в кабине	Прочность креплений	"

2.12. Указания по технике безопасности.

Работы выполняются с соблюдением правил техники безопасности

166906/3

65304 8

в соответствии с СНиП III-4-80 "Техника безопасности в строительстве" и требований ОСТ 36-100.3.10-85 "Монтаж внутренних санитарно-технических устройств. Требования безопасности".

3. ТЕХНИКО-ЭКОНОМИЧЕСКИЕ ПОКАЗАТЕЛИ НА МОНТАЖ КАБИНЫ ICK-24л-II

3.1. Затраты труда - 0.144 чел. - дня.

3.2. Выработка на I рабочего в смену - 6.9 кабины;
- 961.52 руб.

3.3. Себестоимость - 139.35 руб.

4. МАТЕРИАЛЬНО-ТЕХНИЧЕСКИЕ РЕСУРСЫ НА МОНТАЖ КАБИНЫ ICK24л-II

4.1. Потребность в материалах приведена в табл. 2.

Таблица 2

Материал	Марка, ГОСТ, ТУ	Единица измерения	Количество
Кабина	ICK24л-II серии I.188-5	Комплект	I
Лента ФУМ	-	кг	0,02
Пакля ленточная пропитанная	ГОСТ 16183-77*	"	0,07
Цемент расширяющийся М 400	ГОСТ 11052-74	"	0,40
Глицерин (или мыльный раствор)	ГОСТ 6823-77*	"	0,01

65304 9

4.2. Потребность в оборудовании, инструментах и приспособлениях приведена в таблице 3.

Таблица 3

Наименование	Тип	Марка, ГОСТ, ТУ	Количество, шт.	Техническая характеристика
Молоток слесарный	Тип 2	ГОСТ 2310-77	I	Масса 800г
Зубило слесарное	20х70°	ГОСТ 7211-86	I	ℓ=200 мм
Рулетка измерительная металлическая (или метр складной металлический)	-	ГОСТ 7502-80[x]	I	Цена деления I мм
Уровень строительный	УСI-300	ГОСТ 9416-83	I	ℓ=300 мм
Отвес	0-200	ГОСТ 7948-80	I	-
Ключ трубный рычажный	№I	ГОСТ 18981-73[x]	I	-
	№2	"	I	-
Ключ гаечный с открытым зевом двухсторонний	I0хI4	ГОСТ 2839-80[x]Е	2	М6; 8
Конопатка	-	-	I	-
Ящик инструментальный переносной трехсекционный	-	-	I	408х208х300

65304 10

Продолжение табл. 3

Наименование	Тип	Марка, ГОСТ, ТУ	Количество, шт.	Техническая характеристика
Приспособление для монтажа пластмассовых труб	НИИМосстроя	-	I	-

65304 11

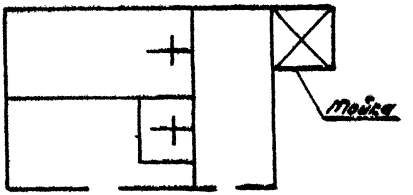

А-А лист2

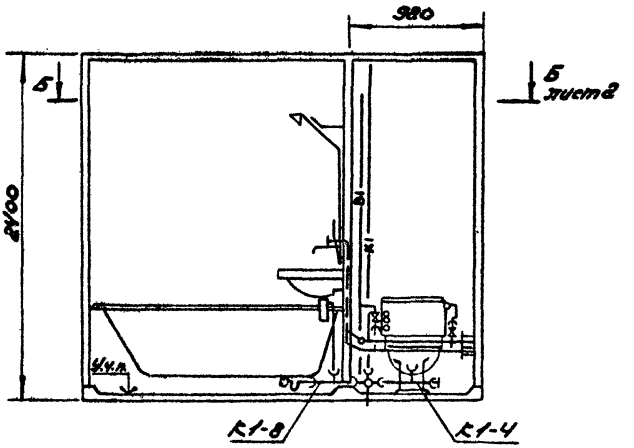

				7.06.01.03-01			
Нач.отд.	Курин		10.85	Оборудование санитарно-технической кабины марки 1СК24-Н	Стад.	Лист	Листов
Зам.нач.	Дубовис				Р	1	4
Рук.гр.	Сосновский				МТСС СССР РО ГПИ Проектпромвентиляция		
Инж.	Будинов						

65304 12

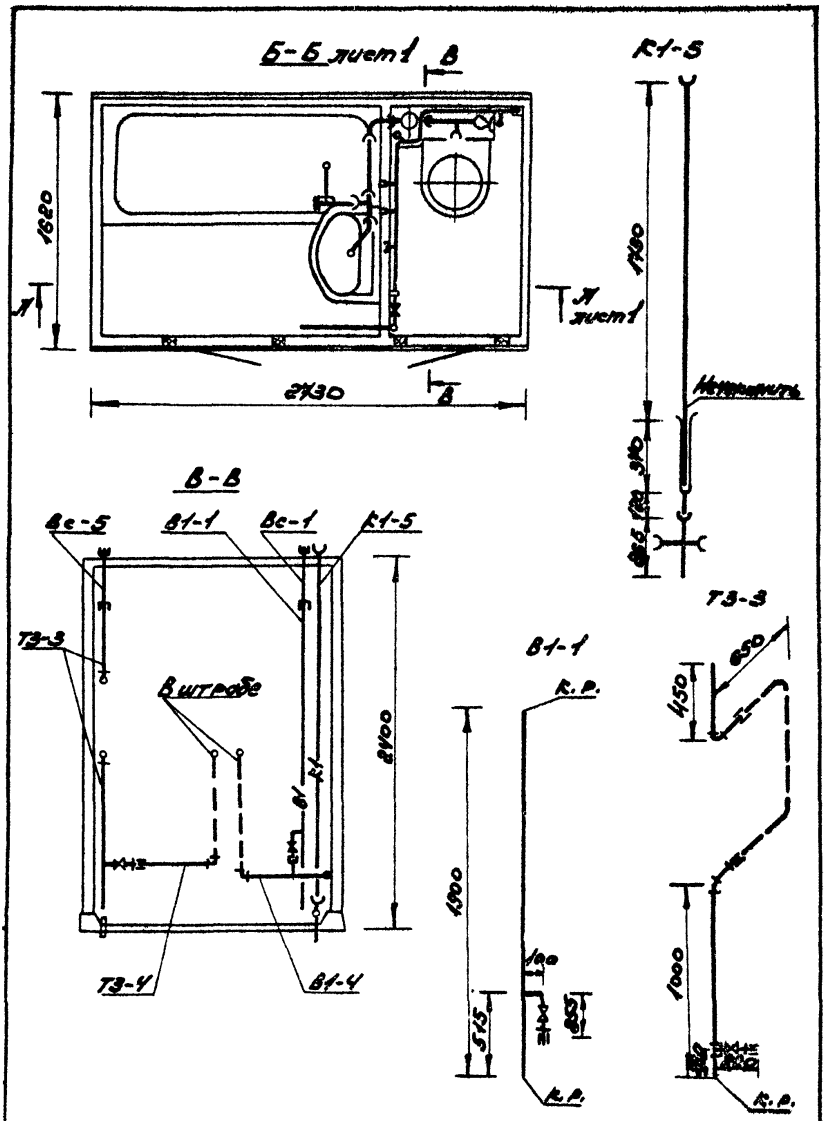

7.06.01.03-01	Лист 2

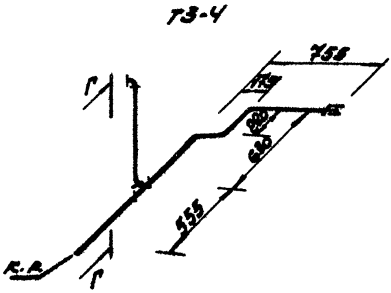

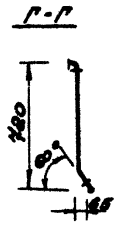

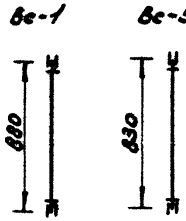

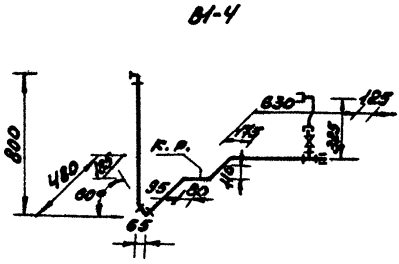



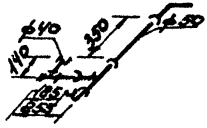

7.06.01.03-01	Лист 3

65304 14

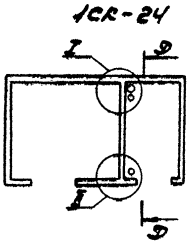

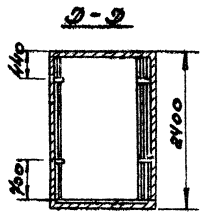

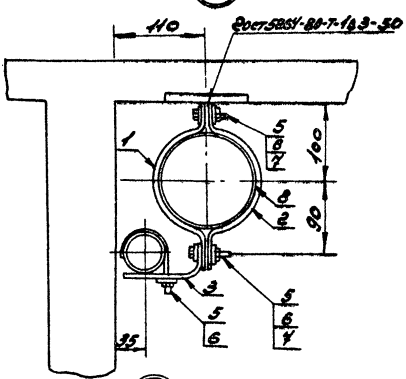

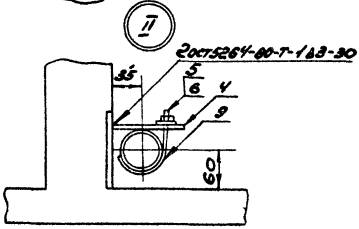

1-4 - полоса 4×30;
5 - гайка М6;
6 - шайба 6;
7 - болт М6×30;
8 - пластина резиновая 6×3 (для пластмассового остова)
9 - круг 6.

7.06.01.03-01	4

65304 15

165706/13

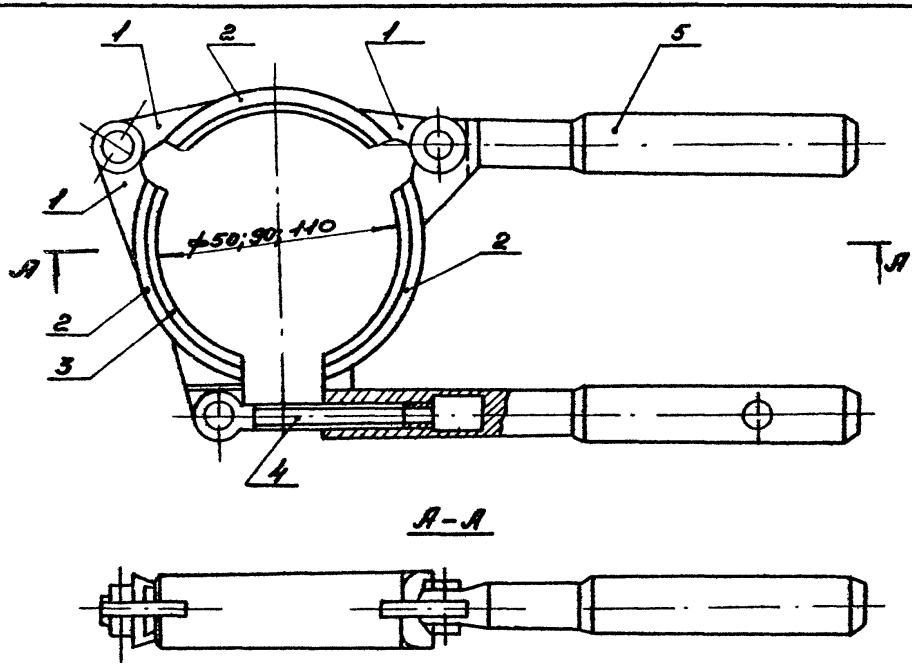

1- ушко; 2- сегмент; 3- прокладка резиновая; 4- болт; 5- рукоятка.

Внедрено в организациях Главмосстроя.

Инж.	Сурин				
Техн. нормир.	Дубровина				
Нач. отдела	Соколова				
Гл. спец.	Дронова				
				1.8.87	Приспособление для поднятия натяжных-сваи при р/р
					7.06.01.03-02
			Стадия	Лист	Листов
			Р		
			Гипроспецсельстрой		
				1	

1/66906/3

65304 16

Обоснование	Наименование работ	Единица измерения	Объем работ	Норма времени на единицу измерения, чел.-ч.	Затраты труда на весь объем работ, чел.-день	Расценка на единицу измерения, руб. - коп.	Стоимость затрат на весь объем работ, руб. - коп.
ЕНиР §9-I-6, № 2	Соединение стояков водоснабжения и канализации	кабина	I	I,I8	0,I44	0-7I,9	0-7I,9
	Итого				0,I44		0-7I,9

Примечание. Затраты труда в человеко-днях определены исходя из продолжительности рабочего дня 8,2 ч.

Нач.отд.	Куркин		
Зам.нач.	Лусовиц		
Рук.гр.	Сахновский		
Инж.	Буданов		

Калькуляция трудозатрат на монтаж кабины с канализацией из чугунных труб

7.06.01.03-03

Стадия	Лист	Листов
Р	I	

МИСС СССР РО ГПИ ПРОЕКТПРОМВЕНТИЛЯЦИЯ

166906/3

65304 17

Состав затрат	Основание	Единица измерения	Показатель
Основная зарплата	Калькуляция, Лист 7.06.01.03-03	руб.	0,72
Затраты на эксплуатацию машин и механизмов при монтаже:	СНиП IУ-5-84 приложение, ЕРЕР I7		
ванны ВЧ-I700	№ I7-2, гр. 6	"	0,3I
умывальника 550х420	То же, № I7-I0	"	0,06
унитаза ТП-КВ	" № I7-58	"	0,I3
полотенцесушителя	" № I7-4I	"	0,02
смесителя СМ-ВУ-Шл	" № I7-52	"	0,0I
трубной заготовки:			
из стальных труб Ф I5-40 мм - II,9 м	СНиП IУ-5-84 приложение, ЕРЕР I6, № I6-4I...I6-45, гр. 6	"	0,I2
из чугунных труб Ф 50 мм - I,I м	То же, № I6-27	"	0,0I
Ф I00 мм - 2,9 м	" № I6-28	"	0,09
Стоимость материалов :			
ванна ВЧ-I700	ЕРЕР I7; № I7-2,гр.8	"	50,45
умывальник	То же, № I7-I0, гр.8	"	I2,87
унитаз ТП-КВ	" № I7-58 "	"	I9,58

				7.06.01.03-04			
Нач.отд.	Куркин		10 85	Расчет себестоимости на монтаж кабины ICK 24л-II	Стадия	Лист	Листов
Зам.нач.	Дубовис				Р	I	2
Рук.гр.	Сахновский				МЛСС СССР РО ГПИ ПРОЕКТПРОМВЕНТИЛЯЦИЯ		
Инж.	Буданов						

Продолжение расчета себестоимости

Состав затрат	Основание	Единица измерения	Показатель
полотенцесушитель	То же, I7-4I гр.8	руб.	2,23
смеситель	ЕРЕР I7, № I7-52, гр. 8	"	II,38
трубная заготовка из:			
стальных труб			
Ф I5-5,6 м	ЕРЕР I6, № I6-4I, "	"	5,38
Ф 25 - 5.I м	" № I6-43, "	"	5,7I
Ф 32 -0.26 м	" № I6-44 "	"	0,35
Ф 40 - 0.97 м	" № I6-45 "	"	I,50
чугунных труб			
Ф 50 - I.I м	" № I6-27 "	"	I,47
Ф I00 - 2.9 м	" № I6-28 "	"	7,5I
вентиль латунный Ф I5- 3шт.	СНиП IУ-4- 84, приложение, ч.Ш, № 76, гр. 6		2,85
подводка полиэтиленовая к смывному бачку	Прейскурант №24-I5, № I-4I7 с К=I.I	"	0,24
	Итого		I22,99
Накладные расходы I3,3%		"	I6,36
	Всего	"	I39,35

gost.e-ecolog.ru