ГОССТРОЙ
РСФСР

КБ
ПО ЖЕЛЕЗОБЕТОНУ

КОМПЛЕКСНАЯ СЕРИЯ ТИПОВЫХ ПРОЕКТОВ ЖИЛЫХ И ОБЩЕСТВЕННЫХ ЗДАНИЙ

СЕРИЯ 125

КРУПНОПАНЕЛЬНЫЕ ЖИЛЫЕ ДОМА ДЛЯ СТРОИТЕЛЬСТВА ВО II и III КЛИМАТИЧЕСКИХ РАЙОНАХ

ТИПОВОЙ ПРОЕКТ 125-04

БЛОК-СЕКЦИЯ 9и ЭТАЖНОГО ДОМА

ТОРЦОВАЯ ЛЕВАЯ НА 36 КВАРТИР - $1^{Б}$ $2^{Б}$ $2^{Б}$ $3^{Б}$

ЧАСТЬ 2 ОТОПЛЕНИЕ И ВЕНТИЛЯЦИЯ ВЫШЕ ОТМЕТКИ ±0.00

РАЗДЕЛ 2-1 ВАРИАНТ С ПАРАМЕТРАМИ ТЕПЛОНОСИТЕЛЯ 105-70°С

ЧАСТЬ 3 ВОДОСНАБЖЕНИЕ, КАНАЛИЗАЦИЯ И ВОДОСТОКИ ВЫШЕ ОТМЕТКИ ±0.00

ЧАСТЬ 4 ГАЗОСНАБЖЕНИЕ

ЦИ-734-04
ЦЕНА 1-20

gost.e-ecolog.ru

Центральный институт типового проектирования просит дать Ваши замечания и предложения по улучшению качества направляемого Вам проекта.

ТИПОВОЙ ПРОЕКТ .....
(номер проекта)

Наименование проекта .....

.....

Проектная организация–автор проекта .....

Замечание о недостатках в проекте (нерациональные объемно–планировочные и конструктивные решения, ошибки, опечатки, полиграфические дефекты и т.п.) и предложения по их устранению .....

Подпись должностного лица, наименование организации и ее адрес

.....

.....

ЦЕНТРАЛЬНЫЙ ИНСТИТУТ ТИПОВОГО ПРОЕКТИРОВАНИЯ ГОССТРОЯ СССР
107066, Москва, Б–66, Спартаковская ул., 2а, корпус В
Сдано в печать 15 I 197 года
Заказ № 444 Тираж 150 экз.

КОМПЛЕКСНАЯ СЕРИЯ ТИПОВЫХ ПРОЕКТОВ
ЖИЛЫХ И ОБЩЕСТВЕННЫХ ЗДАНИЙ

СЕРИЯ 125

КРУПНОПАНЕЛЬНЫЕ ЖИЛЫЕ ДОМА ДЛЯ СТРОИТЕЛЬСТВА ВО II И III КЛИМАТИЧЕСКИХ РАЙОНАХ

ТИПОВОЙ ПРОЕКТ 125-04

БЛОК-СЕКЦИЯ 9-ЭТАЖНОГО ДОМА ТОРЦОВАЯ ЛЕВАЯ НА 36 КВАРТИР 1Б 2Б 2Б 3Б

СОСТАВ ПРОЕКТА

часть 0.1 Архитектурно-строительные чертежи ниже отм. ± 0.00
раздел 01-1 Здание с ленточными фундаментами

часть 02 Отопление и вентиляция ниже отметки ± 0.00
раздел 02-1 Здание с ленточными фундаментами/вариант с параметрами теплоносителя 105°-70°С/

часть 03. Водоснабжение, канализация и водостоки ниже отм. ±0.00
раздел 03-1 Здание с ленточными фундаментами.

часть 1. Архитектурно-строительные чертежи выше отм. ± 0.00

часть 2 Отопление и вентиляция выше отметки ± 0.00
раздел 2-1 Вариант с параметрами теплоносителя 105°-70°С

часть 3. Водоснабжение, канализация и водостоки выше отм ± 0.00

часть 4. Газоснабжение

часть 5 Электрооборудование

часть 6 Слаботочные устройства

часть 8 Смета

часть 9 Узлы и детали
раздел 9.1 Типовые секции. Архитектурные решения. Детали.
раздел 9.2 Монтажные узлы и детали.
раздел 9.6 Архитектурные детали/дополнение/

часть 10 Изделия заводского изготовления
раздел 10.1-1 Наружные стеновые панели из легкого ячестого бетона толщ. 250-300 мм
раздел 10.1-2 Наружные стеновые панели из легкого бетона толщ. 350-480 мм
раздел 10.2-1 Внутренние стеновые панели
раздел 10.3-1 Многопустотные панели перекрытия шириной 2390 мм
раздел 10.4-1 Прочие сборные изделия из тяжелого бетона
раздел 10.4-4 Прочие сборные изделия/железобетонные, металлические и деревянные/
раздел 10.5-1 Перегородки и изделия полов.
раздел 10.6-1 Деревянные изделия.
раздел 10.7-1 Металлические изделия.
серия 75 раздел 10.8-1 Санитарно-технические кабины /строительная часть/
серия 75 раздел 10.8-2 Санитарно-технические кабины /санитарно-техническая часть/
раздел 10.9-1 Изделия нулевого цикла.
Типовой проект ИМ-41 чертежи мусоропровода УМ-64

ЧАСТЬ 2
ОТОПЛЕНИЕ И ВЕНТИЛЯЦИЯ ВЫШЕ ОТМЕТКИ ±0.00
РАЗДЕЛ 2-1 ВАРИАНТ С ПАРАМЕТРАМИ ТЕПЛОНОСИТЕЛЯ 105°-70°С
ЧАСТЬ 3
ВОДОСНАБЖЕНИЕ, КАНАЛИЗАЦИЯ И ВОДОСТОКИ ВЫШЕ ОТМЕТКИ ±0.00
ЧАСТЬ 4
ГАЗОСНАБЖЕНИЕ

Разработан:
конструкторским бюро
по железобетону
Госстроя РСФСР

Утверждён:
Госкомитет по гражданскому
строительству и архитектуре
при Госстрое СССР
приказ № 278 от 30/XII-1969 г
введен в действие
КБ по железобетону
приказ № 119 от 6/III 1972 г

Содержание альбома

NN пп	Наименование	NN листа	NN стр.
1	Содержание альбома	1	2
Часть 2 раздел 2-1 Отопление и вентиляция выше ± 0.00			
2	Заглавный лист	ОВ-1	3
3	Таблица теплопотерь по отдельным помещениям Основные данные проекта.	ОВ-2	4
4	Планы отопления 1го и 9 этажей Детали радиаторных узлов	ОВ-3	5
5	План отопления 2-8 этажей Детали радиаторных узлов	ОВ-4	6
6	Схемы стояков отопления	ОВ-5	7
7	Фрагменты планов вентиляции	ОВ-6	8
8	Схемы вентиляции	ОВ-7	9
Часть 3. Водоснабжение, канализация и водостоки выше ± 0.00			
9	Водоснабжение, канализация и водостоки выше ± 0.00 Заглавный лист	ВК-1	10
10	Водоснабжение, канализация и водостоки выше ± 0.00 Планы.	ВК-2	11
11	Водоснабжение, канализация и водостоки выше ± 0.00 Схемы стояков	ВК-3	12
12	Монтажный чертеж разобщенного санитарного узла Правое исполнение	ВК-4	13
13	Монтажный чертеж разобщенного санитарного узла Левое исполнение	ВК-5	14
14	Монтажный чертеж совмещенного санитарного узла. Левое исполнение.	ВК-6	15
15	Установка полотенцесушителя Соединение корпуса ванны с трубопроводом. Расположение кухонных стояков	ВК-7	16
	Часть 4 Газоснабжение.		
16	Газоснабжение Общие сведения, указания по привязке и монтажу, спецификация.	Г-1	17
17	Газоснабжение. План 1го этажа. Схема газового ввода и стояков.	Г-2	18

КБ по железобетону Госстроя РСФСР
Отдел спецработ
ГА. инж. А.Б. — В.Болтинский
ГА. конс. А.Б. — Я.Фельдман
Нач. отдела — Б.Фрейдин
ГА. арх. пр. — Р.Мачецева
ГА. конст. пр. — Л.Фанайлов

ПОЯСНИТЕЛЬНАЯ ЗАПИСКА

Отопление

Проект разработан для пяти наружных расчетных температур от -20° до -40°С.
Внутренние расчетные температуры приняты по СНиП II-А.11-62 Источник теплоснабжения - внешние сети Теплоноситель - в системе отопления - перегретая вода с параметрами 105°-70°С Система отопления принята однотрубная, тупиковая с нижней разводкой. Система отопления разработана в 2х вариантах, с применением трехходовых радиаторных кранов со смещенными замыкающими участками и с применением кранов двойной регулировки, так же со смещенными замыкающими участками. В качестве нагревательных приборов приняты чугунные радиаторы „М-140АО" Детально радиаторные узлы даны для каждого варианта на листах ОВ-9. Удаление воздуха из системы отопления предусматривается через воздушные краны, устанавливаемые в верхних пробках радиаторов 9 этажа. Горизонтальные участки трубопровода между восходящими и нисходящими стояками системы отопления прокладываются по полу 9 этажа Питание теплом полотенцесушителей в санузлах предусматривается от системы горячего водоснабжения (см. проект ВиК)

Вентиляция

Проектом предусматривается вытяжная вентиляция из санузлов и кухонь, через каналы расположенные в вентблоках Для санузлов всех этажей тяга естественная для кухонь 1-7 этажей тяга естественная, а на 8-9 этажах в кухнях устанавливаются осевые вентиляторы ВК-3 с однофазным эл двигателем мощностью 35 вт. Кратности обмена воздуха приняты по СНиП II-А.11-62. Воздухоприемные решетки в санузлах всех этажей и в кухнях 1÷7 этажей могут применяться металлические или пластмассовые с живым сечением не менее 70%.

Указания по привязке проекта.

В зависимости от принятой наружной расчетной температуры для отопления на схемах стояков проставляется необходимое количество секций радиаторов, а на планах вычеркивается необходимое количество секций не относящееся к принятой расчетной температуре

Указания по монтажу

Монтаж схемы отопления выполняется в соответствии со СНиП и техническими условиями на эти работы. При проходе стояков через перекрытия на трубы надеваются гильзы из оцинкованной кровельной стали. Длина гильз 360мм

Условные обозначения

- Подающий трубопровод
- Обратный трубопровод
- Тройник с пробкой и кран пробковый
- Нагревательный прибор „М-140АО"
- Трехходовой кран.
- Кран двойной регулировки
- А, 1 — Оси на планах
- Радиаторный воздушный кран
- 1 — Типы отопительных стояков на восходящей ветви
- 1А — Типы отопительных стояков на нисходящей ветви
- Ж.Р 150×200 — Жалюзиинная решетка сечением 150-200
- Кухонный эл вентилятор ВЭ-3м Н35 вт (или ВО-1)
- III — Тип помещений на плане
- Уклон трубопроводов i=0.003

Спецификация материалов

№ п.п.	Наименование материалов	Размер в мм	Ед. изм.	Количество для вар. с трехх. краном	Количество для вар. с краном двойн. регул.	ГОСТ
1	Радиаторы типа „М 140АО"		сек / вкм	см. комплектов. ведомости		
2	Трубы водогазопроводные	d=15	пм	150	190	ГОСТ 3262-62
3	——— " ———	d=20 / d=25	—"—	850 / 71	310 / 11	—"—
4	Краны трехходовые	d=15	—"—	15	—	
5	——— " ———	d=20	—"—	84	—	
6	Краны двойной регулировки	d=15	—"—	—	15	
7	——— " ———	d=20	—"—	—	84	
8	Воздушный кран	d=15	—"—	22	22	
9	Жалюзиинная решетка.	150×200	—"—	64	64	
10	Воздухопровод из оцинкованной стали	4.5 кг/м²	м²	19	19	
11	Кухонный электровентилятор ВК-3	Н35 вт	шт	8	8	

Комплектовочная ведомость нагревательных приборов

Тип радиатора	Наружная расчетная температура	Количество секций в нагревательном приборе 3	4	5	6	7	8	9	10	11	12	13	14	15	16	17	18	19	21	Итого секций	Итого 9км
М140-АО	-20°	30	23	42	23	10	4	-	2	2	2	-	-	1	-	2	-	-	-	747	261.45
	-25°	29	22	34	28	13	3	3	-	4	1	1	-	-	-	3	-	-	-	775	271.25
	-30°	15	23	25	37	20	7	2	3	3	-	3	-	-	-	2	-	1	-	853	298.55
	-35°	15	22	24	29	26	8	4	1	4	2	1	-	2	-	2	-	-	1	885	309.75
	-40°	15	22	24	29	24	10	3	2	3	2	2	-	2	-	2	-	-	1	890	311.5

Основные данные проекта

Наружная расчетная температура	-20°	-25°	-30°	-35°	-40°
Строительный кубатура	793				
Расход тепла на отопление ккал/час	121000	127000	133500	140000	146000
Удельная тепловая хар-ка ккал/час м³ °С	0.4	0,37	0,35	0.33	0.31
„К" для наружных стен ккал/час м² °С	1.19	1.05	0.94	0.85	0.78
„К" для совмещенной крыши ккал/час м² °С	0.97	0.84	0.75	0.68	0 62
Гидравлическое сопротива системы кг/м²	1400	1470	1550	1630	1700

1971	9ти эт. т. блок-секция 1Б-2Б-2Б-3Б /левая/ на 36 квартир	Отопления и вентиляция выше ±0.00 Заглавный лист	Типовой проект 125-04	Часть 2 Раздел 2-1	Лист ОВ-1

Таблица теплопотерь по отдельным помещениям

Наружная расчетная температура	Тип помещ. / Этаж	I ккал/час	I экм	II ккал/час	II экм	III ккал/час	III экм	IV ккал/час	IV экм	V ккал/час	V экм	VI ккал/час	VI экм	VII ккал/час	VII экм	VIII ккал/час	VIII экм	IX ккал/час	IX экм	X ккал/час	X экм	XI ккал/час	XI экм	XII ккал/час	XII экм	XIII ккал/час	XIII экм	Лестн. клет. ккал/час
-20°С	1 этаж	2370	3.81	2295	4.85	625	1.51	790	2.29	835	1.19	1130	1.8	830	1.97	780	1.87	575	1.43	1085	1.7	705	2.15	835	2.14	790	2.45	9450
	2 этаж	2125	3.38	2075	4.3	565	1.3	715	1.92	640	0.86	1040	1.75	765	1.53	685	1.45	505	1.16	970	1.56	635	1.78	640	1.96	715	2.1	
	3 этаж	2030	3.4	1990	4.3	540	1.47	680	1.76	820	0.85	1000	1.71	720	1.31	670	1.2	490	1.07	935	1.56	605	1.45	820	1.36	680	1.75	
	4 этаж	2030	3.49	1990	4.0	540	1.11	680	1.71	620	0.70	1000	1.78	720	1.21	670	1.12	490	1.03	935	1.63	605	1.35	620	1.29	680	1.75	
	5 этаж	2000	3.7	1940	3.93	520	1.04	655	1.51	595	0.90	965	1.8	695	1.07	645	0.95	470	0.93	900	1.68	580	1.16	595	1.14	655	1.75	
	6 этаж	1885	3.7	1845	3.71	500	0.96	630	1.48	575	0.89	935	1.73	665	0.89	620	0.82	455	0.85	865	1.55	555	0.92	575	1.03	630	1.75	
	7 этаж	1800	3.42	1865	3.33	480	0.71	800	1.53	545	0.87	905	1.8	635	0.77	595	0.7	490	0.89	825	1.58	530	0.92	545	0.92	600	1.75	
	8 этаж	1800	4.0	1765	3.49	480	0.99	600	1.3	545	0.91	905	1.96	635	0.71	595	0.66	430	0.73	825	1.67	530	0.85	545	0.88	600	1.4	
	9 этаж	2780	5.95	2625	5.53	1040	2.56	1380	3.58	935	1.62	1775	4.27	1215	2.39	1445	8.91	870	1.87	1595	3.91	1275	2.61	935	1.73	1380	3.85	
-25°С	1 этаж	2490	3.93	2395	5.26	655	1.55	840	2.4	865	1.23	1190	1.92	885	2.14	815	1.88	615	1.49	1150	1.81	740	2.26	865	2.21	840	2.53	10925
	2 этаж	2225	3.53	2165	4.62	595	1.36	755	2.03	870	0.91	1000	1.81	820	1.67	715	1.50	540	1.22	1030	1.66	665	1.79	870	1.54	755	2.19	
	3 этаж	2140	3.52	2080	4.54	570	1.23	725	1.86	645	0.88	1060	1.79	765	1.44	700	1.27	525	1.14	995	1.66	630	1.49	645	1.41	725	1.92	
	4 этаж	2140	3.62	2080	4.3	570	1.17	725	1.78	645	0.79	1060	1.86	765	1.32	700	1.17	525	10.8	905	1.74	630	1.37	645	1.35	725	1.83	
	5 этаж	2060	3.82	2005	4.17	550	1.1	700	1.6	620	0.94	1020	1.89	735	1.17	675	1.01	500	1.02	955	1.76	605	1.2	620	1.2	700	1.83	
	6 этаж	1985	3.83	1925	4.0	530	1.01	670	1.52	600	0.93	990	1.84	705	0.98	645	0.87	485	0.90	920	1.71	580	0.99	600	1.98	670	1.75	
	7 этаж	1890	3.62	1835	3.58	510	0.77	640	1.53	570	0.93	980	1.95	675	0.86	820	0.75	460	0.89	875	1.70	550	0.99	570	0.97	640	1.75	
	8 этаж	1890	4.08	1835	3.67	510	1.03	640	1.4	570	0.96	960	2.07	675	0.78	670	0.7	450	0.78	875	1.82	555	0.95	570	0.92	640	1.48	
	9 этаж	2870	6.09	2695	5.78	1065	2.56	1410	3.66	900	1.67	1825	4.45	1320	2.95	1470	3.08	870	1.91	1645	4.09	1275	2.56	960	1.78	1410	3.85	
-30°С	1 этаж	2580	4.06	2475	5.67	680	1.62	890	2.5	900	1.26	1250	2.05	930	2.3	845	1.89	650	1.55	1200	1.93	825	2.37	900	2.29	890	2.62	11910
	2 этаж	2320	3.68	2130	4.94	625	1.42	805	2.15	705	0.95	1145	1.87	880	1.82	755	1.55	570	1.29	1080	1.77	695	1.81	705	1.61	805	2.27	
	3 этаж	2225	3.65	2150	4.78	595	1.29	770	1.97	680	0.93	1115	1.87	810	1.56	735	1.34	555	1.21	1040	1.77	660	1.53	680	1.47	770	2.1	
	4 этаж	2225	3.76	2150	4.6	595	1.23	770	1.86	680	0.89	1115	1.95	810	1.44	735	1.22	555	1.15	1040	1.85	660	1.4	680	1.41	770	1.92	
	5 этаж	2145	3.94	2075	4.41	575	1.17	745	1.69	650	0.98	1075	1.99	780	1.26	705	1.07	530	1.1	1000	1.88	635	1.24	650	1.26	745	1.92	
	6 этаж	2070	3.96	1995	4.3	555	1.06	715	1.57	630	0.98	1040	1.96	750	1.07	675	0.92	515	0.95	960	1.87	610	1.06	630	1.13	715	1.75	
	7 этаж	1970	3.83	1900	3.83	535	0.83	685	1.54	595	1.0	1005	2.1	720	0.94	645	0.81	495	0.93	920	1.88	580	1.06	595	1.02	685	1.75	
	8 этаж	1970	4.16	1900	3.85	535	1.07	685	1.5	695	1.0	1005	2.17	720	0.86	645	0.75	495	0.84	920	1.97	580	0.9	695	0.97	685	1.57	
	9 этаж	2945	6.24	2760	5.93	1090	2.56	1465	3.74	985	1.73	1805	4.64	1345	2.62	1500	3.15	900	1.95	1685	4.16	1275	2.51	985	1.83	1465	3.85	
-35°С	1 этаж	2830	4.18	2690	6.08	685	1.72	930	2.61	920	1.28	1310	2.17	965	2.47	885	1.9	655	1.61	1250	2.04	855	2.48	920	2.36	930	2.71	13380
	2 этаж	2510	3.83	2720	5.26	630	1.5	845	2.26	725	1.0	1190	1.88	920	1.97	800	1.6	590	1.36	1130	1.87	705	1.82	725	1.69	845	2.36	
	3 этаж	2720	3.78	2340	5.02	600	1.34	805	2.07	700	0.97	1170	1.85	845	1.68	765	1.41	560	1.28	1090	1.87	765	1.57	700	1.53	805	2.27	
	4 этаж	2720	3.89	2340	4.89	600	1.3	805	1.93	700	0.97	1170	2.04	845	1.56	765	1.27	560	1.21	1090	1.96	865	1.43	700	1.47	805	2.01	
	5 этаж	2340	4.06	2250	5.15	580	1.24	780	1.73	670	1.02	1130	2.09	815	1.35	735	1.14	550	1.19	1040	1.98	670	1.29	670	1.32	780	2.01	
	6 этаж	2250	4.09	2160	4.6	500	1.11	745	1.62	650	1.02	1090	2.08	785	1.17	705	0.97	520	1.01	1000	1.98	610	1.1	650	1.18	745	1.75	
	7 этаж	2140	4.04	2060	4.08	540	0.89	715	1.54	615	1.05	1050	2.24	750	1.03	675	0.86	500	0.95	960	2.03	585	1.1	615	1.07	715	1.75	
	8 этаж	2140	4.24	2060	4.03	540	1.1	715	1.6	615	1.05	1050	2.28	750	0.94	675	0.79	500	0.89	960	2.12	585	0.92	615	1.02	715	1.75	
	9 этаж	3200	6.39	3020	6.13	1095	2.56	1520	3.82	1000	1.78	1630	4.82	1410	2.73	1570	3.22	905	0.99	1750	4.28	1275	2.55	1000	1.88	1520	3.85	
-40°С	1 этаж	2890	4.31	2750	6.5	715	1.82	975	2.72	940	1.33	1430	2.3	1030	2.64	850	1.92	680	1.68	1310	2.16	910	2.59	940	2.44	975	2.8	14240
	2 этаж	2600	3.98	2480	5.59	655	1.57	880	2.37	750	1.05	1250	1.99	940	2.12	825	1.66	605	1.43	1180	1.98	730	1.84	750	1.77	880	2.45	
	3 этаж	2500	3.91	2400	5.27	625	1.4	860	2.18	720	1.01	1220	2.04	890	1.81	800	1.48	590	1.35	1130	1.98	695	1.61	720	1.59	860	2.45	
	4 этаж	2500	4.03	2400	5.19	625	1.36	860	2.01	720	1.05	1220	2.12	890	1.68	800	1.33	590	1.27	1130	2.08	695	1.46	720	1.54	860	2.1	
	5 этаж	2400	4.19	2310	4.89	605	1.31	815	1.87	690	1.07	1170	2.18	855	1.49	765	1.20	565	1.27	1090	2.08	670	1.33	690	1.38	815	2.1	
	6 этаж	2320	4.22	2320	4.9	580	1.16	780	1.67	665	1.07	1140	2.2	825	1.26	735	1.03	545	1.06	1050	2.09	640	1.15	665	1.23	780	1.75	
	7 этаж	2210	4.25	2120	4.33	560	0.95	750	1.55	635	1.1	1100	2.39	785	1.12	705	0.92	520	0.97	1005	2.18	610	1.19	635	1.12	750	1.75	
	8 этаж	2210	4.33	2120	4.27	560	1.14	750	1.71	635	1.09	1100	2.59	785	1.02	705	0.85	520	0.97	1005	2.27	610	0.95	635	1.07	750	1.75	
	9 этаж	3250	6.54	3030	6.33	1120	2.56	1540	3.9	1020	1.85	1980	5.0	1450	2.85	1590	3.29	925	2.04	1800	4.41	1275	2.59	1020	1.93	1540	3.85	

1971	9 эт. 1 блок-секция 1Б-2Б-2Б-3Б /левая/ на 36 квартир	Отопление и вентиляция выше ±0.00. Таблица теплопотерь по отдельным помещениям.	Типовой проект 125-04	Часть 2 Раздел 2-1	Лист 08-2

Гл. инж. КБ по жел.-дор. строительству РСФСР — Гл. конструктор КБ — Нач. отдела — Гл. конструктор пр. — Гл. архитектор пр. — Отдел спецработ

Гл. конструктор пр. Е. Болтянский; Рук. бригады З. Фрейман; Ст. инженер В. Фаликман; Техник П. Афанасьев; Г. Патенщева

Согласовано: В. Кичеровский; И. Федькович; Г. Сошникова; И. Сухинина

Инв. № 11734-04 5

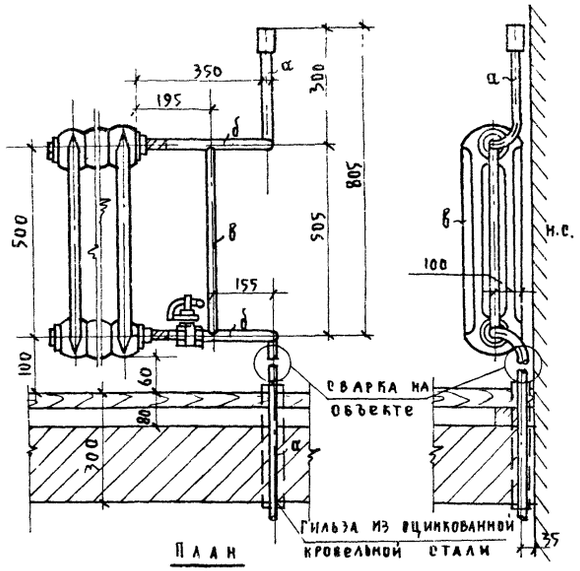

План

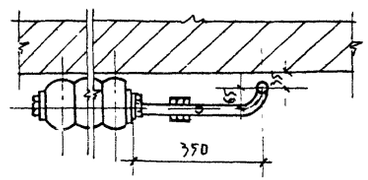

Радиаторный узел с краном двойной регулировки

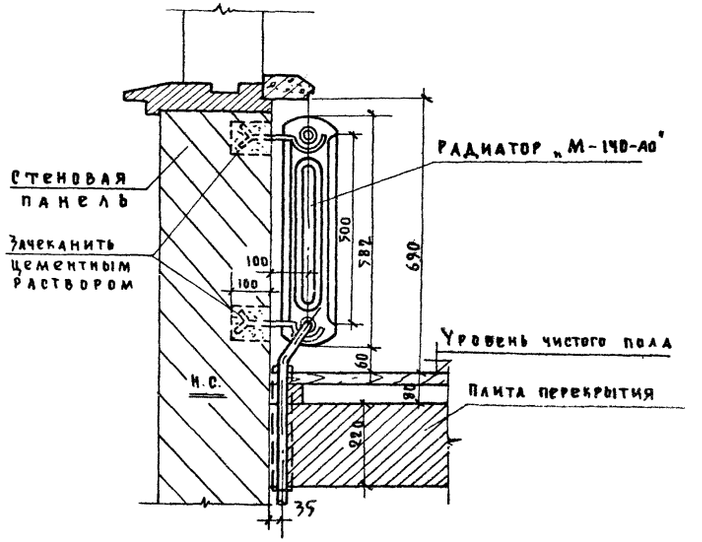

Деталь прокладки трубопровода по полу этажа и установка радиаторов

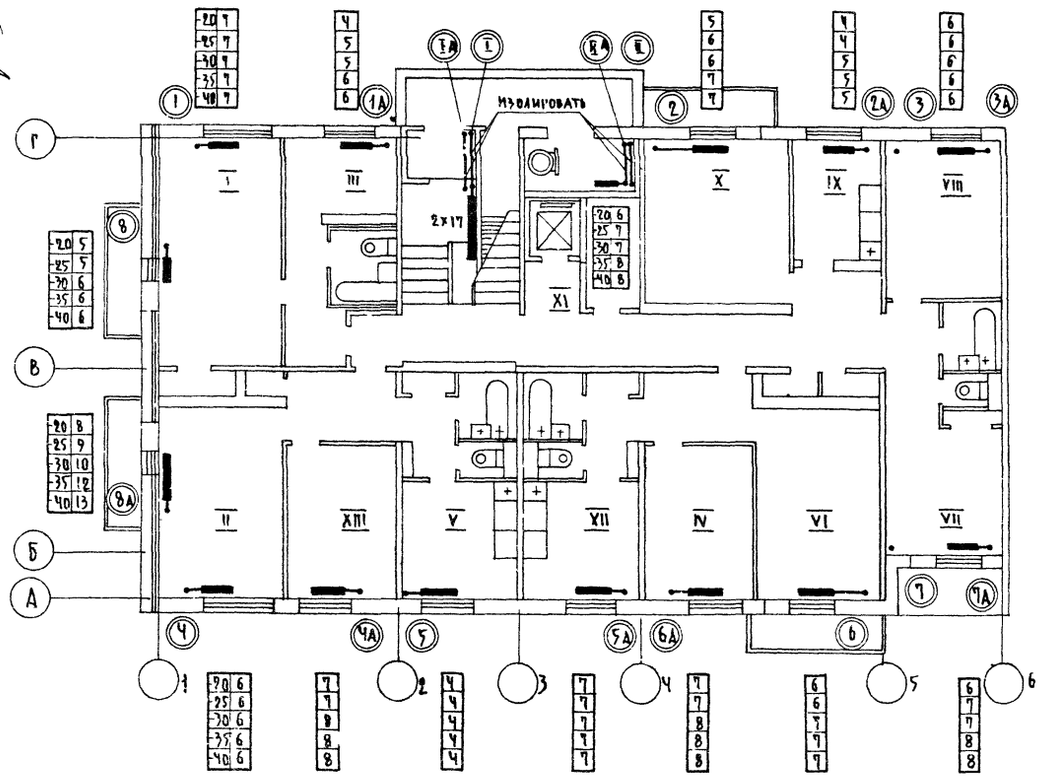

План 1го этажа

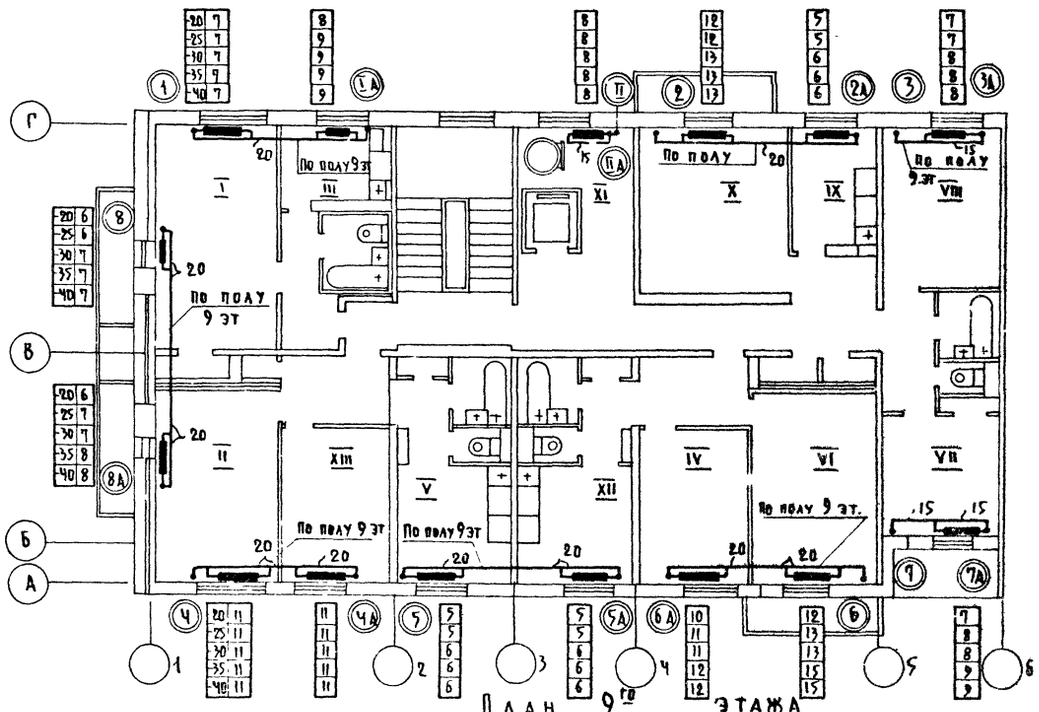

План 9го этажа

1971	9ти этт блок-секция 1б-2б 2б 3б (левая) на 36 квартир	Отопление и вентиляция выше ±0.00 Планы 1го и 9го этажей Детали радиаторных узлов	Типовой проект 125-04	Часть 2 Раздел 2-1	Лист 08-3

Отдел спецработ

КБ по железобетону Госстроя РСФСР

Гл. инжен. КБ | Гл. констр. КБ | Нач. отдела | Гл. констр. пр. | Гл. архит. пр.

В. Болтинский | Я. Фельман | Б. Фрейдин | П. Афачасьев | Г. Пачинцева

Гл. конст. | Рук. бригады | Ст. инжен. | Провер.

В. Кучеровский | И. Федькович | Г. Сошникова | В. Кучеровский

Согласовано: Гл. констр. пр. | Фзвездин

11 4-04 6

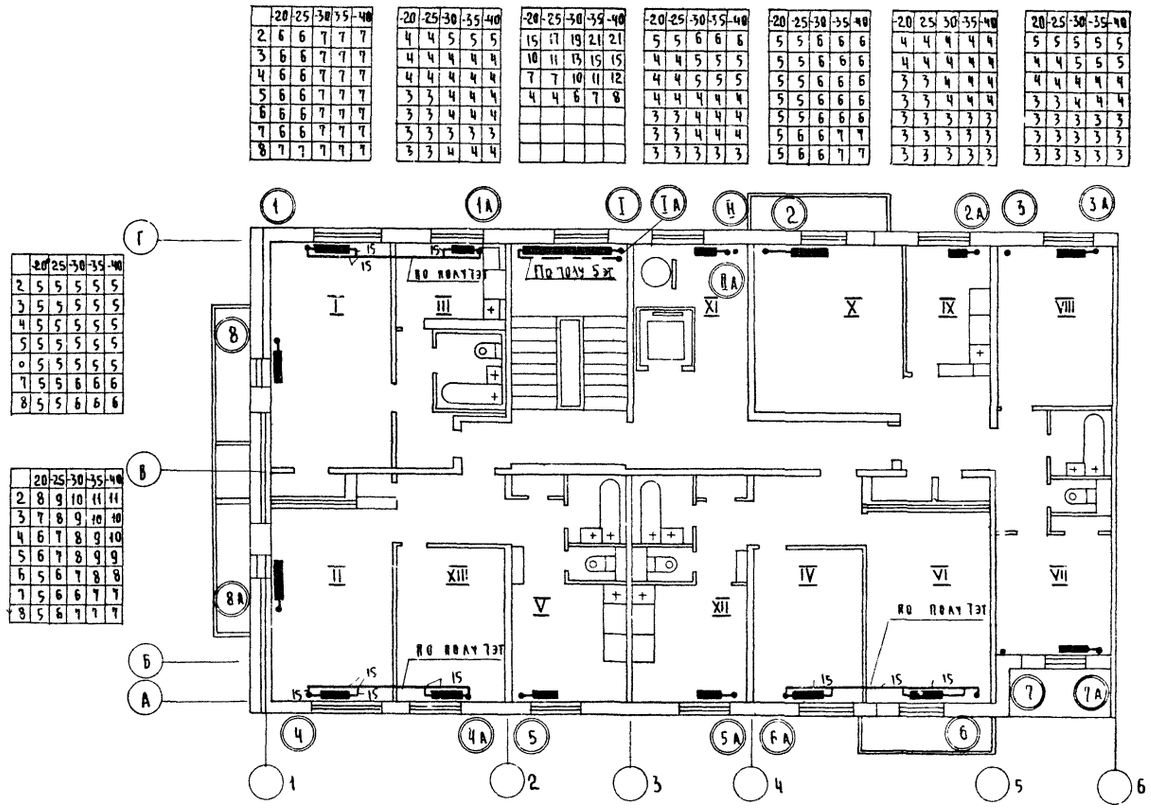

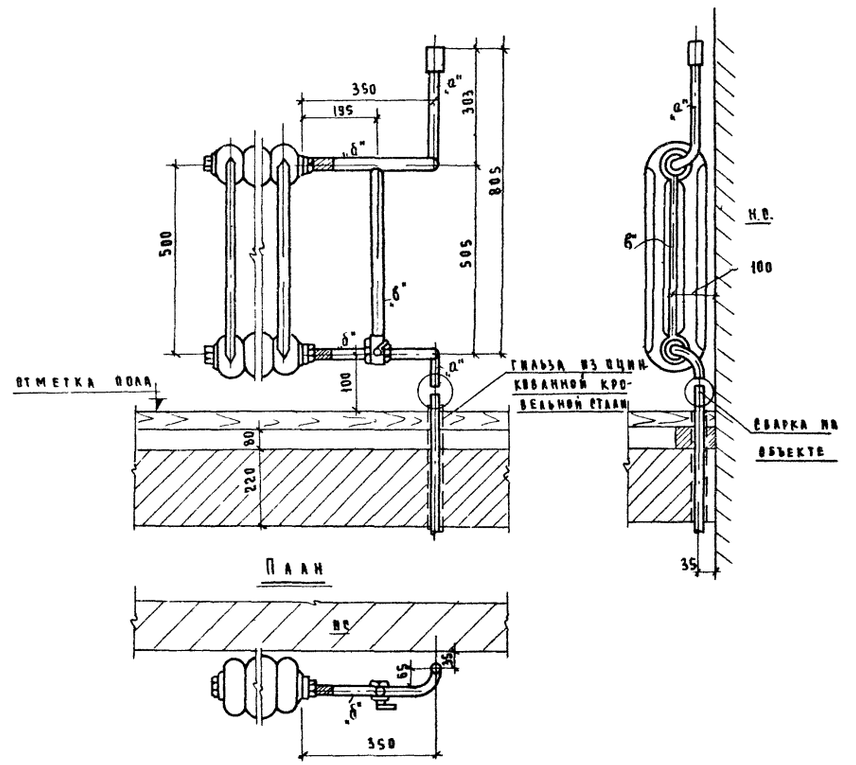

Радиаторный узел с трехходовым краном и со смещенным замыкающим участком

Спецификация радиаторных узлов

№№ пп	Наименование узлов	Диаметры труб а"	Диаметры труб б"	Диаметры труб в"	Количество узлов левых	Количество узлов правых	Всего
1	Вертикальные радиаторные узлы с трехходовыми кранами	15	15	15	8	8	16
		20	20	20	37	37	74
2	Вертикальные радиаторные узлы с кранами двойной регулировки	15	15	15	8	8	16
		20	20	15	37	37	74
3	Горизонтальные радиаторные узлы	20	20	20	10		10
		15	15	15	8		8

1971	9этажная блок-секция 1Б-2Б-2Б-3Б /левая/ на 36 квартир	Отопление и вентиляция выше ±0.00 План 2÷8 этажей. Детали радиаторных узлов	Типовой проект 125-04	Часть 2 Раздел 2-1	Лист ОВ-4

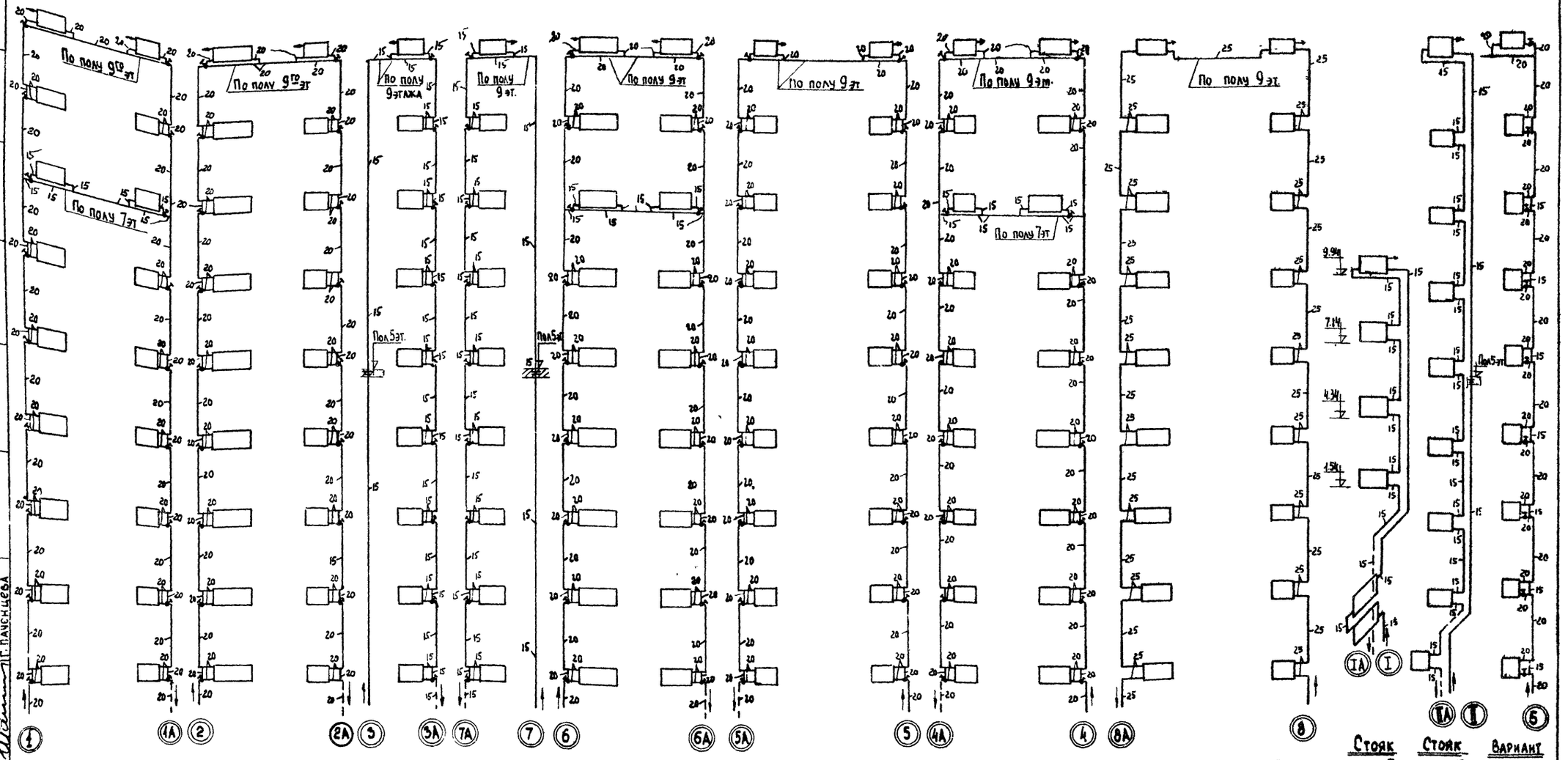

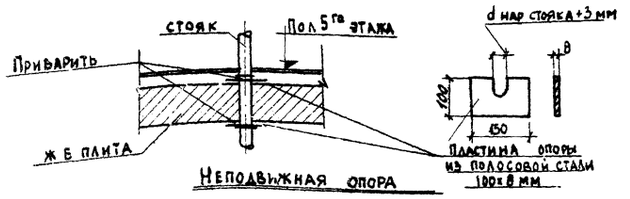

1971	9ти эт.т. блок-секция 1б-2б-2б-3б /левая/ на 36 квартир	Отопление и вентиляция выше ±0.00 Схемы стояков отопления.	Типовой проект 125-04	Часть 2 Раздел 2-1	Лист 08-5

КБ по железобетону Госстроя РСФСР
Отдел спецработ
Гл. инженер КБ
Гл. констр. КБ
Нач. отдела
Гл. констр. пр.
Гл. архит. пр.
В. Болгинский
Я. Фельман
Б. Фрейдин
П. Афанасьев
Г. Пачинцева
Гл. констр. пр.
Рук. бриг.
Ст. инжен.
В. Кучеровский
И. Федькович
Г. Сошникова

1704-04 8

СОГЛАСОВАНО
В.Кучеровский
Н.Фадеков
Г.Рощикова
В.Кучеровский

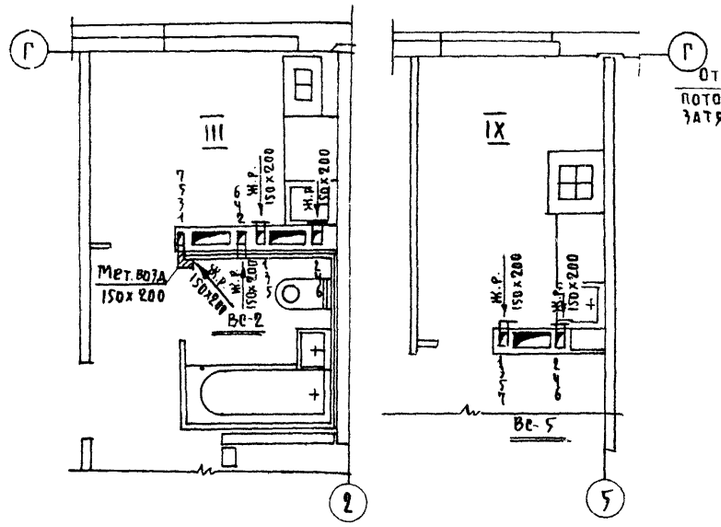

Выкопировки из планов 1÷7 эт

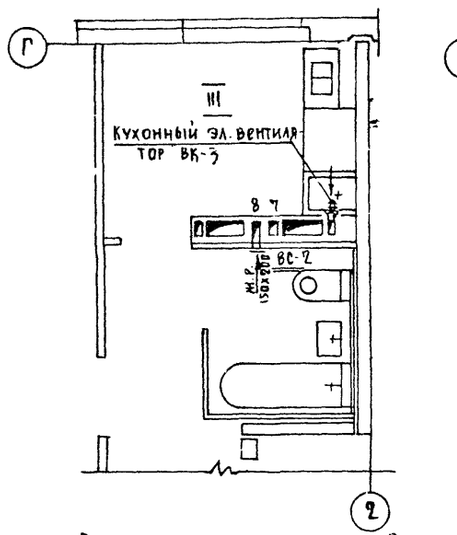

Выкопировка из плана 8 эт.

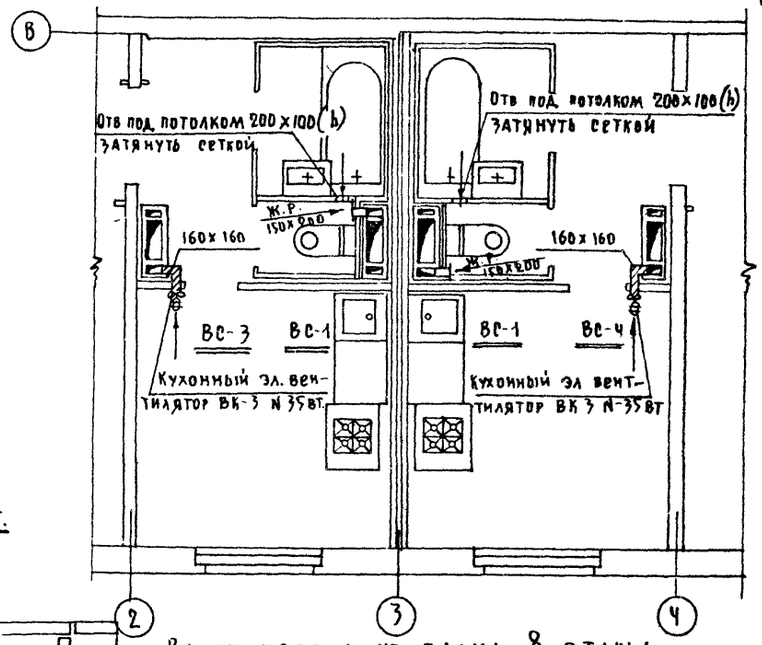

Выкопировка из плана 8 этажа

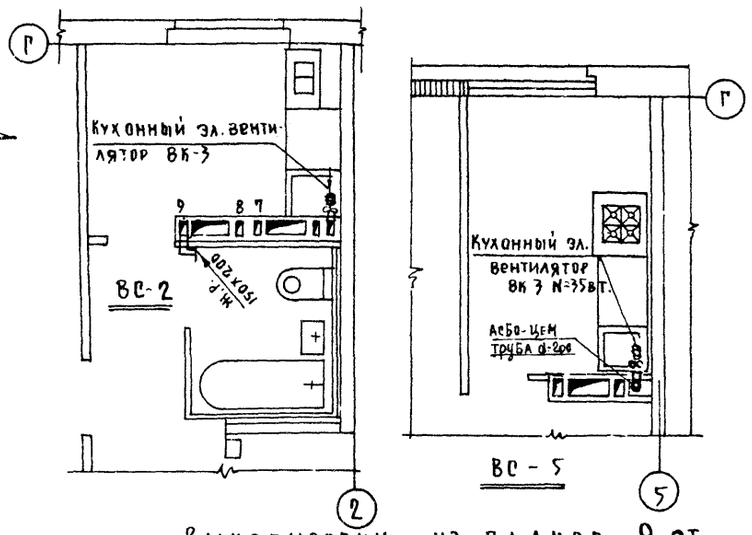

Выкопировки из планов 9 эт

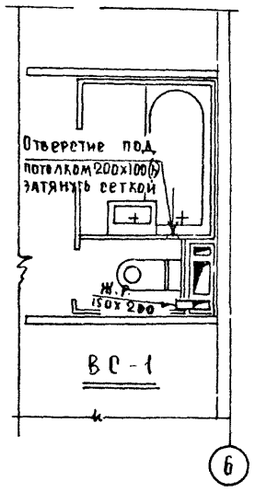

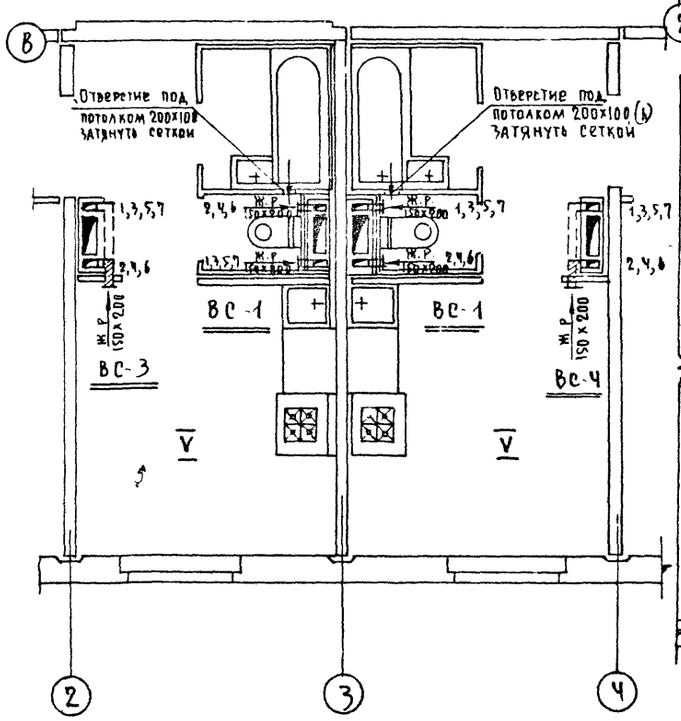

Выкопировка из плана 1÷7 эт.

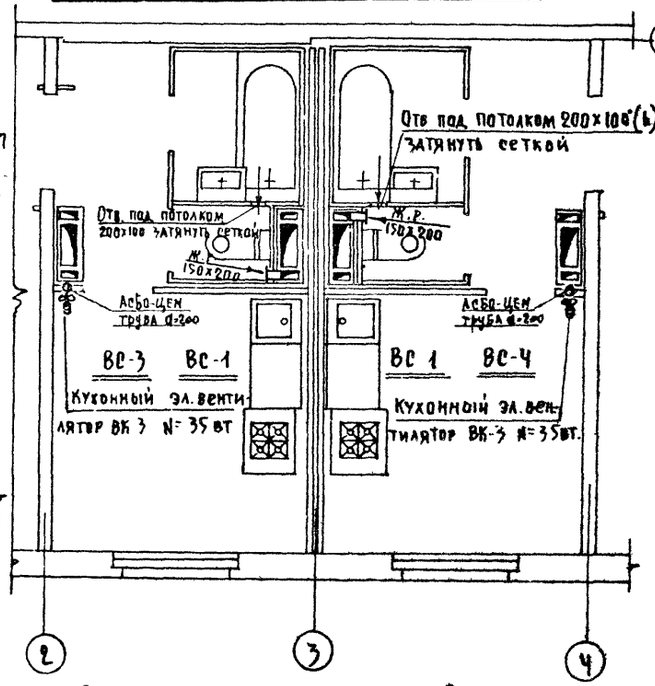

Выкопировка из плана 9 этажа

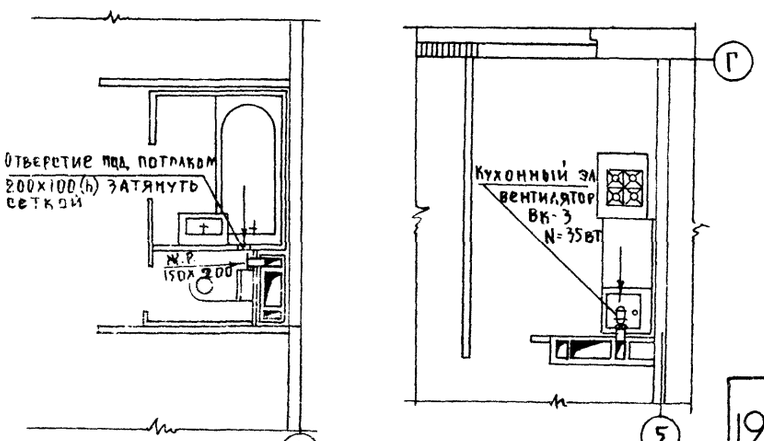

Выкопировки из планов 8 эт.

ГИП Железобетонный КБ Гипростроя РСФСР В.Бектинский
ГА констр. пр. Я.Фельман
Рук. бригады Б.Фрейдин
Нач. отдела от. инженер П.Афанасьев
ГА констр. пр. Плченцева
ГА архит. пр. Проверил
Отдел спецработ

1971 | 9ТУ эт. т. блок-секция 1Б-2Б-2Б-3Б (левая) на 36 квартир

Отопление и вентиляция выше ± 0.00
Фрагменты планов вентиляции

Типовой проект 125-04 | Часть 2 | Раздел 2-1 | Лист ОВ-6

11734-04 9

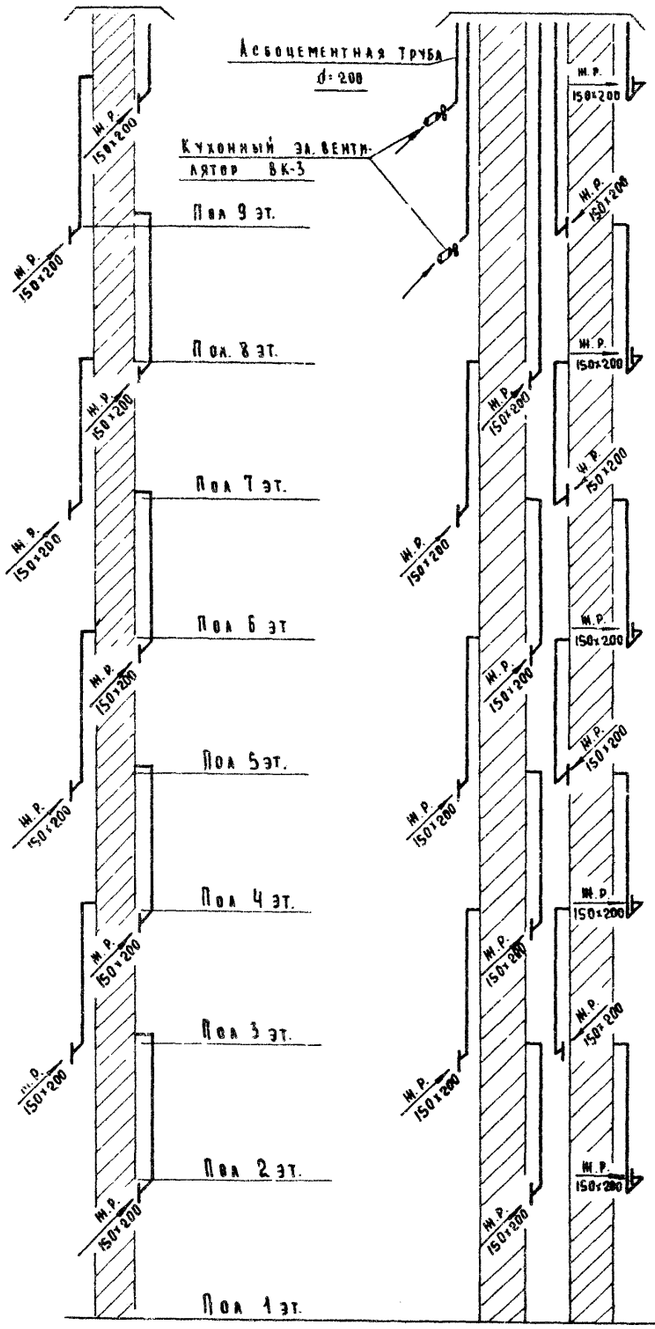

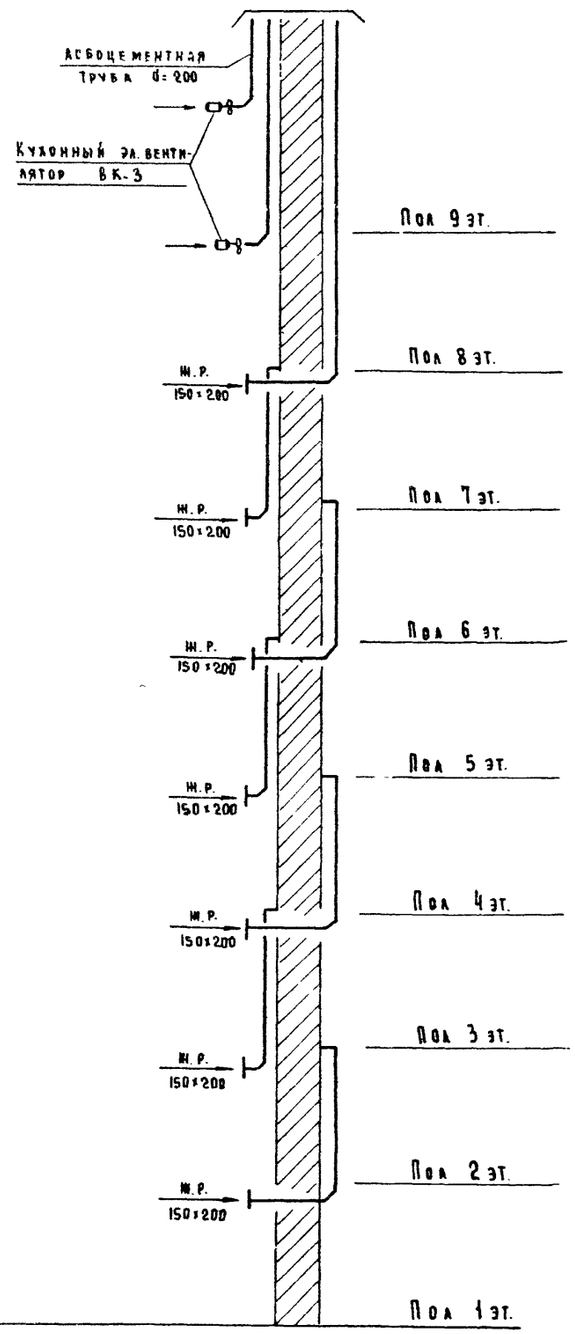

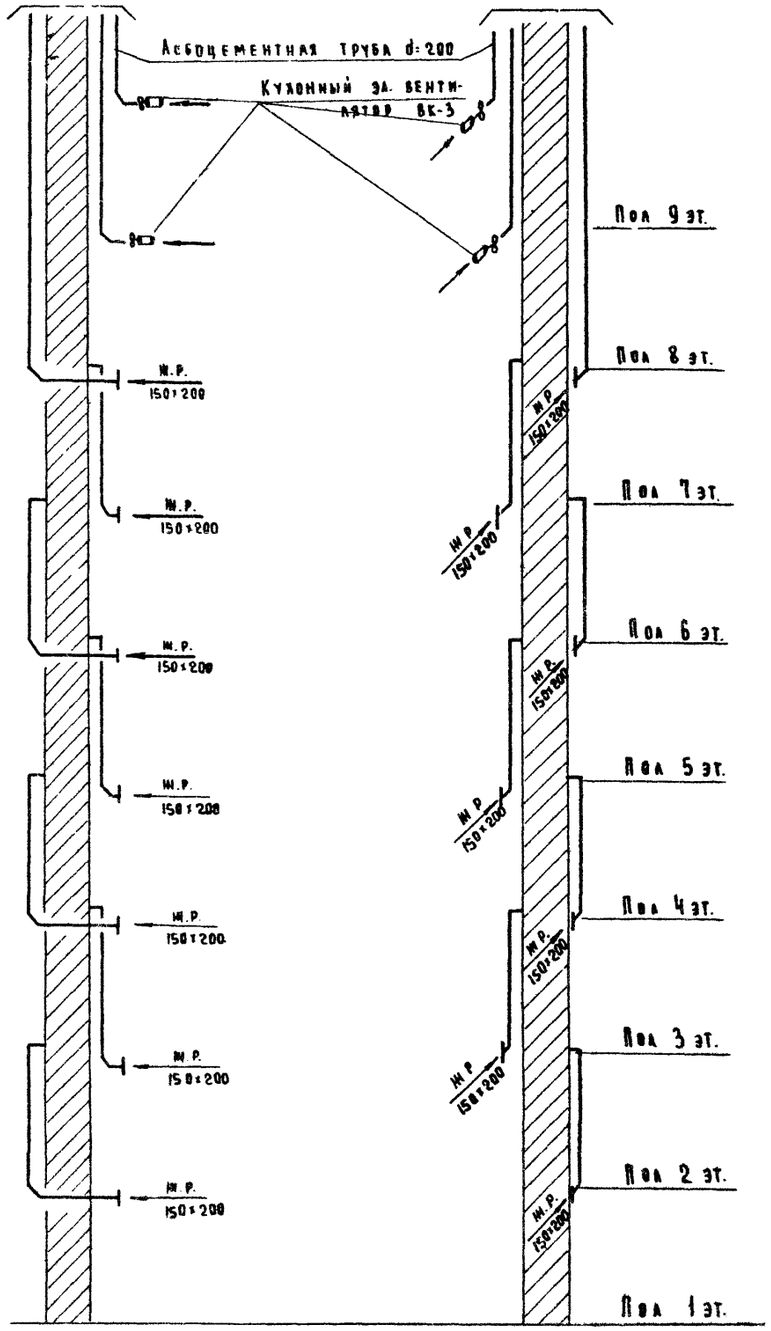

ГИП	В. Качеровский		
Гл. конструктор	Н. Федурович		
Нач. отдела	Г. Ошникова		
Гл. конструктор			В. Кучеровский
Гл. архит.			Г. Пачинцева

Гл. инженер			
Гл. конструктор			
Нач. отдела			
Гл. конструктор			
Гл. архит.		

Перечень чертежей

№№ п.п.	Наименование листа	Марка листа
1	Заглавный лист	ВК-1
2	Планы	ВК-2
3	Схемы стояков	ВК-3
4	Монтажный чертеж разобщенного санитарного узла Правое исполнение.	ВК-4
5	Монтажный чертеж разобщенного санитарного узла. Левое исполнение.	ВК-5
6	Монтажный чертеж совмещенного санитарного узла. Левое исполнение.	ВК-6
7	Установка полотенцесушителя. Соединение корпуса ванны с трубопроводом расположение кухонных стояков	ВК-7

Спецификация по канализации

№№ п.п.	Наименование листа	Разм. в мм	Един. изм.	Количество	Гост
1	Трубы чугунные канализационные	100	п.м	132	69423-69
2	—— " —— " ——	50	—"—	116	—"—
3	Трубы стальные водогазопроводные	40	—"—	63	3262-62
4	Умывальник полукруглый фаянсовый 550×420 с пластмассовым бутылочным сифоном	—	компл	36	14360-69
5	Ванна прямобортная чугунная эмалир 1700×750 с сифоном напольным для ванны	—	—"—	36	1154-66
6	Унитаз фаянсовый типа „компакт" с косым выпуском с низкорасполагаемым смывным бачком	—	—"—	36	9156-68
7	Мойка чугунная эмалированная 500×600 на одно отделение МЧ-1м с бутыл. сифон. и смесит.	—	—"—	36	7506-60

Спецификация по водоснабжению

№№ п.п.	Наименование листа	Разм. в мм	Един. изм.	Кол-во хол.	Кол-во гор.	Гост
1	Трубы стальные водогазопроводные оцинкованные	32	п.м.	60	135	3262-62
2	—— " —— " —— " ——	25	—"—	126	92	—"—
3	—— " —— " —— " ——	15	—"—	108	115	—"—
4	Вентиль запорный муфтовый чугунный	15	шт	108	72	156 3К
5	Смеситель настенный единый для ванны и умыв	15	—"—	—	36	8224-64
6	Полотенцесушитель гнутый из оцинкованных труб ℓ=1500 мм (см лист ВК-8)	32	—"—	—	36	3262-62

Спецификация по водостоку

№№ п.п.	Наименование материала	Разм. в мм	Един. изм.	Кол-во	Гост
1	Трубы стальные бесшовные горячекатаные	89×4	п.м.	27	8732-70
2	Муфта стальная приварная	108×4	шт.	1	—"—
3	Отвод гнутый (сварной из стальной трубы)	89×4	—"—	1	—"—
4	Фланец приварной из листовой стали δ=10мм	—"—	—"—	1	5681-57
5.	—— " —— глухой —— " ——	—"—	—"—	1	—"—
6	Резиновая прокладка	—	—"—	1	—"—
7	Скоба из круглой стали δ=12мм (п.м. 0.888кг)	—	—	2	8590-57
8	Клин из листовой стали (0,7 кг)	—	—"—	2	5681-57
9	Водосточная воронка	80	—"—	1	ВР 7 м

Основные длиные проекта

Принятая норма водопотребления на 1 человека в сутки		300
Требуемые напоры в м	на вводе холодного водоснабжения	36
	—— " —— " ——	36
Расчетные расходы воды в л/сек.	холодной воды	2.42
	горячей воды	1.1
Расход тепла на горячее водоснабжение ккал	час.	123 000

Пояснения к проекту.

1. Проект водоснабжения, канализации и водостоков подземной части см. часть 03, проект газоснабжения см часть 4.
2. Монтаж и приемку санитарно-технических устройств производить в соответствии со СН и П III-г. 1-62 „Санитарно-техническое оборудование зданий и сооружений Правила производства и приемки работ".
3. Стояки горячего водоснабжения в местах пересечения их с перекрытиями должны заключаться в гильзы из оцинкованной кровельной стали. Края гильз должны выступать выше уровня пола санузла на 10 мм.
4. Испытание водосточных стояков должно производиться при температуре выше +5° путем их наполнения водой до уровня водосточной воронки, при этом утечка воды не допускается Продолжительность испытаний 10 мин.

Деталь заделки водосточной воронки в плоскую кровлю см. в архитектурно-строительных чертежах.

1971	9ти эт.т. блок-секция 1⁵2⁵2⁵3⁵ (левая) на 36 квартир	Водоснабжение, канализация и водостоки выше ± 0.00. Заглавный лист	типовой проект 125-04	часть 3	лист ВК-1

Согласовано

Гл. инжен. КБ	В. Болтинский	Рук. бригады	А. Панфилов
Гл. констр. КБ	Я. Фельман	Ст. инженер	Е. Павлова
Зав. отделом	Б. Фрейдин	Ст. техник	Н. Шашурина
Гл. архитек. пр.	Г. Паченцева		
Гл. констр. пр.	П. Афанасьев	Проверил	А. Панфилов

КБ по железобетону Госстроя РСФСР

Отдел спецработ

11730. 06 11

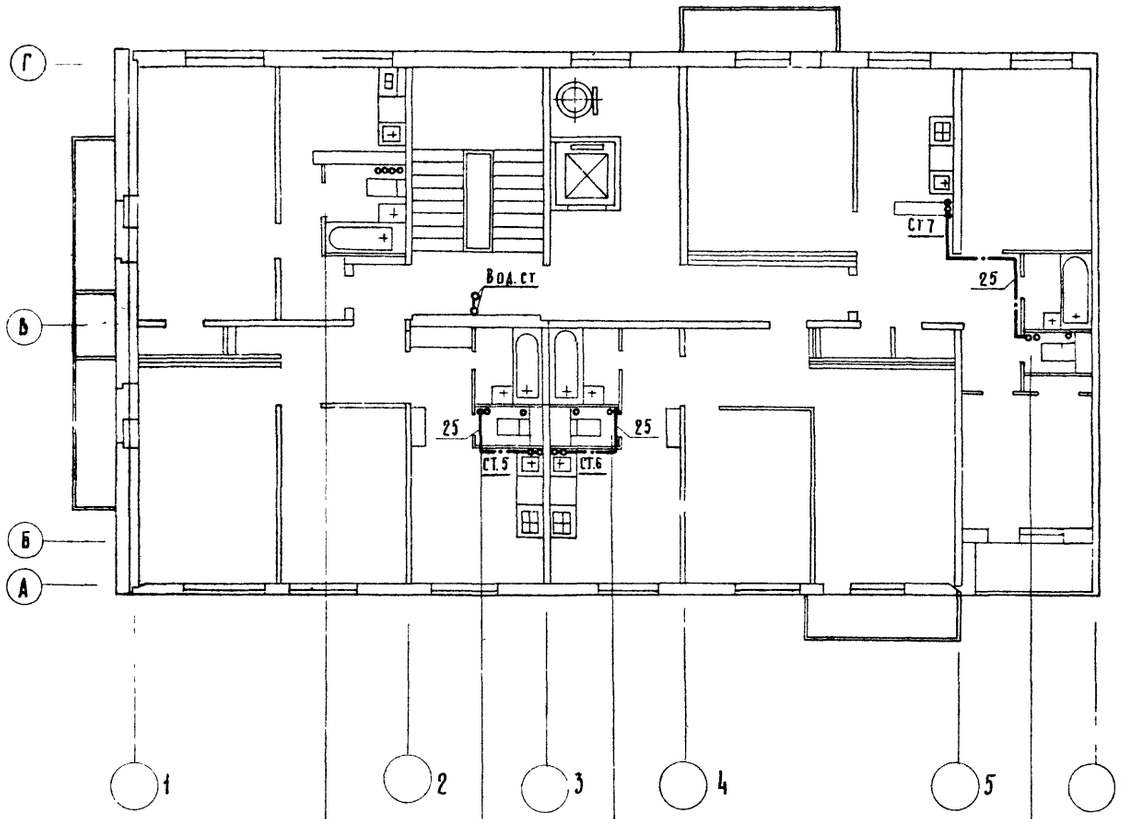

Типы санузл.	
NN стояков	
Марки сантехн.	2; 4 эт
	1; 3; 5 эт.
	6; 7; 8 эт.
	9 эт.

III	II	I	II
1	2	3	4
СК-20,28А-2	СК-28,28А-2	СК-28,28П-2	СК-28,28П-2
СК-20,28А-2Р	СК-28,28А-2Р	СК-28,28П-2Р	СК-28,28П-2Р
СК-20,28А-3	СК-28,28А-3	СК-28,28П-3	СК-28,28П-3
СК-20,28А-3Б	СК-28,28А-3Б	СК-28,28П-3Б	СК-28,28П-3Б

План типового этажа

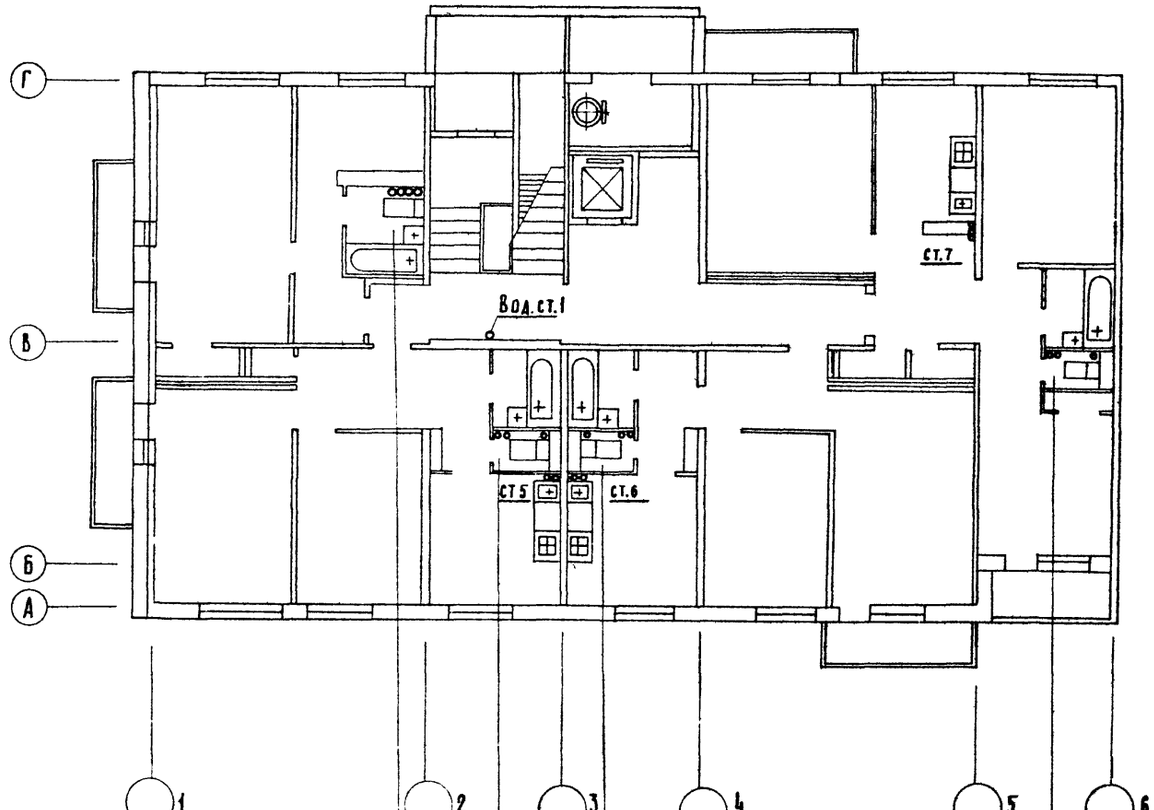

Типы санузл		
NN стояков		
Марки сантехн.	1 эт	
III	1	СК-20,28А-2Р
IV	2	СК-28,28А-2Р
I	3	СК-28,28А-2Р
II	4	СК-28,28А-2Р

План 1го этажа

Примечание

Перекидку выполнять только под потолком последнего этажа

КБ по железобетону Госстрое РСФСР	Отдел спецработ	Гл. инженер КБ	А. Панфилов	Рук. бригады	В. Долгинский	Ф. 36 ЕЗДЫ	
		Гл. констр. КБ	Е. Павлова	Ст. инженер	Л. Фельман		
		Зав. отделом	Н. Шашурина	Ст. техник	Б. Фуренин		
		Гл. архит. пр-та	А. Панфилов	Проверил	Г. Пачинцева		
		Гл. констр. пр-та			П. Афанасьев		

1971	9эт. эт. т. блок-секция 1б 2б 2б 3б /левая/ на 36 квартир	Водоснабжение, канализация и водостоки. выше ±0.00. Планы	Типовой проект 125-04	Часть 3	Лист ВК-2

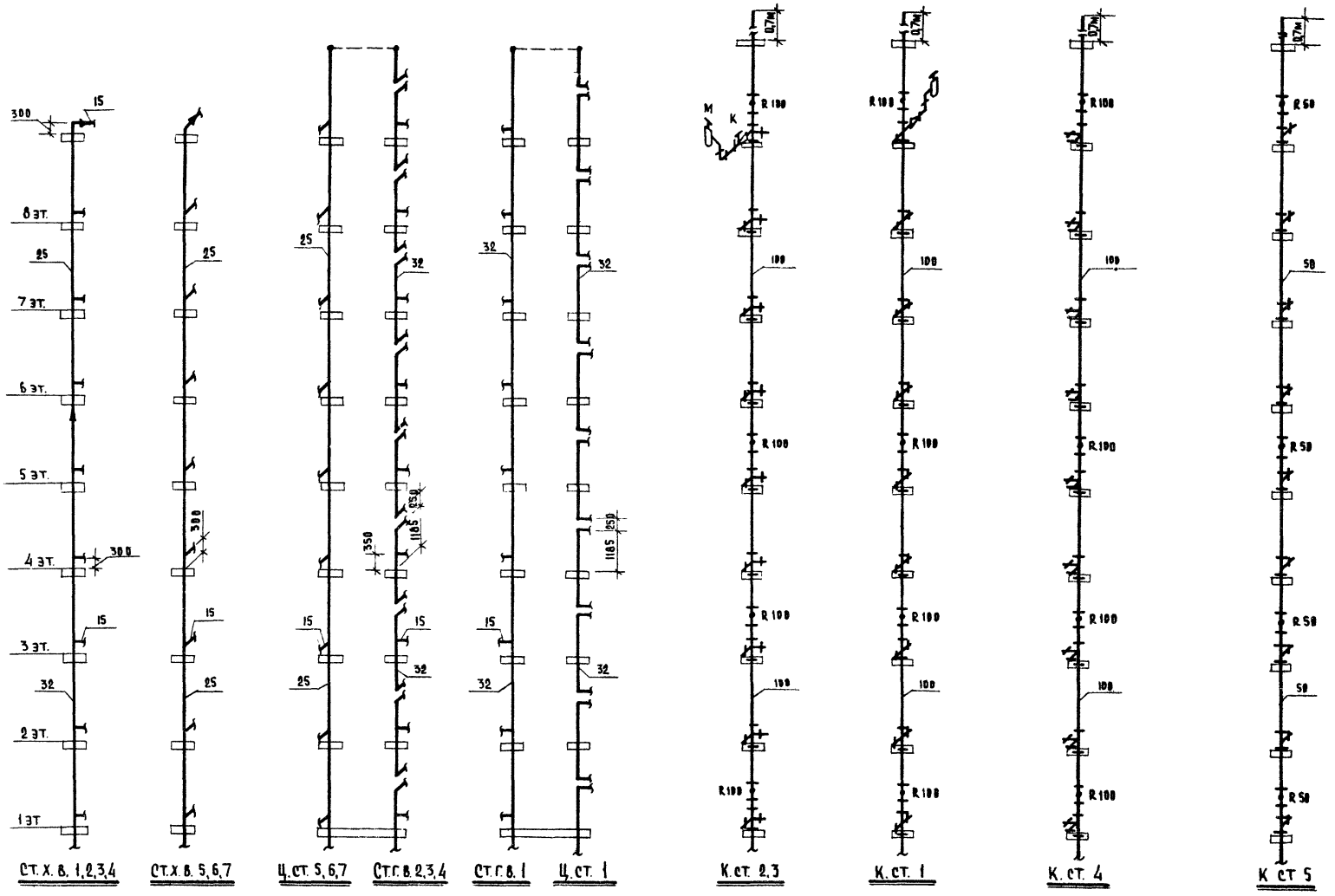

Примечания:

1. Разводка трубопроводов с 1 по 8 этаж от стояков аналогична разводке 9 этажа.
2. Разводку трубопроводов в санузлах и кухнях см. листы ВК-3÷ВК-6.

Присоединение воронки ВР-7м к водосточному стояку

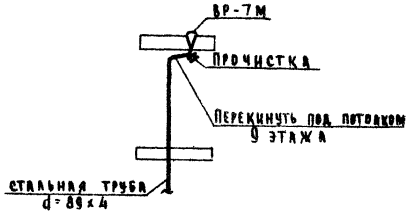

1971	9ти этт блок-секция $1^6 2^6 2^6 3^6$ (левая) на 36 квартир	Водоснабжение, канализация и водостоки выше ±0,00 Схемы стояков	Типовой проект 125-04	Часть 3	Лист ВК-3

Арх. №

Согласовано

Гл. инжен. КБ	В. Болтинский	Н.К. Григорьев	А. Панфилов
Гл. конструк. КБ	Н. Фельман	Ст. инженер	Е. Павлова
Зав. отделом	Б. Фрейдин	Ст. техник	Н. Шашурина
Гл. архитек. пр.	Г. Паченцева	Проверил	А. Панфилов
Гл. констр. пр.	П. Афанасьев		

Кб по железобетону Госстроя РСФСР

Отдел спецработ

11734-04 13

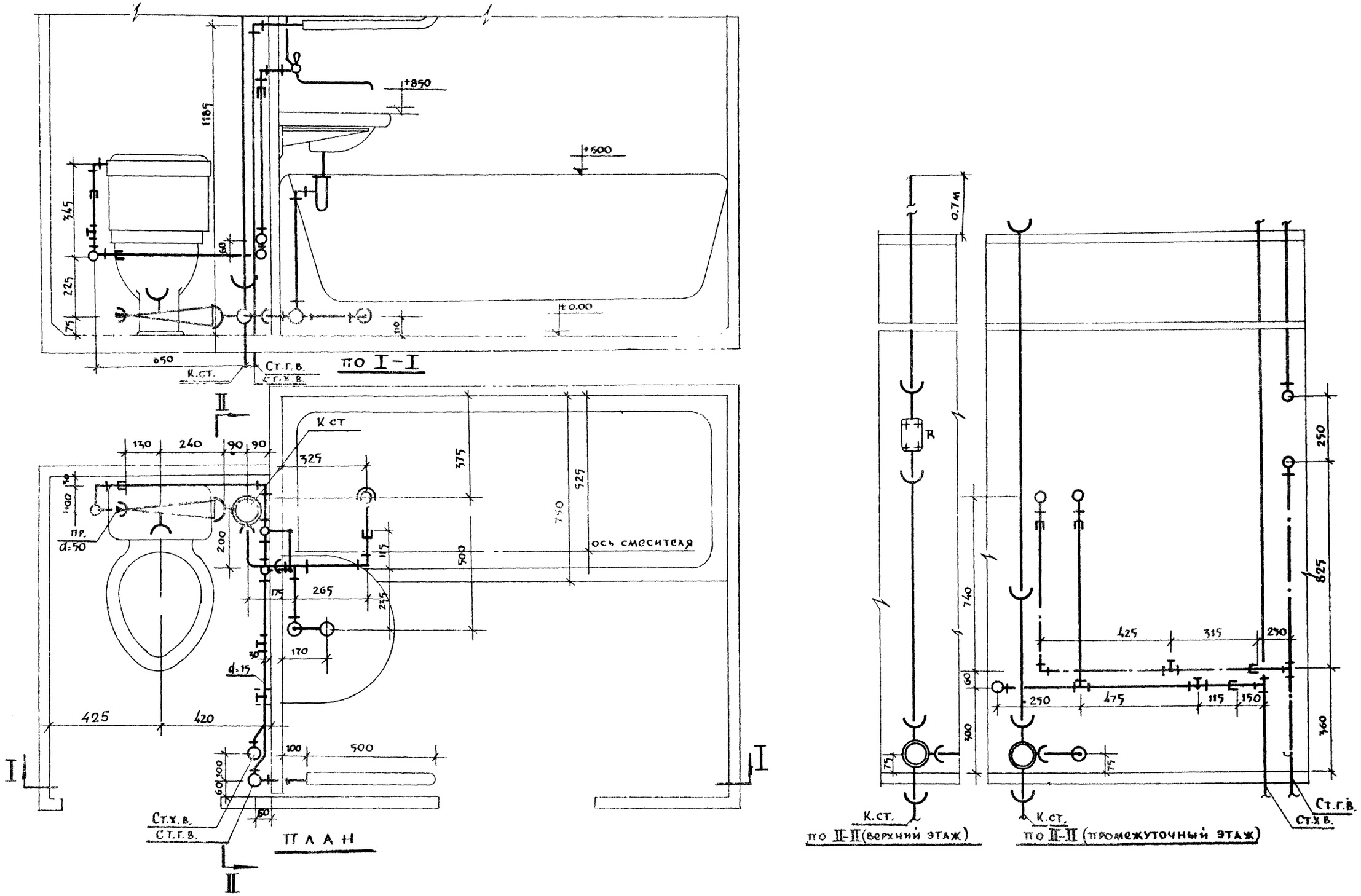

1971	9-ти эт. т. блок-секция 1б-2б-2б-3б /левая/ на 36 квартир	МОНТАЖНЫЙ ЧЕРТЕЖ РАЗОБЩЕННОГО САНИТАРНОГО УЗЛА ПРАВОЕ ИСПОЛНЕНИЕ	ТИПОВОЙ ПРОЕКТ 125-04	ЧАСТЬ 3	ЛИСТ ВК-4

11734-04 14

Госстрой РСФСР. Отдел спецработ. По железобетону. Согласовано. Арх. №

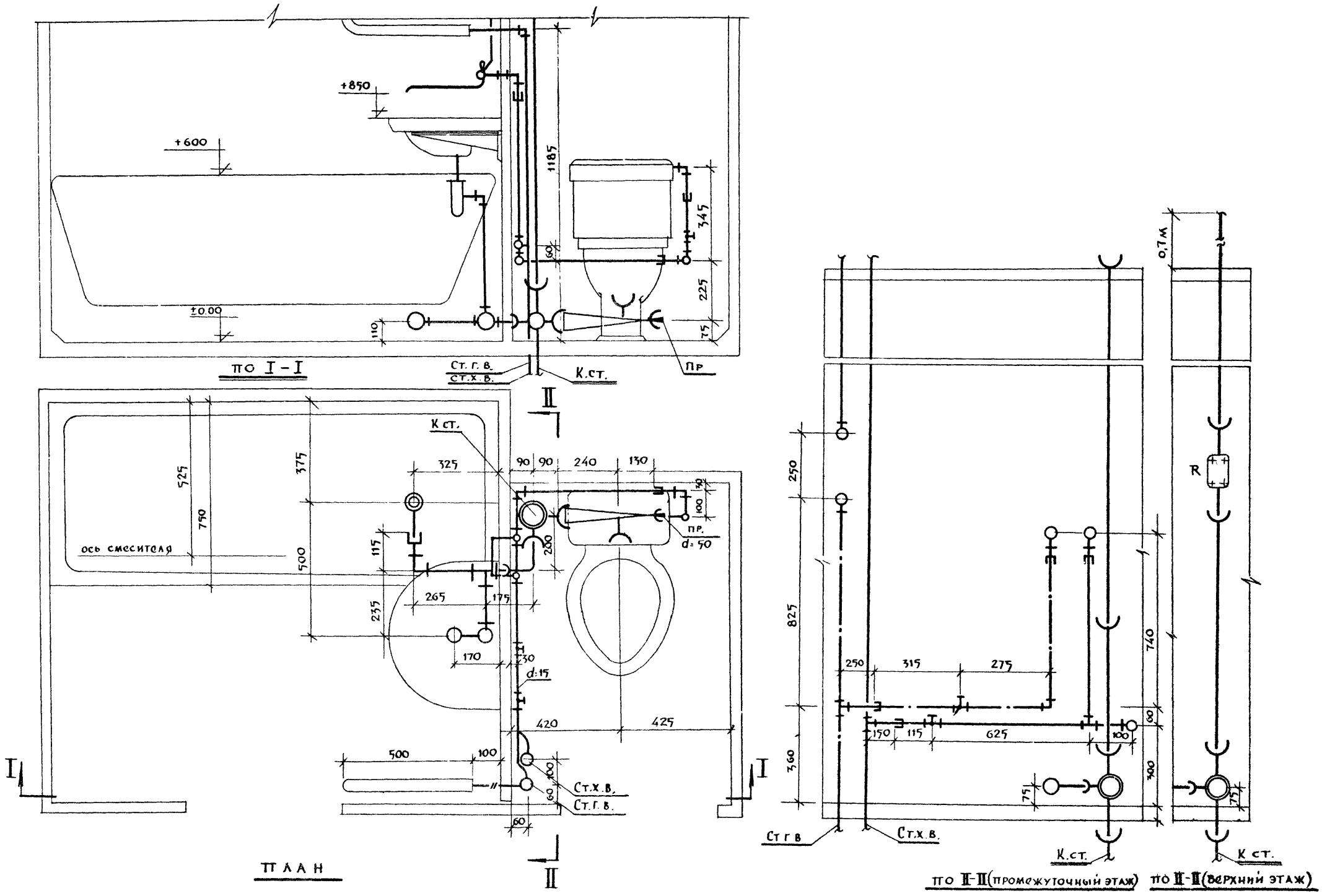

1971	9ти эт т блок-секция 1б-2б-2б-3б /левая/ на 36 квартир	МОНТАЖНЫЙ ЧЕРТЕЖ РАЗОБЩЕННОГО САНИТАРНОГО УЗЛА ЛЕВОЕ ИСПОЛНЕНИЕ	ТИПОВОЙ ПРОЕКТ 125-04	ЧАСТЬ 3	ЛИСТ ВК-5

Отдел спецработ

Гл. инжен. КБ | Гл. конст. КБ | Зав. отделом | Гл. архит. пр. | Гл. конст. пр.

Гл. инжен. КБ | Гл. конст. КБ | Зав. отделом | Гл. архит. пр. | Гл. конст. пр.

Рук бригады | Ст. инженер | Ст. техник | Проверил

В. Болтинский | Я. Фельман | Б. Фрейдин | Г. Пачинцева | П. Афанасьев

А. Панфилов | Е. Павлова | И. Шашурина | А. Панфилов

Согласовано

Арх. №

Инв. № Госстроя РСФСР

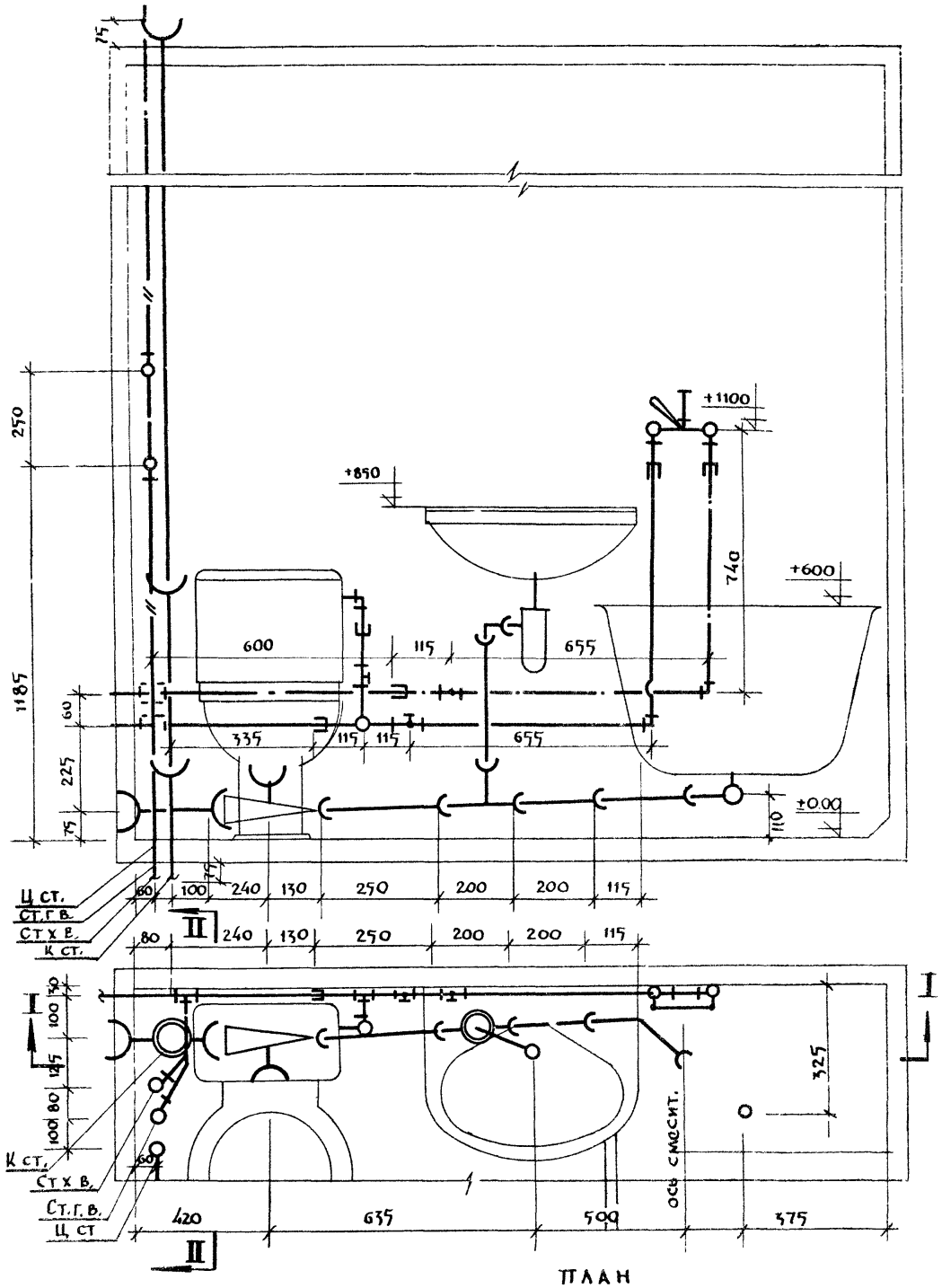

ПЛАН

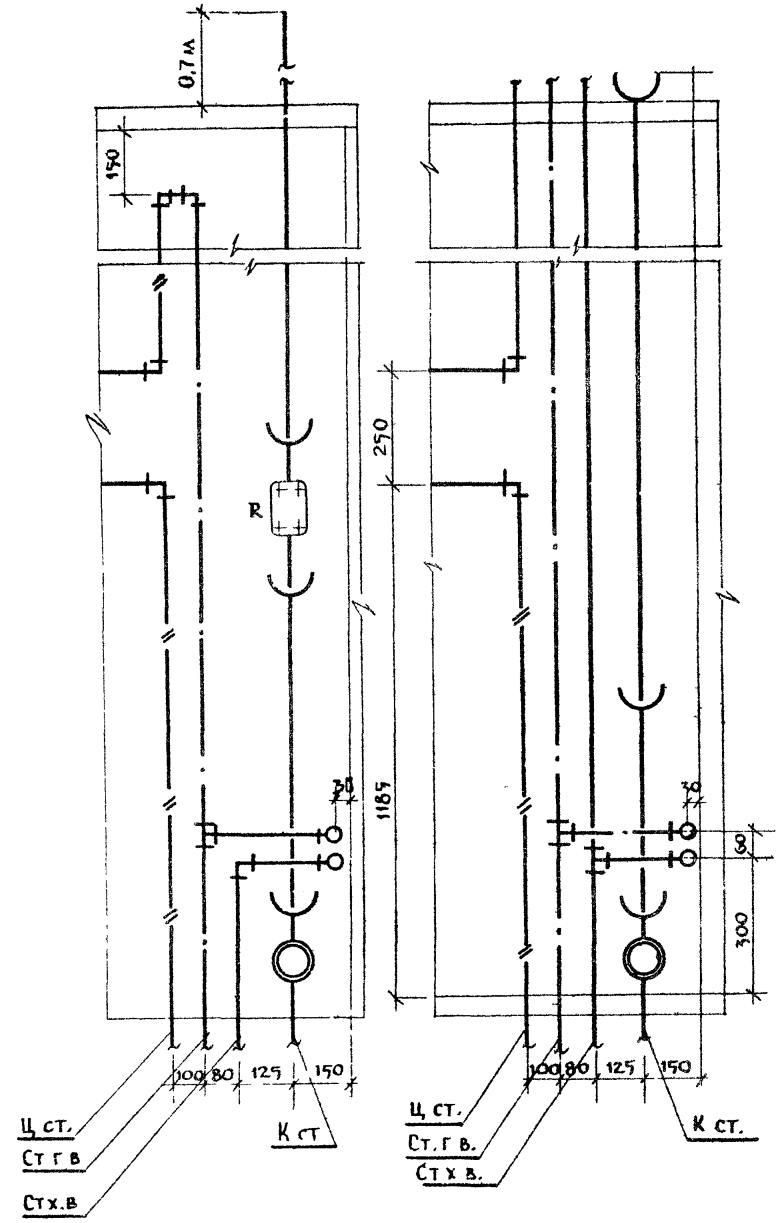

по II-II (промежуточный этаж) по II-II (верхний этаж)

1971	9ти эт. т блок-секция 1б-2б-2б-3б/левая/ на 36 квартир	МОНТАЖНЫЙ ЧЕРТЕЖ СОВМЕЩЕННОГО САНИТАРНОГО УЗЛА ЛЕВОЕ ИСПОЛНЕНИЕ	ТИПОВОЙ ПРОЕКТ 125-04	ЧАСТЬ 3	ЛИСТ ВК-6

КБ по железобетону Госстроя РСФСР

ОТДЕЛ СПЕЦРАБОТ

ГЛ. ИНЖ. КБ	В. БОЛТИНСКИЙ	РУК. БРИГАДЫ	А. ПАНФИЛОВ
ГЛ. КОНСТР. КБ	Я. ФЕЛЬМАН	СТ. ИНЖЕНЕР	Е. ПАВЛОВА
ЗАВ. ОТДЕЛОМ	Б. ФРЕЙДИН	СТ. ТЕХНИК	Н. ШАШУРИНА
ГЛ. АРХИТ. ПР.	Г. ПАЧЕНЦЕВА	ПРОВЕРИЛ	А. ПАНФИЛОВ
ГЛ. КОНСТР. ПР.	П. АФАНАСЬЕВ		

СОГЛАСОВАНО:

АРХ. №

11734-04 16

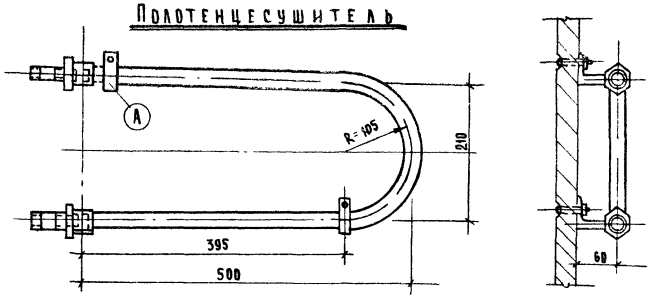

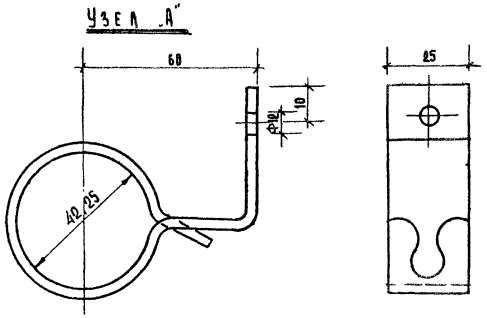

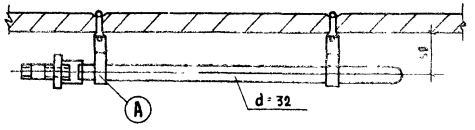

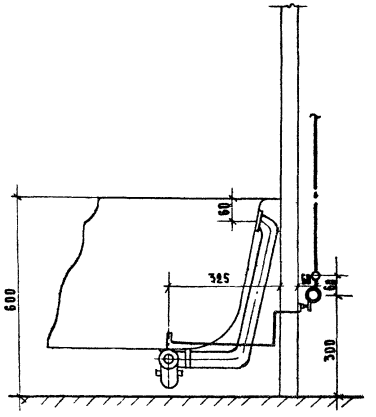

Соединение корпуса ванны с трубопроводом холодного водоснабжения металлич проводником.

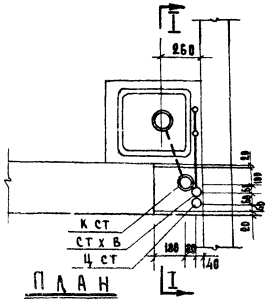

План

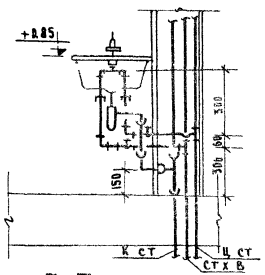

по I-I

1971	9ти эт т блок-секция 1б 2б 2б 3б (левая) на 36 квартир	Установка полотенцесушителя. Соединение корпуса ванны с трубопроводом Расположение кухонных стояков.	Типовой проект 125-04	Часть 3	Лист ВК-7

Арх. №

Согласовано

Гл. инжен. КБ	В. Болтинский	Рук. бригады	А. Панфилов
Гл. констр. КБ	Н. Фельман	Ст. инженер	Е. Павлова
Зав. отделом	Б. Фрейдин	Ст. техник	Н. Шашурина
Гл. архит. пр.	Г. Паченцева	Проверил	А. Панфилов
Гл. констр. пр.	П. Афанасьев		

КБ по железобетону Госстроя РСФСР

Отдел спецработ

Общие сведения и указания по привязке

1. Внутренний газопровод разработан на один вариант с установкой газовых плит (при централизованном горячем водоснабжении)
2. Диаметры трубопроводов определены по таблицам для газа с удельным весом $\gamma_т = 0.9$ кг/м³ и теплотворной способностью $Q = 8500$ ккал/нм³
3. Внутриквартирные газовые разводки запроектированы в соответствии со СНиП II-Г.11-66.
4. Ввод газопровода в здание принят цокольным

Указания по монтажу

1. Монтаж газопровода производить согласно СНиП II-Г 2-66
2. Газопроводы при пересечении стен, перегородок и перекрытий заключаются в футляры большего диаметра. При пересечении междуэтажных перекрытий футляры должны выступать над полом на 50 мм Пространство между газопроводом и футляром заполнить паклей с битумом, а футляр заделывается в толщину перекрытия цементным или алебастровым раствором
3. До начала монтажа проект необходимо согласовать с местной инспекцией „Горгаз"

Спецификация

№№ п.п	Наименование материала	Диам в мм	Един изм	Количество	ГОСТ
1	Трубы стальные горячекатаные	57х3,5	п.м	30	8732-70
2	Трубы стальные водогазопроводные черные	40	—"—	140	3262-62
3	—"— —"—	25	—"—	136.0	—"—
4	—"— —"—	15	—"—	34.0	—"—
5	Краны пробковые проходные натяжные	50	шт	1	12194-66
6	—"— —"—	25	—"—	4	—"—
7	—"— —"—	15	—"—	36	12193-66
8	Плиты бытовые газовые 4х конфорочные	—	—"—	29	10998-64
9	—"— 2х —"—	—	—"—	9	—"—
10	Трубы стальные водогазопр черн (для гильз) ℓ=350 мм	50	—"—	1	3262-62
11	—"— —"—	32	—"—	36	—"—

Общий расход газа $Q = 9.0$ нм³/час

Содержание части

№№ п.п	Наименование листа	Марка листа
1	Газоснабжение Общие сведения, указания по привязке и монтажу Спецификация	Г-1
2	Газоснабжение План 1 этажа Схема газового ввода и стояков	Г-2

1971	9ТМ эт. т. блок-секция 1525253б (левая) на 36 квартир	Газоснабжение Общие сведения, указания по привязке и монтажу Спецификация	Типовой проект 125-04	Часть 4 / Лист Г-1

Отдел спецработ — гл. инженер Б. Болтинский; гл. конструктор Я. Фельман; зав. отделом Б. Франкин; гл. архит. пр. П. Пачушева; гл. конструктор пр. О. Фанакова; рук. бригады; ст. инженер; ст. техник; проверил

Сорок специалистов по железобетону Ленгипростроя РСФСР — А. Панфилов; Е. Гладкова; Н. Шумилина; А. Попкина

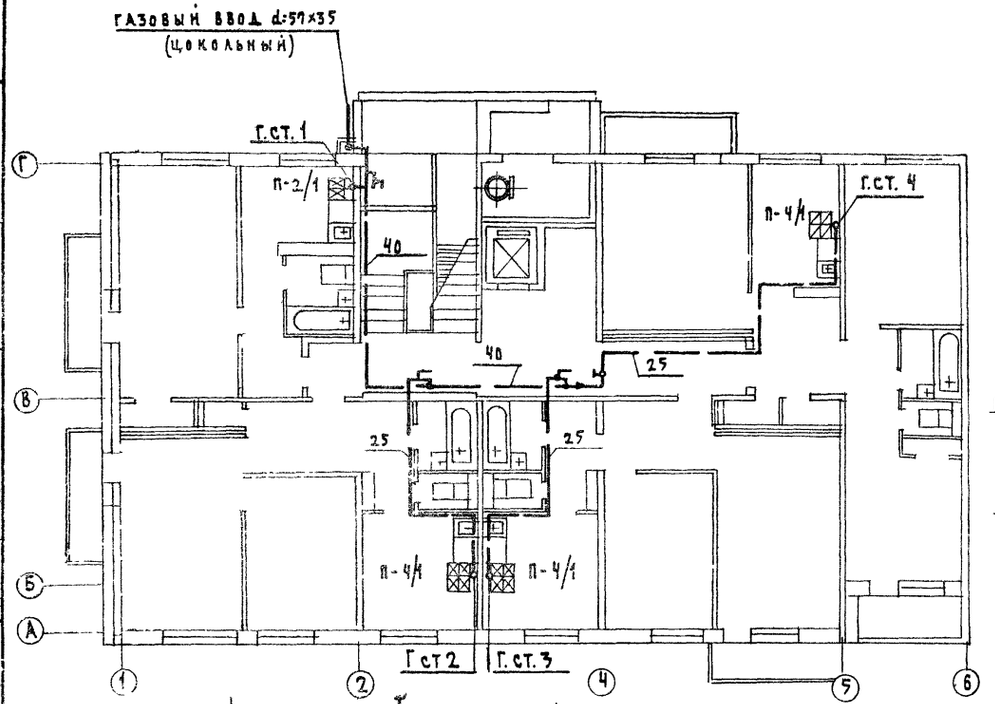

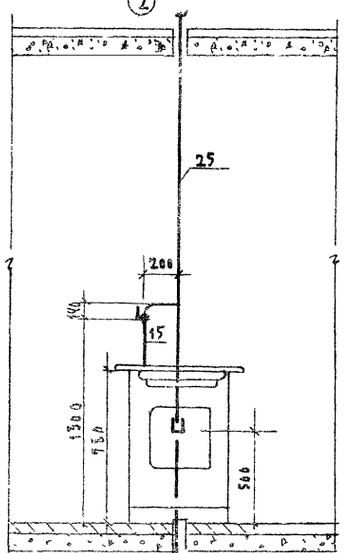

Разрез Г-Г

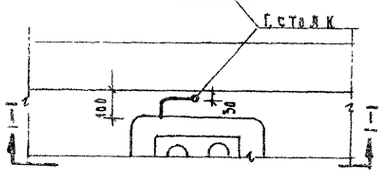

План

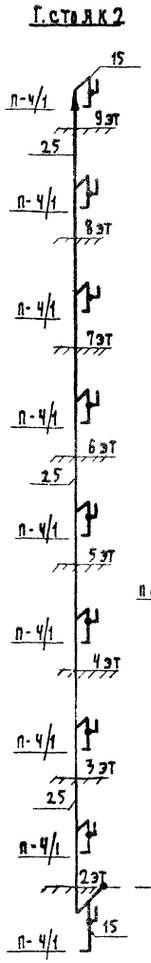

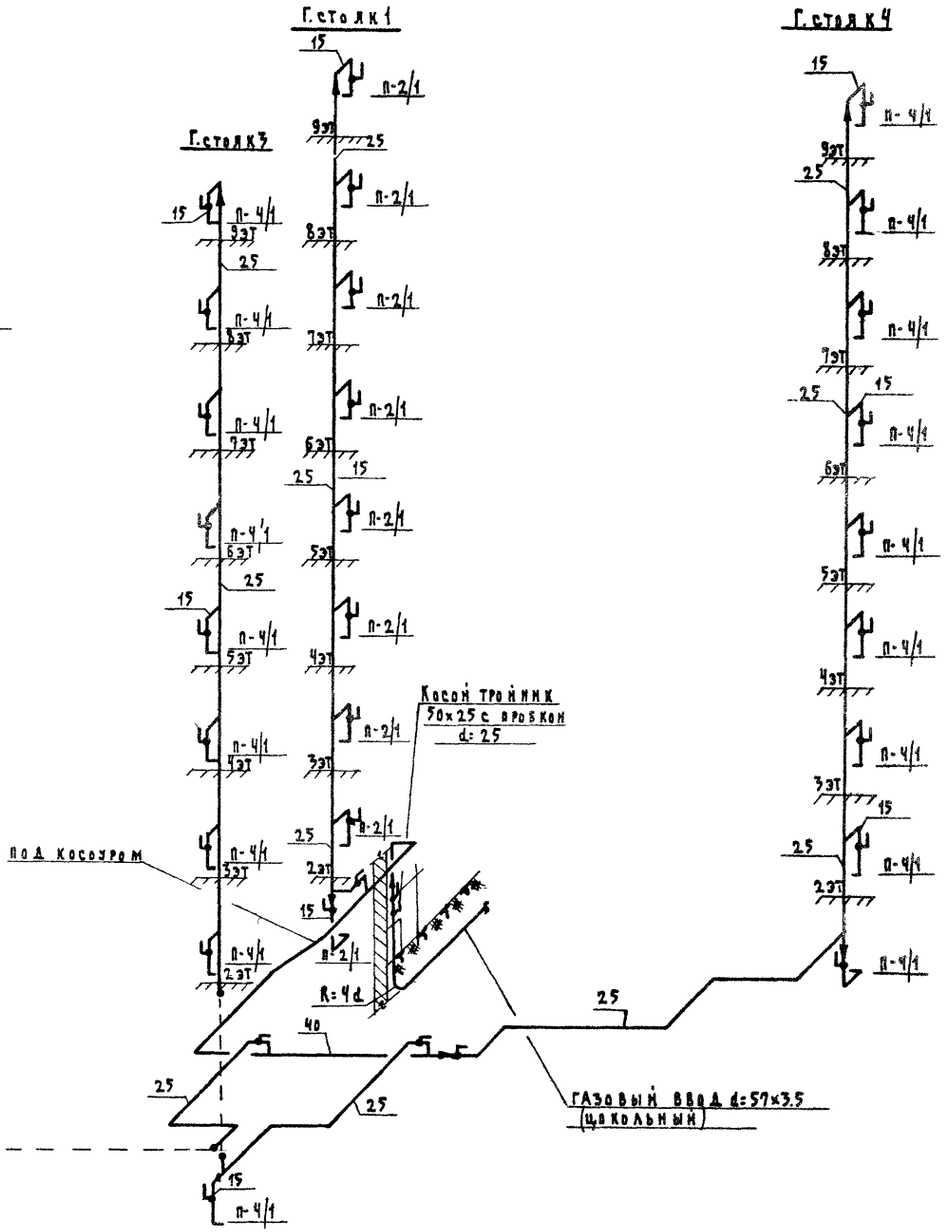

1971	9эт 1т. блок-секция 1Б2Б2Б3Б/левая/ на 36 квартир	Газоснабжение. План 1-го этажа. Схема газового ввода и стояков		Типовой проект 125-04	Часть 4	Лист Г-2

Согласовано: Ф. Звездин

Гл. конст. А. Панфилов; Гл. инж. проекта Е. Павлова; Нач. отдела Н. Шурыгин; Гл. инж. А. Кнофлер

Госстрой РСФСР; Гл. конст. Б. Болтянский; Гл. инж. А. Шельман; Ст. техник Ф. Фрейдин; Рук. бригады Г. Пачендева; Проверил А. Афанасьев

Госкомитет по жилищному и гражданскому строительству; Гл. инж. Г. Жемелев; Гл. конст. К. Кнутов; Зав. отделом Г. Хренов; Гл. конструктор Г. Конюшков

gost.e-ecolog.ru