ГОССТРОЙ
РСФСР

КБ
ПО ЖЕЛЕЗОБЕТОНУ

КОМПЛЕКСНАЯ СЕРИЯ ТИПОВЫХ ПРОЕКТОВ ЖИЛЫХ И ОБЩЕСТВЕННЫХ ЗДАНИЙ

СЕРИЯ 125

КРУПНОПАНЕЛЬНЫЕ ЖИЛЫЕ ДОМА ДЛЯ СТРОИТЕЛЬСТВА ВО II и III КЛИМАТИЧЕСКИХ РАЙОНАХ

ТИПОВОЙ ПРОЕКТ 125-04

БЛОК-СЕКЦИЯ 9-ИЭТАЖНОГО ДОМА

ТОРЦОВАЯ ЛЕВАЯ НА 36 КВАРТИР-1Б 2Б 2Б 3Б

ЧАСТЬ 01 АРХИТЕКТУРНО СТРОИТЕЛЬНЫЕ ЧЕРТЕЖИ НИЖЕ ОТМЕТКИ +0.00

РАЗДЕЛ 01-1 ЗДАНИЕ С ЛЕНТОЧНЫМИ ФУНДАМЕНТАМИ

11734-01
ЦЕНА 0-84

gost.e-ecolog.ru

Центральный институт типового проектирования просит дать Ваши замечания и предложения по улучшению качества направляемого Вам проекта.

ТИПОВОЙ ПРОЕКТ .....
(номер проекта)

Наименование проекта .....
.....

Проектная организация-автор проекта .....

Замечание о недостатках в проекте (нерациональные объемно-планировочные и конструктивные решения, ошибки, опечатки, полиграфические дефекты и т.п.) и предложения по их устранению .....

Подпись должностного лица, наименование организации и ее адрес
.....
.....

ЦЕНТРАЛЬНЫЙ ИНСТИТУТ ТИПОВОГО ПРОЕКТИРОВАНИЯ ГОССТРОЯ СССР
107066, Москва, Б-66, Спартаковская ул., 2а, корпус В
Сдано в печать 17.V 1977 года
Заказ № 2329 Тираж 200 экз.

КОМПЛЕКСНАЯ СЕРИЯ ТИПОВЫХ ПРОЕКТОВ
ЖИЛЫХ И ОБЩЕСТВЕННЫХ ЗДАНИЙ

СЕРИЯ 125

КРУПНОПАНЕЛЬНЫЕ ЖИЛЫЕ ДОМА ДЛЯ СТРОИТЕЛЬСТВА ВО II И III КЛИМАТИЧЕСКИХ РАЙОНАХ

ТИПОВОЙ ПРОЕКТ 125-04

БЛОК-СЕКЦИЯ 9-ЭТАЖНОГО ДОМА ТОРЦОВАЯ ЛЕВАЯ НА 36 КВАРТИР $1^{Б}2^{Б}2^{Б}3^{Б}$

СОСТАВ ПРОЕКТА

Часть 0.1 Архитектурно-строительные чертежи ниже отм ± 0.00
Раздел 01-1 Здание с ленточными фундаментами.
Часть 02 Отопление и вентиляция ниже отметки ± 0.00
Раздел 02-1 Здание с ленточными фундаментами/вариант с параметрами теплоносителя 105°-70°С/
Часть 03 Водоснабжение, канализация и водостоки ниже отм ± 0.00
Раздел 03-1 Здание с ленточными фундаментами.
Часть 1 Архитектурно-строительные чертежи выше отм ± 0.00
Часть 2 Отопление и вентиляция выше отметки ± 0.00
Раздел 2-1 Вариант с параметрами теплоносителя 105°-70°С
Часть 3 Водоснабжение, канализация и водостоки выше отм. ± 0.00
Часть 4 Газоснабжение
Часть 5 Электрооборудование
Часть 6 Слаботочные устройства
Часть 8 Смета.

Часть 9 Узлы и детали
Раздел 9.1 Типовые секции. Архитектурные решения. Детали.
Раздел 9.2 Монтажные узлы и детали.
Раздел 9.6 Архитектурные детали /дополнение/
Часть 10 Изделия заводского изготовления
Раздел 10.1-1 Наружные стеновые панели из легкого и ячеистого бетона толщ. 250-300 мм.
Раздел 10.1-2 Наружные стеновые панели из легкого бетона толщ. 350-400 мм.
Раздел 10.2-1 Внутренние стеновые панели.
Раздел 10.3-1 Многопустотные панели перекрытия шириной 2390 мм.
Раздел 10.4-1 Прочие сборные изделия из тяжелого бетона
Раздел 10.4-4 Прочие сборные изделия /железобетонные, металлические и деревянные/
Раздел 10.5-1 Перегородки и изделия полов.
Раздел 10.6-1 Деревянные изделия
Раздел 10.7-1 Металлические изделия.
Серия 75 Раздел 10.8-1 Санитарно-технические кабины /строительная часть/
Серия 75 Раздел 10.8-2 Санитарно-технические кабины /санитарно-техническая часть/
Раздел 10.9-1 Изделия нулевого цикла
Типовой проект ИМ-41, УМ-64 чертежи мусоропровода.

ЧАСТЬ 0.1

АРХИТЕКТУРНО-СТРОИТЕЛЬНЫЕ ЧЕРТЕЖИ НИЖЕ ±0.00

РАЗДЕЛ 0.1-1 ЗДАНИЕ С ЛЕНТОЧНЫМИ ФУНДАМЕНТАМИ

Разработан:
Конструкторским бюро
по железобетону
Госстроя РСФСР

Утвержден:
Госкомитет по гражданскому
строительству и архитектуре
при Госстрое РСФСР
приказ № 278 от 30/XII-1969 г
введен в действие
КБ по железобетону
приказ № 119 от 6/IX-1972 г

NN п/п	НАИМЕНОВАНИЕ	NN стр.	NN листов	ПРИМЕЧАНИЕ
1	Содержание альбома. Пояснительная записка.	2	С-1 П-1	
2	Пояснительная записка	3	П-2	
3	План ленточных фундаментов. План технического подполья.	4	АС-1	
4	Монтажный план фундаментных и цокольных панелей. План перекрытия над техническим подпольем. Планы по лестничной клетке.	5	АС-2	
5	Разрезы по лестничной клетке.	6	АС-3	
6	Разрезы I-I, II-II; сечения 8-8 ÷ 11-11.	7	АС-4	
7	Сечения фундаментов 12-12 ÷ 17-17.	8	АС-5	
8	Узлы А; Б; В. Сечение фундаментов 18-18; тумба под лифт; монолитная железобет. плита под лифтовой шахтой Сварные сетки С-1 и С-2; каркас К-1	9	АС-6	
9	Монтажные узлы	10	АС-7	
10	Спецификация железобетонных изделий ниже ± 0,00	11	АС-8	
11	Спецификация вариантов цокольных панелей Спецификация металлических изделий	12	АС-9	

I Общая часть

Проект нулевого цикла 9-ти этажной блок-секции на 36 квартир (вариант с ленточными фундаментами) содержит весь комплекс работ по сооружению подземной части здания, включая перекрытие, наружные площадки перед входом в здание, а также инженерное оборудование.

В подземной части здания запроектировано техническое подполье для прокладки коммуникаций инженерного оборудования, а также свой тепловой узел.

Вход в техническое подполье запроектирован из лестничной клетки.

Кубатура подземной части - 594,6 м³

Площадь застройки 283,1 м²

Представленные в проекте чертежи фундаментов разработаны для расчетного сопротивления основания на глубине 1.5-2.0 м в 2.0 кг/см²

Фундаменты располагаются под поперечными несущими стенами и внутренней продольной стеной. На железобетонные подушки фундаментов по слою цементного раствора устанавливаются поперечные несущие фундаментные панели толщиной 160 мм, цокольные панели опираются на специальные блоки.

Гидроизоляция принята:

а) для вертикальных поверхностей цокольных панелей, соприкасающихся с грунтом - промазка горячим битумом за два раза.

б) горизонтальная гидроизоляция по фундаментным панелям на отметке -0,31 м и по цокольным панелям на отметке -0,69 м (0,31 м для варианта трехслойных цокольных панелей выполняется из слоя цементного раствора состава 1:3)

Полы в тепловом узле - цементные; полы в подполье - утрамбованный грунт.

Внутренняя отделка теплового узла - побелка стен и потолков.

II Указания по производству монтажных и строительных работ

Монтаж конструкции выполнять в соответствии со СН и П III-В-3-62 и указаниями на листах настоящего альбома.

Особое внимание необходимо обратить на тщательную разбивку осей здания, на качество выполнения замоноличенных узлов, сварных соединений и их антикоррозийную защиту.

Марка раствора при монтаже фундаментных панелей принята М-100

Антикоррозийную защиту сварных деталей выполнять в соответствии с СН 206-62. Все сварные соединения покрыть раствором М-100 толщиной не менее 2 см.

Длина сварных швов должна быть не менее 60мм hшв-6мм электроды Э-42

Указания по производству работ в зимнее время

Для обеспечения прочности раствора в момент оттаивания применять раствор марки 150 с противоморозными добавками поташа или нитрита натрия согласно „Рекомендаций по применению в строительстве растворов и бетонов с добавками поташа и нитрита натрия в зимних условиях без прогрева", разработанных ЦНИИСК им. Кучеренко Госстроя СССР.

Величина добавок принимается по следующей таблице в зависимости от температуры наружного воздуха:

1971	9эт. т. блок-секция I^{5}-2^{6}-2^{5}-3^{6} (левая). на 36 квартир	Содержание альбома. Пояснительная записка		Типовой проект 125-04	часть ОВ раздел ОВ-1	Лист С-1; П-1

Госстрой РСФСР АКО-1

Гл. конструктор К. Ч. Ф. Красовских
Гл. арх. пр. Г. Л. Сычугова
Гл. инженер пр-та Н. Ф. Фомичев
Проверил

Средняя t° наружного воздуха	Величина добавки в % от веса цемента в расчете на твердую соль
Добавка поташа	
До −5°	5
От −5° до −15°	10
От −15° до −30°	15
Добавка нитрита натрия	
До −5°	5
От −5° до −10°	10

Температура раствора, укладываемого при монтаже в зависимости от температуры наружного воздуха, определяется по следующей таблице

Средняя температура наружного воздуха	Температура раствора при укладке на месте
До −10°	+20°
От −10° до −20°	+25°

III – Указания по привязке проекта

1. Типовой проект блок-секции, включая чертежи подземной части, может быть применен только после выполнения „привязки" к участку и утверждения его в установленном порядке.

2. При привязке проекта чертежи фундаментов подлежат корректировке применительно к выбираемому варианту (применение нар. стен определенной толщины, и т.д.) и в соответствии с рельефом местности и характеристиками грунтов.

Для облегчения работ, связанных с привязкой фундаментов, ниже приводится схема дома с нормативными нагрузками на отметке низа перекрытия технического подполья.

3. Отметка низа отмостки земли в типовом проекте принята условно −1.10 м и подлежит корректировке при привязке. Отметка верха крыльца основного входа постоянная −0.96 м и должна быть сохранена при привязке независимо от планировки участка.

4. Водостоки запроектированы с выпуском в сторону фасада по оси В. Под водостоком предусмотреть устройство водоотводных лотков. Отметка в местах выпуска водостоков должна быть не выше −0.96 м.

Схема нормативных нагрузок на отметке низа перекрытия технического подполья (№1)

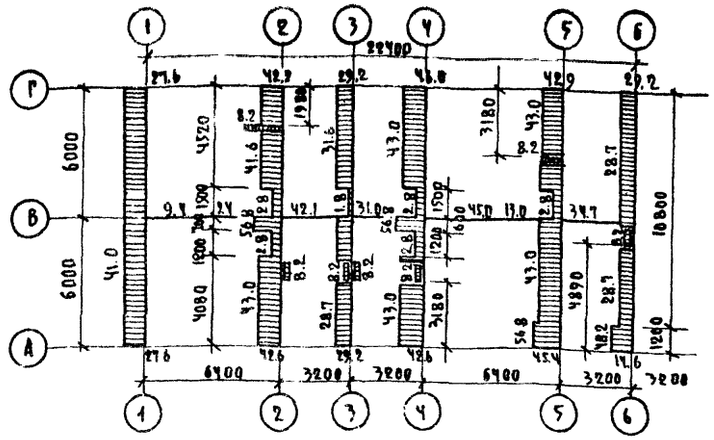

Схема нормативных моментов от горизонтальных (ветровых) нагрузок на отметке низа перекрытия технического подполья (№2)

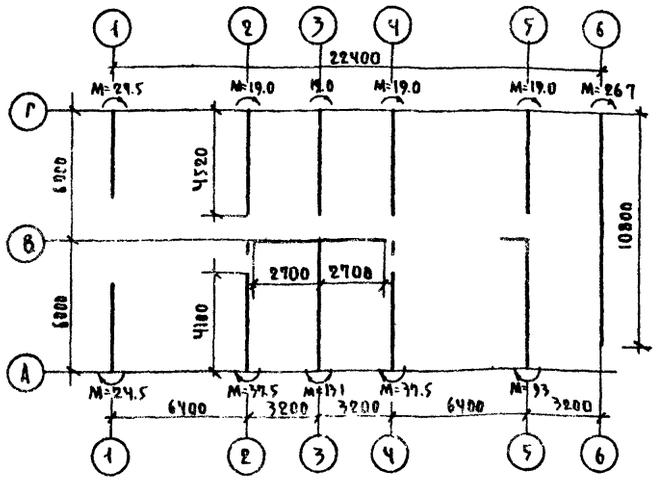

Примечания:

1. Равномерно – распределенные нагрузки даны в т/м.п. на отм. −0.30 м. сосредоточенные в т. на отм. −0.67 м (от с.в. наружных стен) и на отм. −0.30 м (от с.в. внутренних продольных стен)

2. Принятые нагрузки:
   а) крыша $q^н = 865$ кг/м² (в том числе снег – 150 кг/м²)
   б) междуэтажное пер. крытие
      с.б. ж.б. плиты перекрытия h = 220 мм — 300 кг/м²
      конструкция пола — 80 кг/м²
      перегородки — 120 кг/м²
      временная нагрузка (полезная) — 150·0.5 кг/м²
      Итого $q^н = 575$ кг/м²
   в) внутр. стены из тяжелого бетона толщ. 160 мм. $q^н = 9500$ кг/м п
   г) наружные стены самонесущ. из легкого бетона $\gamma = 1100$ кг/м³ при W = 8% толщ. 350 мм.
   д) временная нагр. (полезная) на лоджии $q^н = 200$ кг/м²
   е) — „ — „ — „ — на лестницы $q^н = 300$ кг/м²

3. Ветровая нагрузка определялась в соответствии со СНиП II-А.11.62 для III района СССР.

4. Нормативные моменты даны в т.м. (схема №2).

1971	9 эт. т. блок-секция 1Б-2Б-2Б-3Б (левая) на 36 квартир	Пояснительная записка	Типовой проект 125-04	Часть 0.1	Лист
				Раздел 0.1-1	П-2

Госстрой РСФСР АКО-1

Гл. конструктор проекта — Н. Афанасьев
Гл. конструктор — Г. Сачунцева
Нач. отд. — Ю. Красноярова
Рук. гр. — Кравцов
Арх. пр. — Кравцов
Конструктор — Кравцов

11734-01 4

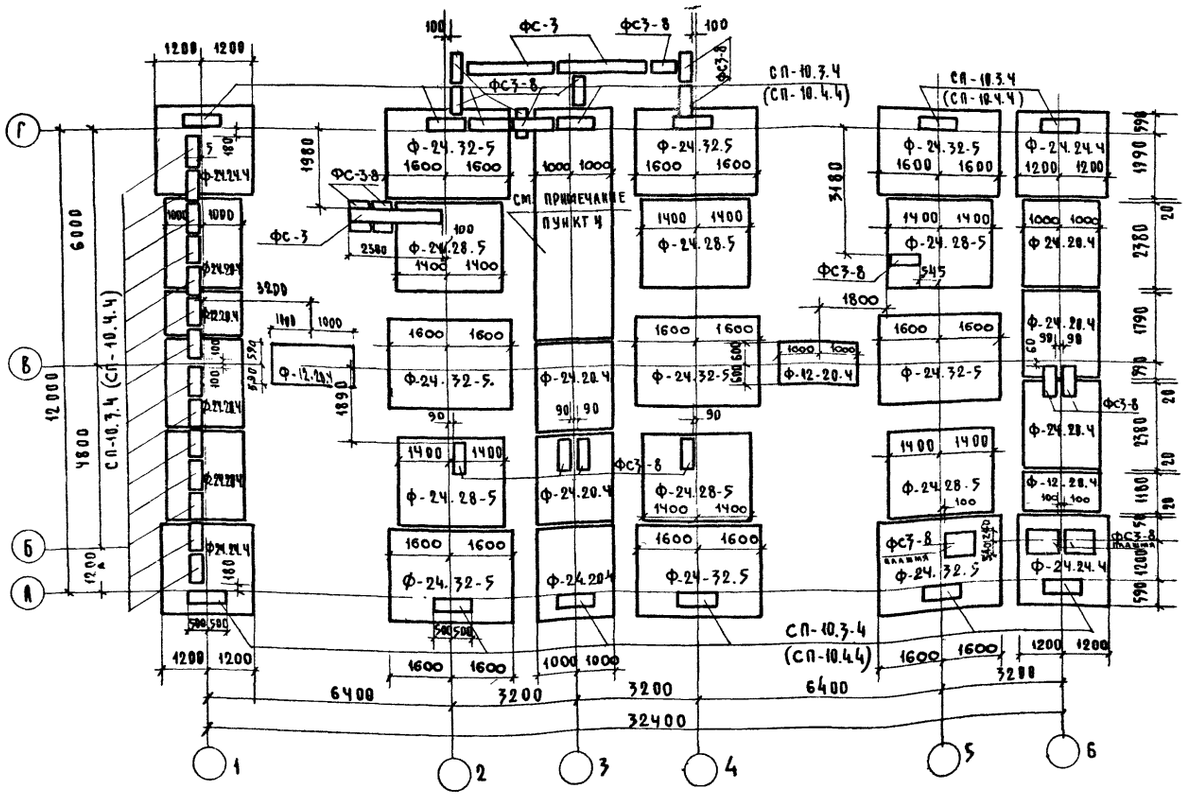

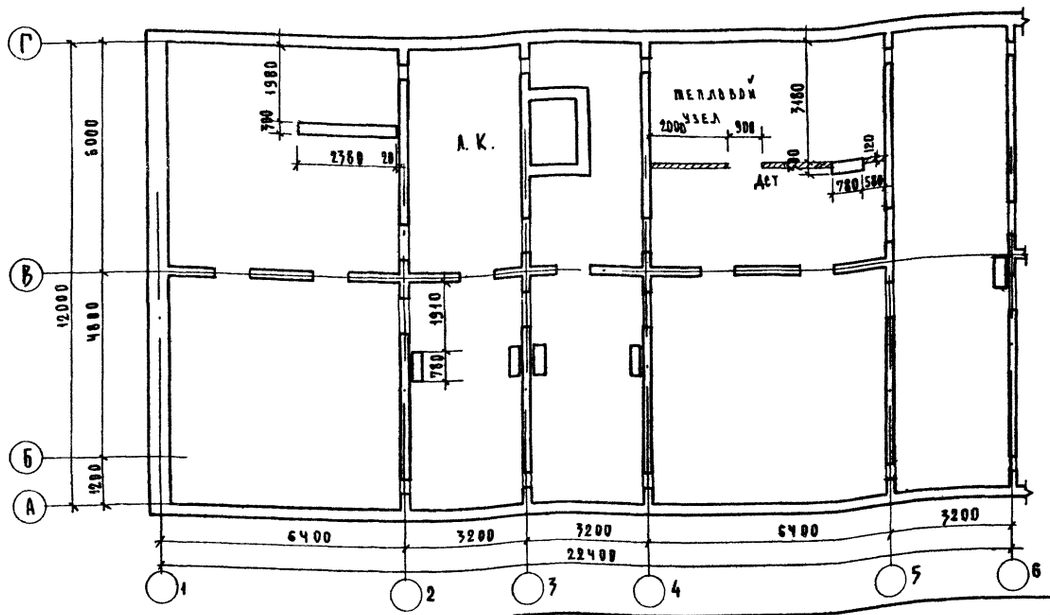

Примечания:

1. Фундаменты запроектированы из сборных железобетонных блоков с нормальным давлением на основание - 2,0 кг/см².
2. Укладку фундаментных блоков начинать с пониженных участков, укладывая их на выравненное песчаное основание (при песчаных грунтах) или песчаную подушку толщиной 5 см; на участках перепадов фундаментов при нарушении основного грунта необходимо постель выравнивать песком с трамбовкой.
3. Грунт в траншеях выбирать не доходя до дна траншей на 15-20 см., выемку грунта в траншеях до проектной отметки производить непосредственно перед укладкой фундаментных блоков.
4. Планы и разрезы по лестничной клетке смотри на листах АС-2 и АС-3.
5. Сечения фундаментов см. на листах АС-4; АС-5; АС-6.

1971	9 эт. т. блок-секция 16-25-25-35/левая/ на 36 квартир.	План ленточных фундаментов. План технического подполья.	Типовой проект 125-04	Часть 0.1 Раздел 0.1-6	Лист АС-1

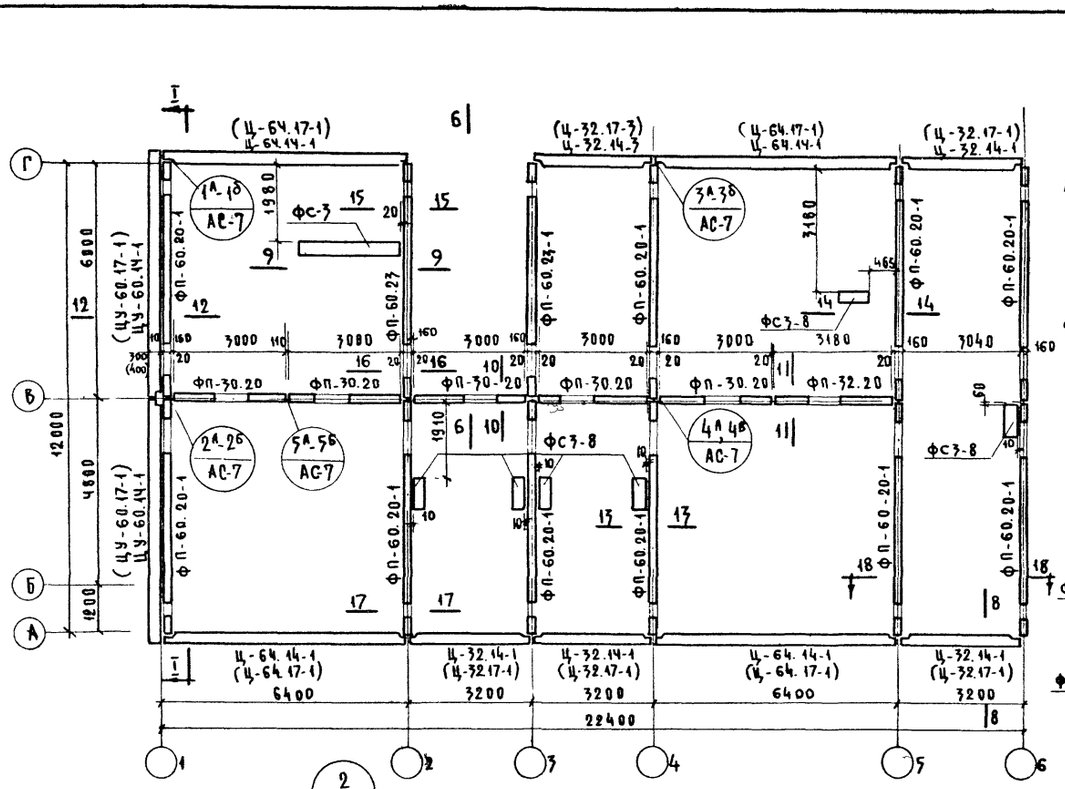

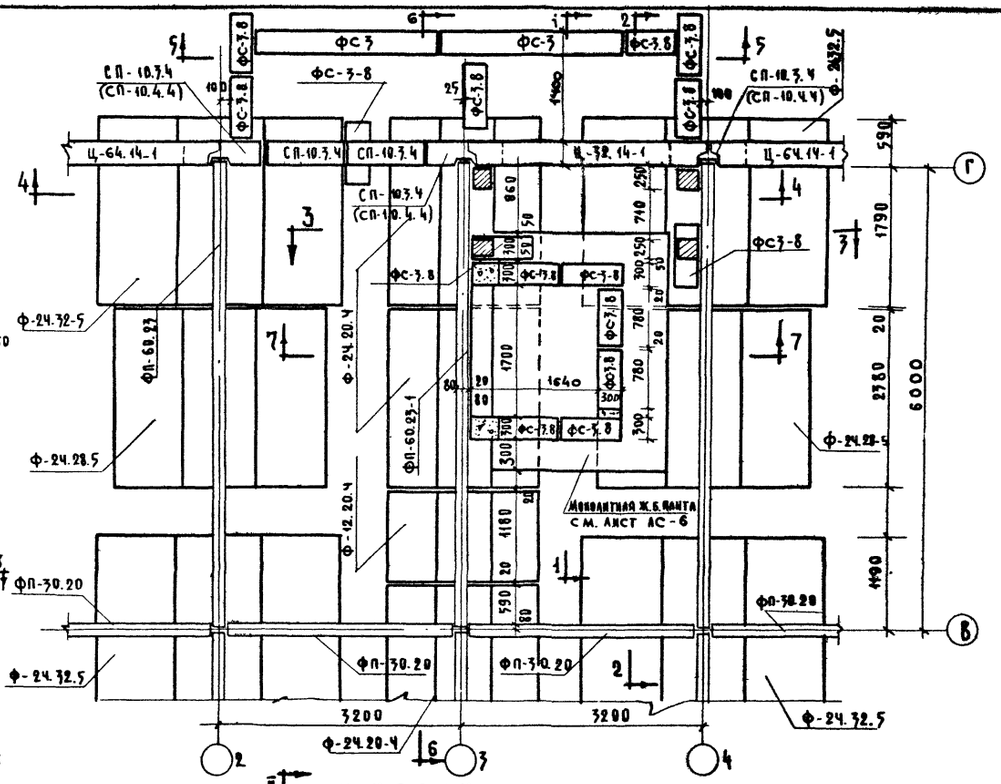

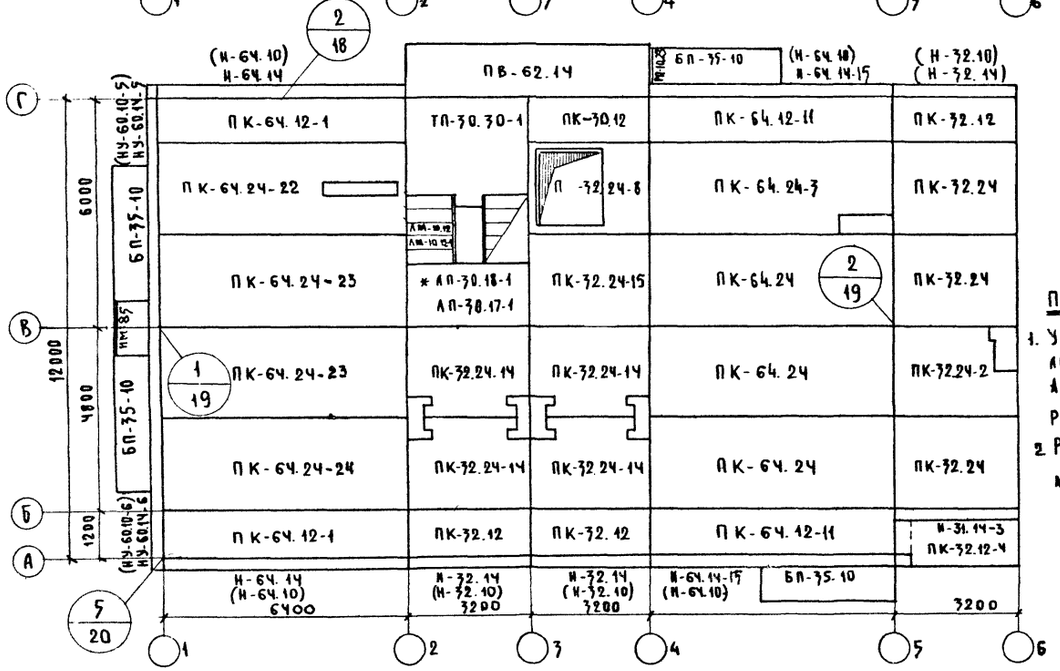

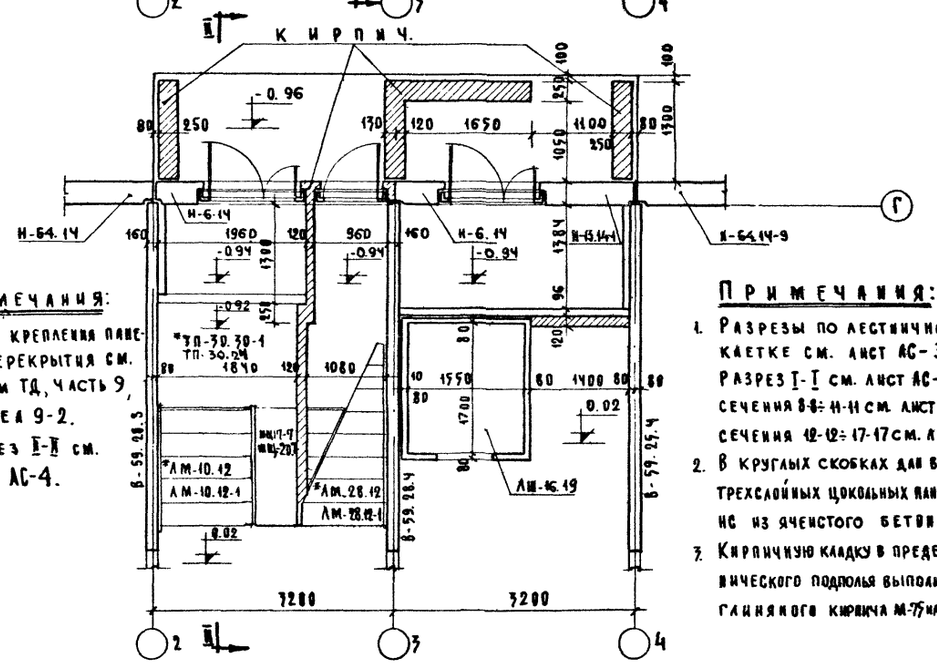

Примечания:

1. Узлы крепления панелей перекрытия см. альбом ТД, часть 9, раздел 9-2.
2. Разрез I-I см. лист АС-4.

Примечания:

1. Разрезы по лестничной клетке см. лист АС-3
   Разрез I-I см. лист АС-4
   сечения 8-8÷11-11 см. лист АС-4
   сечения 12-12÷17-17 см. лист АС-5
2. В круглых скобках дан вариант трехслойных цокольных панелей для НС из ячеистого бетона.
3. Кирпичную кладку в пределах технического подполья выполнять из глиняного кирпича М-75 на р-ре М-25

1971	9эт. Т. блок-секция 1Б-2Б-2Б-3Б/Левая/ на 36 квартир.	Монтажный план фундаментных и цокольных панелей. План перекрытия над техническим подпольем. Планы по лестничной клетке.	Типовой проект 125-04	Часть 01 Раздел 01-1	Лист АС-2

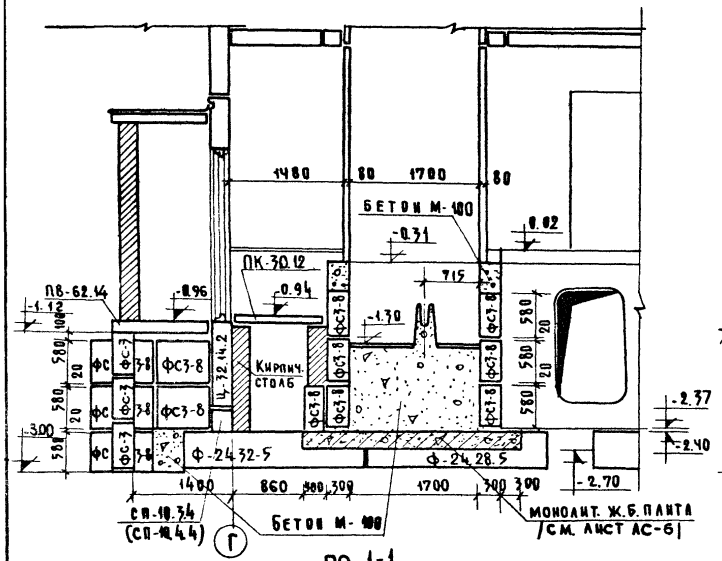

по 1-1

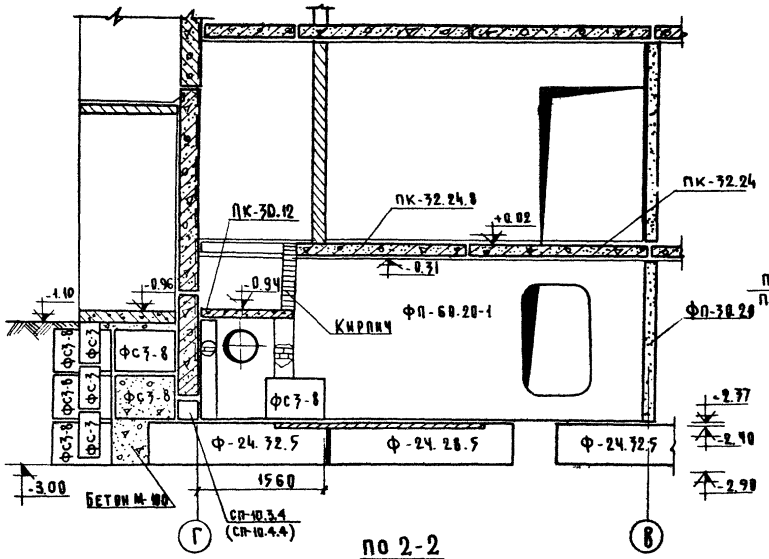

по 2-2

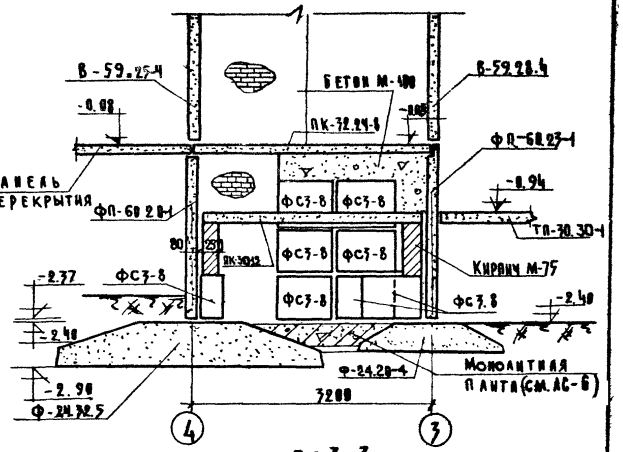

по 3-3

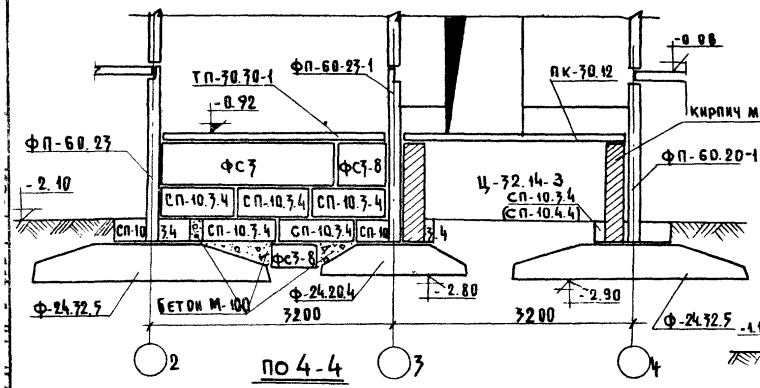

по 4-4

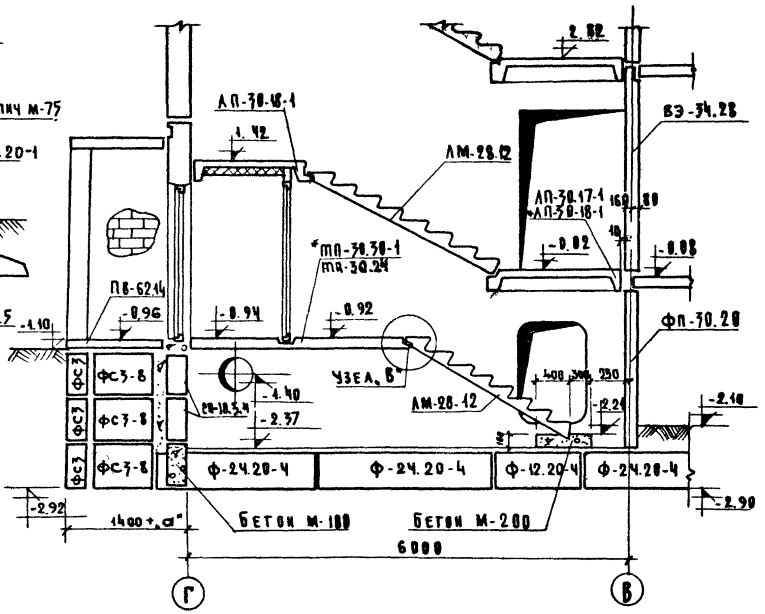

по 6-6

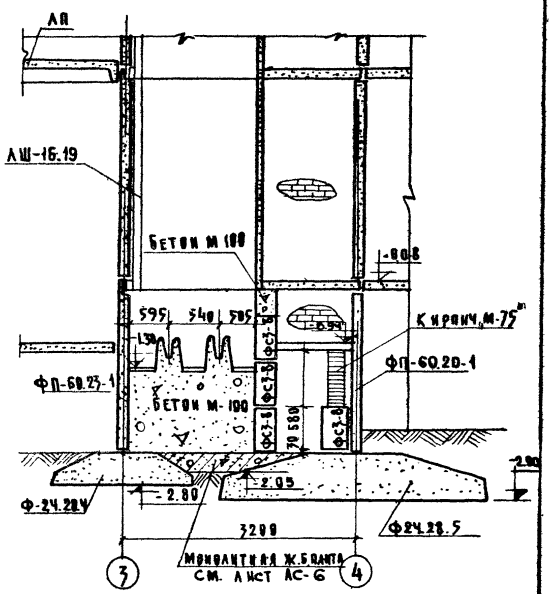

по 7-7

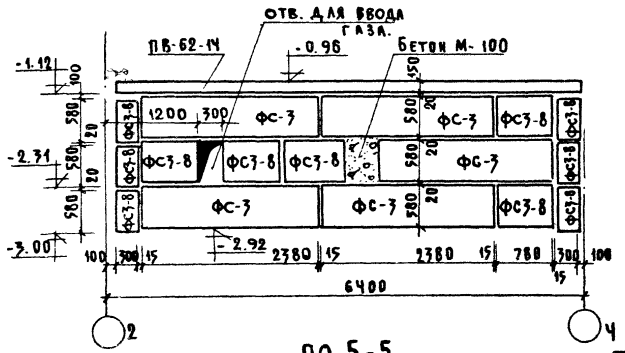

по 5-5

Примечания

1. Планы по лестничной клетке см. лист АС-2.
2. Узлы „А", „Б" и „В" см. лист АС-6.

1971	9эт. 1 блок-секция 1Б-2Б-2Б-3Б/левая/ на 36 квартир.	Разрезы по лестничной клетке.	Типовой проект 125-04	Часть 0.1 Раздел ВК-1	Лист АС-3

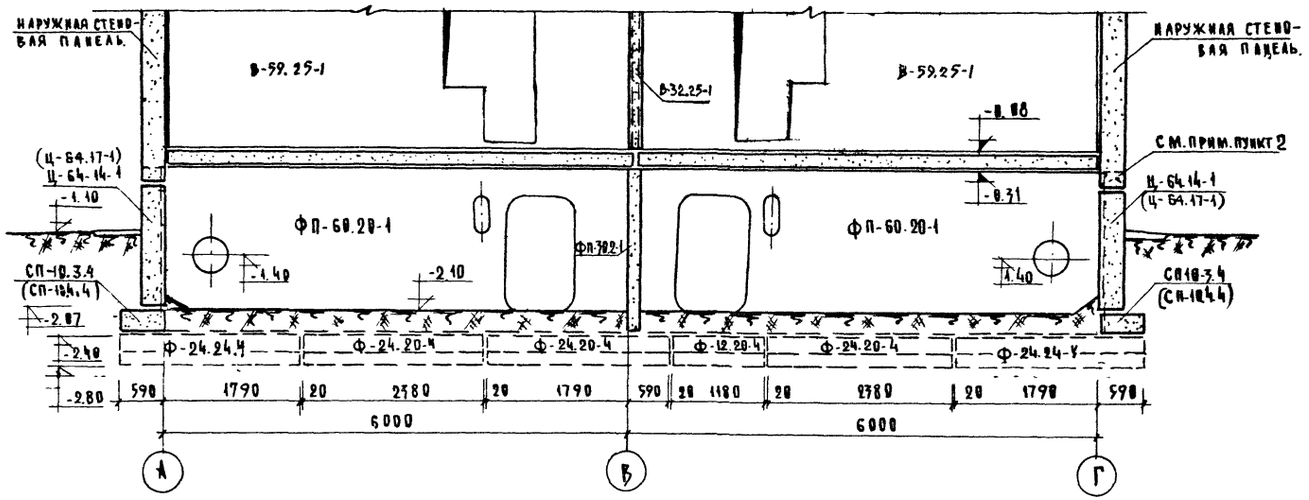

РАЗРЕЗ I-I

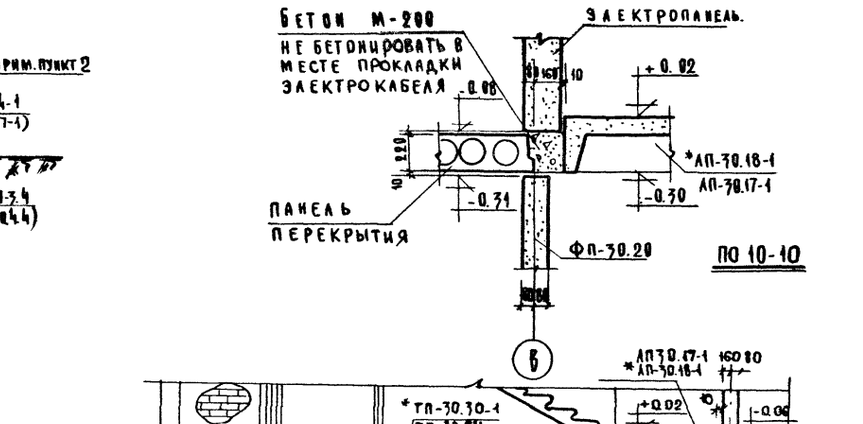

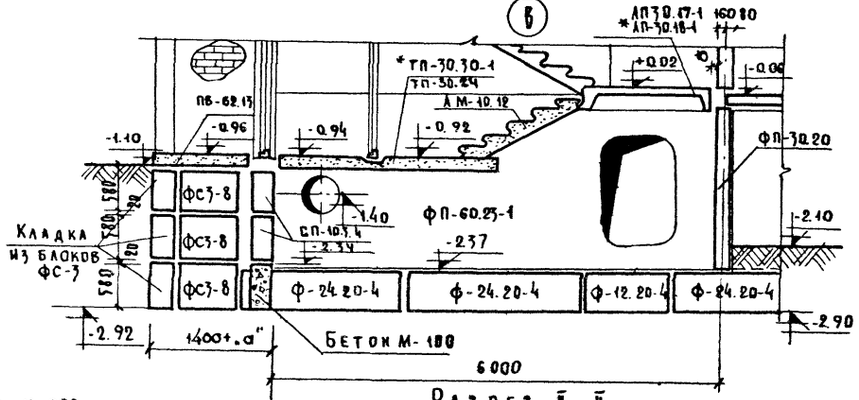

РАЗРЕЗ II-II

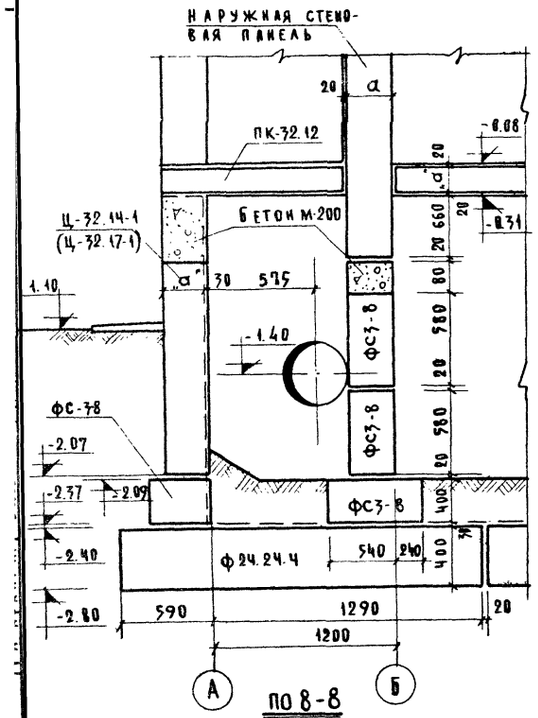

ПО 8-8

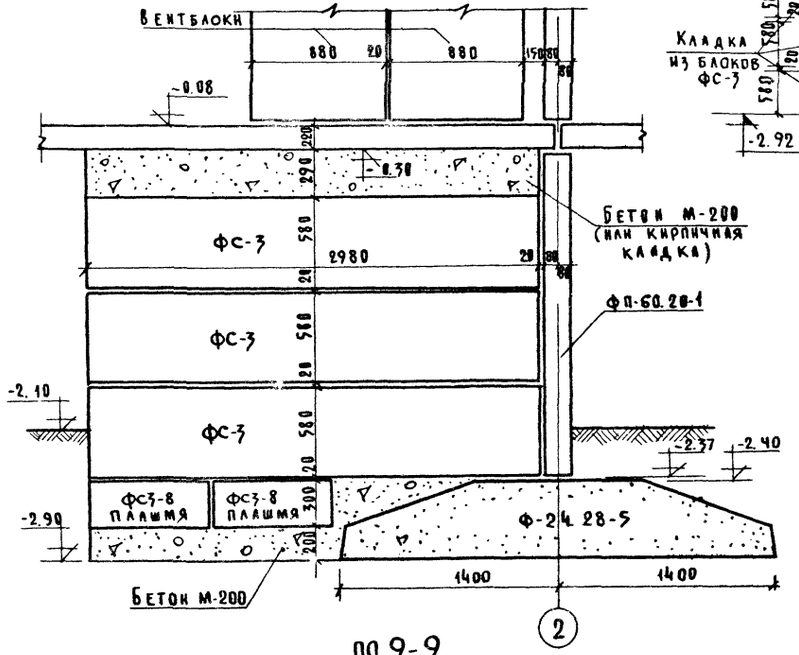

ПО 9-9

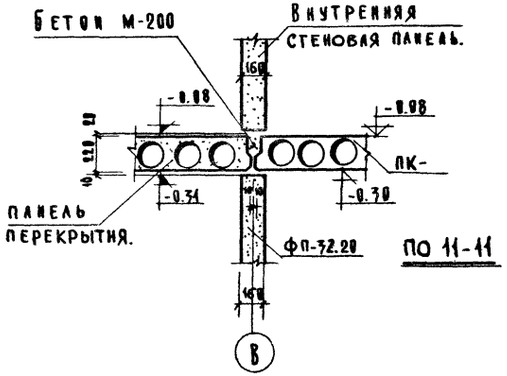

ПО 11-11

Примечания:

1. Расположение разрезов см. лист АС-2.
2. Пунктиром показано положение наружных панелей из ячеистого бетона.
3. Марки лестничных площадок, отмеченные знаком * приняты как привязной вариант серии 125.

1971	9 эт. т. блок-секция 1Б-2Б-3Б/левая/ на 36 квартир.	Разрезы I-I, II-II, Сечения 8-8 ÷ 11-11.	Типовой проект 125-04	Часть 0.1 Раздел 01-1	Лист АС-4

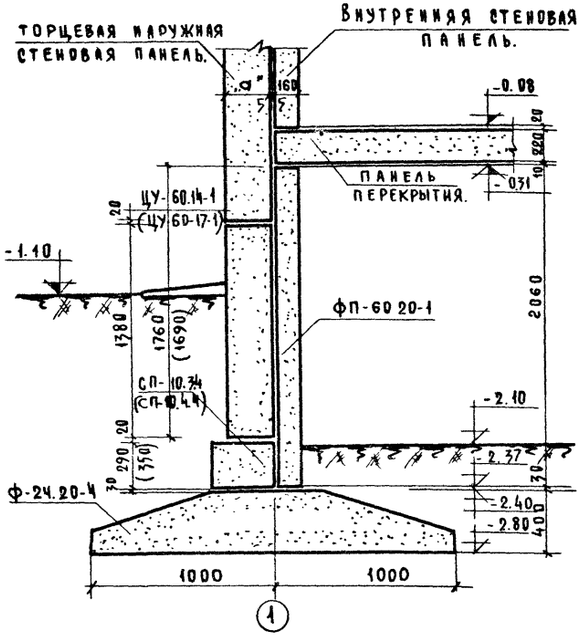

ПО 12-12

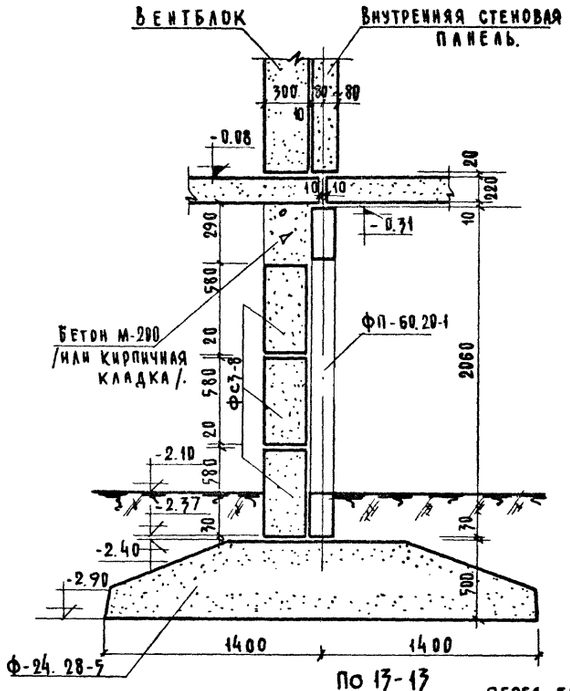

ПО 13-13

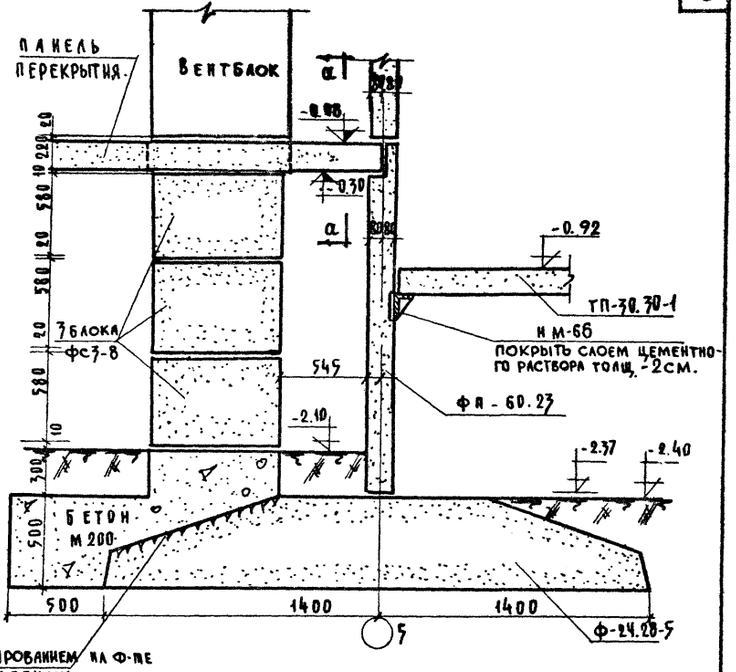

ПО 14-14

ПЕРЕД БЕТОНИРОВАНИЕМ НА Ф-ТЕ СДЕЛАТЬ НАСЕЧКУ.

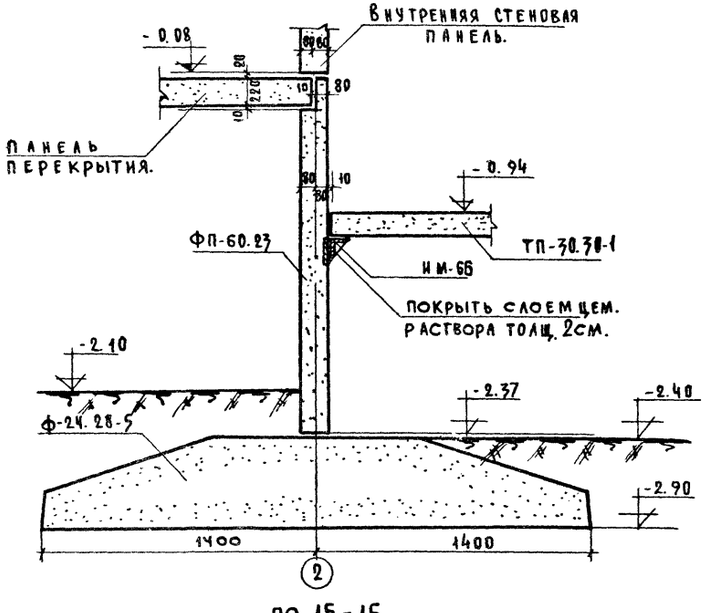

ПО 15-15

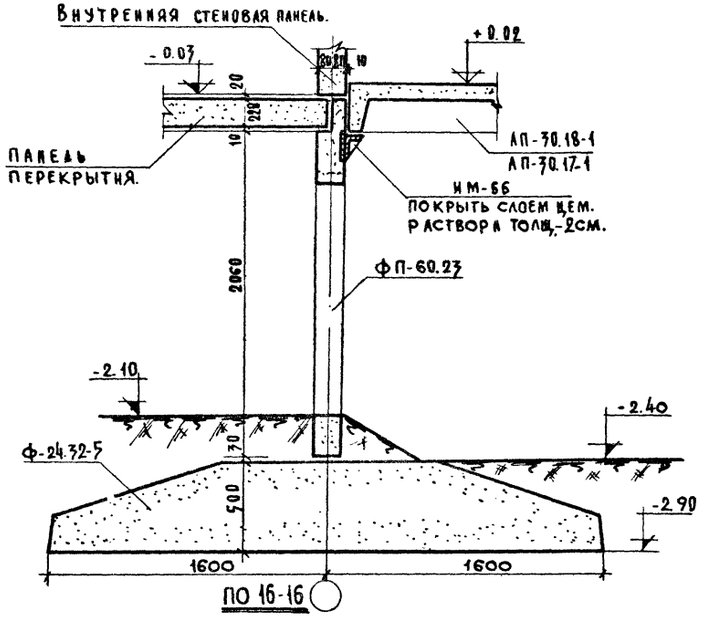

ПО 16-16

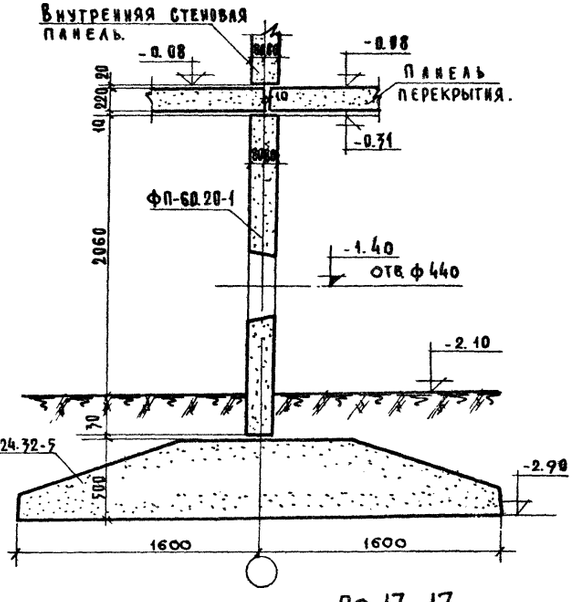

ПО 17-17

Сечение „а-а" см лист АС-6

1971	9 эт. т. блок-секция 16-26-26-36/левая/ на 36 квартир.	Сечения фундаментов 12-12 ÷ 17-17	Типовой проект 125-04	Часть 0.1 Раздел 1.1	Лист АС-5

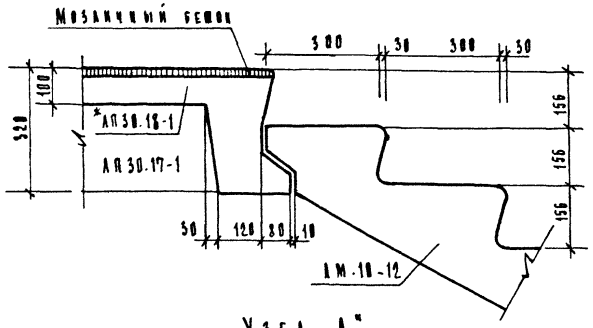

Узел „А"

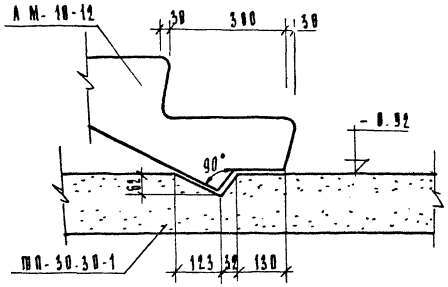

Узел „Б"

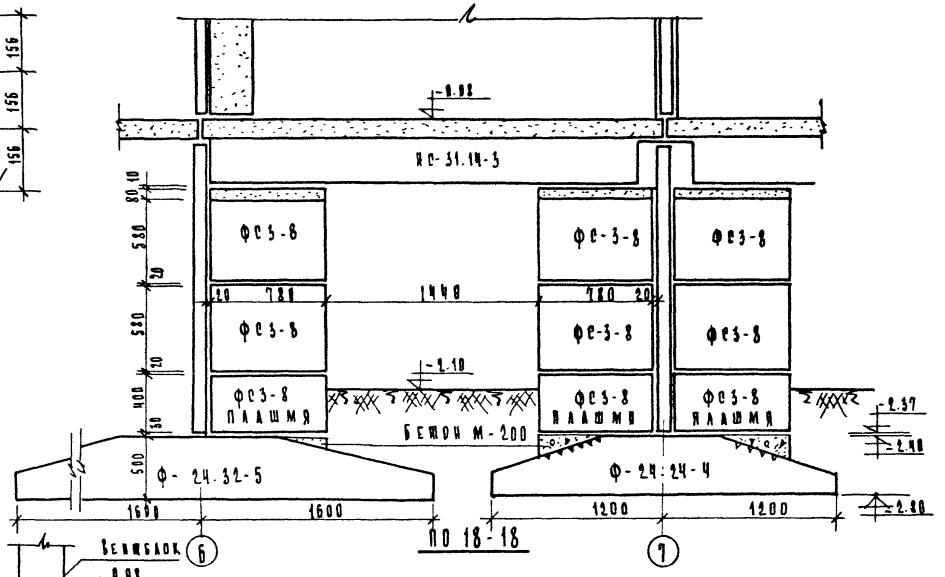

ПО 18-18

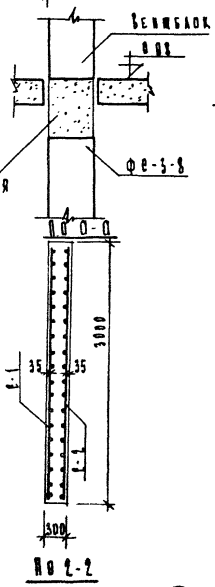

ПО 2-2

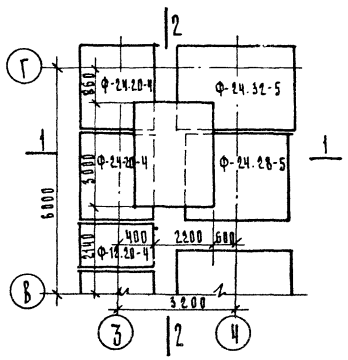

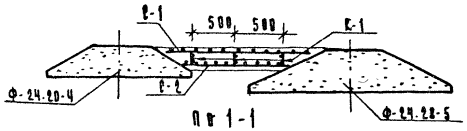

ПО 1-1

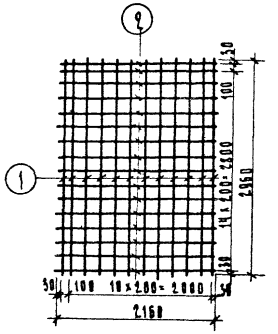

Р-1

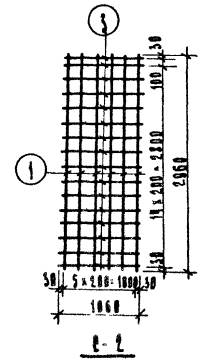

Р-2

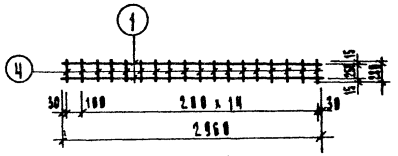

К-1

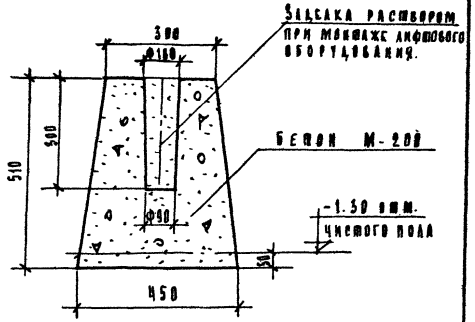

Тумба под анф.

Спецификация арматуры

Наим. изд.	Ном. поз.	Ф мм	с мм	n шт	Нс м	Вес кг поз.	Вес кг всего
Р-1	1	Ф12 AIII	2960	12	35.5	31.5	61.56
	2	12 AIII	2160	16	34.5	30.06	
Р-2	1	12 AIII	2960	6	17.80	15.8	21.45
	3	12 AIII	1860	6	6.36	5.65	
К-1	1	12 AIII	2960	2	5.92	5.25	6.70
	Ч	Ф8 AIII	280	16	9.67	1.45	

Спецификация металла

Наимен.	Марка	К-во	Вес кг поз.	Вес кг всего
Монолитная ж.б. плита под анфовой шахтой.	Р-1	1	61.56	61.56
	Р-2	1	21.45	21.45
	К-1	5	6.70	20.1
	Итого:			103.11

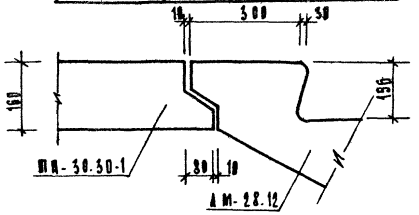

Узел „В"

Монолитная плита под анфовую шахту

Примечания:

1. План в осях 3-4 по оси „В" см. лист АС-2.
2. Место сечения по Q-Q см. лист АС-5

1971	9 эт. т. блок-секция 16-26-26-36/левая/ на 36 квартир	Узлы „А", „Б", „В". Сечение фундаментов 18-18; тумба под анф; Монолитная железобетонная плита под анфовой шахтой. Рабочие чертежи Р-1; Р-2 и каркас К-1.	Типовой проект 125-84	Часть 0-1 / Раздел 0.1-1 / Лист АС-6

АКО-1

Инв. № подл. | Подпись и дата | Взам. инв. №

Гл. конструктор пр. Г.А. Артинская
Нач. отдела Г.А. Артинская
Гл. архитектор пр. Г. Ракенцева
Проверил Г. Ракенцева
Н. контр. Р.-Афанасова

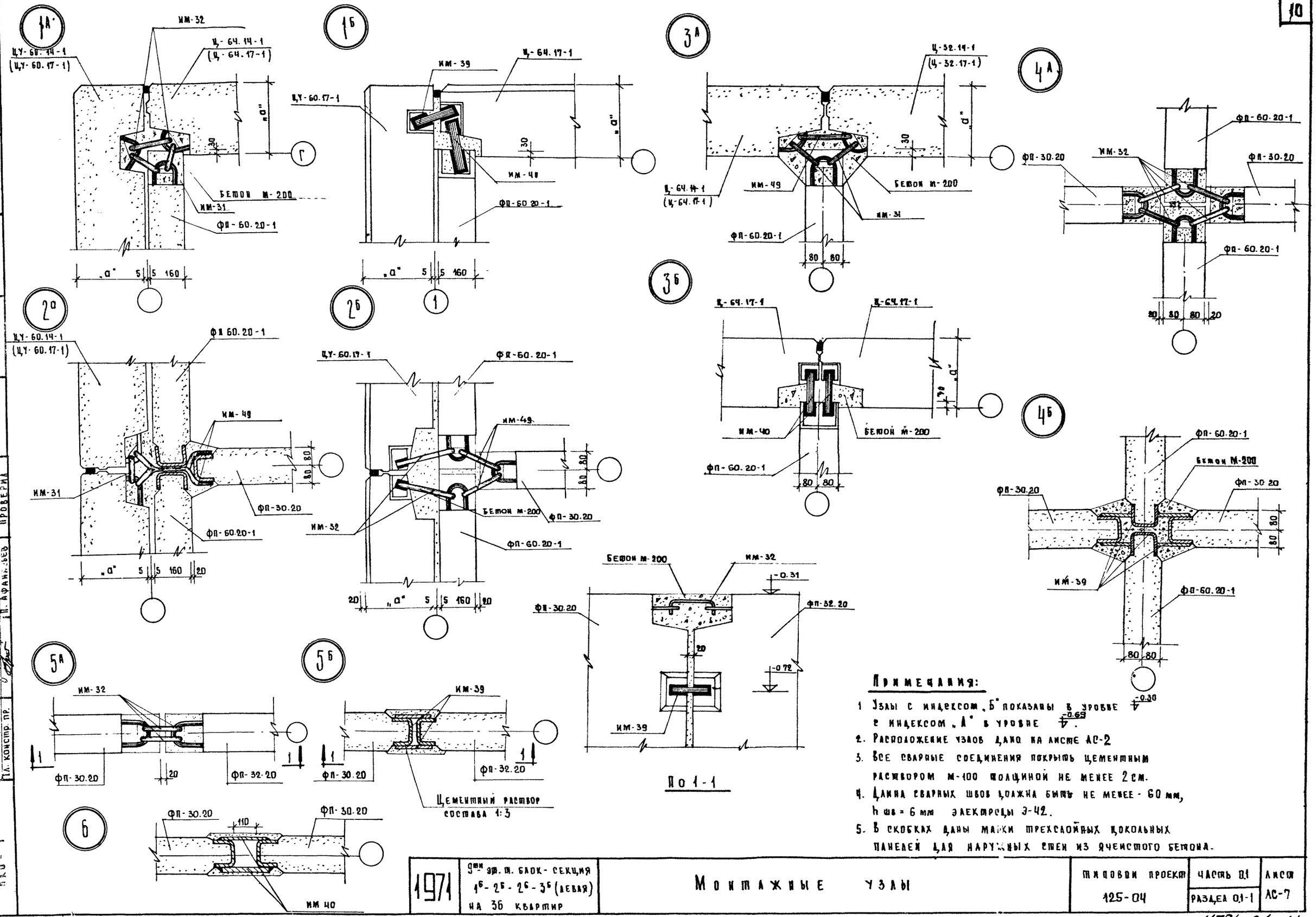

Примечания:

1. Узлы с индексом „Б" показаны в уровне -0.30, с индексом „А" в уровне -0.69.
2. Расположение узлов дано на листе АС-2
3. Все сварные соединения покрыть цементным раствором М-100 толщиной не менее 2 см.
4. Длина сварных швов должна быть не менее - 60 мм, h шв = 6 мм электроды Э-42.
5. В скобках даны марки трехслойных цокольных панелей для наружных стен из ячеистого бетона.

1971	9ти эт. т. блок - секция 1б - 2б - 2б - 3б (левая) на 36 квартир	Монтажные узлы	Типовой проект 125-04	Часть 0.1 / Раздел 0.1-1	Лист АС-7

11734-01 11

№№ п/п	Наименование	Типоразмер	Марка	Марка бетона	Марка легкого бетона / марка раствора	Габариты мм ℓ	в	h	Показатели на 1 изд. Бетон м³	Легкий бет. м³ / т-р м³	Сталь кг	Вес кг	Кол. шт. на блок-секц.	Показатели на блок-секцию Бетон м³	Легкий бет. м³ / т-р м³	Сталь кг	Вес т	№№ рабочих чертежей, часть 10
1	Фундаментные блоки	Ф-20	Ф-12.20.4	200	—	1180	2000	400	0.95	—	25.30	1870	5	3.0	—	101.2	7.48	Раздел 10.9-1
2			Ф-24.20.4		—	2380	2000	400	1.50	—	48.43	3780	11	16.5	—	529.4	41.6	—"— л. 25
3		Ф-24	Ф-24.24.4		—	2380	2400	400	1.93	—	76.67	4830	4	7.72	—	306.68	19.320	—"— л. 25
4		Ф-28	Ф-24.28.5		—	2380	2800	500	2.72	—	102.85	6800	6	16.32		617.2	40.8	—"— л. 26
5		Ф-32	Ф-24.32.5		—	2380	3200	500	3.40	—	144.82	7750	9	27.9	—	1303.4	69.75	—"— л. 26
Итого		4	5										34	71.44		2859.9	179.0	
6	Фундаментные панели	ФП-60.20	ФП-60.20-1	250	—	5970	160	2060	1.83	—	79.44	4070	18	16.7	—	794.4	48.7	Часть 10 Раздел 10.9-1 л. 28
7		ФП-60.23	ФП-60.23		—	5970	160	2290	1.95	—	108.35	4400	1	1.95	—	108.4	4.40	—"— л. 29
8			ФП-60.23-1		—	5970	160	2290	1.95	—	108.35	4400	1	1.95	—	108.4	4.40	—"— л. 30
9		ФП-30.20	ФП-30.20		—	3000	160	2060	0.74	—	60.42	1850	5	3.70	—	302.1	9.25	—"— л. 32
10		ФП-32.20	ФП-32.20			3180	160	2060	0.84	—	56.80	2100	1	0.84	—	56.80	2.10	Р. 10.9-4 л. 45
Итого:		4	5										18	24.34		1770.10	60.85	
11	Цокольные панели	Ц-64.14	Ц-64.14-1	100	—	6390	300	1380	—	2.2 / 0.43	82.1	4160	4	—	8.80 / 1.72	328.4	17.44	Часть 10 Раздел 10.9-1 л. 1
12		Ц-32.14	Ц-32.14-1		—	3190	300	1380	—	1.40 / 0.23	29.6	2560	4	—	4.4 / 0.92	110.4	10.24	—"— л. 2
13			Ц-32.14-3		—	3190	300	1380	—	1.0 / 0.21	44.7	2020	1	—	1.0 / 0.21	44.7	2.02	—"— л. 4
14		ЦУ-60.14	ЦУ-60.14-1		—	6295	300	1380	—	2.40 / 0.45	96.47	4400	2	—	4.20 / 0.90	192.94	8.80	—"— л. 5
Итого:		3	4										11	—	18.4 / 3.77	676.4	38.5	
15	Прочие изделия	АП-10.12	*АП-10.12	300	—	1685	1200	294	0.35	—	26.67	875	1	0.35	—	26.67	0.875	Р. 10.9-1 л. 4
			АП-10.12-1			2247	1200	247										
16		АП-28.12	*АП-28.12		—	3261	1200	289	0.68	—	39.40	1700	1	0.68	—	39.40	1.700	—"— л. 2
			АП-28.12-1															
17		АП-30.18.1	*АП-30.18-1		—	3020	1780	320	0.90	—	37.15	1750	1	0.90	—	37.15	1.750	Р. 10.9-1 л. 10
		АП-30.19.1	АП-30.19-1		—	3020	1905	300										
18		ПВ-62.14	ПВ-62.14		—	6200	1380	160	1.27	—	168.20	3125	1	1.27	—	168.20	3.125	Р. 10.9-1 л. 45
19		*ТП-30.30 ТП-30.24	*ТП-30.30-1 ТП-30.24	200	—	3000 3000	3000 3000	160 300	1.29	—	28.93	3375	1	1.29	—	28.93	3.375	Р. 10.9-1 л. 46
19А		*НЦ-17.7 НЦ-20.7	НЦ-17.7 НЦ-20.7	200	—	1750 2000	700 700	80 80	0.10	—	2.23	250	1	8.10	—	2.23	0.30	—"— л. 46
Итого:		5	5										5	4.29		300.1	10.63	

№№ п/п	Наименование	Типоразмер	Марка	Марка бетона	Марка легкого бетона	Габариты мм ℓ	в	h	Показатели на 1 изд. Бетон м³	Легк. бет. м³ / т-р м³	Сталь кг	Вес кг	Кол. шт. на блок-секц.	Показатели на блок-секцию Бетон м³	Легкий бетон м³	Сталь кг	Вес т	№№ рабочих чертежей, часть 10
20	Панели перекрытия	ПК-64.24	ПК-64.24	250	—	6380	2390	220	1.83	—	72.48	4575	3	5.49	—	217.38	13.72	Раздел 10.3-1
21			ПК-64.24-3		—	6380	2390	220	1.95	—	75.20	4775	1	1.95	—	75.20	4.78	—"— л. 4
22			ПК-64.24.22		—	6380	2390	220	1.66	—	100.94	4150	1	1.66	—	100.94	4.15	Р. 10.4-4 л. 39
23			ПК-64.24.23		—	6380	2390	220	1.83	—	78.34	4575	2	3.66	—	156.68	9.15	Р. 10.4-4 л. 36
24			ПК-64.24-29			6380	2390	220	1.83		84.94	4575	1	1.83	—	84.94	4.6	Р. 10.4-4 л. 37
25		ПК-64.12	ПК-64.12-1		—	6380	1190	220	1.03	—	40.47	2575	2	2.06	—	80.94	5.15	Р. 10.3-1 —"— л. 14
26			ПК-64.12-11		—	6380	1190	220	1.03	—	51.2	2575	2	2.06	—	106.4	5.15	Р. 10.4-4 л. 38
27		ПК-32.24	ПК-32.24		—	3180	2390	220	0.93	—	29.41	2325	4	3.72	—	108.44	9.30	Р. 10.3-1 л. 18
28			ПК-32.24-2		—	3180	2390	220	0.86	—	25.85	2230	1	0.86	—	30.96	2.15	—"— л. 20
29			ПК-32.24-15		—	3180	2390	220	0.93	—	30.21	2325	1	0.93	—	30.21	2.32	Р. 10.4-4 л. 40
30			ПК-32.24-19		—	3180	2390	220	0.93	—	29.41	2325	3	2.79	—	84.33	6.96	—"— л. 39
31		П-32.24	П-32.24-3		—	3180	2390	220	0.92	—	28.35	2300	1	0.92	—	28.35	2.30	Р. 10.3-1 л. 26
32		ПК-32.12	ПК-32.12		—	3180	1190	220	0.52		18.61	1300	3	1.56	—	55.83	3.90	—"— л. 35
33			ПК-30.12		—	3000	1190	220	0.49	—	18.61	1300	1	0.49	—	18.61	1.30	Р. 10.4-4 л. 70
34			ПК-32.12-4		—	3180	1190	220	0.52	—	21.79	1300	1	0.52	—	21.79	1.30	Р. 10.4-4 л. 41
Итого:		4	15										27	30.41	—	1219.09	72.84	
35	Доборные элементы	ФД-7	ФД-7	100	—	2380	300	580	0.406	—	1.46	975	9	3.69	—	13.14	8.78	Серия 1.138-1 Вып. 1
36			ФД-8	100	—	780	300	580	0.128	—	0.96	305	83	10.62	—	83.08	25.32	—"—
37		ДП-10.3.4	ДП-10.3.4	200	—	100	400	280	0.09	—	2.00	250	31	2.79	—	62.0	7.75	4.10 Р. 10.9-1 л. 27
Итого		2	3										123	17.06	—	138.22	41.85	
Всего		23	37										220	147.52		6779.81	407.89	

Примечание:

Марки со значком * приняты для основного варианта серии 127

1971	9 эт. торцовая блок-секция 1Б-2Б-3Б-3Б (левая) на 36 квартир	Спецификация железобетонных изделий ниже ±0.00	типовой проект 127-04	часть 01	лист
				раздел 01-1	АВ-8

Вариант цокольных панелей из легкого бетона γ=1600 кг/м³ для наружных стен толщ 350 мм

NN п/п	Наименование	Типо-размер	Марка	Марка бетон	Марка легкого бетона	Габариты			Показатели на 1 изд.				Кол. шт. на секц.	Показатели на секц.				NN рабочих чертежей часть 10
						c	в	h	Бетон м³	Легкий бетон м³	Сталь кг	Вес т		Бетон м³	Легкий бетон м³	Сталь кг	Вес т	
1	Цокольные панели	Ц-64.14	Ц-64.14-1	—	100	6390	350	1380	2.64	0.43	79.6	5060	4	10.50	1.72	318.4	20.240	Раздел 10-9-1
2		Ц-32.14	Ц-32.14-1	—	100	3190	350	1380	1.32	0.23	28.0	2940	4	5.28	0.92	112	9.760	—"—
3			Ц-32.143	—	100	3190	350	1380	1.21	0.21	45.4	2360	1	1.21	0.21	45.4	2.360	—"—
4		ЦУ-60.14	ЦУ-60.141	—	100	6295	350	1380	2.64	0.45	105.02	5200	2	5.28	0.9	210.04	10.400	—"—
											Итого:		11	22.21	3.75	685.84	42.760	

Вариант цокольных панелей из легкого бетона γ=1000 кг/м³ для наружных стен толщ. 400 мм

1	Цокольные панели	Ц-64.14	Ц-64.14-1	—	100	6390	400	1380	3.18	0.43	81.2	5960	4	12.72	1.72	324.8	23.840	Раздел 10.9-1
2		Ц-32.14	Ц-32.14-1	—	100	3190	400	1380	1.52	0.23	28.5	3250	4	6.08	0.92	114.0	13.000	—"—
3			Ц-32.143	—	100	3190	400	1380	1.37	0.21	46.2	2940	1	1.37	0.21	46.2	2.940	—"—
4		ЦУ-60.14	ЦУ-60.141	—	100	6295	400	1380	3.06	0.45	101.58	6100	2	6.12	0.9	215.16	12.200	—"—
											Итого:		11	26.29	3.75	700.16	51.980	

Вариант 3х слойных цокольных панелей для варианта наружных стен из ячеистого бетона толщ 250мм

NN п/п	Наименование	Типо-размер	Марка	Марка бетон	Марка легк. бетон	Габариты мм			Показатели на 1 изд.				Кол. шт. на дом	Показатели на дом				NN рабочих чертежей часть 10
						c	в	h	Бетон м³	Утеплитель	Сталь кг	Вес кг		Бетон м³	Утеплитель	Сталь кг	Вес кг	
1	Цокольные панели	Ц-64.17	Ц-64.17-1	200	—	6390	250	1690	1.62	1.03	113.30	4462	4	6.48	4.12	453.44	15.848	Раздел 10.9-1
2		Ц-32.17	Ц-32.17-1	200	—	3190	250	1690	0.83	0.54	41.5	2291	4	3.32	2.16	166.0	9.164	—"—
3			Ц-32.17-3	200	—	3190	250	1380	0.71	0.42	42.68	1943	1	0.71	0.42	42.68	1.943	—"—
4		ЦУ-60.17	ЦУ60.17-1	200	—	6295	250	1690	1.59	1.12	114.8	4423	2	3.18	2.24	229.6	8.846	—"—
											Итого		11	13.69	8.94	841.72	35.801	

Вариант 3х слойных цокольных панелей для варианта наружных стен из ячеистого бетона толщ 300

1	Цокольные панели	Ц-64.17	Ц-64.17-1	200	—	6390	300	1690	1.73	1.42	115.40	4893	4	6.92	5.68	461.36	19.572	Раздел 10.9-1
2		Ц-32.17	Ц-32.17-1	200	—	3190	300	1690	0.90	0.74	42.5	2546	4	3.60	2.96	170.0	10.184	—"—
3			Ц-32.17-3	200	—	3190	300	1690	0.79	0.60	43.17	2215	1	0.79	0.60	43.17	2.215	—"—
4		ЦУ-60.17	ЦУ-60.17-1	200	—	6295	300	1690	1.74	1.55	111.1	4970	2	3.48	3.10	234.2	9.940	—"—
											Итого:		11	14.79	12.34	909.2	41.911	
5*		СП-10.4-4	СП-10.4-4	200		1000	400	350	0.10	—	2.00	320	31	3.10	—	62.0	5.92	Р 10.9-1 А.29

Спецификация металлических изделий

NN п/п	Наименование	Марка	Вес кг	Кол-во шт.	Вес на секц. кг	NN рабочих чертежей
1	Монтажные связи	ИМ-31	0.28	18	5.04	Раздел 10.7-1 А.14
2	—"—	ИМ-32	0.32	23	7.36	—"— —"— А.14
3	—"—	ИМ-49	0.35	11	3.85	—"— —"— А.15
4	—"—	ИМ-56	0.18	25	4.50	—"— —"— А.15
5	—"—	ИМ-57	0.22	14	3.08	—"— —"— А.15
6	—"—	ИМ-58	0.22	25	5.50	—"— —"— А.15
7	Решетка для вытирания ног	ИМ-83	10.30	1	10.30	Р.10.4-4 А.67
8	Звено ограждения входного марша	ИМ-2	15.71	1	15.71	Р. 10.7 А3
	Итого:			118	55.34	
9	Монтажные связи	ИМ-39	0.38	4	1.52	Р. 10.7-1 —"— А.14
10	—"—	ИМ-40	0.55	18	9.90	—"— —"— А.14
	Итого:				11.42	

Примечания:

1. При варианте трехслойных цокольных панелей расход металла на монтажные связи добавить позиц. 9,10.
2. Позиц 5* применяется при варианте трехслойных цокольных панелей для наружных стен толщиной 250 и 300 мм.

1971	9эт. Т. блок-секция 1Б-2Б-2Б-3Б (левая) на 36 квартир	Спецификация вариантов цокольных панелей Спецификация металлических изделий	Типовой проект 125-04	Часть 0.1 Раздел 0.1-1	Лист. АС-9

gost.e-ecolog.ru