ГОСКОМИТЕТ ПО ГРАЖДАНСКОМУ СТРОИТЕЛЬСТВУ И АРХИТЕКТУРЕ ПРИ ГОССТРОЕ СССР
ЦНИИЭП ЖИЛИЩА

АС
01-2

СЕРИЯ 85

КИРПИЧНЫЕ ЖИЛЫЕ ДОМА С ПОПЕРЕЧНЫМИ НЕСУЩИМИ СТЕНАМИ

ТИПОВОЙ ПРОЕКТ
114-85-3

9-этажный 4-секционный 126-квартирный жилой дом

ЧАСТЬ 01

АРХИТЕКТУРНО-СТРОИТЕЛЬНЫЕ ЧЕРТЕЖИ НИЖЕ ОТМ. ±0.00

РАЗДЕЛ 01-2

ЗДАНИЕ С ПОДПОЛЬЕМ. ЛЕНТОЧНЫЕ ФУНДАМЕНТЫ.
ФАСАДЫ II III и IV

11378-03
Цена 0-72

gost.e-ecolog.ru

ЦЕНТРАЛЬНЫЙ ИНСТИТУТ ТИПОВОГО ПРОЕКТИРОВАНИЯ
ГОССТРОЯ СССР

Москва. А-445. Славянская ул., 22

Сдано в печать 3 XII 1974 года

Заказ № 5158 Тираж 400 экз.

СЕРИЯ 85

КИРПИЧНЫЕ ЖИЛЫЕ ДОМА С ПОПЕРЕЧНЫМИ НЕСУЩИМИ СТЕНАМИ

ТИПОВОЙ ПРОЕКТ
114-85-3

9-ЭТАЖНЫЙ 4-СЕКЦИОННЫЙ 126-КВАРТИРНЫЙ ЖИЛОЙ ДОМ

ЧАСТЬ 01

СТРОИТЕЛЬНО-МОНТАЖНЫЕ ЧЕРТЕЖИ НИЖЕ ОТМЕТКИ ±0.00

РАЗДЕЛ 01-2

ЗДАНИЕ С ПОДПОЛЬЕМ ЛЕНТОЧНЫЕ ФУНДАМЕНТЫ
ФАСАДЫ II III и IV

СОДЕРЖАНИЕ

Наименование чертежа	NN стр.	NN лист.	Наименование чертежа	NN стр	NN лист.
Заглавный лист	1	1	Раскладка блоков стен в осях 9-12	15	15
Пояснительная записка	2	2	Раскладка блоков стен в осях 13-16	16	16
Пояснительная записка	3	3	Раскладка блоков поперечных стен	17	17
Схема производства земляных работ	4	4	План перекрытия над техподпольем	18	18
План фундаментов в осях 1-4 /δ=510мм, Rгр.=2.5 кг/см²/	5	5	Спецификация изделий ниже ± 0.00	19	19
План фундаментов в осях 5-8 /δ=510мм, Rгр=2.5 кг/см²/	6	6	Схема монтажа подземной части	20	20
План фундаментов в осях 9-12 /δ=510мм, Rгр=2.5 кг/см²/	7	7	График производства работ. Таблица исходных данных	21	21
План фундаментов в осях 13-16 /δ=510мм, Rгр=2.5 кг/см²/	8	8	Сводная ведомость основных машин, приспособлений		
План подполья в осях 1-4	9	9	и инструментов для возведения подземной части	22	22
План подполья в осях 5-8	10	10			
План подполья в осях 9-12	11	11			
План подполья в осях 13-16	12	12			
Раскладка блоков стен в осях 1-4	13	13			
Раскладка блоков стен в осях 5-8	14	14			

1. Общая характеристика проекта

1.1. Настоящий проект нулевого цикла 4-секционного 126-квартирного жилого дома включает весь комплекс строительно-монтажных работ ниже нулевой отметки.

За относительную отметку ±0.00 принят уровень чистого пола 1 этажа.

1.2. Фундаменты запроектированы из сборных бетонных блоков и железобетонных плит для условного нормативного давления на грунт $G = 2{,}5$ кг/см² при однородном грунте, отсутствии напора грунтовых вод и спокойном рельефе.

1.3. При проектировании были приняты следующие нагрузки:

постоянные -	объемный вес кирпичной кладки	1800 кг/м³
	объемный вес кладки из бетонных блоков	2500 кг/м³
	объемный вес гипсобетонных перегородок	1400 кг/м³
	объемный вес керамзитобетонных перегородок	1600 кг/м³
	вес покрытия	300 кг/м²
	вес чердачного перекрытия	400 кг/м²
	вес междуэтажного и цокольного перекрытия	400 кг/м²
	вес элементов лестницы	250 кг/м²
временные -	снег	150 кг/м²
	междуэтажные перекрытия	150 кг/м²
	лестницы	300 кг/м²
	лоджии и балконы	400 кг/м²

Нормативные нагрузки в т/п.м. в уровне верхнего обреза фундаментов

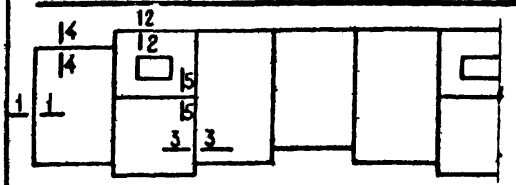

Нн сечений	Нормативная нагрузка т/п.м.				
	380 мм	510 мм	550 мм	640 мм	680 мм
1-1	—	46.50	48.60	53.90	55.90
2-2	—	31.10	32.70	36.30	38.10
3-3	—	57.20	—	—	—
4-4	—	23.60	25.20	29.40	31.00
5-5	21.70	—	—	—	—

(сечения на схеме не соответствуют сечениям на плане фундаментов)

1.4. Перекрытие - из сборных железобетонных плит с круглыми пустотами и плоских плит.

1.5. Высота техподполья в чистоте 1,6 м, в узле управления - 1,8 м, в колясочной 2,0 м.

1.6. Полы в подполье тайнобетонные, в узлах управления, колясочной и помещении для инвентаря - цементные.

1.7. Стены в колясочной и узлах управления - масляная панель 1,5 м выше побелка, потолки - побелка.

1.8. Наружная поверхность стен подполья выше уровня земли обладовывается плиткой „кабанчик".

1.9. По периметру здания выполняется асфальтовая отмостка шириной 80 см по щебеночному или шлаковому основанию.

1.10. Стенки спусков в техническое подполье и колясочную штукатурятся цементным раствором М-100.

2. Указания по производству работ

2.1. Земляные работы. Разработку котлована производить экскаватором с недобором до проектной отметки подошвы фундаментов под все стены на 10 см. Углубления под фундаментные плиты выполнять вручную до отметок, указанных на плане, учитывая при этом толщину песчаной подсыпки 5 см (при непесчаных грунтах). Песчаную подсыпку производить непосредственно перед монтажом блоков.

2.2. Монтаж фундаментных плит и блоков. Фундаментные плиты укладывать на выравненное песчаное основание. Зазоры между плитами заполнить утрамбованным грунтом. Фундаментные стеновые блоки укладывать на свежеуложенном растворе М-100 с соблюдением перевязки и тщательным заполнением раствором вертикальных швов-шпонок. Местные заделки и участки кирпичной кладки выполнять на том же растворе из красного кирпича М-100. Отверстия в стенах после прокладки инженерных коммуникаций заделать кирпичом.

2.3. Армирование стен. В целях обеспечения пространственной жесткости в углах, местах примыкания и пересечения стен укладывать в слое густого цементного раствора сварные сетки.

2.4. Гидроизоляция. Горизонтальную гидроизоляцию всех стен выполнять из цементного раствора состава 1:2 слоем толщиной 20 мм по всему периметру на уровне верха фундаментных плит.

По наружным стенам устраивается дополнительная гидроизоляция в уровне верха бетонных блоков из 2-х слоев рубероида или гидроизола на битумной мастике по цементной стяжке. Расстояние от отмостки (тротуара) до горизонтальной гидроизоляции принимать не менее 200мм. Поверхности стен, соприкасающиеся с грунтом обмазать горячим битумом за 2 раза

2.5. Монтаж панелей перекрытия. Укладку панелей на поперечные стены производить по выравненному слою цементного раствора м-50 с тщательной заделкой швов между панелями раствором м-100. Анкерные связи сваривать при плотном зацеплении за монтажные петли ($h_{ш}$ - 6 мм) с последующим отгибанием монтажных петель и изоляцией всех металлических элементов 30мм-слоем цементного раствора м-100. Необходимые для пропуска коммуникаций отверстия сверлить по месту, не нарушая несущих ребер панелей, с последующей их заделкой цементным раствором м-100.

3. Указания по привязке проекта.

3.1. В зависимости от толщины наружных стен надземной части, величины и характера нагрузок, действующих на основание, глубины заложения фундаментов примыкающих зданий и сооружений, рельефа местности, гидрогеологических условий площадки строительства, а также глубины промерзания грунта устанавливаются: отметка заложения подошвы фундаментов, ширина подошвы и толщина стен подвала. Расчет фундаментов производится по несущей способности и деформациям в соответствии с главой СН и П II-Б.1-62, при этом использовать нагрузки, приведенные в пункте 1.3 Записки.

3.2. Для устройства вводов разрешается оставлять проемы между стеновыми блоками не более 500 мм.

3.3. При установке здания на рельефе, переход от одного участка к другому, имеющему иную отметку подошвы, осуществляется уступами, высотой не более высоты фундаментной плиты.

3.4. Положение и отметки отверстий для вводов и выпусков корректируются при привязке, при этом отметка низа канализационных выпусков не должна быть ниже подошвы примыкающих фундаментов.

4. Указания по производству работ в зимних условиях.

4.1. При производстве работ руководствоваться:
- главами СН и П II-В.2-62*, III-Б.1-62, III-В.3-62 и III-В.4-62;
- инструкцией по производству земляных работ в зимнее время СН-50-59;
- указаниями по проектированию и устройству стыков крупнопанельных жилых зданий 1966 г.

4.2. Укладку фундаментов производить на непромерзшее основание с защитой его от промерзания как при производстве работ, так и по их окончании.

4.3. Пазухи засыпать только талым грунтом.

4.4. Кладка стен подвала может выполняться:
- способом замораживания на обыкновенных цементных или сложных растворах м-100, при котором допускается естественное замерзание и оттаивание конструкций. Применение замерзшего, а потом отогретого раствора запрещается;
- способом замораживания на растворах с нитритом натрия в количестве добавки в % к весу цемента - 8% до среднесуточной температуры - 10°С и 10% до -15°С или с поташом в количестве 10% до -15°С и 15% до -30°С, при этом допускается естественное замерзание и оттаивание конструкций. Цемент рекомендуется применять портландский или шлакопортландский марки не ниже 400.

4.5. Все местные заделки и участки кирпичной кладки выполнять только из красного полнотелого кирпича.

Схема разработки котлована

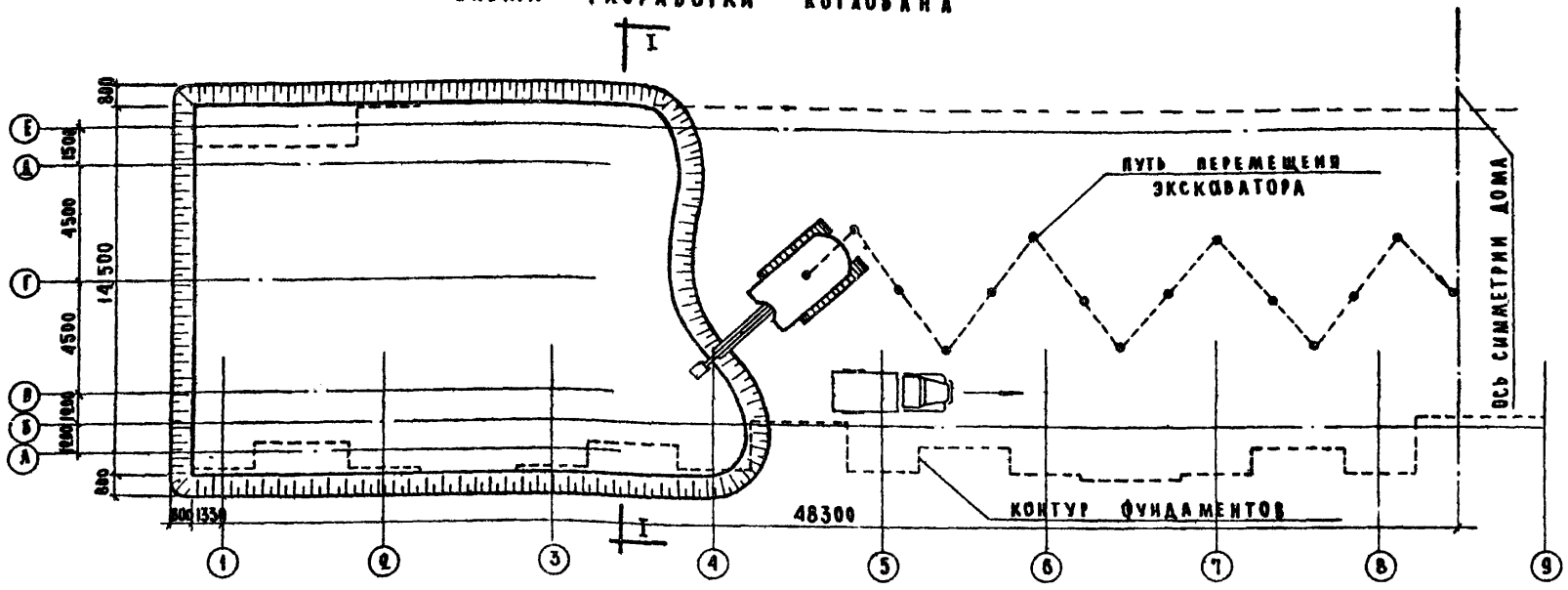

Разрез I-I

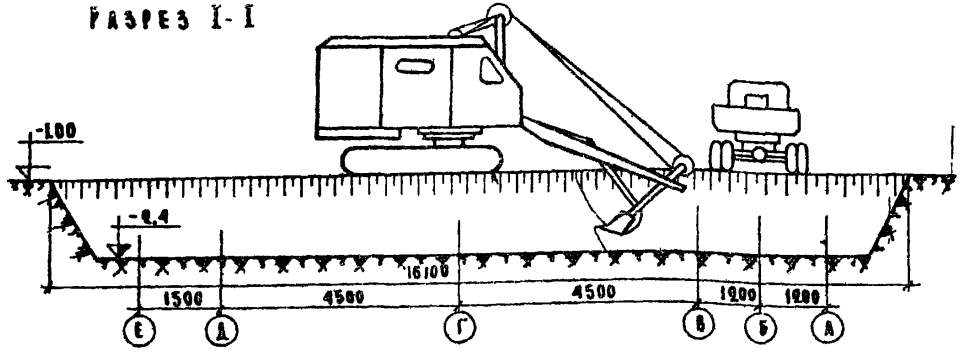

Машины, инструменты, приспособления.

№№ п.п.	Наименование	К-во
1	Экскаватор	1
2	Автосамосвал	по расчету
3	Бульдозер	1
4	Пневмотрамбовка	4
5	Нивелир	1
6	Рейка геодезическая	1
7	Теодолит	1
8	Рулетка 2-50м, стальная	1
9	Проволока ⌀ 1 мм	250м
10	Уровень	1
11	Отвес со шнуром	1

Указания по производству работ

1. Разработку котлована производить экскаватором с недобором до проектной отметки подошвы фундаментов под наружные и поперечные стены на 10 см.
2. Углубления под фундаментные блоки выполнить вручную до отметок, указанных на плане фундаментов, учитывая при этом толщину песчаной подсыпки 5 см. (при непесчаных грунтах).
3. Грунт, необходимый для засыпки пазух между стенами подвала и откосами, в процессе разработки котлована отсыпать в отвал по обеим сторонам котлована.
4. Песчаную подсыпку (при непесчаных грунтах) производить непосредственно перед монтажом фундаментных блоков.
5. Обратную засыпку наружных пазух производить бульдозером Д-159Б после окончания монтажа перекрытий над подвалом. Засыпать грунт слоями по 20 см с трамбованием каждого слоя пневмотрамбовками.
6. Объемы земляных работ уточнить при привязке дома к конкретным условиям площадки.
7. Земляные работы производить в соответствии с действующими правилами по технике безопасности СНиП III-А.11-62.
8. График производства работ см. на листе № 21.

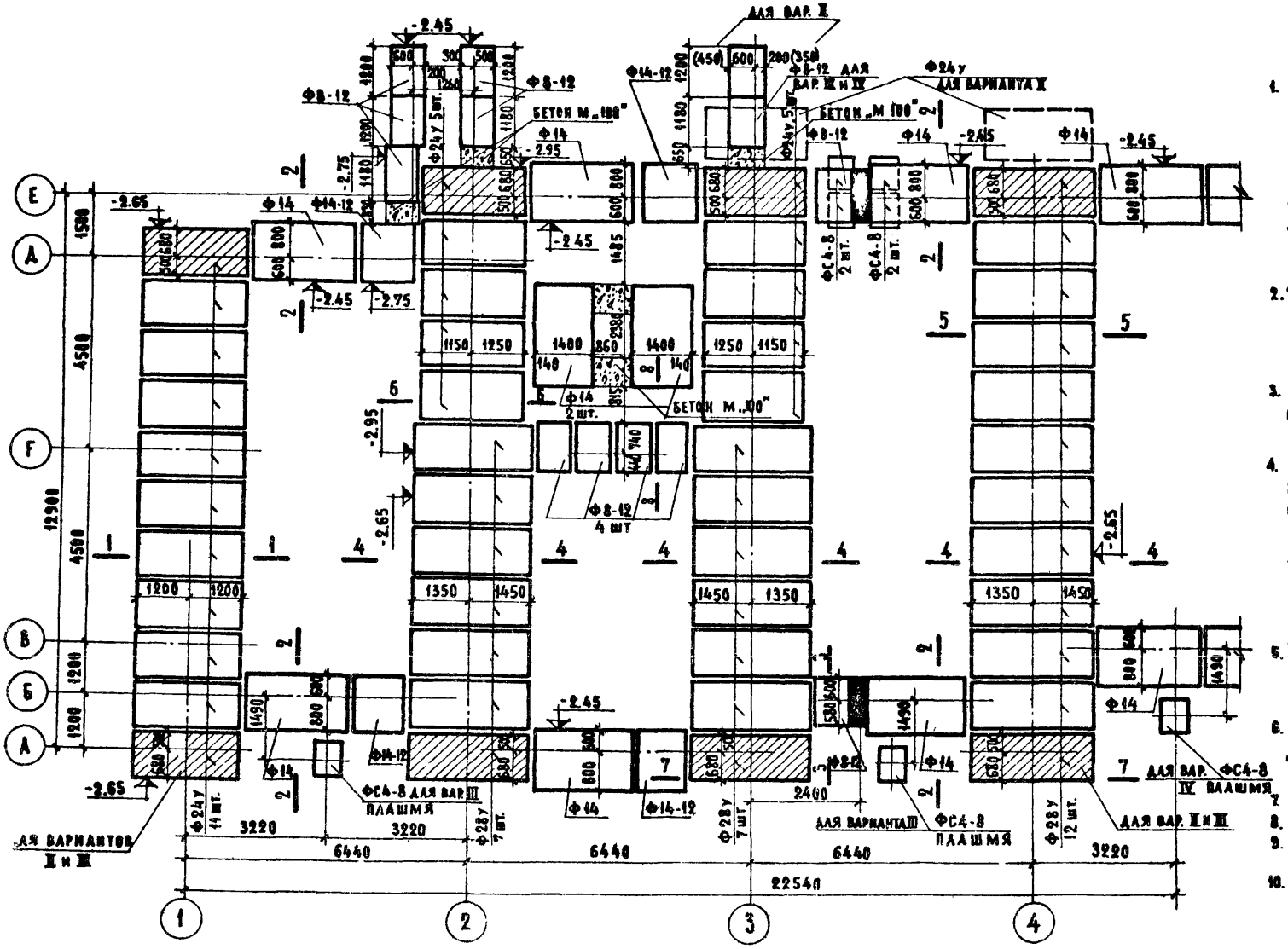

Примечания:

1. При разработке фундаментов принято нормативное давление на грунт в уровне подошвы фундаментов $G = 2.5$ кг/см^2 при однородном грунте, отсутствии грунтовых вод и спокойном рельефе. Данное решение является условным и подлежит корректировке при привязке проекта.
2. Фундаментные подушки укладывать на песчаную подсыпку толщиной 5см или выровненное песчаное основание (при песчаных грунтах).
3. Стеновые блоки укладывать по слою свежеуложенного цементного раствора М-100.
4. Горизонтальную гидроизоляцию выполнять по всему периметру стен на уровне верха фундаментной подушки из 2х см слоя цементного раствора состава 1:3 и на отметке -0.32 м, из 2х слоев рубероида на битумной мастике.
5. Поверхности стен, соприкасающиеся с грунтом, обмазать горячим битумом за 2 раза.
6. План фундаментов в осях „5-8" „9-12", „13-16" см соответственно листы 6, 7, 8.
7. Спецификацию см. лист 19.
8. Заштрихованные блоки-маячные.
9. Указания по производству работ см. лист 4.
10. Сечения фундаментов см. раздел 9.1-1.

1969	План фундаментов в осях 1-4 $\delta = 510$ мм $R_{гр} = 2.5$ кг/см^2	114-85-3	часть 01	лист 5
			раздел 01-2	

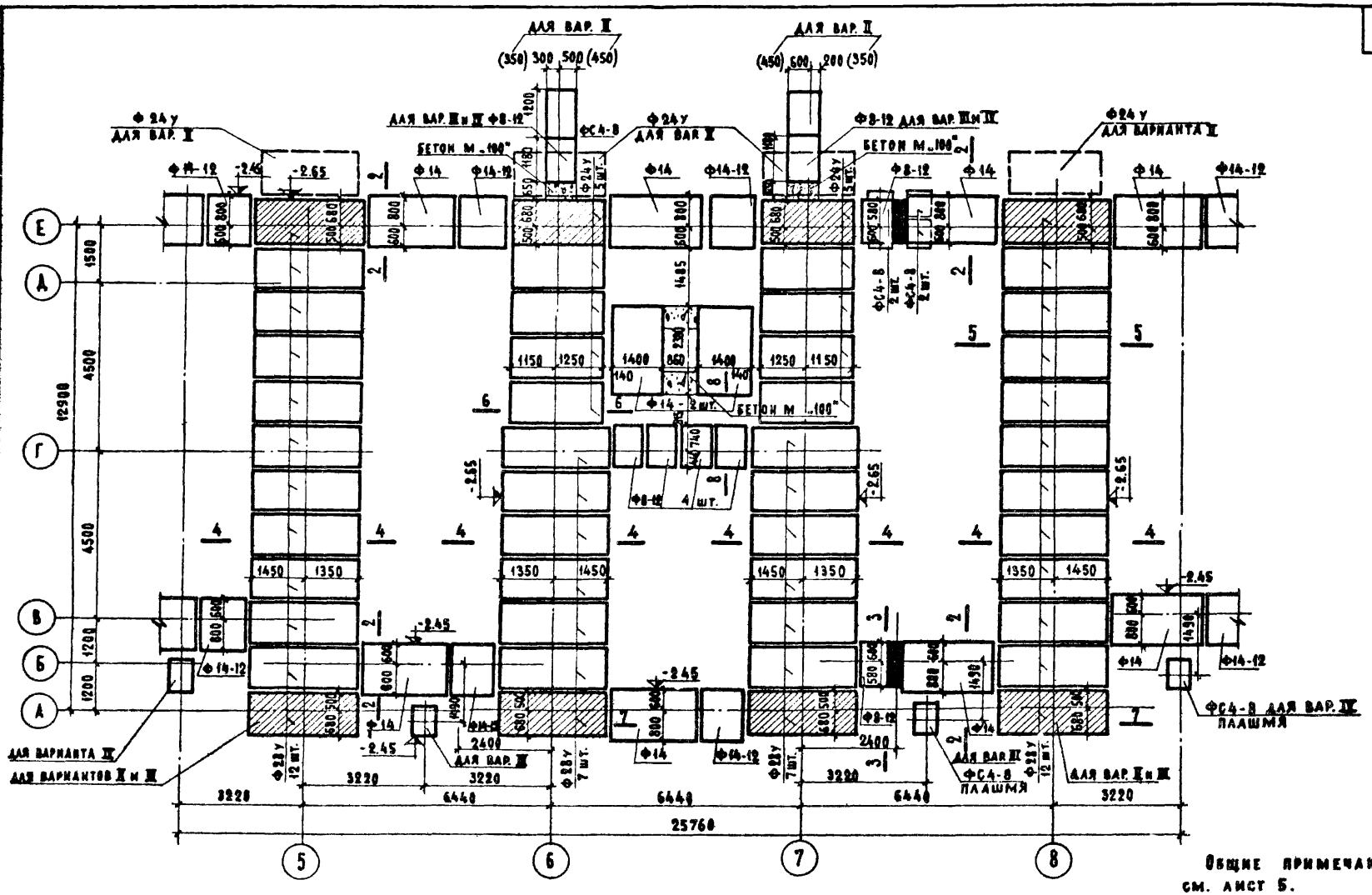

Общие примечания см. лист 5.

1969	План фундаментов в осях 5-8	δ = 510 мм, $R_{гр}$ = 2.5 кг/см²	114-85-3	часть 01	лист 6
				раздел 01-2	

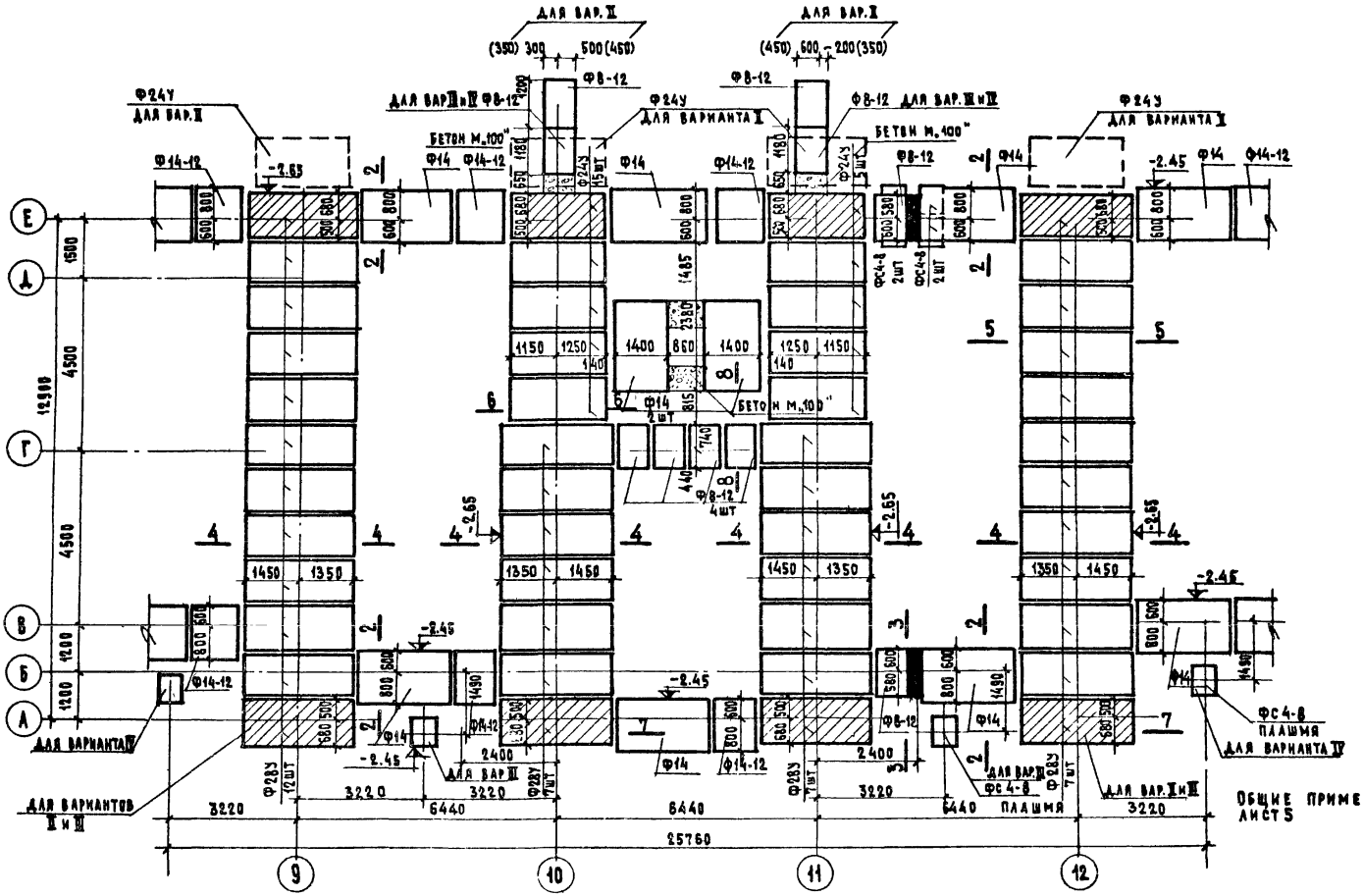

1969	План фундаментов в осях 9-12 / δ = 510 мм Rгр = 2.5 кг/см² /	114-85-3	Часть 01	Лист 7
			Раздел 01-2	

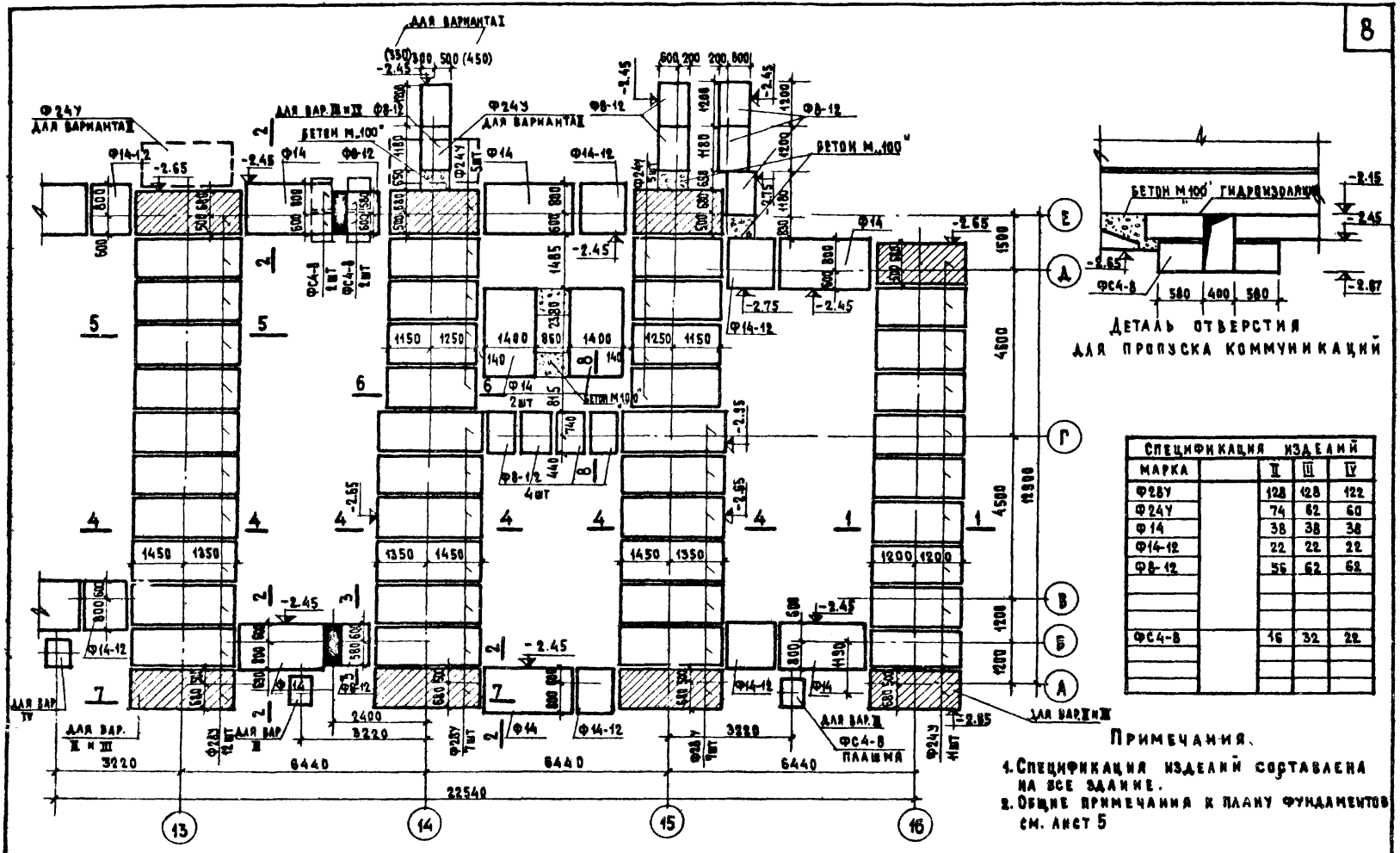

ДЕТАЛЬ ОТВЕРСТИЯ ДЛЯ ПРОПУСКА КОММУНИКАЦИЙ

СПЕЦИФИКАЦИЯ ИЗДЕЛИЙ				
МАРКА		II	III	IV
Ф28У		128	128	122
Ф24У		74	62	60
Ф14		38	38	38
Ф14-12		22	22	22
Ф8-12		56	62	62
ФС4-8		16	32	22

Примечания.

1. Спецификация изделий составлена на все здание.
2. Общие примечания к плану фундаментов см. лист 5

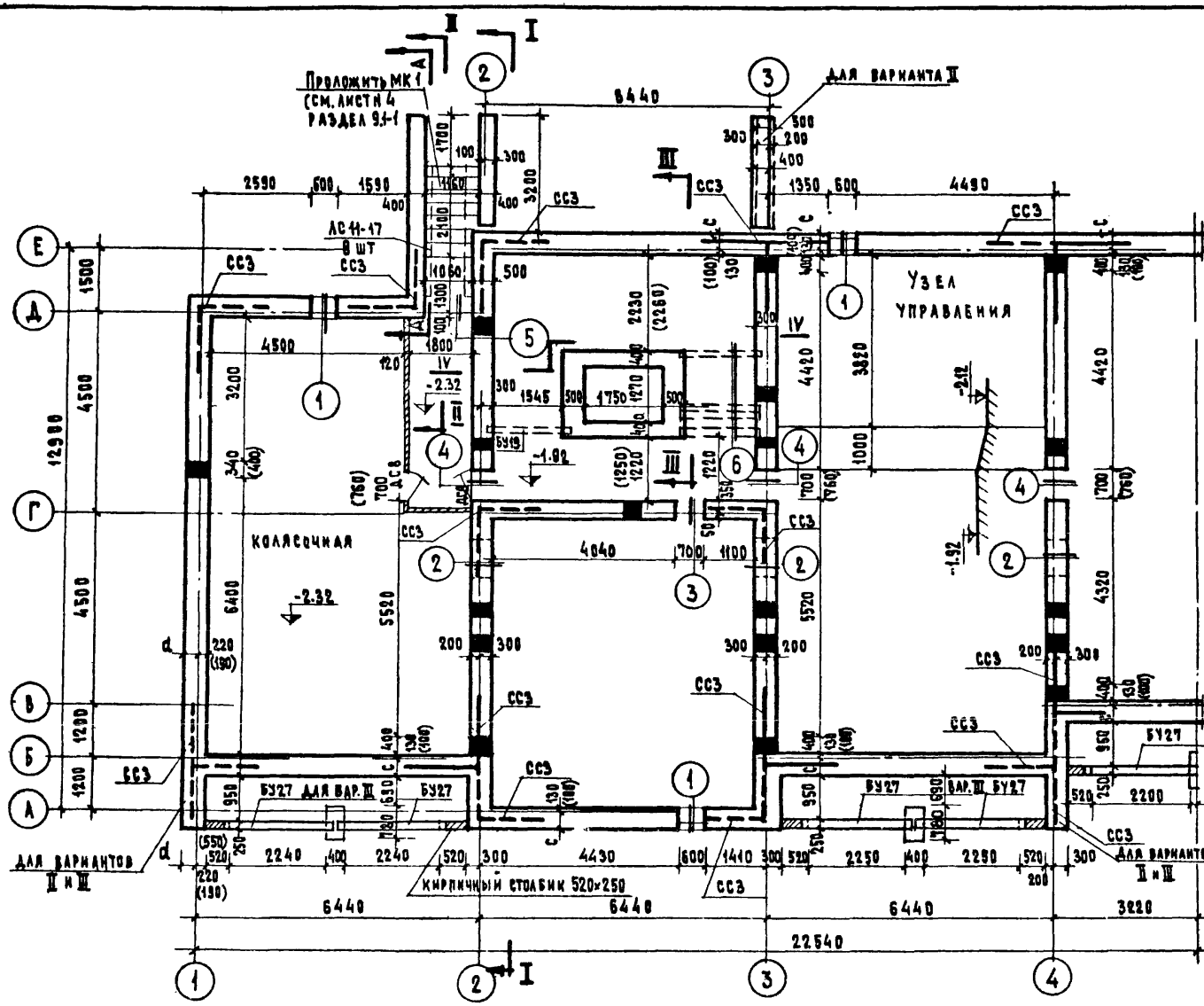

Технические указания

1. Кладку из бетонных блоков вести на цементном растворе марки „75" с тщательным заполнением вертикальных швов /шпонок/ бетоном марки „150", местные заделки выполнять на том же растворе кирпичем марки „100".
   Марки материалов указаны для производства работ в летних условиях, для зимних условий см. технические указания к нулевому циклу работ.
2. В углах, местах примыкания и пересечения стен уложить сварные сетки в слое цементного раствора.
3. После монтажа труб сантехники отверстия, оставленные в стенах для их пропуска – заделать.
4. Под опору перемычек по осям „А" и „Б" выложить кирпичные столбики сеч. 380×520, основывая их на обрезах фундаментов.

Примечания

1. План технического подполья в осях „5-8", „9-12", „13-16" см. соответственно листы 10, 11, 12
2. Значения C и d см. лист 10
3. Сечение А-А см лист 12
4. Сечения I-I, II-II, III-III, IV-IV см лист 4 раздела 9.1-1

1989	План подполья в осях 1-4	114-85-3	Часть 01	Лист 9
			Раздел 04-2	

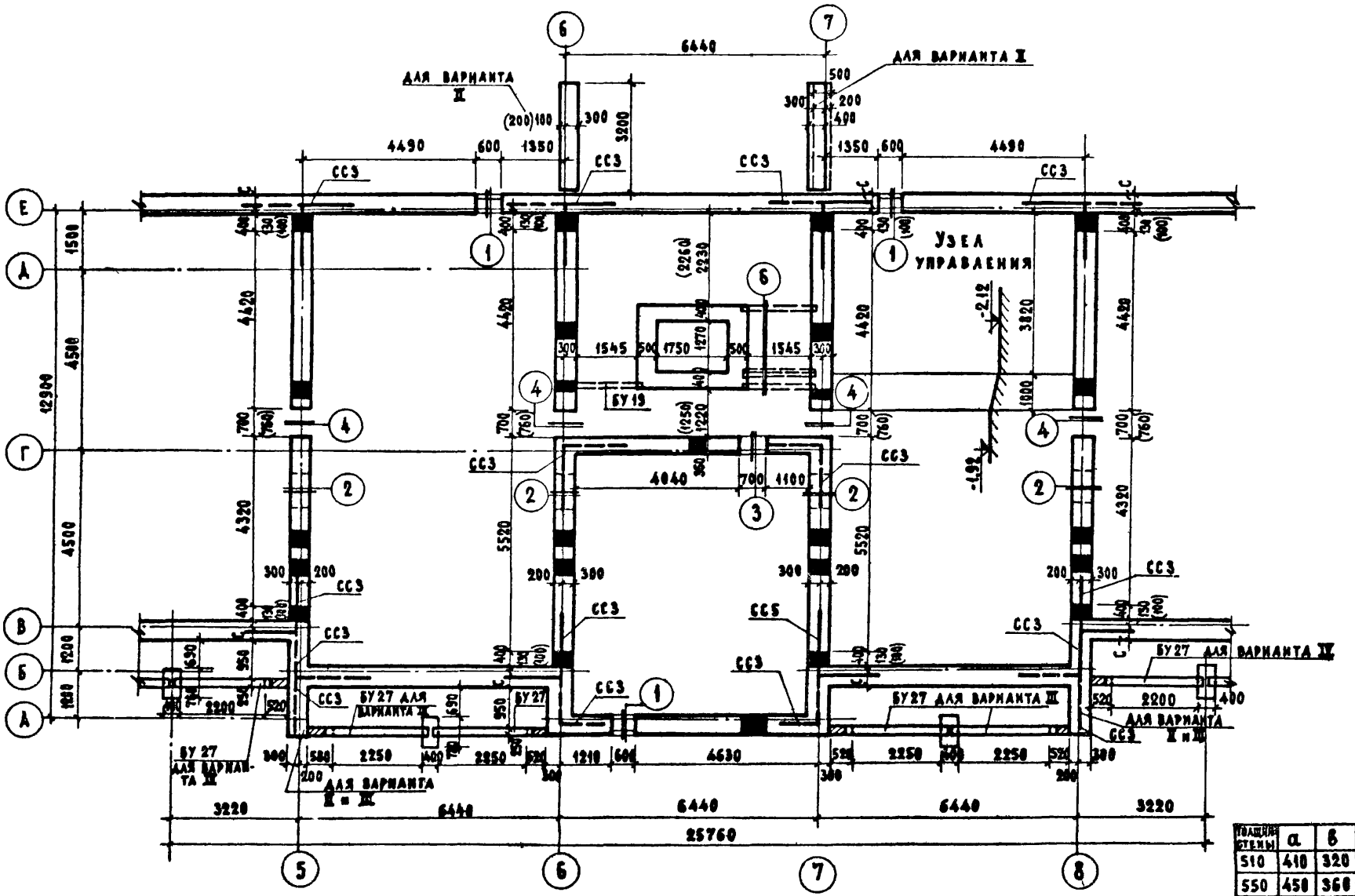

толщина стены	a	б	c	d
510	410	320	378	288
550	450	360		
640	540	450	508	418
680	580	490		

1969

План подполья в осях 5-8

114-85-3

Часть 01 Лист 10

Раздел 01-2

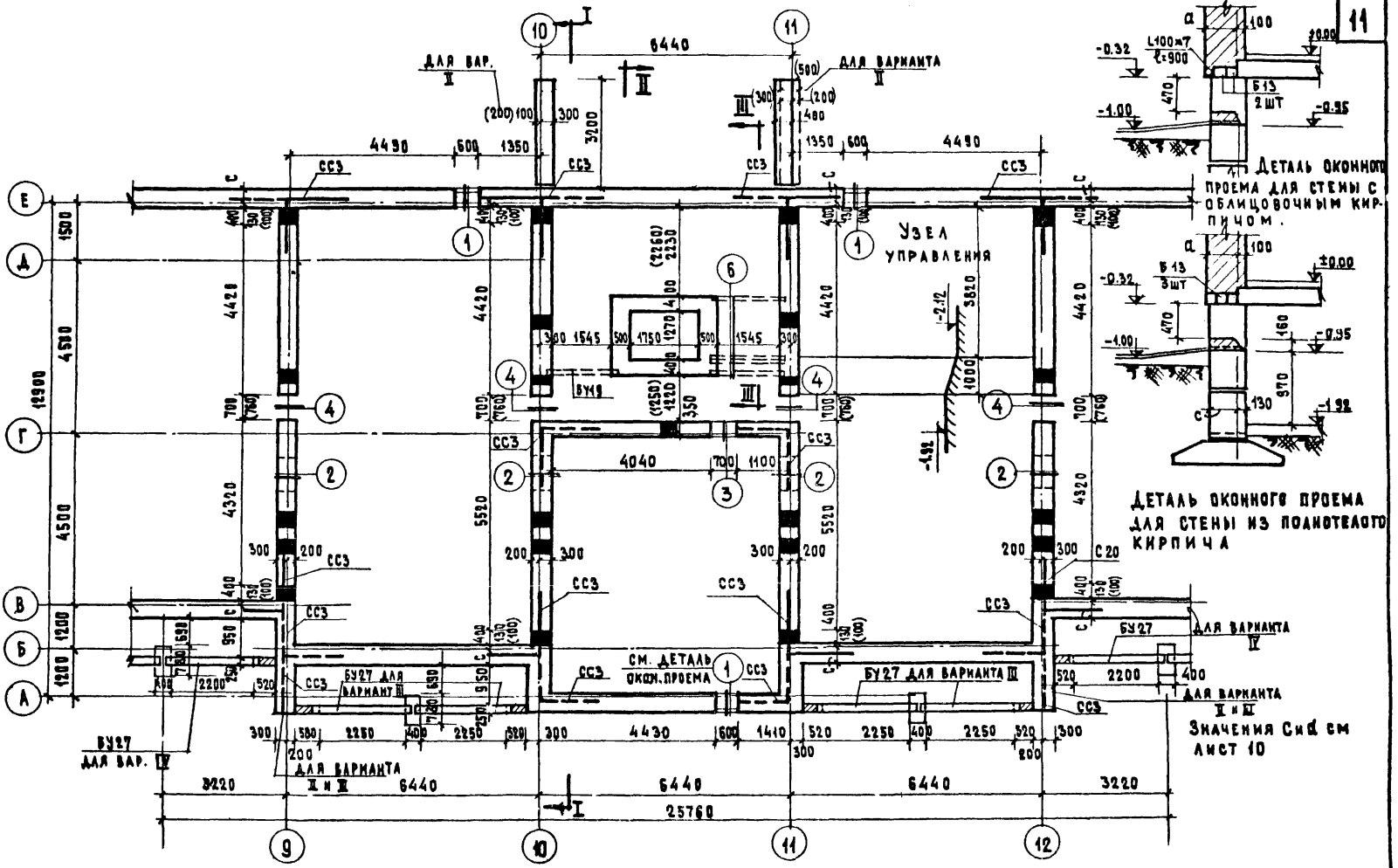
Узел управления
см. деталь окон. проема 1
ДЛЯ ВАР. I
ДЛЯ ВАРИАНТА II
ДЛЯ ВАРИАНТА II и III
БУ27 ДЛЯ ВАРИАНТА III
БУ27 ДЛЯ ВАР. IV
БУ27 ДЛЯ ВАРИАНТА III
БУ27 ДЛЯ ВАРИАНТА II
ДЛЯ ВАРИАНТА II и III
ДЛЯ ВАРИАНТА I и III
ДЛЯ ВАРИАНТА II и III

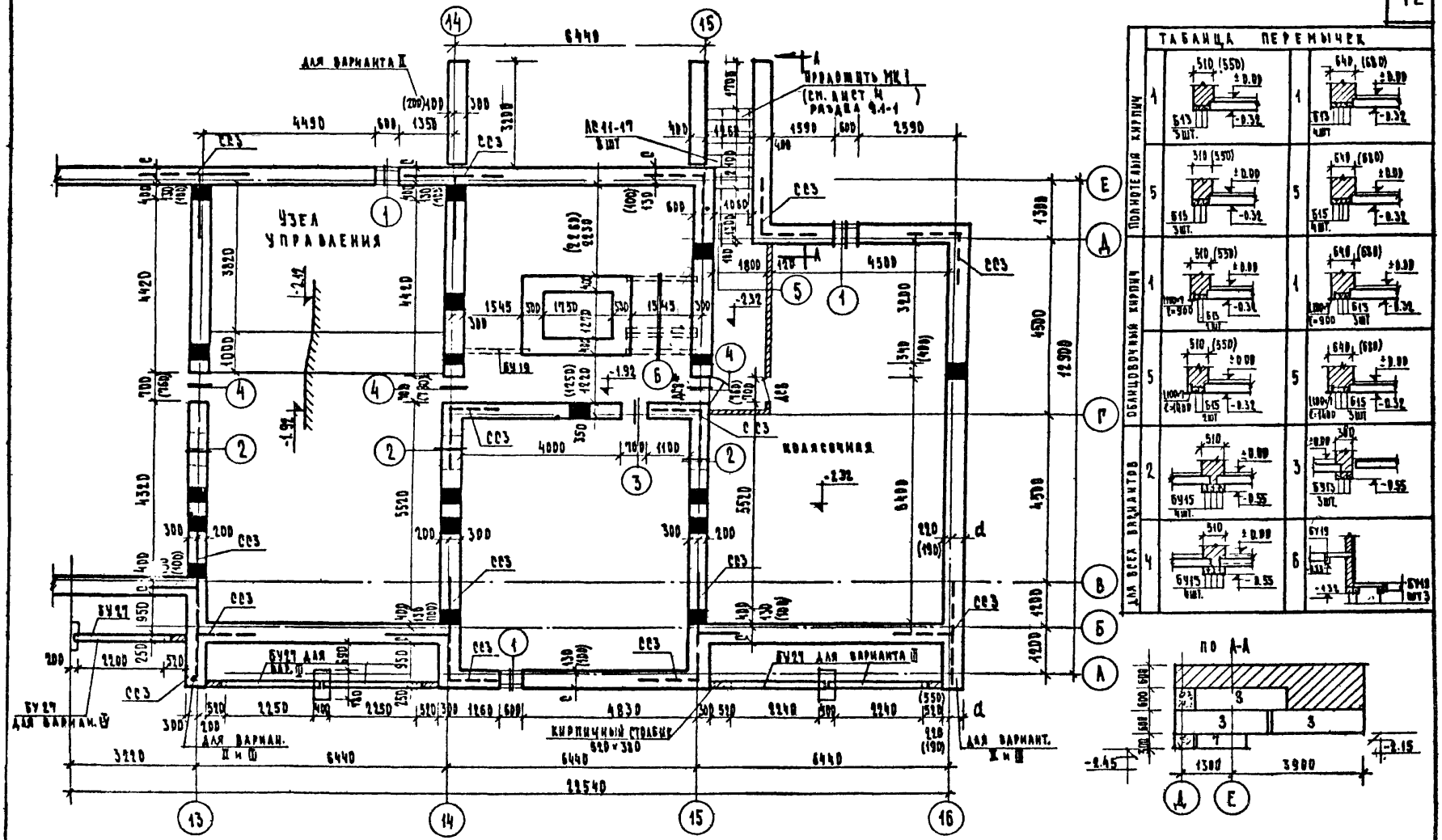

Значения с и d см лист 10

1969 | План подполья в осях 13-16 | 114-85-3 | Часть 01 | Раздел 01-2 | Лист 12

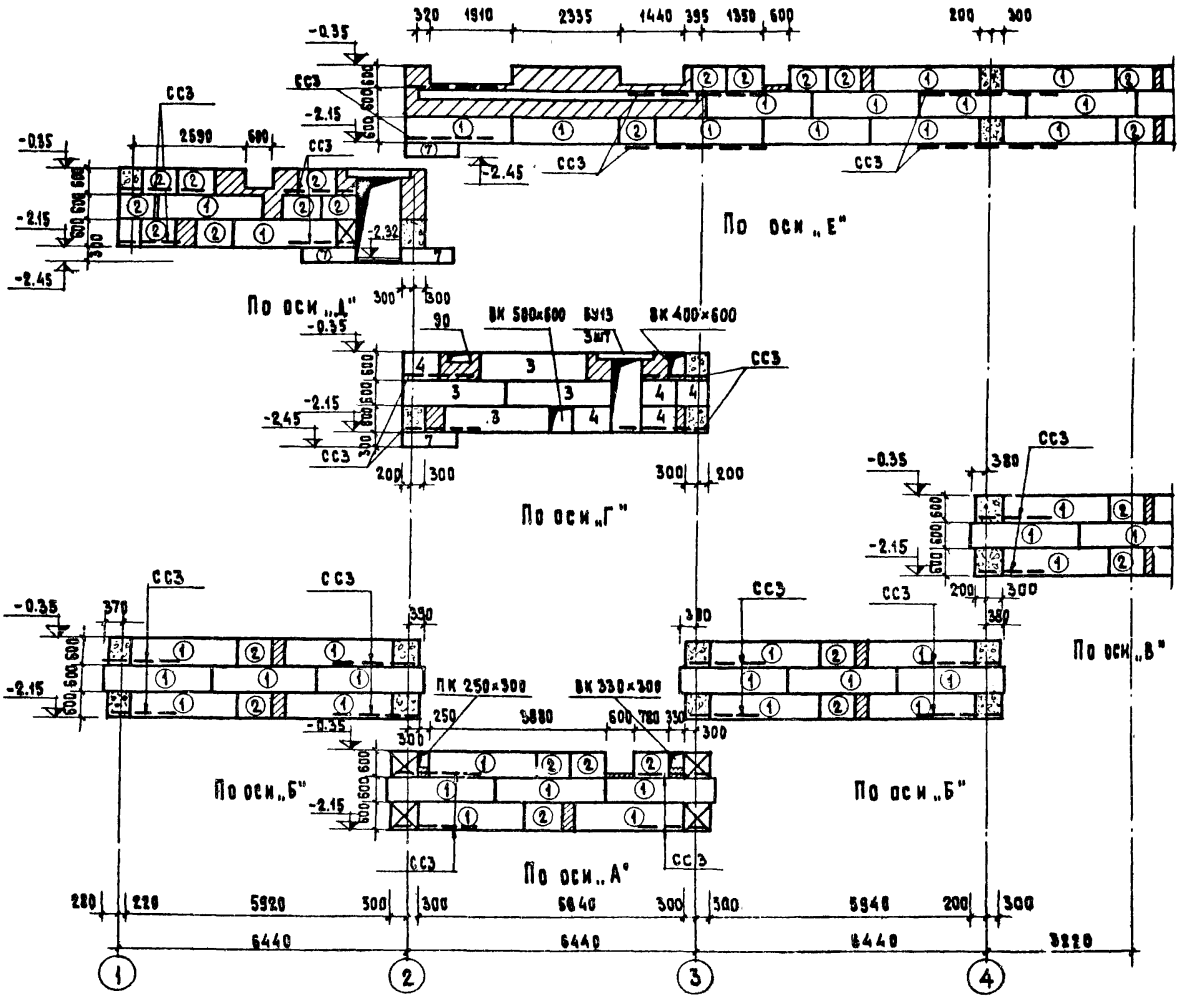

Примечания

1. При толщине наружных стен 640 мм блоки 1,2 заменить на 3,4 680 мм блоки 1,2 заменить на 5,6.
2. При толщине наружных стен 640-680 мм блоки 7 заменить на 8

Условные обозначения

	МАРКА
1	ФС 5
2	ФС5-8
3	ФС4
4	ФС4-8
5	ФС 6
6	ФС6-8
7	ФСН-4
8	ФСН-5

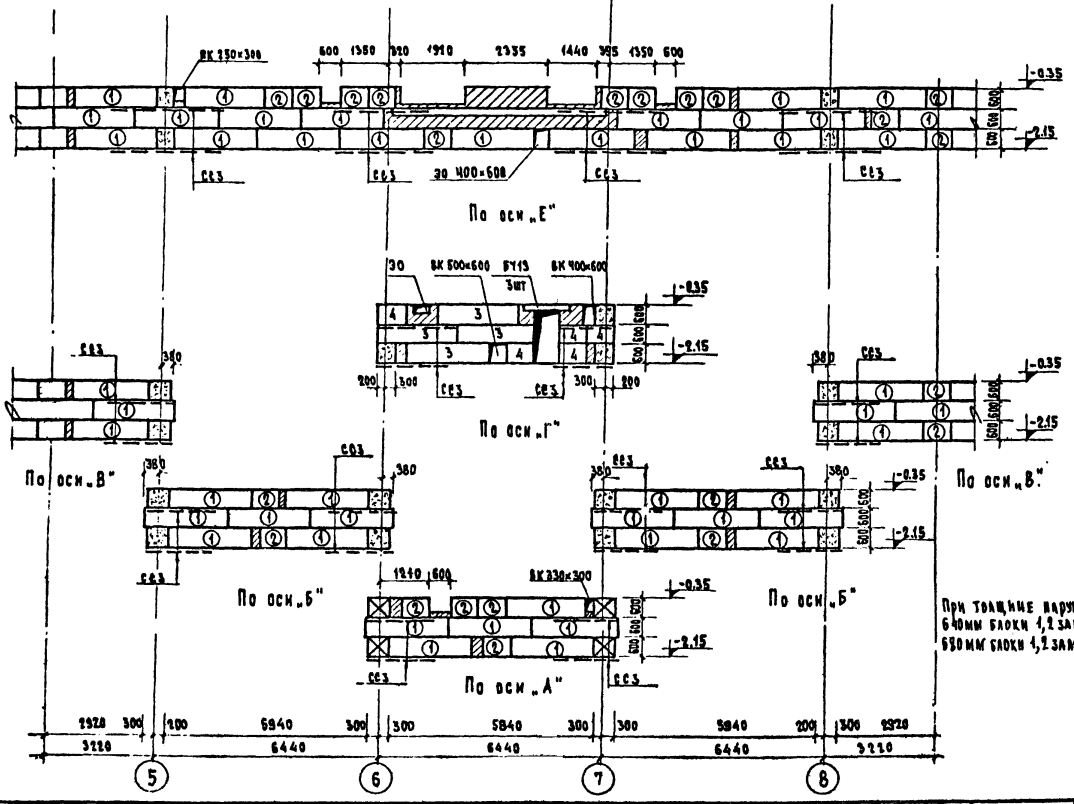

При толщине наружных стен:
640мм блоки 1,2 заменить на 5,6
630мм блоки 1,2 заменить на 5Б

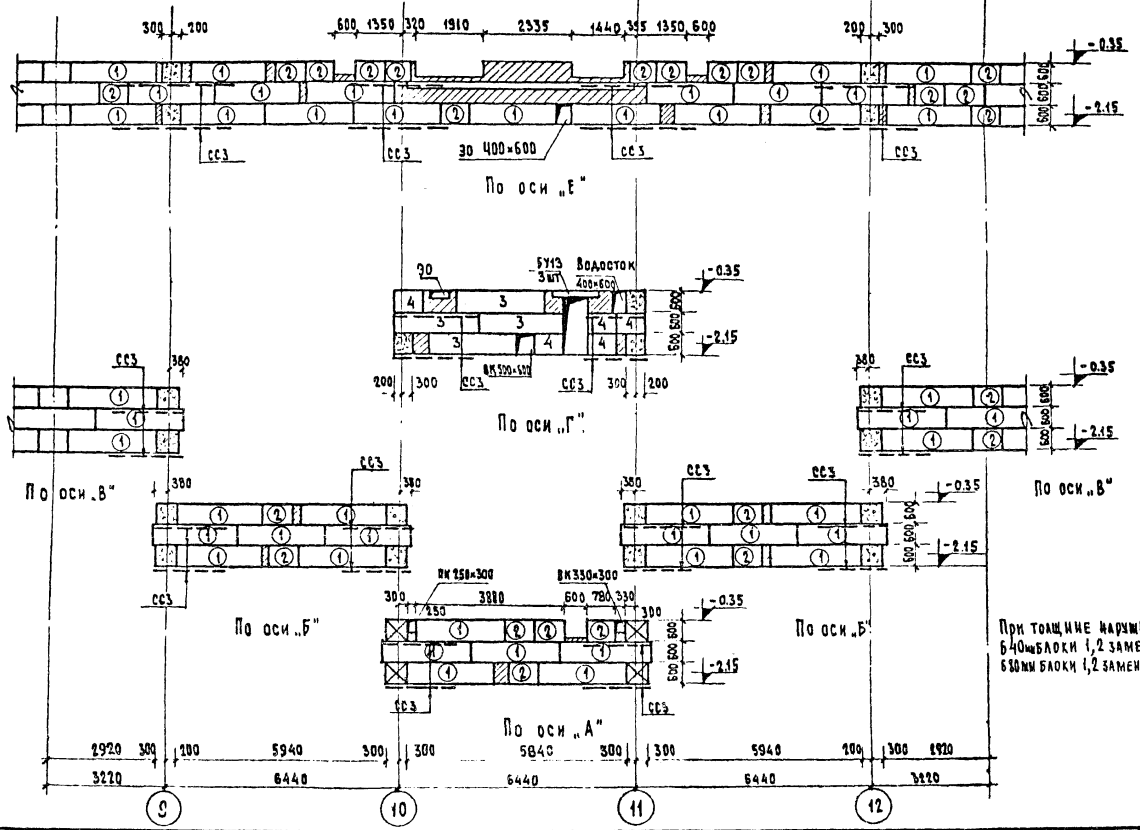

При толщине наружных стен 640мм блоки 1,2 заменить на 3,4
630мм блоки 1,2 заменить на 5,6.

1969	Раскладка блоков стен в осях 9-12	114-85-3	Часть 01	Лист	15
			Раздел 01-2		

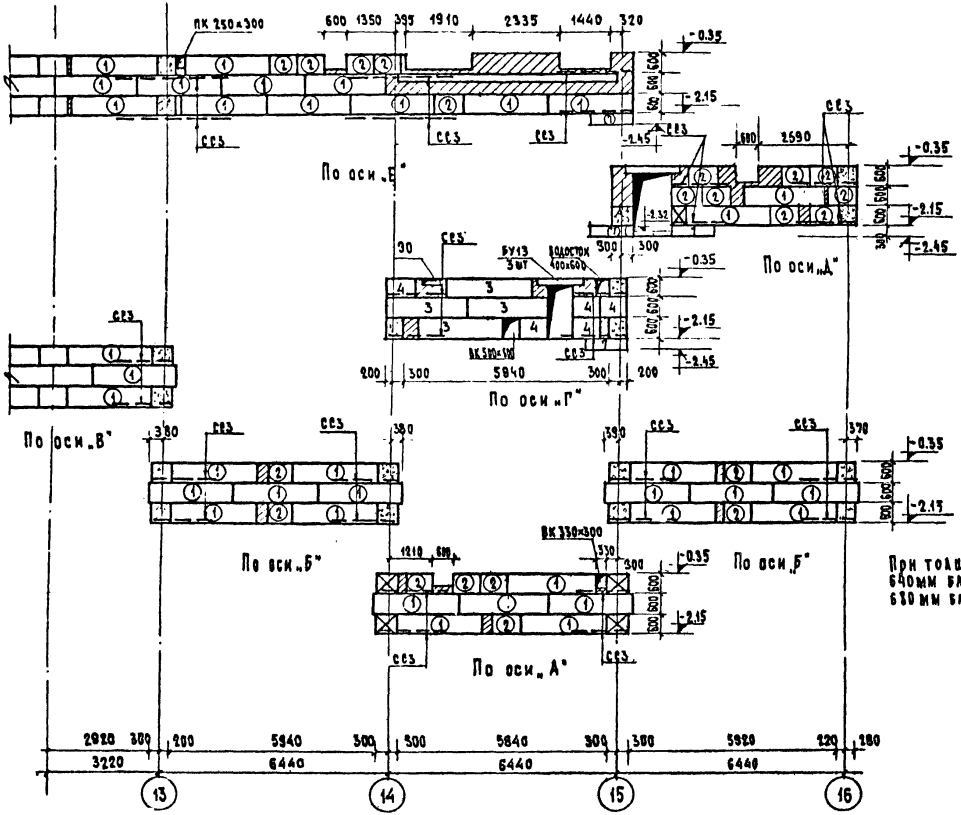

При толщине наружных стен 640мм блоки 1,2 заменить на 5,6
630 мм блоки 1,2 заменить на 5,6

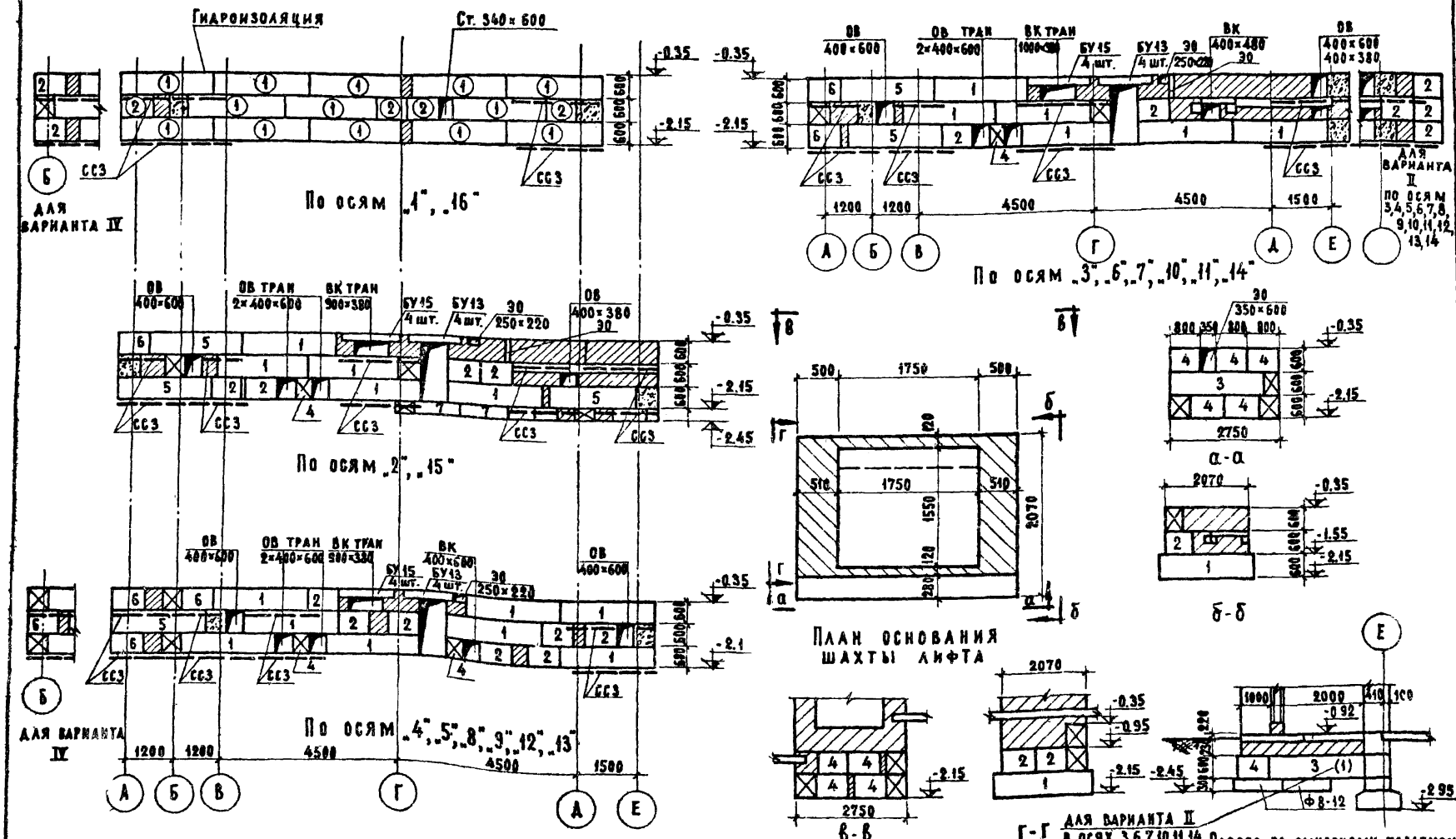

1969	Раскладка блоков поперечных стен	114-85-3	Часть 01	Лист 17
			Раздел 01-2	

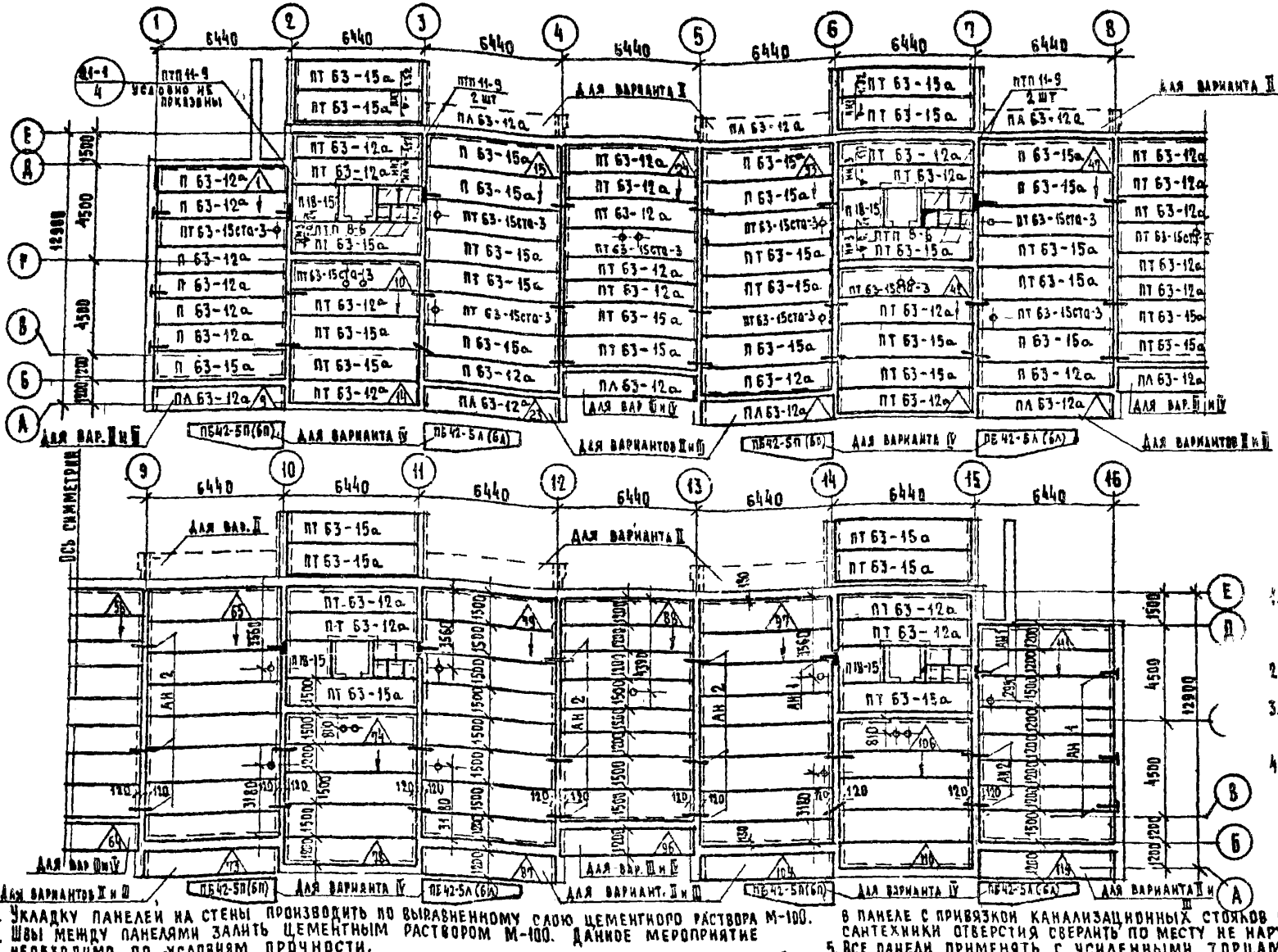

Спецификация изделий			
Марка	Вар. II	Вар. III	Вар. IV
ПТ63-15а	38	38	38
ПТ63-12а	31	31	31
ПТ63-15ста-3	21	21	21
П 63-15а	20	20	20
П 63-12а	13	13	13
ПЛ 63-12а	14	11	3
ПТП 11-9	8	8	8
ПТП 8-6	11	11	11
П18-15	4	4	4
ПБ42-5П(6П)	–	–	4
ПБ42-5А(5А)	–	–	4
АН1	14	14	14
АН2	68	68	68

Условные обозначения

- 9 — Порядковый номер монтируемых элементов.
- Направление монтажа.

Примечания.

1. Укладку плит перекрытия в осях "2-3", "6-7", "10-11", "14-15" между осями Г-Е производить в соответствии с разделом 9.1-1АОВ4.
2. Отметки на плане соответствуют низу панели.
3. Панели перекрытия укладывать на -0.32 (кнз) за исключением мест оговоренных на плане.
4. Раскладка панелей и расстановка анкеров для правой и левой половины перекрытия симметричны, за исключением участков лестничных клеток.

1. Укладку панелей на стены производить по выравненному слою цементного раствора М-100.
2. Швы между панелями залить цементным раствором М-100. Данное мероприятие необходимо по условиям прочности.
3. В швах между кладкой и продольными гранями панелей, а также между торцами панелей и кладкой торцовых стен проложить пакеты из минерального войлока обернутого толем.
4. При укладке сантехнических панелей ПТ63-15ста-3 проверить соответствие положения отверстий в панеле с привязкой канализационных стояков на плане. Для остальных труб сантехники отверстия сверлить по месту не нарушая ребер панелей.
5. Все панели применять с усиленными торцами.
6. Анкерные связи сваривать при плотном зацеплении за монтажные петли ($h_ш$=6мм, $ℓ_ш$=100мм) с последующей заделкой всех металлических элементов цементным раствором М-100 слоем 30мм.

1969	План перекрытия над техподпольем	114-85-3	Часть 01	Лист 18
			Раздел 01-2	

Наименование	Марка	Каталог	NN лист	Объем м³	Вес т	Фасад II 510, 550 кол. шт.	Фасад II 510, 550 объем м³	Фасад II 640, 680 кол. шт.	Фасад II 640, 680 объем м³	Фасад III 510, 550 кол. шт	Фасад III 510, 550 объем м³	Фасад III 640, 680 кол. шт	Фасад III 640, 680 объем м³	Фасад IV 510, 550 кол. шт	Фасад IV 510, 550 объем м³	Фасад IV 640, 680 кол. шт	Фасад IV 640, 680 объем м³
Фундаментные блоки	Ф 28У	Серия 1.112-1 В.1	7	1.369	3.42	128	175.20			128	175.20			122	167.02		
	Ф 24У		11	1.138	2.845	74	84.24			62	70.60			60	68.28		
	Ф 20		13	0.975	2.440	—	—			—	—			—	—		
	Ф 16		17	0.987	2.470	—	—			—	—			—	—		
	Ф 16-12		19	0.486	1.215	—	—			—	—			—	—		
	Ф 14		25	0.845	2.110	38	32.10			38	32.10			38	32.10		
	Ф 14-12		27	0.416	1.040	22	9.15			22	9.15			22	9.15		
	Ф 10-12		43	0.300	0.750	—	—			—	—			—	—		
	Ф 8-12		51	0.274	0.685	56	38.36			62	16.99			62	16.99		
Блоки стен подвала	ФС5 1	Серия 1.116-1 В.1	5	0.679	1.630	299	203.02	104	70.62	297	201.66	102	69.26	293	198.95	98	66.54
	ФС5-8 2		6	0.215	0.520	198	42.57	98	21.07	174	37.41	74	15.91	176	37.84	76	16.34
	ФС4 3		3	0.543	1.300	32	17.38	227	123.26	34	18.46	229	124.35	34	18.46	229	124.35
	ФС4-8 4		4	0.172	0.415	81	13.93	181/81	31.13 13.93	87	14.96	187/87	32.16 14.96	71	12.21	171/71	29.41 12.21
	ФС6 5		7	0.815	1.960	24	19.56	24/219	19.56 178.50	24	19.56	24/219	19.56 178.50	18	14.67	18/213	14.67 173.20
	ФС6-8 6		8	0.258	0.620	32	8.26	32/132	8.26 34.06	32	8.26	32/132	8.26 34.06	26	6.71	26/126	6.71 32.51
	ФСН-4 7		9	0.127	0.305	18	2.27	14	1.78	18	2.27	14	1.78	18	2.27	14	1.78
	ФСН-5 8		10	0.159	0.380	—	—	4	0.64	—	—	4	0.64	—	—	4	0.64
Панели перекрытия	ПТ 63-15а	1.141-1 В.1	9.17	1.194	2.985	46	54.92	46	54.92	46	54.92	46	54.92	46	54.92	46	54.92
	П 63-15а		1.17	1.194	2.985	20	23.88	20	23.88	20	23.88	20	23.88	20	23.88	20	23.88
	ПТ 63-12а		11.17	0.899	2.250	31	27.87	31	27.87	31	27.87	31	27.87	31	27.87	31	27.87
	П 63-12а		3.17	0.899	2.250	13	11.69	13	11.69	13	11.69	13	11.69	13	11.69	13	11.69
Панель лодочки	ПЛ 63-12а	1.137-1 В.1	1	1.145	2.860	14	16.03	14	16.03	11	12.60	11	12.60	3	3.44	3	3.44
Панель сантех.	ПТ63-15СТа-3	1.141-8 В.1	5	1.400	3.500	21	29.40	21	29.40	21	29.40	21	29.40	21	29.40	21	29.40
Плиты плоск.	ПТП 11-9	ИЦ-03-02 15-64	5	0.079	0.198	20	1.58	20	1.58	20	1.58	20	1.58	20	1.58	20	1.58
	ПТП 8-6		6	0.0385	0.096	12	0.462	12	0.462	12	0.462	12	0.462	12	0.462	12	0.462
	П 18-15	10.1-1	14	0.371	0.928	4	1.480	4	1.480	4	1.480	4	1.480	4	1.480	4	1.480
Ступени	АС 11-17	1.155-1	25	0.041	0.110	16	0.654	16	0.654	16	0.654	16	0.654	16	0.654	16	0.654
	АС 11		18	0.041	0.113	24	0.984	24	0.984	24	0.984	24	0.984	24	0.984	24	0.984
	АС 18		22	0.068	0.192	24	1.632	24	1.632	24	1.632	24	1.632	24	1.632	24	1.632
Плиты балконные	ПБ 42-5П	Раздел 10.1-1	7	0.712	1.780	—	—	—	—	—	—	—	—	4	2.85	—	—
	ПБ 42-5Л		7	0.712	1.780	—	—	—	—	—	—	—	—	4	2.85	—	—
	ПБ 42-6П		9	0.775	1.940	—	—	—	—	—	—	—	—	—	—	4	3.10
	ПБ 42-6Л		9	0.775	1.940	—	—	—	—	—	—	—	—	—	—	4	3.10

Наименование	Марка	Каталог	NN лист	Объем м³	Вес т	Фасад II 510, 550 кол. шт	Фасад II 510, 550 объем м³	Фасад II 640, 680 кол. шт	Фасад II 640, 680 объем м³	Фасад III 510, 550 кол. шт	Фасад III 510, 550 объем м³	Фасад III 640, 680 кол. шт	Фасад III 640, 680 объем м³	Фасад IV 510, 550 кол. шт	Фасад IV 510, 550 объем м³	Фасад IV 640, 680 кол. шт	Фасад IV 640, 680 объем м³
Кладка с облицовкой	БУ 27	1.139-1 В.1	18	0.148	0.370	—	—	—	—	16	2.37	16	2.37	6	0.89	6	0.89
	БУ 19		12	0.051	0.130	20	1.02	20	1.02	20	1.02	20	1.02	20	1.02	20	1.02
	БУ 15		11	0.041	0.105	56	2.30	56	2.30	56	2.30	56	2.30	56	2.30	56	2.30
	БУ 13		10	0.034	0.085	60	2.31	60	2.31	60	2.31	60	2.31	60	2.31	60	2.31
	Б 24		6	0.041	0.105	—	—	—	—	—	—	—	—	—	—	—	—
	Б 15		2	0.026	0.065	6	0.156	8	0.208	6	0.156	8	0.208	6	0.156	8	0.208
	Б 13		1	0.010	0.025	36	0.360	48	0.480	36	0.360	48	0.480	36	0.360	48	0.480
Кладка из полнотелого кирпича	БУ 27	1.139-1 В.1	18	0.148	0.370	—	—	—	—	16	2.370	16	2.370	6	0.890	6	0.890
	БУ 19		12	0.051	0.130	16	0.820	16	0.820	16	0.820	16	0.820	16	0.820	16	0.820
	БУ 15		11	0.041	0.105	56	2.300	56	2.300	56	2.300	56	2.300	56	2.300	56	2.300
	БУ 13		10	0.034	0.085	68	2.310	68	2.310	68	2.310	68	2.310	68	2.310	68	2.310
	Б 24		6	0.041	0.105	—	—	—	—	—	—	—	—	—	—	—	—
	Б 15		2	0.026	0.065	4	0.101	6	0.156	4	0.101	6	0.156	4	0.101	6	0.156
	Б 13		1	0.010	0.025	24	0.240	36	0.360	24	0.240	36	0.360	24	0.240	36	0.360

Наименование	Марка	Каталог	NN лист	Вес кг	Фасад II 510, 550, 640, 680 кол. шт.	Фасад II 510, 550, 640, 680 вес кг	Фасад III 510, 550, 640, 680 кол. шт.	Фасад III 510, 550, 640, 680 вес кг	Фасад IV 510, 550, 640, 680 кол. шт.	Фасад IV 510, 550, 640, 680 вес кг
Кладка с облиц.	L100×7×900			9.74	12	116.9	12	116.9	12	116.9
	L100×7×1400			15.15	2	116.9	2	116.9	2	116.9
Металлические изделия	МР	ИН-03-03 71-64	15	12.71	4	50.84	4	50.84	4	50.84
	ДК		12	6.29	4	25.16	4	25.16	4	25.16
	АН 1	Раздел 10.4-1	5	0.46	14	6.44	14	6.44	14	6.44
	АН 2		5	0.31	68	21.08	68	21.08	68	21.08
	СС 3		2	2.79	134	378.86	128	357.12	128	357.12
	МК 1		19	79.84	2	159.70	2	159.70	2	159.70
	АН3 СКОБА		5	1.26	4	5.04	4	5.04	4	5.04

Количества в числителе - для стен δ=640мм, в знаменателе - для стен δ=680мм

Деревянные изделия фасады I, III, IV

Марка	Каталог	NN листов	Наименование изделия	Размеры в мм l	Размеры в мм b	Размеры в мм h	Площадь м²	Кол-во шт	Площадь м²
ОБП2	Раздел 10.3-1	2	Оконный блок (подвал)	554	74	454	0.25	12	3.0
АС8*	Раздел 10.3-1	3	Дверной блок	886	94	1688	1.47	2	2.94
АС8	1.135-1 Альбом II	13		886	94	1888	1.67	2	3.34

1969 | Спецификация изделий ниже ±0.00 | 114-85-3 | Часть 01 | Раздел 01-2 | Лист 19

11378-03 20

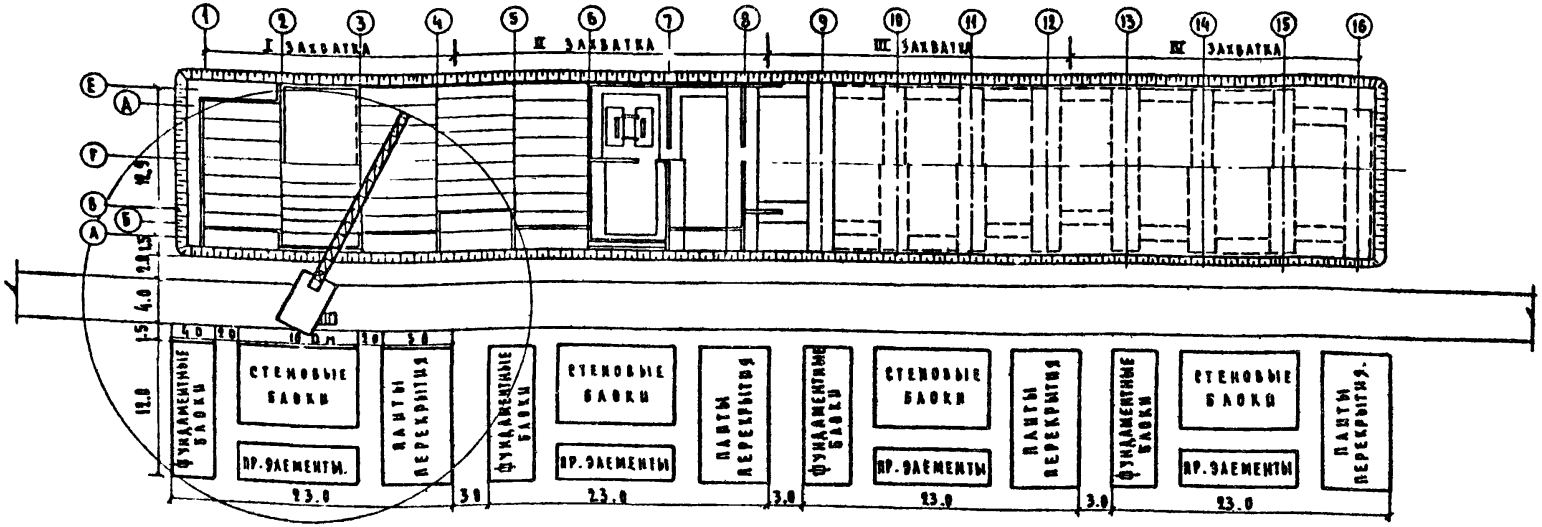

Таблица расположения сборных элементов на складе.

Наим. элем.	№№ п.п.	Марка	Вес т	Количество элементов расположенных между осями 1-4	4-8	8-12	12-16	Всего шт.
Фундаментные блоки.	1	Ф8-12	0,685	11	7	11	11	40
	2	Ф 14	2,110	8	10	10	10	38
	3	Ф 14-12	1,040	2	4	4	4	14
	4	Ф 24	2,845	24	10	10	21	62
	5	Ф 28	3,420	18+8	30+8	30+8	18+8	128
	6	ФС4-8	0,415	8	8	8	8	32
Стеновые блоки	1	ФС5	1,630	78	82	82	83	325
	2	ФС5-8	0,520	47	55	55	48	215
	3	ФС4	1,300	4	4	4	4	16
	4	ФС 4-8	0,415	19	21	21	18	79
	5	ФС 6	2,360	6	6	6	6	24
	6	ФС6-8	0,620	6	7	7	6	26
Панели перекрытия	1	ПТ 63-15	2,940	13	12	12	13	50
	2	ПУ 63-15	2,940	2	4	4	2	12
	3	ПТ 63-12	2,210	2	2	2	2	8
	4	ПУ 63-12	2,210	3	8	8	8	27
	5	ПУ 63-10		2	5	5	5	17
	6	ПА 63-12		2	3	3	3	11
	7	ПРВ 63-15		1	2	2	2	7

Указания по производству работ

1. До начала монтажа фундаментных блоков выполняются следующие работы:

а) доставка и складирование на стройплощадке всех материалов и изделий;

б) перенесение осей здания на дно котлована.

2. Монтаж подземной части здания следует производить гусеничным краном Э-1254 (Э-1258, Э-1252, Э-1251) со стрелой 20м с одной стороны здания. В случае отсутствия указанных кранов возможно использование кранов меньшей мощности, напр. гусеничный кран Э-801 со стрелой 14м, при монтаже с двух сторон здания с соответствующим размещением на складе изделий и материалов.

3. При монтаже с одной стороны здания доставляемые на площадку сборные элементы располагаются на складе в соответствии с данной таблицей. При этом, 32 фундаментных блока Ф-28 складируются с противоположной стороны здания (по 8 шт между осями 1-4, 4-8, 8-12, 12-16). Эти блоки монтируются автомобильным краном К-161 со стрелой 10м.

4. При монтаже стеновых блоков раствор расстилается непосредственно перед установкой блока на место с применением рамки-шаблона и металлической гребенки.

Примечание: Количество элементов, расположенных между осями 1-4, 4-8, 8-12 включает в себя и элементы, монтируемые по крайним правым осям, соответственно 4, 8 и 12.

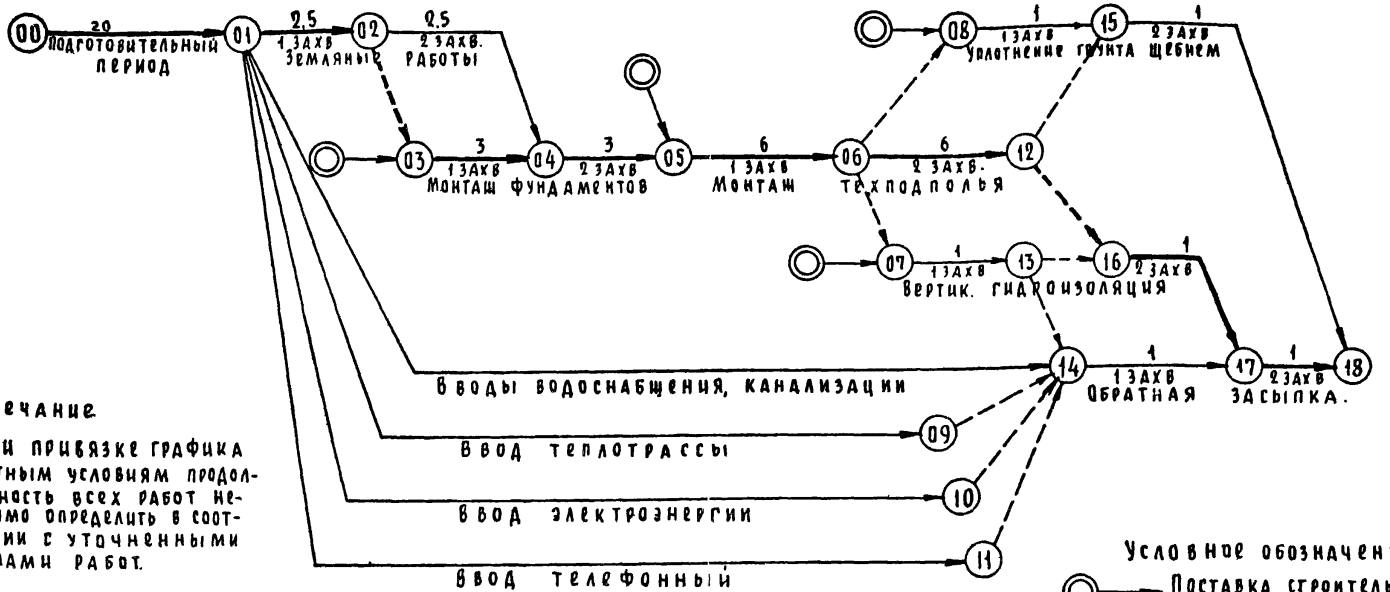

Условное обозначение

Поставка строительных материалов и конструкций

Примечание.

При привязке графика к местным условиям продолжительность всех работ необходимо определить в соответствии с уточненными объемами работ.

Предшествующая работа	NN п.п.	Шифр	Характеристика работ: Наименование	Продолж. в днях	Объем: Ед. изм.	Объем: К-во	Затраты: Ч.дн.	Затраты: М.-см.	Исполнитель: Профессия	Исполнитель: К-во рабочих в день		Машины: Наименование	Машины: К-во
—	1	00-01	Подготовка к строительству	20	—	—	—	—	—	—	—	—	
Подготовка к строительству	2	01-04	Земляные работы	5	куб. м.	2734	23,6	8,6	машинисты землекопы	2/3	2	Экскаватор Э-652	1
Земляные работы	3	03-05	Монтаж фундаментов	6	куб. м	303,7	39,3	11,5	машинисты монтажники	2/6	2	Кран-ЭКСК. Э-1254	1
Монтаж фундаментов	4	05-12	Монтаж техподполья	12	шт. эл.	838	102,8	23,6	машинисты монтажники	2/8	2	Кран-ЭКСК. Э-1254	1
Монтаж техподполья	5	07-17	Вертикальная гидроизоляция	2	к.в.м.	433	8,5	—	изолировщики	4	1	—	
Монтаж техподполья	6	08-18	Уплотнение грунта щебнем	2	к.в.м	832	3,2	0,8	машинисты землекопы	1/2	1	Кран-ЭКСК. Э-1254	1
Вертикальная гидроизоляция	7	14-18	Обратная засыпка	2	куб.м.	721	5,9	2,2	машинисты землекопы	1/3	1	Бульдозер Д-159Б пневмотрамб. Н-157	1 1

№№ пп.	Наименование	Тип марка	К-во	Назначение
1	Экскаватор	Э-652	1	Рытье котлована
2	Кран-экскаватор	Э-1254	1	Монтаж подземной части
3	Гусеничный кран	К-161	1	Монтаж подземной части
4	Бульдозер	Д-159Б	1	Обратная засыпка грунта
5	Автомобильный кран	К-124	1	Для разгрузки транспортных средств
6	Автомашина с прицепом	ЗИА-150	4	Транспорт изделий
7	Автосамосвалы	ЗИА-585	4	Транспорт материалов
8	Пневмотрамбовка	И-157	4	Уплотнение грунта
9	Нивелир	НГ	1	Для производства геодезических работ
10	Рейка геодезическая	—	1	
11	Теодолит	ТГ	1	
12	Рулетка стальная дл.50м	—	1	
13	Проволока стальная ⌀ 4мм	—	250м	
14	Уровень с рейкой 1,2м	Гипроорг-сельстрой	2	Контроль вертикальности и горизонтальности конструкций
15	Отвес со шнуром (400гр)	—	2	
16	Метр складной	ГОСТ 1953-54	2	Разметка и контроль
17	Ящики для раствора 0,25м³	Оргтехстрой Главцентростроя	6	Подача раствора на рабочее место
18	Рамка, шаблон и гребенка	—	2 комп	Для расстилания раствора при монтаже блоков.

№№ пп	Наименование	Тип марка	К-во	Назначение
19	Облегченные подмости	Гипроорг-сельстрой	12	Монтаж подземной части
20	Лестницы выдвижные	— " —	4	Для входа на подмости
21	Гудронатор	Д-251 емк. 3600л	1	Вертикальная гидроизоляция стен
22	Захват для поддонов с кирпичом	Гипроорг-сельстрой	2	Подъем кирпича
23	Кельма	Тип КБ ГОСТ 9533-66	6	Разравнивание и подрезка раствора
24	Строп двухветьевой	Гипроорг-сельстрой	2	Монтаж блоков
25	Строп четырехветьевой	—	2	Монтаж горизонтальных элементов и фунд. блоков
26	Лопата растворная	Типа Р ГОСТ 3620-63	6	Подача раствора
27	Молоток-кирочка	Типа МКИ ГОСТ 11042-64	6	Притеска кирпича
28	Уровень гибкий (водяной)	Гипроорг-сельстрой	2	Проверка и перенесение горизонтальных отметок
29	Скоба причальная	— " —	6	Закрепление причалки
30	Шнур-причалка	— " —	100м	—
31	Поддоны для кирпича	— " —	12	Транспортирование кирпича
32	Угольник деревянный	— " —	2	Контроль закладки углов и пересечений стен
33	Узел приемки, перемешивания и выдачи раствора	Оргтехстрой Главцентростроя	4	—

gost.e-ecolog.ru