ГОСУДАРСТВЕННЫЙ КОМИТЕТ СОВЕТА МИНИСТРОВ СССР
ПО ДЕЛАМ СТРОИТЕЛЬСТВА
/ГОССТРОЙ СССР/

ТИПОВЫЕ КОНСТРУКЦИИ И ДЕТАЛИ ЗДАНИЙ И СООРУЖЕНИЙ

Шифр 773-74

МЕТАЛЛИЧЕСКИЕ СТЕНЫ ОДНОЭТАЖНЫХ ПРОИЗВОДСТВЕННЫХ ЗДАНИЙ ИЗ ТРЕХСЛОЙНЫХ ПАНЕЛЕЙ

Выпуск 4

МОНТАЖНЫЕ И АРХИТЕКТУРНЫЕ УЗЛЫ СТЕН

14352

ЦЕНА 1-34

gost.e-ecolog.ru

ГОСУДАРСТВЕННЫЙ КОМИТЕТ СОВЕТА МИНИСТРОВ СССР
ПО ДЕЛАМ СТРОИТЕЛЬСТВА
/ГОССТРОЙ СССР/

ТИПОВЫЕ КОНСТРУКЦИИ И ДЕТАЛИ ЗДАНИЙ И СООРУЖЕНИЙ

Шифр 773-74

МЕТАЛЛИЧЕСКИЕ СТЕНЫ ОДНОЭТАЖНЫХ ПРОИЗВОДСТВЕННЫХ ЗДАНИЙ ИЗ ТРЕХСЛОЙНЫХ ПАНЕЛЕЙ

Выпуск 4

МОНТАЖНЫЕ И АРХИТЕКТУРНЫЕ УЗЛЫ СТЕН

РАЗРАБОТАНЫ
ЦНИИПРОМЗДАНИЙ

ОДОБРЕНЫ
Отделом типового проектирования и организации проектно-изыскательских работ Госстроя СССР для применения при проектировании и строительстве письмом №2/2-502 от 24/II-75г.
Введен в действие ЦНИИПРОМЗДАНИЙ приказом № 51 от 21/IX-76г.

14352 2

СОДЕРЖАНИЕ

Стр.		Лист.
2-5	Содержание	
6-9	Пояснительная записка	
IO-II	Перечень применённых ГОСТов и технических условий	
I2	Маркировочные схемы № I,2 архитектурных узлов	I
I3	Маркировочные схемы № 3,4 архитектурных узлов	2
I4	Маркировочные схемы № 5,6 архитектурных узлов	3
I5	Маркировочные схемы № 7,8 архитектурных узлов	4
I6	Маркировочная схема № 9 архитектурных узлов	5
I7	Маркировочная схема № IO узлов крепления рам ворот к элементам каркаса здания для остеклённого участка стенн.....	6
I8	Маркировочная схема № II узлов крепления рам ворот к элементам каркаса здания для глухого участка стены	7
I9	Маркировочная схема № I2 узлов крепления рам ворот к элементам каркаса здания для глухого участка стены	8
20	Маркировочная схема № I3 узлов крепления об - рамления дверного проёма к элементам каркаса здания	9
2I	Крепление рамы ворот к элементам каркаса здания. Узлы I,2	IO
22	Крепление рамы ворот к элементам каркаса здания. Узлы 3,4	II

Стр.		Лист
23	Крепление рамы ворот к цоколю. Узел 5.	I2
24	Крепление цоколя к колонне. Узел 6.	I3
25	Крепление рамы ворот к элементам каркаса здания. Узел 7.	I4
26	Крепление рамы ворот к элементам каркаса здания. Узел 8.	I5
27	Крепление уголка для опирания панелей к раме ворот. Узел 9.	I6
28	Крепление уголка для опирания панелей к раме ворот. Узел I0.	I7
29	Крепление уголка для опирания панелей к раме ворот. Узел II.	I8
30	Крепление рамы двери к элементам каркаса здания. Узлы I2,I3.	I9
3I	Крепление обрамления дверного проёма к цоколю. Узел I4.	20
32	Крепление кирпичной кладки цоколя к колонне. Узел I5.	2I
33	Сопряжение кирпичной кладки цоколя с рамой ворот. Узел I6.	22
34	Сопряжение окна и цоколя. Узел I7.	23
35	Сопряжение окна и цоколя. Узел I8.	24
36	Сопряжение трехслойной панели и кирпичного цоколя. Узел I9.	25
37	Сопряжение металлической стены полистовой сборки и кирпичного цоколя. Узел 20.	26
38	Сопряжение стены и рамы ворот. Узел 2I.	27
39	Сопряжение стены и рамы ворот. Узел 22.	28

Стр.		Лист
40	Сопряжение окна и рамы ворот. Узел 23	29
41	Сопряжение окна и рамы ворот. Узел 24	30
42	Сопряжение окна и рамы ворот. Узел 25	31
43	Сопряжение металлической стены полистовой сборки и окна. Узел 26	32
44	Сопряжение металлической стены полистовой сборки и окна. Узел 27	33
45	Сопряжение стены и рамы ворот. Узел 28	34
46	Сопряжение стены и рамы ворот, Узел 29	35
47	Сопряжение стены и рамы ворот. Узел 30	36
48	Сопряжение стены и рамы ворот. Узел 31	37
49	Сопряжение металлической стены полистовой сборки и рамы ворот. Узел 32	38
50	Горизонтальный стык трехслойной панели и металлической стены полистовой сборки. Узел 33	39
51	Сопряжение металлической стены полистовой сборки и окна. Узел 34	40
52	Сопряжение металлической стены полистовой сборки и окна. Узел 35	41
53	Сопряжение металлической стены полистовой сборки с трехслойной панелью. Сечение А-А...	42
54	Установка дверного блока в стене. Узел 36...	43
55	Установка дверного блока в стене. Узел 37...	44
56	Установка дверного блока в стене. Узел 38...	45
57	Установка дверного блока в стене. Узел 39...	46
58	Сопряжение панелей и окон в углу здания с привязкой продольной стены"О". Узел 40.....	47

Стр.		Лист
59	Сопряжение панелей и окон в углу здания с привязкой продольной стены "250". Узел 41.....	48
60	Сопряжение панелей и окон в углу здания с привязкой продольной стены "0". Узел 42.....	49
61	Сопряжение панелей и окон в углу здания с привязкой продольной стены "250". Узел 43.....	50
62	Сопряжение панелей и окон в углу здания. Сечение Б-Б.	51
63	Фасонные элементы №№ 1÷9.....	52
64	Фасонные элементы №№ 10÷16.....	53
65	Фасонные элементы №№ 17÷24.....	54
66	Фасонные элементы №№ 33А, 33Б, 33Г, 33Д	55
67	Фасонные элементы №№ 33Г, 33Д, 25	56
68	Фасонные элементы №№ 26÷32	57
69	Фасонные элементы №№ 33÷36	58
70	Фасонные элементы №№ 37÷41	59
71-87	Таблица расхода дополнительных материалов на 1 п.м. горизонтального или вертикального стыка узла	60÷76

ПОЯСНИТЕЛЬНАЯ ЗАПИСКА

Настоящий альбом содержит материалы для проектирования стен одноэтажных отапливаемых производственных зданий из трехслойных панелей.

Альбом необходимо рассматривать совместно с выпусками 0,I,2,3 этого шифра .

В данный выпуск включены маркировочные схемы монтажных и архитектурных узлов, архитектурные узлы сопряжения стены из трехслойных панелей с окнами, дверями и воротами, монтажные узлы сопряжения рамы ворот и обрамления дверного проема с элементами каркаса здания.

В местах, где трехслойные панели не могут быть использованы, применен метод послойной сборки.

В этих местах стена собирается в следующем порядке:

а) к колонне и раме ворот, а если необходимо и между колоннами, крепятся горизонтальные ригели;

б) к горизонтальным ригелям с помощью самонарезающих болтов крепятся листы внутренней обшивки, которые между собой соединяются комбинированными заклепками ЗК 4,8х8 Н34 ЗI9-68,(ТУ 67-74-75 или ТУ-58I4-70);

в) к горизонтальным ригелям через профилированные

листы и поливинлхлоридную шайбу из ПХВ-2 (№ 26 вып.4) на самонарезающих болтах крепятся элементы № 22,23,24 вып.4, а к ним на болтах горизонтальные уголки (40х3 для стены 60,80 или 40х25х3 для стены 50). Поверхность металлического листа и уголка перед установкой шайб № 26 (ПХВ-2) необходимо защищать от коррозии;

г) устанавливается утеплитель из плитного пенополистирола марки ПСБ-С с объемным весом 40 кг/м3;

д) к горизонтальным уголкам с помощью самонарезающих болтов крепятся стальные профилированные листы наружной облицовки.

Для внутренней и наружной облицовки приняты стальные профилированные листы С10-891-0,8 по ТУ34-5898-73 Минэнерго СССР.

Узлы №№ 21,22, 23, 24, 25, 28, 29, 30,31, 32 и 33 данного выпуска заменяют узлы № № 20,21,22,23,24 и 25 выпуска 3.

В выпусках № 0,3 этого шифра даны фрагменты фасадов только с ленточным остеклением и глухим крайним пролетом.

В настоящий выпуск включены фрагменты фасадов с вертикально расположенными окнами и остекленным крайним пролетом.

При этом узлы сопряжения окон со стеновыми панеля-

ми во всех этих фрагментах решаются аналогично. Решения этих узлов приведены в выпусках 3.4.

В дополнение к этим узлам предлагается закрепить фасонные элементы № 28,29,30 (вып. 3) к ригелям (см. узлы №28÷33(вып. 3) и узлы №40÷43, сеч Б-Б(вып.4), так как кроме декоративной функции и функции защиты швов от атмосферной влаги, эти элементы служат для дополнительного крепления панели со стороны оконного проема.

Горизонтальные и вертикальные швы между панелями, между окнами и панелями и другие швы заполняются эластичным пенополиуретаном (ТУ6-О 5-I473-7I).

Для лучшей герметизации на нащельники, до их установки, наклеиваются уплотняющие пенополиуретановые прокладки АМ. (ГОСТ I0I74-72) и из губчатой резины (ТУ-38- 005-204-7I) клеем 88Н.

Горизонтальные швы герметизируются полиизобутиленовой мастикой УМС-50 (ГОСТ I4791-69). Герметизирующую мастику, уложенную в стыки, со стороны улицы следует защищать непосредственно после ее укладки хлорвиниловой краской ХВ-I6I за 2 раза (МРТУ 6-I0-908-70).

Цокольные железобетонные панели или кирпичная кладка должны иметь закладные элементы с разбивкой I,5 м при применении окон из одинарных труб и через 2,0 м при применении окон из спаренных труб.

На граничных участках кирпичной кладки цокольной части стены устанавливаются закладные детали № I (вып.4) для соединения кладки с колонной с одной стороны и рамой ворот или об-

рамлением дверного проема с другой.

Перед установкой оконных рам горизонтальная поверхность цокольных панелей или кирпичной кладки должна быть окрашена за 2 раза латексом или защищена другим гидроизоляционным материалом.

Защита фасонных, крепежных элементов и других конструктивных элементов от коррозии производится в соответствии со СНиП II-28-73 " Защита строительных конструкций от коррозии (дополнение)".

При герметизации стыков необходимо пользоваться " Указаниями по герметизации стыков при монтаже строительных конструкций", СН 420-71.

Узлы разработаны применительно к следующим рабочим чертежам и материалам для проектирования зданий из легких металлических конструкций:

I. " Окна стальные для производственных зданий из легких металлических конструкций", серия I.436-9, вып. 0,I,2, 3.

2. " Ворота подъемно-поворотные с автоматическим управлением 3,6x4,2; 3,6x3,6; 3,6x3,0; 3,0x3,0; 2,4x2,4", серия I.435-II.

3. "Двери деревянные для промышленных предприятий", ГОСТ I4624-69.

ПЕРЕЧЕНЬ ПРИМЕНЕННЫХ ГОСТ-ов И ТЕХНИЧЕСКИХ УСЛОВИЙ

1. Прокладки уплотняющие пенополиуретановые для окон и дверей
   ГОСТ 10174-72.

2. Полизобутиленовая мастика УМС-50.
   ГОСТ 14791-69.

3. Резина губчатая.
   ТУ38-005-204-71 МНХП СССР.

4. Клей 88Н.
   МРТУ 38-5-880-66.

5. Латекс СКС-65 ГП марки БС.
   ТУ 38103111-72.

6. Эластичный пенополиуретан.
   ТУ 6-0 5-1473-71.

7. Прессовые жесткие поливинилхлоридные пенопласты.
   МРТУ6-05-1179-69.

8. Хлорвиниловая краска.
   МРТУ6-10-908-70.

9. Самонарезающие болты.
   ТУ34-5815-70.

10. Крепление настила и панелей самонарезающими болтами.
    Н34 318-68.

11. Шурупы.
    ГОСТ 1145-70*.

12. Болты
ГОСТ 7798-70.*

13. Сталь листовая горячекатанная
ГОСТ 19903-74.

14. Оцинкованная кровельная сталь
ГОСТ 14918-69.

15. Уголки стальные гнутые неравнополочные
ГОСТ 19772-74.

16. Уголки стальные гнутые равнополочные
ГОСТ 19771-74.

17. Швеллеры стальные гнутые равнополочные
ГОСТ 8278-75.

18. Стальные профилированные листы
ТУ34-5898-73, МИНЭНЕРГО СССР.

19. Уголки равнобокие
ГОСТ 8509-72.

20. Уголки неравнобокие
ГОСТ 8510-72.

21. Шайбы
ГОСТ 11371-68.*

22. Гайки
ГОСТ 5915-70.*

23. Сталь полосовая
ГОСТ 103-57.

24. Комбинированные заклепки, Н34 319-69, ТУ67-74-75 - Челябинский завод или ТУ34-5814-70 з-да "Электрощит".

25. Плитный пенополистирол марки ПСБ-С
ГОСТ 15588-70.

Маркировочная схема N 1

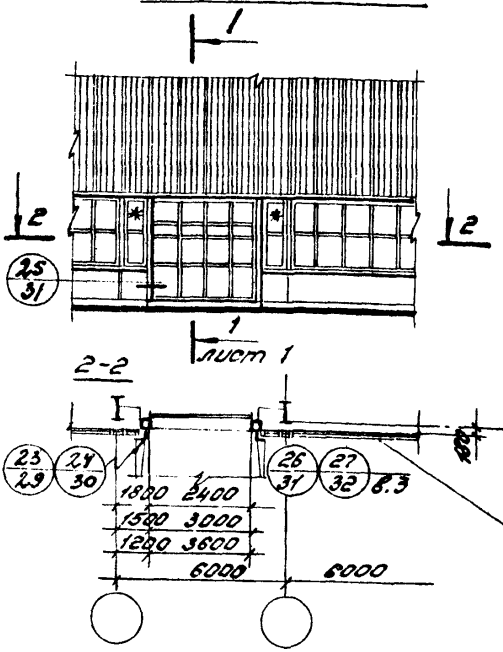

1-1

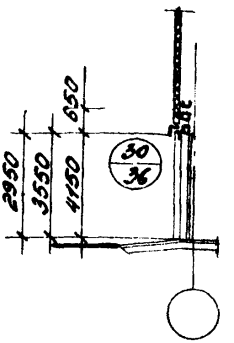

Окна из спаренных или одинарных труб по серии 1.436-9. Окно, отмененные звёздочкой *, выполняются в проекте по аналогии с окнами этой же серии

Маркировочная схема N 2

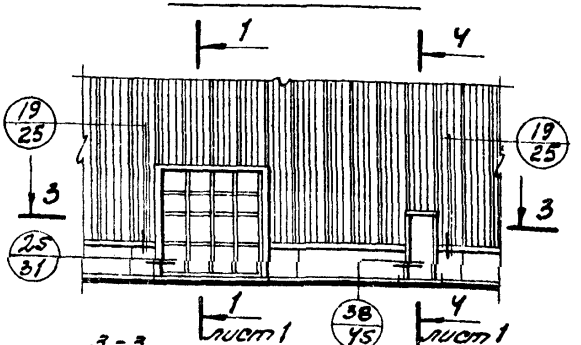

4-4

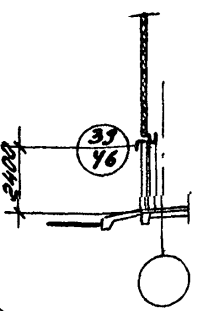

3-3

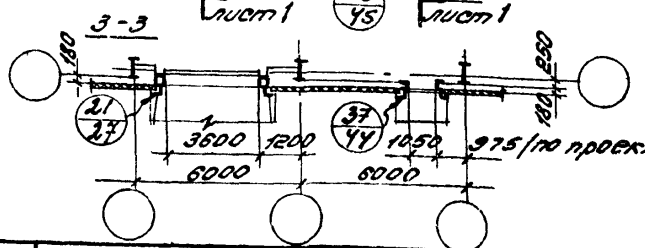

ТД 1975	Маркировочные схемы N 1, 2 архитектурных узлов.	Шифр 773-74
		Выпуск 4 / Лист 1

МОСКВА

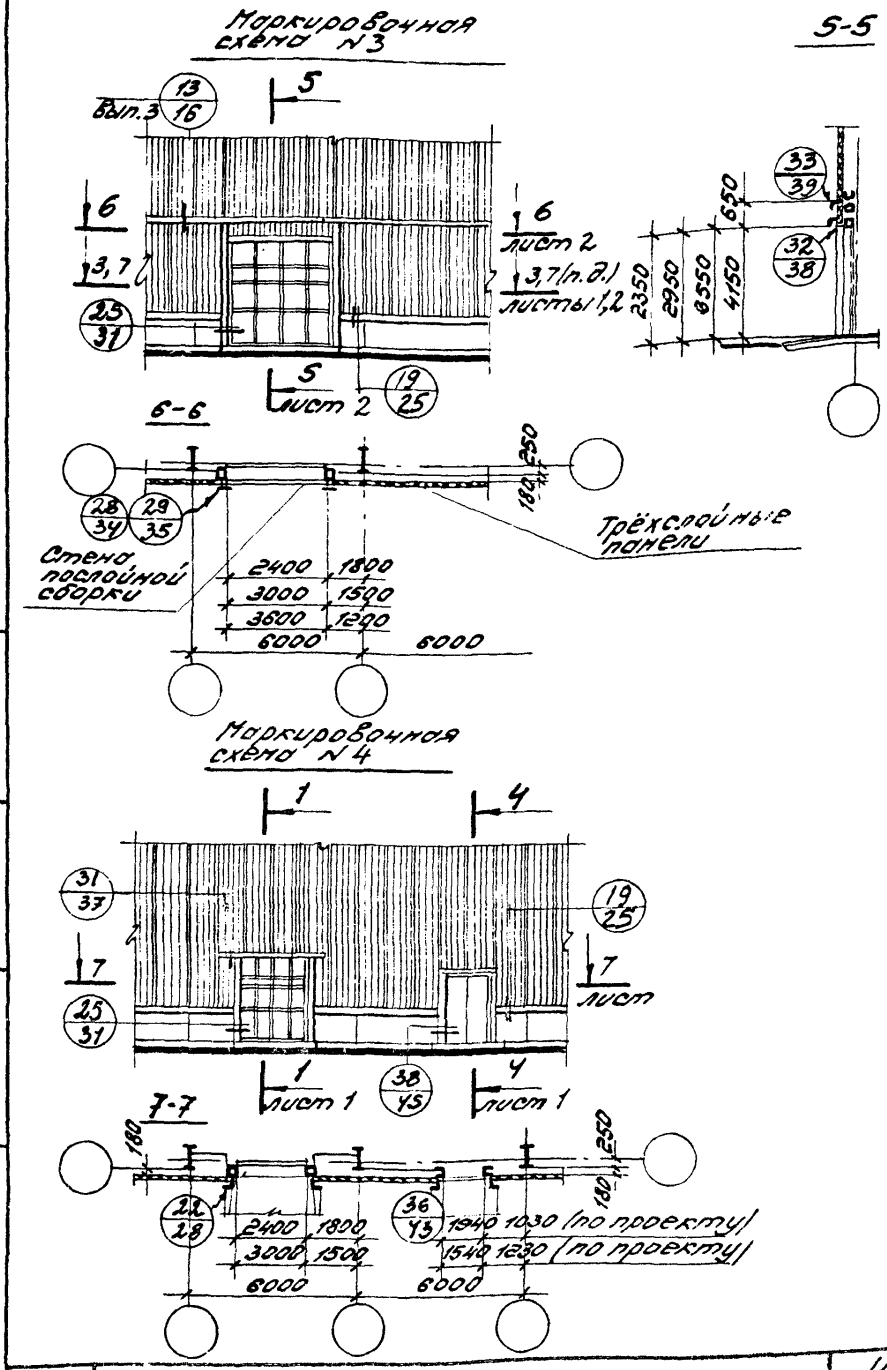

ТД 1975	Маркировочные схемы N 3,4 архитектурных узлов.	Шифр 773-74	
		Выпуск 4	Лист 2

Рук. гр. арх. Исполнитель

Гизеева Г.Г. Сидлеровать

ЦНИИПРОМЗДАНИЙ МОСКВА

14352 14

Маркировочная схема N 5

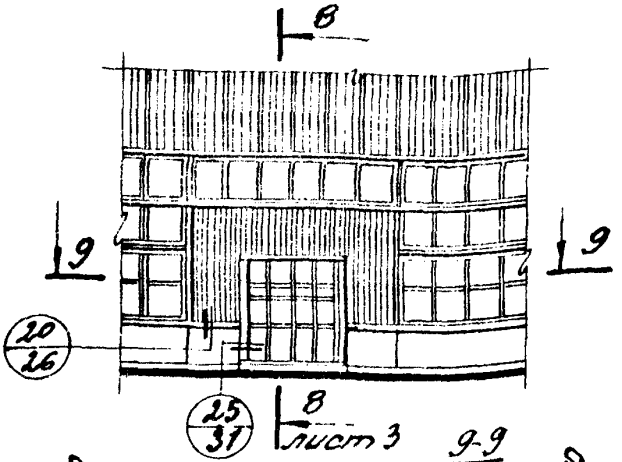

8-8

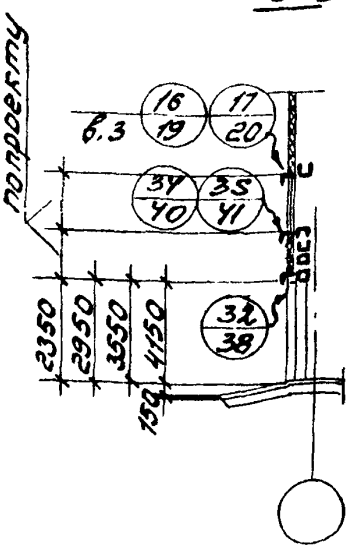

9-9

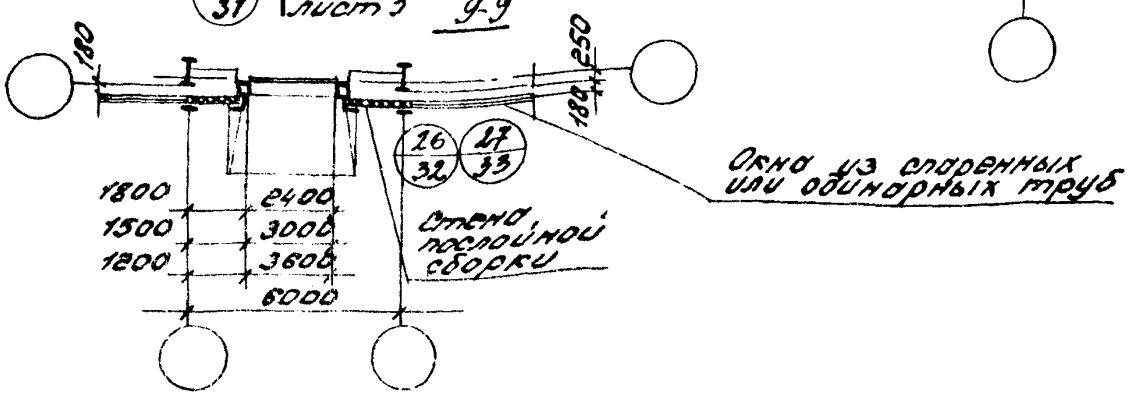

Маркировочная схема N 6

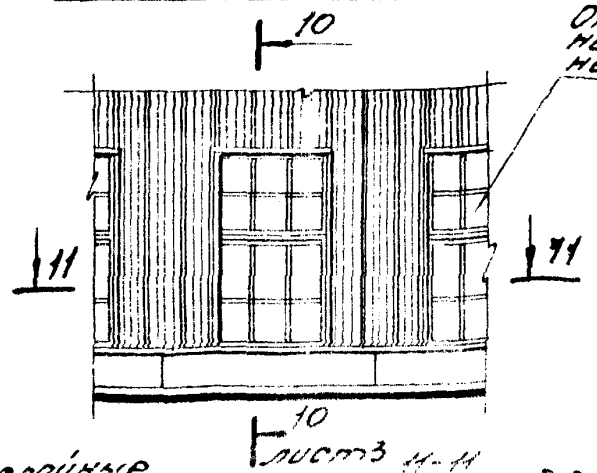

10-10

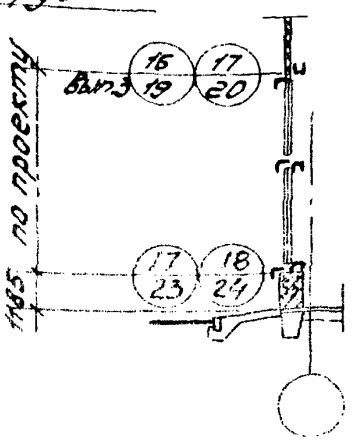

11-11

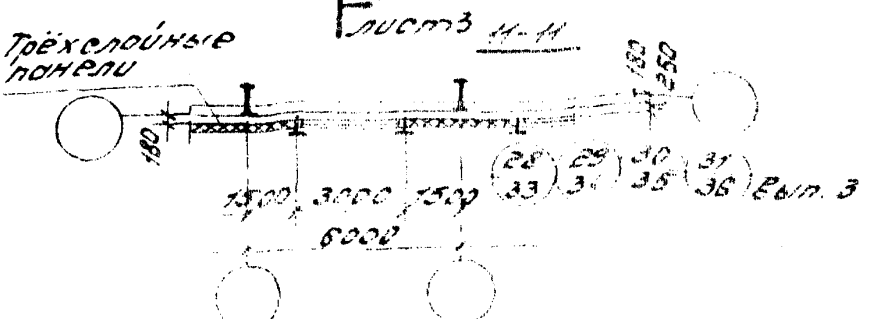

ГОССТРОЙ СССР, ЦНИИПРОМЗДАНИЙ МОСКВА	Рук. ОДК-2	Смилянский	
	Гл. инж. пр.	Дранчук	
	Рук. группы	Рево	
	Инженер	Фокина	

ТД	Маркировочные схемы N 5, 6 архитектурных узлов.	Шифр 773-74	
1975		Выпуск 4	Лист 3

14352 15

Маркировочная схема № 7

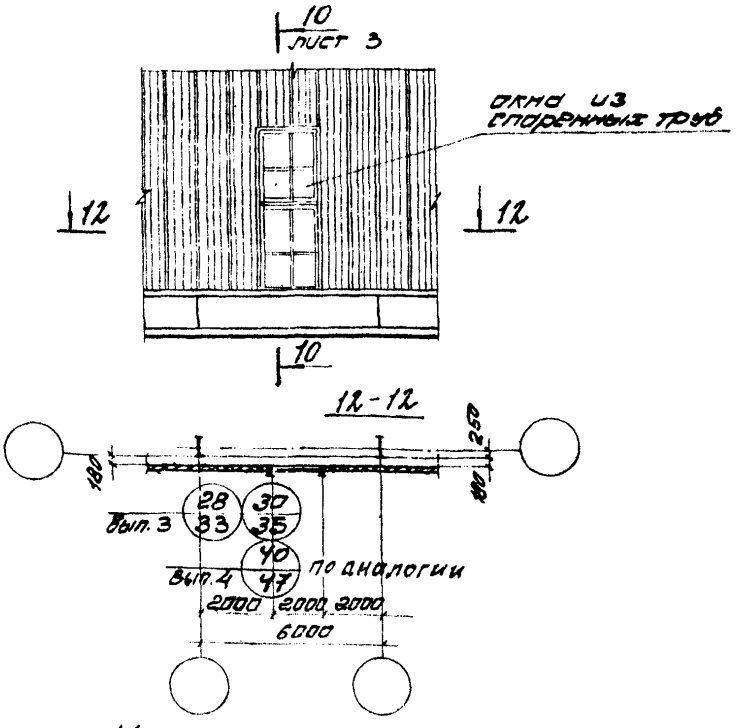

Маркировочная схема № 8

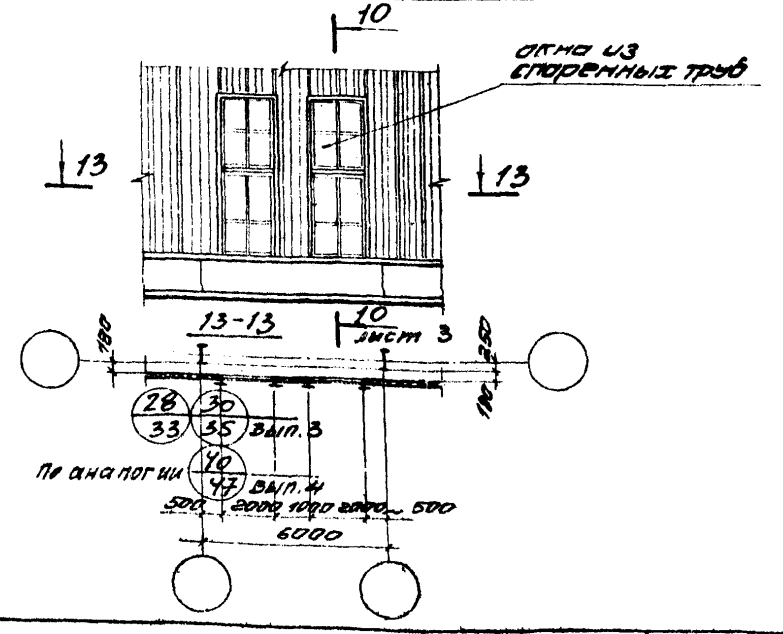

ТД 1975г	Маркировочные схемы № 7, 8 архитектурных узлов.	Шифр 773-74
		Выпуск 4 / Лист 4

Маркировочная схема N 9

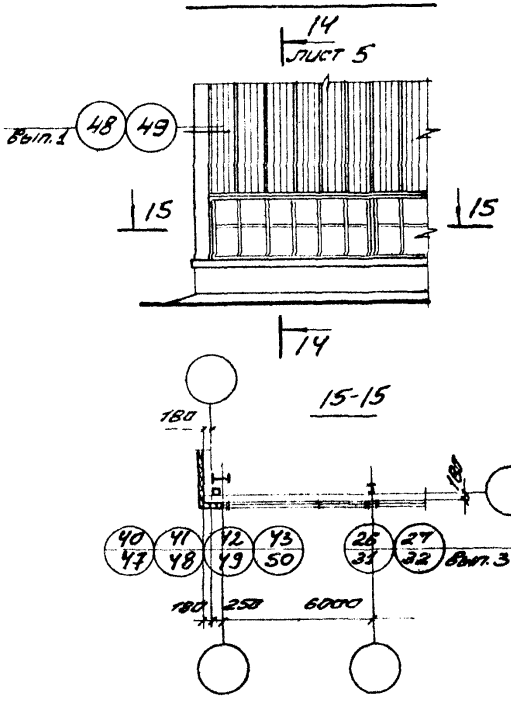

ЦНИИПРОМЗДАНИЙ
г. Москва

ТД
1975г.

Маркировочная схема N 9 архитектурных узлов.

Шифр ТТ3-74
Выпуск 4
Лист 5

Схема №10

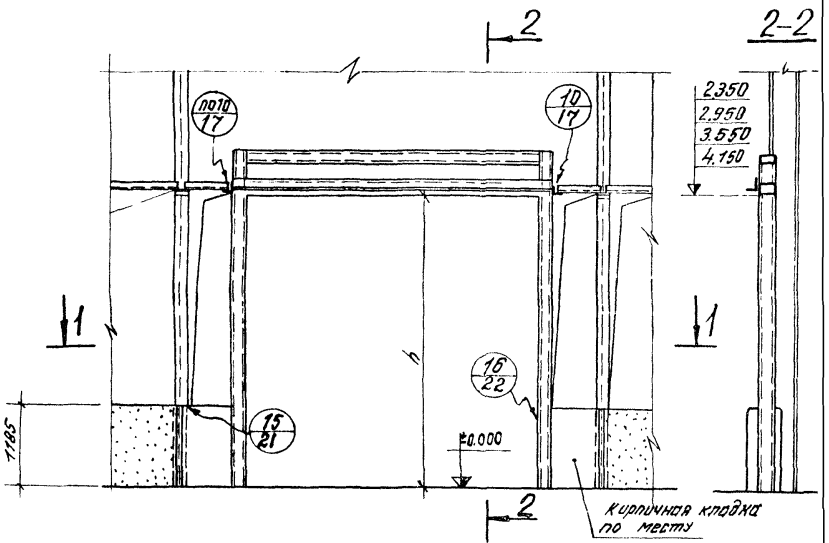

1-1

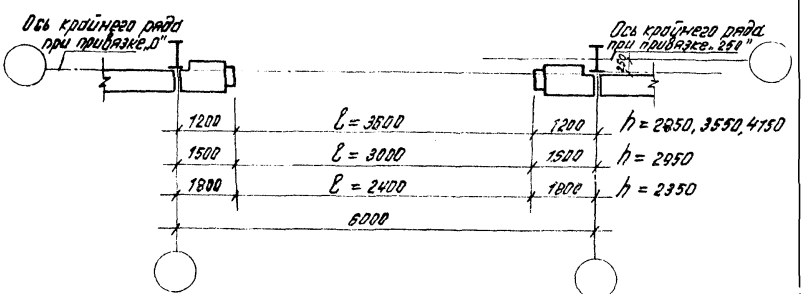

МОСКВА Инженер Фокина

ТД 1975	Маркировочная схема №№ узлов крепления рам ворот к элементам каркаса здания для остекленного участка стены.	Шифр 773-74	
		Выпуск 4	Лист 6

Схема N 11

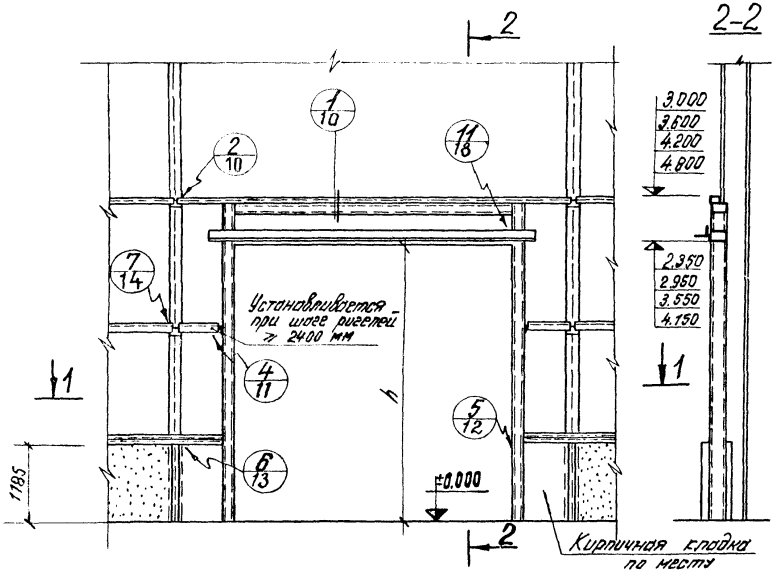

1-1

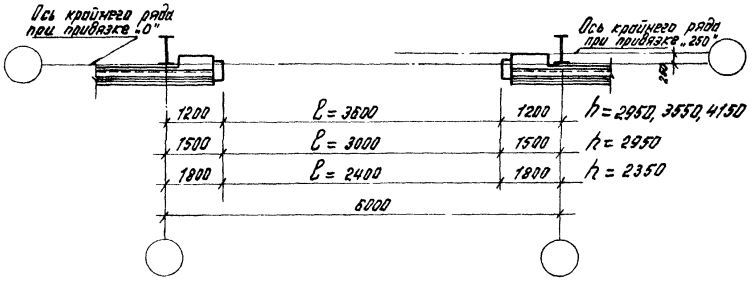

ТД 1975	Маркировочная схема N11 узлов крепления рам ворот к элементам каркаса здания для глухого участка стены	Шифр 773 - 74	
		Выпуск 4	Лист 7

ЦНИИПРОИЗДАНИЯ МОСКВА

Рук. группы Инженер

Рево Фокина

14352 19

Схема N12

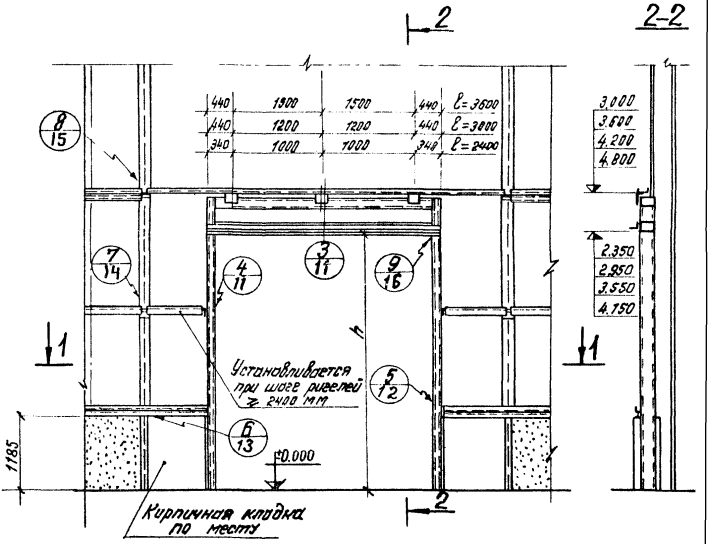

1-1

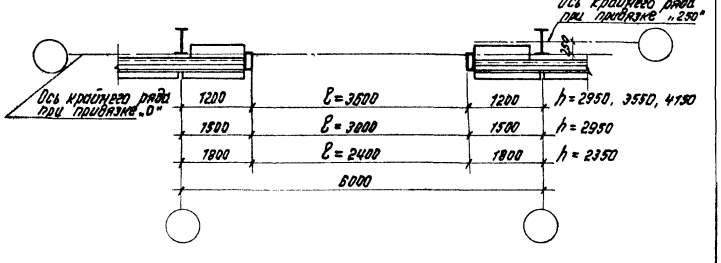

ТД 1975	Маркировочная схема N12 узлов крепления рам ворот к элементам каркаса здания для глухого участка стены	Шифр 773-74	
		Выпуск 4	Лист 8

Инженер | Рук. группы | Инженер | Фокина

ЦИНИПРОГРАДОСТРОЕНИЯ МОСКВА

14352 20

Схема N13

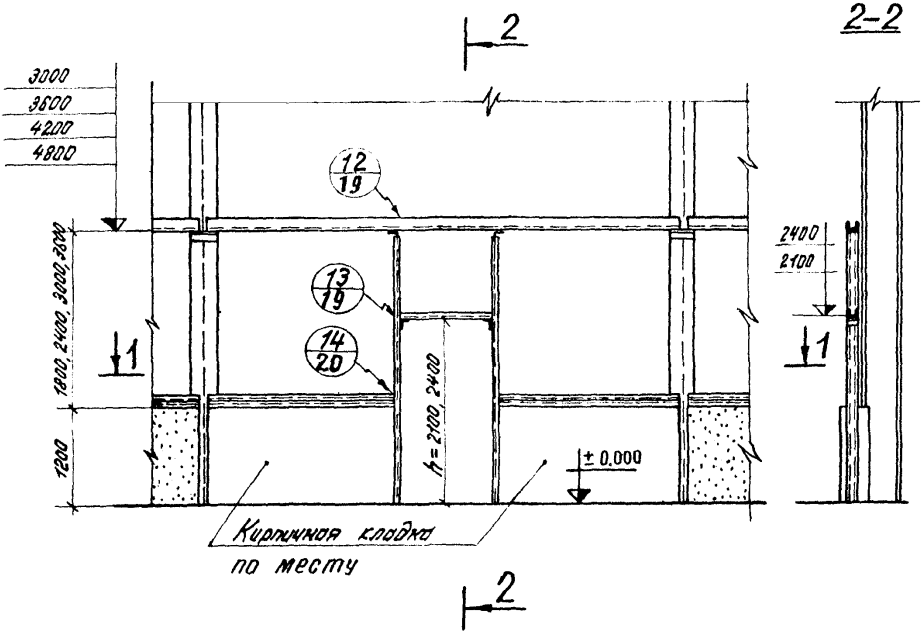

1-1

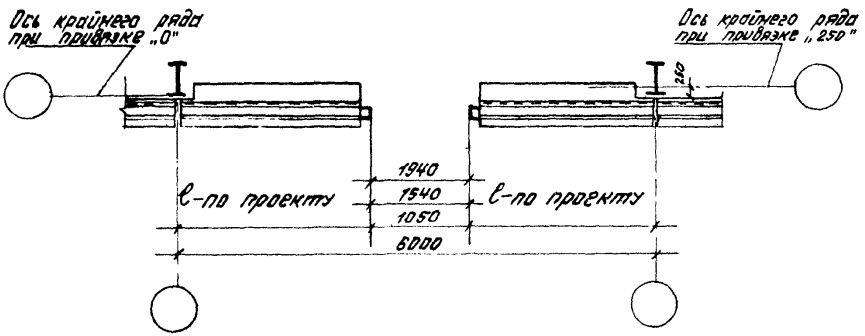

ТД 1975	Маркировочная схема N13 узлов крепления обрамления дверного проема к элементам каркаса здания.	Шифр 773-74	
		Выпуск 4	Лист 9

ЦНИИПРОМЗДАНИЙ МОСКВА

Рук. группы Инженер

Рево Фокина

14352 21

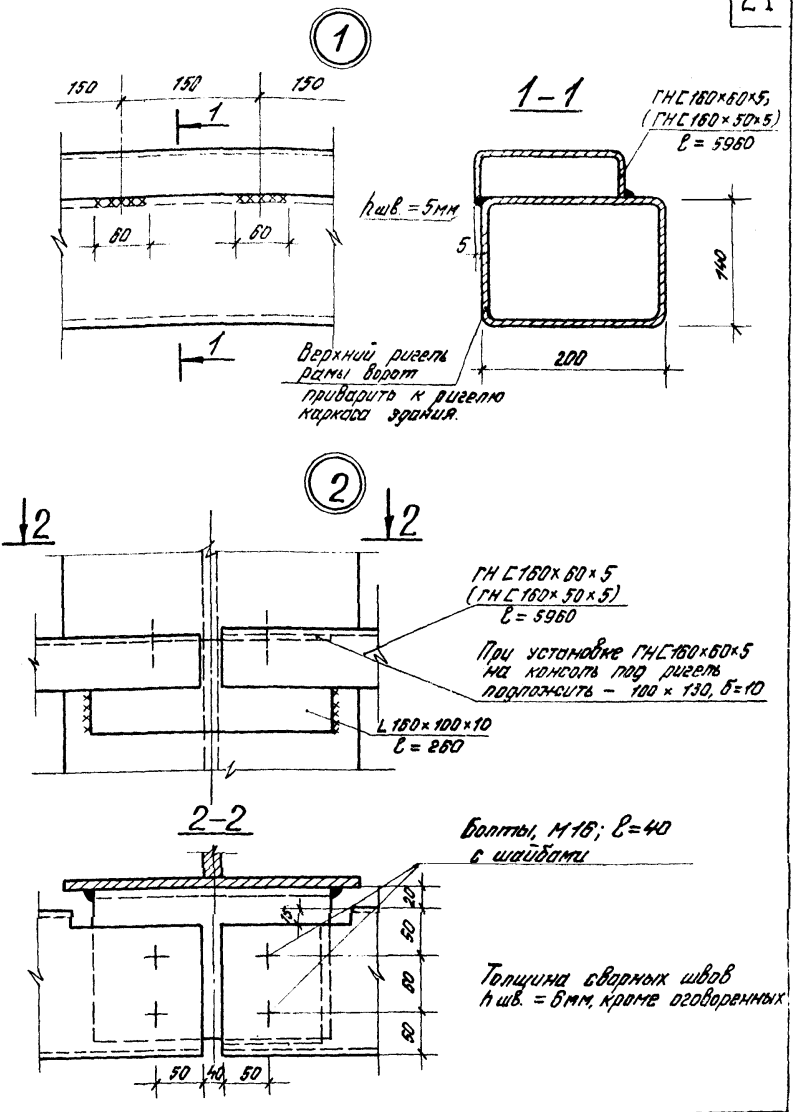

ГОССТРОЙ СССР, ЦНИИПРОМЗДАНИЙ МОСКВА	Рук. ОДК-2	Смилянский	
	Гл. инж. пр.	Дранчук	
	Рук. группы	Рево	
	Инженер	Фокина	

ТД	Крепление рамы ворот к элементам каркаса здания. Узлы 1, 2	Шифр 773-74	
1975		Выпуск 4	Лист 10

14352 22

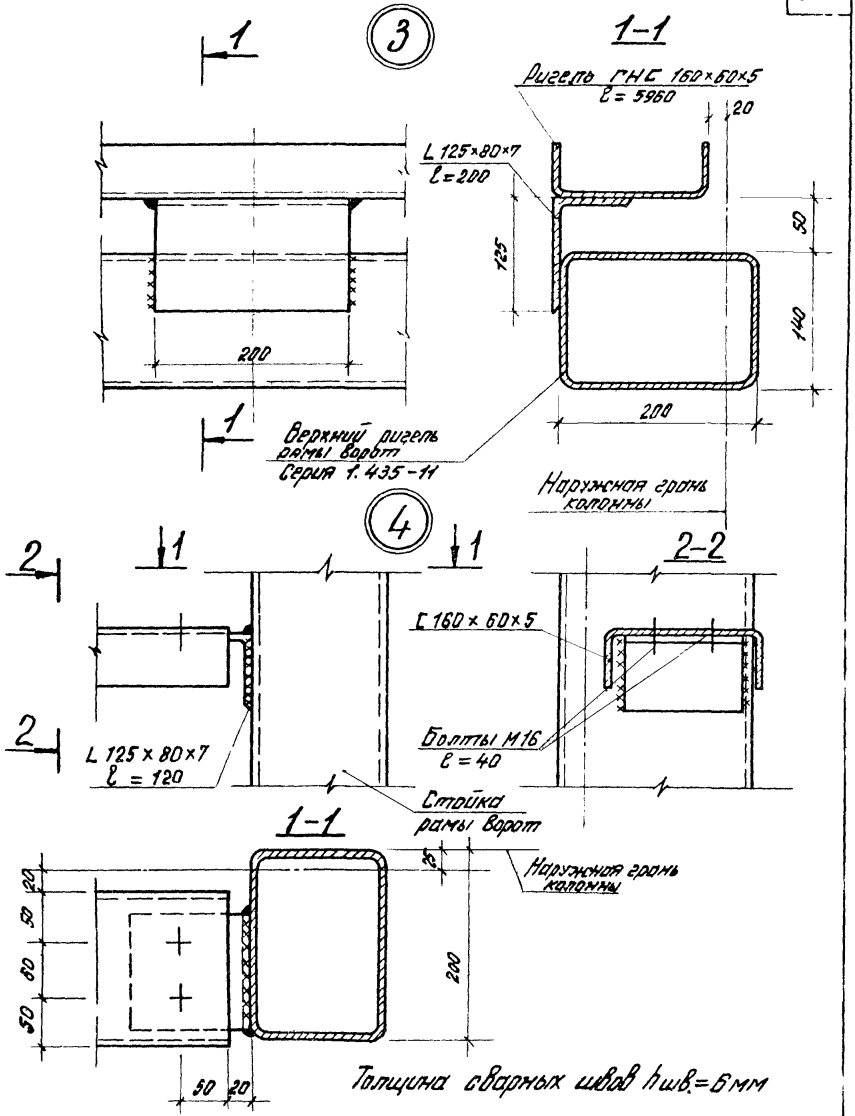

ТД	Крепление рамы ворот к элементам каркаса здания. Узлы 3.4	Шифр 773-74	
1975		Выпуск 4	Лист 11

ГОССТРОЙ СССР, ЦНИИПРОМЗДАНИЙ МОСКВА

Рук. ОПК-2		Смилянский
Гл. инж. пр.		Дранчук
Рук. группы		Рево
Инженер		Фокина

14352 23

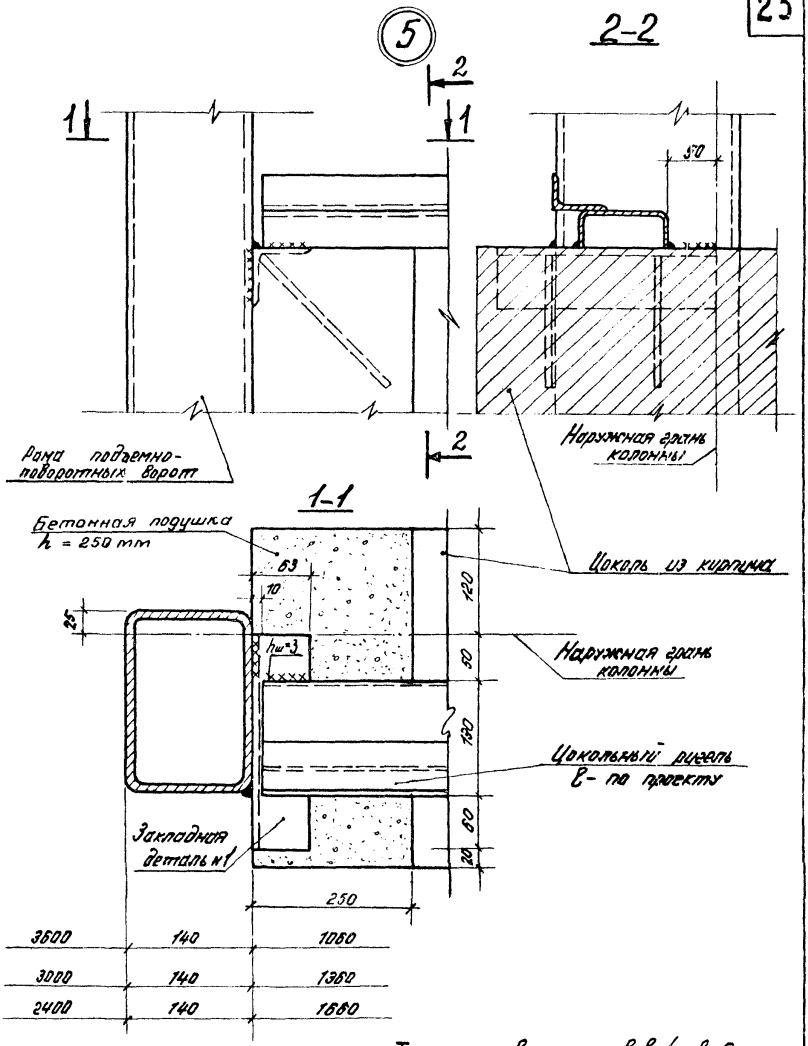

ТД 1975	Крепление рамы ворот к цоколю Узел 5	Шифр 773-74	
		Выпуск 4	Лист 12

Рук группы Инженер

Рево Фокина

ЦНИИПРОМЗДАНИЙ МОСКВА

14352 24

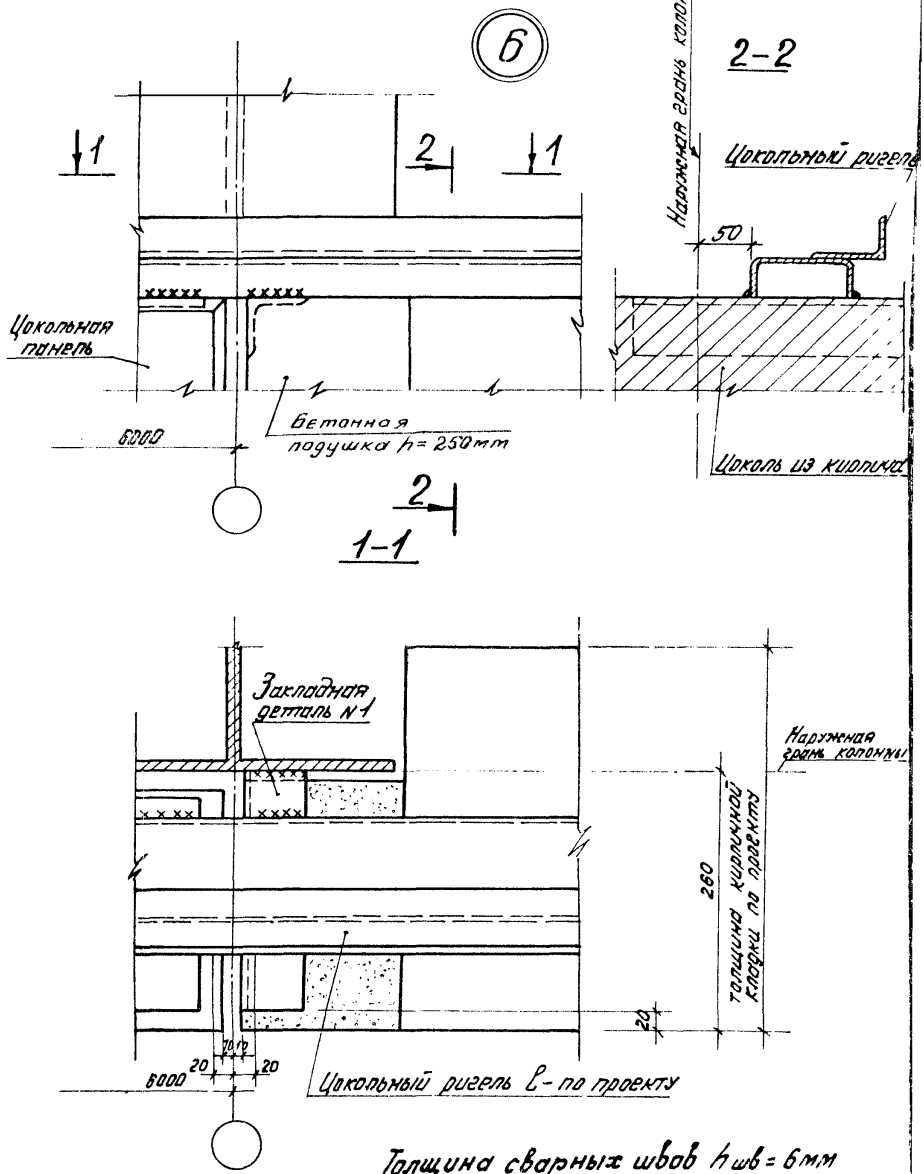

Гл инж. пр.		Гранчук	
Рук. группы		Рево	
Инженер		Фокина	

ЦНИИПРОМЗДАНИЙ
МОСКВА

ТД 1975	Крепление цоколя к колонне. Узел Б	Шифр 773-74	
		Выпуск 4	Лист 13

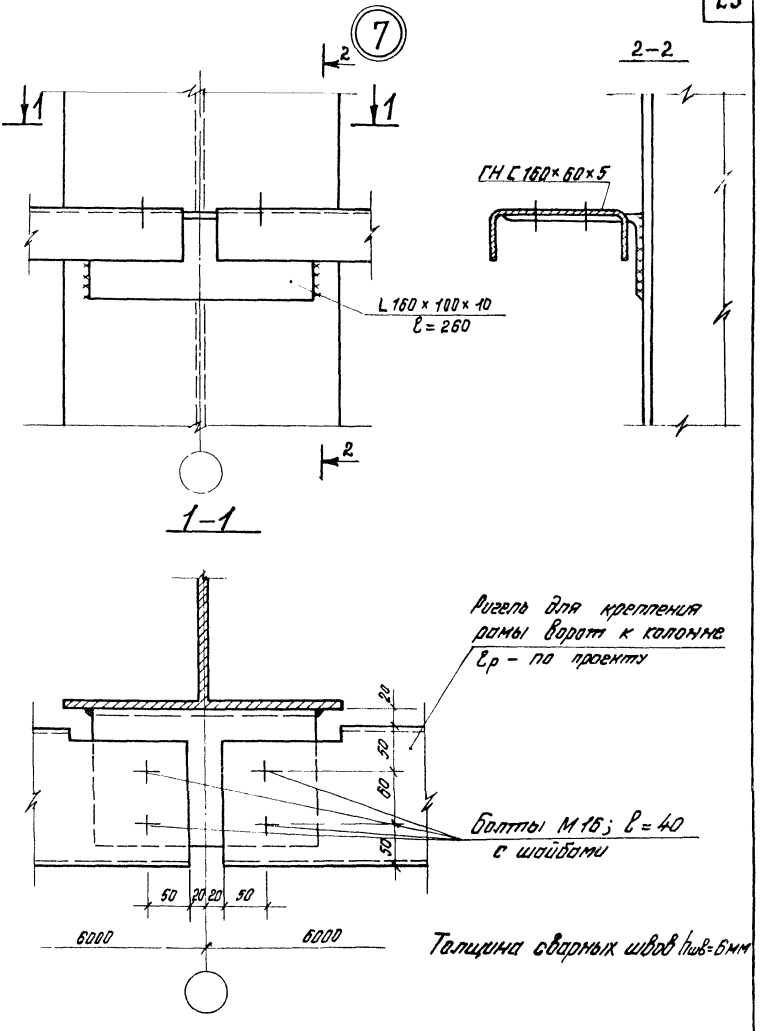

ТД 1975	Крепление рамы ворот к элементам каркаса здания. Узел 7	Шифр 773-74	
		Выпуск 4	Лист 14

ЦНИИПРОМЗДАНИЙ МОСКВА
Инженер.
Рев. Фокина

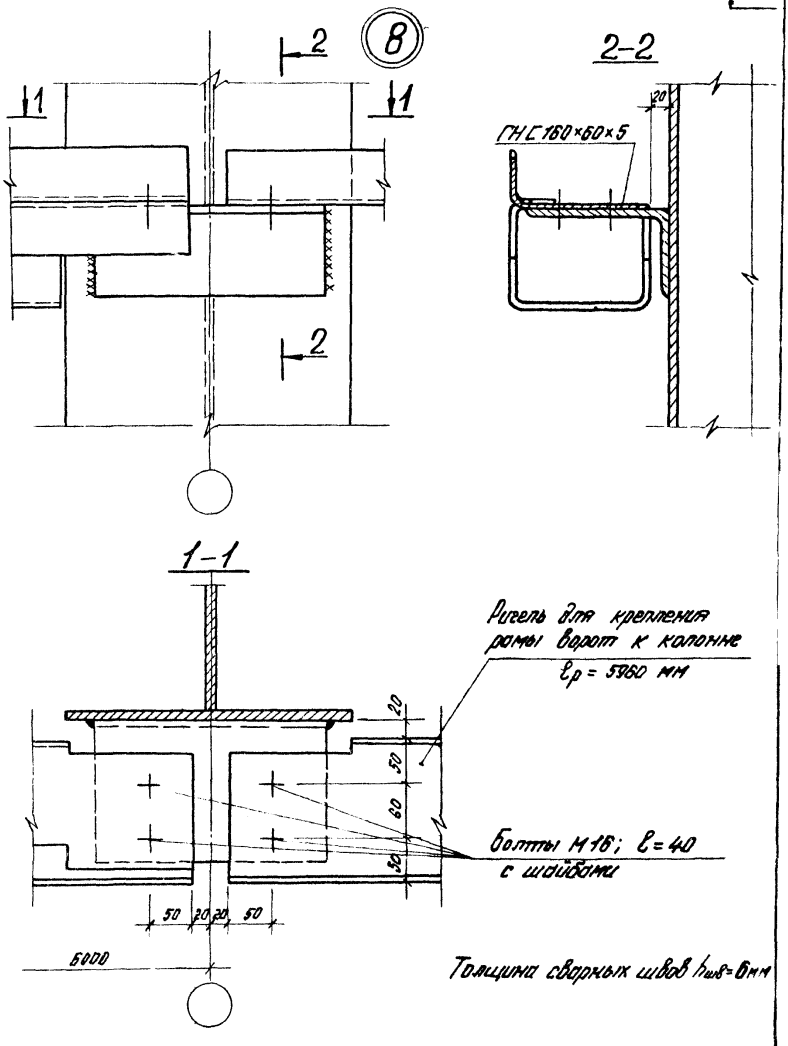

ТД	Крепление рамы ворот к элементам каркаса здания. Узел 8	Шифр 773-74	
1975		Выпуск 4	Лист 15

Гл. инж. пр. Рук. группы Инженер

Дрожжин Рево Фокина

ЦНИИПРОМЗДАНИЙ МОСКВА

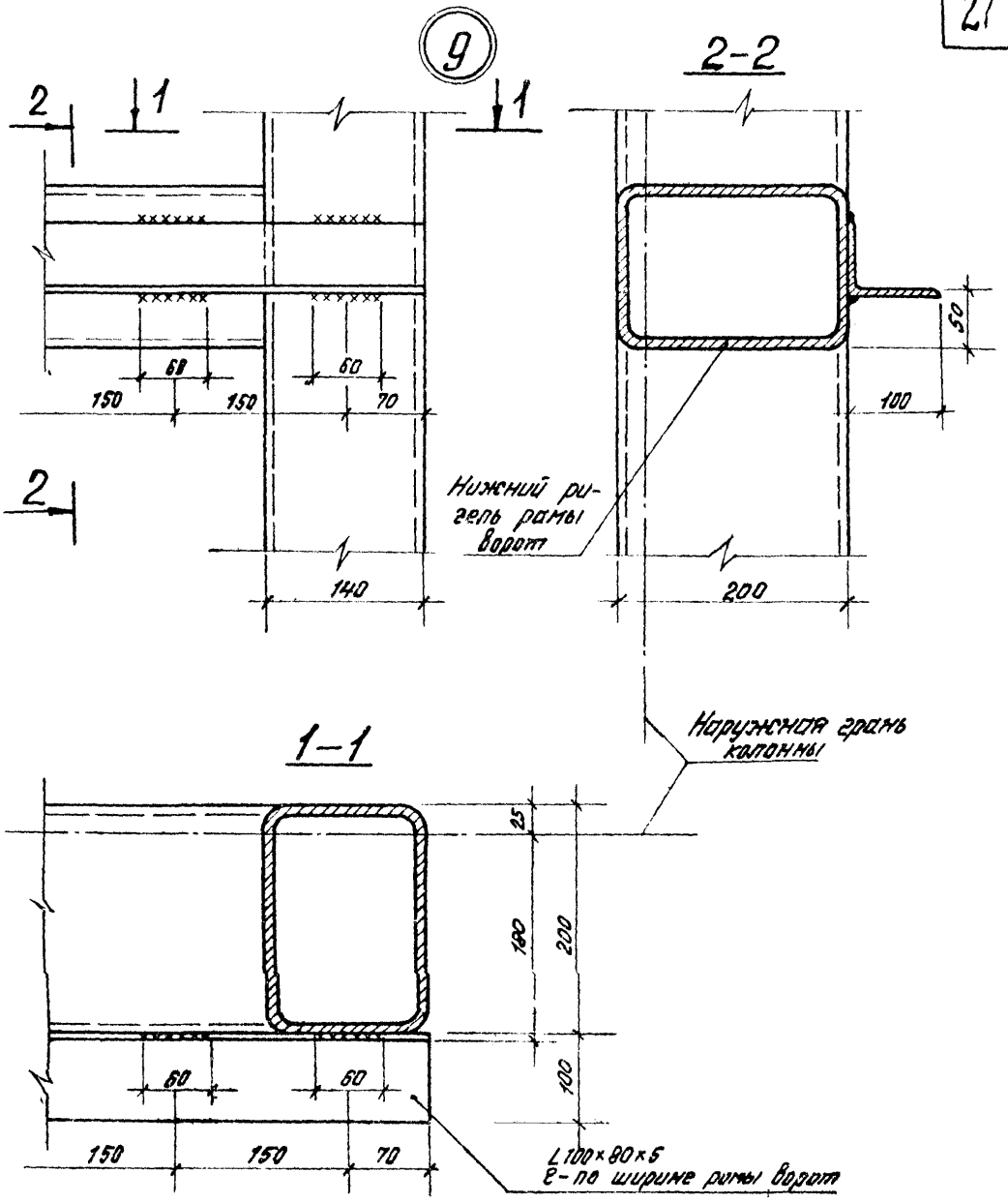

Толщина сварных швов $h_{шв.}$ = 6 мм.

Инв. № подл. | Подпись и дата | Взам. инв. №

Крепление уголка для опирания панелей к раме ворот. Узел 9		Шифр 773-74	
		Выпуск 4	Лист 16

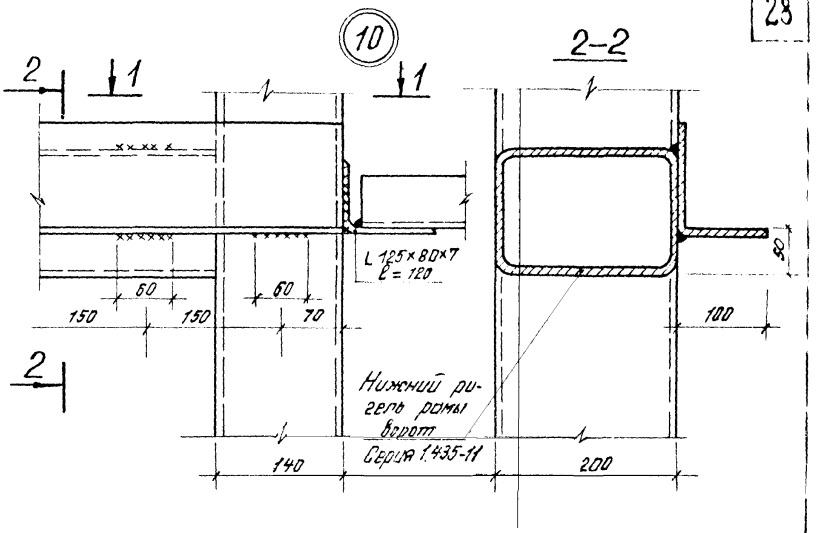

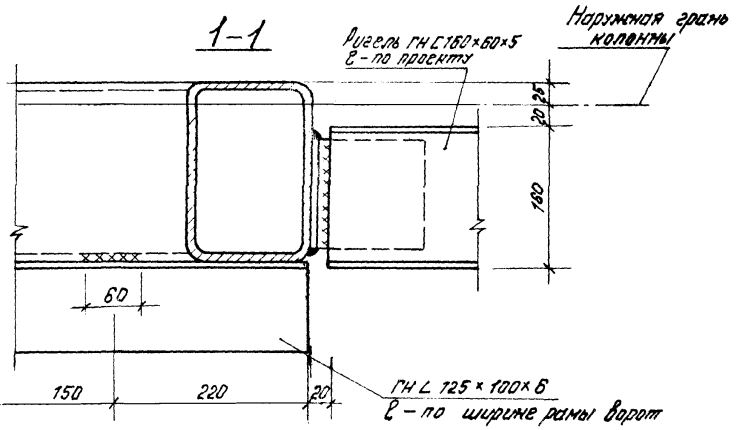

Толщина сварных швов $h_{шв}$ = 6 мм.

ТД 1975	Крепление уголка для опирания панелей к раме ворот. Узел 10	Шифр 773-74 Выпуск 4

ЦНИИПРОМЗДАНИЙ МОСКВА

Гл. инж. пр. Рук. группы Инженер

Дранчуг Рево Фокина

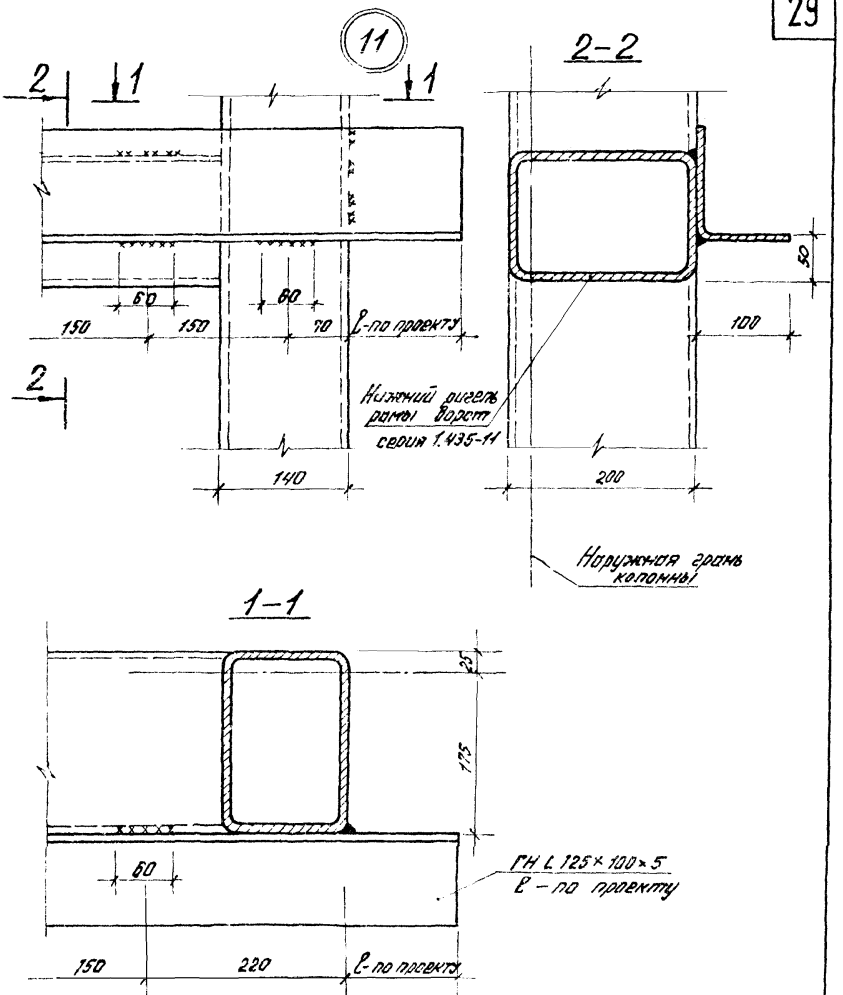

Толщина сварных швов $h_{шв.}$ = 6 мм.

ГОССТРОЙ СССР, ЦНИИПРОМЗДАНИЙ МОСКВА	Рук. ОДК-2		Смилянский
	Гл. инж. пр.		Дранчук
	Рук. группы		Рево
	Инженер		Фокина

ТД	Крепление уголка для опирания панелей к раме ворот. Узел 11.	Шифр 773-74	
		Выпуск 4	Лист 18

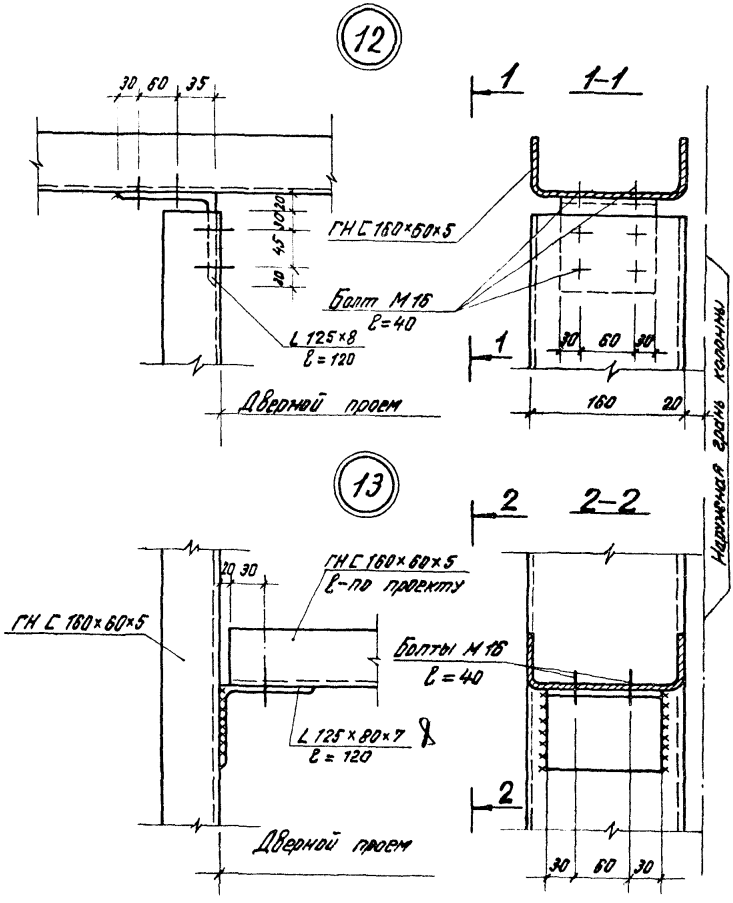

Толщина сварных швов $h_{шв}$ = 6мм.

ТД 1975	Крепление рамы двери к элементам каркаса здания. Узлы 12, 13.	Шифр 773-74	
		Выпуск 4	Лист 19

Рук. группы Инженер

Фокина

ЦНИИПРОИЗДАНИЯ МОСКВА

14

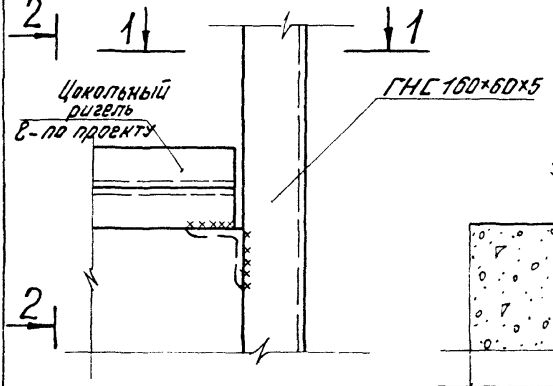

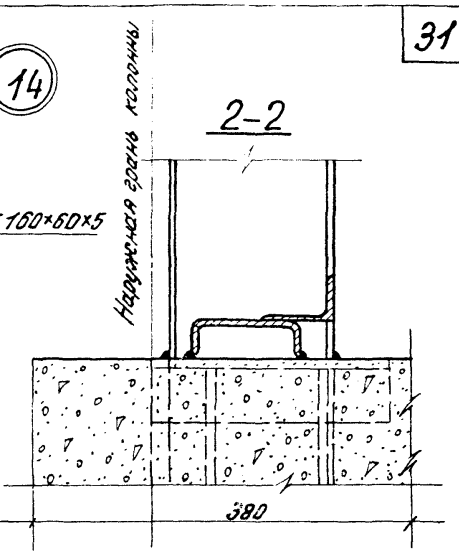

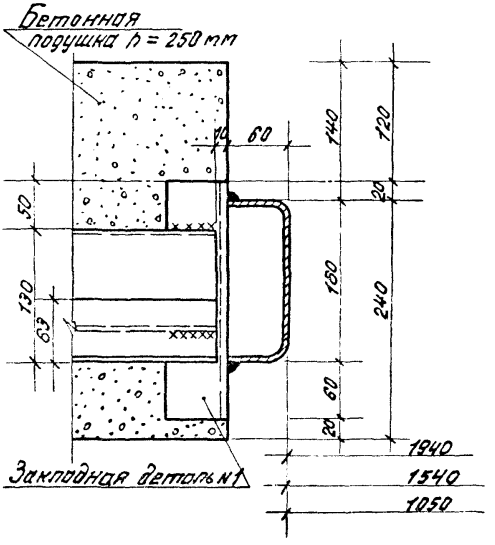

ГОССТРОЙ СССР ЦНИИПРОМЗДАНИЙ МОСКВА	Рук. ОДК-2		Смилянский
	Гл. инж. пр.		Дранчук
	Рук. группы		Рево
	Инженер		Фокина

ТД 1975	Крепление обрамления дверного проема к цоколю. Узел 14.	Шифр 773-74	
		Выпуск 4	Лист 20

15

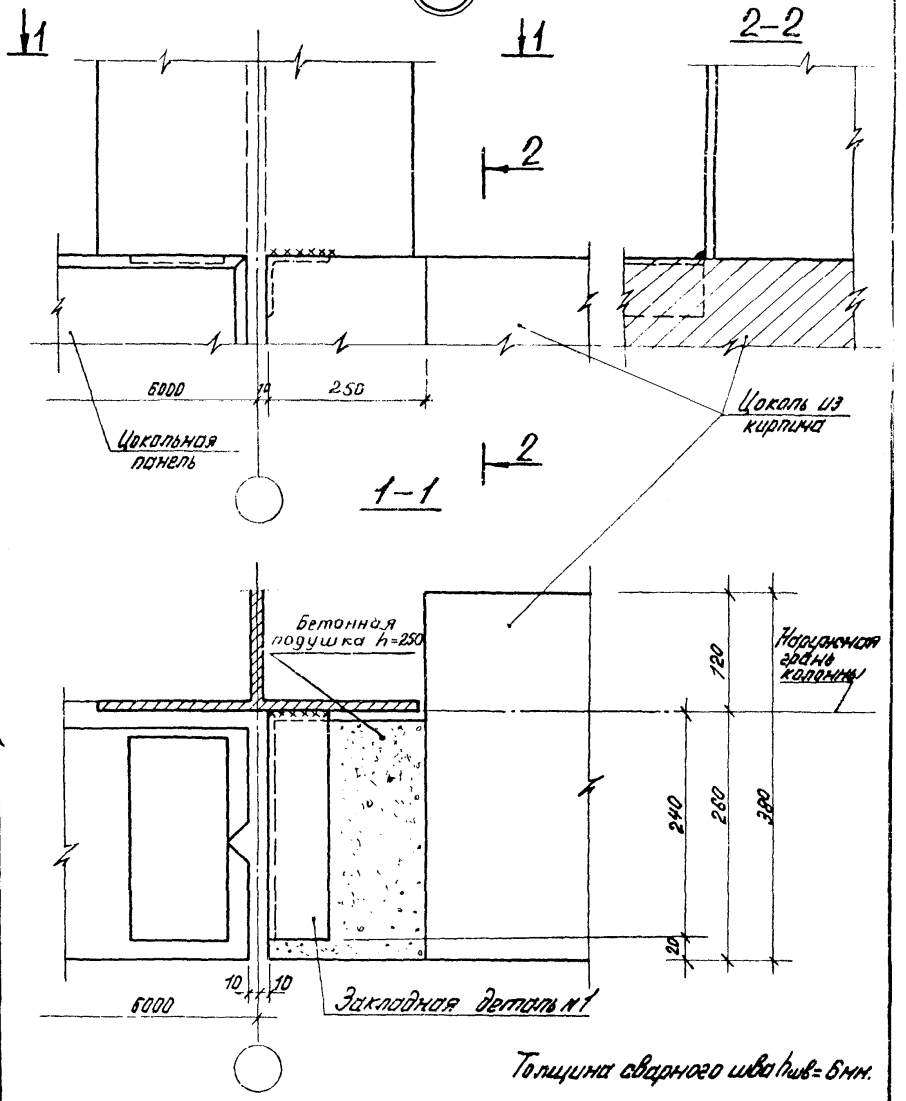

ТД 1975	Крепление кирпичной кладки цоколя к колонне. Узел 15	Шифр 773-74; Выпуск 4; Лист 21

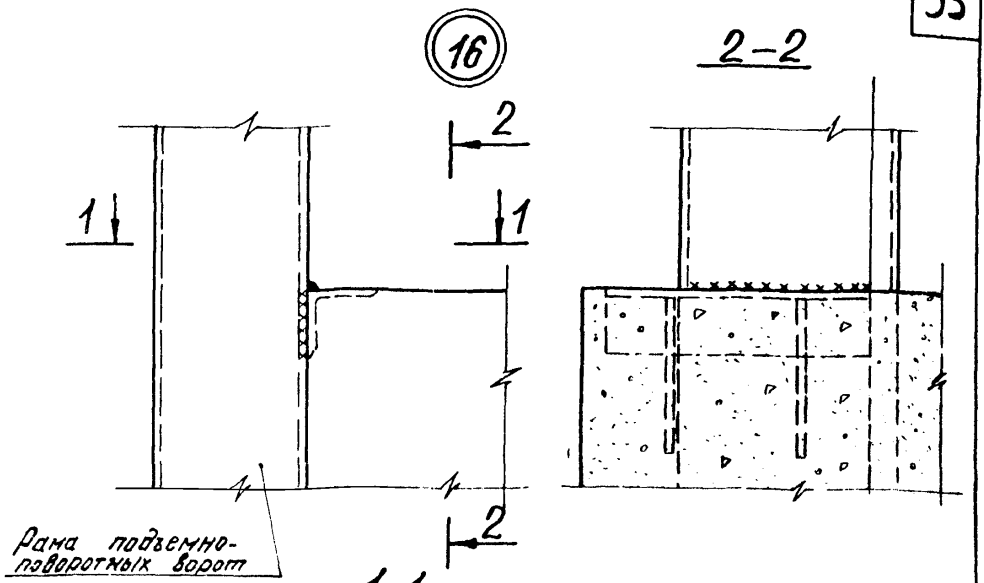

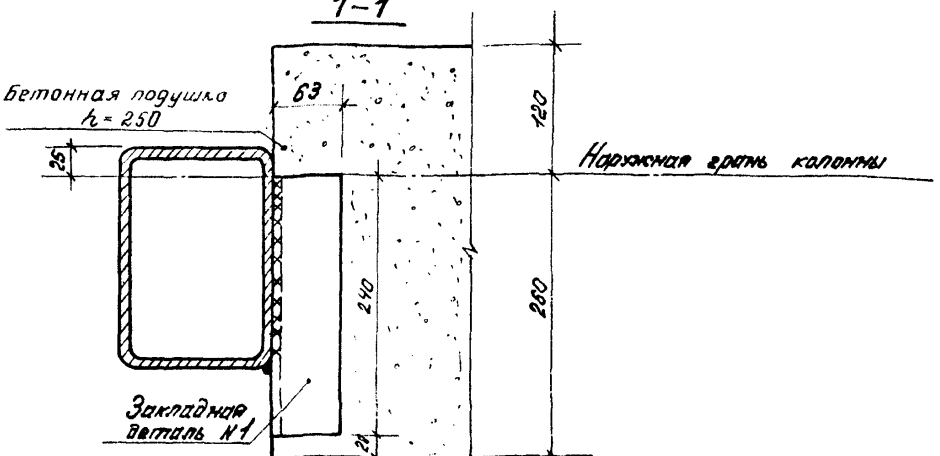

Ширина рамы ворот		Ширина кирпичного цоколя
3600	140	по проекту
3000	140	по проекту
2400	140	по проекту

Толщина сварных швов $h_{шв} = 6$ мм.

ТД 1975	Сопряжение кирпичной кладки цоколя с рамой ворот. Узел 16	Шифр 773-74	
		Выпуск 4	Лист 22

ГОССТРОЙ СССР, ЦНИИПРОМЗДАНИЙ МОСКВА

Рук. ОДК-2 Гл. инж. пр. Рук. группы Инженер

Смилянский Дранчук Рево Фокина

14352 34

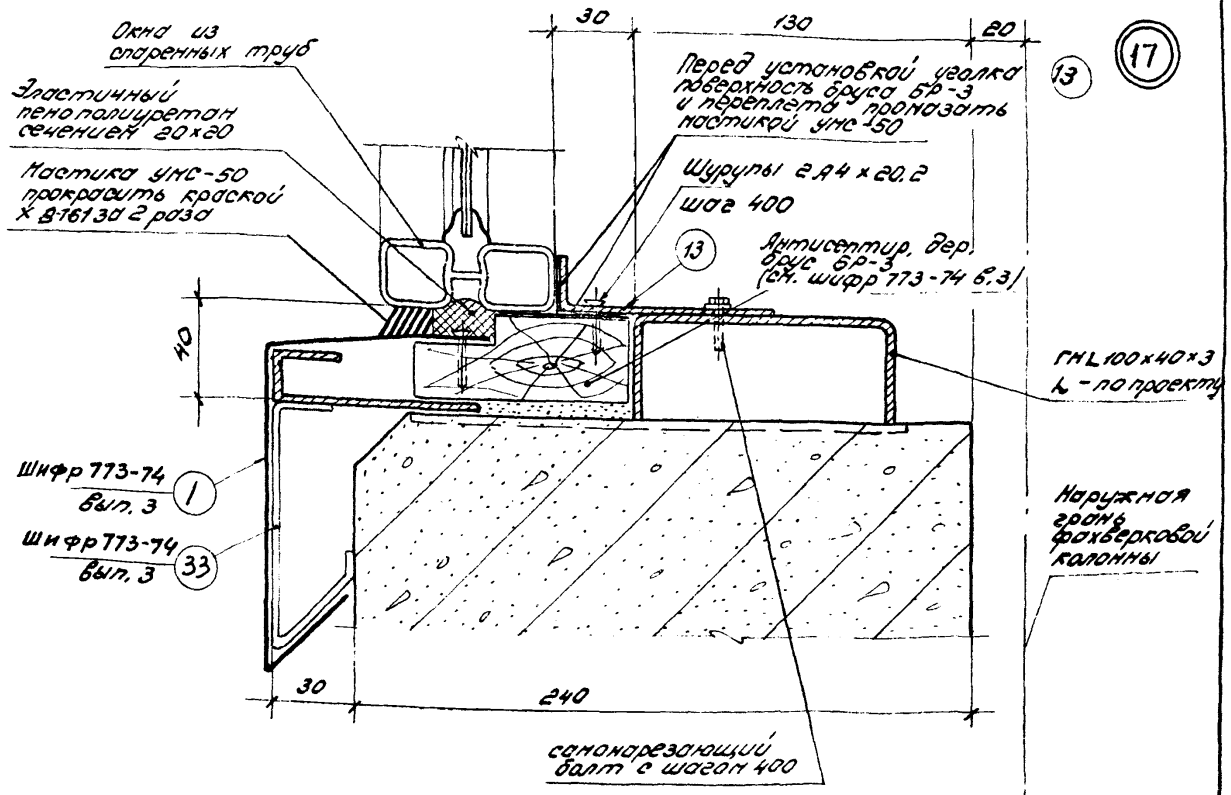

ТД 1975г

Сопряжение окна и цоколя. Узел 17

Шифр 773-74

Выпуск 4 Лист 23

14352 35

34

МОСКВА

ТД 1975г

Сопряжение окна и цоколя
Узел 18.

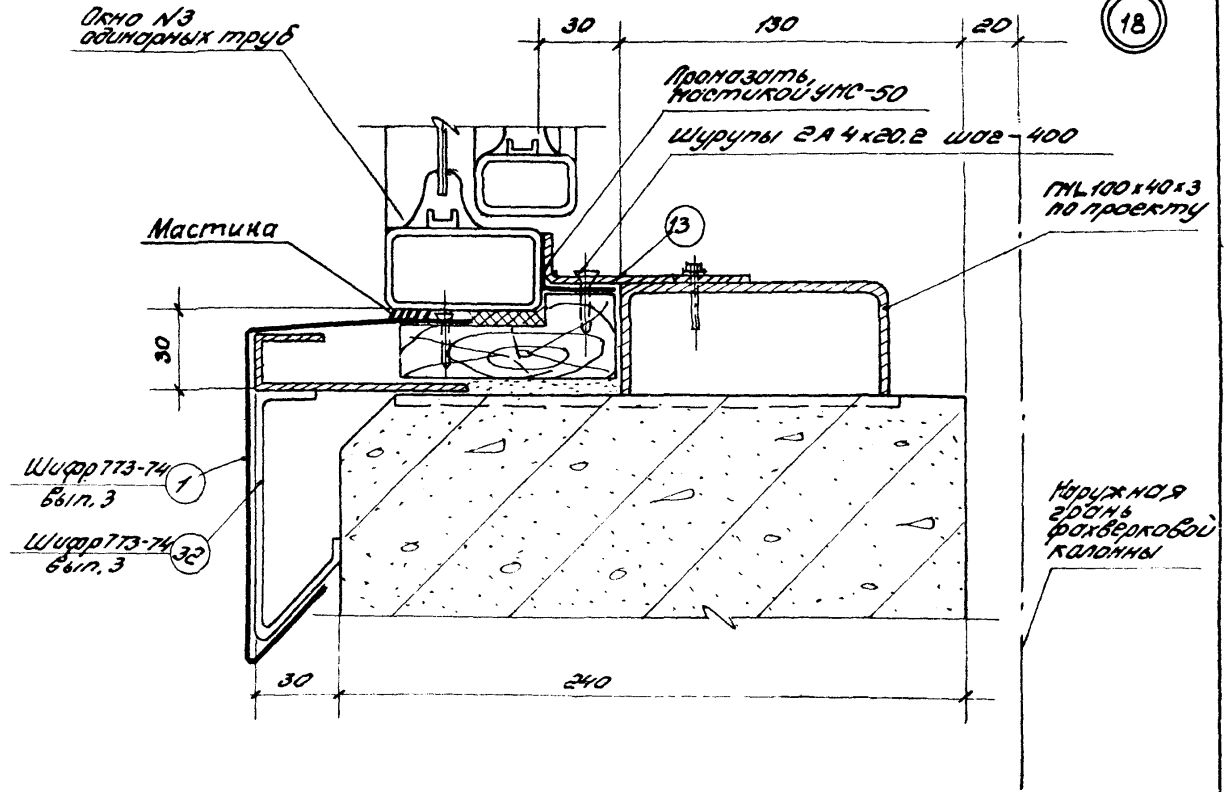

Шифр 773-74
Выпуск 4
Лист 24

14352 36

35

МОСКВА

ТД 19752

Сопряжение кирпичного узел 19. трёхслойной панели и цоколя.

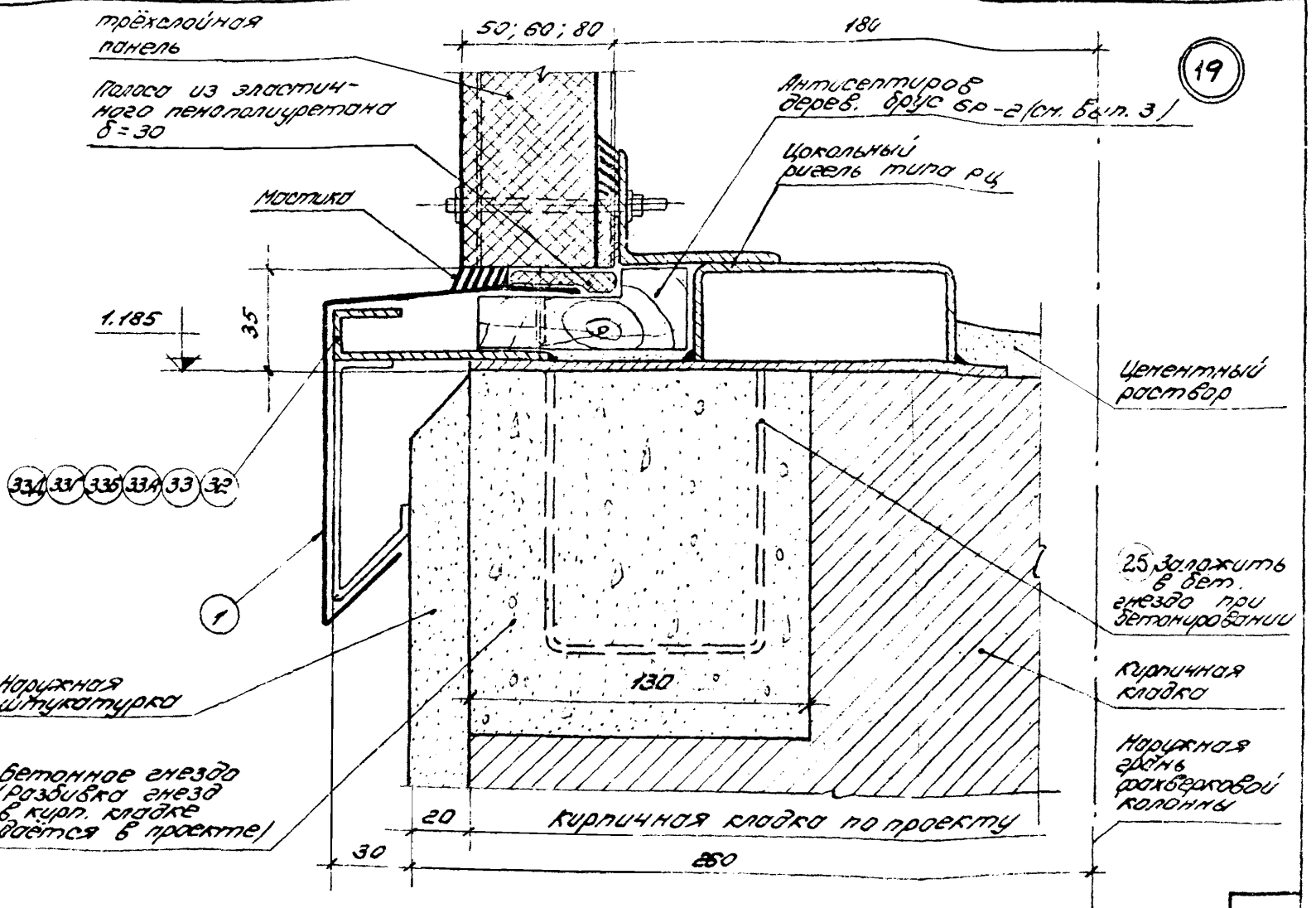

Шифр 123-74 Альбом 4 Лист 25

14352-27

ГОССТРОЙ СССР
ЦНИИПРОМЗДАНИЙ
МОСКВА

Рук. ОДК-2		Смилянский
Гл. инж. пр.		Дранчук
Рук. группы		Рево
Инженер		Фокина

ТД 1975г

Сопряжение металлической стены полистовой сборки и кирпичного цоколя. Узел N 20.

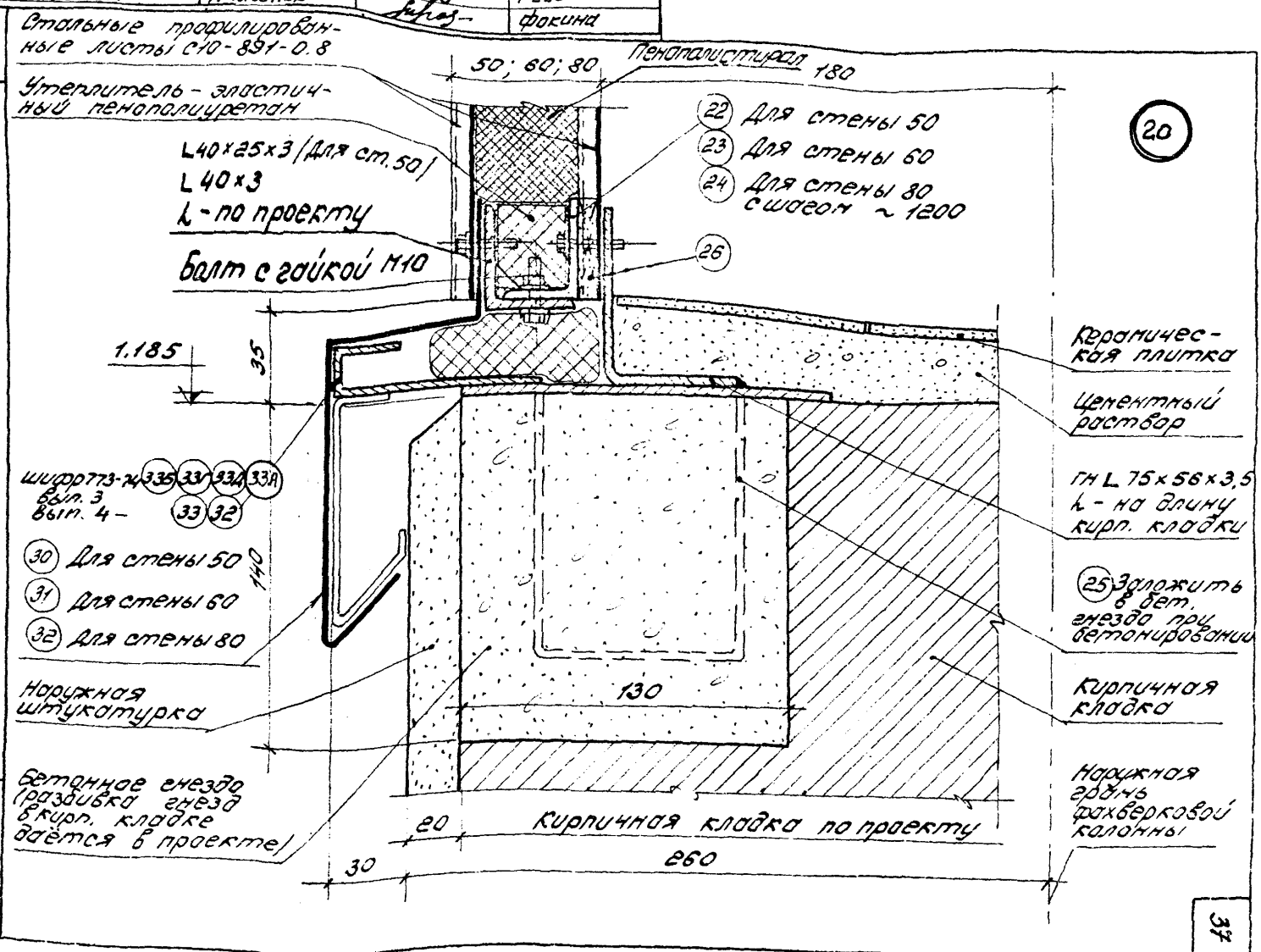

Шифр 773-74
Выпуск 4
Лист 26

14352 38

37

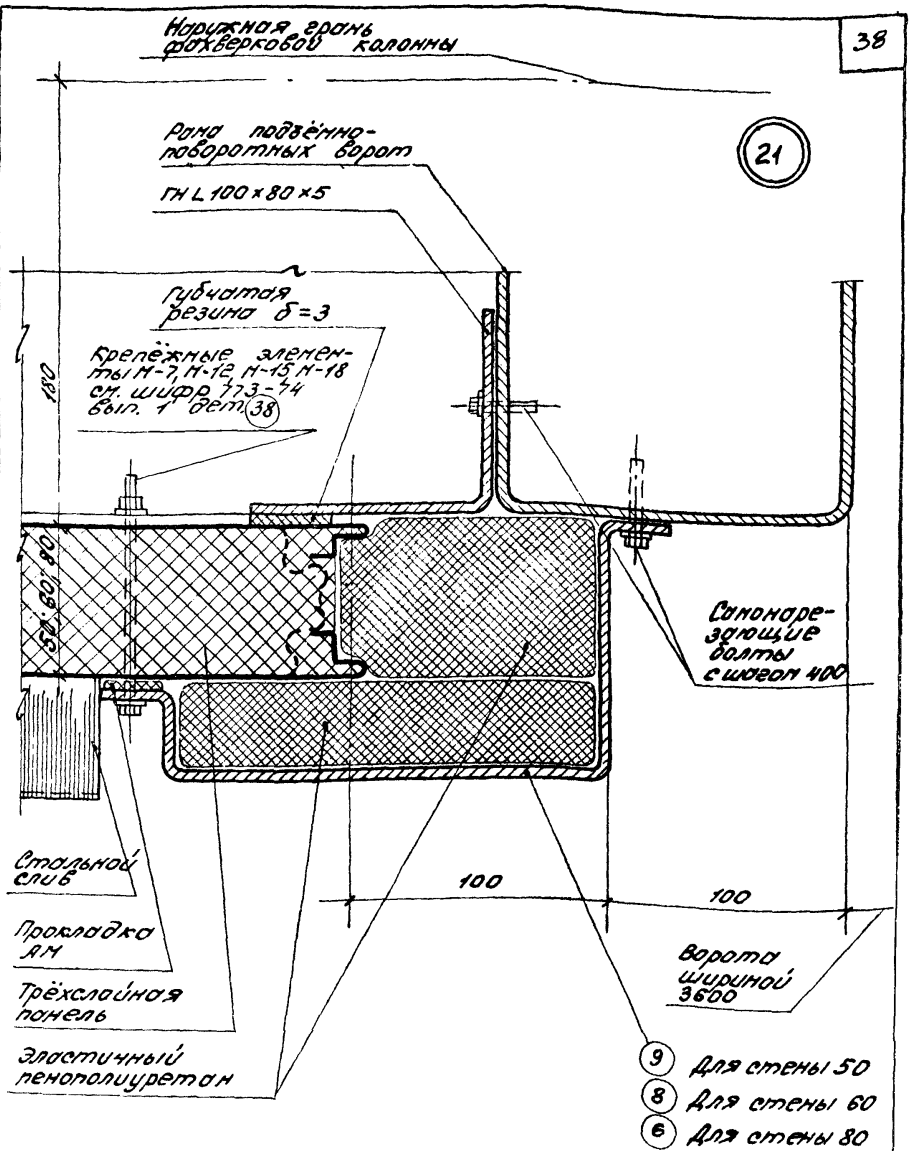

Инв. № подл. | Подпись и дата | Взам. инв. №

ЦНИПРОМЗДАНИЙ МОСКВА

ТД

1975г

Сопряжение стены и рамы ворот. Узел 21.

Шифр 773-74

Выпуск 4

Лист 27

14352

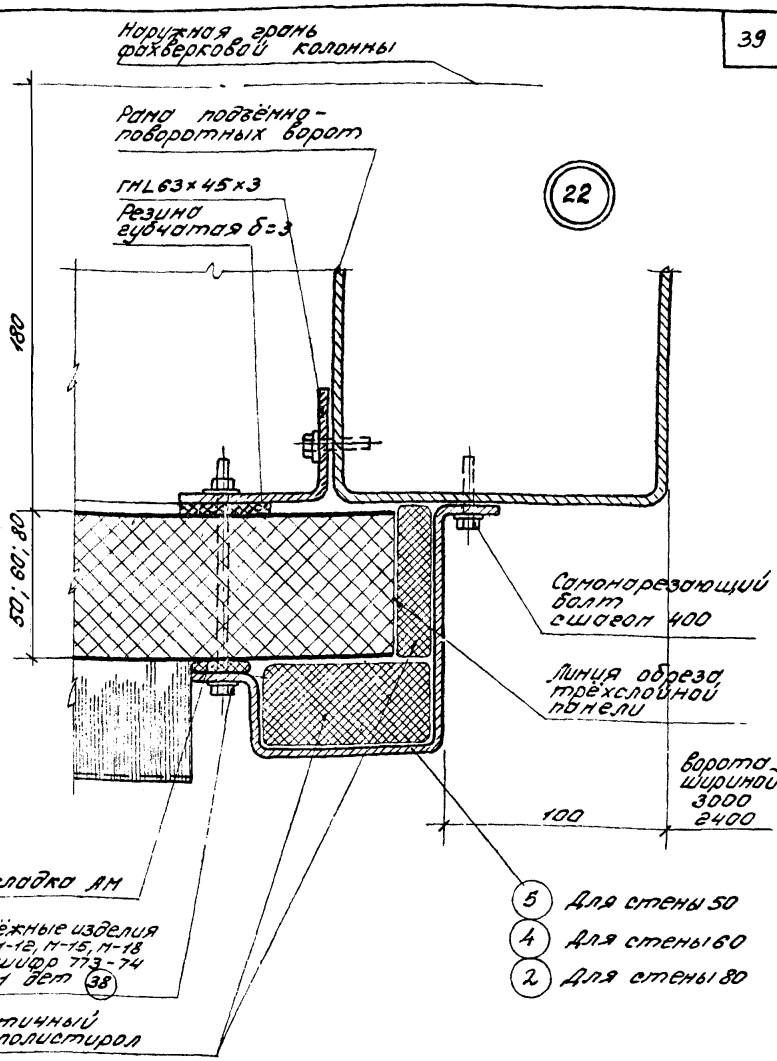

ТД	Сопряжение стены и рамы ворот. Узел 22.	Шифр 773-74	
1975г		Выпуск 4	Лист 28

ГОССТРОЙ СССР
ЦНИИПРОМЗДАНИЙ
МОСКВА

Рук. ОДК-2		Смилянский
Гл. инж. пр.		Дранчук
Рук. группы		Рево
Инженер		Фокина

14352 40

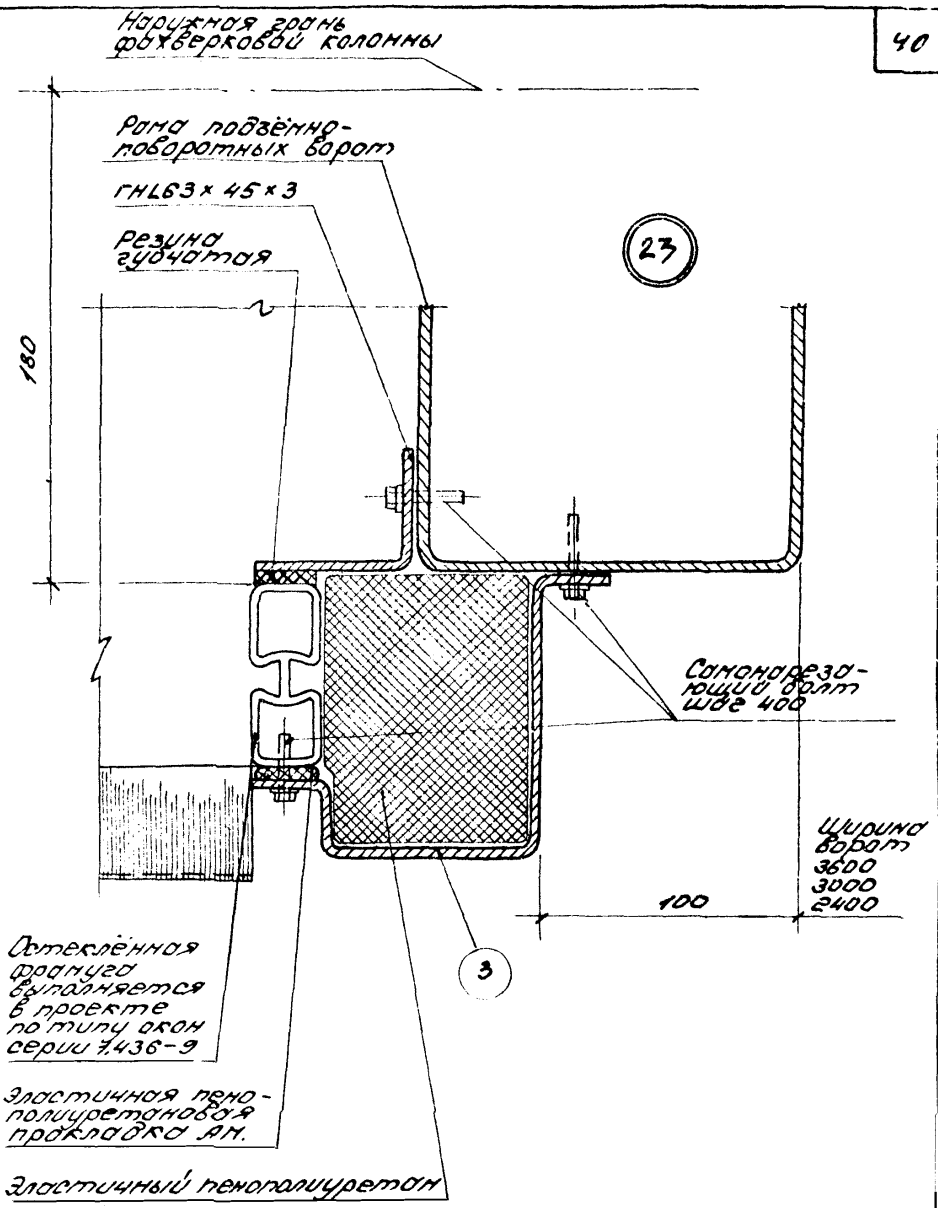

Госстрой СССР ЦНИИПРОМЗДАНИЙ МОСКВА

ТД	Сопряжение окна и рамы ворот. Узел 23.	Шифр 773-74	
19752		Выпуск 4	Лист 29

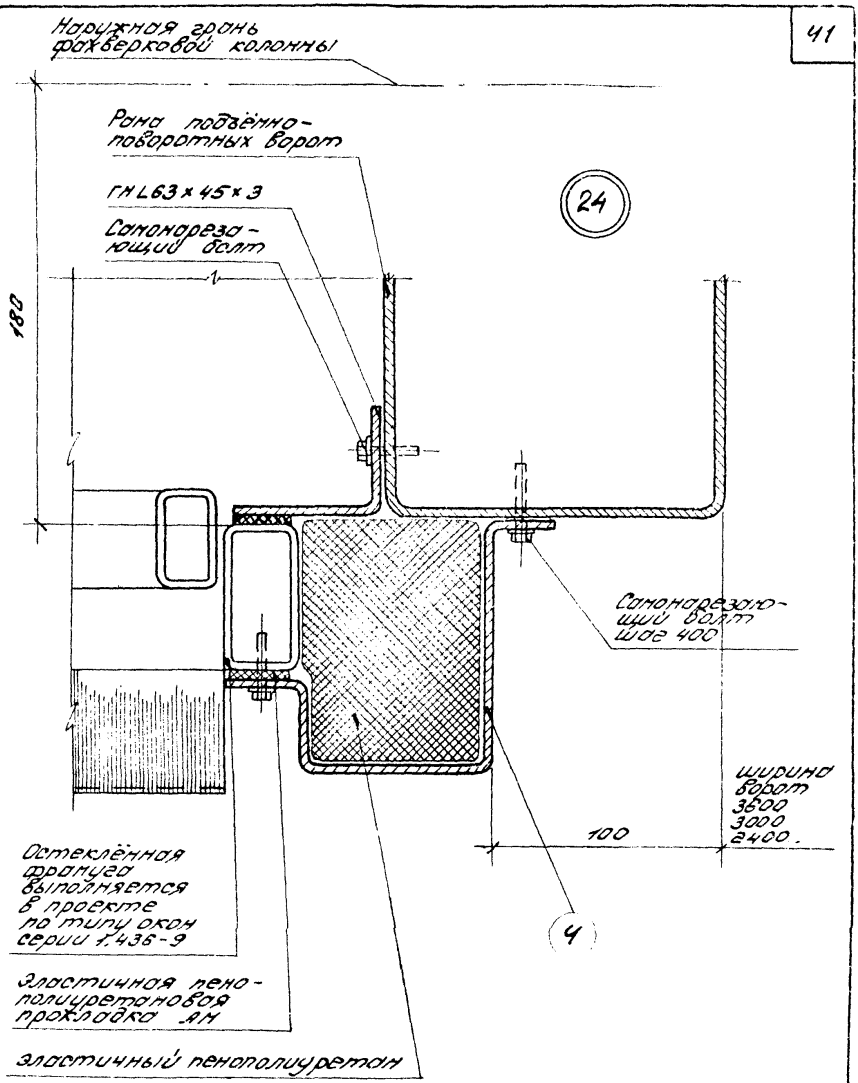

Рук. ОДК-2		Смилянский	
Гл. инж. пр.		Дранчук	
Рук. группы		Рево	
Инженер		Фокина	

ГОССТРОЙ СССР
ЦНИИПРОМЗДАНИЙ
МОСКВА

ТД	Сопряжение окна и рамы ворот. Узел 24.	Шифр 773-74	
1975г		Выпуск 4	Лист 30

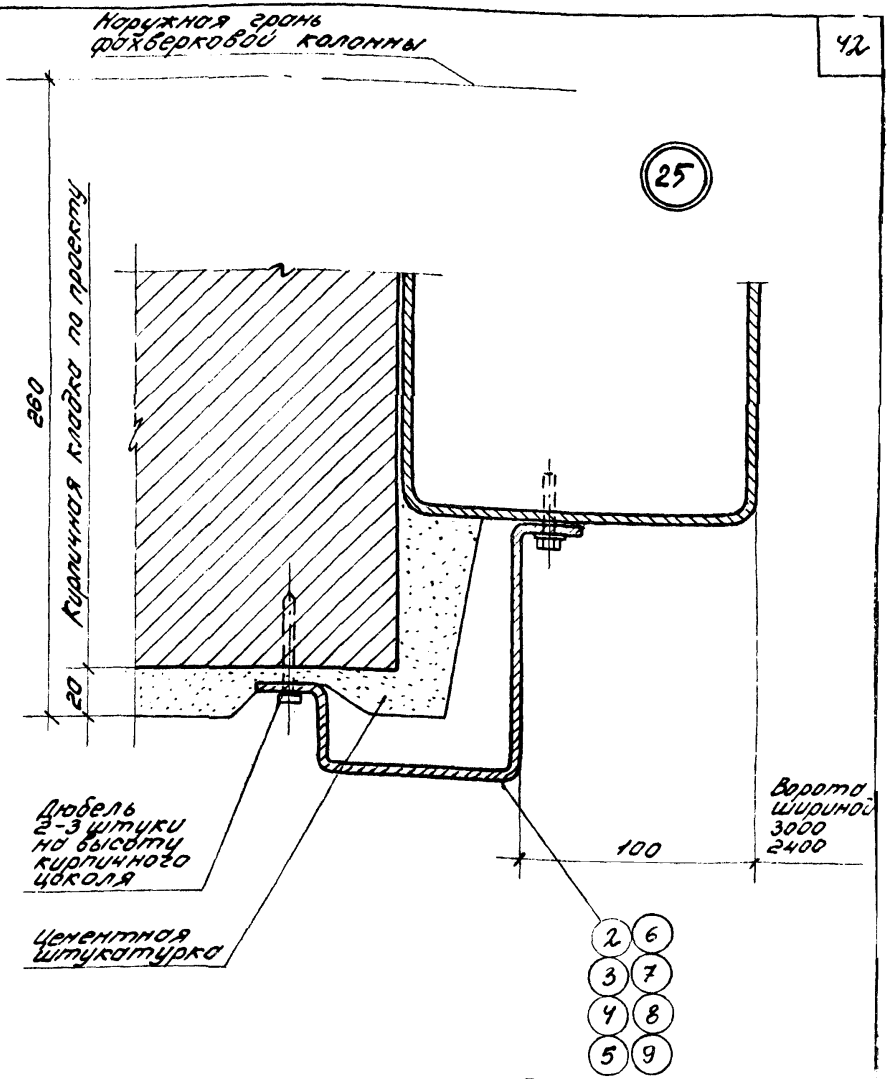

Примечание:

Данный узел надо смотреть совместно с узлами 21÷24.

ГОССТРОЙ СССР, ЦНИИПРОМЗДАНИЙ МОСКВА	Рук. отдела	Горшков В.В.	
	Рук. гр. арх.	Гузеева И.Т.	

ТД 1975г	Сопряжение стены и рамы ворот. Узел 25.	Шифр 773-74	
		Выпуск 4	Лист 31

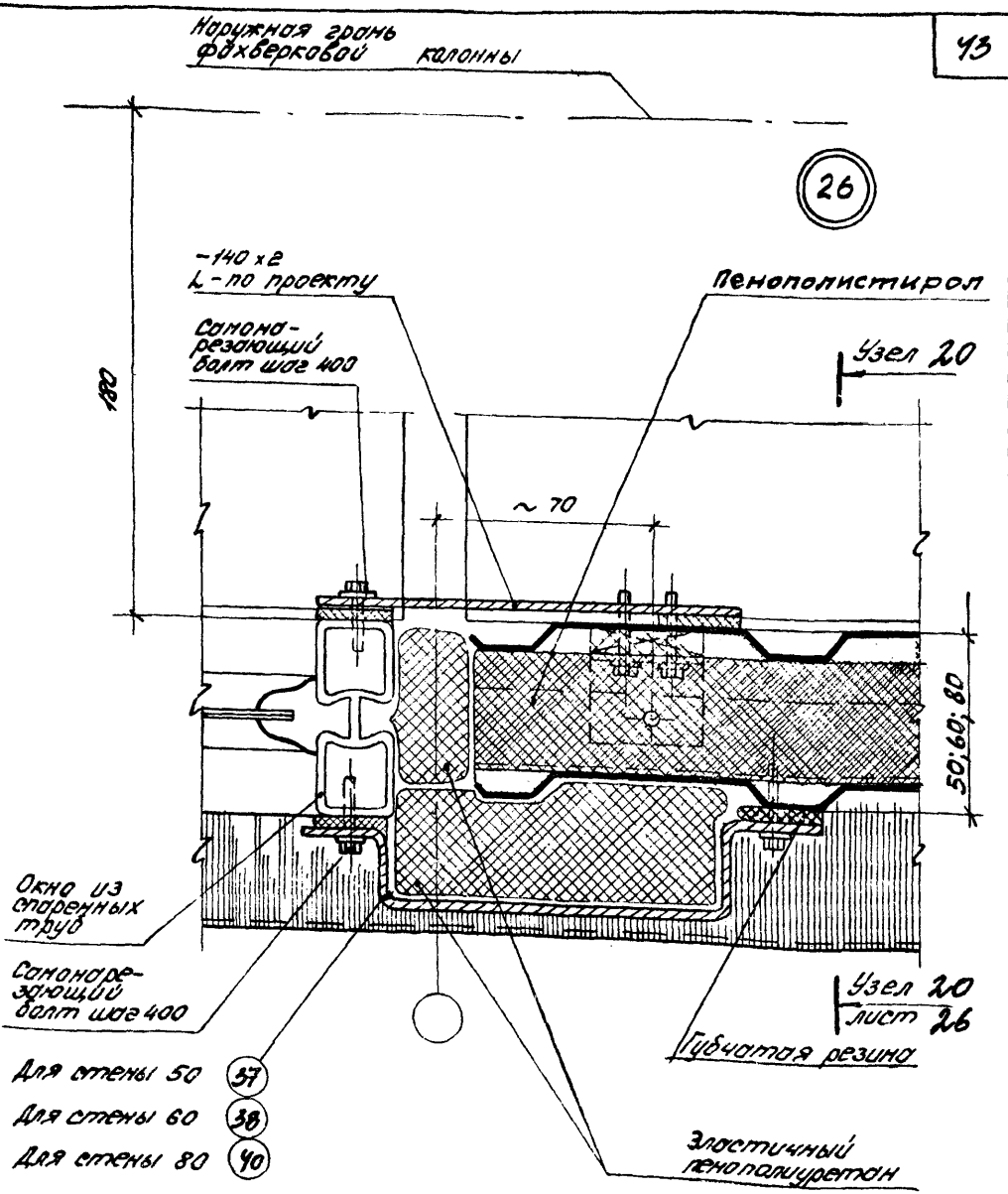

ТД	Сопряжение металлической стены полистовой сборки и окна. Узел 26.	Шифр 773-74	
1975г		Выпуск 4	Лист 32

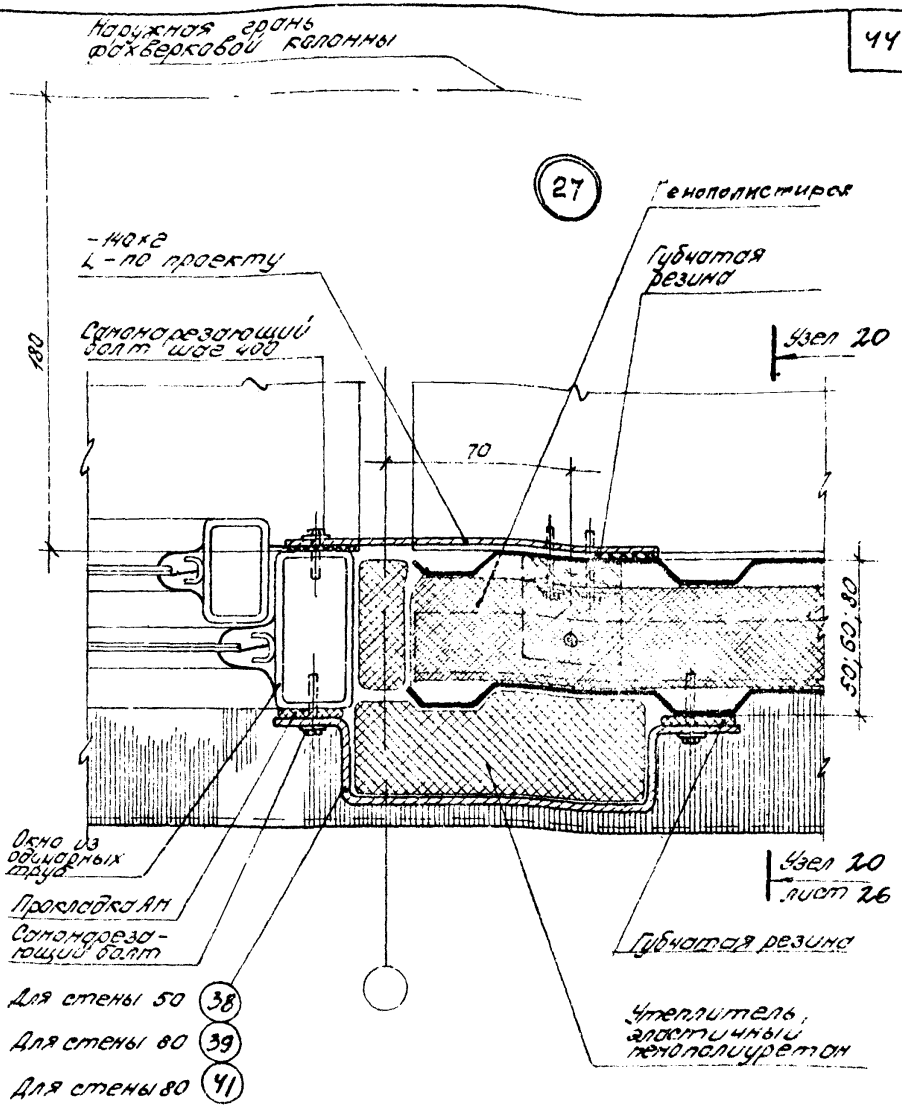

Инв. № подл. | Подпись и дата | Взам. инв. №

ЦНИИПРОМЗДАНИЙ МОСКВА

ТД	Сопряжение металлической стены пилястровой сборки и окна. Узел 27.	Шифр 773-74	
19752		Выпуск 4	Лист 3

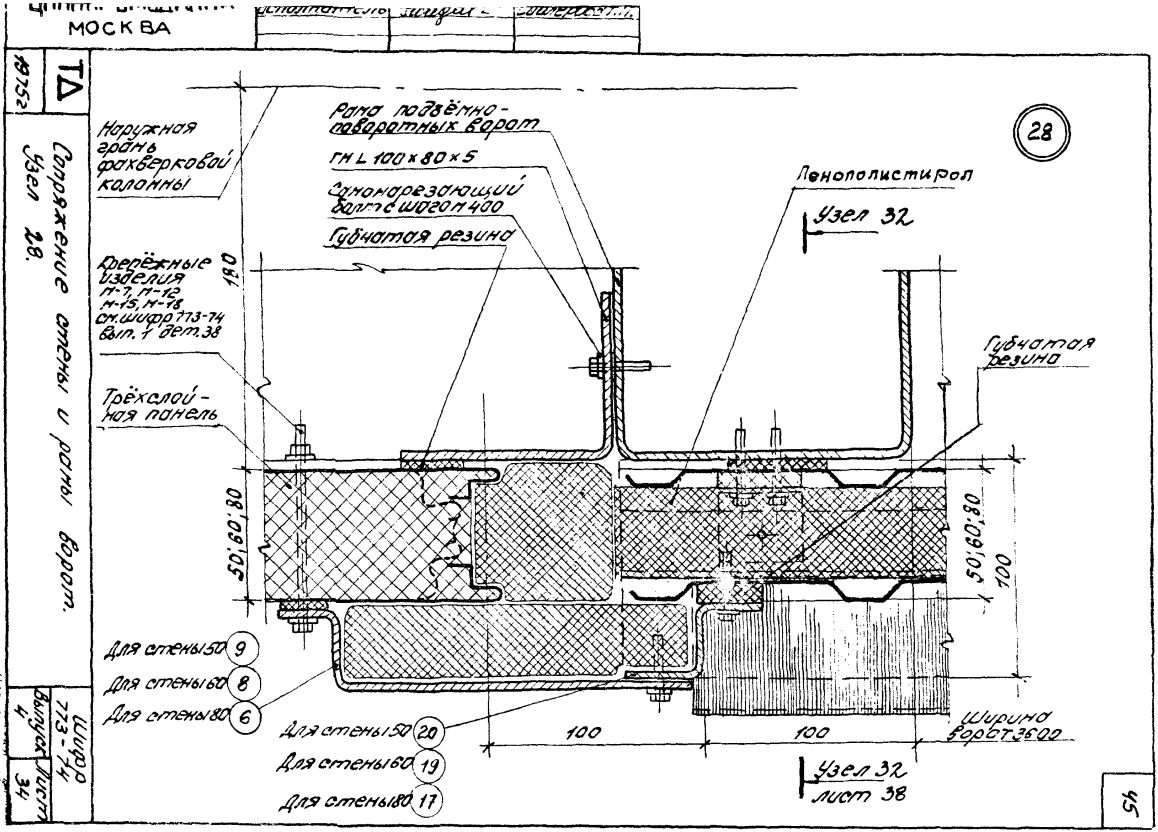
МОСКВА
ТД
1975г
Сопряжение стены и рамы ворот.
Узел 28.
Наружная грань фахверковой колонны
Рама подвёмно-поворотных ворот
ГН L 100×80×5
Самонарезающий болт с шагом 400
Губчатая резина
Крепёжные изделия М-7, М-12, М-15, М-18 см. шифр 773-74 вып. 1 дет. 38
Трёхслойная панель
Ленополистирол
Узел 32
Губчатая резина
28
180
50; 60; 80
50; 60; 80
100
100
100
Для стены 50 9
Для стены 60 8
Для стены 80 6
Для стены 50 20
Для стены 60 19
Для стены 80 17
Ширина ворот 3600
Узел 32 лист 38
Шифр 773-74
Выпуск 4
Лист 34
143.52
46
45

29

Наружная грань фахверковой колонны

Рама подъёмно-поворотных ворот

ГНL 63×45×3

Самонарезающий болт с шагом 400

Губчатая резина

Крепежные изделия М=7, М=12; М-15; М=18 см. шифр 773-74 вып. 1 дет. 38

Пенополистирол

Узел 32

180

50; 60; 80

50; 60; 80

100

Эластичная пенополиуретановая прокладка АМ

Узел 32 лист 38

100

Ширина ворот 3000 2400

Губчатая резина перед установкой обернуть пленкой

Для стены 50 (5)

Для стены 60 (4)

Для стены 80 (2)

эластичный пенополиуретан

(20) Для стены 50

(19) Для стены 60

(17) Для стены 80

МОСКВА

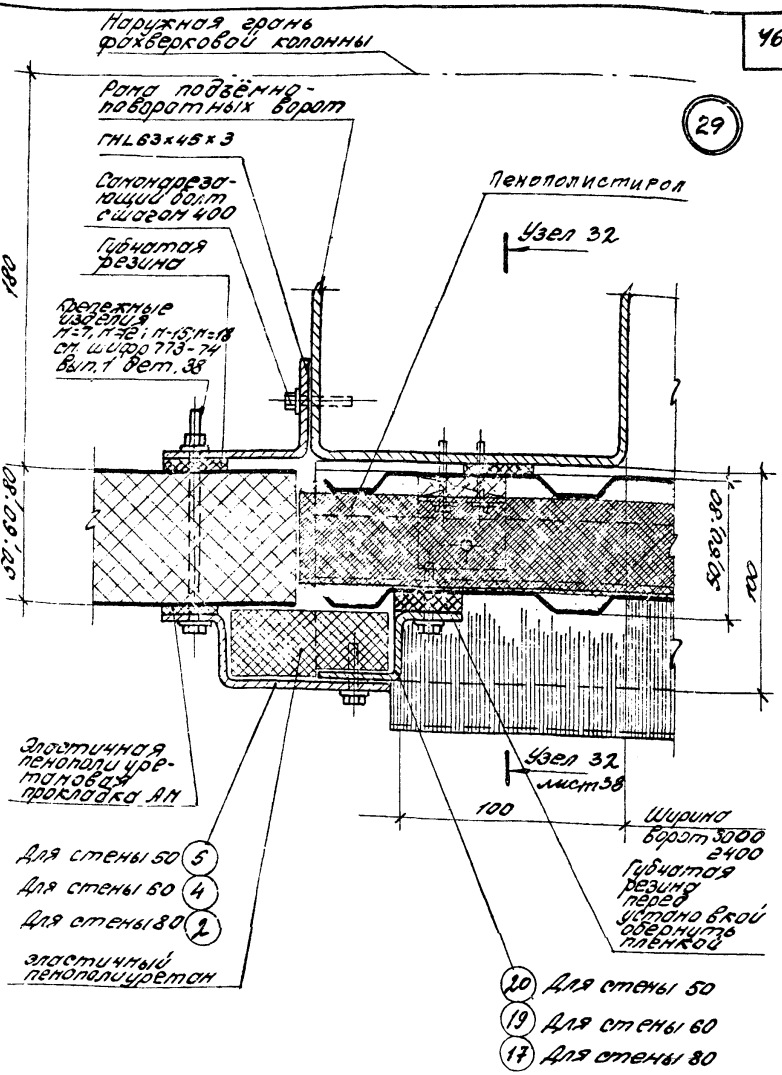

ТД 1975г	Сопряжение стены и рамы ворот. Узел 29.	Шифр 773-74	
		Выпуск 4	Лист 35

ГОССТРОЙ СССР
ЦНИИПРОМЗДАНИЙ
МОСКВА

Рук. ОДК-2		Смилянский
Гл. инж. пр.		Дранчук
Рук. группы		Рево
Инженер		Фокина

ТД 1975г

Сопряжение стены и рамы ворот.
Узел 30.

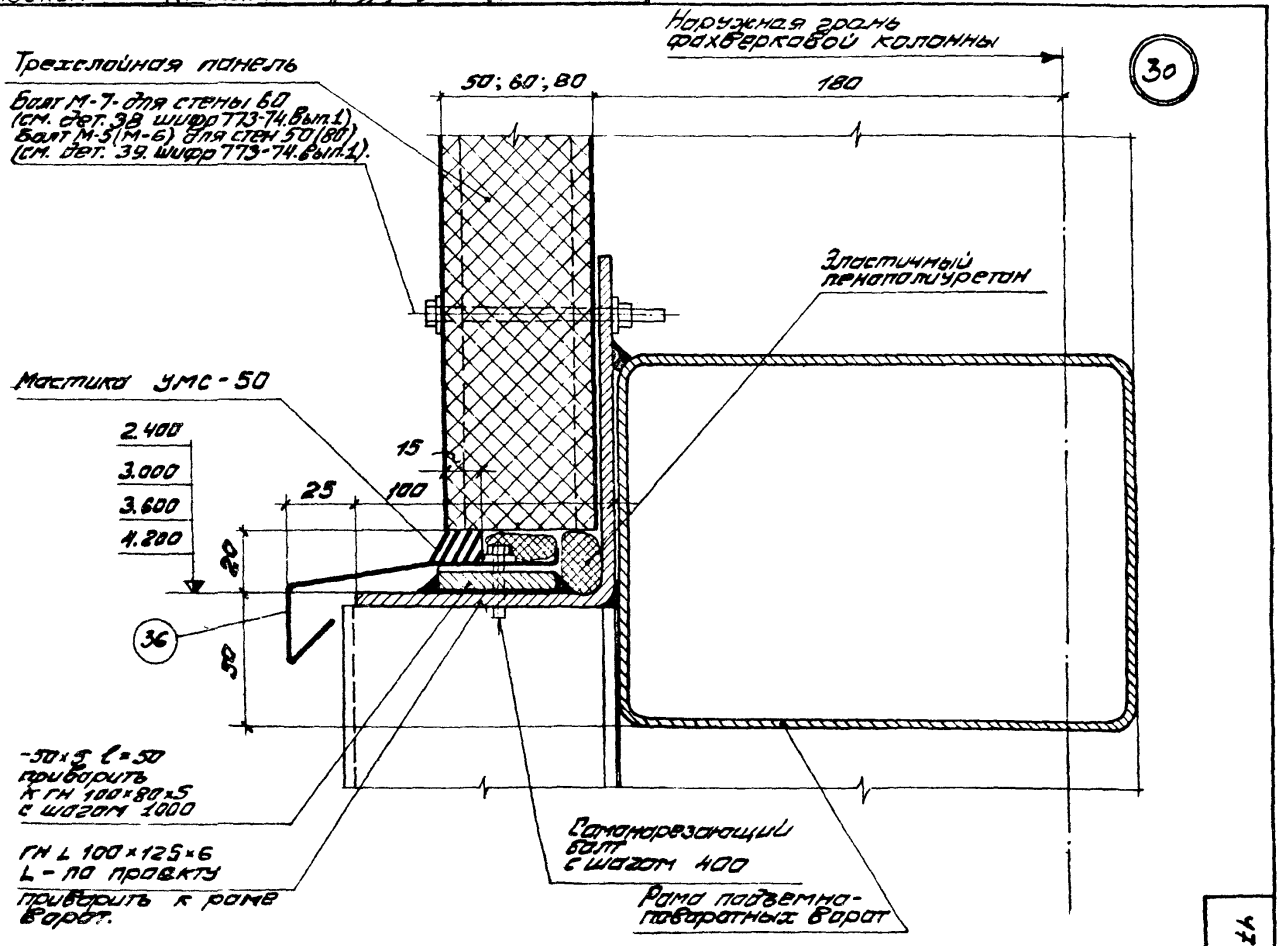

Шифр 773-74
Выпуск 4
Лист 36

14352 48

47

г МОСКВА

1975г. ТД

Сопряжение стены и ворот. Узел 31.

Шифр 773-74 Выпуск 4 Лист 37

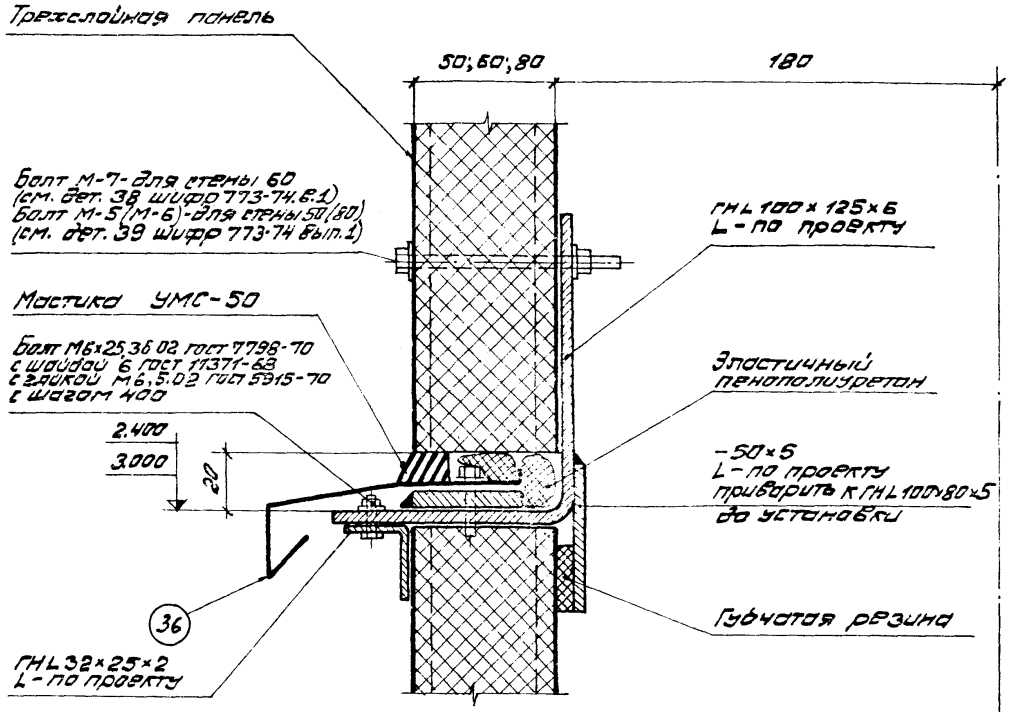

Примечание:

1. Данный узел надо смотреть с узлом. 30.

ЦНИИПРОМЗДАНИЙ
МОСКВА

Исполнитель	[illegible]	Сидлерова Т.П.

ТД
19752

Сопряжение металлической стены полистовой сборки и рамы ворот.
Узел 32.

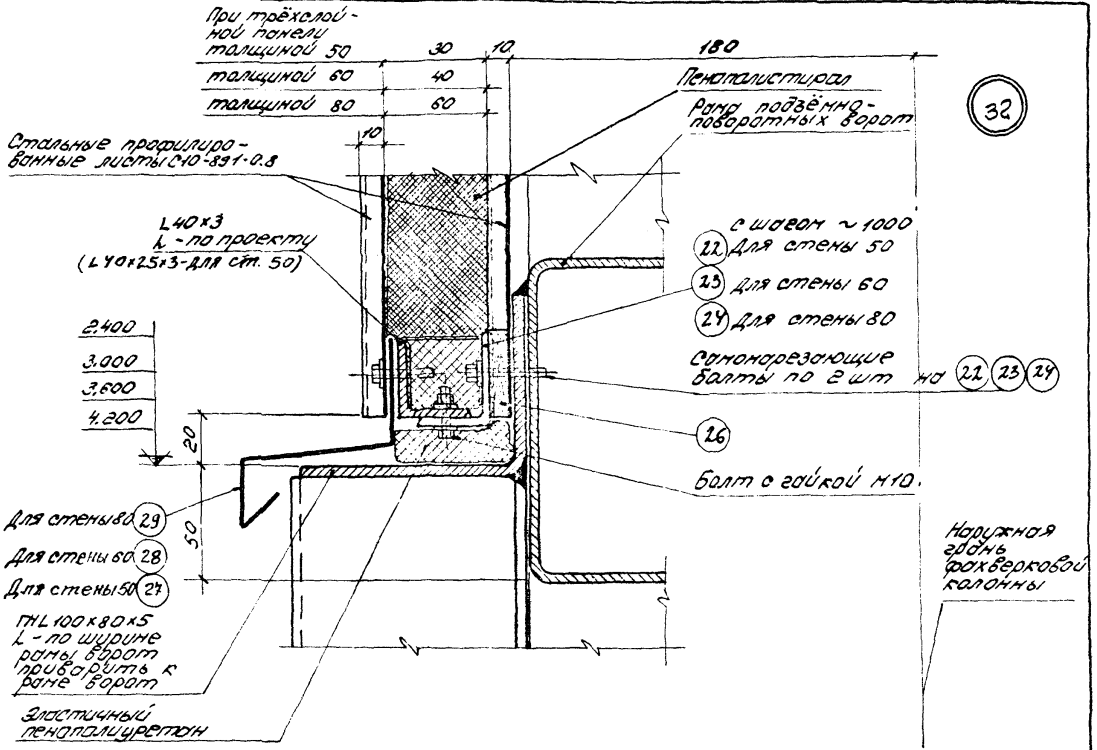

Шифр 773-74
Выпуск 4
Лист 38

ГОССТРОЙ СССР
ЦНИИПРОМЗДАНИЙ
МОСКВА

Рук. ООК-2		Смилянской
Гл. инж. пр.		Дранчук
Рук. группы		Рево
Инженер		Фокина

ТД
1975 г.

Горизонтальный стык трехслойной панели и металлической стены [illegible]
Узел №33.

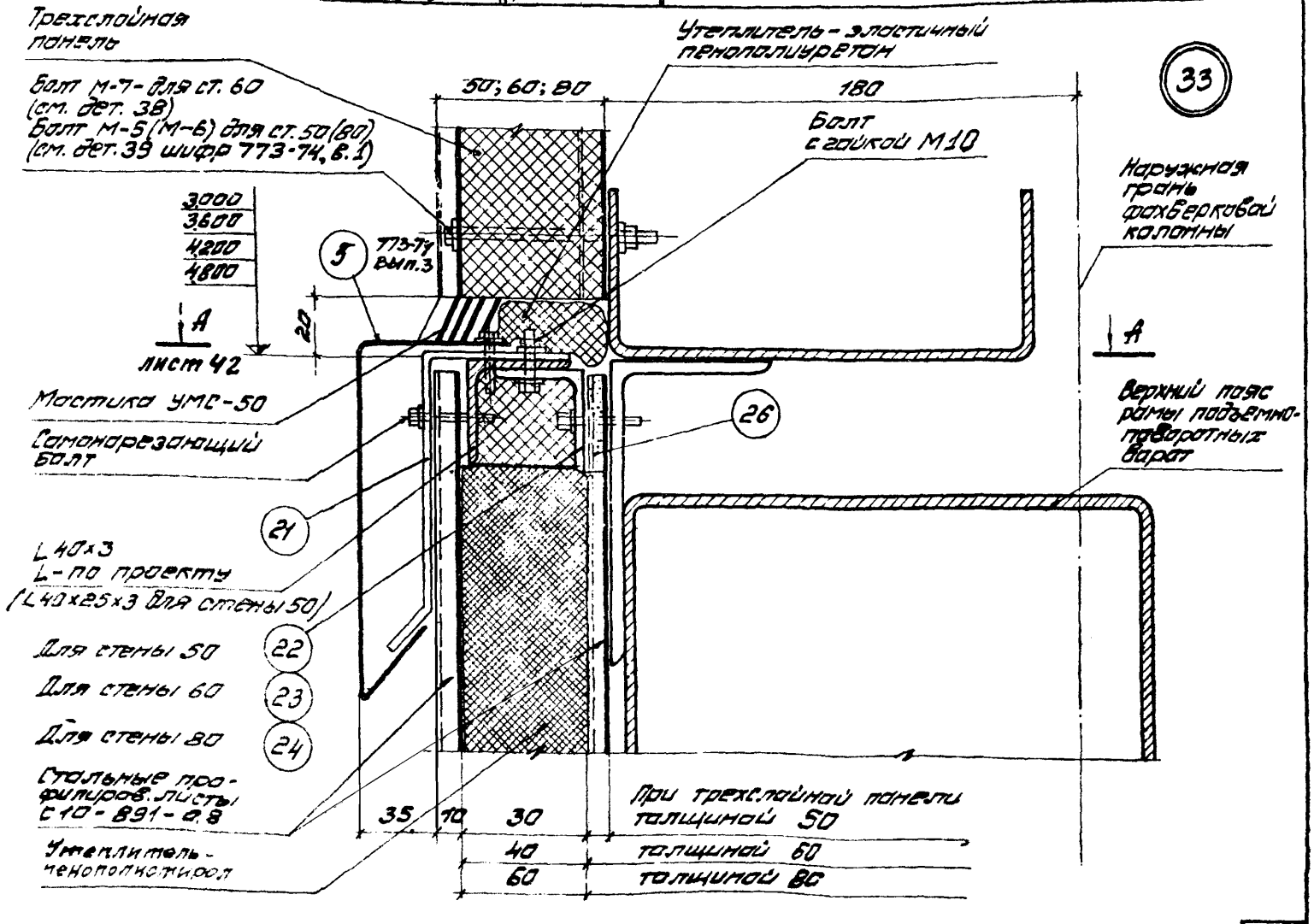

Шифр 773-74
Выпуск 4
Лист 39

14352 51

50

МОСКВА

ТД 19752

Сопряжение металлической стены полистовой сборки и окна. Узел 34.

Шифр 773-74 Выпуск 4 Лист 40

14352 52

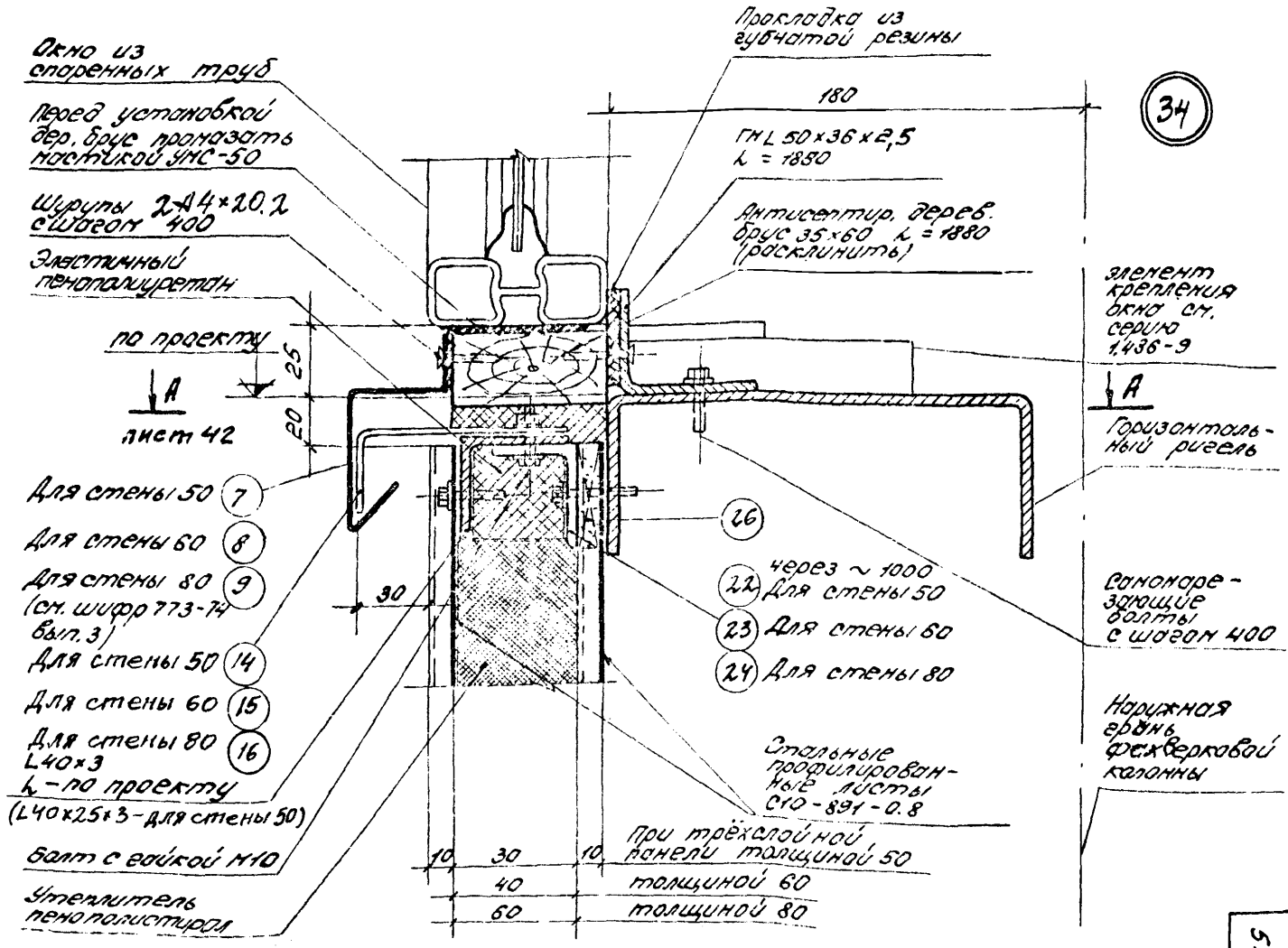

51

ЦНИИПРОМЗДАНИЙ
МОСКВА

ТД
1975г

Сопряжение металлической стены полистовой сборки и окна.
Узел 35.

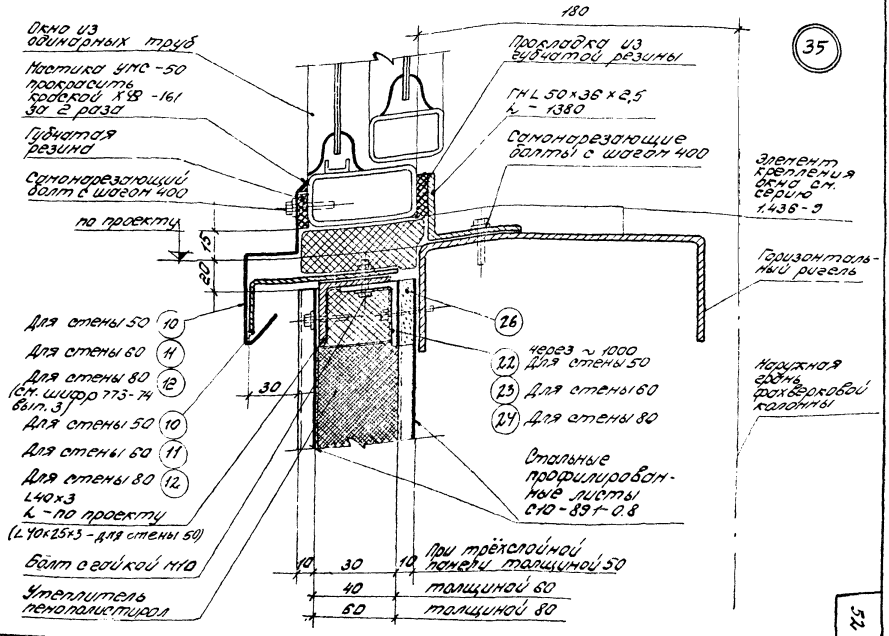

Шифр 773-74
Выпуск 4
Лист 41

143,52

53

52

ГОССТРОЙ СССР
ЦНИИПРОМЗДАНИЙ
МОСКВА

Рук. гр. арх.	[illegible]	Гузеева И.Т.

ТД
1975г

Сопряжение металлической стены полистовой сборки с трёхслойной панелью или окном. Сечение А-А.

Шифр 773-74
Выпуск 4
Лист 42

14352

54

А-А

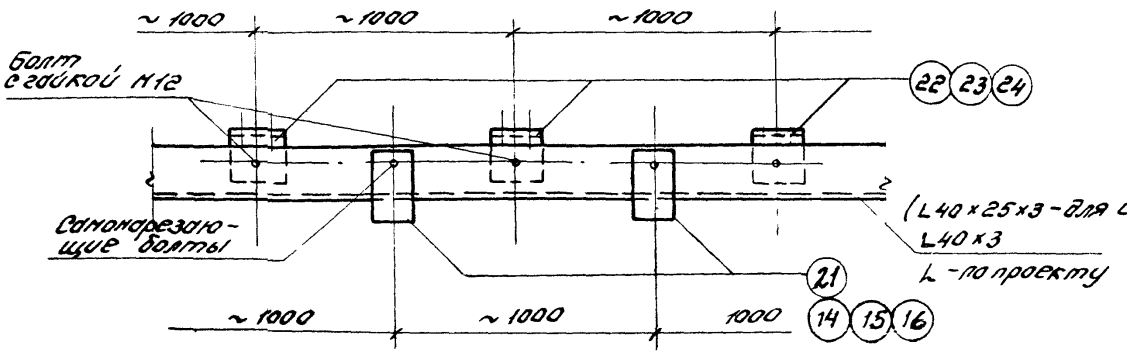

Примечание:

Стальные профилированные листы и утеплитель условно не показан.

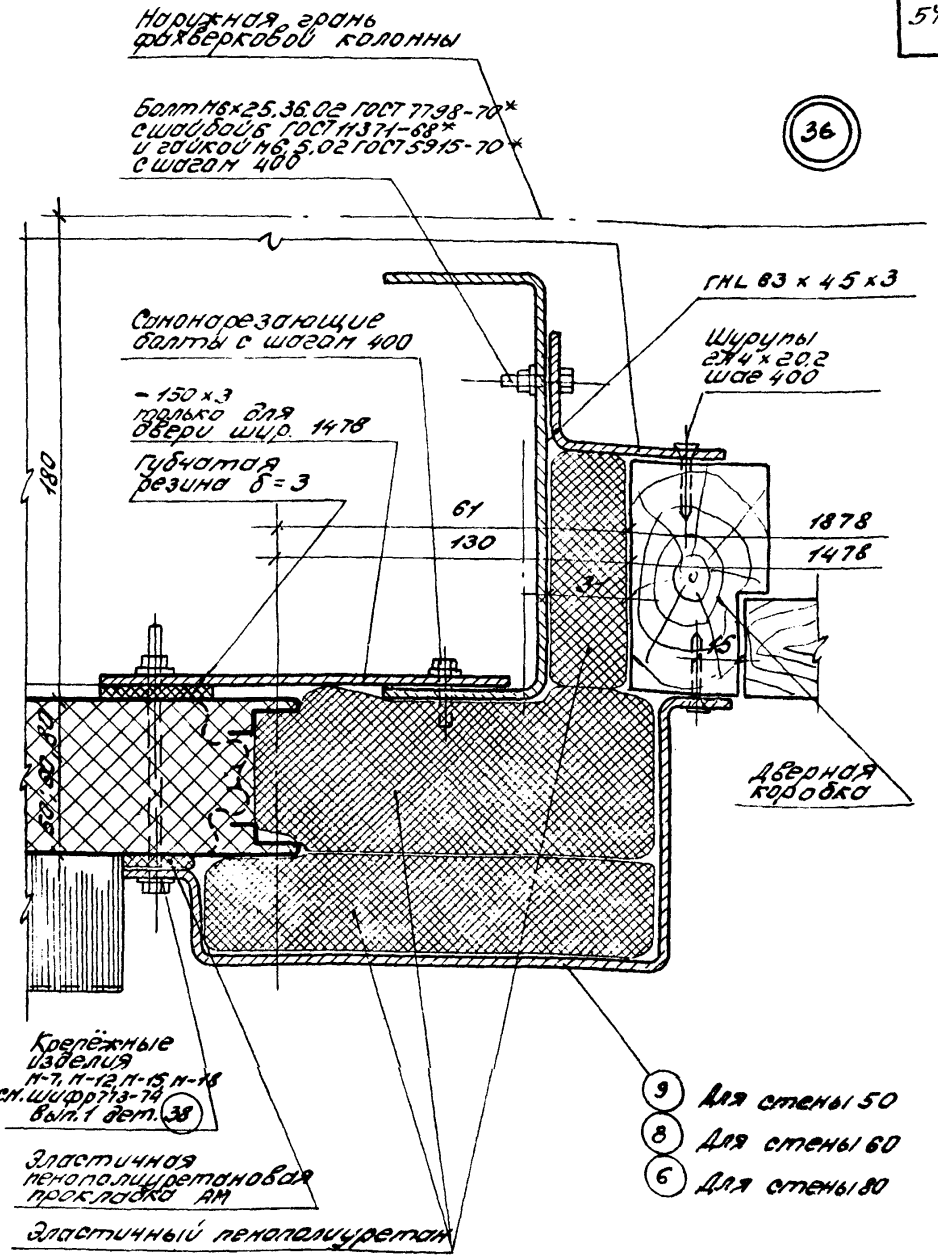

Рук. отдела		Горшков В.В.
Рук. гр. арх.		Гузеева И.Г.
Исполнитель		Гудперова Т.П.

ГОССТРОЙ СССР, ЦНИИПРОМЗДАНИЙ МОСКВА

ТД 1975 г	Установка дверного блока в стене. Узел 36.	Шифр 773-74	
		Выпуск 4	Лист 43

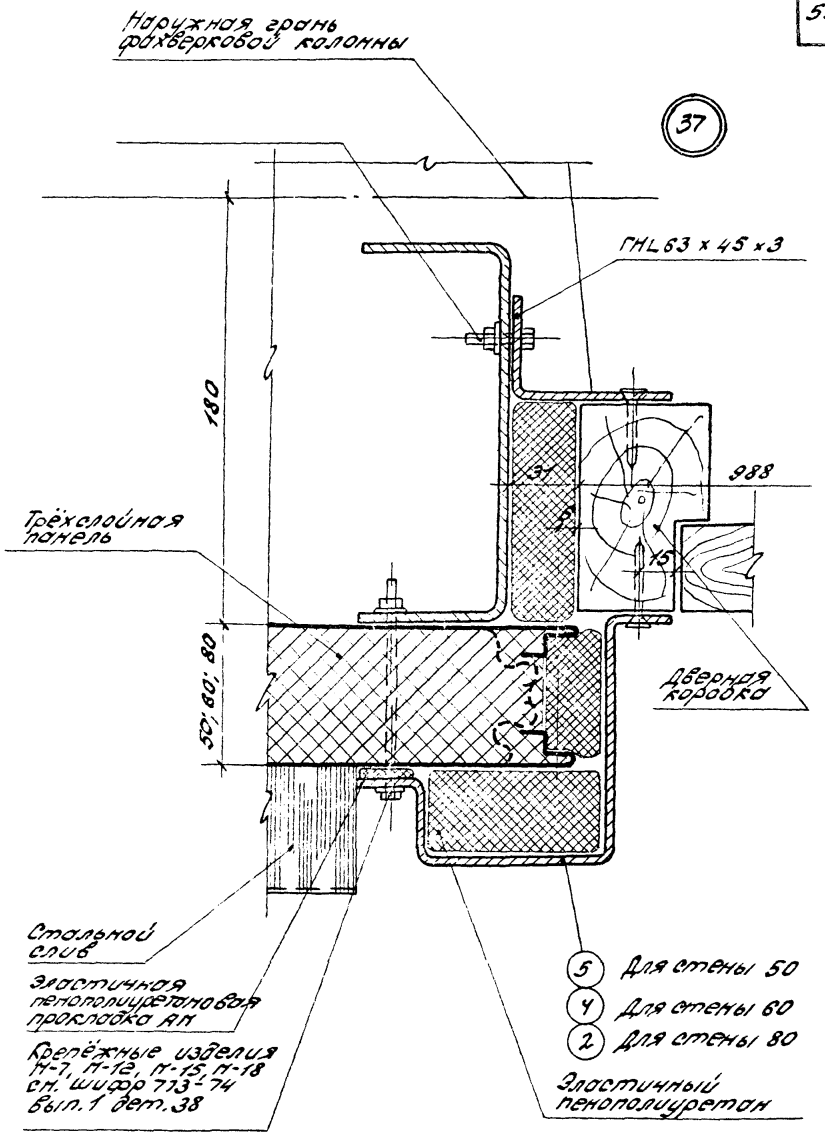

Инв. № подл. | Подп. и дата | Взам. инв. №

ГОССТРОЙ СССР ЦНИИПРОМЗДАНИЙ МОСКВА

ТД	Установка дверного блока в стене. Узел 37.	Шифр 773-74
1975г		Выпуск 4 / Лист 44

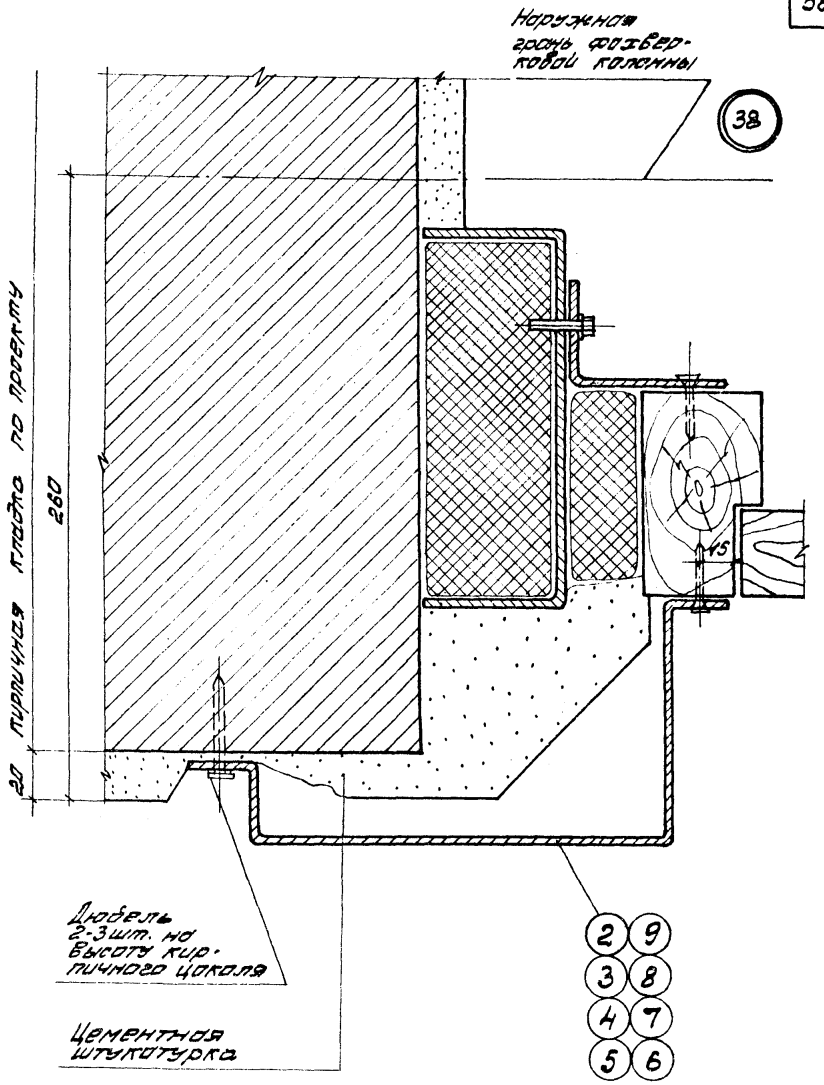

Данный узел надо смотреть совместно с узлами №№ 36, 37.

ТД	Установка дверного блока в стене. Узел № 38.	Шифр 773-74	
1975		Выпуск 4	Лист 45

ЦНИИПРОМЗДАНИЙ г. МОСКВА

ГОССТРОЙ СССР
ЦНИИПРОМЗДАНИЙ
МОСКВА

Рук. гр. арх.	[illegible]	Гузеева И.Т.

ТД 1975г

Установка дверного блока в стене.
Узел 39.

Шифр 773-74
Выпуск 4
Лист 46

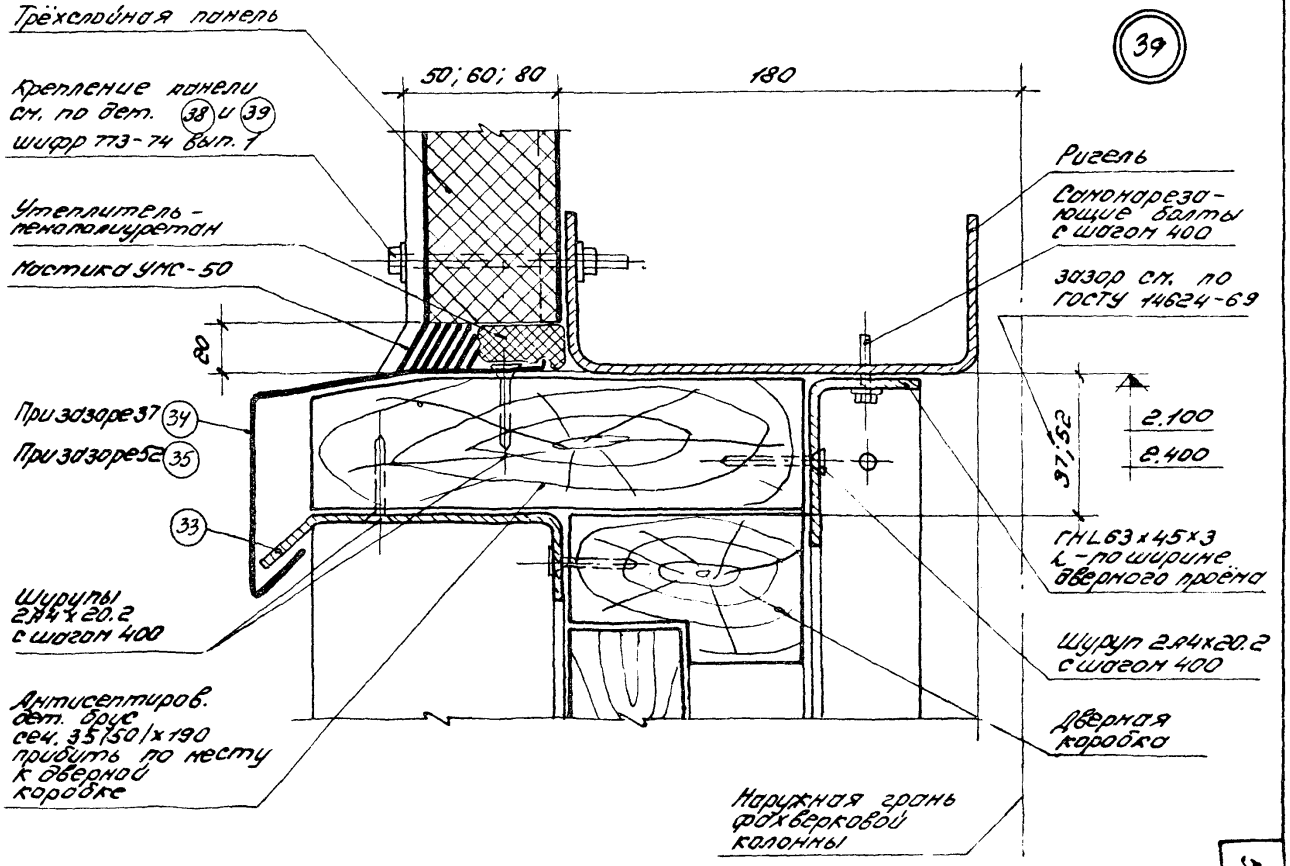

14352 58

57

...ромздании г. Москва

Исполнитель | Шифр 2 | Содержание

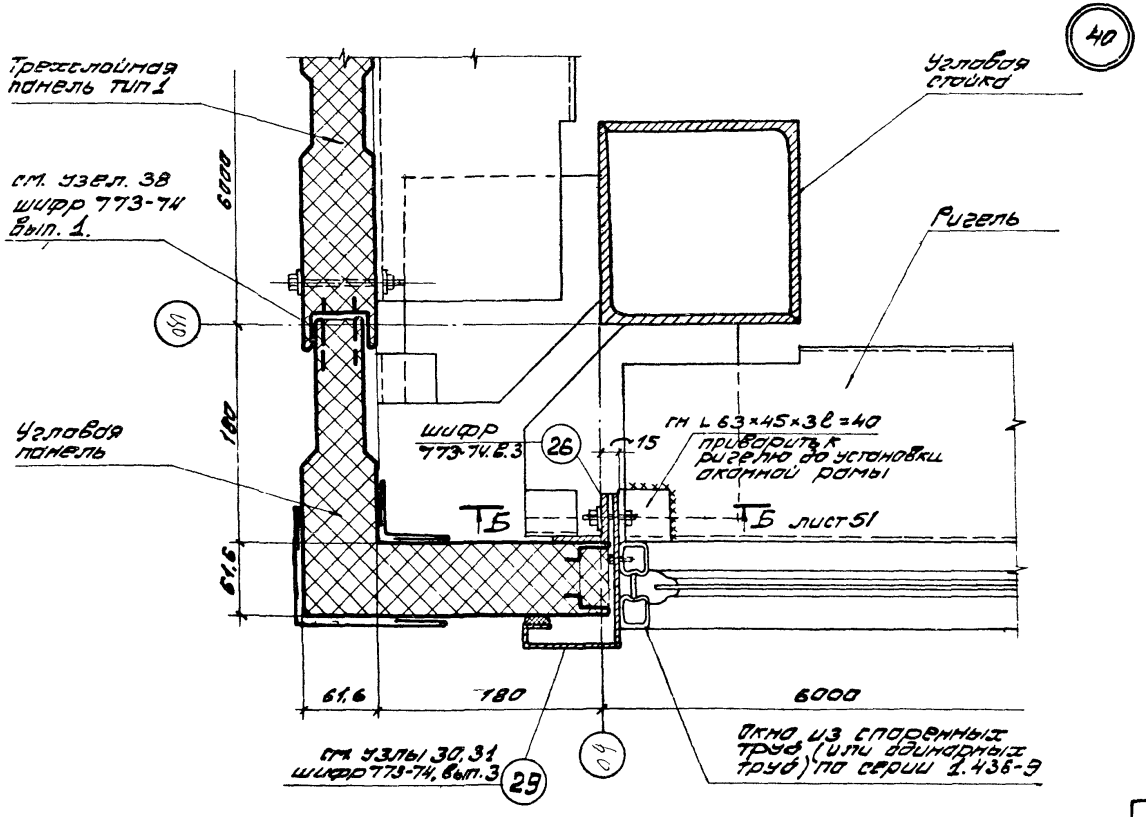

ТА

1975г.

Сопряжение панелей и окон в углу здания с привязкой продольной стены „0".

Узел 40.

Шифр 773-74

Выпуск 4

Лист 47

143.52

.59

58

ЦНИИПРОМЗДАНИЙ
г Москва

ТД 1975

Сопряжение панелей и окон в углу здания с привязкой продольной стены „250"
Узел 41.

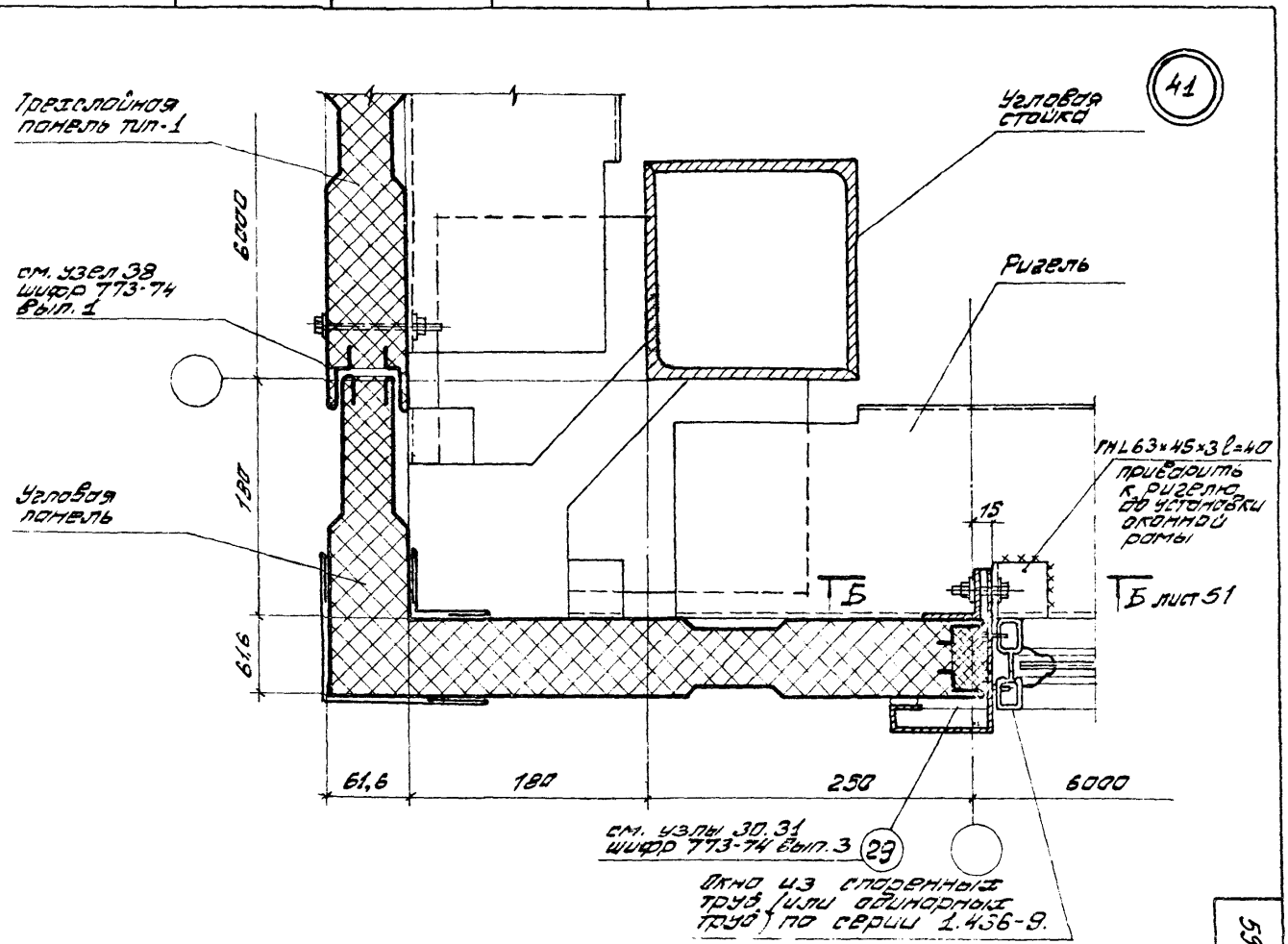

Шифр 773-74
Выпуск 4
Лист 48

59

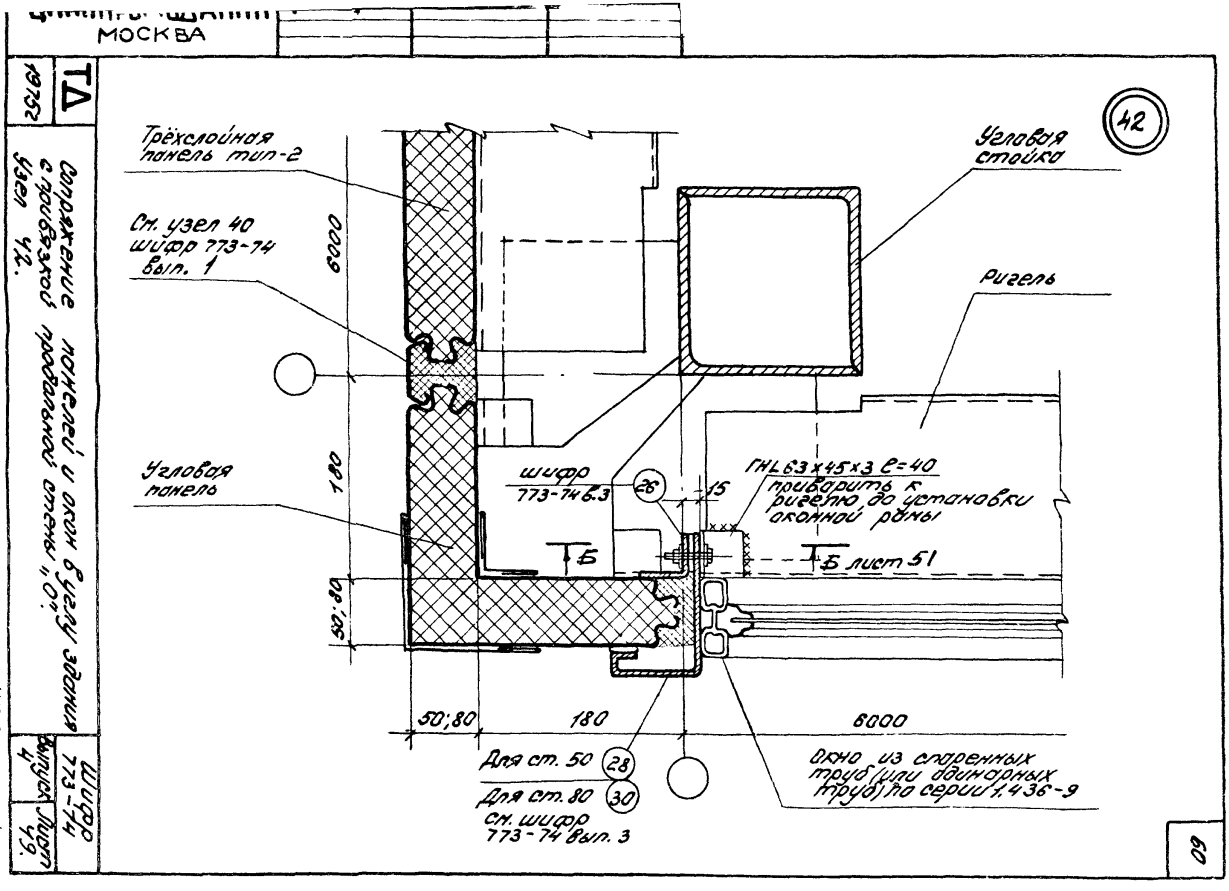
МОСКВА
ТД
1975г
Сопряжение панелей и окон в углу здания с привязкой продольной стены „0".
Узел 42.
Шифр 773-74
Выпуск 4
Лист 49.
143,52
61
42
Трёхслойная панель тип-2
См. узел 40 шифр 773-74 вып. 1
Угловая панель
Угловая стойка
Ригель
6000
180
50;80
шифр 773-74 в.3
26
15
ГНL 63×45×3 ℓ=40 приварить к ригелю до установки оконной рамы
Б
Б лист 51
50;80
180
6000
Для ст. 50
28
Для ст. 80
30
см. шифр 773-74 вып. 3
Окно из спаренных труб (или одинарных труб) по серии 1.436-9
60

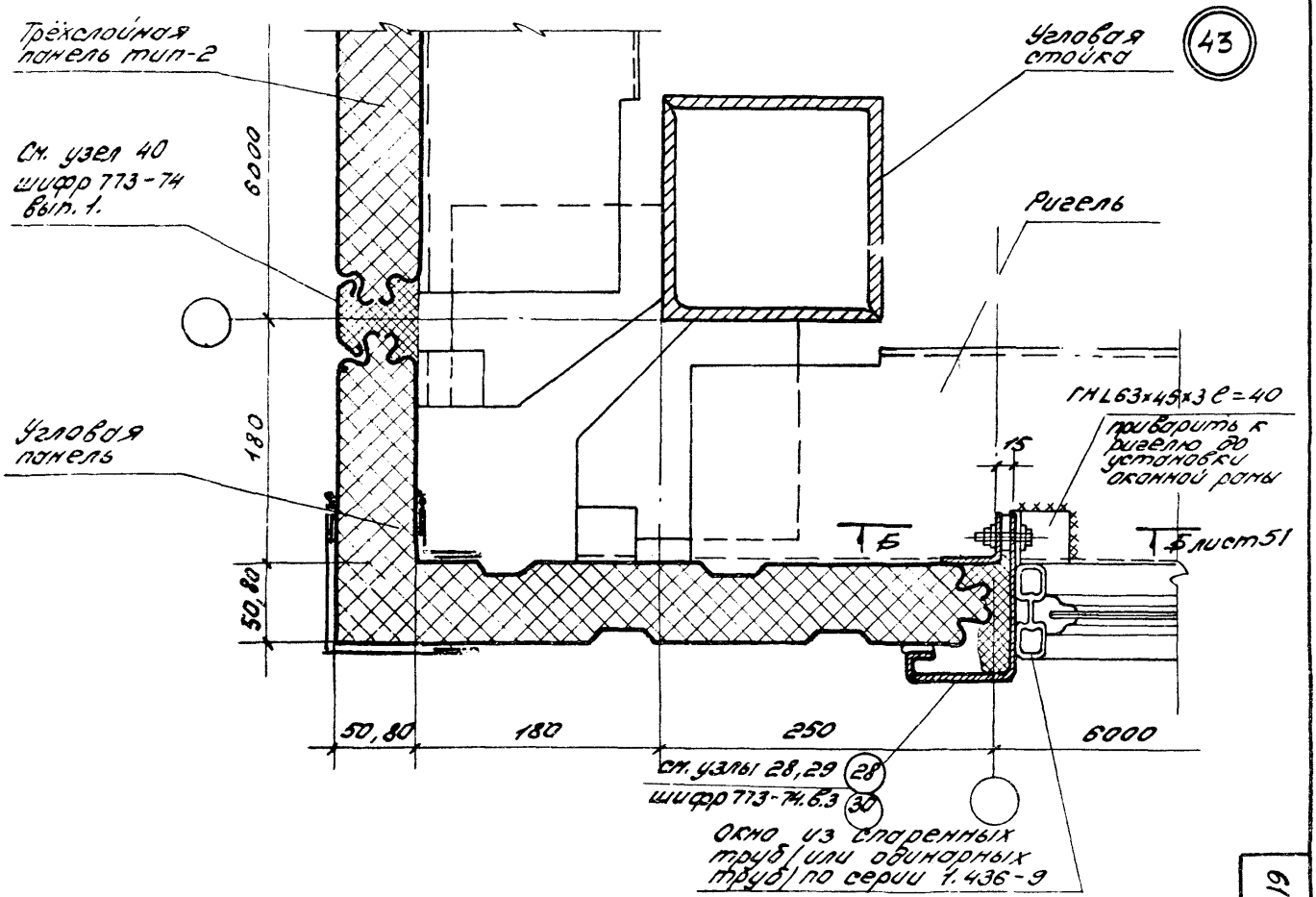

ТД 1975г

Сопряжение панелей и окон в углу здания с привязкой продольной стены „250".
Узел 43.

Шифр 773-74
Выпуск 4
Лист 50

14.3.52 62

61

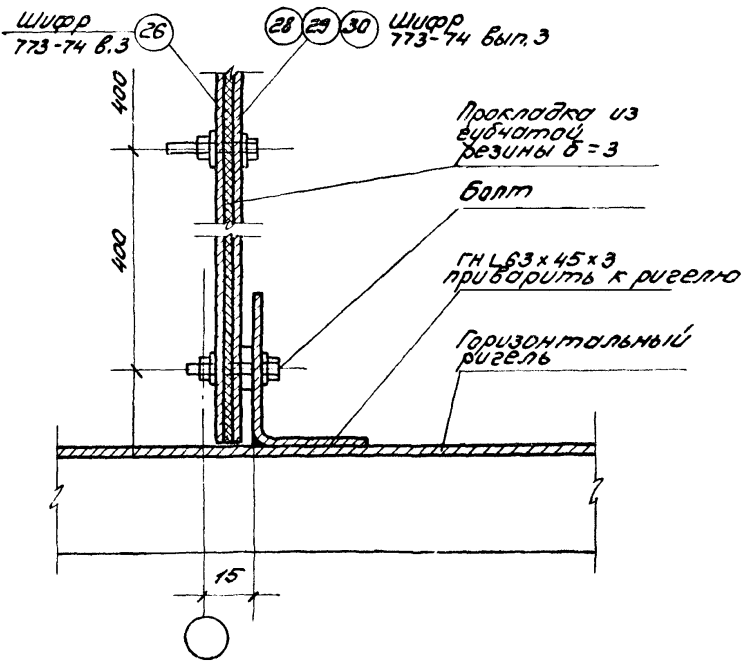

ЦНИИПРОМЗДАНИЙ МОСКВА

ТД 1975г

Сопряжение панелей и окон в углу здания. Сечение Б-Б.

Шифр 773-74

Выпуск 4 | Лист 51

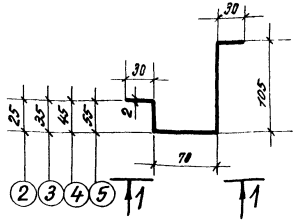

(2) Вес 1п.м. – 4,1 кГ
(3) Вес 1п.м. – 4,2 кГ
(4) Вес 1п.м. – 4,4 кГ
(5) Вес 1п.м. – 4,6 кГ

Сталь прокатная толстолистовая ГОСТ 19903-74

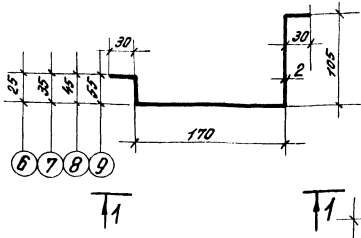

(6) Вес 1п.м. – 5,6 кГ
(7) Вес 1п.м. – 5,8 кГ
(8) Вес 1п.м. – 5,9 кГ
(9) Вес 1п.м. – 6,1 кГ

1-1

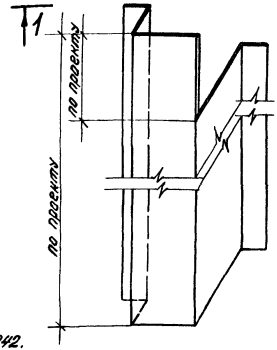

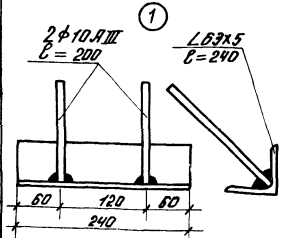

Соединение стержней с уголком выполнять под слоем флюса. Сварку производить электродами Э42. Толщина сварных швов $h_{шв}$=6мм Фасонные элементы оцинковать

ЦНИПРОМЗДАНИЙ МОСКВА

ТД 1975г

Фасонные элементы №№ 1÷9

Шифр 773-74
Выпуск 4
Лист 52

14352 64

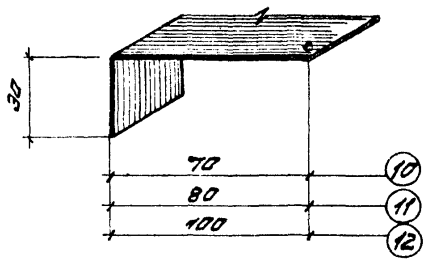

(10) Вес 1 п.м. - 0,78 кг
(11) Вес 1 п.м. - 0,86 кг
(12) Вес 1 п.м. - 1,02 кг

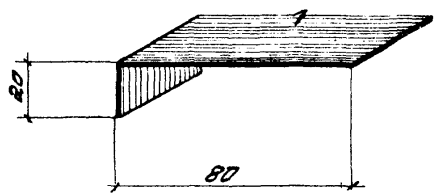

(13) Вес 1 п.м. - 0,78 кг

(10)(11)(12)(13) - оцинкованная кровельная сталь δ=1мм ГОСТ 14918-69

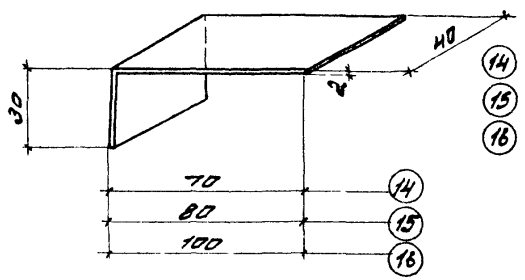

(14) Вес изд. - 0,06 кг
(15) Вес изд. - 0,07 кг
(16) Вес изд. - 0,08 кг

Сталь прокатная толстолистовая ГОСТ 19903-74

(14)(15)(16) - оцинковать

МОСКВА

ТД 1975г.

Фасонные элементы №№ 10÷16

Шифр 773-74

Выпуск 4 | Лист 53

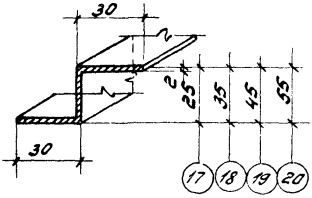

(17) Вес 1п.м. – 1,33кг
(18) Вес 1п.м. – 1,46кг
(19) Вес 1п.м. – 1,64кг
(20) Вес 1п.м – 1,8кг

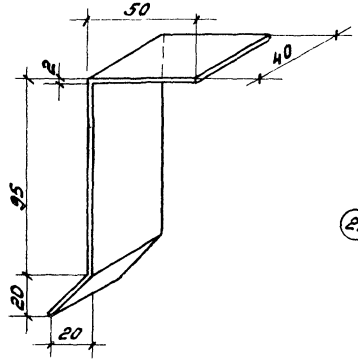

Сталь прокатная
тонколистовая
ГОСТ 19903-74

(21) Вес изд. – 0,11кг

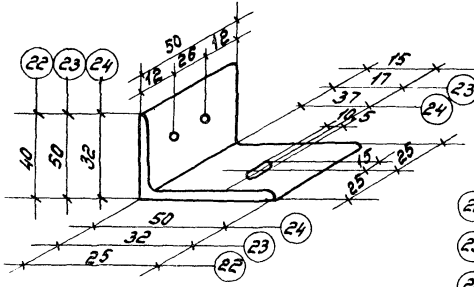

L 50×32×3
L 40×25×3
ГОСТ 8510×72
Уголки
неравнобокие

(22) Вес изд. – 0,07кг
(23) Вес изд. – 0,1кг
(24) Вес изд. – 0,1кг

Фасонные элементы оцинковать.

ТД 1975г	Фасонные элементы NN 17 ÷ 24	Шифр 773-74	
		Выпуск 4	Лист 54

ГОССТРОЙ СССР, ЦНИИПРОМЗДАНИЙ МОСКВА

Рук. ОДК-2 | Гл. инж. пр. | Рук. группы | Инженер | Смилянский | Дранчук | Рево | Фокина

14352 66

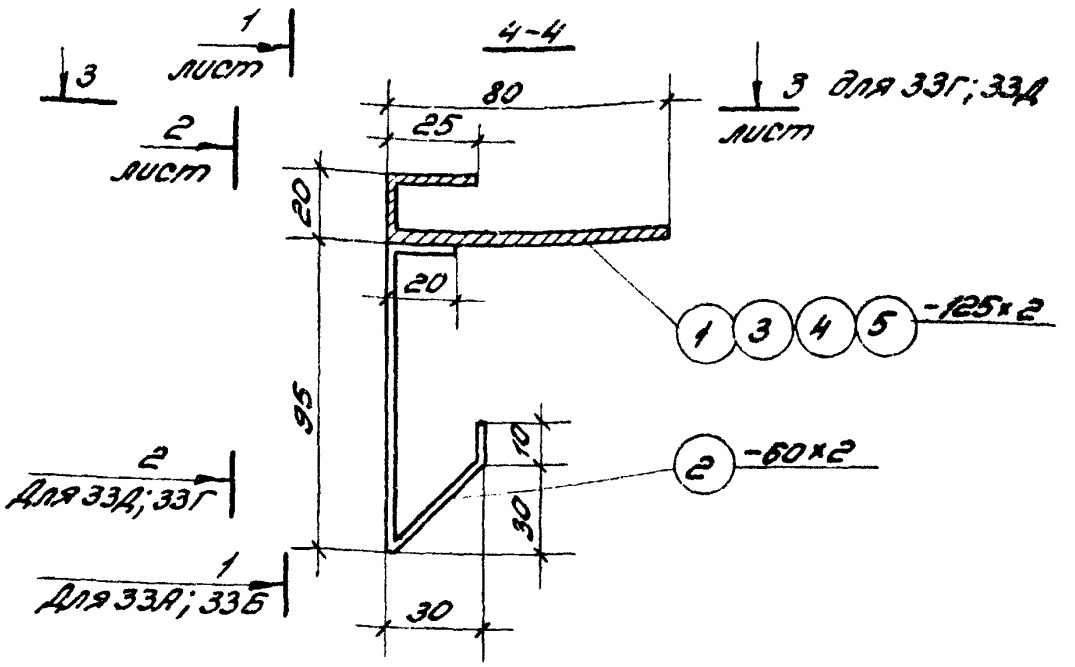
4-4
1 лист
3
2 лист
3 для 33Г; 33Д лист
80
25
20
20
95
10
30
30
1 3 4 5 -125×2
2 -60×2
2 Для 33Д; 33Г
1 Для 33А; 33Б

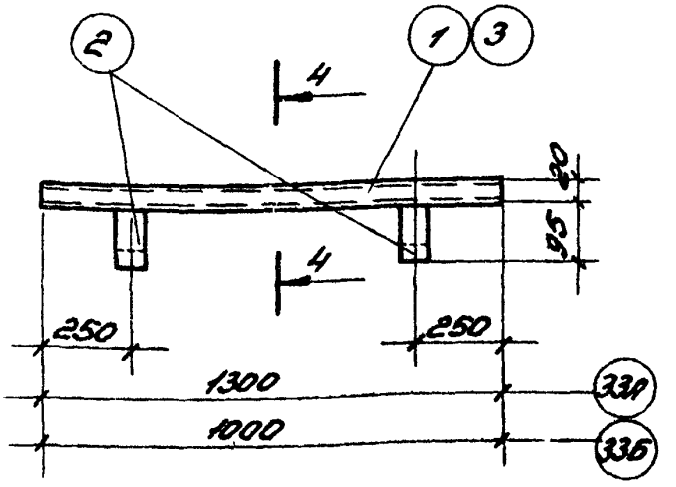
1-1
2
1 3
4
4
20
95
250
250
1300
1000
33А
33Б

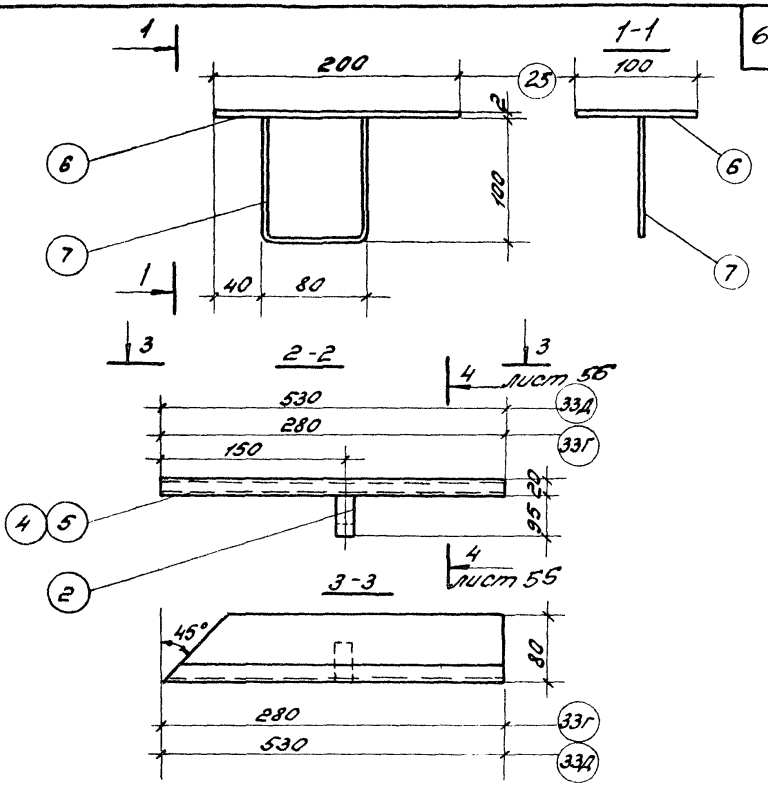

Марка эл-та	№ поз.	Профиль	Длина мм	Колич. шт.	Вес в кг			Примечание
					Одной шт.	Всех шт.	Элемента	
33А	1	-125×2	1300	1	2.5	2.5	2.82	Все элементы оцинковать
	2	-60×2	170	2	0.16	0.32		
33Б	3	-125×2	1000	1	1.8	1.8	2.12	
	2	-60×2	170	2	0.16	0.32		
33Г	4	-125×2	280	1	0.5	0.5	0.66	
	2	-60×2	170	1	0.16	0.16		
33Д	5	-125×2	530	1	0.9	0.9	1.06	
	2	-60×2	170	1	0.16	0.16		
25	6	-100×2	200	1	0.3	0.3	0.48	
	7	ф-10	280	1	0.18	0.18		

ТД 1975г

Фасонные элементы N 33Г, 33Д, 25.

Шифр 773-74

Выпуск 4 | Лист 56

ГПИ ПРОМЫДАПИ МОСКВА

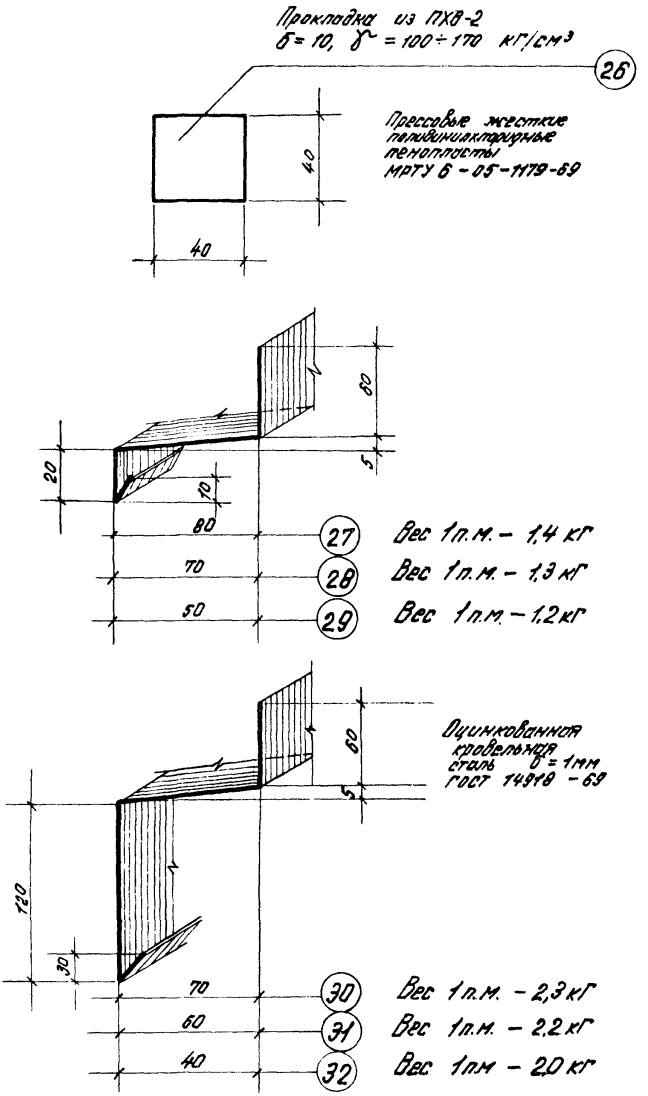

ЦНИИПРОМЗДАНИЙ МОСКВА	Рук гр. арх. Исполнитель	Гузеева И.Г. Новикова Е.В.	

ТД 1975г	Фасонные элементы NN 26 ÷ 32	Шифр 773-74	
		Выпуск 4	Лист 57

14352 69

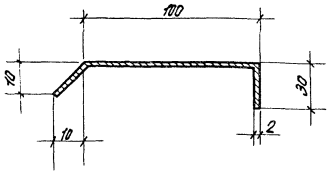

(33) Вес 1 п.м. – 2,27 кг

Сталь прокатная
толстолистовая
ГОСТ 19903-74

(33) – оцинковать

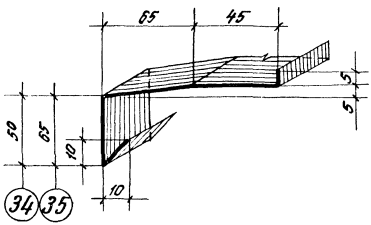

(34) Вес 1 п.м. – 1,4 кг
(35) Вес 1 п.м. – 1,5 кг

Оцинкованная
кровельная
сталь δ = 1 мм
ГОСТ 14918-69

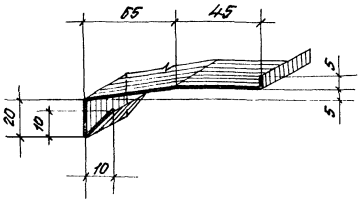

(36) Вес 1 п.м. – 1,17 кг

СПЕЦПРОЕКТМОНТАЖ
МОСКВА

ТД 1975	Фасонные элементы NN 33 ÷ 36	Шифр 773-74	
		Выпуск 4	Лист 58

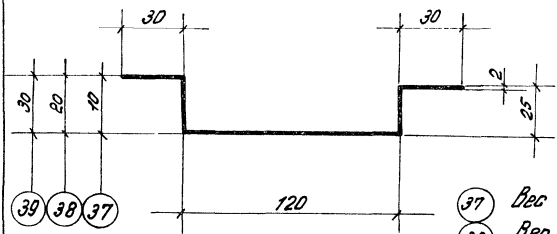

(37) Вес 1 п.м. – 2,43 кг
(38) Вес 1 п.м. – 2,59 кг
(39) Вес 1 п.м. – 2,75 кг

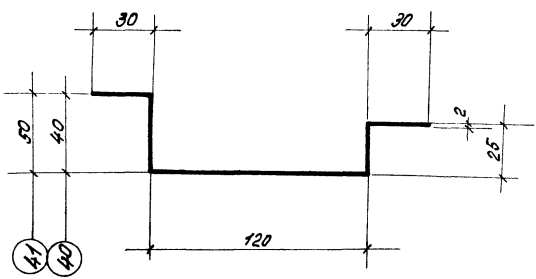

(40) Вес 1 п.м. – 3,18 кг.
(41) Вес 1 п.м. – 3,46 кг.

Сталь прокатная толстолистовая
ГОСТ 19903 – 74.
Фасонные элементы –
оцинковать.

Инв. № подл. | Подпись и дата | Взам. инв. №

ЦНИИПРОМЗДАНИЙ
МОСКВА

ТД
1975

Фасонные элементы NN 37÷41.

Шифр 773-74
Выпуск 4
Лист 59

Т А Б Л И Ц А

расхода дополнительных материалов на I п.м. горизонтального или вертикального стыка узла

№№ пп	Наименование позиции	Марка позиции	Един. изм.	Количество	Нормативный материал	Примечание
I	2	3	4	5	6	7
		У З Е Л I7				
I	Эластичный пенополиуретан	ППУ-ЭМ-I	$дм^3$	I,0	ТУ 6-0 5--I473-7I	
2	Мастика	УМС-50	$дм^3$	0,42	ГОСТ I479I-69	
3	Антисептиров. дерев. брус	БР-3	$дм^3$	3,0	шифр 773-74 вып. 3	
4	Шурупы	2А4х20,2	шт	6	ГОСТ II45-70	
5	Фасонные элементы	I	кг	I,9	шифр 773-74 вып. 3,л.40	
6	Фасонные элементы	33	кг	2,28	шифр 773-74 вып, 3,л.46	
7	Фасонные элементы	I3	кг	0,78	шифр 773-74 вып. 4,л.53	
		У З Е Л I8				
I	Эластичный пенополиуретан	ППУ-ЭМ-I	$дм^3$	0,5	ТУ 6-0 5--I473-7I	
2	Мастика	УМС-50	$дм^3$	0,2	ГОСТ I479I-69	
3	Антисептиров. дерев. брус	БР-3	$дм^3$	3,0	шифр 773-74 вып. 3	
4	Шурупы	2А4х20,2	шт	6	ГОСТ II45-70	

РУК.ОТДЕЛА — ОРЛИКОВ В.В.
РУК.ГРУППЫ — ГУЗЕЕВА И.Т.

ГОССТРОЙ СССР
ЦНИИПРОМЗДАНИЙ
г.МОСКВА

ТД 1975

Таблица расхода дополнительных материалов на Iп.м. горизонтального или вертикального стыка узла.

ШИФР 773-74
Вып. 4 | Лист 60

I	2	3	4	5	6	7
5	Фасонные элементы	I	кг	I,9	шифр 773-74 вып. 3,л.40	
6	Фасонные элементы	32	кг	2,38	шифр 773-74 вып. 3,л.46	
7	-"-	I3	кг	0,78	шифр 773-74 вып. 4,л.53	
			У З Е Л I9			
I	Эластичный пенополиуретан	ППУ-3М-I	$дм^3$ " "	I,05 I,35 I,95	ТУ 6-0 5--I473-7I	Для стены 50 Для стены 60 Для стены 80
2	Мастика	УМС-50	$дм^3$	0,3	ГОСТ I479I-69	
3	Антисептиров. дерев. брус	БР-2	$дм^3$	2,4	шифр 773-74 вып. 3,л.47	
4	Шурупы	2А4х20,2	шт	3	ГОСТ II45-70	
5	Фасонный элемент	I	кг	I,9	шифр 773-74 вып. 3,л.40	
6	Фасонные элементы				шифр 773-74 вып. 3,4	при шаге закл. эл-ов в ж.б. панели
		32	кг	2,38		-"- I500
		33 (А,Б,Г,Д)	кг	2,28		-"- 2000
7	Фасонные элементы	25	кг	0,48	шифр 773-74 вып. 4,л.56	
			У З Е Л 20			
I	Эластичный пенополиуретан (дан только для шва)	ППУ-3М-I	$дм^3$ " "	2,5 3,0 4,0	ТУ 6-0 5--I473-7I	Для стены 50 Для стены 60 Для стены 80

ЦНИИПРОМЗДАНИЙ г.МОСКВА

ТД 1975

Таблица расхода дополнительных материалов на I п.м. горизонтального или вертикального стыка узла.

Шифр 773-74

Вып. 4 | Лист 6I

I	2	3	4	5	6	7
2	Уголок равнобокий	L40x3	кг	I,85	ГОСТ 8509-72	Для стен60,80
3	Уголок неравнобокий	L40x25x3	кг	I,48	ГОСТ 85I0-72	Для стены 50
4	Фасонные элементы	22	кг	0,07	шифр 773-74 вып. 4.л. 54	Для стены 50
		23	кг	0,I		Для стены 60
		24	кг	0,I		Для стены 80
5	Фасонные элементы	30	кг	2,3	шифр 773-74	Для стены 50
	-"-	3I	кг	2,2	вып. 4 л. 57	Для стены 60
	-"-	32	кг	2,0		Для стены 80
6	Фасонный элемент	25	кг	0,48	шифр 773-74 вып. 4, л. 56	
7	Фасонные элементы					При шаге закладных элементов в ж.б. панели
		32	кг	2,38	шифр 773-74	-"- -I500
		33 (А,Б,Г,Д)	кг	2,28	вып. 3,4	-"- -2000
8	Сталь холодногнутая угловая	ГНL75x 56x3,5	кг	3,4I	ГОСТ I9772-74	
9	Самонарезающий болт	M6x25	шт	I0	ТУ34-58I5-70	
I0	Шайба из ПХВ-2	26	шт	I	шифр 773-74 вып. 4,л. 57	

Примечание: стальные профилированные листы С10-89I-08 и утеплитель-плитный пенополистирол для стены полистовой сборки не учтены.

У З Е Л 2I.

I	Эластичный пенополиуретан	ППУ-ЭМ-I	дм3	II,5	ТУ6-0 5- - I473-7I	Для стены 50
			"	I2,5		Для стены 60
			"	I4,5		Для стены 80

ТД 1975

Таблица расхода дополнительных материалов на I п.м. горизонтального или вертикального стыка узла.

Шифр 773-74

Вып. 4 | Лист 62

I	2	3	4	5	6	7
2	Уплотняющие пенополиуретановые прокладки	АМ	м	I.0	ГОСТ I0I74-72	
3	Губчатая резина	δ=3	м	I.0	ТУ 38-005-204-71	
4	Сталь холодногнутая угловая	ГНL100х80х5	кг	6,73	ГОСТ I9772-74	
5	Фасонный элемент	9 8 6	кг кг кг	6,I 5,9 5,6	Шифр 773-74 вып. 4, л. 52	Для стены 50 Для стены 60 Для стены 80
6	Самонарезающий болт	М6х25	шт	4	ТУ34-5815-70	
7	Крепежные элементы	М-7 М-I2 М-I5 М-I8	шт шт шт шт	I I I I	шифр 773-74 вып. I	
		У З Е Л 22.				
I	Эластичный пенополиуретан	ППУ-ЭМ-I	дм3 дм3 дм3	3,5 3,6 4,0	ТУ6-05-I473-7I	Для стены 50 Для стены 60 Для стены 80
2	Уплотняющие пенополиуретановые прокладки	АМ	м	I,0	ГОСТ I0I74-72	
3	Губчатая резина	δ=3	м	I,0	ТУ 38-005-204-71	
4	Сталь холодногнутая угловая	ГНL63х45х3	кг	2,43	ГОСТ I9772-74	
5	Фасонный элемент	5 4 2	кг кг кг	4,6 4,4 4,I	Шифр 773-74 вып. 4, л.52	Для стены 50 Для стены 60 Для стены 80
6	Самонарезающий болт	М6х25	шт	4	ТУ34-5815-70	

ЦНИИПРОМЗДАНИЙ МОСКВА

ТД I975

Таблица расхода дополнительных материалов на I п.м. горизонтального или вертикального стыка узла.

Шифр 773-74

Вып. 4 | Лист 63

I	2	3	4	5	6	7
7	Крепежные элементы	М-7 М-I2 М-I5 М-I8	шт шт шт шт	I I I I	шифр 773-74 вып. I	
			У З Е Л 23.			
I	Эластичный пенополиуретан	ППУ-ЭМ-I	дм3	I00	ТУ6-0 5-I473-7I	
2	Уплотняющие пенополиуретановые прокладки	АМ	м	I,0	ГОСТ I0I74-72	
3	Губчатая резина	δ=3	м	I,0	ТУ 38-004-204-7I	
4	Сталь холодногнутая угловая	ГНL63х х 45х3	кг	2,43	ГОСТ I9772-74	
5	Фасонный элемент	3	кг	4,2	Шифр 773-74 вып.4 , л.52	
6	Самонарезающий болт	М6х25	шт	6	ТУ34-38I5-70	
			У З Е Л 24.			
I	Эластичный пенополиуретан	ППУ-ЭМ-I	дм3	I00	ТУ6-0 5-I473-7I	
2	Уплотняющие пенополиуретановые прокладки	АМ	м	I,0	ГОСТ I0I74-72	
3	Губчатая резина	δ=3	м	I,0	ТУ38-005-204-7I	

ТД 1975

Таблица расхода дополнительных материалов на I п.м. горизонтального или вертикального стыка узла.

Шифр 773-74

Вып. 4 | Лист 64

ЦНИИПРОМЗДАНИЙ МОСКВА

I	2	3	4	5	6	7
4	Сталь холодногнутая угловая	ГНL63х х45х3	кг	2,43	ГОСТ I9772-74	
5	Фасонный элемент	4	кг	4,4	шифр 773-74 вып. 4,л.52	
6	Самонарезающий болт	М6х25	шт	6	ТУ34-58I5-70	
		У З Е Л 26				
I	Эластичный пенополиуретан (дан только для шва)	ШПУ-ЭМ-I	дм3 дм3 дм3	6,0 5,2 3,6	ТУ-О 5-I473-7I	Для стены50 Для стены60 Для стены80
2	Уплотняющие пенополиуретановые прокладки	АМ	м	I,0	ГОСТ I0I74-72	
3	Губчатая резина	δ =3	м	3,0	ТУ38-005-204 -7I	
4	Сталь тонколистовая	-I40х2	кг	2,2	ГОСТ I9903-74	
5	Фасонные элементы	37 38 40	кг кг кг	2,43 2,59 3,I8	шифр 773-74 вып. 4,л.59	Для стены50 Для стены60 Для стены80
6	Самонарезающий болт	М6х25	шт	6	ТУ34-58I5-70	

Примечание: стальные профилированные листы С10-891-0,8 и утеплитель плитный пенополистирол для стены полистовой сборки не учтены.

МОСКВА

ТД	Таблица расхода дополнительных материалов на Iп.м. горизонтального или вертикального стыка узла.	Шифр 773-74	
I975		Вып 4	Лист 65

I	2	3	4	5	6	7
	УЗЕЛ 27.					
I	Эластичный пенополиуретан (дан только для шва)	ППУ-ЭМ-I	дм3 дм3 дм3	6,0 5,2 3,6	ТУ6-0 5- -I473-71	Для стены50 Для стены60 Для стены80
2	Уплотняющие пенополиуретановые прокладки	АМ	м	I,0	ГОСТ IOI74-72	
3	Губчатая резина δ=3	шир.30	м	3,0	ТУ38-005-204- - 7I	
4	Сталь тонколистовая	-I40x2	кг	2,2	ГОСТ I9903-74	
5	Фасонные элементы	38 39 4I	кг кг кг	2.59 2.75 3.46	Шифр 773-74 вып. 4, л.59	Для стены50 Для стены60 Для стены80
6	Самонарезающий болт	М6x25	шт	6	ТУ36-58I5-70	

Примечание: стальные профилированные листы СIO-89I-08 и утеплитель_плитный пенополистирол для стены полистовой сборки не учтены.

	УЗЕЛ 28.					
I	Эластичный пенополиуретан (дан только для шва)	ППУ-ЭМ-I	дм3 дм3 дм3	II,0 I0,0 8,0	ТУ6-0 5- -I473-71	Для стены50 Для стены60 Для стены80
2	Уплотняющие пенополиуретановые прокладки	АМ	м	I,0	ГОСТ IOI74-72	

ГОССТРОЙ СССР
ЦНИИПРОМЗДАНИЙ
МОСКВА

Рук. ОДК-2 | Гл. инж. пр. | Рук. группы | Инженер | Смилянской | Дранчук | Рево | Фокина

ТД	Таблица расхода дополнительных материалов на I п.м. горизонтального или вертикального стыка узла.	Шифр 773-74	
1975		Вып. 4	Лист 66

I	2	3	4	5	6	7
3	Губчатая резина δ=3	шир.30	м	4,0	ТУ38-005-204-7I	
4	Сталь холодногнутая угловая	ГНL100х х80х5	кг	6,73	ГОСТ I9772-74	
5	Фасонные элементы	9 8 6	кг кг кг	6,I 5,9 5,6	шифр 773-74 вып.4,л. 52	Для стен 50 Для стен 60 Для стен 80
6	Фасонные элементы	20 I9 I7	кг кг кг	I,8 I,64 I,33	шифр 773-74 вып.4 л.65	Для стен 50 Для стен 60 Для стен 80
7	Самонарезающие болты	М6х25	шт	6	ТУ34-58I5-70	
8	Крепежные изделия	М-7 М-I2 М-I5 М-I8	шт шт шт шт	I I I I	шифр 773-74 вып.I	

Примечание: стальные профилированные листы СIО-89I-0,8 и утеплитель-плитный пенополистирол для стены полистовой сборки не учтены.

У З Е Л 29.

I	Эластичный пенополиуретан(дан только для шва)	ППУ-ЭМ-I	дм3 дм3 дм3	2,5 2,0 I,0	ТУ-0 5 -I473-7I	Для стены 50 Для стены 60 Для стены 80
2	Уплотняющие пенополиуретановые прокладки	АМ	м	I,0	ГОСТ I0I74-72	
3	Губчатая резина δ=3	шир.30	м	4,0	ТУ 38-005-204-7I	
4	Сталь холодногнутая угловая	ГНL63х45х х3	кг	2,43	ГОСТ I9772-74	

ГОССТРОЙ СССР, ЦНИИПРОМЗДАНИЙ МОСКВА

Рук. ОДК-2 Смилянский
Гл. инж. пр. Дранчук
Рук. группы Рево
Инженер Фокина

ТД I975	Таблица расхода дополнительных материалов на Iп.м. горизонтального или вертикального стыка узла.	Шифр 773-74	
		Вып. 4	Лист 67

I	2	3	4	5	6	7
5	Фасонные элементы	5 4 2	кг кг кг	4,6 4,4 4,I	шифр 773-74 вып. 4,л.52	Для стены 50 Для стены 60 Для стены 80
6	-"-	20 I9 I7	кг кг кг	I,8 I,64 I,33	шифр 773-74 вып. 4,л.54	Для стены 50 Для стены 60 Для стены 80
7	Самонарезающие болты	М6х25	шт	6	ТУ34-58I5-70	
8	Крепежные изделия	М-7 М-I2 М-I5 М-I8	шт шт шт шт	I I I I	шифр 773-74 вып. I	

Примечание: стальные профилированные листы С10-89I-0,8 и утеплитель- плитный пенополистирол для стены полистовой сборки не учтены.

У З Е Л 30.

I	Эластичный пенополиуретан	ППУ-ЭМ-I	дм3 дм3 дм3	0,6 0,8 I,2	ТУ6-0 5--I473-7I	Для стены 50 Для стены 60 Для стены 80
2	Мастика	УМС-50	дм2	0,25	ГОСТ I479I-69	
3	Сталь холодногнутая угловая	ГНL63х х45х3	кг	2,43	ГОСТ I9772-74	
4	-"-	ГНLI25х хI00х6	кг	9,97	-"-	
5	Сталь полосовая	-50х5 L=50	шт/кг	I/0,I	ГОСТ I03-57*	
6	Фасонные элементы	36	кг	I,I7	шифр 773-74 вып. 4,л.58	
7	Самонарезающие болты	М6х25	шт	4	ТУ34-58I5-70	

ТД I975	Таблица расхода дополнительных материалов на I п. м. горизонтального или вертикального стыка узла.	Шифр 773-74	
		Вып. 4	Лист 68

I	2	3	4	5	6	7
			УЗЕЛ 3I			
I	Эластичный пенополиуретан	ППУ-ЭМ-I	дм3 дм3 дм3	0,6 0,8 I,2	ТУ6-05-I473-71	Для стены 50 Для стены 60 Для стены 80
2	Мастика	УМС-50	дм3	0,25	ГОСТ I479I-69	
3	Губчатая резина δ=3	шир 30	м	I,0	ТУ38-005-204-7I	
4	Сталь холодногнутая угловая	ГНLI25х хI00х6	кг	9,97	ГОСТ I9772-74	
5	-"-	ГНL32х х25х2	кг	0,84	-"-	
6	Сталь полосовая	-50х5	кг	I,96	ГОСТ I03-57*	
7	Сталь полосовая	-50х5 L=50	шт/кг	I/0,I	ГОСТ I03-57*	
8	Фасонный элемент	36	кг	I,I7	Шифр 773-74,в4	
9	Самонарезающий болт	М6х25	шт	2	ТУ34-58I5-70	
I0	Болты	М6х25	шт	2	ГОСТ 7798-70*	
II	Шайба	6	шт	2	ГОСТ II37I-68*	
I2	Гайка	М6	шт	2	ГОСТ 59I5-70*	
			УЗЕЛ 32.			
I	Эластичный пенополиуретан (дан только для шва)	ППУ-ЭМ-I	дм3 дм3 дм3	0,8 I,0 I,4	ТУ6-0 5-I473-7I	Для стены 50 Для стены 60 Для стены 80
2	Сталь холодногнутая угловая	ГНLI00х х80х5	кг	6,79	ГОСТ I9772-74	

ГОССТРОЙ СССР, ЦНИИПРОМЗДАНИЙ МОСКВА

Рук. ОДК-2 | Гл. инж. пр. | Рук. группы | Инженер | Смилянский | Дранчук | Рево | Фокина

ТД 1975	Таблица расхода дополнительных материалов на I п.м. горизонтального или вертикального стыка узла.	Шифр 773-74	
		Вып. 4	Лист 69

14352 81

I	2	3	4	5	6	7
3	Уголок равнобокий	40х3	кг	I,85	ГОСТ 8509-72	Для стен 60, 80
4	Уголок неравнобокий	40х25х х3	кг	I,48	ГОСТ 8510-72	Для стен 50
5	Фасонные элементы	22 23 24	кг кг кг	0,07 0,I 0,I	шифр 773-74 вып. 4, л.54 вып. 4, л.54	Для стен 50 Для стены 60 80
6	-"-	27 28 29	кг кг кг	I,4 I,3 I,2	-"- лист 57	Для стены 50 Для стены 60 Для стены 80
7	Шайба из ПХВ-2	26	шт	I	лист 57	
8	Самонарезающий болт	М6х25	шт	4	ТУ34-5815-70*	
9	Болт	М10х25	шт	I	ГОСТ 7798-70*	
I0	Гайка	М10	шт	I	ГОСТ 5915-70*	
II	Шайба	I0	шт	I	ГОСТ II371-68*	

Примечание: стальные профилированные листы С10-891-0,8 и утеплитель- плитный пенополистирол для стены полистовой сборки не учтены.

У З Е Л 33.

I	Эластичный пенополиуретан (дан только для шва)	ППУ-ЭМ-I	дм3 дм3 дм3	0,8 I,0 I,4	ТУ6-0.5-I473-71	Для стены 50 Для стены 60 Для стены 80
2	Мастика	УМС-50	см3	2,5	ГОСТ I4791-69	
3	Уголок неравнобокий	∟40х25х х3	кг	I,48	ГОСТ 8510-72	Для стены 50

ТД	Таблица расхода дополнительных материалов на I п.м. горизонтального или вертикального стыка узла.	Шифр 773-74	
I975		Вып. 4	Лист 70

МОСКВА

I	2	3	4	5	6	7
4	Уголок равнобокий	L 40x3	кг	I,85	ГОСТ 8509-72	Для стен 60, 80
5	Фасонные элементы	22 23 24	кг кг кг	0,07 0,I 0,I	Шифр 773-74 вып. 4, л.54	Для стены 50 Для стены 60 Для стены 80
6	-"-	2I	кг	0,II	-"-	
7	-"-	5	кг	2.0	шифр 773-74 вып. 3 л. 40	
8	Шайба из ПХВ-2	26	шт	I	шифр 773-74 вып.4, л. 54	
9	Самонарезающий болт	М6x25	шт	8	ТУ34-58I5-70*	
I0	Болт	МI0x25	шт	I	ГОСТ 7798-70*	
II	Гайка	М I0	шт	I	ГОСТ 59I5-70*	
I2.	Шайба	I0	шт	I	ГОСТII37I-68*	

Примечание: стальные профилированные листы СI0-89I-0,8 и утеплитель- плитный пенополистирол для стены полистовой сборки не учтены.

У З Е Л 34.

I	Эластичный пенополиуретан (дан только для шва)	ППУ-ЭМ-I	дм3	0,8	ТУ6-0 5--I473-7I	
2	Мастика	УМС-50	дм3	0,I	ГОСТI479I-69	
3	Губчатая резинаб=3	шир. 30	м	2,0	ТУ38-005-204 - 7I	
4	Антисектир. дер. брус	сеч. 35x60	дм3	2,I		

ГОССТРОЙ СССР, ЦНИИПРОМЗДАНИЙ МОСКВА

Рук. ОДК-2 Смилянский
Гл. инж. пр. Дранчук
Рук. группы Рево
Инженер Фокина

ТД	Таблица расхода дополнительных материалов на I п. м. горизонтального или вертикального стыка узла.	Шифр 773-74	
I975		Вып. 4	Лист 7I

I	2	3	4	5	6	7
5	Сталь холодногнутая угловая	ГНL50х х36х2,5	кг	I,6	ГОСТ I9772-74	
6	Уголок равнобокий	L40х3	кг	I,85	ГОСТ 8509-72	Для стен 60,80
7	Фасонный элемент	7 8	кг кг	0,92 I,0	шифр 773-74 вып. 3,л.4I	
8	-"-	I4 I5 I6	кг кг кг	0,06 0,07 0,08	Шифр 773-74 вып. 4.л. 53 вып. 4 л. 53	Для стены 50 Для стены 60 Для стены 80
9	-"-	22 23 24	кг кг кг	0,07 0,I 0,I	Шифр 773-74 вып. 4.л. 54	Для стены 50 Для стены 60 Для стены 80
I0	Шайба из ПХВ-2	26	шт	I	Шифр 773-74 вып. 4, л 57	
II	Самонарезающий болт	М6х25	шт	8	ТУ34-5815-70 *	
I2	Болт	М10х25	шт	I	ГОСТ 7798-70 *	
I3	Гайка	М10	шт	I	ГОСТ 5915-70 *	
I4	Шайба	I0	шт	I	ГОСТ II37I--68	
I5	Шурупы	2А4х20,2	шт	4	ГОСТII45-70*	
I6	Уголок неравнобокий	L40х25х3	кг	I.48	ГОСТ 85I0-72	Для стены 50

Примечание: стальные профилированные листы С10-89I-0,8 и утеплитель- плитный пенополистирол для стены полистовой сборки не учтены.

У З Е Л 35.

I	Эластичный пенополиуретан	ППУ-ЭМ-I	дм3	30	ТУ6-0,5-1473-7I	
2	Мастика	УМС-50	дм3	0,I	ГОСТ I479I-69	

ЦНИИПРОМЗДАНИЙ МОСКВА

Т.Д. I975	Таблица расхода дополнительных материалов на I п.м.горизонтального или вертикального стыка узла.	Шифр 773-74	
		Вып. 4	Лист 72

I	2	3	4	5	6	7
3	Губчатая резина о=3	шир 30	м	2,0	ТУ38-005-204 - 7I	
4	Сталь холодногнутая угловая	ГНL50х 36х2,5	кг	I,6	ГОСТ I9772-74	
5	Уголок равнобокий	L40х3	кг	I,85	ГОСТ 8509-72	Для стен 60,80
6	Фасонный элемент	I0 II I2	кг кг кг	0,97 I,05 I,2	Шифр 773-74 вып. 3,л.4I	Для стен 50 Для стен 60 Для стен 80
7	-"-	I0 II I2	кг кг кг	0.78 0.86 I.02	Шифр 773-74 вып. 4 л. 53	Для стен 50 Для стены 60 Для стены 80
8	-"-	22 23 24	кг кг кг	0,07 0,I 0,I	Шифр 773-74 вып. 4 л.54	Для стены 50 Для стены 60 Для стены 80
9	Шайба из ПХВ-2	26	шт	I	Шифр 773-74 вып. 4, л.57	
I0	Самонарезающий болт	М6х25	шт	I0	ТУ34-58I5-70*	
II	Болт	МI0х25	шт	I	ГОСТ7798-70*	
I2	Гайка	МI0	шт	I	ГОСТ59I5-70*	
I3	Шайба	I0	шт	I	ГОСТ II37I- - 68	
I4	Уголок неравнобокий	L40х25х3	кг	I.48	ГОСТ 85I0-72	Для стены 50

Примечание: стальные профилированные листы СI0-89I-0,8 и утеплитель-плитный пенополистирол для стены полистовой сборки не учтены.

ГОССТРОЙ СССР
ЦНИИПРОМЗДАНИЙ
МОСКВА

Рук. ОДК-2 | Смилянский
Гл. инж. пр. | Дранчук
Рук. группы | Рево
Инженер | Фокина

ТД 1975	Таблица расхода дополнительных материалов на I п. м. горизонтального или вертикального стыка узла.	Шифр 773-74	
		Вып. 4	Лист 73

14352 85

I	2	3	4	5	6	7
			УЗЕЛ 36.			
I	Эластичный пенополиуретан	ППУ-ЭМ-I	дм3	I00	ТУ6-0 5- - I473-7I	Для двери шир. I878
			дм3	I60		шир. I478
2	Губчатая резина δ= 3	шир 30	м	I,0	ТУ38-005- -204-7I	
3	Эластичная пенополиуретановая прокладка	АМ	м	I,0	ГОСТ10174-72	
4	Сталь холодногнутая угловая	ГНL63х х45х3	кг	3,I7	ГОСТ I9772-74	
5	Сталь полосовая	-I50х3	кг		ГОСТ103-57*	Только для двери шир I478
6	Фасонный элемент	9	кг	6.I	Шифр 773-74	Для стены 50
		8	кг	5.9	вып. 4, л.52	Для стены 60
		6	кг	5.6		Для стены 80
7	Самонарезающие болты	М6х25	шт	2	ТУ34-5815-70*	
8	Шурупы	2А4х20,2	шт	4	ГОСТ11145-70*	
9	Болт	М6х25	шт	2	ГОСТ 7798-70*	
I0	Гайка	М6	шт	2	ГОСТ 5915-70*	
II	Шайба	6	шт	2	ГОСТ II37I-68	
I2	Крепежные изделия	М-7	шт	I	шифр 773-74	
		М-I2	шт	I	вып. I	
		М-I5	шт	I		
		М-I8	шт	I		

ТД I975

Таблица расхода дополнительных материалов на I п.м. горизонтального или вертикального стыка узла.

Шифр 773-74
Вып. 4 Лист 74

ЦНИИПРОМЗДАНИЙ МОСКВА

Госстрой СССР ГУЗЕЕВА МТ

I	2	3	4	5	6	7
			У З Е Л 37.			
I	Эластичный пенополиуретан	ППУ-ЭМ-I	дм3 дм3 дм3	6,5 6,2 5,6	МРТУ6-0,5- II50-68	Для стены 50 Для стены 60 Для стены 80
2	Эластинная пенополиуретановая прокладка	АМ	м	I,0	ГОСТ I0I74-72	
3	Сталь холодногнутая угловая	ГНL63х х45х3	кг	3,I7	ГОСТ I9772-74	
4	Фасонный элемент	5 4 2	кг кг кг	4.6 4.4 4.I	Шифр 773-74 вып. 4 л.52	Для стены 50 Для стены 60 Для стены 80
5	Шурупы	2А4х20,2	шт	4	ГОСТ II45-70*	
6	Болт	М6х25	шт	2	ГОСТ 7798-70*	
7	Гайка	М6	шт	2	ГОСТ 5915-70*	
8	Шайба	6	шт	2	ГОСТ II37I-68	
9	Крепежные изделия	М-7 М-I2 М-I5 М-I8	шт шт шт шт	I I I I	Шифр 773-74 вып. I	
			У З Е Л 39.			
I	Эластичный пенополиуретан	ППУ-ЭМ-I	дм3 дм3 дм3	0,6 0,8 I,2	ТУ 6-0 5- - I473-7I	Для стены 50 Для стены 60 Для стены 80
2	Мастика	УМС-50	дм3	3,0	ГОСТI479I-69	
3	Антисектир дерев. брус	сеч. 35хI90 —„— 50хI90	дм3 дм3	6,65 9,5		При зазоре 37 При зазоре 52

Т.Д.	Таблица расхода дополнительных материалов на I п.м. горизонтального или вертикального стыка узла	Шифр 773-74	
I975		Вып. 4	Лист 75

Госстрой СССР ЦНИИПРОМЗДАНИЙ Москва

Рук. отдела Горшков
Рук. гр. арх. Гузеватит

	2	3	4	5	6	7
4	Сталь холодногнутая угловая	ГНЦ63х х45х3	кг	3,17	ГОСТ 19772-74	
5	Фасонный элемент	34 35	кг кг	1,4 1,5	Шифр 773-74 вып. 4, л. 58	При зазоре 37 При зазоре 52
6	-"-	33	кг	2,27	-"- л. 58	
7	Самонарезающий болт	М6	шт	2	ТУ34-5815-70	
8	Шурупы	2А4х20,2	шт	8	ГОСТ 1145-70*	

РУК.ОТДЕЛА
РУК.ГР.АРХ.
ГОРЦКОВ В.В.
ГУЗЕЕВА И.Т.

ГОССТРОЙ СССР
ЦНИИПРОМЗДАНИЙ
МОСКВА

gost.e-ecolog.ru

1Д
1975

Таблица расхода дополнительных материалов на 1п.м. горизонтального или вертикального стыка узла.

Шифр 773-74
Вып. 4 | Лист 76