ТИПОВОЙ ПРОЕКТ
903-4-124.87

ЦЕНТРАЛЬНЫЙ ТЕПЛОВОЙ ПУНКТ С ПЛАСТИНЧАТЫМИ ВОДОНАГРЕВАТЕЛЯМИ

ТЕПЛОПРОИЗВОДИТЕЛЬНОСТЬЮ 40 МВТ

ЗАВИСИМОЕ ПРИСОЕДИНЕНИЕ СИСТЕМ ОТОПЛЕНИЯ

АЛЬБОМ 7 ТИП 1

НИЗКОВОЛЬТНЫЕ КОМПЛЕКТНЫЕ УСТРОЙСТВА

ЗАДАНИЕ ЗАВОДУ-ИЗГОТОВИТЕЛЮ

РАЗРАБОТАН УКРАИНСКИМ ГОСУДАРСТВЕННЫМ ПРОЕКТНЫМ И ПРОЕКТНО-КОНСТРУКТОРСКИМ ИНСТИТУТОМ ТЯЖПРОМАВТОМАТИКА

ГЛАВНЫЙ ИНЖЕНЕР ИНСТИТУТА В.В. ЧЕРЕНКОВ

ГЛАВНЫЙ ИНЖЕНЕР ПРОЕКТА Г.С. ШУБОВ

УТВЕРЖДЕН ГОССТРОЕМ УССР
ПРИКАЗ №136 ОТ 16 ИЮЛЯ

ВВЕДЕН В ДЕЙСТВИЕ ИНСТИТУТОМ „ХАРЬКОВПРОЕКТ"
ПРИКАЗ N 210 ОТ 30 ОКТЯБРЯ 1987г

КФ ЦИТП ИНВ. № 9977/7

Н Ц. 1-98

© Кф ЦИТП ГОССТРОЯ СССР, 1988 г

				Прибязан
				Инв. №

gost.e-ecolog.ru

Содержание альбома

№№ п/п	Наименование	Лист	Стр
1	Содержание альбома		2
2	Перечень комплектных устройств	эм.1.1	3
3	Щит управления ЩУ		
	Технические данные аппаратов	эм.1.2	3
4	Щит управления ЩУ		
	Чертеж общего вида	эм.1.3	4
5	Щит управления ЩУ		
	Перечень надписей	эм.1.4	5,6
6	Щит управления ЩУ		
	Схема электрическая соединений		
	(начало)	эм.1.5	7
7	Щит управления ЩУ		
	Схема электрическая соединений		
	(продолжение)	эм.1.5	8
8	Щит управления ЩУ		
	Схема электрическая соединений		
	(продолжение)	эм.1.5	9
9	Щит управления ЩУ		
	Схема электрическая соединений		
	(продолжение)	эм.1.5	10
10	Щит управления ЩУ		
	Схема электрическая соединений		
	(продолжение)	эм.1.5	11
11	Щит управления ЩУ		
	Схема электрическая соединений		
	(окончание)	эм.1.5	12

Инв.№ подл. | Подпись и дата | Взам.инв.№

Альбом 7 Тип 1

ТП 903-4-124.87

Наименование	Кол. НКУ	Кол. трансформаторов	Обозначение чертежа общего вида	Примечание
Щит управления ЩУ	1	3	ТП903-4 эм.1.3	

Привязан

Инв.№

Инв.№ подл. | Подп. и дата | Взам. инв.№

ТП903-4-124.87 ЭМ.1.1

Нач.отд	Цалко		08.87
Гл.спец.	Шубов		08.87
Н.контр.	Шейнин		08.87
Рук.гр.	Хайтовский		08.87
Вед.инж.	Мареклис		08.87

Перечень комплектных устройств

Стадия	Лист	Листов
		1

УГППКИ „Тяжпромавтоматика" г.Харьков

Формат А4

Формат	Зона	Поз.	Обозначение	Наименование	Кол.	Примечание
				Документация		
А2				Чертеж общего вида		
*				Схема электрическая соединений		*А2, А2, А2, А2, А2, А2
*				Перечень надписей		*А4, А4, А4, А4, А4, А4,
				Сборочные единицы		
		1		А1		
		1		Выключатель А63-М И~380В Jр 1.6А отс 1.3	4	QF2, QF3, QF4, QF6
		2		Реле ПЭ37-42У3. И~220В	16	#1-К1...#5-К1, #1-К2...#9-К2, #10-К3, #11-К3

Привязан

Инв.№

Инв.№ подл. | Подп. и дата | Взам. инв.№

ТП903-4-124.87ЭМ.1.2

Нач.отд	Цалко		08.87
Гл.спец.	Шубов		08.87
Н.контр.	Шейнин		08.87
Рук.гр.	Хайтовский		08.87
Вед.инж.	Мареклис		08.87

Щит управления ЩУ Технические данные аппаратов

Стадия	Лист	Листов
	1	3

УГППКИ „Тяжпромавтоматика" г.Харьков

Формат А4

Формат	Зона	Поз.	Обозначение	Наименование	Кол.	Примечание
		3		ПЭ37-22У3		К1...К12,
				И~220В	51	#1-К3...#5-К3, #1-К4...#5-К4, #1-К5...#5-К5, #6-К1, #7-К1, #6-К3...#6-К5, #7-К3...#7-К5, #8-К3...#8-К5, #9-К3...#9-К5, #10-К1, #11-К1, #10-К2, #11-К2, #10-К4, #11-К4, #10-К5, #11-К5,
						К21, К22
		4		ПЭ37-62У3		#8-К1,
				И~220В	2	#9-К1
		5		РВП72-3121-00У4		#1-К11...#9-К11,
				И~220В	11	К121, К122
		6		Диод Д226Б	24	VД1... VД24
		7		Блок зажимов		Х1... Х13,
				6324-4П25-В/ВТ3-10	27	Х21... Х34

Инв.№ подл. | Подп. и дата | Взам. инв.№

ТП903-4-124.87ЭМ.1.2 Лист 2

Формат	Зона	Поз.	Обозначение	Наименование	Кол.	Примечание
	1			А1		
		8		Переключатель УП5312-С128	3	#1-SA1, #2-SA1, #8-SA1
		9		Кнопка управления КЕ011 исп 3 толк красн	1	SB2
				Арматура сигнальная		
		10		АС12011У2 И 220В	5	HL2, HL4, HL5, HL9, HL11
		11		АС12013У2 И 220В	5	#1-HL1, #2-HL1, #6-HL1, #8-HL1, #10-HL1
		12		АС 12014У2 И 220В	1	#10-HL2
	1			А2		
		13		Переключатели УП5312-С128	4	#3-SA1, #5-SA1, #9-SA1
		14		УП5311-С23	1	SA1
		15		Кнопка управления КЕ011 исп 1 толк красн	1	SB1
				Арматура сигнальная		
		16		АС12011У2 И 220В	7	HL1, HL3, HL6, HL7, HL8, HL10, HL12
		17		АС 12013У2 И 220В	6	#3HL1, #5HL1, #7HL1, #9HL1, #11HL1
		18		АС 12014У2 И 220В	1	#11-HL2

9977/7

Инв.№ подл. | Подп. и дата | Взам. инв.№

ТП903-4-124.87ЭМ.1.2 Лист 13

Формат А4

Инв. N подл.	Подпись и дата	Вз. инв. N

Вид спереди
М 1:10

Двери не показаны

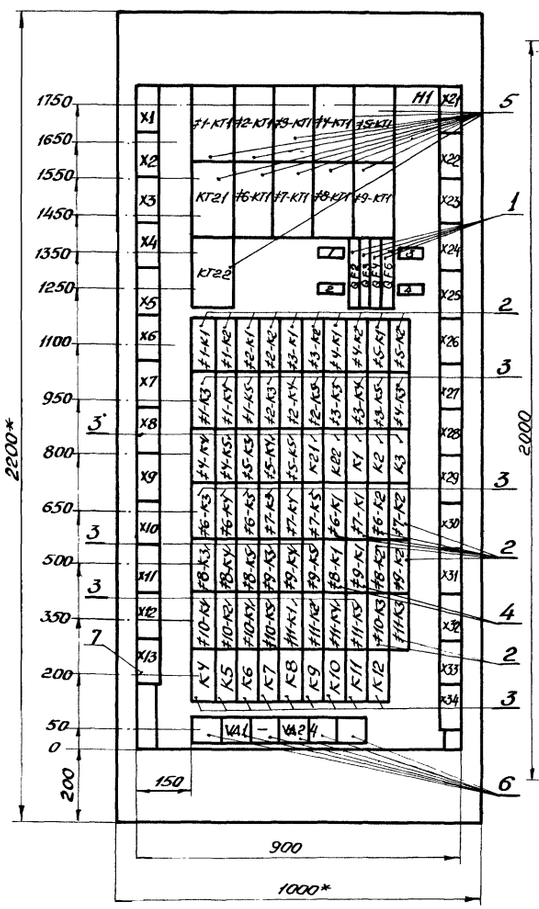

Двери шкафа
Вид спереди
М 1:10

Левая дверь

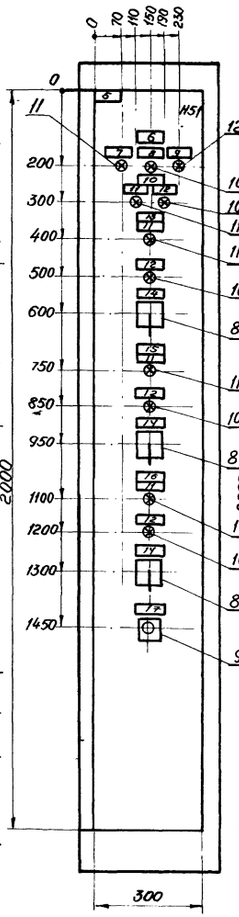

Правая дверь

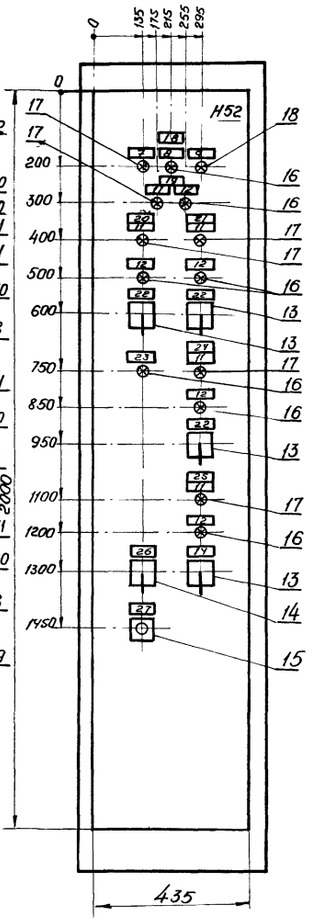

Вид сверху
М 1:50

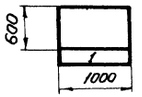

1.* Размеры для справок
2. Технические данные аппаратов – лист ЭМ.1.2
3. Перечень надписей – лист ЭМ.1.4

				ТП903-4-124.87 ЭМ.1.3			
Привязан	Нач. отд.	Цапко		08.87	ЦТП производительностью 40 МВт с пластинчатыми водонагревателями. Тип 1	Стадия	Лист	Листов
	Гл. спец.	Шубов		08.87				1
	Н. контр.	Шейнин		08.87				
	Рук. гр.	Хаймовский		08.87	Щит управления ЩУ Чертеж общего вида	УГППКИ „Тяжпромавтоматика" г. Харьков		
	Вед. инж.	Маргулис		08.87				
Инв. N	Инж.	Колосова		08.87				

Формат А2

4

Альбом 7 Тип 1

ТП903-4-124.87

Панель	Надпись	Поз. обозначение	Место надписи	Текст	Кол.	Вид цвета	Способ нанесения	Заготовка
				Панель				
1	1	QF2	Табличка	Насосы ГВС	1			
	2	QF3	То же	Смесительные насосы	1			
	3	QF4	—"—	Подпиточные насосы	1			
	4	QF6	—"—	Схема сигнализации	1			
			—"—	≠1-КТ1	1			
			—"—	≠2-КТ1	1			
			—"—	≠3-КТ1	1			
			—"—	≠4-КТ1	1			
			—"—	≠5-КТ1	1			
			—"—	≠6-КТ1	1			
			—"—	≠7-КТ1	1			
			—"—	≠8-КТ1	1			
			—"—	≠9-КТ1	1			
			—"—	КТ21	1			
			—"—	КТ22	1			
			—"—	≠1-К1	1			
			—"—	≠1-К2	1			
			—"—	≠1-К3	1			
			—"—	≠1-КЧ	1			

Привязан

Инв. №

Инв. № подл. | Подп. и дата | Взам. инв. №

Нач. отд.	Цалко		
Гл. спец.	Шубов		
Н. контр.	Шейтин		
Рук. гр.	Шайтанович		
Вадзинь	Мажулис		

ТП 903-4-124.87 ЭМ.1.4

Щит управления ЩУ

Перечень надписей

Стадия	Лист	Листов
	1	5

УГЛПКИ „Гипропаровоглитма" г. Харьков

Формат А4

Панель	Надпись	Поз. обозначение	Место надписи	Текст	Кол.	Вид цвета	Способ нанесения	Заготовка
1			Табличка	≠1-К5	1			
			То же	≠2-К1	1			
			—"—	≠2-К2	1			
			—"—	≠2-К3	1			
			—"—	≠2-К4	1			
			—"—	≠2-К5	1			
			—"—	≠3-К1	1			
			—"—	≠3-К2	1			
			—"—	≠3-К3	1			
			—"—	≠3-КЧ	1			
			—"—	≠3-К5	1			
			—"—	≠4-К1	1			
			—"—	≠4-К2	1			
			—"—	≠4-К3	1			
			—"—	≠4-КЧ	1			
			—"—	≠4-К5	1			
			—"—	≠5-К1	1			
			—"—	≠5-К2	1			
			—"—	≠5-К3	1			
			—"—	≠5-КЧ	1			
			—"—	≠5-К5	1			
			—"—	≠6-К1	1			
			—"—	≠6-К2	1			
			—"—	≠6-К3	1			
			—"—	≠6-КЧ	1			
			—"—	≠6-К5	1			
			—"—	≠7-К1	1			

Инв. № подл. | Подп. и дата | Взам. инв. №

ТП903-4-124.87 ЭМ.1.4 Лист 2

Формат А4

Панель	Надпись	Поз. обозначение	Место надписи	Текст	Кол.	Вид цвета	Способ нанесения	Заготовка
1			Табличка	≠7-К2	1			
			То же	≠7-К3	1			
			—"—	≠7-КЧ	1			
			—"—	≠7-К5	1			
			—"—	≠8-К1	1			
			—"—	≠8-К2	1			
			—"—	≠8-К3	1			
			—"—	≠8-КЧ	1			
			—"—	≠8-К5	1			
			—"—	≠9-К1	1			
			—"—	≠9-К2	1			
			—"—	≠9-К3	1			
			—"—	≠9-КЧ	1			
			—"—	≠9-К5	1			
			—"—	≠10-К1	1			
			—"—	≠10-К2	1			
			—"—	≠10-К3	1			
			—"—	≠10-КЧ	1			
			—"—	≠10-К5	1			
			—"—	≠11-К1	1			
			—"—	≠11-К2	1			
			—"—	≠11-К3	1			
			—"—	≠11-КЧ	1			
			—"—	≠11-К5	1			
			—"—	К21	1			
			—"—	К22	1			
			—"—	К1	1			

Инв. № подл. | Подп. и дата | Взам. инв. №

ТП 903-4-124.87 ЭМ.1.4 Лист 3

Формат А4

Панель	Надпись	Поз. обозначение	Место надписи	Текст	Кол.	Вид цвета	Способ нанесения	Заготовка
1			Табличка	К2	1			
			То же	К3	1			
			—"—	КЧ	1			
			—"—	К5	1			
			—"—	К6	1			
			—"—	К7	1			
			—"—	К8	1			
			—"—	К9	1			
			—"—	К10	1			
			—"—	К11	1			
			—"—	К12	1			
				Двери				
	5	QF5	Табличка	М1-М5 - насосы ГВС				
				М6, М7 - смесит. насосы				
				М8, М9 - подпит. насосы.				
				М10, М11 - задвижка	1			
	6		То же	Задвижка на входе	1			
	7	≠10-HL1, ≠11-HL1	—"—	Открыта	2			
	8	HL2, HL3	—"—	Авария	2			
	9	≠10-HL2, ≠11-HL2	—"—	Закрыта	2			
	10		—"—	Смесительный насос №1	1			
	11	≠1-HL1 ... ≠9-HL1	—"—	Включен	9			
	12	HL4 ... HL12	—"—	Неисправность	9			
	13		—"—	Насос ГВС №1	1			
	14	≠1-SA1, ≠2-SA1, ≠8-SA1, ≠9-SA1	—"—	Раб - Откл - Рез.	4			

Инв. № подл. | Подп. и дата | Взам. инв. №

9977/7

ТП903-4-124.87 ЭМ.1.4 Лист 4

Формат А4

Панель	Надпись	Поз. обозначение	Место надписи	Текст	Кол.	Вид заделки	Заготовка
1	15		Табличка	Насос ГВС №2	1		
	16		То же	Подпиточный насос №1	1		
	17	SB2	—"—	Авария смесительн. насосов			
				Деблокировка	1		
	18		—"—	Задвижка на выходе	1		
	19		—"—	Смесительный насос №2	1		
	20		—"—	Насос ГВС №3	1		
	21		—"—	Насос ГВС №4	1		
	22	#3-SA1...#5-SA1	—"—	1 — 2 — 3			
				по пуску	3		
	23	HL1	—"—	АВР. 0,4кВ	1		
	24		—"—	Насос ГВС №5	1		
	25		—"—	Подпиточный насос №2	1		
	26	SA1	—"—	Раб. — Откл — Опроб.	1		
	27	SB1	—"—	Сброс звука	1		

ТП 903-4-124.87 ЭМ 1.4

Лист 5

Альбом 7 Тип 1

Инв. № подл. | Подпись и дата | Взам. инв. №

Инв. № подл. | Подпись и дата | Взам. инв. №

Формат А4

Инв.N подл.	Подпись и дата	Взам.инв.N

Левая дверь
(Вид со стороны монтажа)

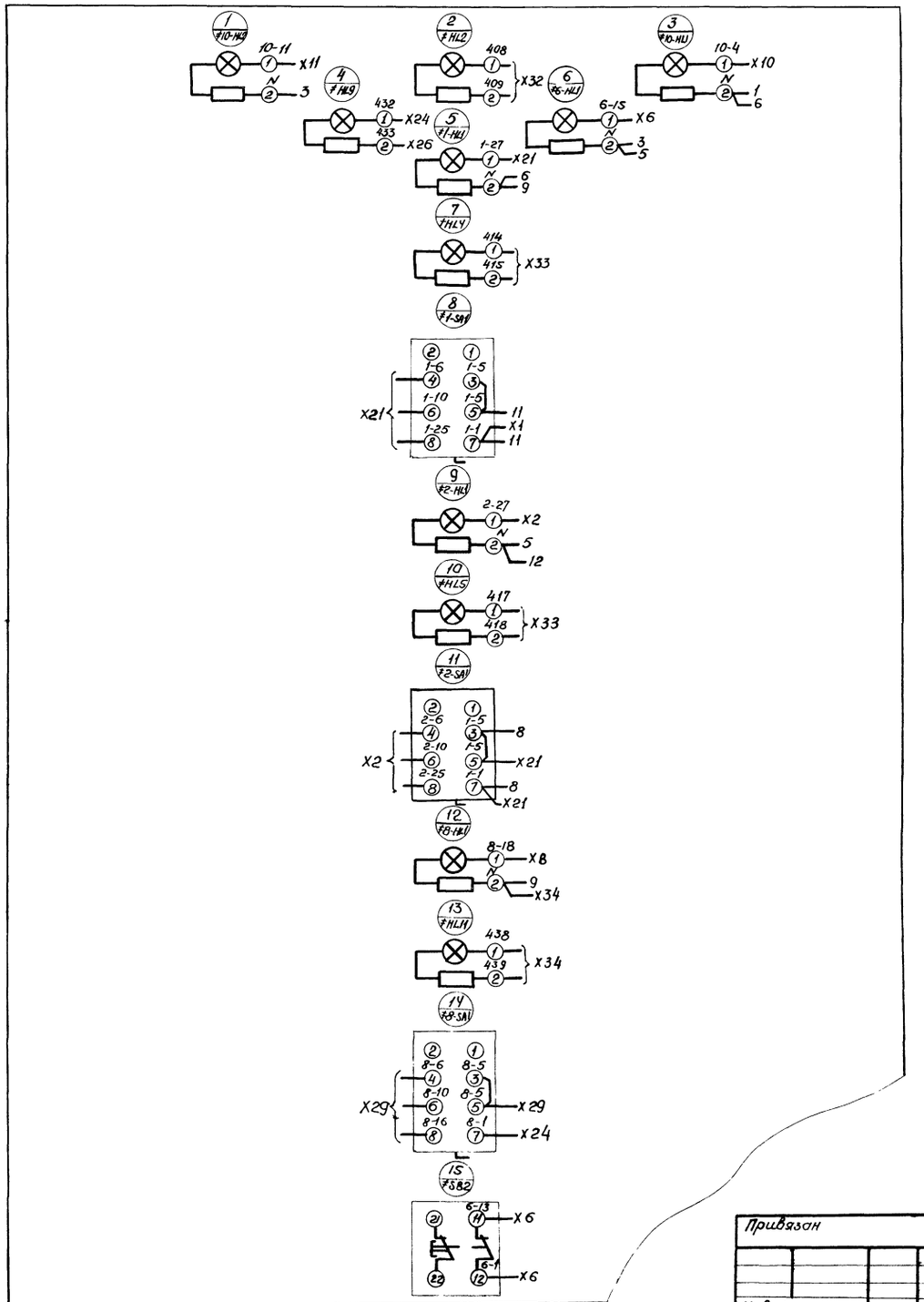

9977/7

					ТП903-4-124.87ЭМ.1.5		
Привязан							
	Нач.отд	Цалко		08.87	ЦТП производительностью 40 МВт с пластинчатыми водонагревателями. Тип 1	Стадия	Лист 1	Листов 6
	Гл.спец	Шубов		08.87				
	Н.контр	Шейнин		08.87				
	Рук.гр	Хаймовский		08.87	Щит управления ЩУ	УГППКИ „Теплоавтоматика" г.Харьков		
	Вед.инж	Мареулис		08.87	Схема электрическая соединений (начало)			
Инв.№	Инж.	Кузнецов		08.87				

Формат А2

Панель (вид со стороны монтажа)

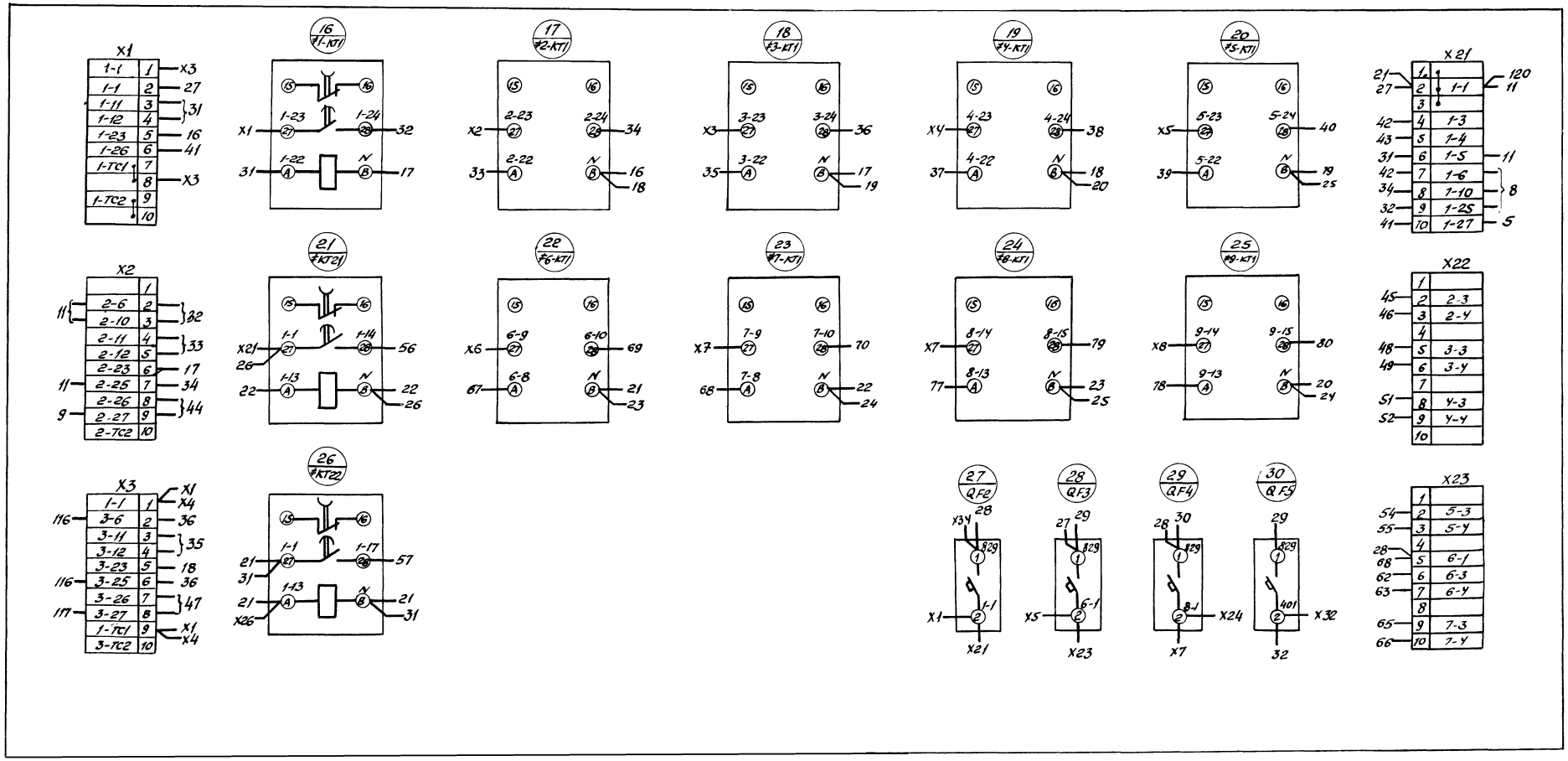

9977/7

				ТП 903-4-124.87ЭМ.1.5	
Привязан	Нач. отд.	Цапка	08.87	ЦТП производительностью 40МВТ с пластинчатыми водонагревателями. Тип 1	Стадия: — Лист: 2 Листов: 6
	Гл. спец.	Шубов	08.87		
	Н. контр.	Шейнин	08.87		
	Рук. гр.	Хайновский	08.87	Щит управления ЩУ Схема электрическая соединений (продолжение)	УГПЛКИ Тяжпромавтоматика г. Харьков
Инв. №	Вед. инж.	Марзулис	08.87		
	Инж.	Кузнецов	08.87		

Формат А2

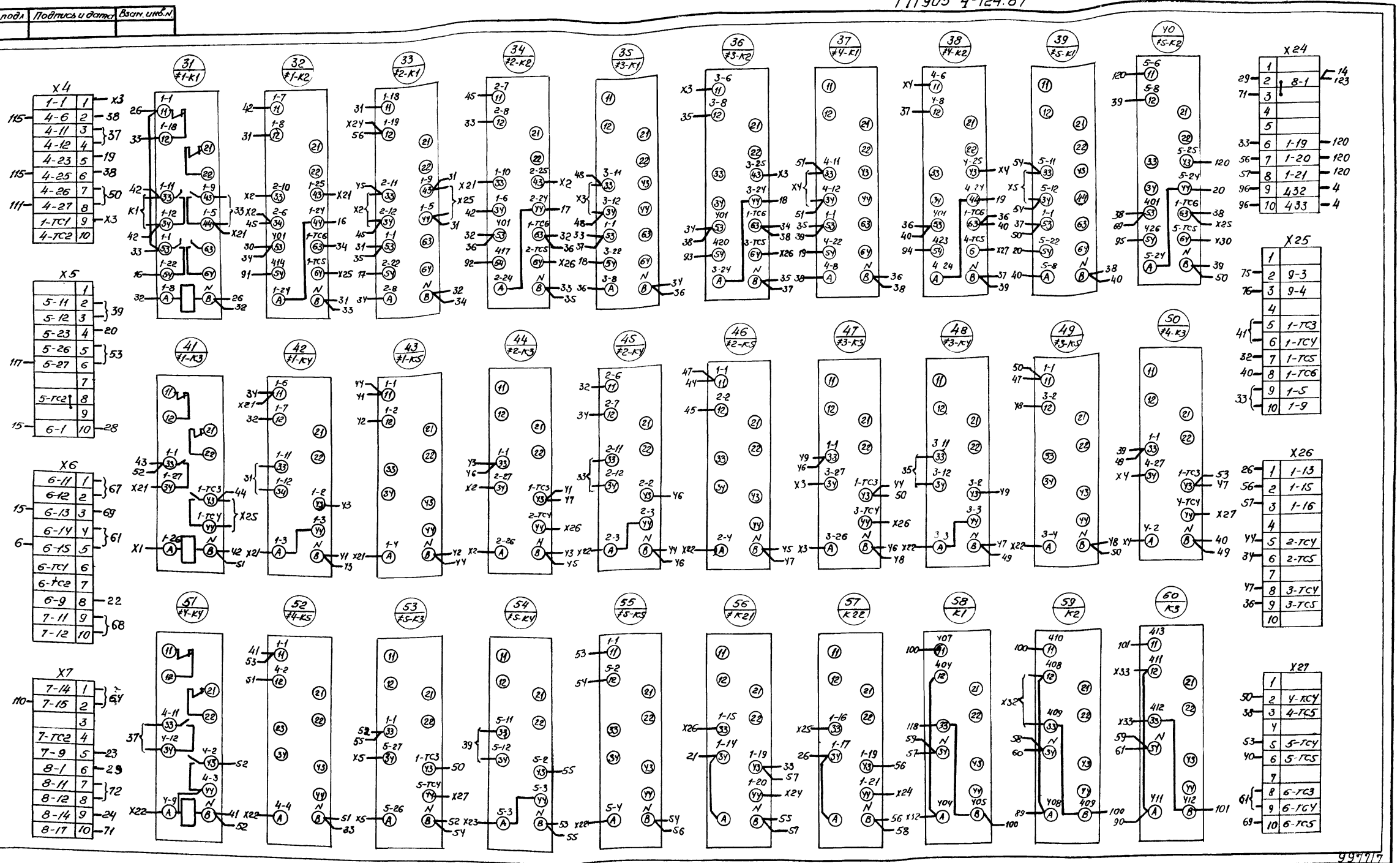

Привязан			
Инв. N			
Нач. отд.	Цапко		08.87
Гл. спец.	Шубов		08.87
Н. контр.	Шейнин		06.87
Рук. гр.	Чаймовский		08.87
Вед. инж.	Марцулис		08.87
Инж.	Кузнецов		08.87

ТП 903-4-124.87 ЭМ 1.5

ЦТП производительностью 40 МВт с пластинчатыми водонагревателями Тип 1

Щит управления ЩУ. Схема электрическая соединений (продолжение)

Стадия	Лист	Листов
	3	6

УГПТКИ „Теплоэлектроавтоматика" г. Харьков

Формат А2

Инв. № подл.	Подпись и дата	Взам. инв. №

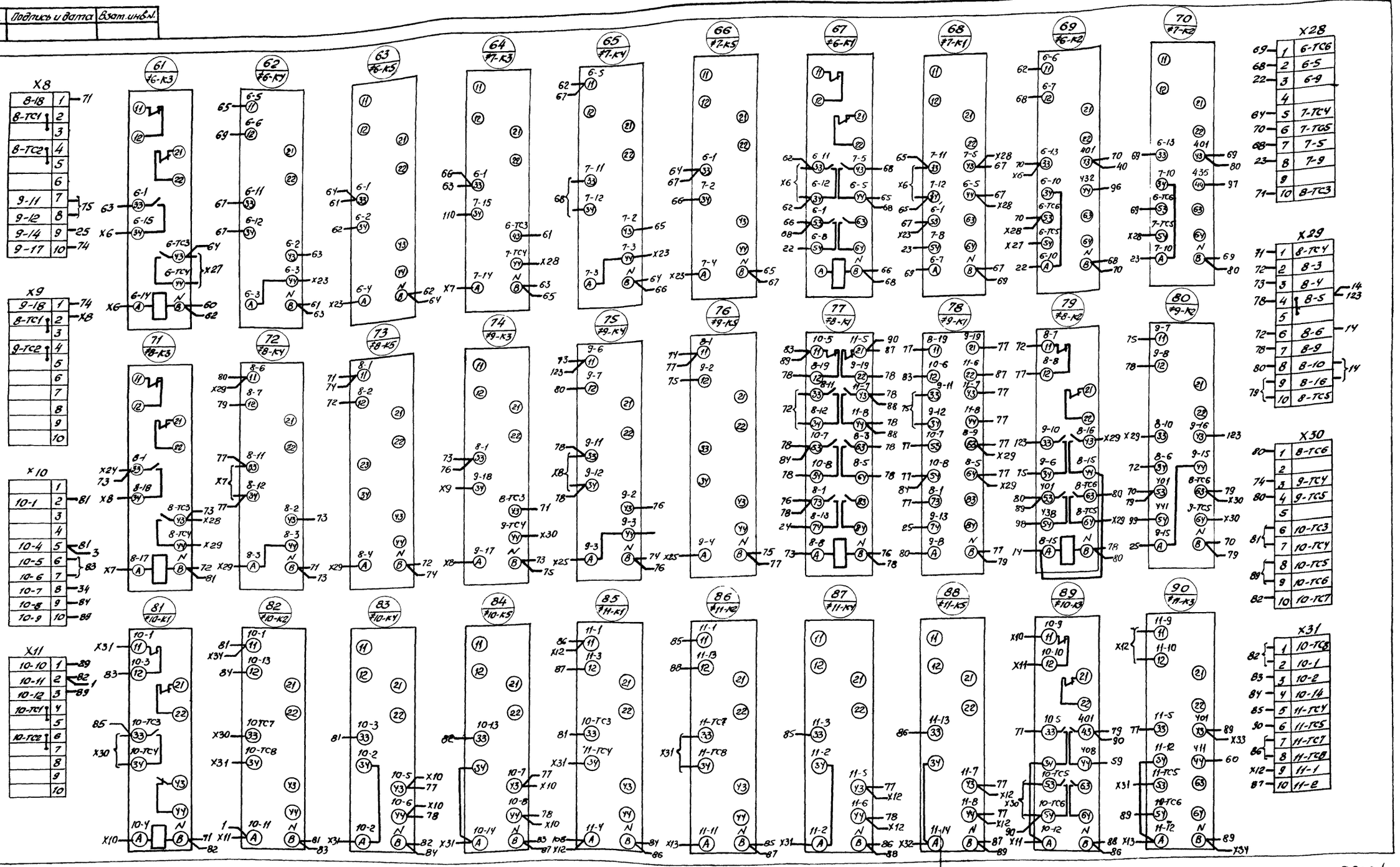

9977/7

ТП903-4-124.87 ЭМ.1.5

Нач. отд.	Цапко		08.87	ЦТП производительностью 40 МВт с пластинчатыми водонагревателями. Тип 1	Стадия	Лист	Листов
Гл. спец.	Шубов		08.87			4	6
Н. контр.	Шейнин		08.87				
Рук. гр.	Хаймовский		08.87	Щит управления ЩУ	УГППКИ "Тяжпромавтоматика" г. Харьков		
Вед. инж.	Марчулис		08.87	Схема электрическая соединений (продолжение)			
Инж.	Кузнецов		08.87				

Привязан

Инв. №

Формат А2

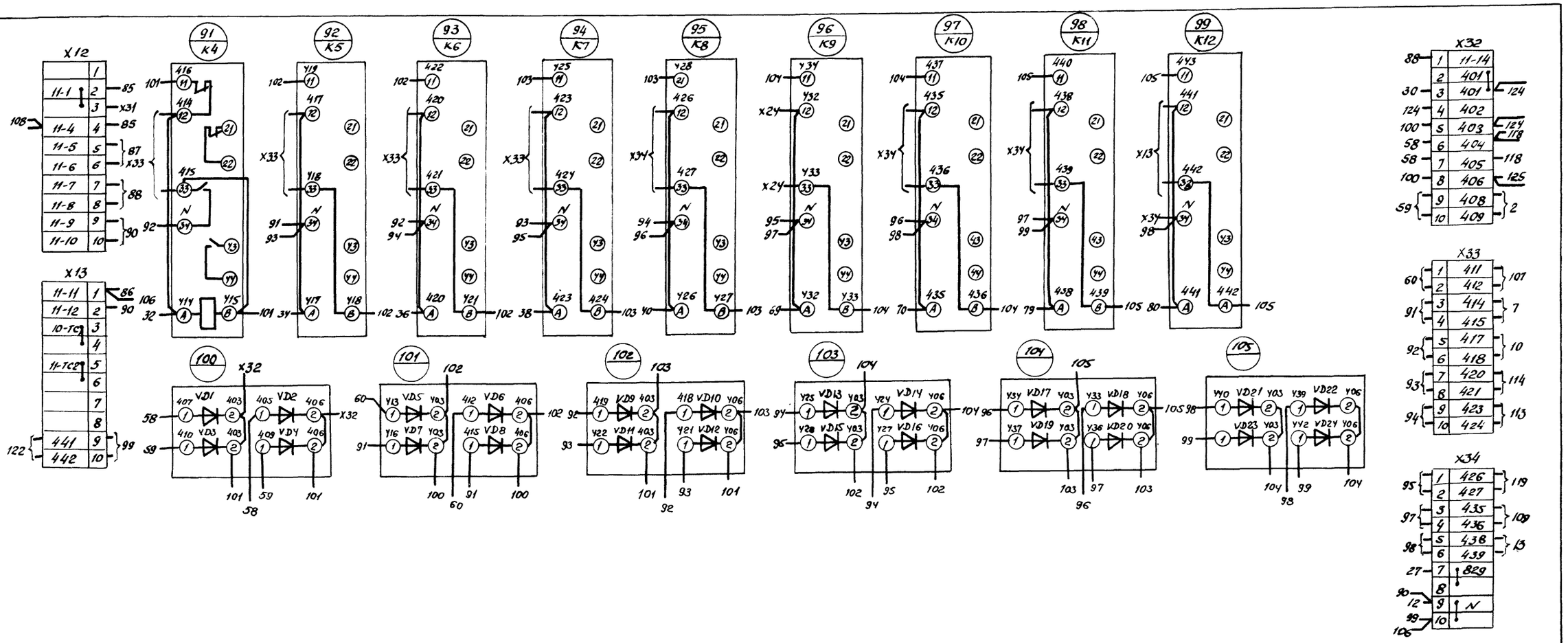

9977/7

ТП 903-4-124.87 ЭМ.1.5

Нач. отд.	Цапко		08.87	ЦТП производительностью 40МВт с пластинчатыми водонагревателями. Тип 1	Стад.	Лист	Листов
Гл. спец.	Шубов		08.87			5	6
Н. контр.	Шейнин		08.87				
Рук. гр.	Хаймовский		08.87	Щит управления ЩУ. Схема электрическая соединений (продолжение)	УГППКИ „Тяжпромавтоматика" г. Харьков		
Вед. инж.	Марсулис		08.87				
Инж.	Кузнецов		08.87				

Привязан

Инв. №

Формат А2

Инв. № подл.	Подпись и дата	Взам. инв. №

Правая дверь
(вид со стороны монтажа)

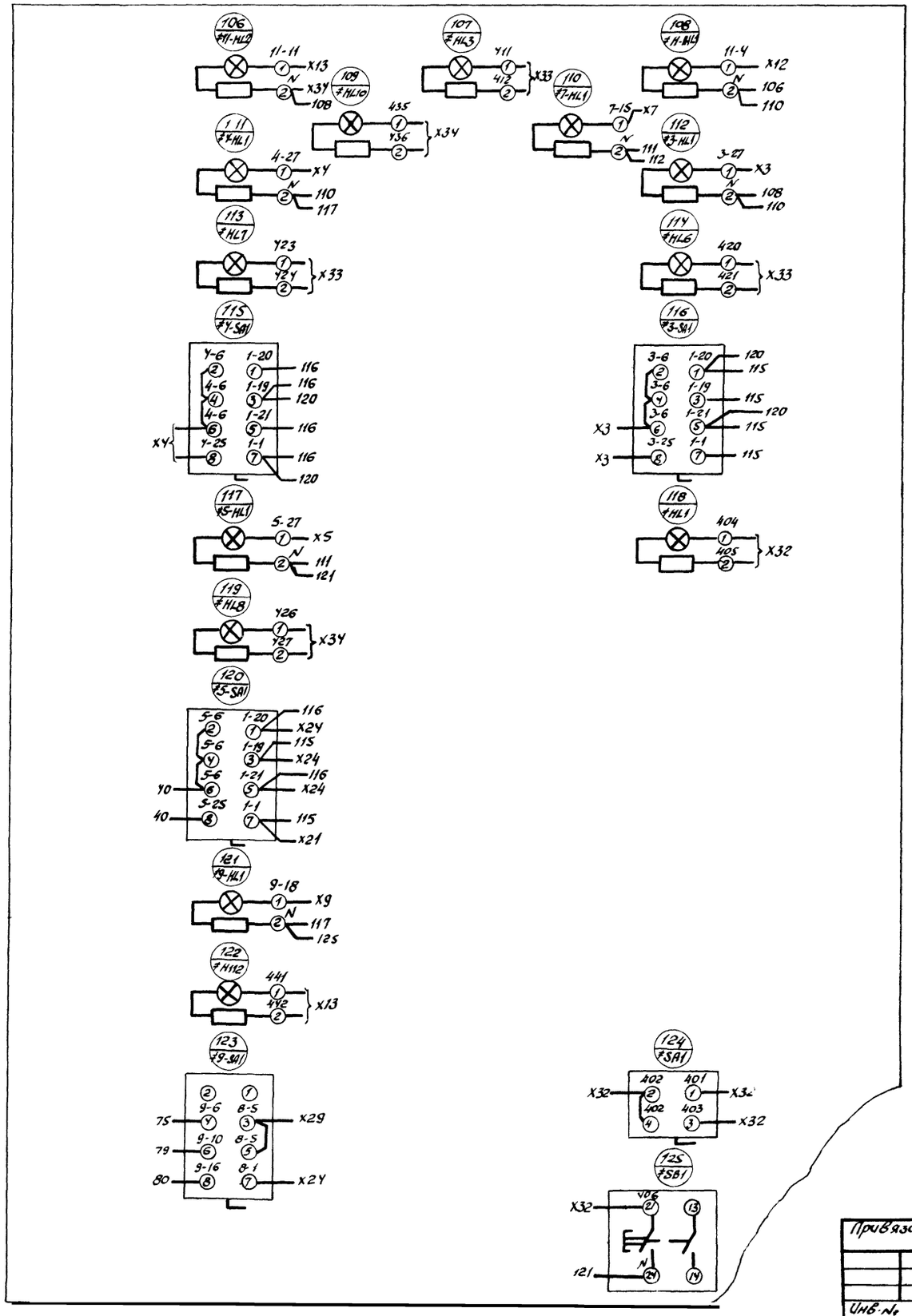

9977/7

					ТП 903-4-124.87 ЭМ.1.5		
Привязан			Нач.отд.	Цапко	08.87	ЦТП производительностью 40МВт с пластинчатыми водонагревателями. Тип 1	Стад. / Лист 6 / Листов 6
			Гл.спец.	Шубов	08.87		
			Н.контр.	Шейнин	08.87		
			Рук.гр.	Хаймовский	08.87	Щит управления ЩУ. Схема электрическая соединений (окончание)	УГППКИ "Электроавтоматика" г. Харьков
			Вед.инж.	Марегулис	08.87		
Инв.№			Инж.	Кузнецов	08.87		

gost.e-ecolog.ru