ТИПОВОЙ ПРОЕКТ
501-7-6.87

ПРИГОРОДНЫЕ ПАССАЖИРСКИЕ ПАВИЛЬОНЫ С НАВЕСАМИ НА ВЫСОКИХ ЖЕЛЕЗНОДОРОЖНЫХ ПЛАТФОРМАХ ПРИ ШИРИНЕ ПЛАТФОРМ 6,0 и 9,0м ДЛЯ II и III СТРОИТЕЛЬНО-КЛИМАТИЧЕСКИХ ЗОН

АЛЬБОМ-I

АРХИТЕКТУРНЫЕ РЕШЕНИЯ
КОНСТРУКЦИИ ЖЕЛЕЗОБЕТОННЫЕ
КОНСТРУКЦИИ МЕТАЛЛИЧЕСКИЕ
ОТОПЛЕНИЕ И ВЕНТИЛЯЦИЯ
ВНУТРЕННИЕ ВОДОПРОВОД И КАНАЛИЗАЦИЯ
ЭЛЕКТРИЧЕСКОЕ ОСВЕЩЕНИЕ
СВЯЗЬ И СИГНАЛИЗАЦИЯ

ИНВ. № 1310/1

				ПРИВЯЗАН	
ИНВ. №					

gost.e-ecolog.ru

ТИПОВОЙ ПРОЕКТ
501-7-6.87

ПРИГОРОДНЫЕ ПАССАЖИРСКИЕ ПАВИЛЬОНЫ С НАВЕСАМИ НА ВЫСОКИХ ЖЕЛЕЗНОДОРОЖНЫХ ПЛАТФОРМАХ ПРИ ШИРИНЕ ПЛАТФОРМ 6,0 и 9,0м ДЛЯ II и III СТРОИТЕЛЬНО-КЛИМАТИЧЕСКИХ ЗОН

СОСТАВ ПРОЕКТА

АЛЬБОМ I АРХИТЕКТУРНЫЕ РЕШЕНИЯ
КОНСТРУКЦИИ ЖЕЛЕЗОБЕТОННЫЕ
КОНСТРУКЦИИ МЕТАЛЛИЧЕСКИЕ
ОТОПЛЕНИЕ И ВЕНТИЛЯЦИЯ
ВНУТРЕННИЕ ВОДОПРОВОД И КАНАЛИЗАЦИЯ
ЭЛЕКТРИЧЕСКОЕ ОСВЕЩЕНИЕ
СВЯЗЬ И СИГНАЛИЗАЦИЯ

АЛЬБОМ II СТРОИТЕЛЬНЫЕ ИЗДЕЛИЯ

АЛЬБОМ III СПЕЦИФИКАЦИЯ ОБОРУДОВАНИЯ

АЛЬБОМ IV ВЕДОМОСТИ ПОТРЕБНОСТИ В МАТЕРИАЛАХ

АЛЬБОМ V СМЕТЫ

АЛЬБОМ I

Утвержден
Указанием МПС №А-2950 у от 04.8.86
№А-2340 у от 22.4.87

Разработан
Проектным институтом
„Мосгипротранс"

Гл. инженер института Шаршаков
Гл. архитектор проекта Гизаксон

Инв. № 1310/1

Привязан

Инв. №

Типовой проект 501-7-6.87 Альбом I

Ведомость основных комплектов рабочих чертежей

Обозначение	Наименование	Примечание
АР	Архитектурные решения	
КЖ	Конструкции железобетонные	
КМ	Конструкции металлические	
ОВ	Отопление и вентиляция	
ВК	Внутренние водопровод и канализация	
ЭО	Электрическое освещение	
СС	Связь и сигнализация	

Ведомость рабочих чертежей основного комплекта АР

Лист	Наименование	Примечание
1	Общие данные (начало)	
2	Общие данные (продолжение)	
3	Общие данные (продолжение)	
4	Общие данные (окончание)	
5	Спецификации, ведомости	
6	Схемы генеральных планов	
7	Варианты блокировки-	
8	Навес с ветрозащитной стенкой Планы, фасады, разрезы	
9	Пассажирский павильон. Планы. Фасады. Разрезы	
10	Кассовый павильон. Планы. Фасады. Разрезы.	
11	Кассовый павильон Фасады, план кровли, план полов	
12	Пассажирский павильон Кассовый павильон. Узлы.	
13	Навес с ветрозащитной стенкой скатья, тип 1, тип 2	

Ведомость ссылочных и прилагаемых документов АР

Обозначение	Наименование	Примечание
	Ссылочные документы	
ГОСТ 6629-74*	Двери деревянные внутренние для жилых и общественных зданий Типы и размеры	
ГОСТ 24698-81	Двери деревянные наружные для жилых и общественных зданий. Типы, конструкций и размеры	
ГОСТ 24700-81	Окна и балконные двери деревяные с дверным остеклением для жилых и общественных зданий. Типы, конструкции и размеры	
1.038.1-1.1	Перемычки железобетонные для зданий с кирпичными стенами	
ГОСТ 17280-79	Доски подоконные, деревянные, технические условия	
	Прилагаемые документы	
АР. ВМ.	Ведомость потребности в материалах	

Ведомость спецификаций

Лист	Наименование	Примечание
2	Спецификация элементов заполнения проемов кассового павильона	
2	Спецификация перемычек кассового павильона	
2	Спецификация встроенного оборудования	
2	Спецификация подоконных досок кассового павильона	

Степень огнестойкости сооружений – IV

Рабочие чертежи основного комплекта марки АР выполнены в соответствии с действующими строительными нормами и правилами и предусматривают архитектурные решения, обеспечивающие взрывную, взрывопожарную и пожарную безопасность при соблюдении установленных правил безопасности эксплуатации зданий и сооружений

Главный архитектор проекта /Изаксон/

Инв. № подл. | Подпись и дата | Взам. инв. №

ИНВ. № 1310/1

Привязан:

Инв. №

ТП 501-7-6.87-АР

Пригородные пассажирские павильоны с навесами на высоких жел. дор. платформах при ширине платформ 6 и 9 м

Нач. отд.	Самсонова		
Гл. спец.	Майков		
Н. контр.	Литвинова		
Гл. арх. пр.	Изаксон		
Рук. гр.	Ручкин		

Навес с ветрозащитной стенкой. Пассажирский павильон Кассовый павильон	Стадия	Лист	Листов
	РП	1	13
Общие данные	Мосгипротранс		

Копировал: Доберов

Формат А2

ОБЩАЯ ПОЯСНИТЕЛЬНАЯ ЗАПИСКА

СОДЕРЖАНИЕ

I. Общая часть
2. Состав пассажирских устройств и условия применения проекта
3. Генеральный план и архитектурные решения
4. Конструкции
5. Отопление и вентиляция
6. Внутренние водопровод и канализация
7. Электрическое освещение
8. Связь и сигнализация
9. Организация строительства
I0. Охрана труда
II. Технико-экономические показатели

I. ОБЩАЯ ЧАСТЬ

Рабочая документация типового проекта пригородных пассажирских павильонов с навесами на высоких железнодорожных платформах при ширине платформы 6,0 и 9,0 м для II и III строительно-климатических зон разработана в соответствии с планом типового проектирования Госстроя СССР на I983 г. и на основании задания Министерства путей сообщения от I8 февраля I983 года.

При разработке типового проекта были использованы:

- указания по разработке и корректировке типовой проектной документации общественных зданий и сооружений;
- инструкции по типовому проектированию СН-227-82;
- нормы технологического проектирования пригородных вокзалов ВНТП № 78;
- нормы проектирования железных дорог колеи I520 мм.

Рабочая документация типового проекта откорректирована в соответствии с заключением Центрального управления экспертизы проектов и смет и Центрального пассажирского управления МПС.

Рабочая документация типового проекта рассмотрена и согласована Главным пассажирским управлением МПС 23.7.87, Управлением экспертизы проектов и смет МПС 3I.7.86 № 27/I3I, утверждена МПС 04.8.86 № А-2950у.

2. СОСТАВ ПАССАЖИРСКИХ УСТРОЙСТВ И УСЛОВИЯ ПРИМЕНЕНИЯ ПРОЕКТА

В состав пассажирских устройств типового проекта входят:

I) пассажирские павильоны для ожидания в закрытом неотапливаемом помещении;

2) кассовый павильон для обеспечения билетами пригородных пассажиров;

3) навес с ветрозащитной стенкой для ожидания на открытом воздухе.

Рабочая документация предусматривает возможность строительства как отдельностоящих павильонов, так и их блокировку.

При строительстве того или иного из предлагаемых пассажирских устройств необходимо руководствоваться данными о пассажиропотоках, движении поездов, местных условиях и строительно-климатических особенностях района строительства.

Малые архитектурные формы и средства визуальной информации выбираются автором привязки с учетом действующих рекомендаций Министерства путей сообщения.

3. ГЕНЕРАЛЬНЫЙ ПЛАН И АРХИТЕКТУРНЫЕ РЕШЕНИЯ

В проекте предусмотрены две схемы генерального плана:

I) с подземным тоннелем;

2) с надземным переходом.

Выбор решения зависит от местных условий.

Пассажирские павильоны для ожидания в закрытом неотапливаемом помещении разработаны для строительства на островных, шириной 9,0 м и на береговых, шириной 6,0 м платформах.

При возведении на островных платформах привязка продольных стен павильона производится симметрично относительно оси опор покрытия. На береговых платформах с величиной уширяемой части 6,0 м привязка продольных стен павильона производится таким образом, чтобы обеспечить минимальное допустимое расстояние между краем платформы и наружной гранью стены, равное 2,0 м (все размеры и привязки указаны на чертежах).

Архитектурно-планировочное решение павильона построено на сочетании глухих плоскостей наружных стен и плоскости витражей, установленных симметрично в плоскости продольных стен, которые возводятся до отметки 3,95 м от уровня платформы. Проем, образованный верхом стены и нижней поверхностью покрытия, также закрывается витражом, являющимся продолжением центральной витражной вставки, и увеличивающим естественную освещенность внутри павильона. Членения витража мелкоразмерные, что позволит легко заменить поврежденные заполнения. Торцевые ограждающие поверхности решены в виде витража со встроенными в него стеклодверями. Боковые фасады павильонов решены в четырех вариантах, что позволит избежать однообразия на разных остановочных пунктах. Внутри павильона устанавливаются стационарные скамьи для ожидания. Под навесом пригородного павильона могут быть установлены билетопечатающие автоматы.

Пассажирский павильон рассчитан на единовременную вместимость до I00 пригородных пассажиров.

Кассовый павильон служит для продажи пригородных билетов. В нем предусмотрено помещение для единовременной работы двух кассиров, туалет и служебное помещение. Архитектурно-планировочное решение кассового павильона обусловлено необходимостью ориентации кассовых окон в направлении продольной оси платформы и достижения максимального допустимого расстояния от края платформы до наружной грани продольной стены павильона.

Навесы на высоких железнодорожных платформах разработаны на основе одностоечной схемы, позволяющей обеспечить свободное движение пассажиров. В проекте предусмотрена возможность строительства как отдельно стоящих пассажирских сооружений, так и их блокировка в любой последовательности. При блокировке двух, трех (30 м) секций навесов, в случае обоснования расчетом, в месте стыковки спаренные колонны могут быть заменены одной. Длина каждого смежного пролета навесов составит 6,0 м. В этом случае при составлении смет из общей стоимости сблокированных устройств вычитается стоимость строительно-монтажных работ по установке колонны и ригеля.

Ветрозащитная стенка предусмотрена для ожидания на открытом воздухе для обеспечения возможности защиты от ветра и косого дождя. Высота ветрозащитной стенки 2,I0 м от уровня верха платформы.

4. КОНСТРУКЦИИ

4.I. При разработке конструкций приняты следующие исходные данные:

I) вес снегового покрова $Po = \frac{1,5}{15,0}\ \frac{кПа}{кгс/м^2}$

2) расчетный скоростной напор ветра $q_o = \frac{0,48}{48}\ \frac{кПа}{кгс/м^2}$

3) рельеф территории спокойный, грунтовые воды отсутствуют, территории неподрабатываемые, сейсмичность не более 6 баллов;

4) грунты непучинистые, непросадочные со следующими нормативными характеристиками:

- нормативный угол внутреннего трения $\varphi^н = 0,49$ рад или 28^0;
- нормативное удельное сцепление $C^н = \frac{2}{0,02}\ \frac{кПа}{кгс/м^2}$
- модуль информации $E = \frac{14,7}{150}\ \frac{кПа}{кгс/м^2}$
- плотность грунта $\gamma = I,8\ т/м^3$;
- коэффициент безопасности по грунту $K_г = I$;

5) глубина промерзания принята I,45 м.

4.2. Навесы.

Фундаменты приняты сборные железобетонные, стаканного типа, индивидуального изготовления. Фундаменты устанавливаются на подготовку из слоя трамбованного щебня, пролитого цементным раствором. Толщина слоя щебня – I00 мм.

Колонны – круглые, центрифугированные, кольцевого сечения по ГОСТ 23444-79. Колонны после установки и выверки заделываются в фундаментах бетоном класса В I5 на мелком (до I0 мм) заполнителе.

Ригели приняты железобетонные, сборные, индивидуального изготовления, прямоугольного сечения переменной высоты.

Крепление ригелей к колоннам – на сварке.

Покрытие принято из сборных железобетонных ребристых плит, ГОСТ 2270I.0-77, ГОСТ 2270I.5-77 ПГ-2АТ-УIТ.

4.3. Павильоны.

Фундаменты под стены всех павильонов приняты отдельно стоящими. Фундаменты и несущие конструкции полов павильонов приняты не связанными с конструкциями платформ.

Покрытие пассажирского павильона аналогично покрытию навесов. Перекрытие кассового павильона – сборные железобетонные пустотные плиты по серии I.I4I-I, вып. 60.

Стены павильонов из лицевого керамического кирпича толщиной 250 мм с последующей расшивкой швов.

Витражи разработаны в двух вариантах – из стальных и алюминиевых профилей.

4.4. Наибольшая масса элемента для монтажа – 5,I5 т.

5. ОТОПЛЕНИЕ И ВЕНТИЛЯЦИЯ

Проект отопления кассового павильона разработан для трех наружных расчетных температур –20, –30 и 40^0С. Внутренние расчетные температуры следующие:

I) для помещения кассиров I8^{0}С;

2) для служебного помещения 5^{0}С;

3) для санузла I6^{0}С.

Привязан

Инв.N

Инв.N подл. | Подпись и дата | Взам.инв.N

ТП 501-7-6.87-АР

Пригородные пассажирские павильоны с навесами на высоких жел.дор. платформах при ширине платформы 6 и 9м

Нач.отд.	Самсонова			Стадия	Лист	Листов
Гл.спец.	Майков			РП	2	
Н.контр.	Литвинова					
ГАП	Исаксон			Общая пояснительная записка (начало)	Мосгипротранс	
Рук.гр.	Ручкин					

ИНВ. № 1310/1

Копировал: Формат А2

Отопление запроектировано электрическое с установкой печей серии ПЭТ. В билетной кассе и служебном помещении печи устанавливаются на полу в один ряд. В санузле печь крепится к наружной стене в вертикальном положении.

Вентиляция помещений кассового павильона вытяжная с естественным побуждением. Количество вытяжного воздуха для билетных касс и служебного помещения определено из расчета однократного обмена в час, для санузла - 50 $м^3/ч$.

6. ВНУТРЕННИЕ ВОДОПРОВОД И КАНАЛИЗАЦИЯ

При наличии на станции хозяйственно-питьевого водопровода и бытовой канализации санитарные приборы санузла кассового павильона подключаются к данным сетям.

Внутренние сети водопровода и канализации запроектированы в соответствии со СНиП 2.04.01-85.

В случае отсутствия на станции сетей водопровода и канализации санузел используется как подсобное помещение.

7. ЭЛЕКТРИЧЕСКОЕ ОСВЕЩЕНИЕ

По обеспечению надежности электроснабжения кассовые и пассажирские павильоны и навесы отнесены к третьей категории применительно к таблице 6 ОСТ 32-14-80. Электроснабжение павильонов осуществляется от местной сети с напряжением 380/220 В.

Ввод от внешней сети предусмотрен в кассовый павильон, где устанавливается вводное устройство. Пассажирские павильоны подключаются к вводному устройству отдельными фидерами, а навесы - общими фидерами с освещением платформ. Номинальное напряжение сети рабочего и аварийного освещения - 220 В.

В кассовый павильон предусмотрен кабельный ввод.

Освещенность помещений кассового павильона принята в соответствии с ОСТ 32-9-81 и Нормами искусственного освещения объектов железнодорожного транспорта.

Групповая осветительная сеть выполняется:

в кассовом павильоне проводом АПВ - скрыто в пустотах плит перекрытия;

в пассажирском павильоне и под навесом - проводом АПВ в стальных трубах.

Освещение в кассовом павильоне выполняется светильниками с люминесцентными лампами типа ЛПО02, в пассажирском павильоне и под навесом светильниками типа РКУ01 с лампами ДРЛ.

Согласно п.22 таблицы 2.1.1 ОСТ 32-9-81, нормируемая освещенность под навесом принята 5 лк как для пассажирских платформ на участке с интенсивным размером пассажиропотоков. Исходя из целесообразности конструктивного размещения светильников под навесом фактическая минимальная освещенность составляет 12 лк.

Проектом предусматривается автоматическое включение освещения под навесами в пассажирском павильоне и на платформе от устройства "АО". Управление освещением в кассовом павильоне осуществляется однополюсными выключателями, установленными в помещениях.

Аварийное освещение кассового павильона подключено к щиту до ввода через автоматический выключатель.

Проектом предусматриваются розетки с заземляющим контактом для питания кассовых аппаратов и аппаратуры связи.

8. СВЯЗЬ И СИГНАЛИЗАЦИЯ

8.1. В типовом проекте пригородных пассажирских павильонов предусмотрены следующие устройства связи:

1) телефонизация;

2) часофикация;

3) громкоговорящее оповещение.

8.2. Устройство ввода. Ввод кабелей телефонной связи и громкоговорящего оповещения (при установке усилителя в другом здании) в помещение кассы предусматривается в 2 " стальных трубах диаметром 60 мм. Марка, емкость и длина кабелей определяется при привязке проекта. На месте ввода кабеля на стене устанавливается междугородный бокс БМ1-1.

Кабель от наружного контура заземления вводится в одной трубе с кабелем громкоговорящего оповещения.

8.3. Телефонизация.

В помещении кассиров кассового павильона предусматривается установка промежуточных пунктов билетной диспетчерской связи БДС и связи транспортной милиции СТМ типа ППС-Д.

При отсутствии канала БДС устанавливается промежуточный пункт постанционной связи ПС типа ППС-П.

Вводные щитки ЩВ и приемно-усилительные устройства ПРУ устанавливаются на стене, телефонные аппараты на столе кассира.

Кабели и провода распределительной сети прокладываются скрыто под полом и открыто по стене.

Электропитание осуществляется от сети переменного тока.

Телефонизация павильона - от местной железнодорожной АТС выполняется при привязке проекта.

8.4. Часофикация.

Вторичные односторонние электрочасы диаметром 400 устанавливаются в помещении кассы.

Вторичные двусторонние уличные часы диаметром циферблата 800 мм устанавливаются под навесом павильона на высоте 2,5 м от уровня платформы.

Проводка к часам выполняется телефонным однопарным распределительным проводом. Проход через стены предусматривается в винипластовых трубках диаметром 25 мм. Вторичные электрочасы включаются в сеть первичных электрочасов ближайшей станции.

При отсутствии электрочасовых сетей в пункте привязки и смежных станциях в павильоне предусмотрена возможность установки первичных электрочасов с блоком батарейного питания.

8.5. Громкоговорящее оповещение.

Для информации пассажиров о прибытии и отправлении поездов проектируется оповестительная радиосеть с установкой в помещении кассы усилителя мощностью 100 Вт.

Громкоговорители устанавливаются под навесами и в пассажирском павильоне на высоте 2,5 м от уровня платформы.

Радиосеть выполняется трансляционным проводом сечением жил 1,2 мм в каналах скрытой проводки.

8.6. Заземление.

Для защиты устройств связи от опасных напряжений предусматривается устройство защитного заземления в соответствии с ГОСТ 464-79.

При привязке проекта определяется количество заземлителей в контуре защитного заземления в зависимости от проводимости грунта.

9. ОРГАНИЗАЦИЯ СТРОИТЕЛЬСТВА

До начала строительства проверить совместно с представителями служб железной дороги и городских (поселковых) организаций расположение подземных коммуникаций и получить разрешение на производство земляных работ.

На монтаже конструкций и вертикальном транспорте материалов используется автомобильный кран КС-4561 г/п 16 т со стрелой 18 м при работе "с поля", и железнодорожный кран КДЭ-163 г/п 16 т со стрелой 15 м "в окно" при работе "с пути".

Наибольший вес монтируемого элемента - сборный жел.бет. фундаментный блок для колонны навеса - 5,15 т. Продолжительность "окна" устанавливается отделением железной дороги совместно со строительной организацией и, как правило, должна быть не менее 2-х часов.

При монтаже конструкций каркаса необходима инструментальная проверка соответствия проекту отметок и положения в плане. Должны быть приняты меры к устойчивости монтируемого каркаса.

При монтаже колонн навеса обратить особое внимание на следующее:

1. До монтажа внутреннюю полость колонны необходимо очистить от грязи, снега и наледей.

2. Торец колонны со стороны оголовника необходимо заделать бетоном класса В 15 на мелком заполнителе.

3. Монтаж колонны производить только в сухое, очищенное от грязи и снега, гнездо фундамента.

4. В целях предотвращения попадания воды во внутреннюю полость колонны навеса заделку гнезда фундамента бетоном класса В 15 производить сразу после монтажа колонны.

Укладка плит на место производится симметрично от продольной оси навеса.

Бетон и раствор целесообразно доставлять с ближайшего растворобетонного узла.

Установка смесительных машин непосредственно на объекте нерациональна в связи с небольшой потребностью в бетоне и растворе.

При строительстве на действующих электрифицированных участках железной дороги необходимо в "окно" снимать напряжение и принять меры против повреждения контактного провода установкой ограничителей поворота и подъема стрелы крана.

При производстве работ соблюдать правила техники безопасности СНиП III-4-80.

Затраты труда, количество машино-часов работы механизмов, потребные ресурсы для строительства приведены в ведомостях ресурсов (приложения к сметам №№ 1-1, 2-1, 3-1, 4-1).

Инв.№ подл. | Подпись и дата | Взам.инв.№

Привязан

Инв. № 1310/1

Инв. N

ТП 501-7-6.87-АР

Пригородные пассажирские павильоны с навесами на высоких жел.дор.платформах при ширине платформ 8 и 9 м.

			Стадия	Лист	Листов
Нач.отд.	Самсонова		РП	3	
Гл.спец.	Майков				
Н.контр.	Литвинова				
ГАП	Исаксон		Общая пояснительная записка (продолжение)	Мосгипротранс	
Рук.гр.	Ручкин				

Копировал: Тюлина

Формат А2

IO. ОХРАНА ТРУДА

Для удобства пассажиров проектом предусмотрено громкоговорящее оповещение о прибытии и отправлении поездов, часофикация кассовых павильонов. Для ожидания поезда в пассажирском павильоне предусмотрены скамьи и оставлены места для установки билетопечатающих автоматов. В кассовом павильоне для дежурных кассиров запроектирован санитарный узел.

Пассажирский, кассовый павильоны и ветрозащитная стенка размещены на платформах так, что имеется возможность для механической уборки снега и мусора. Для защиты устройств связи от опасных напряжений предусматривается устройство защитного заземления в соответствии с ГОСТ 464-79.

В проекте запроектировано заземление электроосвещения и должно быть выполнено в соответствии с главой I-7 ПУЭ.

Все разделы проекта разработаны с учетом требований системы стандартов безопасности труда и должны быть выполнены в соответствии с требованиями СНиП-4-80 Техника безопасности в строительстве.

ОСНОВНЫЕ ДАННЫЕ И ТЕХНИКО-ЭКОНОМИЧЕСКИЕ ПОКАЗАТЕЛИ (В СОПОСТАВЛЕНИИ С ТИПОВЫМ ПРОЕКТОМ 501-204)

Наименование	Ед. изм.	Значения показателей												Примечание
		Пассажирский павильон (с навесом)				Кассовый павильон (с навесом)				Навес с ветрозащитной стенкой				
		на 6 м платформе		на 9 м платформе		на 6 м платформе		на 9 м платформе		на 6 м платформе		на 9 м платформе		
		Базовый типовой проект 501-204	Данный типовой проект	Базовый типовой проект 501-204	Данный типовой проект	Базовый типовой проект 501-204	Данный типовой проект	Базовый типовой проект 501-204	Данный типовой проект	Базовый типовой проект 501-204	Данный типовой проект	Базовый типовой проект 501-204	Данный типовой проект	
Рабочая площадь	$м^2$	-	53,7	6I,I	53,7	-	29,44	28,7	29,44	-	-	-	-	
Полезная площадь	$м^2$	-	53,7	6I,I	53,7	-	33,7	32,9I	33,7	-	-	-	-	
Площадь застройки	$м^2$	-	I80,0	432,0	270,0	-	I80,0	324,0	270,0	-	I80,0	2700	270,0	по кровле навеса
Строительный объем	$м^3$	-	304,6	338,0	304,6	-	I2I,5	I47,0	I2I,5	-	-	-	-	
Сметная стоимость общая	тыс. руб.	-	I3,64	I6,65	I5,38	-	I5,42	23,3I	I7,I8	-	7,2	I2,82	8,88	
в т.ч. строительно-монтажных работ	тыс. руб.	-	I3,64	I6,65	I5,38	-	I4,05	2I,74	I5,8I	-	7,2	I2,82	8,88	
Сметная стоимость общая на расчетную единицу	руб.	-	I36,4	I66,5	I53,8	-	77I0,0	II650,0	8590,0	-	-	-	-	
Расход основных энергоресурсов:														
тепла на расчетную единицу	кВт	-	-	-	-	-	4,I3	-	4,I3	-	-	-	-	
электроэнергии на расчетную единицу	кВт	-	0,0I5	-	0,0I5	-	6,I5	-	6,I5	-	-	-	-	
Трудозатраты построечные:	чел.-ч	-	I7I0	2348	I90I	-	2322	3968	252I	-	I093	I777	I277	
на расчетную единицу	чел.-ч	-	I7,I	23,5	I9,0I	-	II6I	I984	I260	-	-	-	-	
на I млн.руб. строительно-монтажн.работ	чел.-ч.	-	I25367	I4I02I	I23602	-	I65267	I8252I	I6325I	-	I5I385	I386I2	I43806	
Расход основных строительных материалов:														
Цемент	т	-	I6,24	25,87	I9,02	-	I7,42	2I,9	20,35	-	I0,64	I4,82	I3,47	
Цемент на расчетную единицу	т	-	0,I62	0,26	0,I9	-	8,7I	I0,95	I0,I8	-	-	-	-	
Цемент на I млн.руб. строит.-монтажн.работ	т	-	II9I	I554	I237	-	I240	I007	I287	-	I478	II56	I5I7	
Сталь	т	-	5,65	8,87	6,47	-	4,78	7,98	5,58	-	3,93	4,92	4,73	
Сталь на расчетную единицу	т	-	0,056	0,088	0,065	-	2,39	3,99	2,79	-	-	-	-	
Сталь на I млн.руб. строит.-монтажн.работ	т	-	4I4,0	533,0	42I,0	-	340,0	367,0	352,0	-	546,0	384,0	533,0	
Лесоматериалы	$м^3$	-	0,27	-	0,27	-	2,0	2,03	2,0	-	0,I8	-	0,I8	
Лесоматериалы на расчетную единицу	$м^3$	-	0,003	-	0,003	-	I,0	I,2	I,0	-	-	-	-	
Лесоматериалы на I млн.руб.строительно-монтажных работ	$м^3$	-	20,0		I8,0	-	I66,0	93,0	I26,0	-	25,0	-	20,0	

1. Расчетный показатель вместимости пассажирского павильона - I пассажир. (Всего - 100)
2. Расчетный показатель кассового павильона - I рабочее место кассира. (Всего - 2)
3. Расчетные показатели, не проставленные в базовых колонках, отсутствуют в т.п.501-204 ввиду того, что при выпуске указанного т.п.501-204 они не требовались, а сооружения на 6 м платформе не предусмотрены в т.п.501-204.
4. Сметная стоимость пассажирского павильона в базовом типовом проекте указана без устройства ж.-б.перекрытия, ошибочно пропущенного, см.альбом П, сметы т.п.501-204, стр.I55-I56.
5. В данном типовом проекте ко всем пассажирским сооружениям спроектирован навес 5-секционный. В базовом, типовом проекте 501-204 спроектированы навесы: для пассажирского павильона - 8-секционный; для кассового павильона - 6-секционный; навес с ветрозащитной стенкой - 5-секционный.

Привязан

ИНВ.№ 1310/1

Инв.№

ТП 501-7-6.87-АР

Пригородные пассажирские павильоны с навесами на высоких желездор. платформах при ширине платформ 6 и 9 м

Нач.отд.	Самсонова			Стадия	Лист	Листов
Гл.спец.	Майков			РП	4	
Н.контр.	Литвинова					
ГАП	Исаксон			Общая пояснительная записка (окончание)	Мосгипротранс	
Рук.гр.	Ручкин					

Копировал: Формат А2

Типовой проект 501-7-6.87 Альбом I

Инв.№ подл. | Подпись и дата | Взам.инв.№

Альбом I

Типовой проект 501-7-6.87

Ведомость проемов дверей кассового павильона

Марка, поз.	Размер проема в кладке
1.	920×2070
2	920 × 2070
3	920 × 2070
4	710 × 2070
5	1210 × 1210

Ведомость перемычек кассового павильона

Марка, поз.	Схема сечения
ПР1	2ПБ 13-1; 3,320; 250; 1690; 140; А
ПР-2	2ПБ 16-2; 3,435; 250; 1770; 140; 3
ПР-3	1ПБ 13-1; 120; 1080; 65; 3,320; 4
ПР-4	1ПБ 13-1; 3380; 120; 3,320; 65; 3
ПР-5	1ПБ 10-1; 630; 120; 3,320; 65; А
ПР-6	1ПБ 10-1; 120; 370; 3,320; 65; А
ПР-7	3ПБ 36-4; 2730; 3,730; 220; 4

Спецификация перемычек кассового павильона

Марка поз.	Обозначение	Наименование	Кол.	Масса ед.кг.	Примечан.
ПР-1	1.038.1-1.1 010000-02	2ПБ 13-1	2	54,0	
ПР-2	1.038.1-1.1 0 0000-04	2ПБ 16-2	2	65,0	
ПР-3	1.038.1-1.1 010000-01	1ПБ 13-1	1	25,0	
ПР-4	1.038.1-1.1 010000-01	1ПБ 13-1	1	25,0	
ПР-5	1.038.1-1.1 010000	1ПБ 10-1	1	20,0	
ПР-6	1.038.1-1.1 010000	1ПБ 10-1	1	20,0	
ПР-7	1.038.1-1.1 080000-02	3ПБ 36-4	3	240,0	

Спецификация элементов заполнения проемов кассового павильона

Марка поз.	Обозначение	Наименование	Кол.	Масса ед.кг.	Примеч.
1	ГОСТ 24698-81	Дверн. блок ДН 21-9 ПУ	1		Облиц. древ. слоистым пластиком
2	—— ——	Дверной блок ДН 21-9 ГПУ	1		Покраска масляной краской
3	—— ——	Дверной блок ДН 21-9 ГПУ	1		— —
4	ГОСТ 6629-74*	Дверной блок ДГ 21-7П	2		— —
5	ГОСТ 24700-81	Оконный блок ОСП 12-12	1		— —

Ведомость отделки помещений кассового павильона

Наименование помещения	Потолок: Площ. м²	Потолок: Вид отделки	Стены или перегородки: Площ. м²	Стены или перегородки: Вид отделки	Отделка низа стен или перегородок: Площ. м²	Отделка низа стен или перегородок: Вид отделки	Колонны: Площ. м²	Колонны: Вид отделки	Примечание
Билетная касса	12,0	Водоэмульсионная окраска белого цвета	12,5	Водоэмульсионная окраска светлых тонов	11,2	Облицовка декоративной деревянной панелью h=980 мм	3,8	Водоэмульсионная окраска на всю высоту	
Служебное помещение	18,0	Водоэмульсионная окраска белого цвета	40,0	Водоэмульсионная окраска светлых тонов	—	——	3,8	Водоэмульсионная окраска на всю высоту	
Тамбур	1,6	Водоэмульсионная окраска белого цвета	3,0	Водоэмульсионная окраска	—	——	—	——	
Санитарный узел	2,5	Водоэмульсионная окраска белого цвета	7,9	Водоэмульсионная окраска белого цвета	6,9	Глазурованная плитка h=1200 мм	—	——	Швы между плитками 5мм

Ведомость отделки и пол помещения пассажирского павильона

Наименование помещения	Стены: Площ. м²	Стены: Вид отделки	Защивка асб. ц. лист. над витраж.: Площ. м²	Защивка асб. ц. лист. над витраж.: Вид отделки	Пол: Схема пола	Пол: Элементы пола и их толщина	Пол: Площ. м²	Примечание
Помещение для ожидания поезда	68,4	Кирпич лицевой с расшивкой швов	22,0	Водоэмульсионная окраска белого цвета	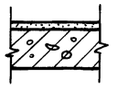	Покрытие - асфальт - 40мм; Основание - плита перекрытия	53,7	Отделка колонн и потолка учтены в навесе

Детали фасадов дополнительные, даны для выбора, вместо основного, см. АР-11

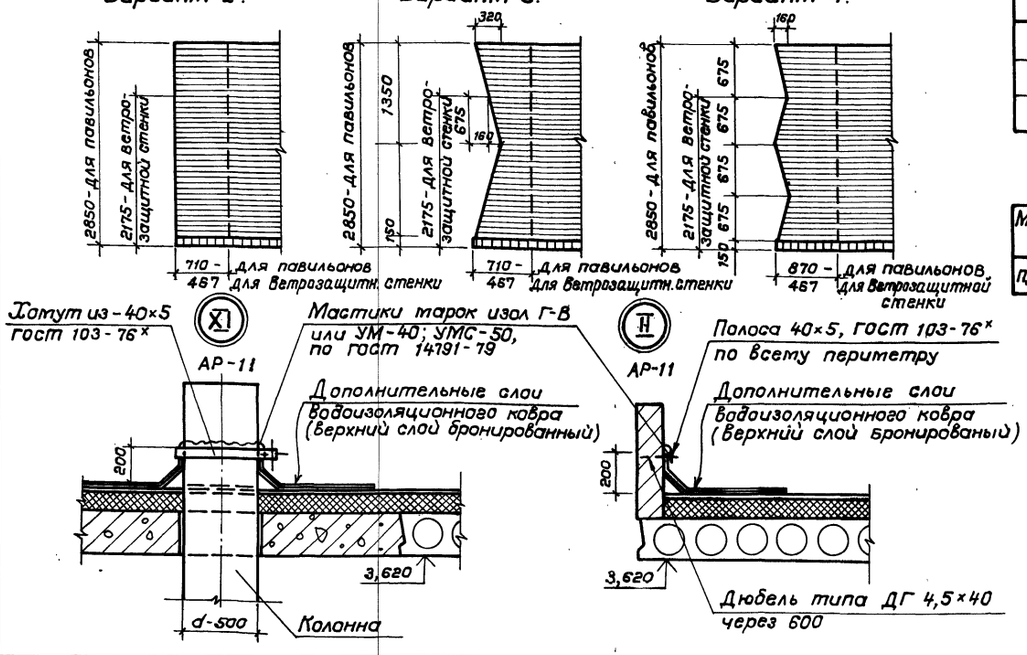

Спецификация встроенного оборудования

Поз.	Обозначение	Наименование	Кол.	Масса ед., кг	Примечание
1.	Данный проект Лист АР-13	Скатья, тип 1	4		Размещен на АР-8
2.		Скатья, тип 2	2		на АР-9

Спецификация подоконных досок кассового павильона

Марка поз.	Обозначение	Наименование	Кол.	Масса ед., кг	Примечание
ПД19-14	ГОСТ 17280-79	Доска подоконная деревянная	1		

Привязан

Инв. № подл. | Подпись и дата | Взам. инв. №

Инв. N 1310/1

ТП 501-7-6.87-АР

Нач. отд.	Самсонова	
Гл. спец.	Майков	
Н. контр.	Литвинова	
Гл. арх. пр.	Исаксон	
ГИП	Лукшин	
Рук. гр.	Ручкин	
Проект.	Тюленева	

Приморские пассажирские павильоны с навесами на высоких жел. дор. платформах при ширине платформы 9 м

Пассажирский павильон Кассовый павильон

Стадия	Лист	Листов
РП	5	

Спецификации Ведомости

Мосгипротранс

Копировал: Формат А2

Альбом I

Типовой проект 501-7-6.87

Схема генплана с надземным пешеходным переходом

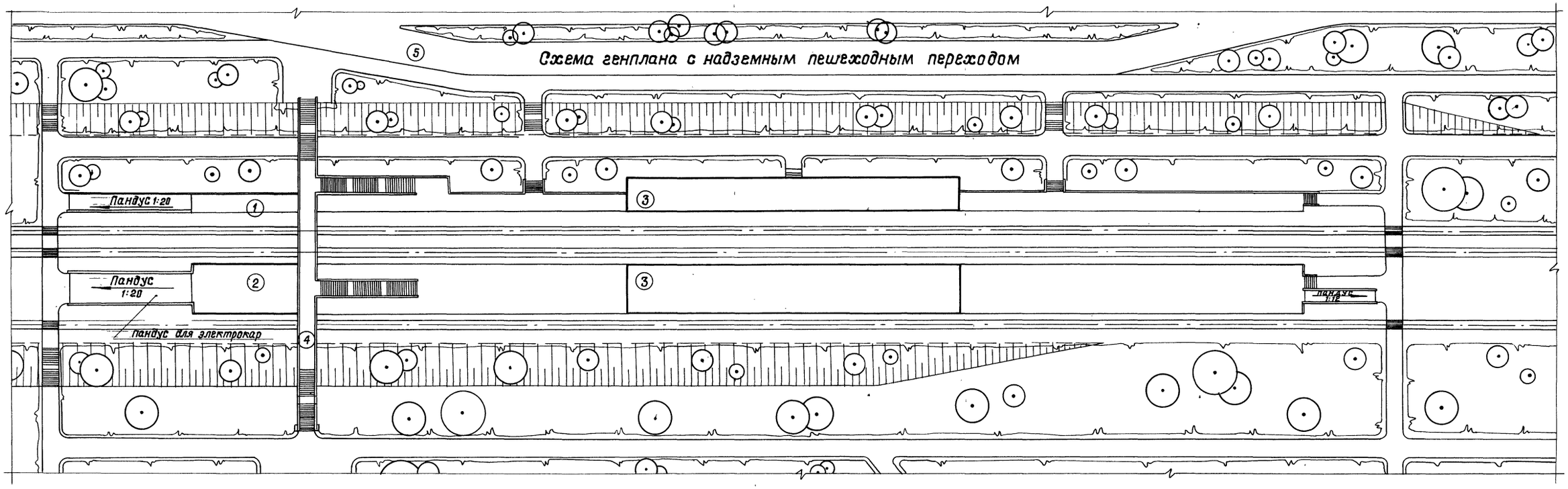

Схема генплана с подземным пешеходным переходом

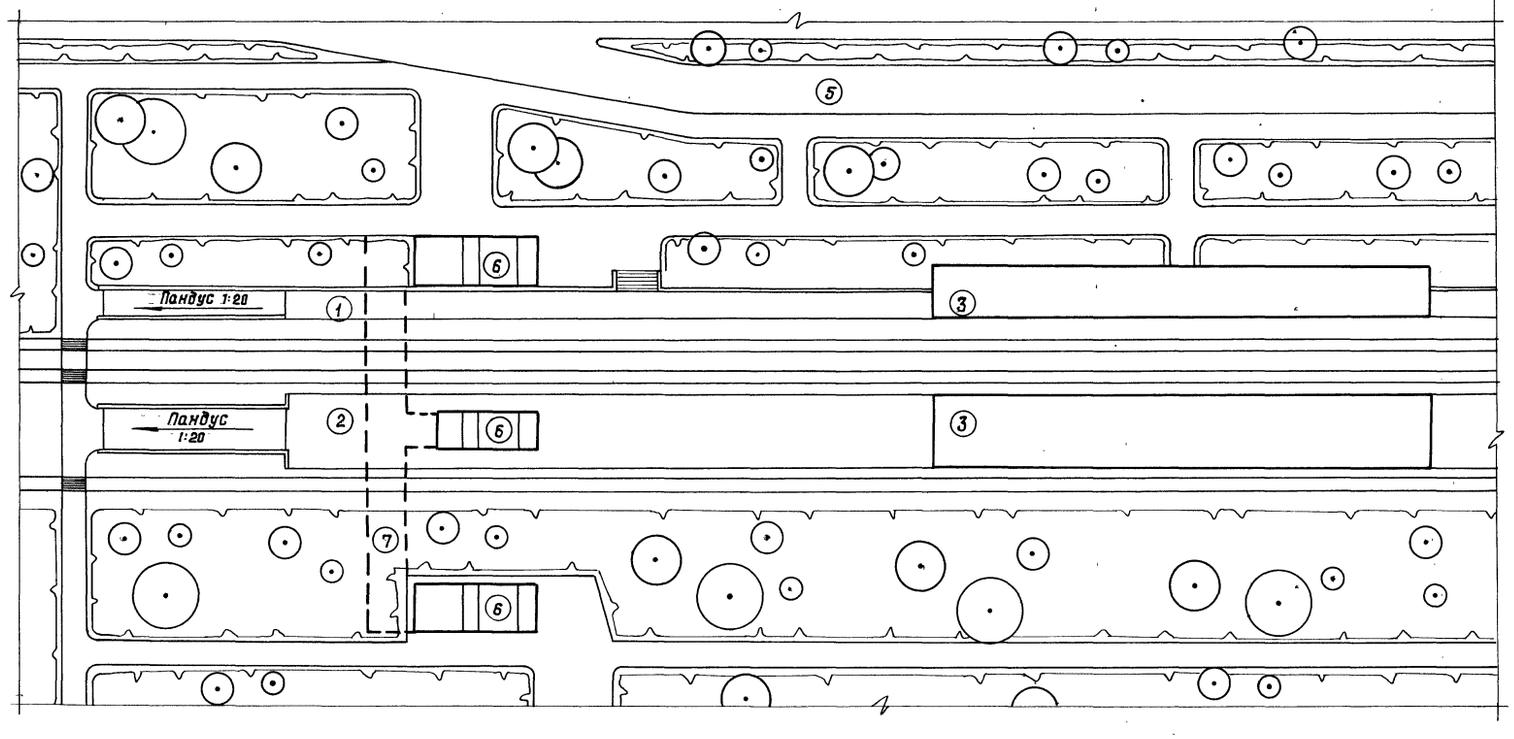

1 – береговая платформа
2 – островная платформа
3 – навес
4 – пешеходный мост
5 – подъезд городского автотранспорта
6 – павильоны над выходами из тоннеля
7 – пешеходный тоннель

Привязан

ИНВ. № 1310/1 Инв.N

ТП 501-7-6.87 – АР

Нач.отд.	Самсонова		
Гл.спец.	Майков		
Н.контр.	Литвинова		
Гл.арх.пр.	Исаксон		
Гл.инж.пр.	Лукшин		
Рук.гр.	Ручкин		
Проект.	Графов		

Пригородные пассажирские павильоны с навесами на высоких жел.дор. платформах при ширине платформ 6 и 9 м

Стадия	Лист	Листов
Р.П.	6	

Схемы генеральных планов

Мосгипротранс

Копировал: Н. Голикова

Формат А2

Инв.N подл. | Подпись и дата | Взам.инв.N

Альбом I

Типовой проект 501-7-6.87

Вариант 1

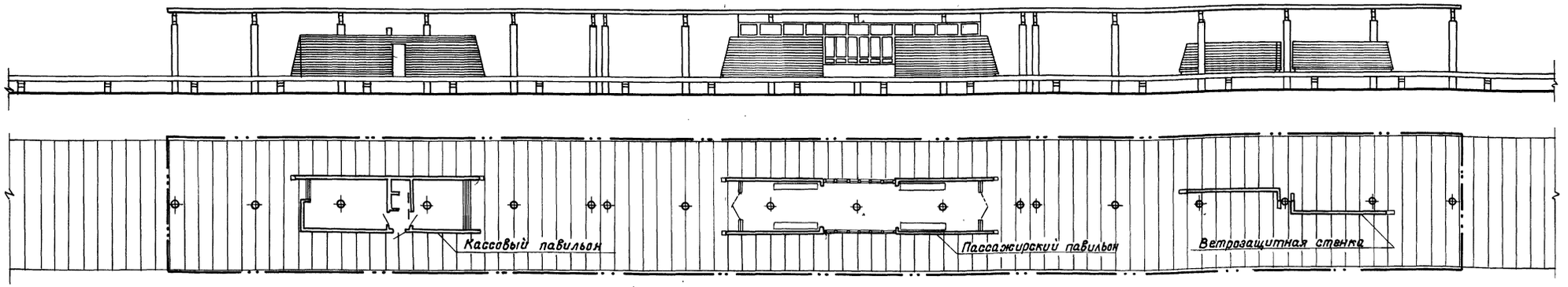

Вариант 2

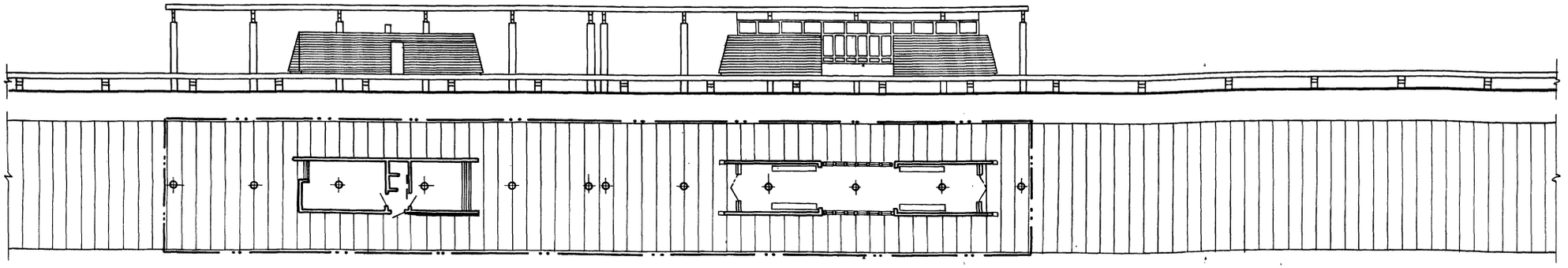

Вариант 3

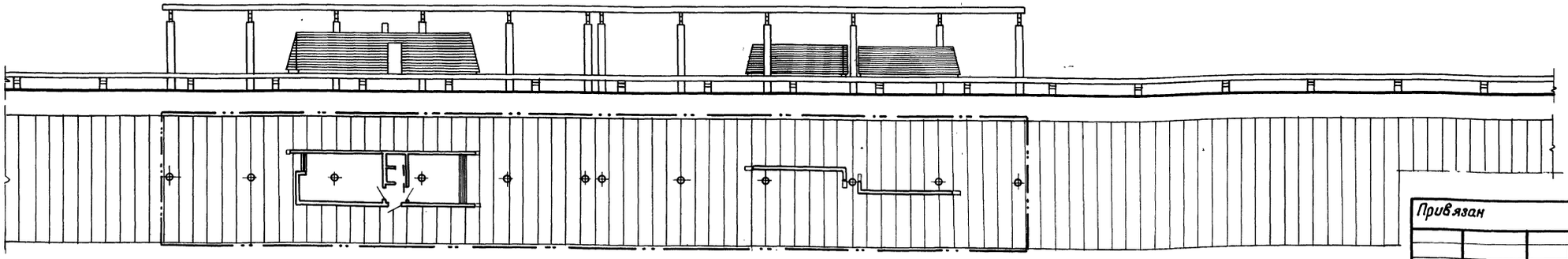

1. Последовательность размещения пассажирских павильонов и навеса с ветрозащитной стенкой в вариантах блокировок 1,2 и 3 дана условно в качестве примеров.

2. Данный типовой проект сооружений предусматривает размещение и блокировку в любой последовательности, которая зависит от типа пешеходного перехода (или переходов) через ж.д. пути и его расположения к платформе.

3. Примечание по замене двух спаренных колонн на одну при блокировке см. общую пояснительную записку раздел 3. Генеральный план и архитектурные решения.

Привязан

Инв.N

Нач.отд	Самсонова		ТП 501-7-6.87-АР
Гл.спец.	Майков		Пригородные пассажирские павильоны с навесами на высоких жел.дор. платформах при ширине платформ 6 и 9м
Н.контр.	Литвинова		Стадия: РП; Лист: 7; Листов:
Гл.арх.пр.	Исаксон		
Гл.инж.пр.	Лакшин		
Рук. гр.	Ручкин		Варианты блокировок
			Мосгипротранс

ИНВ. №1310/1

Копировал: Полякова

Формат А2

Инв. N подл. | Подпись и дата | Взам. инв. N

Альбом I

Типовой проект 501-7-6.87

Навес с ветрозащитной стенкой

Размещение на 9-и м./островной/ платформе. План.

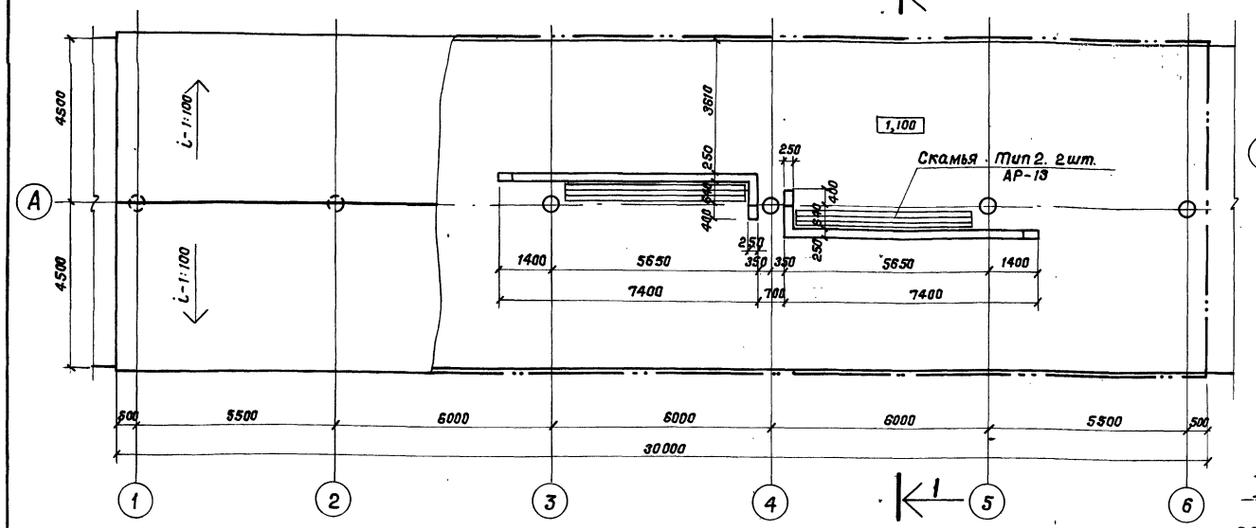

Размещение на 6-и м./береговой/ платформе План

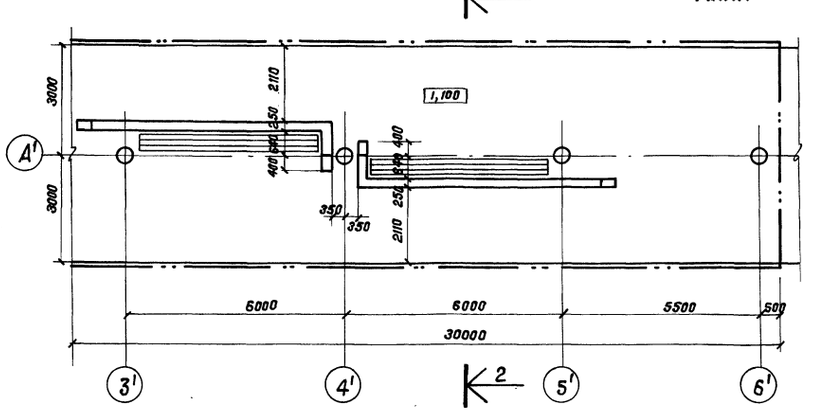

Фасад 1-6

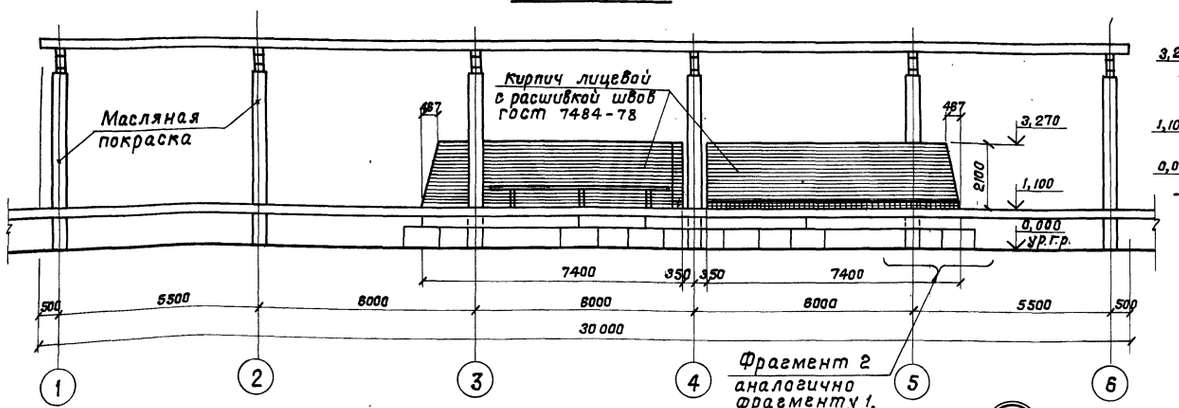

Разрез 1-1

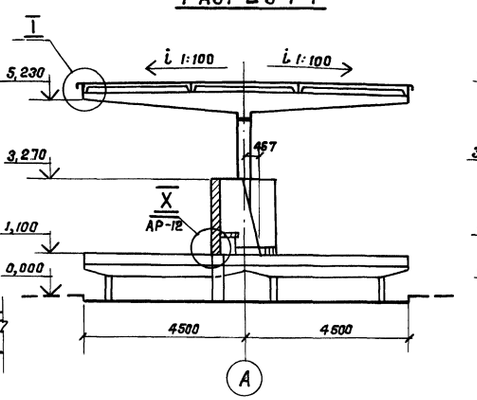

Разрез 2-2

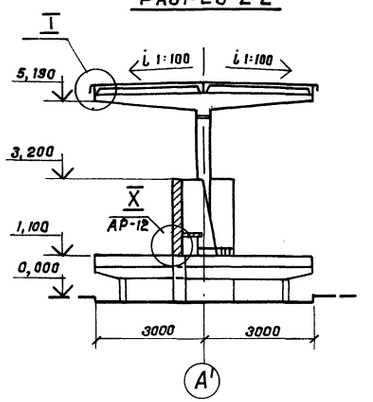

Фасад по оси А

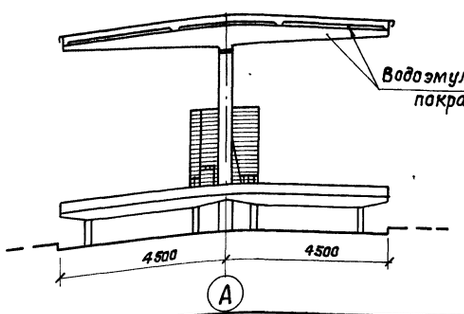

Фасад по оси А'

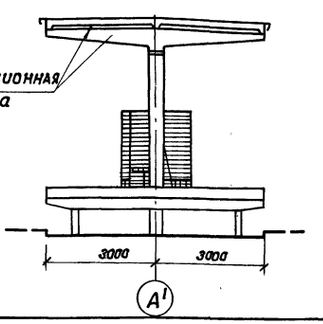

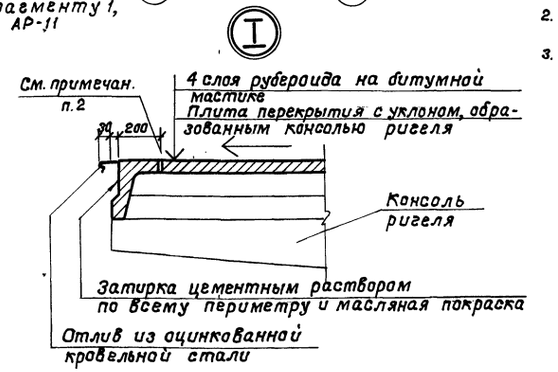

1. Кладку ветрозащитной стенки вести из кирпича керамического лицевого по ГОСТ 7484-78 М75 одновременно с кладкой опор для скамеек (см. лист АР-13, скамья тип 2) на цементном растворе М50 с расшивкой швов.
2. Пробки деревянные в отв. ф30 шагом 500 для крепления отлива.
3. Пассажирская платформа показана условно.

Привязан

Инв. № 1310/1

Инв. N

ТП 501-7-6.87-АР

Нач. отд.	Самсонова		
Гл. спец.	Майков		
Н. контр.	Литвинова		
Гл. арх. пр.	Исаксон		
Гл. инж. пр.	Лакшин		
Рук. гр.	Ручкин		

Пригородные пассажирские павильоны с навесами на высоких жел. дор. платформах при ширине платформ 6 и 9 м

Навесы с ветрозащитной стенкой

Стадия	Лист	Листов
РП	8	

Планы. Фасады. Разрезы

Мосгипротранс

Копировал: Полякова

Формат А2

Инв. N подл. | Подпись и дата | Взам. инв. N

Пассажирский павильон

Размещение на 9-и м./островной/платформе. План.

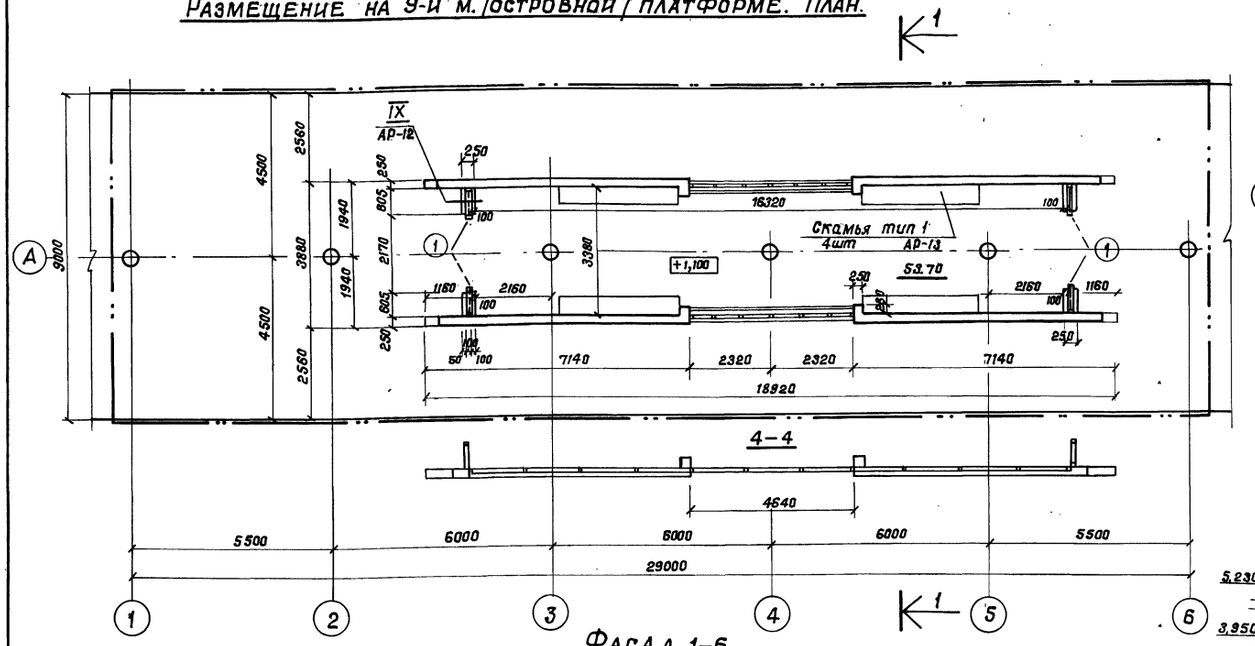

Размещение на 6-и м./береговой/платформе. План

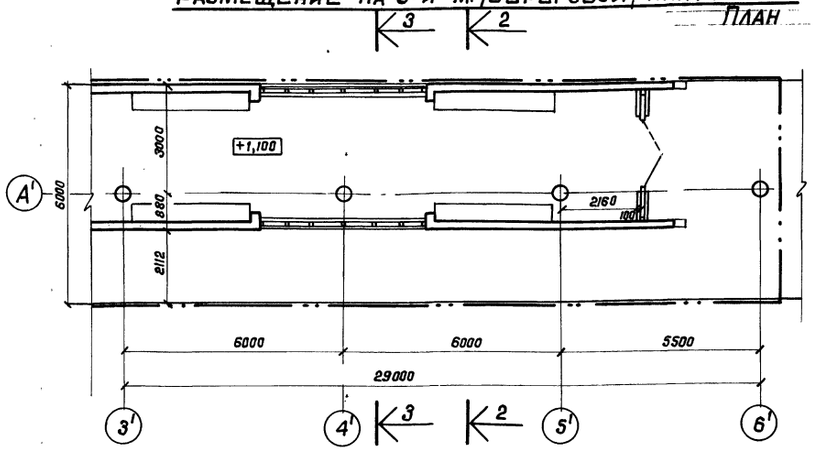

Фасад 1-6

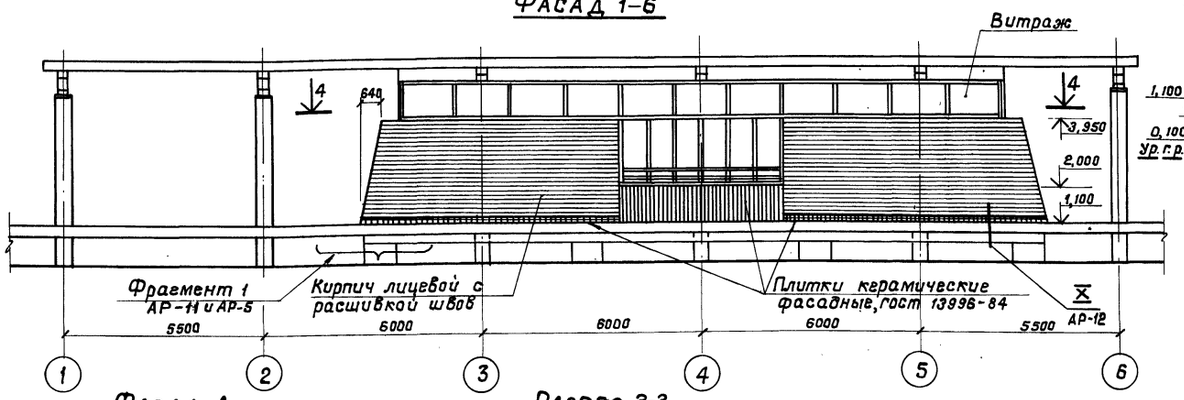

Разрез 1-1

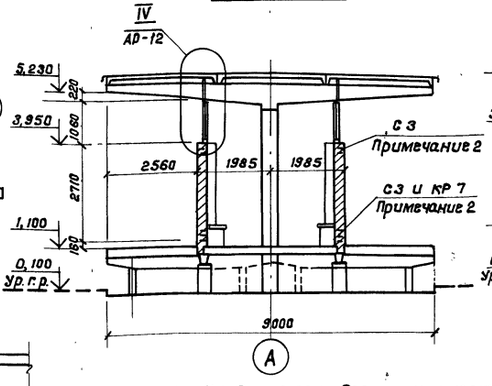

Разрез 2-2

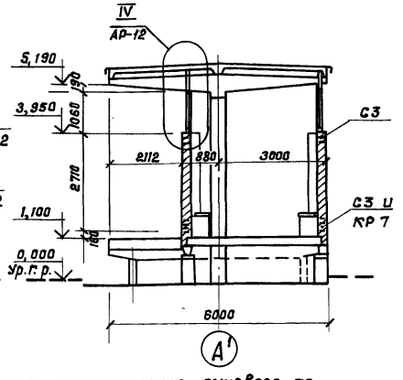

Фасад А

колонна по оси 6 условно не показана

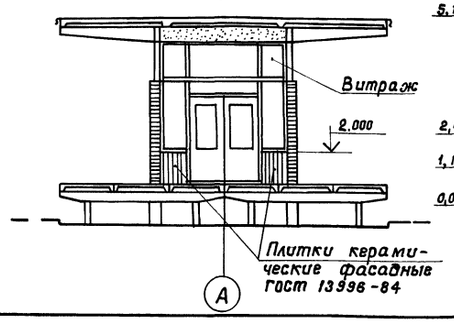

Разрез 3-3

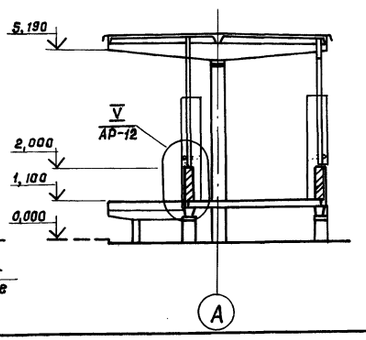

Деталь порядовки стен в лажковых рядах. План.



1. Кладку стен вести из кирпича керамического лицевого по гост 7484-78 М75 одновременно с кладкой опор для скамеек (см. лист АР-13, скамья, тип 1) на цементном растворе М50 с расшивкой швов. Кладку наружного ряда стен для облицовки плитками керамическими фасадными вести из кирпича глиняного обыкновенного по гост 530-80.
2. Кладку стен армировать:
   арматурным каркасом КР7 по чертежам КЖ8, КЖ9;
   арматурными сетками С3 - в верхней зоне двумя сетками через три ряда, в нижней зоне четырьмя сетками через 3 ряда кладки по высоте.
3. Фасад 6-1 аналогичен фасаду 1-6.
4. Витраж - см. листы КМ1-КМ4.
5. Пассажирская платформа показана условно.

Привязан

Инв. N

Нач. отд.	Самсонова		
Гл. спец.	Майков		
Н. контр.	Литвинова		
Гл. арх. пр.	Изаксон		
Гл. инж. пр.	Лакшин		
Рук. гр.	Ручкин		

ТП 501-7-6.87 - АР

Пригородные пассажирские павильоны с навесами на высоких жел. дор. платформах при ширине платформ 6 и 9 м

Пассажирский павильон

Стадия	Лист	Листов
РП	8	

Планы. Фасады Разрезы.

Мосгипротранс

ИНВ. №1310/1

Копировал: [signature]

Формат А2

Типовой проект 501-7-6.87 Альбом I

Инв. N подл. | Подпись и дата | Взам. инв. N

Кассовый павильон

Размещение на 9-и м /островной/ платформе. План.

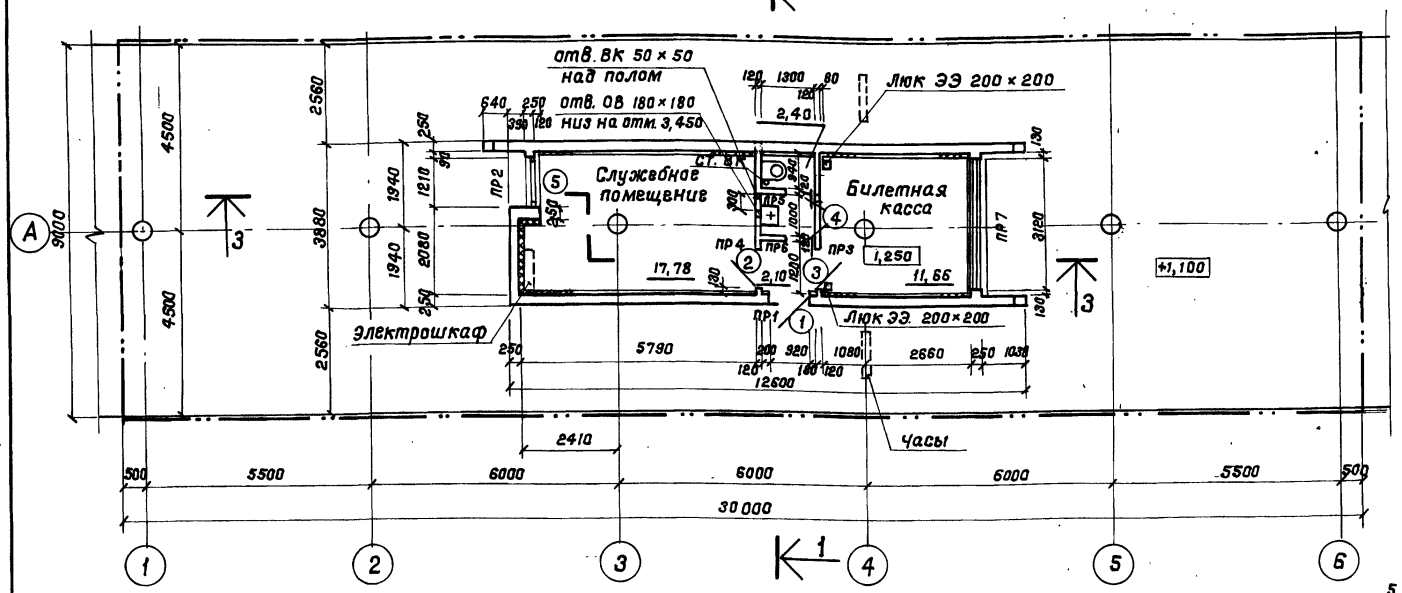

Размещение на 6-и м. /береговой/ платформе

План

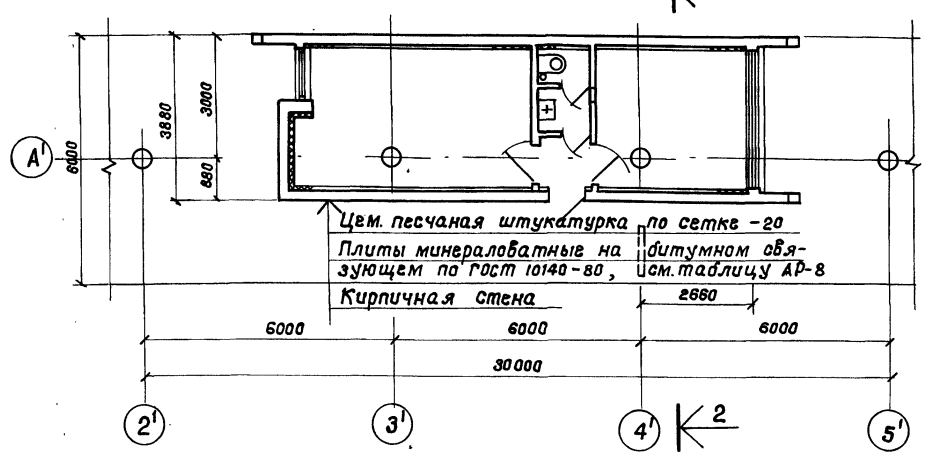

Фасад 1-6

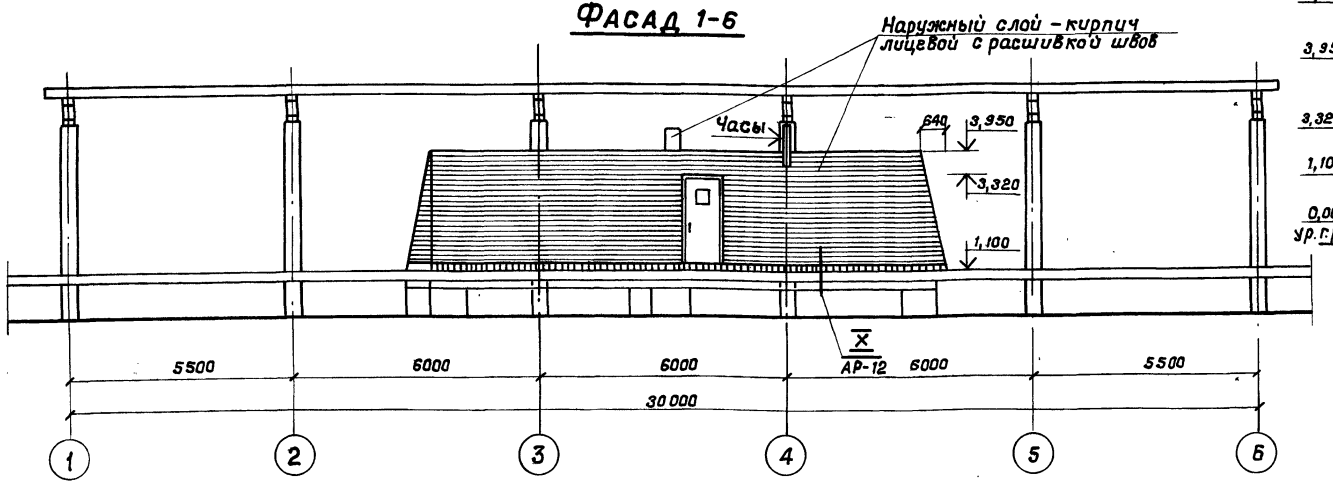

Разрез 1-1

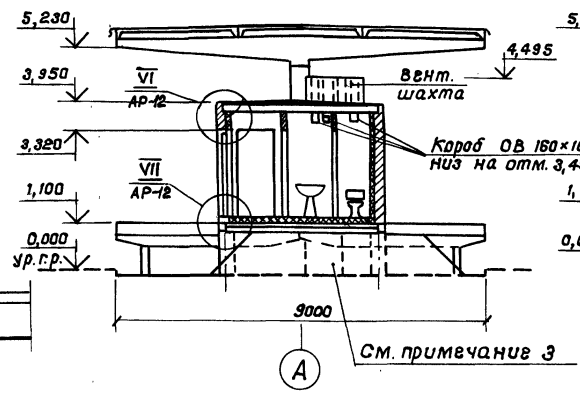

Разрез 2-2

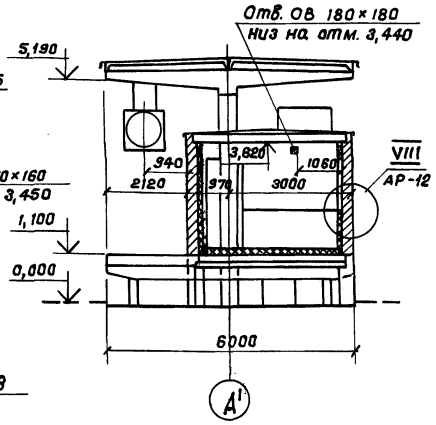

Фасад А

со стороны билетных касс

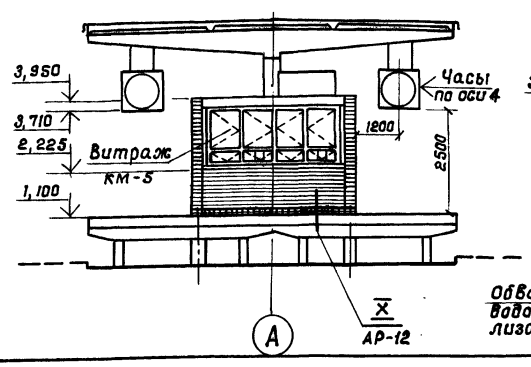

Разрез 3-3

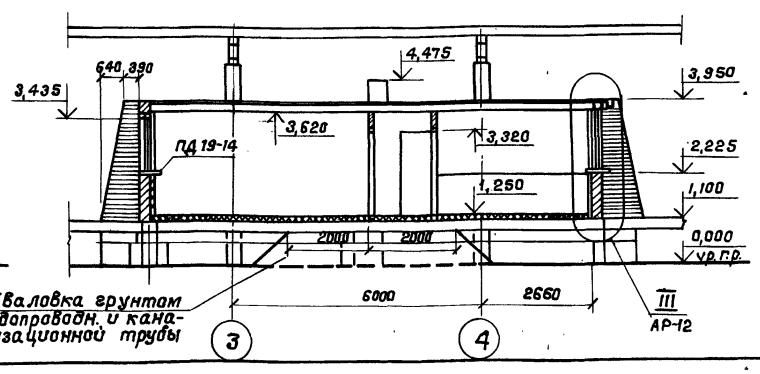

1. Внутренний ряд кирпичной кладки стен выполнять из кирпича глиняного обыкновенного М75 на цем. песчаном растворе М50. Наружный ряд выполнять из кирпича лицевого с расшивкой швов.
2. Для крепления утеплителя с внутренней стороны стен в кирпичную кладку заложить арматуру Ф6А-I шагом 500 по горизонтали и вертикали. Выпуск должен составлять 80.
3. Обваловка грунтом водопроводной и канализационной трубы. Верхний радиус обваловки должен быть равным 2000 мм. от центра каждой трубы.
4. Пассажирская платформа показана условно.

Альбом I

Типовой проект

Инв. N подл.	Подпись и дата	Взам. инв. N	
ГИП ОВ	Витальева		
ГИП ВК	Дегтярева		
ГИП ЭЭ	Жаворонкова		
ГИП СС			

Привязан

Инв. N

ИНВ. № 1310/1

Нач. отд.	Самсонова		
Гл. спец.	Майков		
Н. контр.	Литвинова		
Гл. арх. пр.	Изаксон		
Гл. инж. пр.	Локшин		
Рук. гр.	Ручкин		

ТП 501-7-6.87 - АР

Пригородные пассажирские павильоны с навесами на высоких жел. дор. платформах при ширине платформ 6 и 9 м

Кассовый павильон	Стадия	Лист	Листов
	Р.П.	10	
Планы. Фасады Разрезы	Мосгипротранс		

Копировал: Поляков

Формат А2

Альбом I

Типовой проект 501-7-6.87

Фасад 6-1

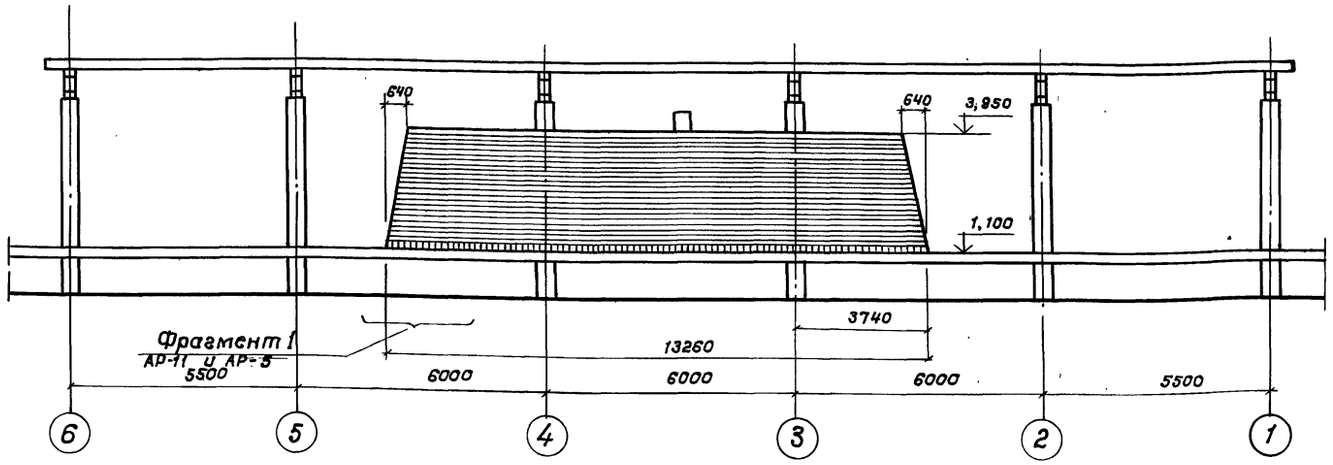

Фасад А

со стороны служебного помещения

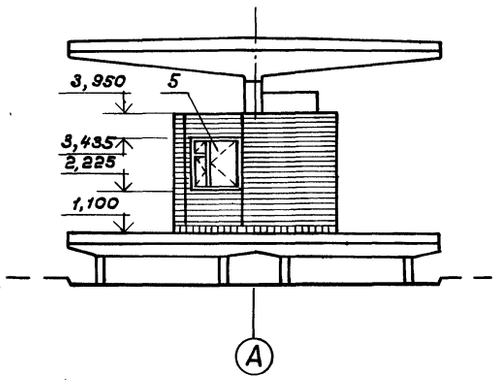

Утеплитель	Температура наружн. воздуха	Тип	Материал	Толщина слоя
Пола	– 20° С		Плиты минераловатные на битумном связующем по ГОСТ 10140-80 М-200	80
	– 30° С			120
	– 40° С			150
Стен	– 20° С		——— " ———	40
	– 30° С			40
	– 40° С			50
Кровли	– 20° С		——— " ———	80
	– 30° С			120
	– 40° С			150

План кровли

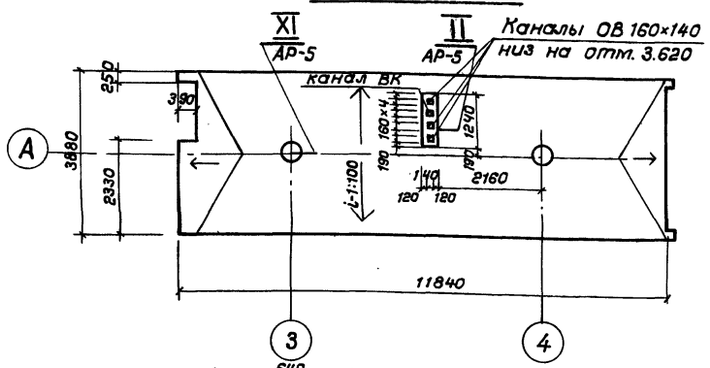

План полов

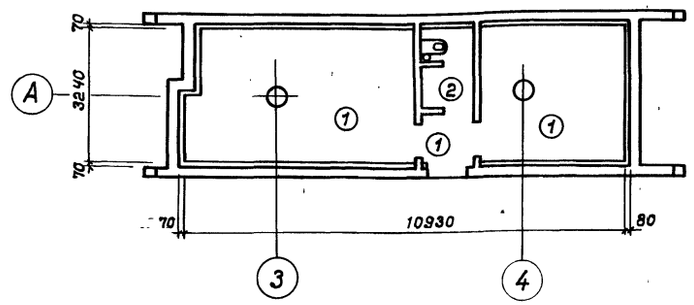

Экспликация полов. Начало.

Наименование помещения	Тип пола по проекту	Схема пола и номер узла притыкания пола по серии	Элементы пола и их толщина	Площадь пола м²
Билетная касса	1	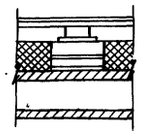 7. 2.244-1. вып. 3.	Покрытие - линолеум по ГОСТ 14632-79 – 3мм Доски половые по ГОСТ 8242-75 – 29мм лаги 100×50 (пролет лаг 1000 шагом 500) Прокладка из досок по столбикам с 200 2 слоя толя по столбикам Минераловатные плиты по ГОСТ 10140-80 – см. таблицу Кирпичные столбики 250×250×150 на цем. песчаном растворе М 25 Основание - жел. бет. плита – 220мм	12,10
Служебное помещение	1	——— " ———	——— " ———	17,10
Тамбур	1	——— " ———	——— " ———	2,10

Экспликация полов. Продолжение

сан. узел.	2	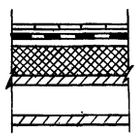 91 2.244-1 вып. 3	Плитка керамическая по ГОСТ 6787-80 – 13мм Заполнение швов - цем. песчаным раствором М100 Цем. песчаный раствор М100 – 20мм. Гидроизоляция – 2слоя рубероида по ГОСТ 10923-76 на битумной мастике ГОСТ 2889-80 Стяжка - цем. песчаный раствор М150 – 40мм Утеплитель - минераловатные плиты по ГОСТ 10140-80 см. таблицу Основание - жел. бет. плита – 220мм	2,60

Фрагмент 1

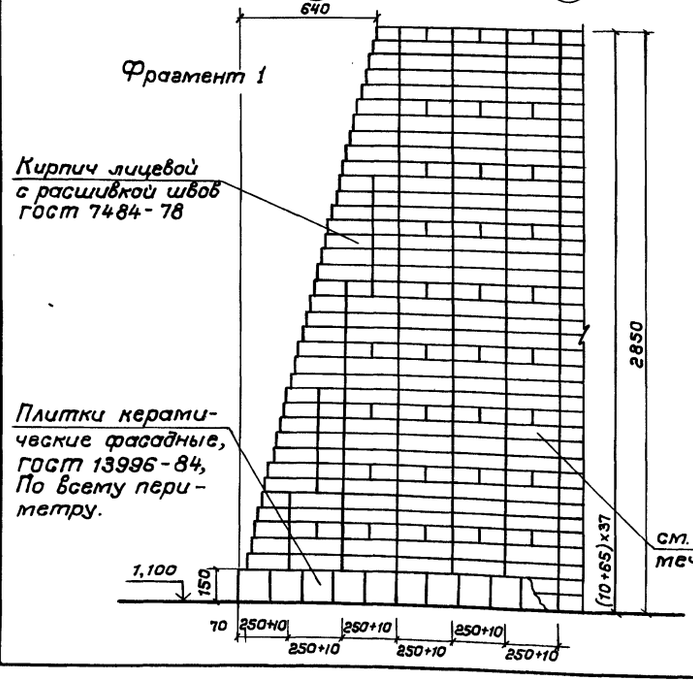

1. Фрагмент фасада, вариант 1 - основной. Варианты 2; 3 и 4 даны для выбора вместо основного на листе АР-5.

Привязан

ИНВ. №1310/1

Инв. N подл. | Подпись и дата | Взам. инв. N

Нач. отд.	Самсонова		ТП 501-7-6.87-АР
Гл. спец.	Майков		Пригородные пассажирские павильоны с навесами на высоких жел.дор. платформах при ширине платформ 6 и 9м
Н. контр.	Литвинова		
Гл. арх. пр.	Исаксон		Кассовый павильон — Стадия: РП; Лист: 11; Листов:
Гл. инж. пр.	Локшин		
Рук. гр.	Ручкин		Фасады. План кровли. План полов — Мосгипротранс

Копировал: Федорова

Формат А2

Альбом I

Типовой проект 501-7-6.87

III

4 слоя рубероида на битумной мастике
Цем. песчаная стяжка на уклон – 10-30 мм
Минераловатные плиты, ГОСТ 10140-80; см. таб. АР-11
1 слой рубероида М. РМД-350 на горячей битумной мастике, ГОСТ 2889-80
Плита перекрытия

30 40 120 40 120 10 120

3,950

Отлив из оцинков. кровельной стали

3,730

3 ПБ 36-4

3,620

Законопатить паклей и зачеканить цем. растбором

100

Витраж см. КМ-5

Отрезок доски с-700 под кассовыми окнами

Доска с 3880

130

2,225

40 150 50 200
5 5
250

Доска подоконная с 3500. Торцы заложить в кирпичную кладку. Покрыть лаком ПФ-283 ЗА 2 раза

Фанера декоративная по ГОСТ 17280-79 – 12 – 20
по обрешетке
Штукатурка по сетке
Минераловатные плиты на битумном связующем по ГОСТ 10140-80. см. таб. АР-11
Кирпичная стена

Обрешетка сеч. по утепл.

1.250

20

150

1,100 – ур. верха платформы

IV

Зашивка асбестоцементными листами по месту

10

1060

Брусок 48×48

Витраж, см. (КМ-1)-(КМ-4)

3,950

Рейка нащельник

Отлив из оцинкованной кровельной стали

Доска 80×20 антисептиров. и обернуть толью

V

Витраж, см. (КМ-1)-(КМ-4)

Доска 80×20 антисептиров.

Отлив из оцинкованной кровельной стали.

Плитки керамические фасадные ГОСТ 13996-84

50

2,000

1,110

110 250 130

20

VI

3,950

i 1:100

см. узел III

30

200

3,620

3,320

Утеплитель во все отверстия

Законопатить паклей

250

VII

L 80×50×5 ℓ 1100

1.250

1,100 ур. верха платформы

150

20

VIII

Арматура Ф6А-I ℓ-200 каждого штыря. см. АР-10, п. 2.

Шпилька

0,975

17

12

3

Штапик из твердолиств. пород. Тонировать под фанеру декоративную

7

37

Вертикальный брусок обрешетки через 1000

Фанера декоративная

Сетка проволочная тканая с квадратными ячейками ГОСТ 3826-82

Сетка строит. 5×5, 100×100. ГОСТ 8478-81.

10 20 50 для -40°С
40 для -30°С и -20°С

X

Плитки керамические фасадные

20

1,100 ур. верха платформы

150

IX

Витраж

2,000

50 100 100

Отлив из оцинкованной кровельной стали

Доска 80×20 антисептиров. и обернуть толью

1,110

20 250

Привязан

Инв. № 1310/1

Инв. N

ТП 501-7-6.87 – АР

Пригородные пассажирские павильоны с навесами на высоких жел. дор. платформах при ширине платформ 6 и 9 м

Нач. отд.	Самсонова			
Гл. спец.	Майков			
Н. контр.	Литвинова			
Гл. арх. пр.	Узаксон			
Гл. инж. пр.	Лакшин			
Рук. гр.	Ручкин			

Пассажирский павильон
Кассовый павильон

Стадия	Лист	Листов
РП	12	

Узлы

Мосгипротранс

Копировал

Формат А2

Инв. N подл. | Подпись и дата | Взам. инв. N

Альбом I

Типовой проект 501-7-6.87

Скамья тип 1 План опор

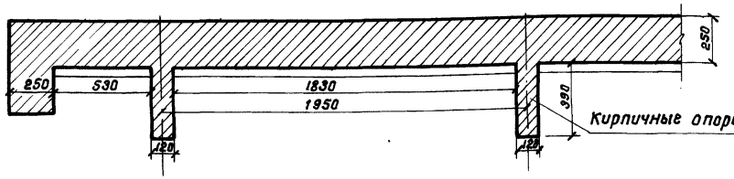

Вид спереди

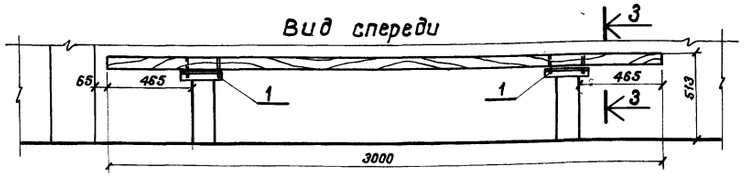

Устройство обвязки

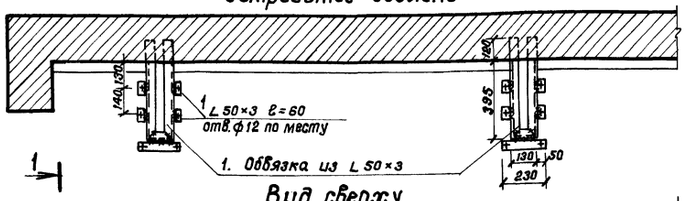

Вид сверху

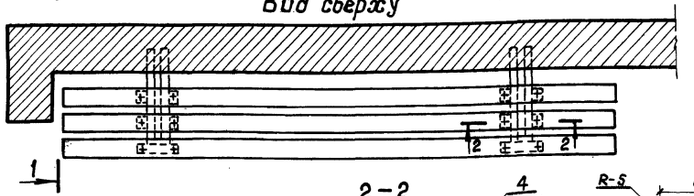

Вид 1-1

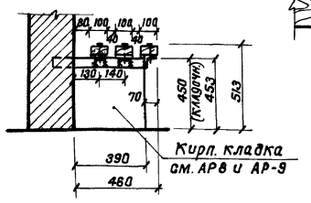

2-2

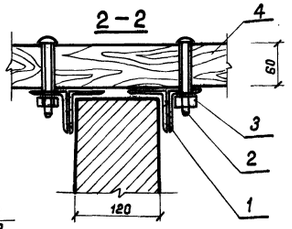

Скамья тип 2 План опор

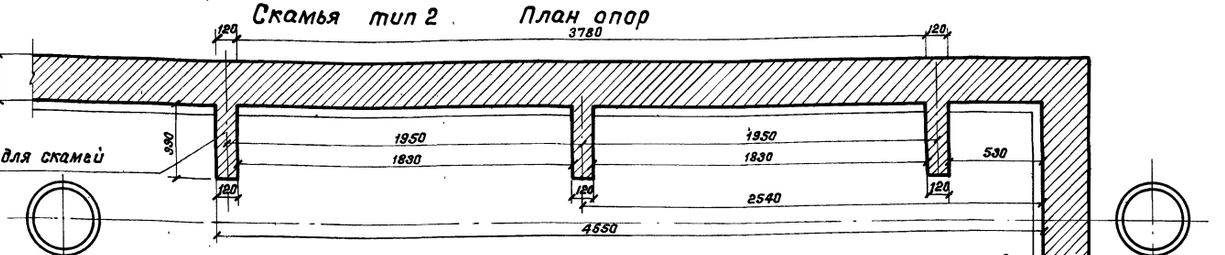

Вид спереди

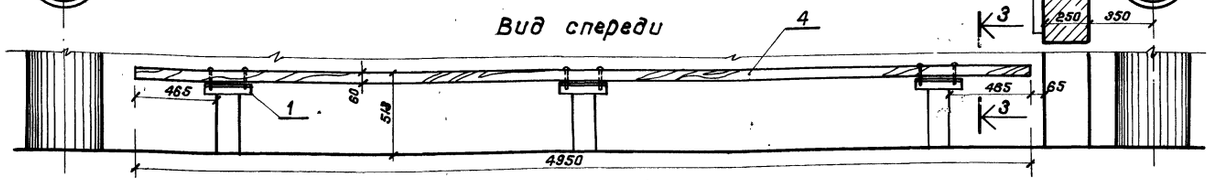

Вид сверху

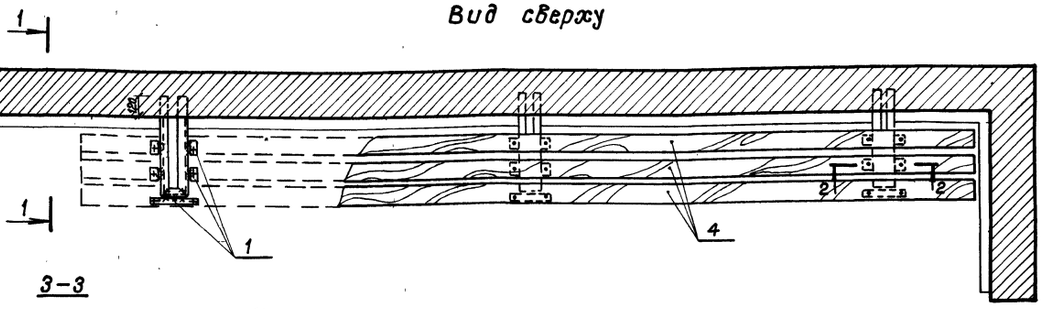

3-3

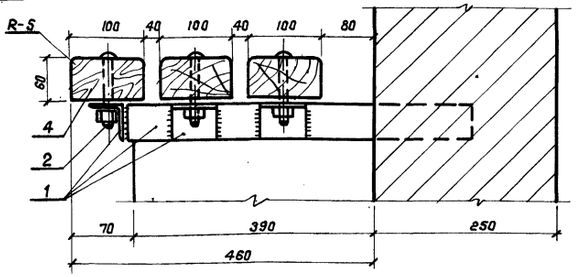

1. При креплении брусков сидения (поз. 4) к металлическим обвязкам опор, после затяжки гаек резьбу на болтах расклепать.
2. Металлические детали обвязки окрасить масляной краской светло-серого цвета за 2 раза.
3. Деревянные бруски сидения (поз. 4) прошлифовать наждачной бумагой, покрыть прозрачным лаком ПФ-283(4с) за 2 раза.
4. Размещение скамей: тип 1 на листе АР-9; тип 2 на листе АР-8.

Спецификация деталей на скамью. Тип 1

Поз.	Обозначение	Наименование	Кол.	Масса ед., кг.	Примечание
1	ГОСТ 8509-72	L – 50 × 3	3,36 м	7,8	
2	ГОСТ 7783-81	Болт с полукруглой головкой, d 8, м 30, ℓ=90	12 шт	0,6	
3	ГОСТ 5915-70	Гайка, М8	12 шт	0,170	
4	ГОСТ 7016-82	Брусок хвойн. пород. дер. 100×60, ℓ 3000	3 шт.	12,5	

Спецификация деталей на скамью. Тип 2

Поз.	Обозначение	Наименование	Кол.	Масса ед., кг.	Примечание
1	ГОСТ 8509-72	L – 50 × 3	3,36 м	7,8	
2	ГОСТ 7783-81	Болт с полукруглой головкой, d 8, м 30, ℓ 90	12 шт.	0,6	
3	ГОСТ 5915-70	Гайка, М8	12 шт	0,170	
4	ГОСТ 7016-82	Брусок хвойн. пород дер. 100×60, ℓ 3000	3 шт.	20,7	

Привязан

Инв. № 1310/1

Инв. N подл. | Подпись и дата | Взам. инв. N

Нач. отд.	Самсонова		
Гл. спец.	Майкова		
Н. контр.	Литвинова		
Гл. арх. пр.	Цзаксон		
Гл. инженер	Лакшин		
Рук. гр.	Ручкин		

ТП 501-7-6.87-АР

Пригородные пассажирские павильоны с навесами на высоких жел. дор. платформах при ширине платформ 6 и 9 м

Навес с ветрозащитной стенкой. Пассажирский павильон

Стадия	Лист	Листов
РП	13	

Скамья, тип 1. Скамья, тип 2.

Мосгипротранс

Копир. Толмач

Формат А2

Альбом I

Типовой проект 501-7-6.87

Ведомость чертежей основного комплекта КЖ

Лист	Наименование	Примечание
1	Общие данные	
2	Навес для платформ шириной 9м.	
	Схема расположения элементов навеса.	
3	Навес для платформ шириной 6 м.	
	Схема расположения элементов навеса.	
	Кассовый павильон на островной платформе.	
4	Схемы расположения фундаментов, элементов	
	перекрытия и покрытия. Сечения.	
5	Спецификации	
	Кассовый павильон на береговой платформе	
6	Схема расположения фундаментов, элементов	
	перекрытия и покрытия. Сечения.	
7	Спецификации	
8	Пассажирский павильон на островной платформе	
	Схемы расположения фундаментов, элементов	
	перекрытия. Сечения. Спецификации.	
9	Пассажирский павильон на береговой платформе.	
	Схемы расположения фундаментов, элементов	
	перекрытия. Сечения. Спецификации.	
10	Пассажирский павильон. Схема расположения	
	закладных деталей для крепления витражей	
11	Ветрозащитная стенка. Схема расположения	
	фундаментов. Сечения. Спецификация.	

Ведомость спецификаций

Лист	Наименование	Примечание
КЖ сс, КЖ 3, КЖ 5, КЖ 7, КЖ 8, КЖ 9, КЖ 11	Спецификация сборных железобетонных элементов	
КЖ 5, КЖ 7, КЖ 8, КЖ 9	Спецификация монолитных участков	
То же	Спецификация арматурных изделий	
То же	Ведомость расхода стали на элемент	
То же	Ведомость деталей	
КЖ с 10	Спецификация закладных деталей	

Рабочие чертежи основного комплекта КЖ выполнены в соответствии с действующими нормами и правилами.

Главный инженер проекта /Лбкшин/

Инв.№ подл. | Подпись и дата | Взам. инв.№

Ведомость ссылочных и прилагаемых документов

Обозначение	Наименование	Примечание
	Ссылочные документы	
ГОСТ 22701.0-77 ГОСТ 22701.5-77	Плиты железобетонные ребристые предварительно напряженные размером 3×6м для покрытия производственных зданий	
ГОСТ 23444-79	Стойки железобетонные центрифугированные кольцевого сечения для производственных зданий и инженерных сооружений	
2.460-2.8.0	Монтажные детали сборных ж-б. конструкций покрытий одноэтажных промышл. зданий.	
ГОСТ 13579-78	Блоки бетонные для стен подвалов	
ГОСТ 13580-85	Плиты железобетонные ленточных фундаментов.	
1.415-1. В.1	Фундаментные балки для стен с шагом колонн 6 м.	
1.038.1-1. В 1;2	Перемычки железобетонные для зданий с кирпичными стенами	
1.141-1. В.60	Панели перекрытий железобетонные ребристые	

Ведомости сборных железобетонных конструкций

Кассовый павильон

Начало

N строки	Наименование группы элементов конструкций и единица измерения	Код	Кол-во м³	Примечание
1	Блоки фундаментов м³	5811000000	8,59	
2	Балки обвязочные фундаментные м³	5824000000	2,48	
3	Перемычки м³	5828000000	0,55	
4	Плиты перекрытий м³	5842000000	7,37	
5	Итого сборных ж-б. конструкций м³	5899990099	18,99	

Пассажирский павильон

N строки	Наименование группы элементов конструкций и единица измерения	Код	Кол-во м³	Примечание
1	Блоки фундаментов м³	5811000000	8,93	
2	Балки обвязочные фундаментные м³	5824000000	3,72	
3	Плиты перекрытий м³	5842000000	2,72	
4	Итого сборных ж-б. конструкций м³	5899990099	15,37	

Навес 6м

N строки	Наименование группы элементов конструкций и единица измерения	Код	Кол-во м³	Примечание
1	Плиты перекрытий м³	5842000000	10,70	
2	Итого сборных ж/б конструкций м³	5899990099	10,70	

Навес 9м

N строки	Наименование группы элементов конструкций и единица измерения	Код	Кол-во м³	Примечание
1	Плиты перекрытий м³	5842000000	16,05	
2	Итого сборных ж-б. конструкций м³	5899990099	16,05	

Ветрозащитная стенка

Окончание

N строки	Наименование группы элементов конструкций и единица измерения	Код	Кол-во м³	Примечание
1	Блоки фундаментов м³	5811000000	12,41	
2	Балки обвязочные фундаментные м³	5824000000	1,80	
3	Перемычки м³	5828000000	0,20	
4	Итого сборных ж-б. конструкций м³	5899990099	14,41	

В проекте приняты нормативные нагрузки:

— снеговая $q^{н}_{сн} \frac{кПа}{кгс/м^2} = \frac{1,5}{150}$

— ветровая $q^{н} \frac{кПа}{кгс/м^2} = \frac{0,48}{48}$

Схемы загружения ригелей

Эксплуатационный случай

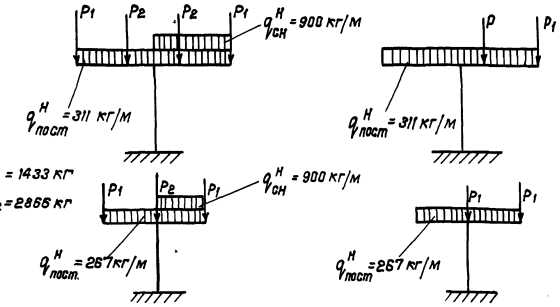

Монтажный случай

При привязке настоящего типового проекта необходимо одновременно выполнить привязку проекта пассажирской платформы с разработкой необходимых конструкций платформы в зоне примыкания к павильонам или ветрозащитной стенке.

ИНВ. №1310/1

Привязан

Инв. N

Нач. отд.	Самсонова		
Гл. спец.	Майков		
Н. контр.	Литвинова		
Гл. арх. пр.	Иванов		
Гл. инж. пр.	Лбкшин		
Рук. гр.	Беляева		
Ст. инж.	Воскобойник		

ТП 501-7-6.87-КЖ

Пригородные пассажирские павильоны с навесами на высоких экспл. пор. платформах при ширине платформы 9 м

Навес с ветрозащитной стенкой. Пассажирский павильон. Кассовый павильон

Стадия	Лист	Листов
РП	1	11

Общие данные

Мосгипротранс

Копировал: Формат А2

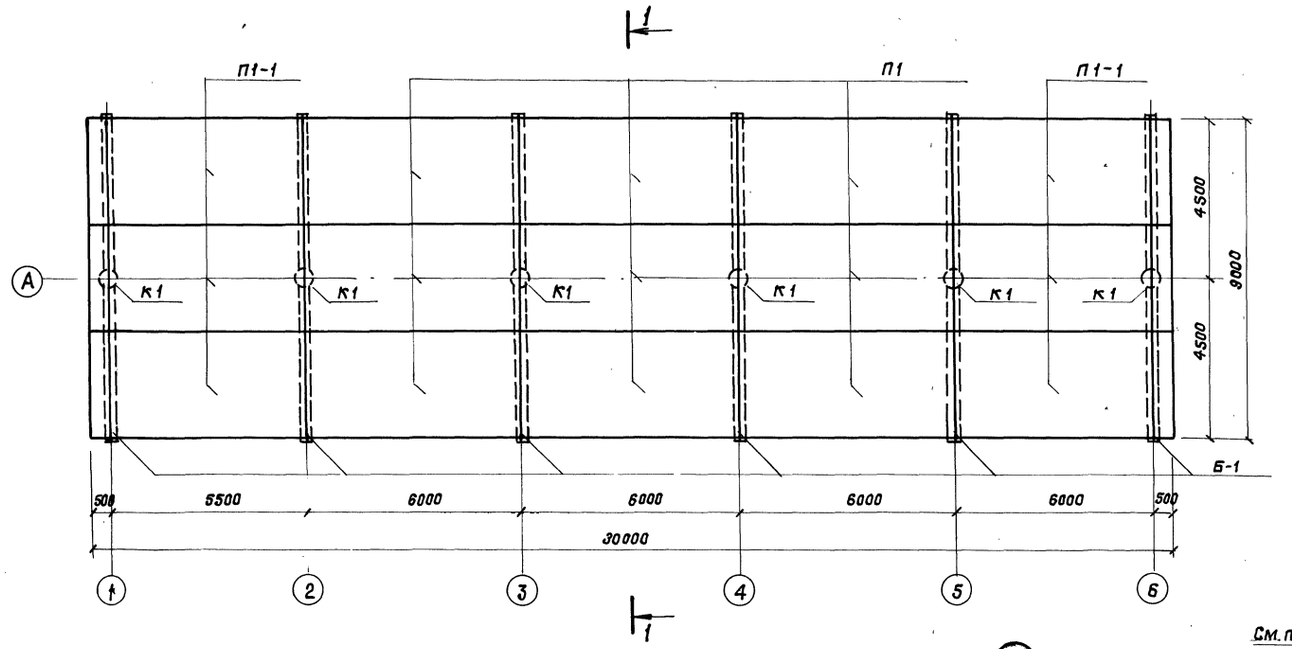

Марка Поз.	Обозначение	Наименование	Кол	Масса ед, кг.	Примечание
П1	ГОСТ 22701-77÷2270,5-77	Плиты покрытия ПГ-2АтVIт	9	2,65т	
П1-1	——— " ———	——— " ——— ПГ-2АтVIт-1	6	2,65т	
К1	ГОСТ 23444-79, КЖИ-2	Колонны центрифугированные К1	6	1,80т	
Ф1	КЖИ-1	Фундамент Ф1	6	5,15т	
Р-1	КЖИ-3	Ригель Р1	6	2,80т	
МД13	Серия 2,460-2 в,0 лист 22	Закладная деталь МД13	12	1,3 кг.	

3 — 3

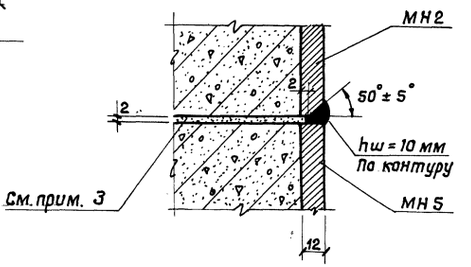

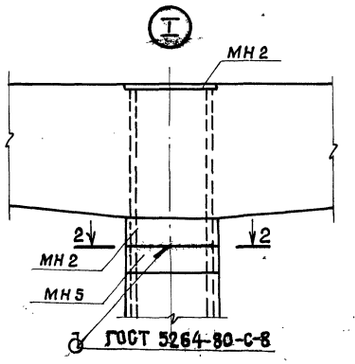

1 — 1

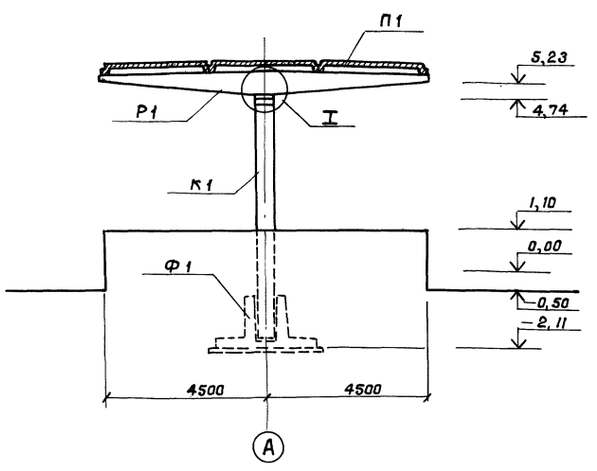

2 — 2

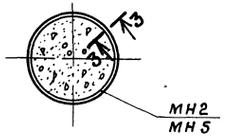

1. Плита настила П1-1 отличается от плиты П1 наличием дополнительных закладных деталей МД13.
2. Плиты П1 и П1-1 привариваются к закладным деталям ригеля $h_ш$=6 мм. Электроды типа Э42.
3. Ригель устанавливать на слой сырого цементного раствора 1:3.
4. Колонны ориентировать рисками по осям ригелей.
5. Для исключения возможности попадания воды внутрь колонн все центральные отверстия в оголовках всех колонн забить бетоном В15 до установки в проектное положение, лед и снег удалить из полостей колонн.

Привязан

Инв. № подл. | Подпись и дата | Взам. инв. №

Инв. №

Инв. № 1310/1

ТП 501-7-6.87-КЖ

Нач. отд.	Самсонова		Пригородные пассажирские павильоны с навесами на высоких жел.дор.платформах при ширине платформ 6 и 9м
Гл. спец.	Майков		
Н. контр.	Литвинова		Навес для платформ шириной 9м
Гл. арх. пр.	Исаксон		
Гл. инж. пр.	Локшин		
Ст. инж.	Грязнова		Схема расположения элементов навеса

Стадия	Лист	Листов
РП	2	

Мосгипротранс

Копировал: Полякова

Формат А2

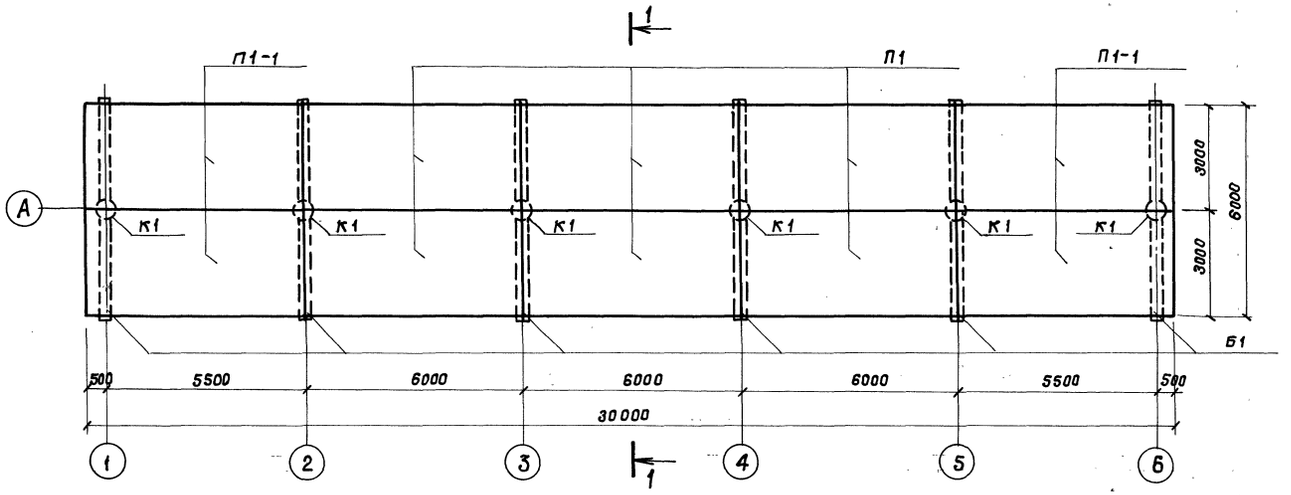

Марка, поз.	Обозначение	Наименование	Кол.	Масса ед., кг.	Примечания
П1	ГОСТ 22701-77÷22705-77	Плиты покрытия ПГ-2 АТ VI т	6	2,65 т	
П1-1	——— " ———	ПГ-2 АТ VI т-1	4	2,65 т	
К1	ГОСТ 23444-79, КЖИ-2	Колонны центрифугированные К1	6	1,80 т	
Ф1	КЖИ-1	Фундамент Ф1	6	5,15 т	
Р2	КЖИ-4	Ригель Р2	6	1,60 т	
МД 13	Серия 2.460-2 в.0 лист 22	Закладная деталь МД13	8	1,30 кг.	

3-3

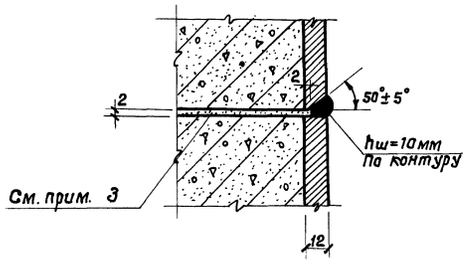

1-1

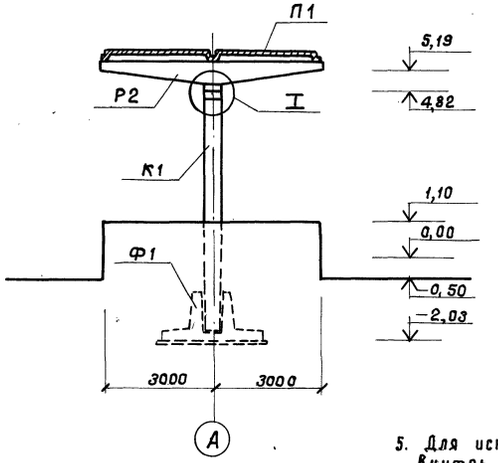

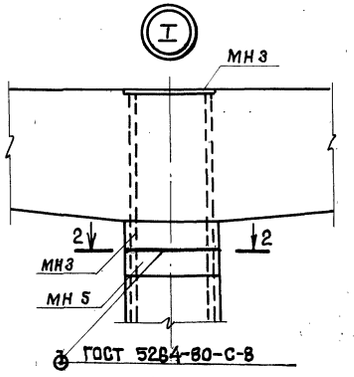

2-2

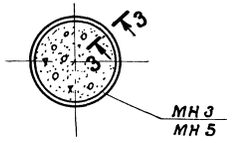

1. Плита настила П1-1 отличается от плиты П1 наличием дополнительных закладных деталей МД13
2. Плиты П1 и П1-1 привариваются к закладным деталям ригеля hш = 6мм. Электроды типа Э42.
3. Ригель устанавливать на слой сырого раствора 1:3.
4. Колонны ориентировать рисками по осям ригелей.
5. Для исключения возможности попадания воды внутрь колонн все центральные отверстия в оголовках всех колонн забить бетоном В15 до установки в проектное положение, лед и снег удалить из полостей колонн.

Привязан

Инв. № 1310/1

Инв. N

ТП 501-7-6.87 – КЖ

Пригородные пассажирские павильоны с навесами на высоких жел.дор. платформах при ширине платформ 6 и 9 м

Нач.отд.	Самсанова	Навес для платформ шириной 6 м.	Стадия: Р.П.	Лист: 3	Листов:
Гл.спец.	Майков				
Н.контр.	Литвинова				
Гл.арх.пр.	Исаксон				
Гл.инт.пр.	Локшин	Схема расположения элементов навеса	Мосгипротранс		
Ст.инж.	Грязнова				

Копировал: Тюлякова

Формат А2

Инв.N подл. | Подпись и дата | Взам. инв.N

Типовой проект 501-7-6.87 Альбом I

Схема расположения фундаментов

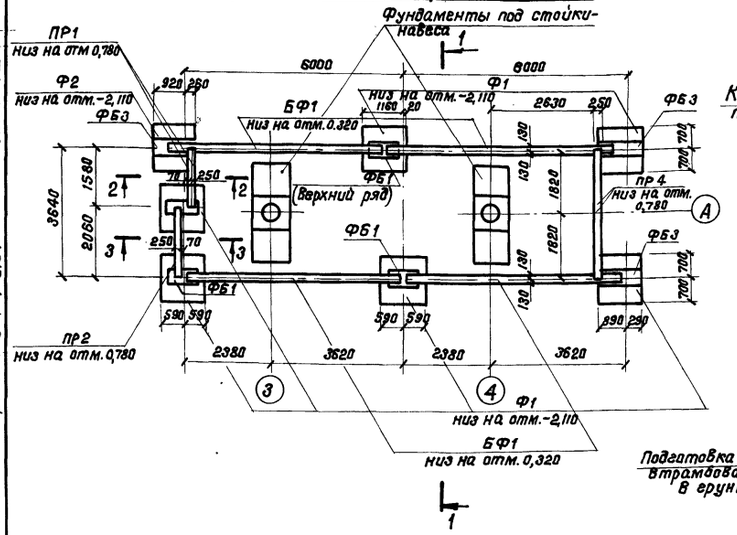

1-1

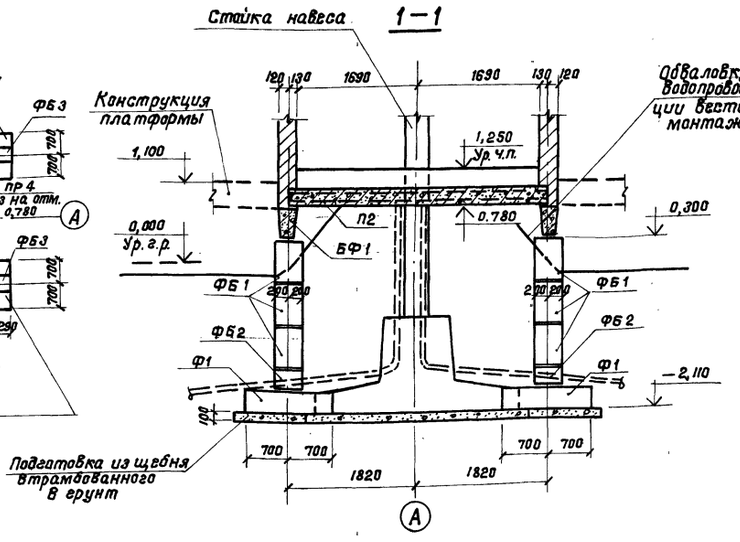

2-2

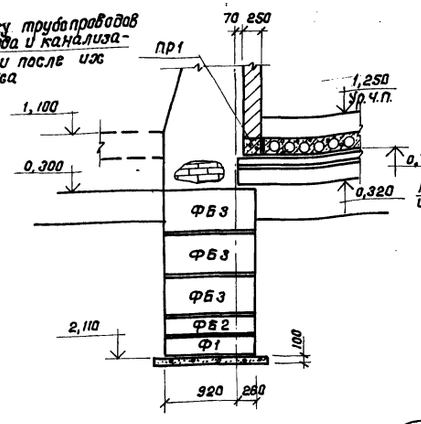

3-3

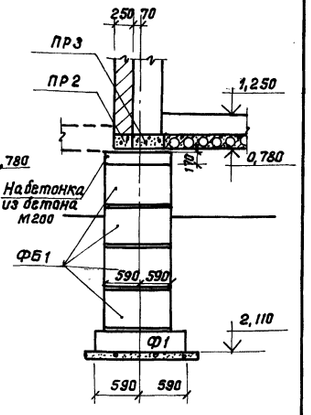

Схема расположения элементов перекрытия на отм. 0,780

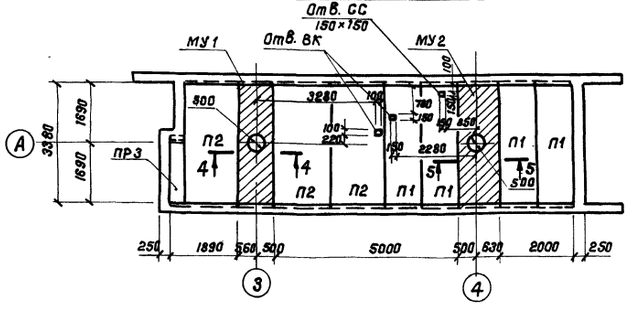

4-4

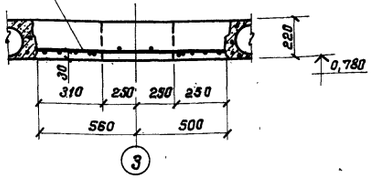

5-5

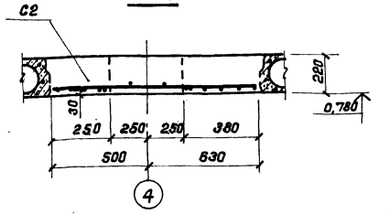

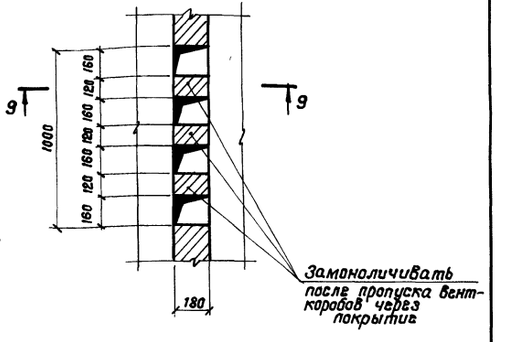

6-6

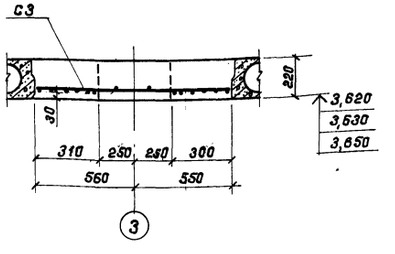

7-7

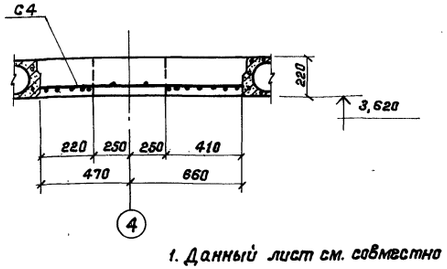

Схема расположения элементов покрытия на отм. 3,620

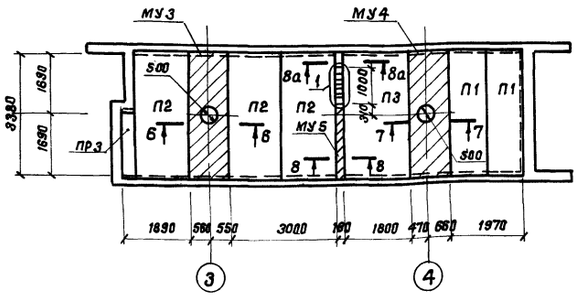

8-8 (8а-8а)

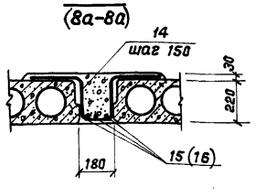

9-9

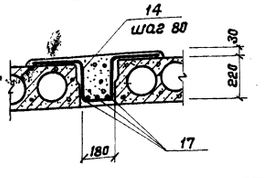

1. Данный лист см. совместно с листом КЖ-5.
2. Спецификации см. на листе КЖ-5

ИНВ. № 1310/1

Привязан

Инв. N

Нач. отд.	Самсонова		
Гл. спец.	Майков		
Н. контр.	Литвинова		
Гл. арх. пр.	Изаксон		
Гл. инж. пр.	Локшин		
Рук. гр.	Беляева		
Вед. инж.	Воскобойник		

ТП 501-7-6.87 - КЖ

Пригородные пассажирские павильоны с навесами на высоких жел. дор. платформах при ширине платформ 6 и 9 м

Кассовый павильон на островной платформе

Стадия	Лист	Листов
РП	4	

Схемы расположения фундаментов, элементов перекрытия и покрытия. Сечения.

Мосгипротранс

Копировал: Поляков

Формат А2

Инв. N подл. | Подпись и дата | Взам. инв. N

Альбом I

Типовой проект 501-7-6.87

Спецификация монолитных участков

Табл. 1

Формат	Зона	Поз.	Обозначение	Наименование	Кол.	Примечание
				МУ1 (1шт)		
				Сборочные единицы		
				Сетка арматурная С1	1	
				МУ2 (1шт)		
				Сборочные единицы		
				Сетка арматурная С2	1	
				МУ3 (1шт)		
				Сборочные единицы		
				Сетка арматурная С3	1	
				МУ4 (1 шт)		
				Сборочные единицы		
				Сетка арматурная С4	1	
				МУ5 (1шт)		
				Детали		
		15		ф8АI, ℓ=1070	23	0,4кг
		16		ℓ=1990	3	0,8кг
		17		ℓ=370	3	0,2кг
		18		ℓ=100	9	0,1кг
				Материалы		
				Бетон М200	3,6	$м^3$

Спецификация арматурных изделий

Табл. 2

Формат	Зона	Поз.	Обозначение	Наименование	Кол.	Примечание
				С1		
		1		ф12АIII, ℓ=3580	9	3,2кг
		2		ф12АI, ℓ=2000	1	1,8кг
		3		ф8АI, ℓ=1060	22	0,4кг
		4		ℓ=1530	4	0,6кг
		5		ℓ=230	2	0,1кг
		10		ℓ=300	2	0,12кг
				С2		
		1		ф12АIII, ℓ=3580	9	3,2кг
		2		ф12АI, ℓ=2000	1	1,8кг
		4		ф8АI, ℓ=1530	4	0,6кг
		6		ℓ=1130	22	0,5кг
		7		ℓ=240	2	0,1кг
		8		ℓ=370	2	0,15кг
				С3		
		1		ф12АIII, ℓ=3580	10	3,2кг
		2		ф12АI, ℓ=2000	1	1,8кг
		4		ф8АI, ℓ=1530	4	0,6кг
		9		ℓ=1110	20	0,5кг
		10		ℓ=300	4	0,12кг

Продолжение табл. 2

				С4		
		1		ф12АIII, ℓ=3580	10	3,2кг
		2		ф12АI, ℓ=2000	1	1,8кг
		4		ф8АI ℓ=1530	4	0,6кг
		6		ℓ=1130	20	0,5кг
		11		ℓ=210	2	0,1кг
		12		ℓ=400	2	0,2кг

Ведомость расхода стали на элемент, кг

Табл. 3

Марка элемента	Изделия арматурные						Всего	Общий расход
	Арматура класса							
	АI ГОСТ 5781-82			АIII ГОСТ 5781-82				
	ф8	ф12	Итого	ф12		Итого		
МУ1	12,1	1,8	13,9	28,8		28,8	42,7	42,7
МУ2	13,9	1,8	15,7	28,8		28,8	44,5	44,5
МУ3	12,9	1,8	14,7	32,0		32,0	46,7	46,7
МУ4	13	1,8	14,8	32,0		32,0	46,8	46,8
МУ5	12,9						12,9	12,9

С1 (С3)

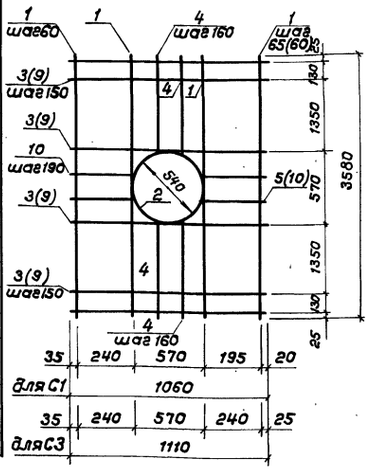

С2 (С4)

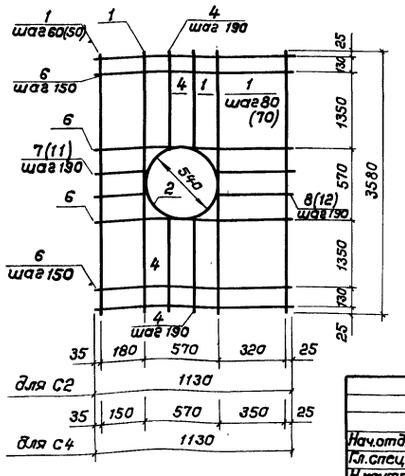

Спецификация сборных железобетонных элементов

Табл. 4

Марка, поз.	Обозначение	Наименование	Кол.	Масса ед., кг.	Примечание
		Фундаментные плиты			
ФП	ГОСТ 13580-85	ФЛ 14.12-1	7	910	
		Фундаментные блоки			
ФБ1	ГОСТ 13579-78	ФБС 9.4.6-Т	13	390	
ФБ2	То же	ФБС 12.4.3-Т	6	310	
ФБ3	То же	ФБС 12.4.6-Т	9	640	
		Фундаментные балки			
БФ1	1.415-1.8.1	ФБ6-6	4	1600	
		Перетычки			
ПР1	1.038.1-1.8.1	3ПБ16-37	2	102	
ПР2	То же	5ПБ21-27	1	285	
ПР3	1.038.1-1.8.2	3ПП21-71	1	433	
ПР4	1.038.1-1.8.1	3ПБ39-8	2	257	
		Панели перекрытий			
П1	1.141-1.8.60	ПК 36.10-8Т	6	1055	
П2	То же	ПК 36.15-8Т	6	1585	
П3	То же	ПК 36.18-8Т	1	1920	

Ведомость деталей

Табл. 5

Поз.	Эскиз
14	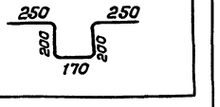

1. Данный лист см. совместно с листом
2. Сетки С1÷С4 собираются по месту из отдельных стержней при помощи вязальной проволоки после установки стоек навеса.

Привязан

ИНВ. № 1310/1

Инв. N

ТП 501-7-6.87-КЖ

Нач.отд.	Сатсонова	Пригородные пассажирские павильоны с навесами на высоких экспл. дор. платформах при ширине платформы	
Гл.спец.	Майков		
Н.контр.	Литвинова	Кассовый павильон на островной платформе	Стадия: РП; Лист: 5; Листов:
Гл.арх.пр.	Исаксон		
Гл.инж.пр.	Локшин		
Рук.гр.	Беляева	Арматурные сетки С1÷С4 Спецификации	Мосгипротранс
Вед.инж.	Воскобойник		

Копировал:

Формат А2

Инв.N подл. | Подпись и дата | Взам. инв.N

Типовой проект 501-7-6.87 Альбом I

Схема расположения фундаментов

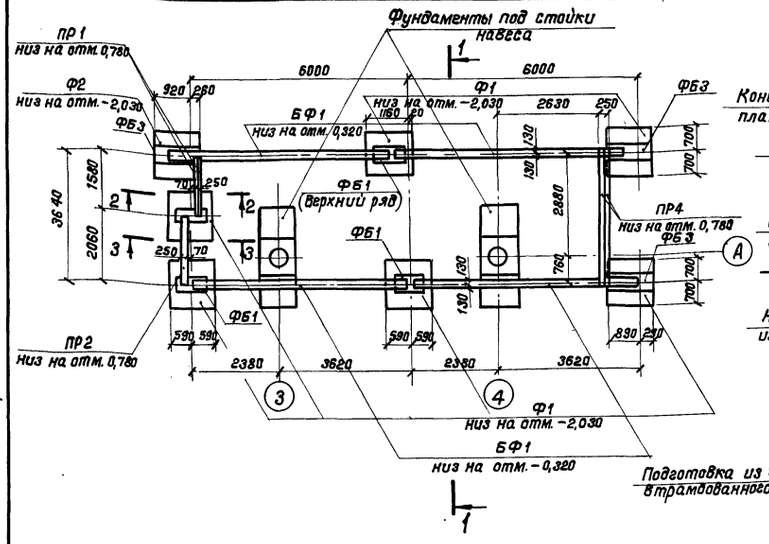

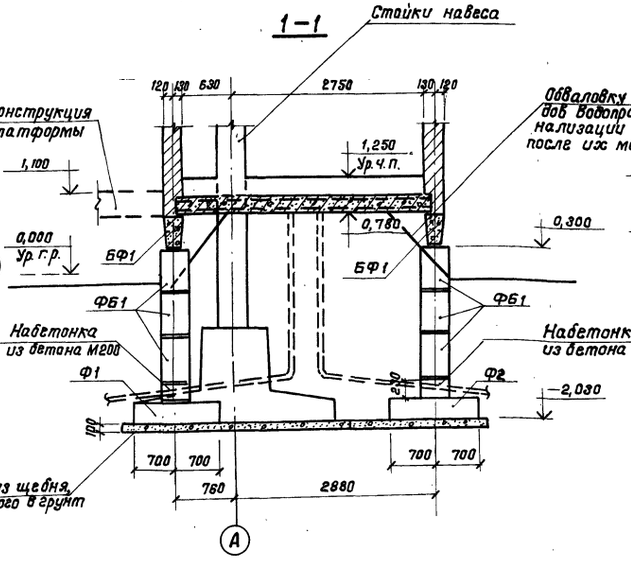

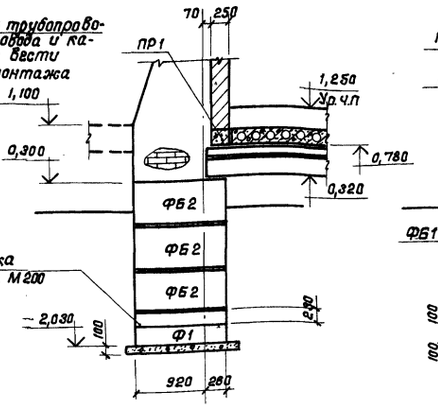

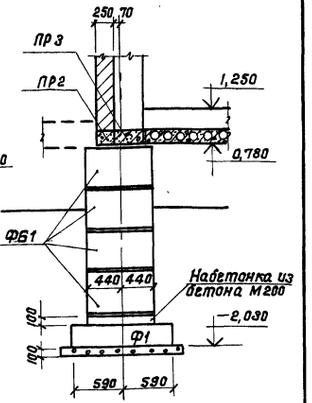

Схема расположения элементов перекрытия на отм. 0,780

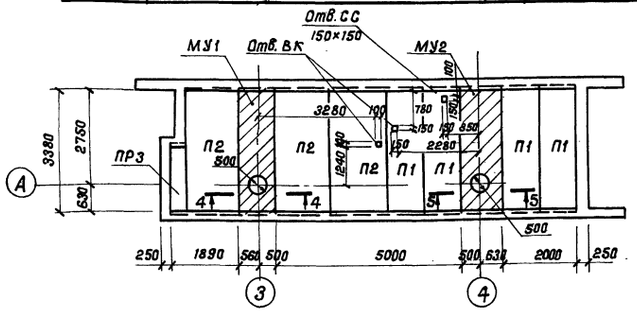

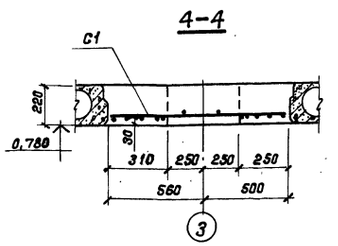

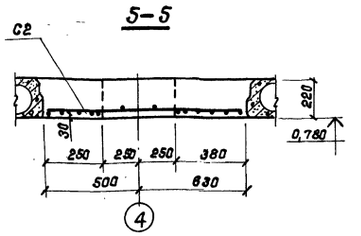

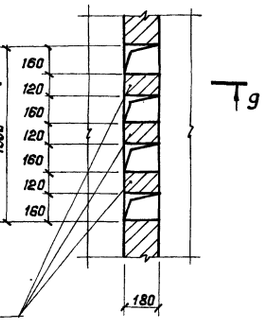

Схема расположения элементов покрытия на отм. 3,620

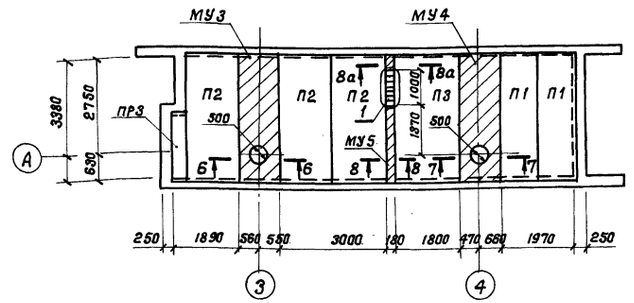

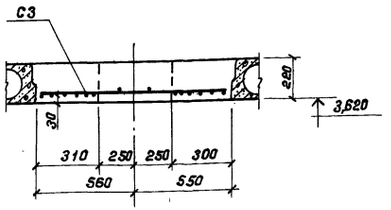

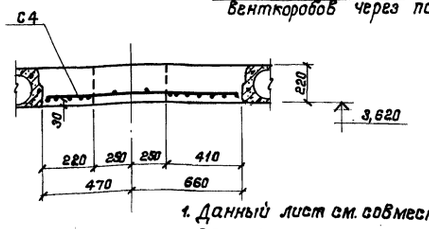

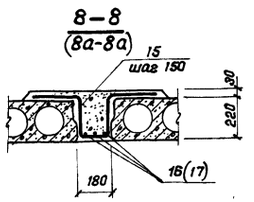

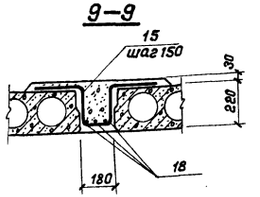

1. Данный лист см. совместно с листом КЖ-7
2. Спецификации см. на листе КЖ-7

ИНВ. № 1310/1

Привязан

Инв. N

Нач. отд.	Самсонова		
Гл. спец.	Маликов		
Н. контр.	Литвинова		
Гл. арх. пр.	Изаксон		
Гл. инж. пр.	Локшин		
Рук. гр.	Белявец		
Вед. инж.	Воскобойник		

ТП 501-7-6.87-КЖ

Пригородные пассажирские павильоны с навесами на высоких жел. дор. платформах при ширине платформ 6 и 9 м

Кассовый павильон на береговой платформе

Стадия	Лист	Листов
РП	6	

Схемы расположения фундаментов, элементов перекрытия и покрытия. Сечения

Мосгипротранс

Копировал: Толмачева

Формат А2

Инв. N подл. | Подпись и дата | Взам. инв. N

Альбом I

Типовой проект 501-7-6.87

Спецификация монолитных участков

табл. 1

Формат	Зона	Поз.	Обозначение	Наименование	Кол.	Примечание
				МУ1 (1 шт)		
				Сборочные единицы		
				Сетка арматурная С1	1	
				МУ2 (1 шт)		
				Сборочные единицы		
				Сетка арматурная С2	1	
				МУ3 (1 шт)		
				Сборочные единицы		
				Сетка арматурная С3	1	
				МУ4 (1 шт)		
				Сборочные единицы		
				Сетка арматурная С4	1	
				МУ5 (1 шт)		
				Детали		
		15		ф 8 AI, ℓ = 1070	23	0,4 кг
		16		ℓ = 1990	3	0,8 кг
		17		ℓ = 370	3	0,2 кг
		18		ℓ = 100	9	0,1 кг
				Материалы		
				Бетон м200	3,6	м³

Спецификация арматурных изделий

табл. 2

Формат	Зона	Поз.	Обозначение	Наименование	Кол.	Примечание
				С1		
		1		ф 12 A III, ℓ = 3580	9	3,2 кг
		2		ф 12 AI, ℓ = 2000	1	1,8 кг
		3		ф 8 AI, ℓ = 1060	20	0,4 кг
		4		ℓ = 2630	2	1,0 кг
		5		ℓ = 420	2	0,2 кг
		6		ℓ = 240	2	0,1 кг
		11		ℓ = 290	2	0,1 кг
				С2		
		1		ф 12 A III, ℓ = 3580	9	3,2 кг
		2		ф 12 AI, ℓ = 2000	1	1,8 кг
		4		ф 8 AI, ℓ = 2630	2	1,0 кг
		5		ℓ = 420	2	0,2 кг
		6		ℓ = 240	2	0,1 кг
		8		ℓ = 370	2	0,15 кг
		7		ℓ = 1130	20	0,4 кг
				С3		
		1		ф 12 A III, ℓ = 3580	10	3,2 кг
		2		ф 12 AI, ℓ = 2000	1	1,8 кг
		4		ф 8 AI, ℓ = 2630	2	1,0 кг
		5		ℓ = 420	2	0,2 кг
		10		ℓ = 1100	20	0,4 кг
		11		ℓ = 290	4	0,1 кг

Продолжение табл. 2

			С4		
	1		ф 12 A III, ℓ = 3580	10	3,2 кг
	2		ф 12 AI, ℓ = 2000	1	1,8 кг
	4		ф 8 AI, ℓ = 2630	2	1,0 кг
	5		ℓ = 420	2	0,2 кг
	7		ℓ = 1130	20	0,4 кг
	12		ℓ = 210	4	0,1 кг
	13		ℓ = 400	4	0,2 кг

Ведомость расхода стали на элемент, кг

табл. 3

Марка элемента	Изделия арматурные						Всего	Общий расход
	Арматура класса							
	AI			A III				
	ГОСТ 5781-82			ГОСТ 5781-82				
	ф 8	ф 12	Итого	ф 12		Итого		
МУ1	10,8	1,8	12,6	28,8		28,8	41,4	41,4
МУ2	10,9	1,8	12,7	28,8		28,8	41,5	41,5
	ф 8	ф 12	Итого	ф 12		Итого		
МУ3	10,8	1,8	12,6	32,0		32,0	44,6	44,6
МУ4	11,6	1,8	13,4	32,0		32,0	45,4	45,4
МУ5	12,9	—	12,9				12,9	12,9

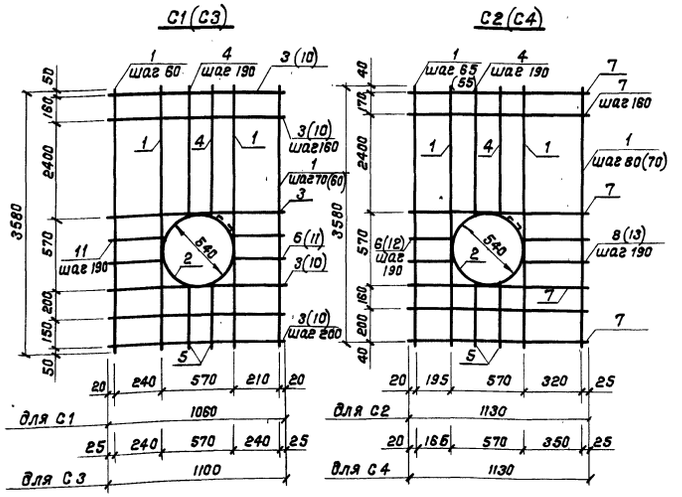

Спецификация сборных железобетонных элементов

табл. 4

Марка, поз.	Обозначение	Наименование	Кол.	Масса ед, кг	Примечание
		Фундаментные плиты			
Ф1	ГОСТ 13980-85	ФЛ 14.12-1	7	910	
		Фундаментные блоки			
ФБ1	ГОСТ 13579-79	ФБС 9.4.6-Т	13	390	
ФБ2	То же	ФБС 12.4.6-Т	9	640	
		Фундаментные балки			
БФ1	1.415-1. В.1	ФБС-6	4	1600	
		Перемычки			
ПР1	1.038.1-1, В.1	3ПБ 16-37	2	102	
ПР2	То же	5ПБ 21-27	1	285	
ПР3	1.038.1-1, В.2	3ПП 21-71	1	433	
ПР4	1.038.1-1, В.1	3ПБ 39-8	2	257	
		Панели перекрытий			
П1	1.141-1. В.80	ПК 36.10-8Т	6	1055	
П2	То же	ПК 36.15-8Т	6	1585	
П3	То же	ПК 36.18-8Т	1	1920	

Ведомость деталей

табл. 5

Поз.	Эскиз
14	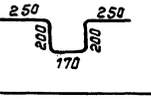

1. Данный лист см. совместно с листом КЖ-6.
2. Сетки С1÷С4 собираются по месту из отдельных стержней при помощи вязальной проволоки после установки стоек навеса.

Привязан

Инв. № 1310/1

Инв. N подл. | Подпись и дата | Взам. инв. N

Нач. отд.	Самсонова		
Гл. спец.	Майков		
Н. контр.	Литвинова		
Гл. арх. пр.	Исаксон		
Гл. инж. пр.	Лакшин		
Рук. гр.	Беляева		
Вед. инж.	Восковойник		

ТП 501-7-6.87 – КЖС

Пригородные пассажирские павильоны с навесами на высоких эксплуатационных платформах при ширине платформ 6 и 9 м

Кассовый павильон на береговой платформе

Стадия	Лист	Листов
РП	7	

Спецификации

Мосгипротранс

Копировал: Тамара

Формат А2

Типовой проект 501-7-6.87 Альбом I

Схема расположения фундаментов

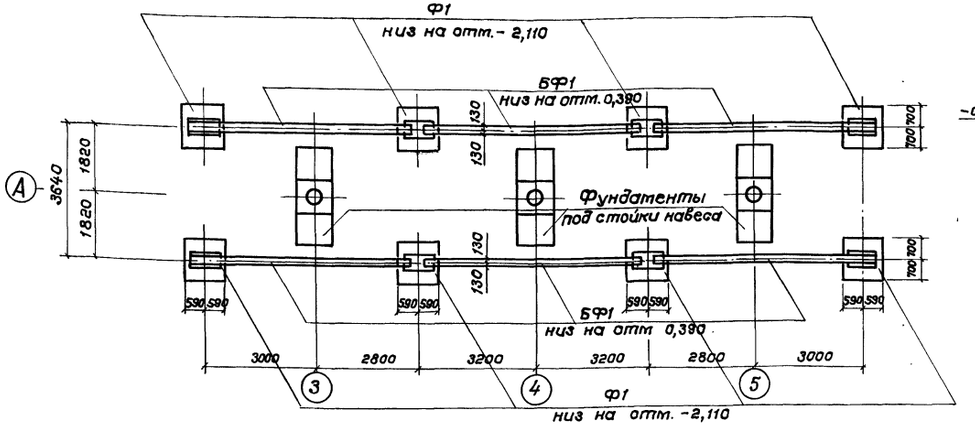

Схема расположения элементов перекрытия на отм. 0,850

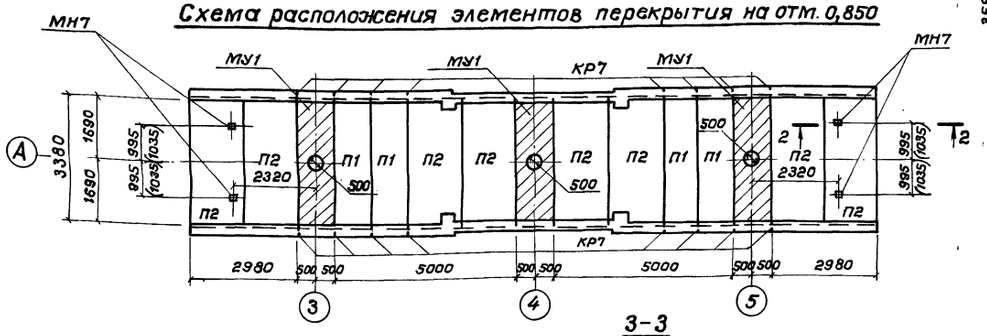

МУ1

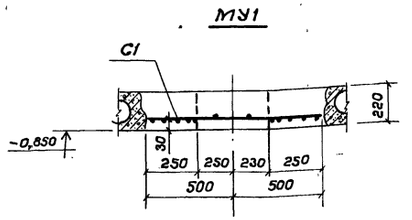

С1

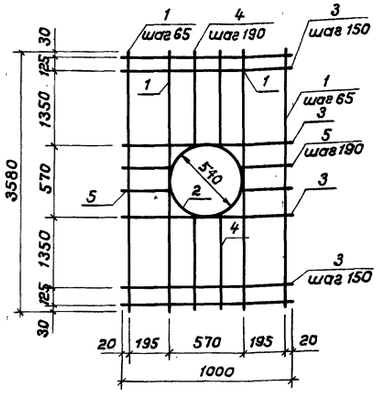

1-1

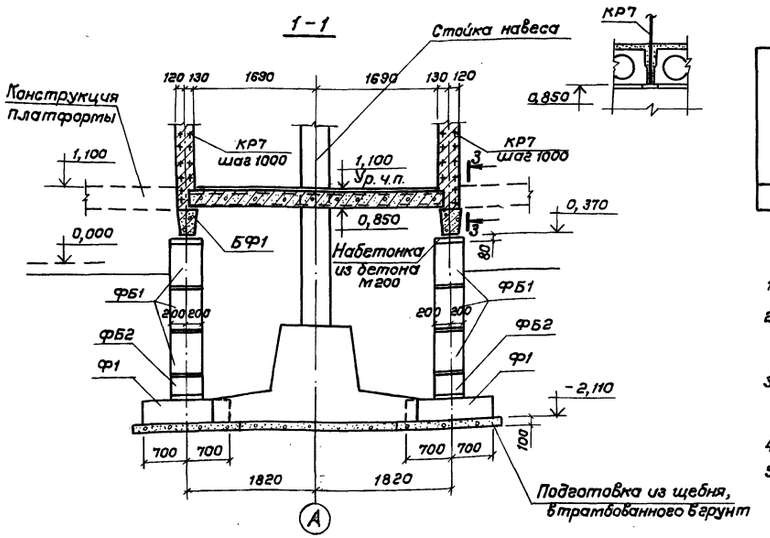

3-3

2-2

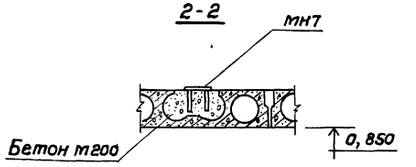

Ведомость расхода стали на элемент, КГ

Марка элемента	Изделия арматурные						Всего	Общий расход
	Арматура класса							
	AI			AIII				
	ГОСТ 5781-82			ГОСТ 5781-82				
	⌀8	⌀12	Итого	⌀12		Итого		
МУ1	11,6	1,8	13,4	25,6		25,6	39,0	39

1. Закладную деталь МН7 см. на листах КЖИ-20 и КЖС-10.
2. При разбивке закладных деталей МН7 размеры без скобок даны для варианта витражей из алюминия, в скобках – для стальных витражей.
3. При установке закладной детали МН7 в плите перекрытия по сеч. 2-2 рабочую арматуру ребер плиты не нарушать.
4. Каркасы КР7 устанавливать в процессе монтажа плит.
5. Указания по расположению сеток С3 см. на листе АД6

Спецификация сборных железобетонных элементов

Марка, поз.	Обозначение	Наименование	Кол.	Масса ед.,кг.	Примечание
		Фундаментные плиты			
Ф1	ГОСТ 13580-85	ФЛ 14.12-1	8	910	
		Фундаментные блоки			
ФБ1	ГОСТ 13579-78	ФБС 9.4.6-Т	24	350	
ФБ2	То же	ФБС 12.4.3-Т	8	230	
		Фундаментные балки			
БФ1	1.415-1. В.1	ФБ6-6	6	1600	
		Плиты перекрытий			
П1	1.141-1, В.60	ПК 36.10-8Т	4	1055	
П2	То же	ПК 36.15-8Т	8	1585	

Спецификация монолитных участков

Формат	Зона	Поз.	Обозначение	Наименование	Кол.	Примечание
				МУ1 (3 шт)		
				Сборочные единицы		
		1÷5		Сетка арматурная	1	
				Материалы		
				Бетон М200	0,8	м³

Спецификация арматурных изделий

Формат	Зона	Поз.	Обозначение	Наименование	Кол.	Примечание
				С1		
		1		⌀12 AIII, ℓ = 3580	8	3,2 кг
		2		⌀12 AI, ℓ = 2000	1	1,8 кг
		3		⌀8 AI, ℓ = 1000	22	0,4 кг
		4		ℓ = 1570	4	0,6 кг
		5		ℓ = 240	4	0,1 кг
			Армирование кирпичной кладки			
			КЖСИ-21	Сетка арматурная С3	190	т. пог
			КЖСИ-22	Каркас арматурный КР7	16	3,4 кг

ИНВ. №1310/1

Привязан

Инв.№ подл. | Подпись и дата | Взам.инв.№

Нач.отд.	Сатсонова	
Гл.спец.	Майков	
Н.контр.	Литвинова	
Гл.арх.пр.	Исаксон	
Гл.инж.пр.	Локшин	
Рук.гр.	Беляева	
Вед.инж.	Воскобойник	

ТП 501-7-6.87 - КЖ

Пригородные пассажирские павильоны с навесами на высоких жел.дор.платформах при ширине платформы 9 м

Пассажирский павильон на островной платформе

Стадия	Лист	Листов
РП	8	

Схемы расположения фундаментов, элементов перекрытий. Сечения. Спецификация

Мосгипротранс

Копировал:

Формат А2

Схема расположения фундаментов

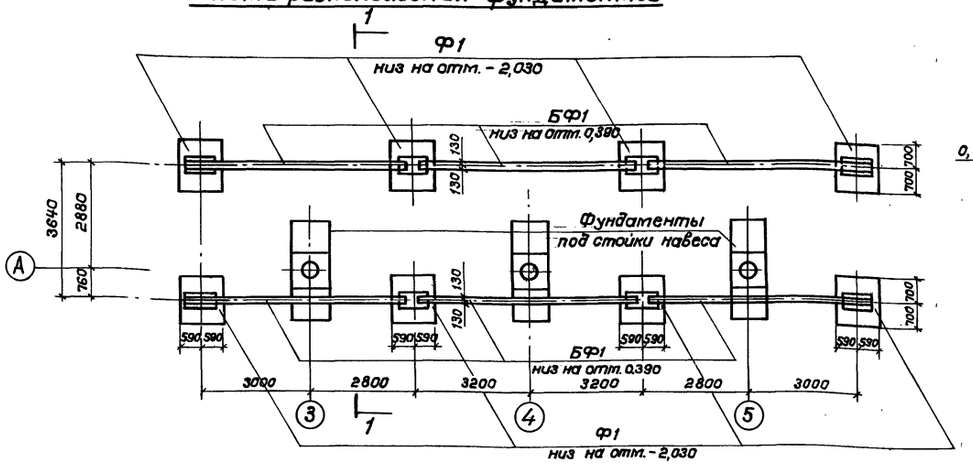

Схема расположения элементов перекрытия на отм. 0,850

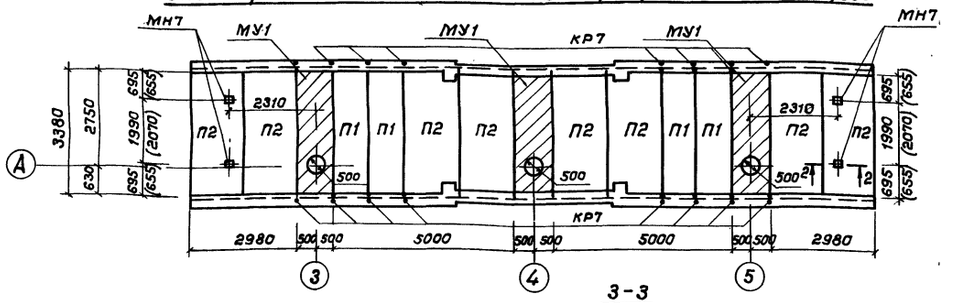

3-3

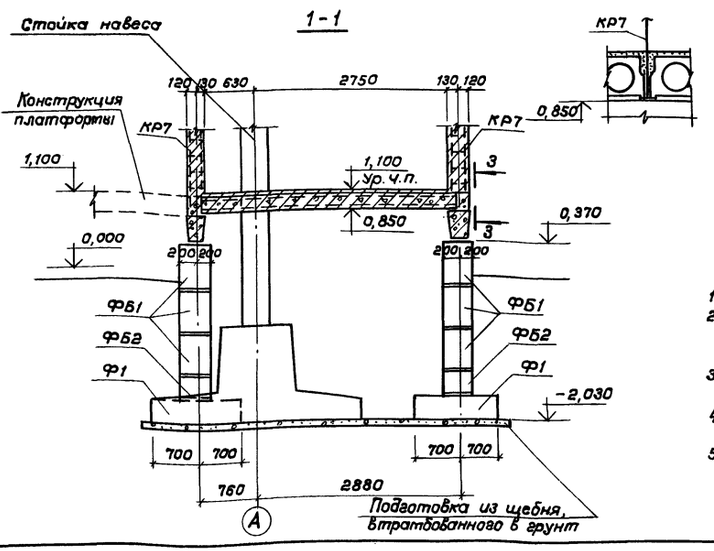

МУ1

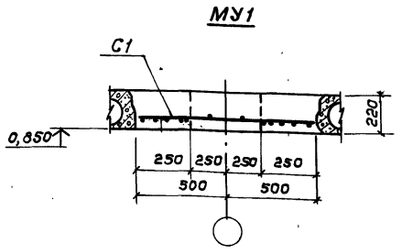

С1

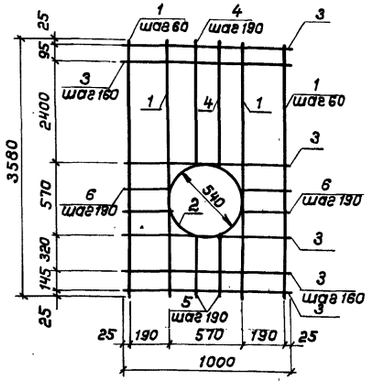

Ведомость расхода стали на элемент, кг.

Марка элемента	Изделия арматурные						Всего	Общий расход
	Арматура класса							
	AI			AIII				
	ГОСТ 5781-82			ГОСТ 5781-82				
	ф 8	ф12	Итого	ф 12		Итого		
МУ1	11,2	1,8	13	35,0	.	35,0	48	48

1. Закладную деталь МН7 см. листы КЖСИ 20 и КЖС 10.
2. При разбивке закладных деталей МН7 размеры без скобок даны для варианта витражей из алюминия, в скобках - для стальных витражей.
3. При установке закладной детали МН7 в плите перекрытия по сеч. 2-2 рабочую арматуру ребер плиты не нарушать.
4. Указания по расположению сеток С3 в кладке см. на листе АР6.
5. Каркасы КР7 устанавливать в процессе монтажа плит.

Спецификация сборных железобетонных элементов

Марка, поз.	Обозначение	Наименование	Кол.	Масса ед., кг.	Примечание
		Фундаментные плиты			
Ф1	ГОСТ 13580-85	ФЛ 14.12-1	8	910	
		Фундаментные блоки			
ФБ1	ГОСТ 13579-78	ФБС 9.4.6-Т	24	350	
ФБ2	То же	ФБС 12.4.3-Т	8	230	
		Фундаментные балки			
БФ1	1.415-1. 8.1	ФБ6-Б	6	1600	
		Плиты перекрытий			
П1	1.141-1. В.60	ПК 36.10-8Т	4	1055	
П2	То же	ПК 36.15-8Т	8	1585	

Спецификация монолитных участков

Формат	Зона	Поз.	Обозначение	Наименование	Кол.	Примечание
				МУ1 (3 шт)		
				Сборочные единицы		
		1÷6		Сетка арматурная С1	1	
				Материалы		
				Бетон м 200	0,8	м³

Спецификация арматурных изделий

Формат	Зона	Поз.	Обозначение	Наименование	Кол.	Примечание
				С1		
		1		ф12 AIII, ℓ = 3580	11	3,2кг
		2		ф12 AI, ℓ = 2000	1	1,8кг
		3		ф8 AI, ℓ = 1000	21	0,4кг
		4		ℓ = 2540	2	1,0кг
		5		ℓ = 520	2	0,2кг
		6		ℓ = 230	4	0,1кг
			Армирование кирпичной кладки			
			КЖСИ-22	Сетка арматурная С3	190	м. пог.
			КЖСИ-21	Каркас арматурный КР7	16	3,4кг.

2-2

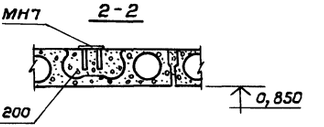

ИНВ. № 1310/1

Привязан

Инв. N

Нач. отд.	Самсонова		ТП 501-7-6.87-КЖ
Гл. спец.	Майков		Пригородные пассажирские павильоны с навесами на высоких жел.-дор. платформах при ширине платформы 6 и 9 м.
Н. контр.	Литвинова		Пассажирский павильон на береговой платформе — Стадия: РП; Лист: 9; Листов:
Гл. арх. пр.	Узаксон		
Гл. инж. пр.	Лакшин		
Рук. гр.	Беляева		Схемы расположения фундаментов, элементов перекрытий. Сечения. Спецификации — Мосгипротранс
Вед. инж.	Воскобойник		

Копировал: Добеева

Формат А2

Альбом I

Типовой проект 501-7-6.87

Инв. N подл. | Подп. и дата | Взам. инв. N

1-1

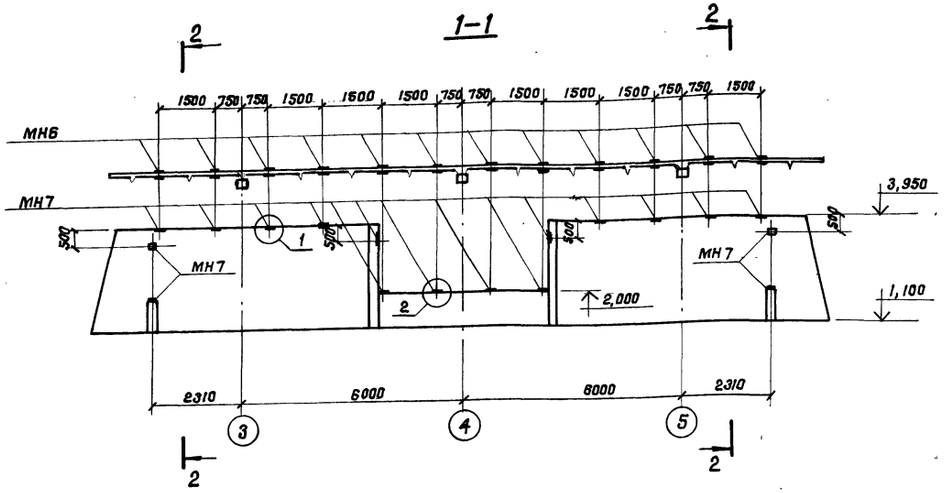

2-2

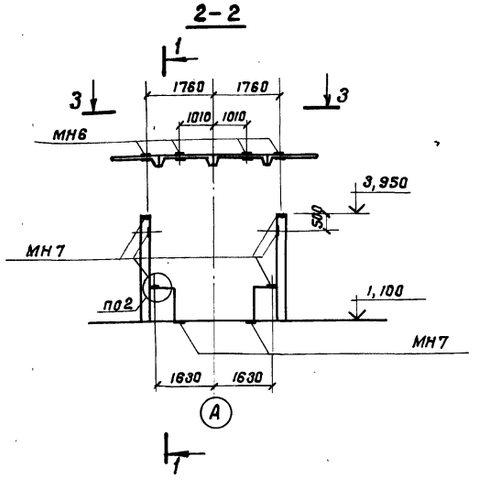

3-3

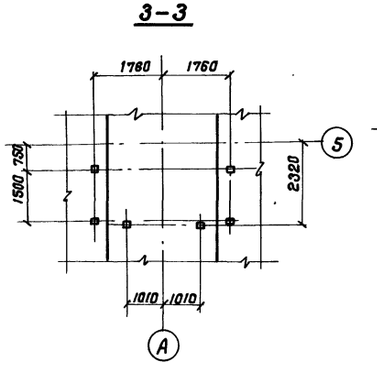

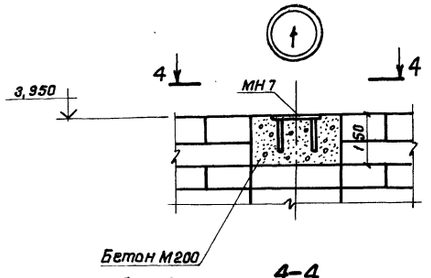

4-4

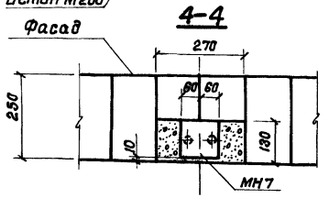

5-5

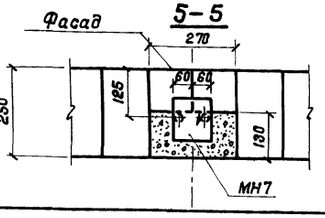

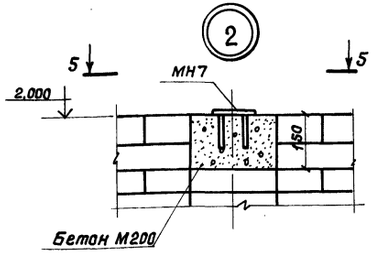

Спецификация закладных деталей

Формат	Зона	Поз.	Обозначение	Наименование	Кол.	Примечание
			КЖСИ-19	МН6	28	
			КЖСИ-20	МН7	36	

1. Данный лист см. совместно с листами КМ2, КЖ8, КЖ9.
2. Крепление детали МН6 к плите навеса см. на листе КМ2.
3. Привязка и крепление к плите пола павильона детали МН7 см. на листах КЖ8, КЖ9.

Привязан

ИНВ.№ 1310/1 Инв. N

ТП 501-7-6.87-КЖ

Нач. отд.	Самсонова	
Гл. спец.	Майков	
Н. контр.	Литвинова	
Гл. арх. пр.	Изаксон	
Гл. инж. пр.	Лакшин	
Рук. гр.	Беляева	
Вед. инж.	Воскобойник	

Пригородные пассажирские павильоны с навесами на высоких жел. дор. платформах при ширине платформ 6 и 9 м.

Пассажирский павильон

Стадия	Лист	Листов
РП	10	

Схема расположения закладных деталей для крепления витражей

Мосгипротранс

Копировал: Гилякова

Формат А2

Схема расположения фундаментов

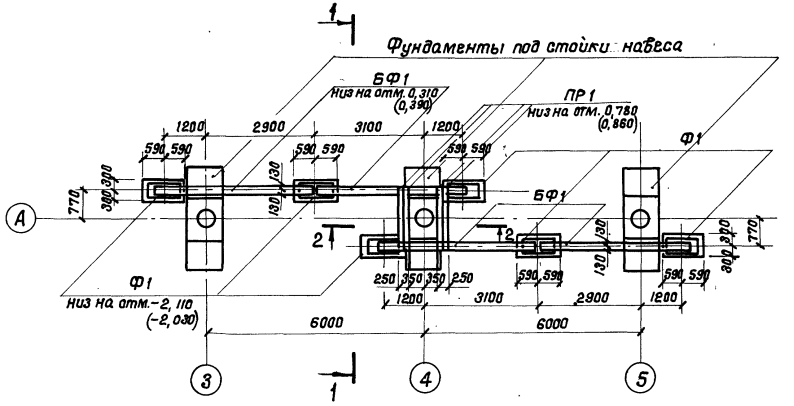

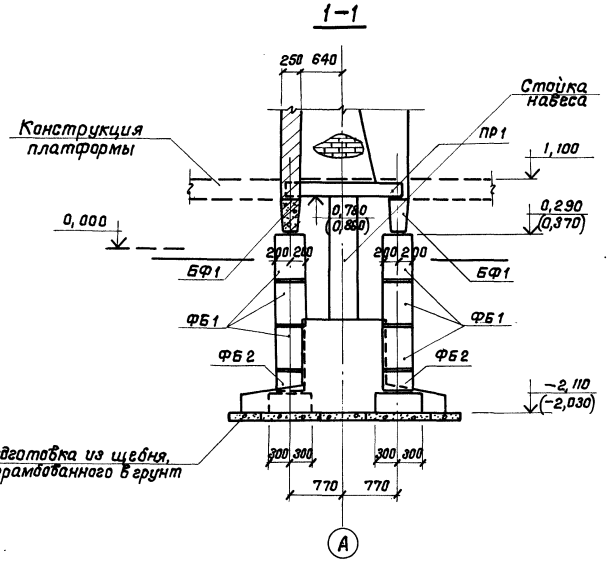

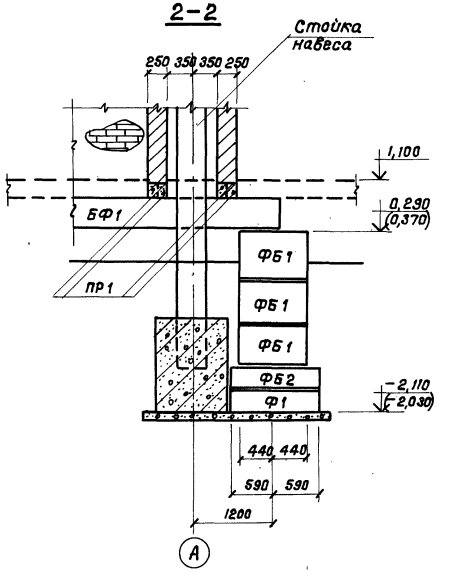

Спецификация сборных железобетонных элементов

Марка, поз.	Обозначение	Наименование	Кол.	Масса ед., кг	Примечание
		Фундаментные плиты			
Ф1	ГОСТ 13580-85	ФЛ8.12-4	6	450	
		Фундаментные блоки			
ФБ1	ГОСТ 13579-78	ФБС 9.4.6-Т	18	390	
ФБ2	То же	ФБС 12.4.3-Т	6	310	
		Фундаментные балки			
БФ1	1.415	ФБ8-5	4	1100	
		Перемычки			
ПР1	1.038.1-1. в.1	ЗП 516-37	4	102	

1. Отметки в скобках даны для случая расположения стенки на береговой платформе.

Привязан

Инв. № 1310/1

Инв. N подл. | Подпись и дата | Взам. инв. N

			ТП 501-7-6.87-КЖС
Нач. отд.	Самсонова		Пригородные пассажирские павильоны с навесами на высоких жел. дор. платформах при ширине платформ 6 и 9 м
Гл. спец.	Майков		
Н. контр.	Литвинова		Ветрозащитная стенка — Стадия: РП; Лист: 11; Листов:
Гл. арх. пр.	Исаксон		
Гл. инж. пр.	Локшин		
Рук. гр.	Беляева		Схема расположения фундаментов. Сечения. Спецификация — Мосгипротранс
Вед. инж.	Васкобойник		

Копировал: Полянцев

Формат А2

Альбом I

Типовой проект 501-7-6.87

Ведомость чертежей основного комплекта КМ

Лист	Наименование	Примечание
1	Алюминиевые и стальные витражи.	
	Общие данные. Начало.	
2	Алюминиевые и стальные витражи.	
	Общие данные. Окончание.	
3	Пассажирский павильон. Алюминиевые витражи.	
	Схемы. Узлы.	
4	Пассажирский павильон. Стальные витражи.	
	Схемы. Узлы.	
5	Кассовый павильон. Алюминиевые витражи.	
6	Дверь ДМ1.	

Ведомость спецификаций

Лист	Наименование	Примечание
1	Техническая спецификация стали. Ведомость	
	металлоконструкций по видам профилей.	
2	Спецификация на материалы и изделия на	
	алюминиевые витражи. Спецификация на материа-	
	лы и изделия на стальные витражи.	
5	Спецификация на материалы и изделия для витражей	
6	Спецификация материалов.	

Ведомость ссылочных и прилагаемых документов

Обозначение	Наименование	Примечание
	Ссылочные документы	
Номенклатура алюми-		
ниевых унифицирован-		
ных изделий Главмонтаж-		
спецстроя, Ал.15-27824.		
Номенклатура изделий		
Главмонтажспецстроя,		
выпуск VII.	Алюминиевые конструкции и изделия.	
ГОСТ 8645-68*	Трубы стальные прямоугольные.	
ГОСТ 19772-74	Уголки стальные гнутые неравнополочные	
ГОСТ 7511-73*	Профили стальные для оконных и фо-	
	нарных переплётов и оконных панелей	
	промышленных зданий.	

Рабочие чертежи основного комплекта КМ выполнены в соответствии с действующими нормами и правилами.

Главный инженер проекта /Локшин/

Техническая спецификация стали для стальных витражей

Вид профиля и ГОСТ или ТУ	Марка металла и ГОСТ	Обозначение и размер профиля (мм)	NN по порядку	Код: Марки металла	Код: Профиля	Код: Размера профиля	Кол. шт.	Длина мм.	Масса металла по элементам конструкций (т): Стойки	Рамки	Прочие элем.		Общая масса (т).
1	2	3	4	5	6	7	8	9	10	11	12	13	14
Сталь полосовая ГОСТ 103-76*	В Ст3 кп2 ГОСТ 380-71*	δ=4	1		71110						0,008		0,008
	Итого:		2								0,008		0,008
Сталь угловая равнополочная ГОСТ 8509-72*	В Ст3 кп2 ГОСТ 380-71*	∠75×6	3		21113						0,024		0,024
		∠50×5	4		—"—					0,458			0,458
	Итого:		5							0,458	0,024		0,482
Трубы стальные прямоугольные ГОСТ 8645-68	В Ст3 кп2 ГОСТ 380-71*	Тр. 90×45×2,5	6						0,96				0,96
	Итого:		7						0,96				0,96
Уголки стальные гнуты неравнополочные ГОСТ 19772-74*	В Ст3 кп2 ГОСТ 380-71*	Гн.∠ 90×70×4	8								0,025		0,025
	Итого:		9								0,025		0,025
Профиль №7 ГОСТ 7511-73	В Ст3 кп2 ГОСТ 380-71*	Гн.∠ 80×35×3,2	10								0,50		0,50
	Итого:		11								0,50		0,50
Всего металла			12						0,96	0,458	0,557		1,975

Ведомость металлоконструкций по видам профилей для стальных витражей

Наименование конструкций по номенклатуре прейскуранта	Позиции по прейскуранту	NN по порядку	Код конструкций	Масса конструкций (т): Всего стали повышенной и высокой прочности	По видам профилей: Крупносортная сталь	Гнутые и гнутосварные профили	Прочие		Всего	Всего с учётом 1% на массу наплавленного металла	К-во шт.	Серия типовых конструкций
1	2	3	4	5	6	7	8	9	10	11	12	13
Витражи из профильных труб с деталями крепления	311-1	1	526220		0,501	1,530			2,031	2,051		
уплотнительной резиной и приварами для ручного												
открывания												
Итого с учетом 3% на уточнение массы в чертежах КМ.Д					0,501	1,530			2,031	2,051		
Итого с учётом отходов 3,7%					0,52	1,587			2,107			

ИНВ. № 1310

Привязан

Инв. №

ТП 501-7-6.87-КМ

Нач.отд.	Самсонова	
Гл.спец.	Майков	
Н.контр.	Литвинова	
Гл.арх.пр.	Исаксон	
Гл.инж.пр.	Локшин	
Рук.гр.	Белявва	

Пригородные пассажирские павильоны с навесами на высоких экв.пл.пл. платформах при ширине платформ 6 и 9 м

Пассажирский павильон Кассовый павильон	Стадия	Лист	Листов
	РП	1	6
Общие данные Начало	Мосгипротранс		

Копировал:

Формат А2

Инв. № подл. | Подпись и дата | Взам. инв. №

Альбом I

Типовой проект 501-7-6.87

Спецификация на материалы и изделия на алюминиевые витражи

Формат	Зона	Поз.	Обозначение	Наименование	Кол.	Примеч.
				Алюминиевые профили		
		1	Номенклатура изделий Главмосмонтажспецстроя	СПА-0184	общ.	300 кг
		2	То же	СПА-0183	общ.	90 кг
		3	То же	СПА-2023	общ.	47 кг
		4	То же	СПА-2275-5	общ.	5 кг
				Узлы соединения типовые		
			То же, альбом 15-27624	У-08	36	общ. 0,25 кг алюм. 0,19 кг
			То же	У-09	16	0,27 кг 0,22 кг
			То же	У-11	46	0,41 кг 0,30 кг
			То же	У-12	16	0,45 кг 0,34 кг
			То же	У-21-0	8	0,32 кг 0,13 кг
			То же	Узел 1 (по типу У-10)	28	0,55 кг 0,44 кг
				Изделия заводского изготовления		
		5	То же	ДАПп(л)-19.20.39.г.р.-04	2	59,10 кг 58,68 кг
				Стальные изделия		
			КМ 3	МР1	16	14,2 кг
			То же	МР2	12	7,5 кг
			То же	МР3	4	7,9 кг
			То же	МР4	2	17,9 кг
			То же	Узел 2 (∠ 50×5)	6	3,4 кг
			КЖИ 19	МН6	28	2,4 кг
			КЖИ 20	МН7	40	1,2 кг
				Прочие материалы		
			Номенклатура изделий Главмосмонтажспецстроя	Резина РЦ 1	общ.	22 кг
			То же	Резина ПРУ-29	общ.	11 кг
			ГОСТ 2910-74	Текстолит б=1мм, в=15мм	общ.	7 кг
			ТУ 38.105.868-71	Клей 88 НП	общ.	5 кг

Спецификация на материалы и изделия на стальные витражи

Формат	Зона	Поз.	Обозначение	Наименование	Кол.	Примеч.
		1	ГОСТ 8645-68	Труба стальная прямоугольная 90×45×2,5	общ.	960 кг
		2	ГОСТ 7511-73	Гн. ∠ 50×35×3,2	общ.	500 кг
		3	Номенклатура изделий Главмосмонтажспецстроя	СПА-2023	общ.	47 кг
		4	ГОСТ 19772-74*	Гн. ∠ 90×70×4	общ.	25 кг
		5	КМ-5	Дверь металлическая ДМ1		151 кг
				Стальные изделия		
			КМ 4	МР1	16	14,2 кг
			То же	МР2	12	7,5 кг
			То же	МР3	4	7,9 кг
			То же	МР4	2	18,1 кг
			КЖИ 19	МН6	28	2,4 кг
			КЖИ 20	МН7	40	1,2 кг
				Прочие материалы		
			ГОСТ 103-76*	— 110×4	общ.	8 кг
			ГОСТ 8509-72	∠ 75×6	общ.	24 кг
			Номенклатура изделий Главмосмонтажспецстроя	Резина РЦ 1	общ.	22 кг
			То же	Резина ПРУ-29	общ.	11 кг

Общие данные

Для типового проекта разработана 2 варианта витражей: алюминиевый и стальной.

Алюминиевые витражи

1. Чертежи КМ алюминиевых конструкций разработаны применительно к номенклатуре алюминиевых унифицированных изделий Государственного производственного объединения „Масметаллоконструкций" (ГПО ММК), разработанной Мосспецпромпроектом, альбом 15-27624, 1979 г. Унифицированные изделия разработаны на базе алюминиевых профилей, освоенных ГПО ММК.
2. Материал алюминиевых профилей – алюминиевый сплав АД31, состояние поставки Т5.
3. Все алюминиевые конструкции выполнять согласно ТУ 400-28-382-8.
4. Покрытие алюминиевых профилей – бесцветное анодирование толщиной 20 мк.
5. Все соединения алюминиевых конструкций на винтах и болтах. Винты и другие крепежные и соединительные изделия должны быть оцинкованы.
6. Стальные элементы для крепления алюминиевых конструкций выполняются из стали ВСт3кп2 по ГОСТ 380-71* и должны быть оцинкованы.
7. Сварку стальных элементов с закладными деталями выполнять электродами типа Э42 по ГОСТ 9467-75. Толщину швов принимать по наименьшей толщине свариваемого элемента, но не менее $h_ш = 4$ мм.
8. Для уплотнения остекления принята черная светоозоностойкая резина РЦ-1, ПРУ-29.
9. Штапики из профиля СПА-2023 крепить винтами ВМК-04-06 по ГОСТу 17473-80 по каждому канту остекленного проема. Шаг винтов-300 мм.
10. Конструкция дверных блоков предусматривает установку закрывателя дверного с гидравлическим амортизатором, изготавливаемого заводом „Компрессор" – гор. Рига ТУ27-07-3235-77Е. Закрыватель дверной устанавливается согласно сборочному чертежу дверного блока. Эксплуатация дверей без установки дверного закрывателя категорически запрещается.
11. Остекление производится на монтаже стеклом толщ. 6,5 мм ГОСТ 7380-77.

Металлические витражи

1. Чертежи КМ стальных конструкций витражей разработаны применительно к сортаменту прямоугольных сварных труб по ГОСТу 8645-68.
2. Материал конструкций ВСт3кп2 по ГОСТ 380-71*
3. Все соединения профилей на сварке. Сварку стальных элементов с закладными деталями выполнять электродами типа Э-42 по ГОСТ 9467-75.
   Толщину сварных швов принимать по наименьшей толщине свариваемых элементов.
4. Окраску стальных конструкций выполнять по грунтовке ФЛ-03К ГОСТ 9109-81 в один слой атмосферостойкой эмалью ПХВ-70 ТУ МХП 2616-51 толщиной 20 мм в 3 слоя. Окраску стальных рамок для крепления ацеидовых плит по верху витражей выполнить масляной краской за 2 раза по грунтовке железным суриком на олифе.
5. Для уплотнения остекления принята черная светоозоностойкая резина РЦ-1; РЦ-8.
6. Штапики из профиля СПА-2023 крепить винтами ВМК-04-06 по ГОСТ 17473-80 по каждому канту остекленного проема. Шаг винтов-300 мм.

При погрузке, выгрузке и переноске изделий должна быть соблюдена их геометрическая неизменяемость.

В процессе работ и по окончании монтажа принять меры к защите витражей от механических повреждений, загрязнения краской или цементным раствором, а также от электросварки.

Инв. № подл. | Подпись и дата | Взам. инв. №

Привязан

Инв. № 1310

Инв. №

ТП 501-7-6.87-КМ

Пригородные пассажирские павильоны с навесами на высоких жел. дор. платформах при ширине платформ 6 и 9 м.

Нач. отд.	Самсонова		Пассажирский павильон	Стадия	Лист	Листов
Гл. спец.	Майков			РП	2	
Н. контр.	Литвинова					
Гл. арх. пр.	Исаксон		Алюминиевые и стальные витражи. Общие данные. Окончание.	Мосгипротранс		
Гл. инж. пр.	Локшин					
Вед. инж.	Борисенко					

Копировал:

Формат А2

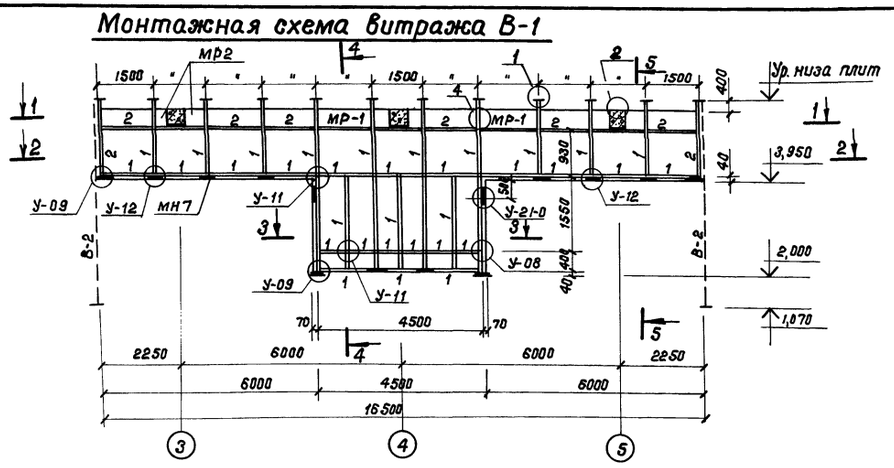
Монтажная схема витража В-1

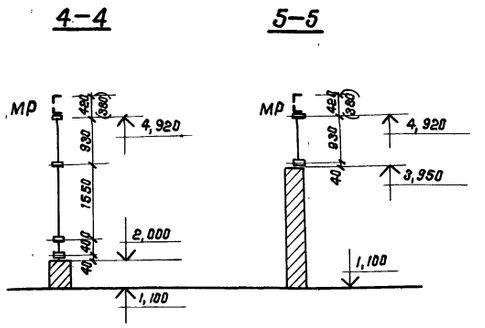

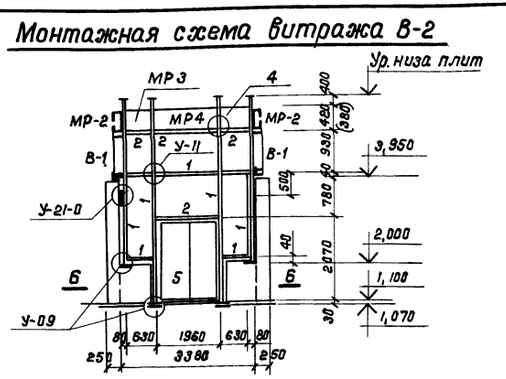
Монтажная схема витража В-2

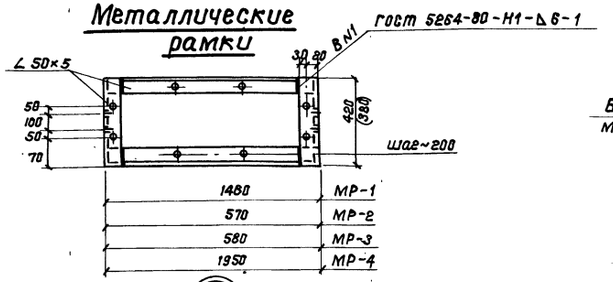
Металлические рамки

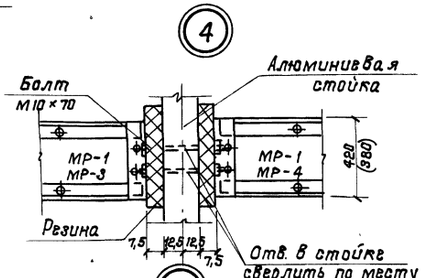

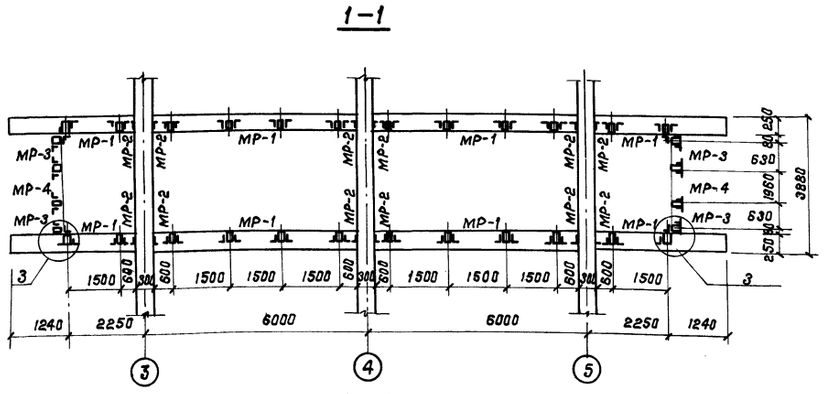
1-1

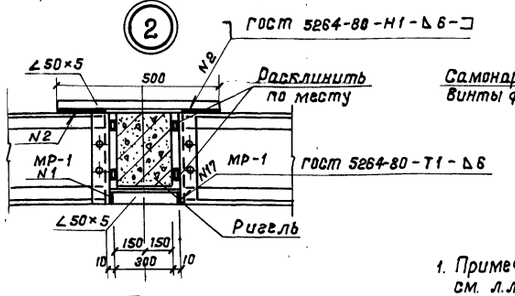

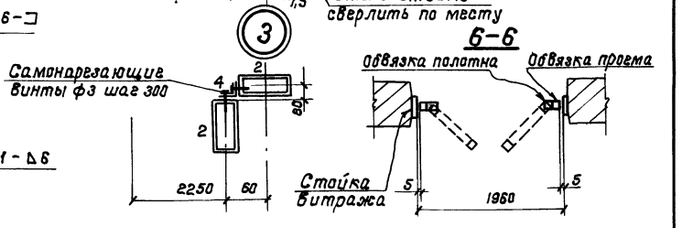

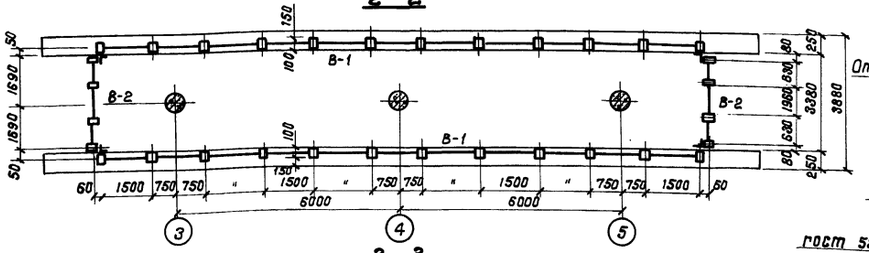
2-2

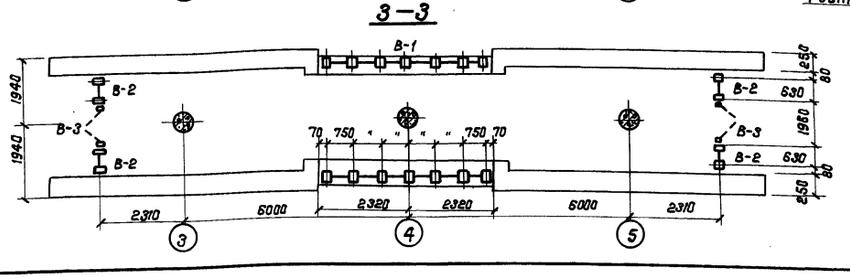
3-3

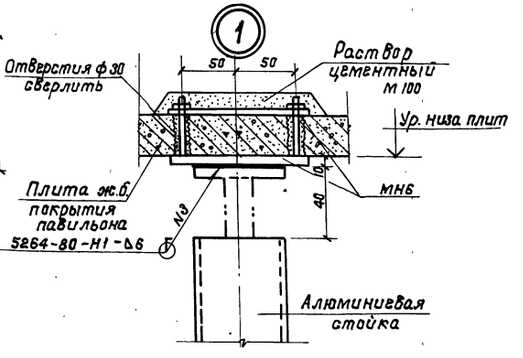

1. Примечания, перечень чертежей, спецификацию материалов см. л.л. КМ1 и КМ2.
2. Все неоговоренные отверстия ф 12мм.
3. Все болты соединения стальных и алюминиевых деталей нормальной точности - М10, длиной 70мм по ГОСТ 7798-70*, оцинкованные.
4. Размеры в скобках даны для варианта с 6м ригелями.
5. Поз. 3 на схемах условно не показана.
6. Все размеры на схемах даны по осям элементов кроме обрамления проёма двери поз. 5.
7. Узлы соединений алюминиевых профилей см. альбом Мосспецпромпроекта У1-00.000 ОП вып. I.

Альбом I

Типовой проект 501-7-6.87

Инв. N подл. | Подпись и дата | Взам. инв. N

Привязан

ИНВ. № 1310/1

Инв. N

Нач. отд.	Самсонова		
Гл. спец.	Майков		
Н. контр.	Литвинова		
Гл. арх. пр.	Изаксон		
Гл. инж. пр.	Локшин		
Вед. инж.	Борисенко		

ТП 501-7-6.87 - КМ

Пригородные пассажирские павильоны с навесами на высоких жел. дор. платформах при ширине платформ 6 и 9 м

Пассажирский павильон

Стадия	Лист	Листов
РП	3	

Алюминиевые витражи
Схемы. Узлы

Мосгипротранс

Копировал: [signature]

Формат А2

Альбом II

Типовой проект 501-7-6.87

Инв. N подл. | Подпись и дата | Взам. инв. N

Монтажная схема витража В-1

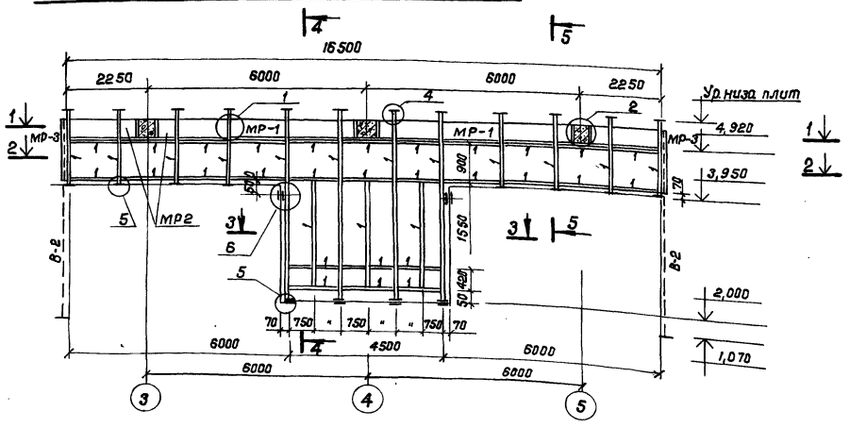

1–1

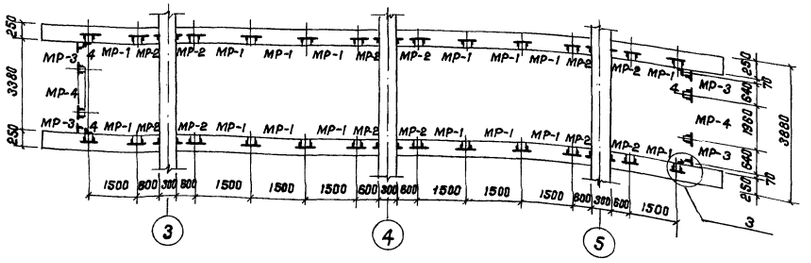

2–2

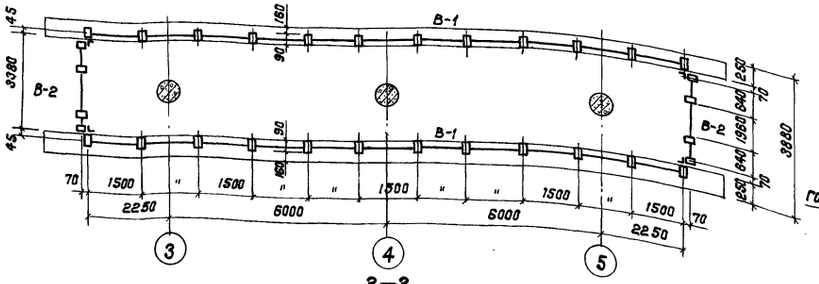

3–3

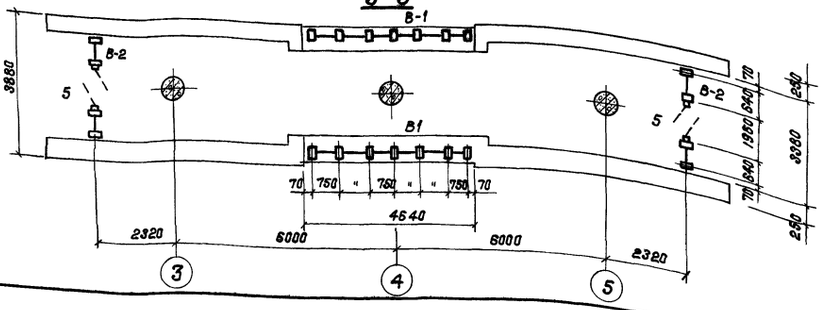

4–4

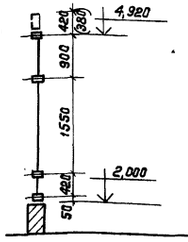

5–5

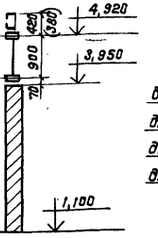

Монтажная схема металлических рамок

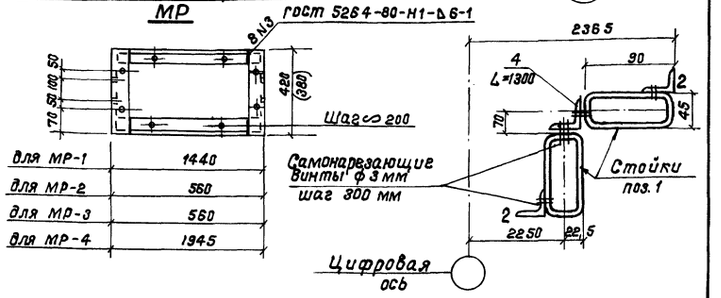

Монтажная схема витража В-2

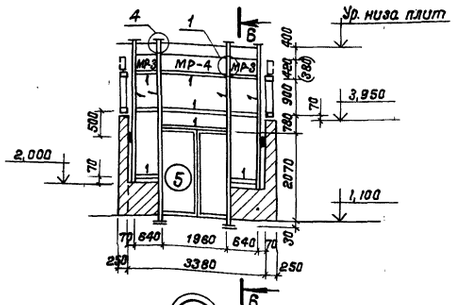

6–6

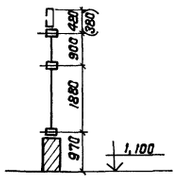

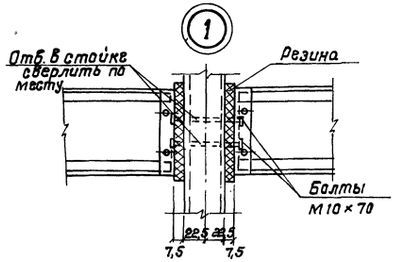

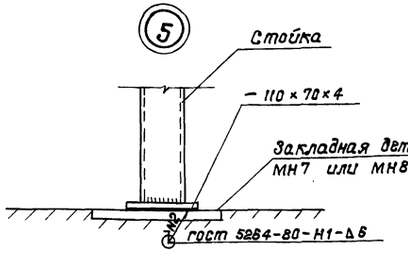

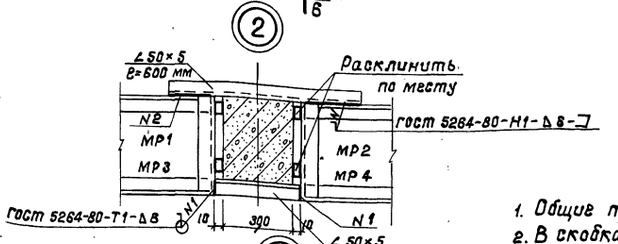

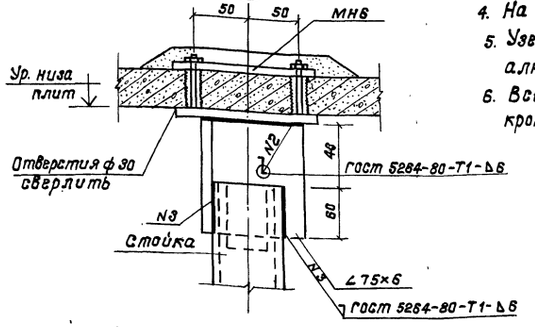

1. Общие примечания и спецификации см. лист КМ2.
2. В скобках даны размеры для ригелей длиной 6,0 м.
3. Все незамаркированные элементы имеют позицию 1.
4. На схемах позиции 2 и 3 условно не показаны.
5. Узел 6 выполнять по аналогии с узлом крепления алюминиевых стоек.
6. Все размеры на схемах даны по осям элементов, кроме обрамления проема двери поз. 5.

ИНВ. № 1310/1

Привязан

Инв. N

Нач. отд.	Самсонова		
Гл. спец.	Майков		
Н. контр.	Литвинова		
Гл. арх. пр.	Исаков		
Гл. инж. пр.	Лакшин		
Вед. инж.	Борисенко		

ТП 501-7-6.87 – КМ

Пригородные пассажирские павильоны с навесами на высокие жел. дор. платформах при ширине платформ 6 и 9 м

Пассажирский павильон

Стадия	Лист	Листов
РП	4	

Стальные витражи. Схемы. Узлы.

Мосгипротранс

Копировал:

Формат А2

Альбом II

Типовой проект 501-7-6.87

3–3

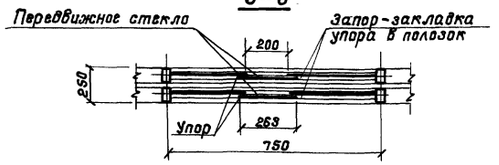

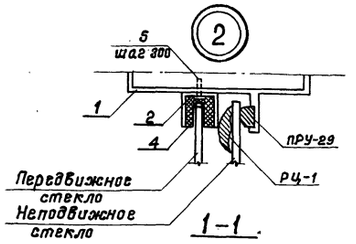

Наружный витраж

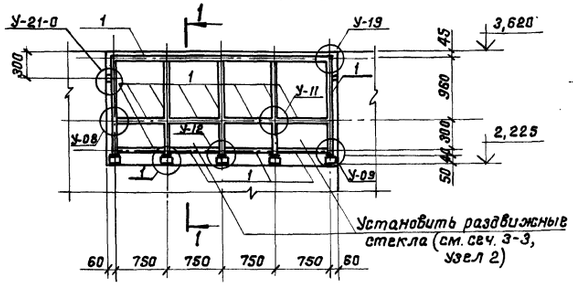

1–1

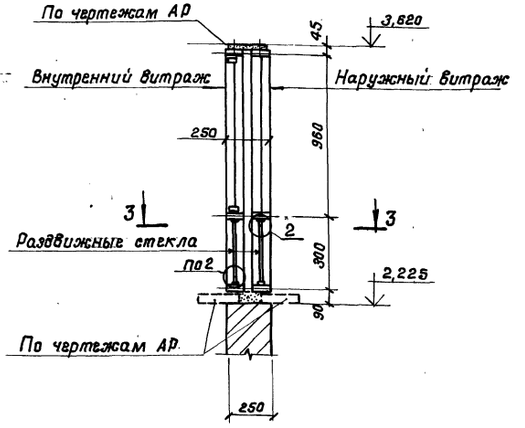

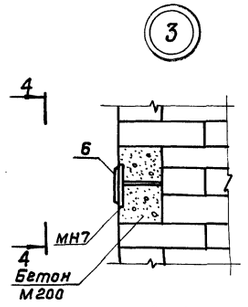

Внутренний витраж

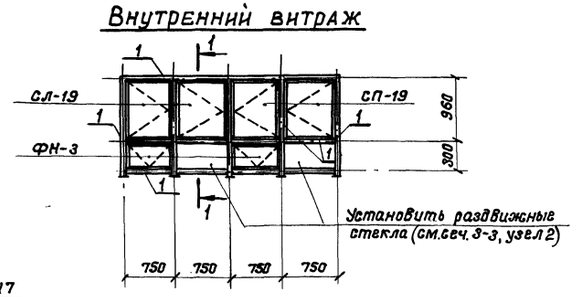

4–4

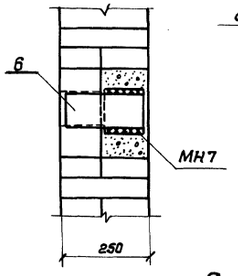

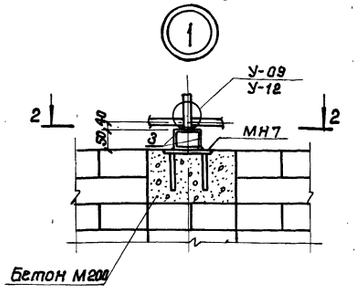

Схема расположения закладных деталей

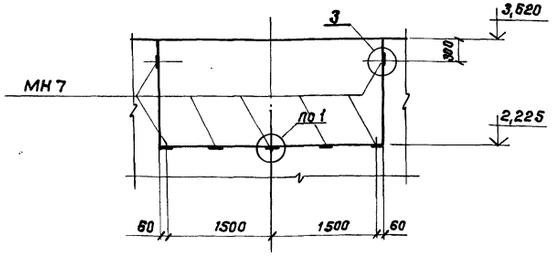

2–2

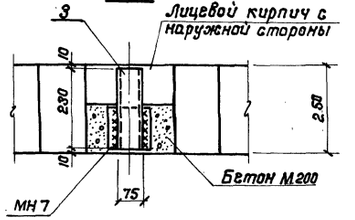

Спецификация на материалы и изделия для витражей

Формат	Зона	Поз.	Обозначение	Наименование	Кол.	Примеч.
				Алюминиевые профили		
		1	Номенклатура изделий Главмосмонтажспецстроя	СПА-0184	Всего	69,8 кг.
		2	То же	СПА-2023 (штапик)	Всего	37,7 кг.
				Узлы соединения типовые		
			То же, альбом 15-27624	У-08	10	Общ. 0,23 кг. Алюм. 0,19 кг.
			То же	У-09	4	0,27 кг. 0,22 кг.
			То же	У-11	6	0,41 кг. 0,30 кг.
			То же	У-12	6	0,45 кг. 0,34 кг.
			То же	У-19	4	0,60 кг. 0,48 кг.
			То же	У-21-0	4	0,32 кг. 0,13 кг.
				Створки		
			То же	СЛ-19	2	9,75 кг. 8,50 кг.
			То же	СП-19	2	9,75 кг. 8,50 кг.
				Фрамуги		
			То же	ФН-3	2	6,79 кг. 6,04 кг.
				Резиновый профиль		
			Номенклатура изделий Главмосмонтажспецстроя	РЦ-1	Всего	1,82 кг.
			То же	ПРУ-29	Всего	0,91 кг.
				Прочие материалы		
		3		∟75×50×5 ℓ=230	10	1,10 кг.
				Клей 88 НП ТУ 38.105.868-71		1 кг.
		4		Вайлок строительный сеч. 40×8 ℓ=530	8	
		5		Самонарезающие винты, d=3	20	0,01 кг.
				Закладные изделия		
			КЖСИ-20	МН7	7	1,18 кг.
		6		– 100×10, ℓ=230	2	2,20 кг.

1. Общие примечания см. на листе КМ2.
2. Створки СП(Л)-19 и фрамуги ФН3 изготавлять по габаритам, указанным на данном чертеже.

Привязан

Инв. N

Нач. отд.	Самсонова		
Гл. спец.	Майков		
Н. контр.	Литвинова		
Гл. арх. пр.	Исаксон		
Гл. инж. пр.	Лукшин		
Рук. гр.	Беляева		
Вед. инж.	Воскобойник		

ТП 501-7-6.87 – КМ

Пригородные пассажирские павильоны с навесами на высоких эксплуатационных платформах при ширине платформ 6 и 9 м

Кассовый павильон — Стадия: РП; Лист: 5; Листов:

Алюминиевые витражи — Мосгипротранс

Инв. № 1310

Копировал: Полякова

Формат А2

Инв. N подл. | Подп. и дата | Взам. инв. N

Альбом

Типовой проект 501-7-6.87

Дверь ДМ1

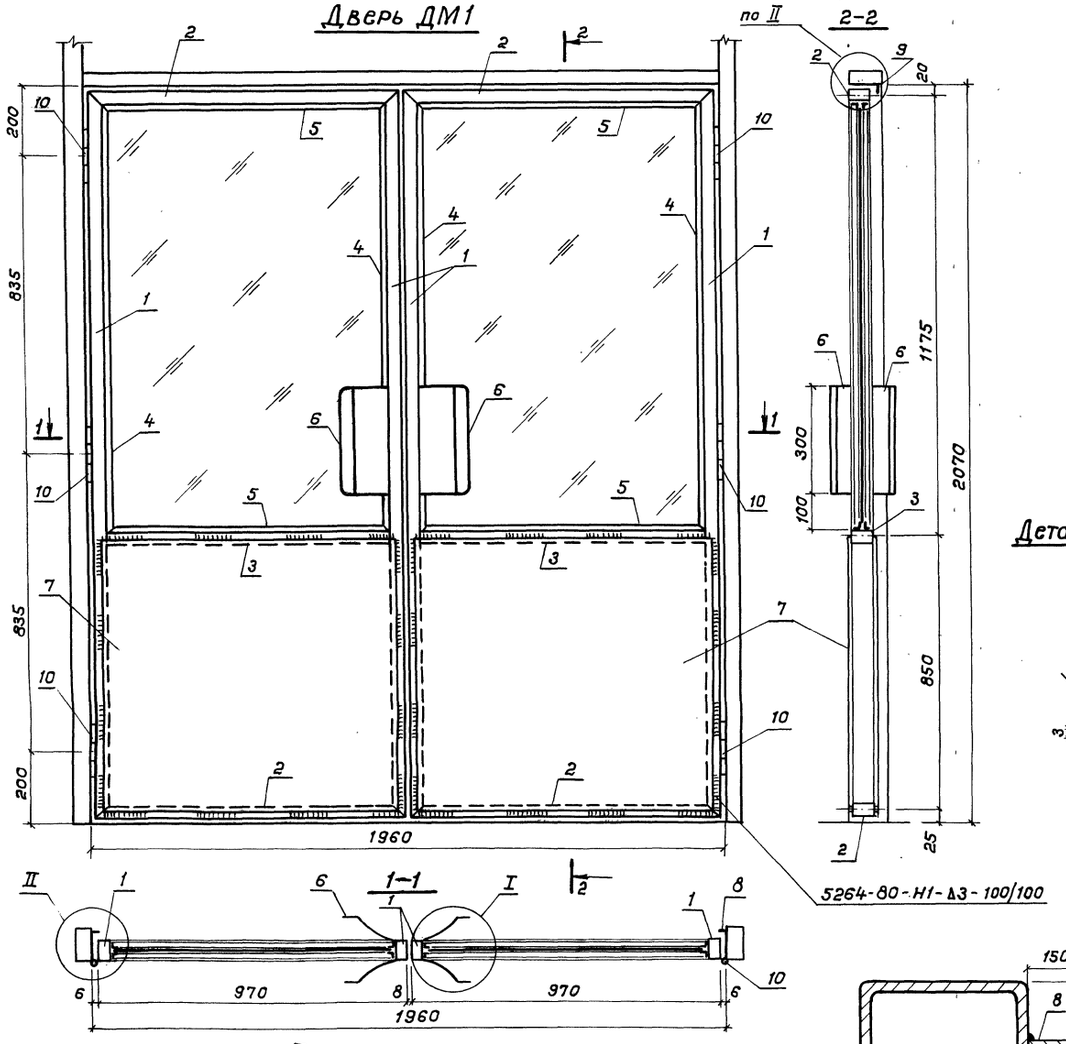

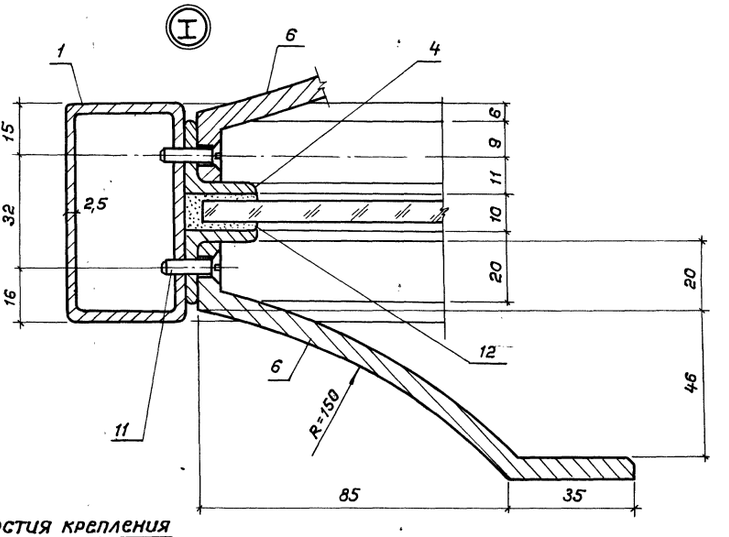

Деталь отверстия крепления ручки-толкателя

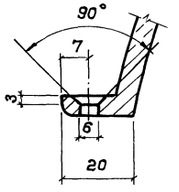

Пластина толкателя

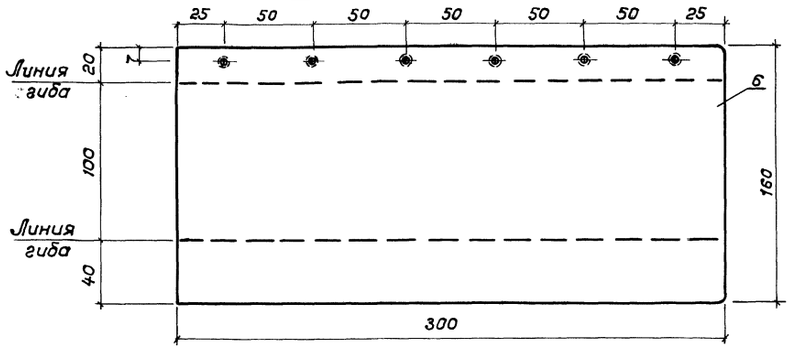

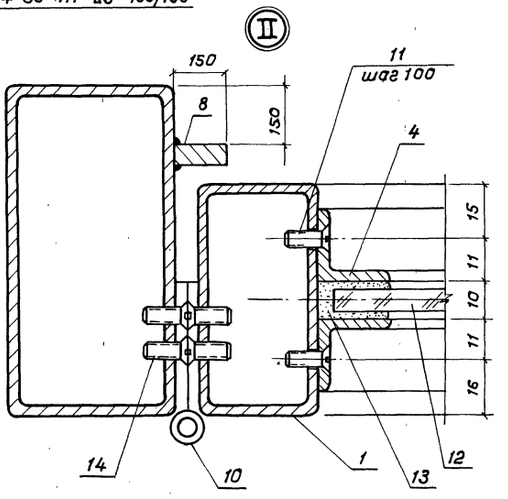

Спецификация материалов

Вид профиля и ГОСТ	Марка металла и ГОСТ	Обозначение и размер профиля, мм	Поз.	Кол. шт.	Длина ед. мм	Общая масса, кг.
Трубы стальн. прямоугольн. ГОСТ 8645-68*	ВСТ3КП2 ГОСТ 380-71*	ТР 63×32×2,5	1	4	2055	23
		ТР 63×32×2,5	2	4	970	11
		ТР 63×32×2,5	3	2	900	5
Сталь угл. равнобок. ГОСТ 8509-72*	—"—	∟ 20×3	4	8	1140	8
		∟ 20×3	5	8	900	7
Сталь толстолист. ГОСТ 19903-74	—"—	−160×6	6	4	300	9
		−850×2	7	4	930	50
		−150×6	8	2	2070	30
		−150×6	9	1	1960	14
Петли для окон и дв. ГОСТ 5088-78		ПН3-150 П	10	6		
Винты (норм. точн.) ГОСТ 17475-80*		Винт М4×14	11	120		0,2
Стекло витрин. не полир. ГОСТ 7380-77		Стекло δ=6,5 мм	12	2	1 м²	30
Номенклат. изделий Главмостонтажспецстроя		Резина РЦ-1	13		9000	1
Винты норм. точн. ГОСТ 17475-80*		Винт М5×10	14	50		0,1

1. Общие примечания и спецификация ст. л. КМ-2
2. Все отв. d = 6 мм
3. Высота сварных швов $h_ш$ = 3 мм.
4. Сварку производить электродами типа Э42 ГОСТ 9467-75.
5. Окраску двери ст. л. КМ-2 п. 4.

ИНВ. № 1310/1

Нач. АМ	Самсонова		
Гл. спец.	Майков		
Н. контр.	Литвинова		
Гл. арх. п.	Изаксон		
Гл. инж. пр.	Локшин		
Ст. инж.	Чепурная		

ТП 501-7-6.87 — КМ

Пригородные пассажирские павильоны с навесами на высоких. ж.д. платформах при ширине платформ 6 и 9 м

Пассажирский павильон

Стадия	Лист	Листов
РП	6	

Дверь ДМ1

Мосгипротранс

Копировал: [signature]

Формат А2

Инв. N подл. | Подпись и дата | Взам. инв. N

Альбом II

Типовой проект 501-7-6.87

План на отм 1.25

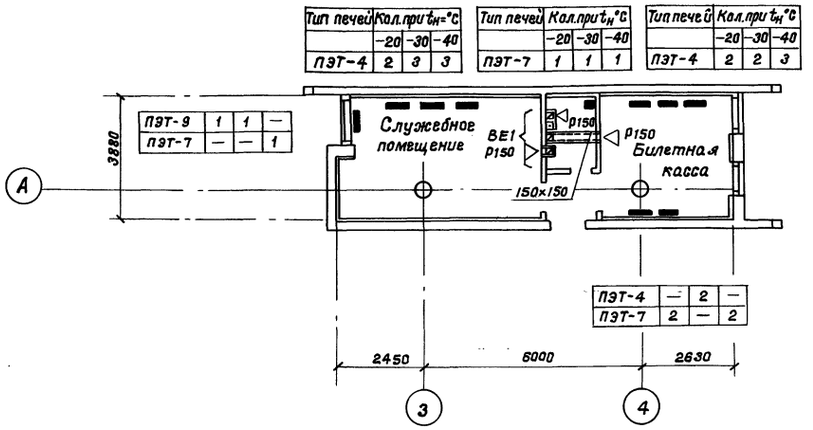

Схема системы вентиляции ВЕ1

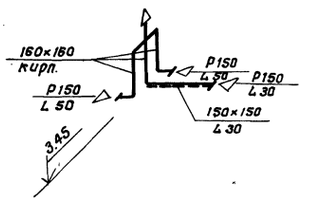

Ведомость рабочих чертежей основного проекта

Лист	Наименование	Примечание
1	Общие данные. План на отм. 1.25.	
	Схема системы вентиляции	

Ведомость ссылочных и прилагаемых документов

Обозначение	Наименование	Примечание
	Ссылочные документы	
серия 1.494-10	Решетки щелевые регулирующие.	
	Тип Р	
	Прилагаемые документы	
лист ОВН-1	Воздуховод из асбоцементных	
	листов	
	Ведомость потребности в	
	материалах	
	Спецификация оборудования	

Основные показатели по чертежам отопления и вентиляции

Наименование здания (сооружения, помещения)	Объем, м³	Периоды года при $t_н$, °С	Расход тепла, Вт: на отопление	на вентиляцию	на горячее водоснабжение	Общий	Расход холода	Установленная мощность электродвигателей кВт
Билетная касса		−20	3500	—	—	3500	—	3,52
		−30	4200	—	—	4200	—	4,0
		−40	4600	—	—	4600	—	4,52
Служебное								
помещение		−20	2600	—	—	2600	—	2,5
		−30	3400	—	—	3400	—	3,5
		−40	3850	—	—	3850	—	3,76
Санузел		−20	715	—	—	715	—	0,76
		−30	840	—	—	840	—	0,76
		−40	900	—	—	900	—	0,76

Общие указания

Отопление и вентиляция кассового павильона запроектированы в соответствии с требованиями, изложенными в СНиП II-3-79* и СНиП II-33-75*.

Проект отопления разработан для трех наружных расчетных температур -20,-30,-40°С. Внутренние расчетные температуры для билетной кассы -18°С, служебного(подсобного) помещения-5°С, санузла-16°С. Отопление запроектировано электрическое с установкой печей серии ПЭТ. В билетной кассе и служебном помещении печи устанавливаются на полу в один ряд. В санузле печь крепится к наружной стене в вертикальном положении.

Вентиляция помещений кассового павильона вытяжная с естественным побуждением. Количество вытяжного воздуха для билетных касс и служебного помещения определено из расчета однократного обмена в час, для санузла -50м³/час.

Вытяжные шахты смотреть на архитектурном чертеже.

Рабочие чертежи основного комплекта марки ОВ выполнены в соответствии с действующими строительными нормами и правилами и предусматривают решения, обеспечивающие взрывную, взрывопожарную и пожарную безопасность при соблюдении установленных правил безопасности эксплуатации зданий.

Главный инженер проекта /Витальева/
/разработчик типового проекта/

Инв. № 1310/1

Привязан

Инв. №

ТП 501-7-6.87-08

Нач. отд.	Самсонова		
Гл. спец.	Романов		
Н. контр.	Литвинова		
Гл. арх. пр.	Узаксон		
Гл. инжен.	Витальева		
Рук. гр.	Скубко		
Инженер	Василкина		

Пригородные пассажирские павильоны с навесами на высоких жел.дор.платформах при ширине платформ 6 и 9м

Кассовый павильон

Стадия	Лист	Листов
РП	1	

Общие данные. План на отм. 1.25. Схема системы вентиляции

Мосгипротранс

Копировал: Полякова Формат А3

Инв. № подл. | Подпись и дата | Взам. инв. № | Вк | Грушко | Связь

Альбом I

Типовой проект 501-7-6.87

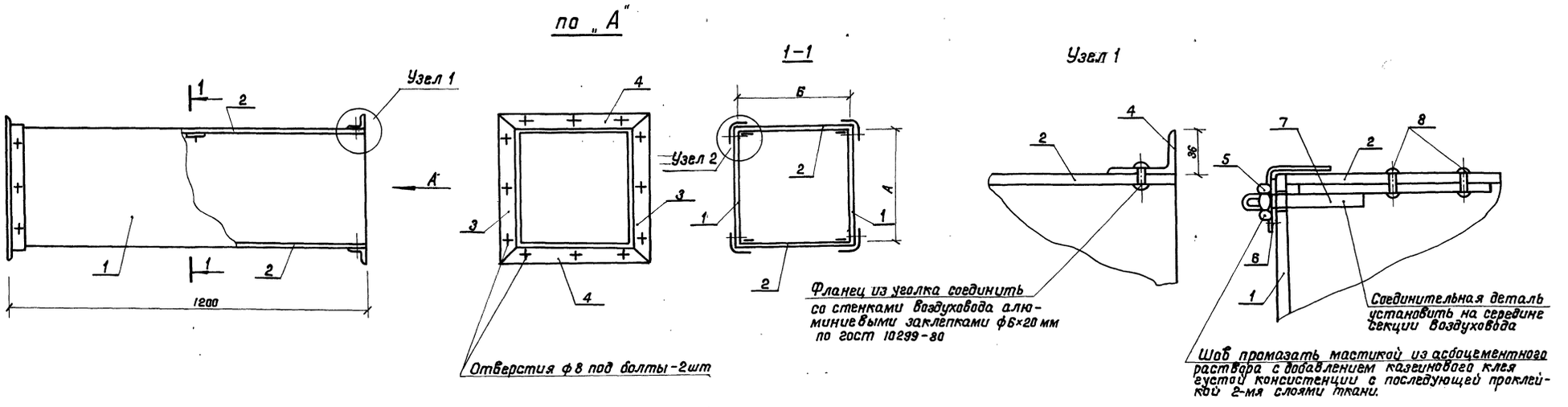

Деталь поз. 7

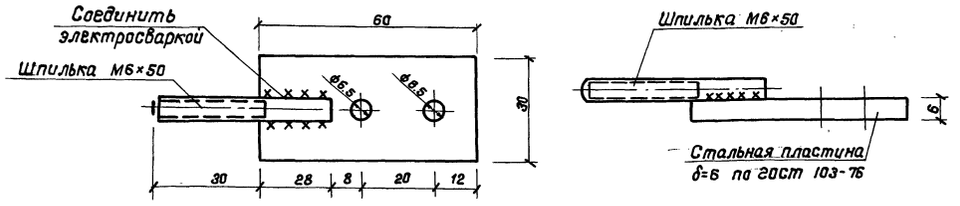

Спецификация

Наименование детали		Стенка воздуховода			Фланец			Общий вес кг.	Фланцевое соединение					Соединительная деталь				
№ позиций		Материал	1	2	Материал	3	4							5	6	7	8	Общий вес, кг.
Количество шт.			2	2		2	2											
Размер канала, мм			Размер мм	Размер мм		Размер мм	Размер мм		Число болтов	Размер болтов	Алюмин. заклепки	Прокладка	Общий вес, кг	Гайка М6	Шайба ф6	Деталь поз. 7 см. чертеж	Алюминиевая заклепка ф6×20	
А	Б																	
150	150	АЦЭИД	166×8	150×8	Уголок ∠36×36×4	238	238	14,4	10	6×20	8	технич. резина δ=4 мм	0,9	4	4	4	8	1,0

Общие указания:

1. Монтаж воздуховодов осуществляется специализированными организациями. Смонтированные воздуховоды подвергаются испытанию на плотность. Потери более 15% от расчетной производительности воздуха не допускается.
2. В качестве материала стенок принят „АЦЭИД" гост 4248-78, обеспечивающий необходимую пожаростойкость.
3. Фланцы перед установкой прокрашиваются масляной краской. Весь воздуховод грунтуется с тщательной шпаклевкой всех швов под окраску.
4. Крепление воздуховодов осуществляется согласно типовым чертежам серии 5.904-1.
5. Все монтажные работы при применении асбестоцементных воздуховодов выполняются согласно СНИП III-28-75.
6. Фланцы для соединения звеньев воздуховодов изготовить из уголков ∠ 56×36×4 по гост 8510-72* соединенными на сварке.
7. При монтаже горизонтальных воздуховодов устанавливаются по два крепления на каждую секцию.

Привязан

ИНВ. № 1310/А

Инв. N

Нач. отд.	Самсонова	
Гл. спец.	Романов	
Н. контр.	Литвинова	
Гл. арх. пр.	Изаксон	
Гл. инж. пр.	Витальева	
Рук. гр.	Скубко	
Вед. инж.	Возилкина	

ТП 501-7-6.87-ОВН

Пригородные пассажирские павильоны с навесами на высоких жел. дор. платформах при ширине платформ 6 и 9 м.

	Стадия	Лист	Листов
Кассовый павильон	РП	1	1
Воздуховод из асбоцементных листов	Мосгипротранс		

Копировал: Н. Поляк

Формат А3

Инв. N подл. | Подпись и дата | Взам. инв. N

Альбом I

Типовой проект 501-7-6.87

Ведомость рабочих чертежей основного комплекта

Лист	Наименование	Примечание
1	Общие данные	
2	План систем В1, К1. Разрез по канализации.	
	Схема водопровода	

Ведомость ссылочных и прилагаемых документов

Обозначение	Наименование	Примечание
	Прилагаемые документы	
	Спецификация оборудования систем	
ВК СО	водопровода и канализации.	
	Ведомость потребности в мате-	
ВК ВМ	риалах систем водопровода и	
	канализации.	

Основные показатели по чертежам водопровода и канализации

Наименование системы	Потребный напор на вводе, м	Расчетный расход				Установленная мощность электроприемников, кВт	Примечание
		м³/сут.	м³/ч	л/с	при пожаре л/с		
Водопровод							
хозяйственно-							
-питьевой	8	0,06	—	0,14	—	—	
Канализация							
бытовая	—	0,06	—	1,74	—	—	

Общие указания

1. Расчет систем водопровода и канализации произведен в соответствии со СНиП 2.04.01-85
2. Система водопровода монтируется из стальных водогазопроводных оцинкованных труб по ГОСТ 3262-75.
3. Система канализации монтируется из чугунных канализационных труб по ГОСТ 6942-80. Выпуск канализации выполнить из чугунных водопроводных труб по ГОСТ 5525-61.
4. Трубопроводы ввода водопровода и выпуска канализации, пересекающие пути железных дорог, заключаются в стальные футляры из электросварных труб по ГОСТ 10704-76.
5. Стальной трубопровод системы водопровода окрасить масляной краской за 2 раза.
6. Ввод водопровода прокладывается из стальных труб в „весьма усиленной изоляции".
7. В спецификации оборудования учтены трубопроводы ввода водопровода длиной 5м и выпуска канализации длиной 8м.

Проект выполнен в соответствии с действующими нормами и правилами

Главный инженер проекта
/Разработчик типового проекта/

Инв.№ подл. | Подпись и дата | Взам.инв.№

ИНВ. №1310/1

Привязан

Инв.№

ТП 501-7-6.87-ВК

Нач.отд.	Сатсонова		Пригородные пассажирские павильоны с навесами на высоких жел. дор. платформах при ширине платформ 6 и 9 м.
Гл.спец.	Ротанов		
Н.контр.	Литвинова		Стадия / Лист / Листов
Гл.арх.пр.	Исаксон		Кассовый павильон — РП / 1 / 2
Гл.инж.пр.			
Рук.гр.	Пучкова		Общие данные — Мосгипротранс
Ст.инж.	Кельчевская		

Копировал: Фомина

Формат А3

Типовой проект 501-7-6.87 Альбом I

План на отм. 1,250

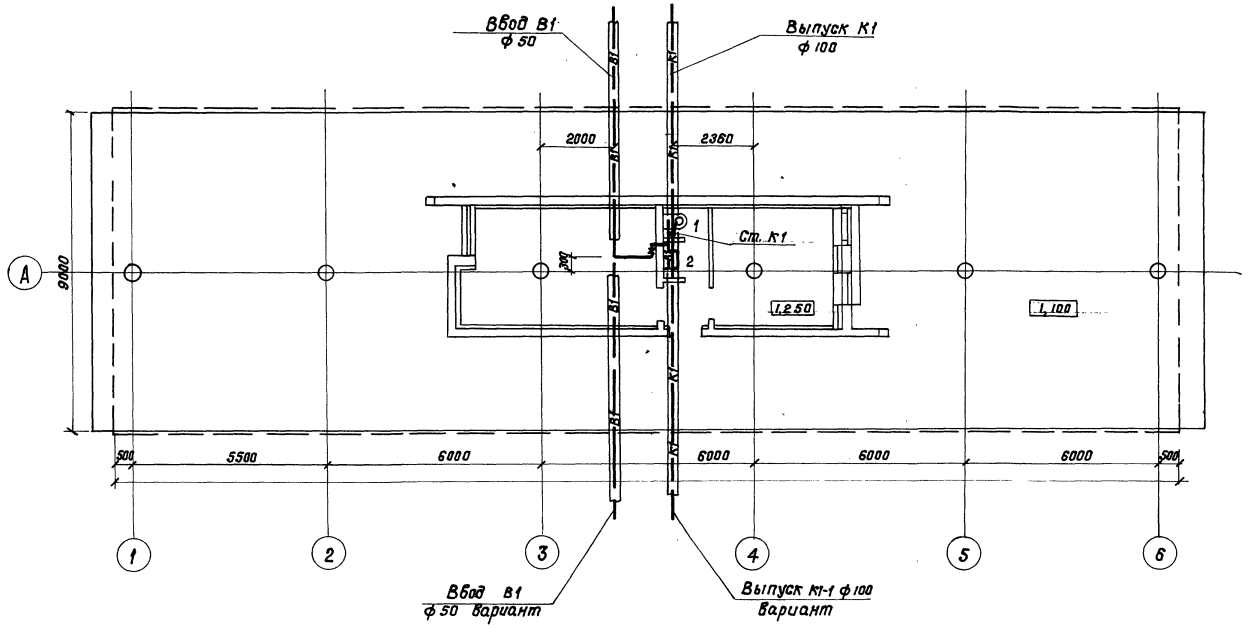

Разрез по канализации

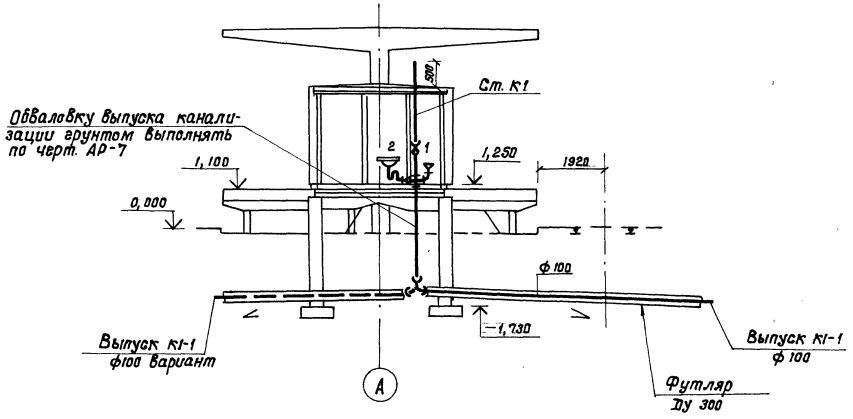

Схема водопровода

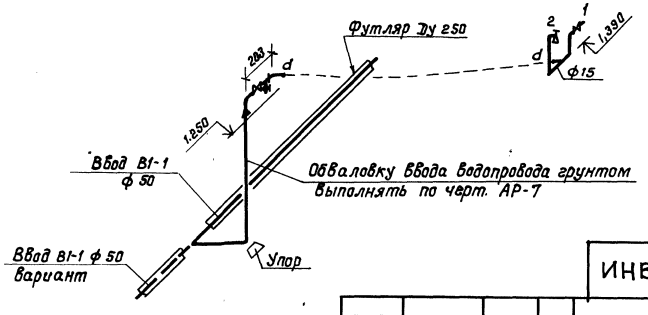

Нач. отд.	Самсонова		
Гл. спец.	Романов		
Н. контр.	Литвинова		
Гл. арх. пр.	Изаксон		
Гл. инж. пр.			
Рук. гр.	Пучкова		
Ст. инж.	Кельчевская		

Привязан

ИНВ. № 1310

Инв. N

ТП 501-7-6.87 – ВК

Пригородные пассажирские павильоны с навесами на высоких жел. дор. платформах при ширине платформ 6 и 9 м

Кассовый павильон	Стадия	Лист	Листов
	РП	2	2

План систем В1, К1
Разрез по канализации
Схема водопровода

Мосгипротранс

Копировал: [illegible]

Формат А3

Инв. N подл. | Подпись и дата | Взам. инв. N | ГИП ОВ | Витальева

Альбом I

Типовой проект 501-7-6.87

Ведомость рабочих чертежей основного комплекта марки ЭО

Лист	Наименование	Примечание
1.	Общие данные.	
2.	План расположения электрического оборудования и прокладки электрических сетей.	
3.	План расположения электрического оборудования и прокладки электрических сетей.	
4.	Спецификация.	
5.	План расположения электрического оборудования и прокладки электрических сетей.	
6.	Схема принципиальная распределительной сети.	
7.	Схема электрическая принципиальная управления наружным освещением.	
8.	Схема электрическая принципиальная управления электроотоплением.	

Ведомость ссылочных и прилагаемых документов

Обозначение	Наименование	Примечание
	Ссылочные документы	
ОСТ 32.14-80	Электроприемники предприятий железнодорожного транспорта.	
	Категорийность в отношении обеспечения надежности электроснабжения	
ОСТ 32-9-81	Нормы искусственного освещения объектов железнодорожного транспорта	
5.407.-77	Установка кнопок ПКЕ; ПКУ-15	
	переключателей ПП, сигнальных приборов и автоматов АП50Б.	
	Выпуск 1; 2. 1986 г.	
4.407.-218	Строительные задания и установочные чертежи распределительных шкафов и пунктов. 1976 г.	
5.407.-64	Установка одиночных навесных и протяжных ящиков, коробок с замитами и щитков освещения и токопроводы. Вып. 1985 г.	
5.407.-54	Установка одиночных магнитных пускателей серии ПМЛ (исполнение 1Р30).	
	Вып. 1. Монтажные чертежи. 1984 г.	
	Прилагаемые документы	
ЭОН	Шкаф управления наружным освещением. Общий вид. Эскиз.	
ЭО. СО	Спецификации оборудования	
ЭО. ВМ	Ведомости потребности в материалах	

Ведомость комплектации документации марки ЭО

N.N	Наименование сооружений	N листов	Обозначения СО	Обозначения ВМ
1	Кассовый павильон с навесом на платформе 6м	5,6,7,8,9	ЭО.СО1	ЭО.ВМ1
2	Кассовый павильон с навесом на платформе 9м	5,6,7,8,9	ЭО.СО1	ЭО.ВМ2
3	Пассажирский павильон с навесом на платформе 6м	2	ЭО.СО2	ЭО.ВМ3
4	Пассажирский павильон с навесом на платформе 9м	2	ЭО.СО2	ЭО.ВМ4
5	Навес с ветрозащитной стенкой на платформе 6м	3	ЭО.СО3	ЭО.ВМ5
6	Навес с ветрозащитной стенкой на платформе 9м	3	ЭО.СО3	ЭО.ВМ5

Показатели осветительных установок

N/N	Наименование сооружений	К-во светильников	Установленная мощность, кВт
1	Кассовый павильон с навесом на платформе 6м	17	1,8
2	Кассовый павильон с навесом на платформе 9м	19	2,04
3	Пассажирский павильон с навесом на платформе 6м	9	1,24
4	Пассажирский павильон с навесом на платформе 9м	11	1,52
5	Навес с ветрозащитной стенкой на платформе 6м	5	0,69
6	Навес с ветрозащитной стенкой на платформе 9м	5	0,69

Условные обозначения

Д – светильники дежурного освещения.

Типовой проект разработан в соответствии с действующими нормами и правилами с соблюдением мероприятий, обеспечивающих пожаробезопасность при эксплуатации здания

Гл. инженер проекта: /Девтярева/

Инв.N подл. | Подпись и дата | Взам.инв.N

ИНВ. № 1310/1

Привязан

Инв.N

ТП 501-7-6.87-ЭО

Гл.арх.пр.	Исаксон	
Нач.отд.	Фирсанов	
Гл.спец.	Глебин	
Н.контр.	Нетова	
Ст.инж.пр.	Девтярева	
Рук.гр.	Рабенхорст	
Ст.инж.	Тимофеева	
Ст.инж.	Поляк	

Пригородные пассажирские павильоны с навесами на высоких жел.дор. платформах при ширине платформ 6 и 9 м.

Стадия	Лист	Листов
РП	1	8

Общие данные

Мосгипротранс

Копировал: Фабер

Формат А3

Пассажирский павильон

Размещение на 9м платформе

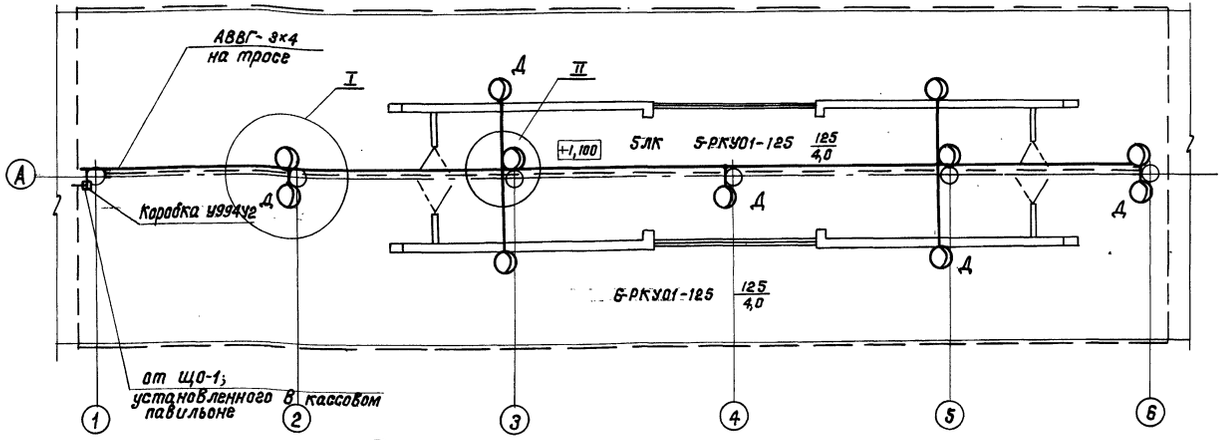

Размещение на 6м платформе

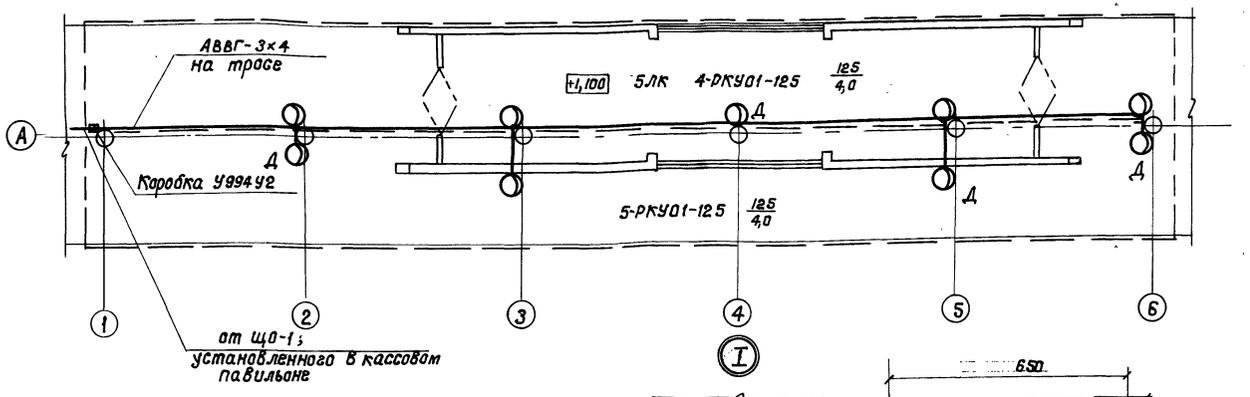

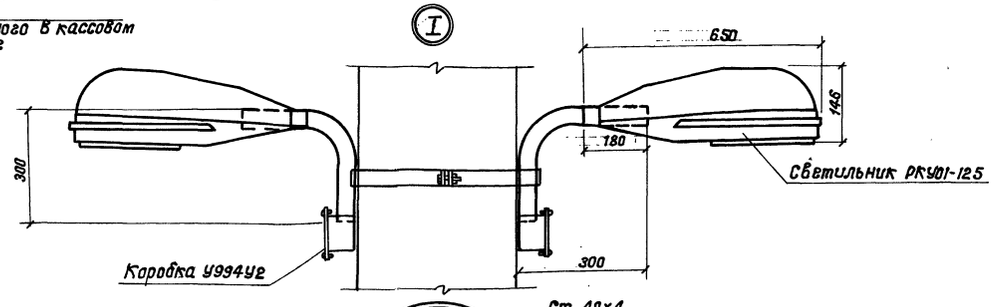

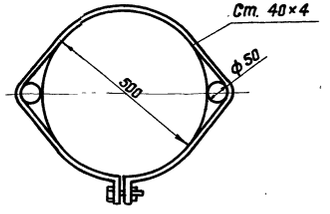

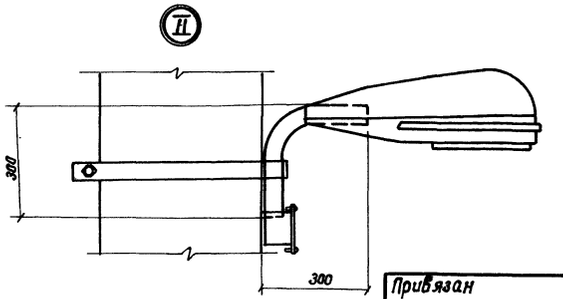

1. Освещение выполняется кабелем марки АВВГ с креплением на тросе.
2. Для зануления используется нулевой рабочий провод.

Позиция	Обозначение	Наименование	К-во при 6м платформе	К-во при 9м платформе	Масса ед, кг	Примечание
1		Светильник консольный				
		РКУ01-125/Б 23-05-У1 для ламп				
		ДРЛ мощностью 125вт				
		ТУ 16-535.529-75	9	11		
2		Лампа ртутная				
		мощностью 125вт; ДРЛ-125				
		ГОСТ 16534-77	9	11		
3		Коробка ответвительная				
		У-99ЧУ2; ТУ36-2415-81	10	12		
4		Провод АПВ-1×2,5кв.мм; 380В				
		ГОСТ 6323-79	18м	22м		
5		Кабель АВВГ-3×4кв.мм; 660В				
		ГОСТ 16442-80	35м	45м		
6		Труба тонкостенная электро-				
		сварная 59×2мм; ГОСТ 10704-76	6м	7м		
7		Сталь прокатная полосо-				
		вая 40×4мм; ГОСТ 103-76	16м	19м		
8		Сталь круглая; ф6мм				
		ГОСТ 2590-71	30м	30м		

Типовой проект 501-7-6.87 Альбом I

Инв. № подл. | Подпись и дата | Взам. инв. №

Привязан

ИНВ. № 1310/1

Инв. N

Нач. отд.	Фирсанов		
Гл. спец.	Глебин		
Н. контр.	Немова		
Гл. инж.	Дегтярева		
Рук. гр.	Файгенбаум		
Ст. инж.	Тимофеева		
Ст. инж.	Поляк		

ТП 501-7-6.87-30

Пригородные пассажирские павильоны с навесами на высоких жел. дор. платформах при ширине платформ 6 и 9м

Пассажирский павильон

Стадия	Лист	Листов
РП	2	

План расположения электрического оборудования и прокладки электрических сетей

Мосгипротранс

Копировал: [signature]

Формат А3

Навес с ветрозащитной стенкой
Размещение на 9м платформе

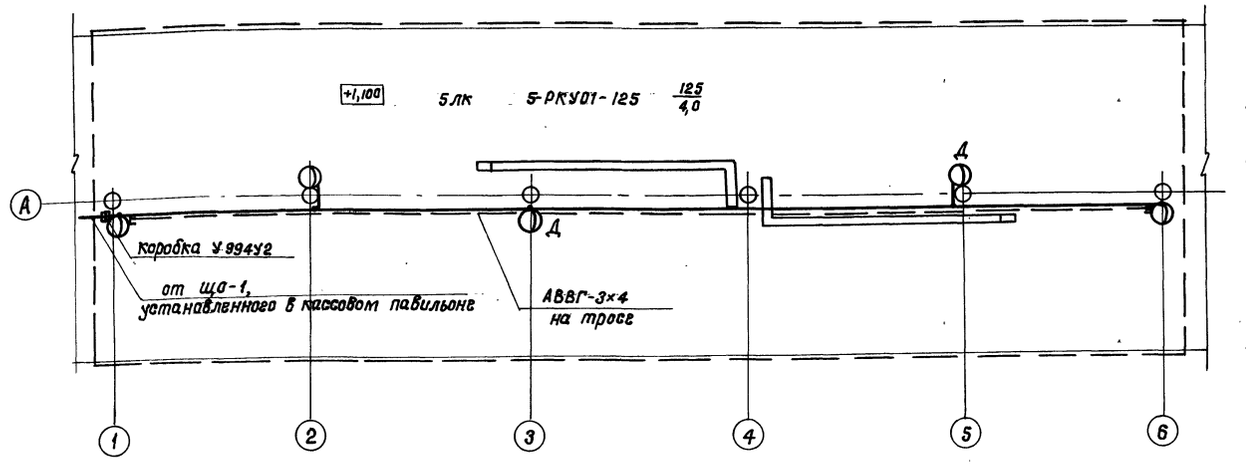

Размещение на 6м платформе

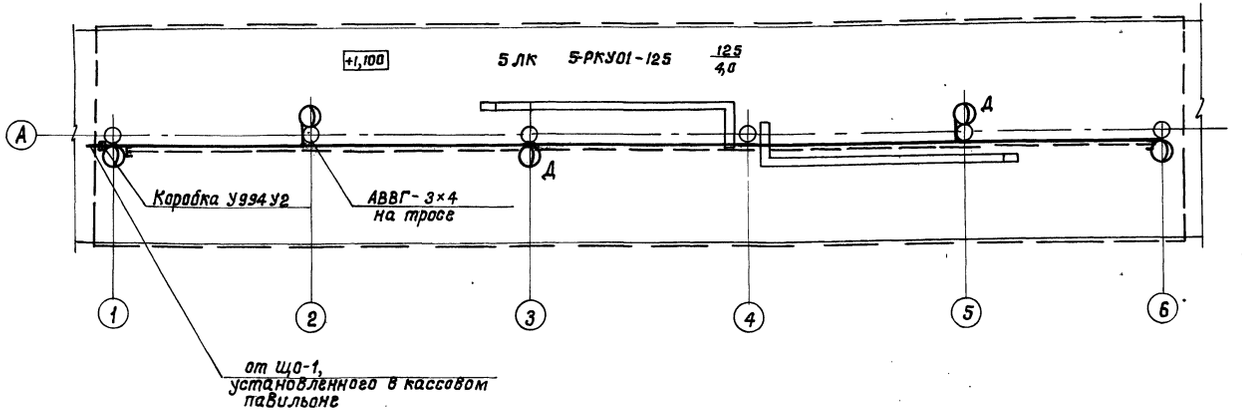

Позиция	Обозначение	Наименование	К-во при 6м платформе	К-во при 9м платформе	Масса ед., кг	Примечание
1		Светильник консольный				
		РКУ01-125/Б23-05-У1 для ламп				
		ДРЛ мощностью до 125 Вт				
		ТУ 16-535.529-75	5	5		
2		Лампа ртутная мощностью				
		125 Вт; ДРЛ-125				
		ГОСТ 16594-77	5	5		
3		Коробка ответвительная				
		У-994У2; ТУ36-2415-81	6	6		
4		Провод АПВ-1×2,5кв.мм; 380 В				
		ГОСТ 6323-79	10м	10м		
5		Кабель АВВГ-3×4кв.мм; 660В				
		ГОСТ 16442-80	32м	32м		
6		Труба тонкостенная электро-				
		сварная 59×2мм; ГОСТ 10704-76	4м	4м		
7		Сталь прокатная полосовая				
		40×4мм; ГОСТ 103-76	10м	10м		
8		Сталь круглая ф6мм				
		ГОСТ 2590-71	30м	30м		

1. Установка светильников РКУ01-125 - см. лист 2, узел II.
2. Освещение выполняется кабелем марки АВВГ с креплением на тросе.
3. Для зануления используется нулевой рабочий провод.

Привязан

ИНВ. № 1310/1

Инв.№ подл. | Подпись и дата | Взам. инв.№

ТП 501-7-6.87 - ЭО			
Пригородные пассажирские павильоны с навесами на высоких жел.дор. платформах при ширине платформ 6 и 9м			
Навес с ветрозащитной стенкой	Стадия	Лист	Листов
	РП	3	
План расположения электрического оборудования и прокладки электрических сетей	Мосгипротранс		

Нач.отд.	Фирсанов	
Гл.спец.	Глебин	
Н.контр.	Немова	
Гл.инж.пр.	Дегтярева	
Рук.гр.	Файгенбаум	
Ст.инж.	Тимофеева	
Ст.инж.	Поляк	

Копировал: Поляк

Формат А3

Спецификация на оборудование и материалы

Позиция	Обозначение	Наименование	К-во при 6м платформе	К-во при 9м платформе	Масса ед, кг	Примечание
		Электрооборудование				
1		Щиток ЯОУ-8502				
		ТУ 16-536.683-81	1	1		ЩО-1
2	ЭО.Н	Шкаф управления				
		наружным освещением	1	1		
3		Автоматический выключатель, 3х полюсный,				
		АП50Б-3МТ; Iрц.=50А; ТУ16-522.133-78	1	1		
4		То же, 2х полюсный, АП50Б-2Т; Iрц.=1,6А; ТУ16-522.133-78	1	1		
5		Счетчик электрический,				
		3х фазный, прямоточный				
		САЧ-И672П; 380/220В; Iн=50А;				
		ТУ25-01.172-75	1	1		
6		Шкаф управления				
		ШУ 5104-0382Л;				
		ТУ 16.10-536.274-71	1	1		ЩУ-1
7		Пускатель магнитный				
		ПМЛ-1110028; ТУ16-644.001-83	2	2		
8		Датчик температуры биметаллический ДТКБ-53 с				
		замыканием контакта при				
		понижении температуры	2	2		
9		Выключатель пакетный				
		ПВ2-10/УЧ1 Р30-Б; ОСТ16.0.526.001-77	10	10		
		Изделия заводов ГЗМа				
10		Коробка ответвительная				
		У 994У2; ТУ36-2415-81	9	11		
		Сборочные единицы				
11	5.407-64	Установка щита				
	лист 180.М4	ЯОУ-8502 на стене	1	1		
12	4.407-218	Установка шкафа				
	лист 20	управления ШУ 5104-0382Х				
		на стене	1	1		
13	5.407-54	Установка магнитного				
	лист 1.10	пускателя ПМЛ-1110024 на				
		стене	2	2		
14	5-407-77	Установка автоматического выключателя				
		АП50Б на стене	4	4		
		Материалы				
15		Светильник потолочный				
		ЛПО02-2х40/П-01; ГОСТ 6825-74	7	7		
16		Светильник настенный				
		НБ006х100/Р20-01УХЛ;				
		ТУ 16.535.825-74	4	4		
17		Светильник консольный				
		РКУ 01-125/Б23-05-У1;				
		ТУ 16-535.529-75	6	8		
18		Лампа накаливания мощностью 60Вт; Б215-225-60;				
		ГОСТ 2239-79	4	4		
19		Лампа люминесцентная мощ.				
		40Вт; ЛБ40-4; ГОСТ 6825-74	14	14		
20		Лампа ртутная мощностью				
		125Вт; ДРЛ-125; ГОСТ 16534-77	6	8		
21		Стартер 80С-220	14	14		
22		Выключатель однополюсный				
		С-1-02-6/220; 6,3А; 220В; ГОСТ 7397-76	8	8		
23		То же, О-1-1Р44-17-6/220	1	1		
24		Розетка штепсельная, 2х полюсная РШ-Ц-2-05-6/220; ГОСТ 7396-76	3	3		
25		То же, РШ-Ц-20-0-01-10/220	6	6		
26		Провод АППВ-2х2,5кв.мм; 380В	48м	48м		
		ГОСТ 6323-79				
27		Провод АППВ-3х2,5кв.мм; 380В	53м	53м		
28		Провод АПВ-1х2,5кв.мм; 380В	270м	300м		
29		Провод АПВ-1х□кв.мм; 380В	□м	□м		
30		Кабель АВВГ-3х2,5кв.мм; 660В	30м	30м		
		ГОСТ 16442-80				
31		Труба тонкостенная электросварная 26х1,8мм; ГОСТ 10704-76	15м	15м		
32		То же, 59х2мм	4м	5м		
33		Труба из полиэтилена				
		ПВД(ПНП) 25С ГОСТ 18599-83	28м	28м		
34		Сталь прокатная полосовая 40х4мм; ГОСТ 103-76	8м	11м		
35		Сталь круглая ф6мм				
		ГОСТ 2590-71	18м	18м		

Спецификация к листу 5

□—заполняется при привязке проекта

Альбом I

Типовой проект 501-7-6.87

Инв.№ подл. | Подпись и дата | Взамен инв.№

Привязан

Инв.№ 1310

Инв.№

ТП 501-7-6.87-ЭО			
Пригородные пассажирские павильоны с навесами на высоких жел.дор. платформах при ширине платформы 6 и 9м			
Кассовый павильон	Стадия	Лист	Листов
	РП	4	
Спецификация	Мосгипротранс		

Нач.отд.	Фурсанов	
Гл.спец.	Глебин	
Н.контр.	Немова	
Гл.инж.пр.	Дегтярева	
Рук. гр.	Файзенбаум	
Ст.инж.	Тимофеева	
Ст.инж.	Поляк	

Копировал:

Формат А3

Альбом I

Типовой проект 501-7-6.87

Кассовый павильон

Размещение на 9м платформе

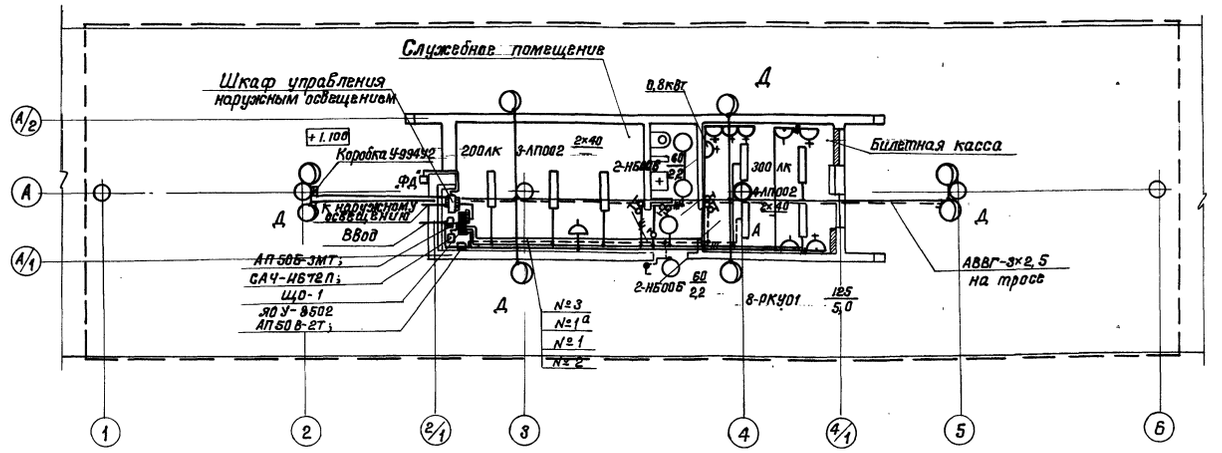

Размещение на 6м платформе

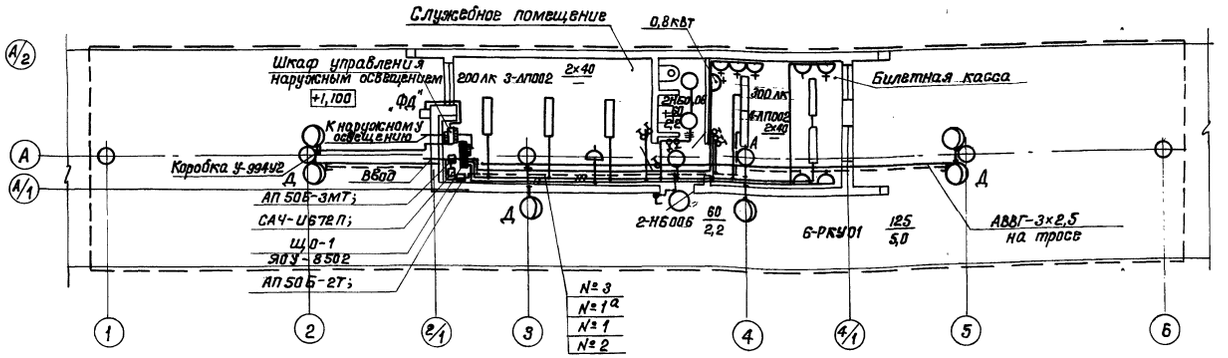

Кассовый павильон

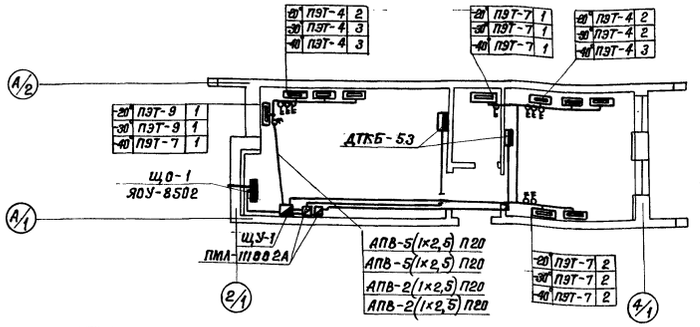

1. Групповая осветительная сеть выполняется:
– в кассовом павильоне – проводом АППВ скрыто в пустотах плит перекрытия, в пассажирском павильоне и под навесами – кабелем марки АВВГ с креплением на тросе.
2. Установка светильников РКУ01-125 – см. лист 2, узел I, II.

Инв. № подл.	Подп. и дата	Взам. инв. №	

Привязан

ИНВ. № 1310/1

Инв. N

ТП 501-7-6.87 – ЭО

Пригородные пассажирские павильоны с навесами на высоких жел. дор. платформах при ширине платформ в 9м

Нач. отд.	Фирсанов		Кассовый павильон	Стадия	Лист	Листов
Гл. спец.	Глебин			РП	5	
Н. контр.	Немова					
Гл. инж. пр.	Дегтярева					
Рук. гр.	Файгенбаум		План расположения электрического оборудования и прокладки электрических сетей	Мосгипротранс		
Ст. инж.	Тимофеева					
Ст. инж.	Поляк					

Копировал: Поляков

Формат А3

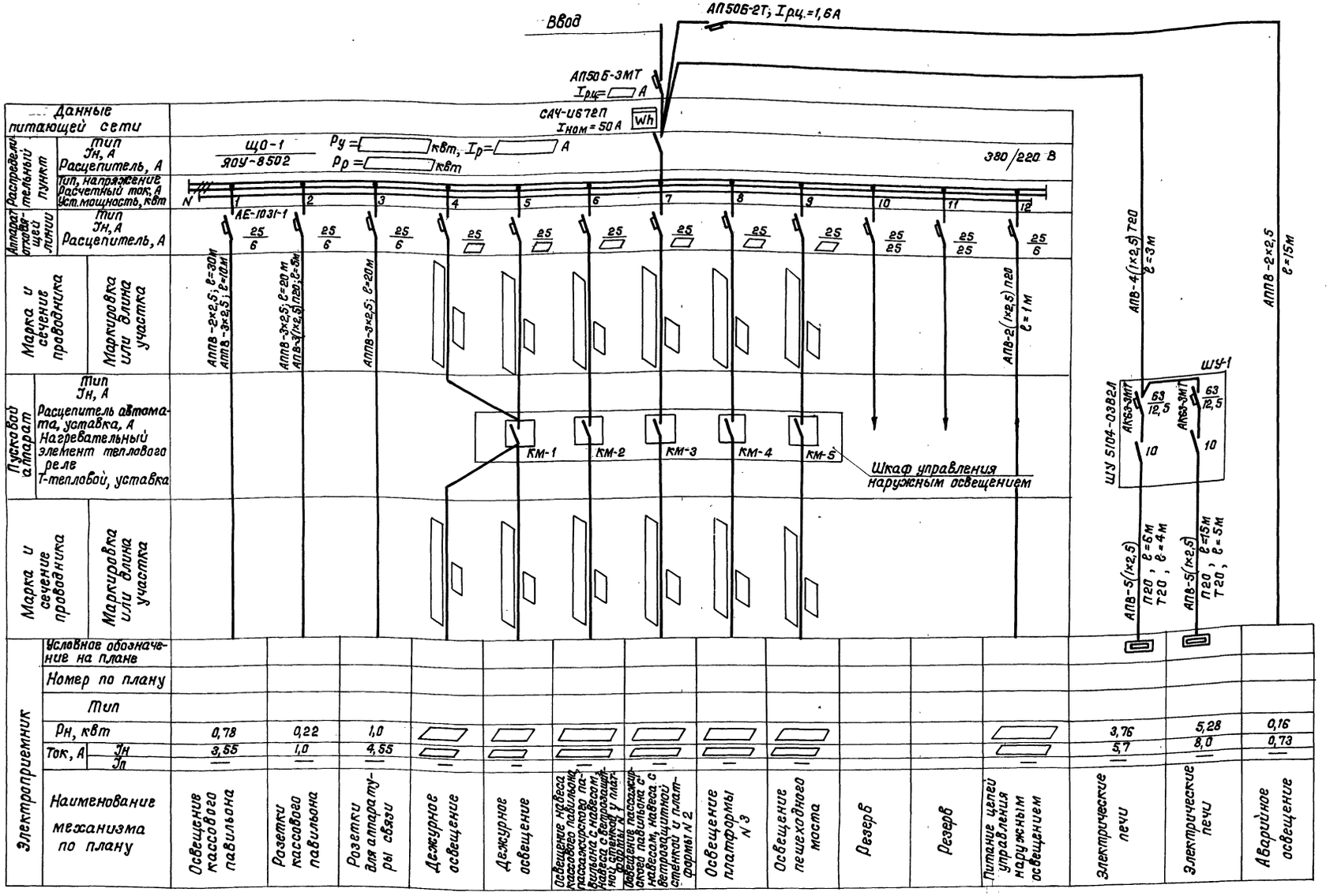

1. ▭ — заполняется при привязке проекта

2. В ШУ-1 нагревательный элемент магнитного пускателя и расцепитель автомата АК63-3МГ выбраны по наиболее нагруженной фазе.

Инв. № 1310/А

Привязан

Инв. N

Нач.отд	Фирсанов		
Гл.спец.	Глебин		
Н.контр.	Немова		
Гл.инжж.	Дегтярева		
Рук.гр.	Файгенбаум		
Ст.инж.	Тимофеева		
Ст.инж.	Поляк		

ТП 501-7-6.87-30

Пригородные пассажирские павильоны с навесами на высоких жел.дор. платформах при ширине платформ 6 и 9м

Кассовый павильон

Стадия	Лист	Листов
РП	6	

Схема принципиальная распределительной сети

Мосгипротранс

Копировал: Тюляка

Формат А3

Инв.N подл. | Подпись и дата | Взам.инв.N

Схема электрическая принципиальная управления наружным освещением

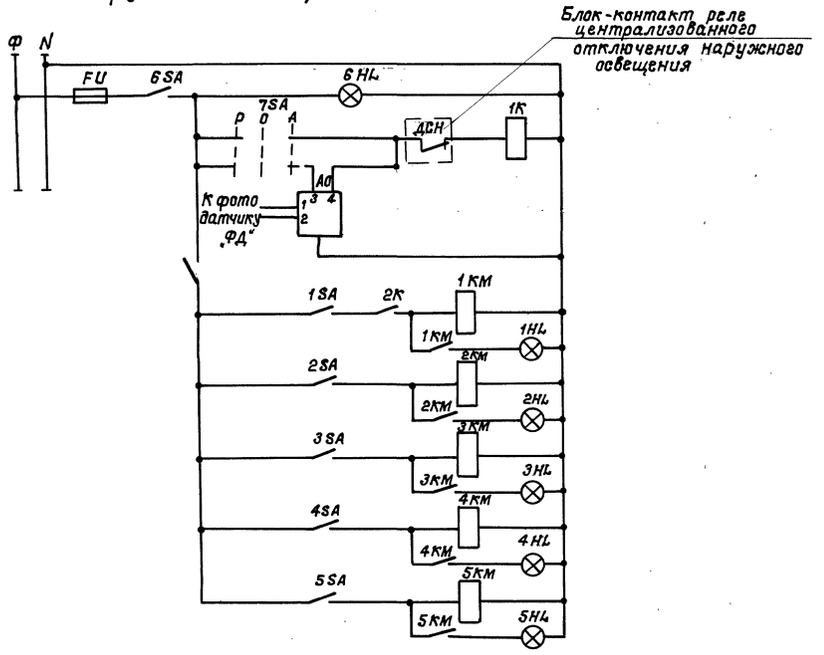

Поз. обозначение	Наименование	Кол.	Примечание
АО	Устройство АО-77		
1КМ÷4КМ	Пускатель магнитный ПМЛ-2100047В; 220 В	4	
5КМ	Пускатель магнитный ПМЛ-1100047В; 220 В	1	
1К;	Реле промежуточное РПУ2-36220 У3А	1	
FU	Предохранитель ПР2; 220 В; Iпл.вс. =6А	1	
1SA÷6SA	Пакетный выключатель		
	ПВ2-10/У41Р00-Б; 220 В	6	
7SA	Пакетный переключатель		
	ППГ-10/У41Р00-Б; 220 В	1	
6HL	Арматура светосигнальная		
	АЕ-1211111 У2; 220 В	1	
1HL÷5HL	Арматура светосигнальная		
	АЕ-1231111 У2; 220 В	5	

Привязан

Инв. № 1310

Инв. N подл. | Подпись и дата | Взам. инв. N

Нач. отд.	Фирсанов		
Гл. спец.	Слебин		
Н. контр.	Нетова		
Гл. инж. пр.	Дегтярева		
Рук. гр.	Файгенбаум		
Ст. инж.	Тимофеева		
Ст. инж.	Поляк		

ТП 501-7-6.87-ЭО

Пригородные пассажирские павильоны с навесами на высоких жел.дор. платформах при ширине платформ 6 и 9м

Кассовый павильон

Стадия	Лист	Листов
РП	7	

Схема электрическая принципиальная управления наружным освещением

Мосгипротранс

Копировал: Поляк

Формат А3

Альбом I

Типовой проект 501-7-6.87

ШУ 5104-0382Л

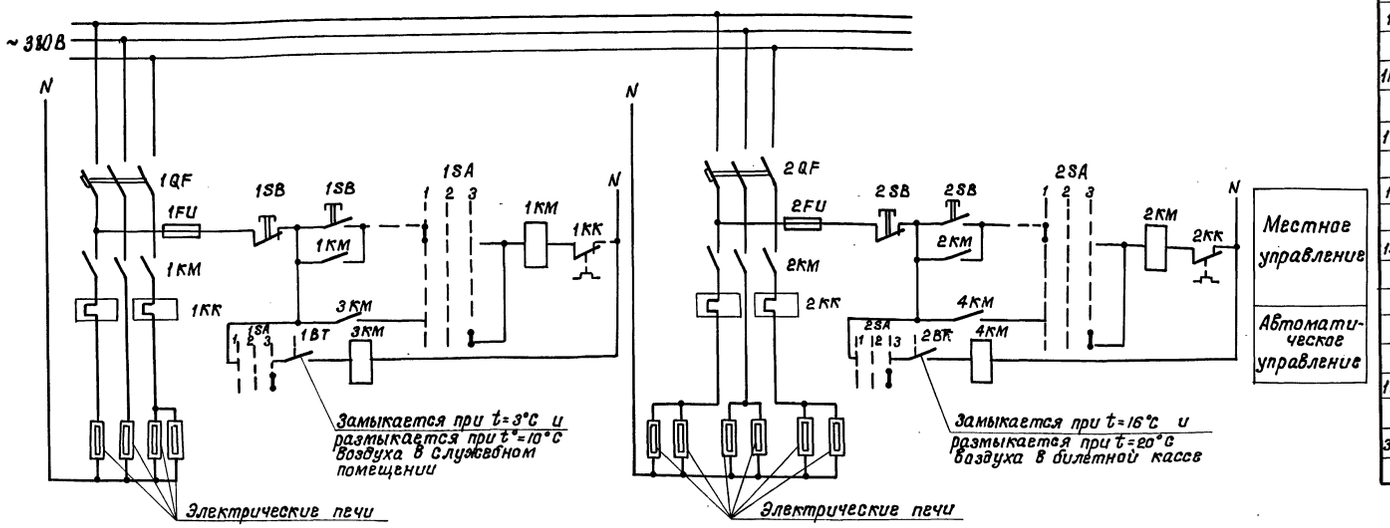

Поз. обозначение	Наименование	Кол.	Примечание
	Аппаратура в шкафу управления ШУ 5104-0382Л		
1QF; 2QF	Автоматический выключатель		
	АК63-3МГ; Iрц=12,5А	2	
1КМ; 2КМ	Магнитный пускатель ПМЕ-112		
	Iн.э.=10А	2	
1FU; 2FU	Предохранитель ПРС-6-П, Iпл.вс.=6,3А	4	
1SB; 2SB	Кнопка управления КСГ-12	2	
1SA; 2SA	Пакетный переключатель ППЗ-10/Н2	2	
	Аппаратура по месту		
1ВТ; 2ВТ	Датчик температуры ДТКБ-53	2	
3КМ; 4КМ	Пускатель магнитный ПМЛ-11100 2А	2	

Диаграмма работы контакта датчика ДТКБ-53 (1ВТ)

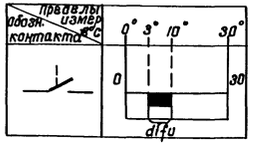

Диаграмма работы контакта датчика ДТКБ-53 (2ВТ)

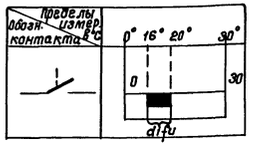

Привязан

ИНВ. № 1310/1

Инв. N подл. | Подпись и дата | Взам. инв. N

ТП 501-7-6.87 — 30			
Нач. отд. Фирсанов	Пригородные пассажирские павильоны с навесами на высоких жел.дор. платформах шириной 6 и 9 м		
Гл. спец. Глевин			
Н. контр. Немова	Кассовый павильон	Стадия: РП	Лист: 8
Гл. инж. пр. Дегтярева			Листов:
Рук. гр. Файгенбаум	Схема электрическая принципиальная управления электроотоплением	Мосгипротранс	
Ст. инж. Тимофеева			
Ст. инж. Поляк			

Копировал: Иванкив

Формат А3

Альбом I

Типовой проект 501-7-6.87

Вид спереди
Дверь не показана

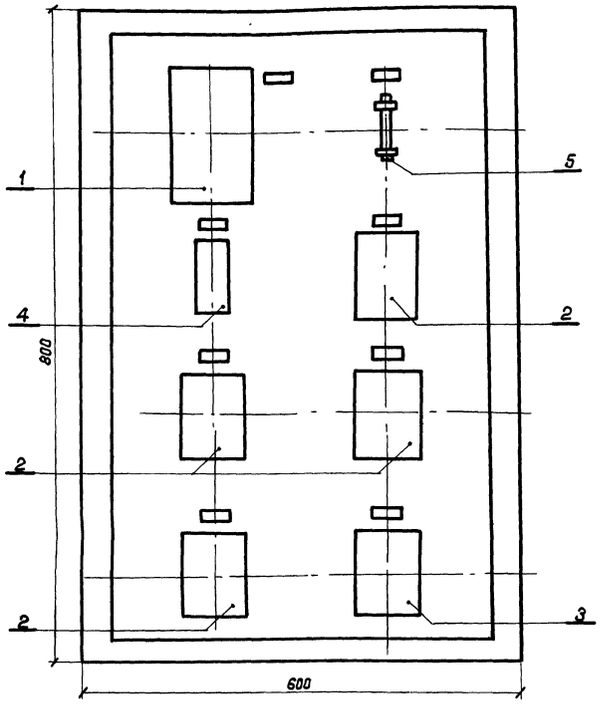

Дверь шкафа
Вид спереди

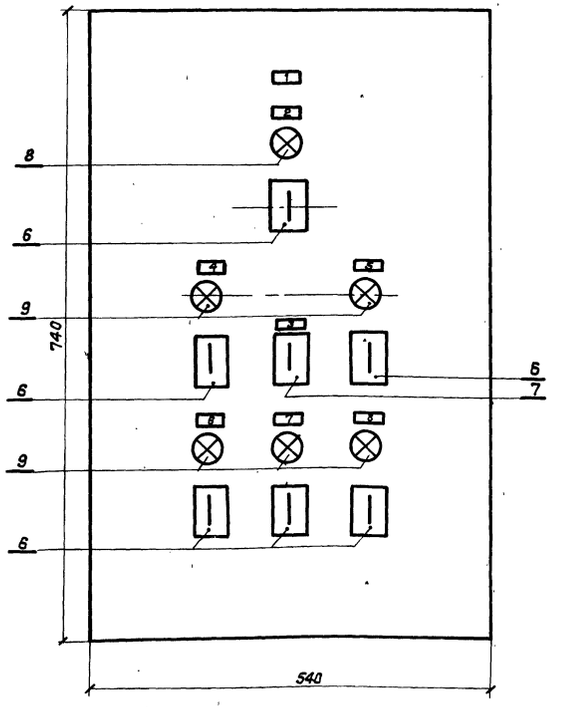

Позиция	Обозначение	Наименование	Кол.	Масса ед., кг.	Примечание
1		Устройство АО-77			
		ТУ 32 ЦЭ-377-77	1		АО
2		Пускатель магнитный			
		ПМЛ-21000 4А; 220В, ТУ16-644.001-83	4		1КМ÷4КМ
3		Пускатель магнитный			
		ПМЛ-11000 4А; 220В; ТУ16-644.001-83	1		5КМ
4		Реле промежуточное			
		РПУ2-56220У3А; ТУ36-523.331-78	1		1К
5		Предохранитель ПР-2; 220 В			
		15А; I пл.вст. =6А	1		FU
6		Пакетный выключатель			
		ПВ2-10/УЧ1 Р00-Б; 220 В			
		ОСТ 16,0,526.001-77	6		1SA÷6SA
7		Пакетный переключатель			
		ПП2/Н2УЧ1 Р00-Б; 220 В;			
		ОСТ 16.0.526.001-77	1		7SA
8		Арматура светосигналь-			
		ная АЕ-1211111 У2; 220 В			
		ТУ16.535.582-71	1		6HL
9		Арматура светосигналь-			
		ная АЕ-1231111 У2; 220 В			
		ТУ16.535.582-71	5		1HL÷5HL

1 - Глубина шкафа 350мм.

2. ▭ - Заполняется при привязке проекта.

Таблица перечня надписей

Панель	Надпись	Поз. обозначение	Место надписи	Текст	Кол.	Вид шрифта	Заготовка
	1	—	Табличка	Шкаф управления наружным освещением	1		
	2	6HL	—"—	Ввод ~220 В	1		
	3	7SA	—"—	Выбор управления	1		
	4	1HL	—"—	Дежурное освещение	1		
	5	2HL	—"—	▭	1		
	6	3HL	—"—	▭	1		
	7	4HL	—"—	Освещение платформы N 3	1		
	8	5HL	—"—	Освещение пешеходного моста	1		

Инв. N подл. | Подпись и дата | Взам. инв. N

Привязан

ИНВ. № 1310/1

Инв. N

ТП 501-7-6.87 — ЭОН

Пригородные пассажирские павильоны с навесами на высоких жел.дор. платформах при ширине платформ 6 и 9 м.

Нач.отд.	Фирсанов	
Гл.спец.	Елебин	
Н.контр.	Немова	
Гл.инж.пр.	Дегтярева	
Рук. гр.	Файгенбаум	
Ст.инж.	Тимофеева	
Ст.инж.	Поляк	

Кассовый павильон

Стадия	Лист	Листов
РП	1	

Шкаф управления наружным освещением. Общий вид. Эскиз.

Мосгипротранс

Копировал: Тколяка

Формат А2

Альбом I

Типовой проект 501-7-6.87

Ведомость рабочих чертежей основного комплекта

Лист	Наименование	Примечание
1.	Общие данные	
2.	Слаботочные устройства	
3.	Внешние сети связи	

Ведомость ссылочных и прилагаемых документов

Обозначение	Наименование	Примечание
	Ссылочные документы	
ГОСТ 464-79	Заземления для установок проводной связи, нормы сопротивления	
	Прилагаемые документы	
СС.ВМ	Ведомость потребности в материалах.	
СС.СО	Спецификация оборудования	

Ведомость спецификаций

Лист	Наименование	Примечание
2	Спецификация	

Условные обозначения:

- Промежуточный пункт диспетчерской связи
- Промежуточный пункт постанционной связи
- Усилитель радиотрансляционный
- Электрочасы вторичные для помещений
- Электрочасы вторичные уличные

Рабочие чертежи разработаны в соответствии с действующими нормами и правилами и предусматривают мероприятия, обеспечивающие взрывобезопасность и пожаробезопасность при эксплуатации зданий

Главный инженер проекта /Жаворонкова/

Инв.№подл. | Подпись и дата | Взам.инв.№

ИНВ. № 1310/1

Привязан

Инв.№

ТП 501-7-6.87-СС

ГАП	Изаксон	
Нач.отд.	Трофимов	
Гл.спец.	Финаков	
Н.контр.	Цвайг	
ГИП	Жаворонкова	
Рук.гр.	Грушко	
Ст.инж.с.	Чиликина	
Ст.инж.с.	Минина	

Примородные пассажирские павильоны с навесами на высоких жел. дор. платформах при ширине платформы

Кассовый павильон

Стадия	Лист	Листов
РП	1	3

Общие данные

Мосгипротранс

Копировал: Добер

Формат: А2

Альбом I

Типовой проект 501-7-6.87

Схема телефонизации и часофикации

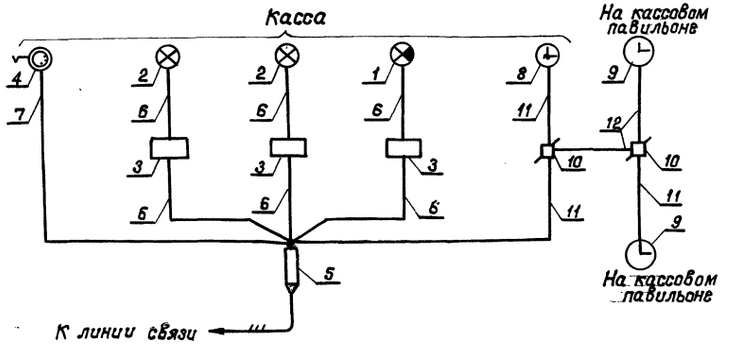

Схема оповестительной радиосети

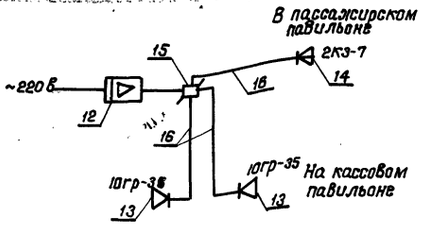

Размещение оборудования в кассовом павильоне

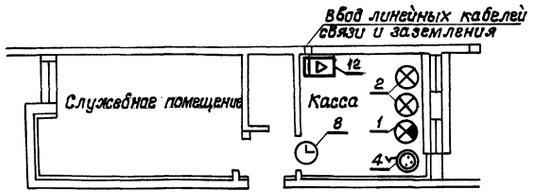

Таблица N1

Грунт	Среднее удельное сопротивление грунта ом·м при влажности 16-20%	Угловая сталь 50×50×5 мм ℓ=2,5 м	
		Защитное заземление	
		Нормы сопротивления заземления, ом	Число заземлителей, шт.
Торф	25	10	2
Чернозем	60	10	4
Глина	50	10	4
Суглинок	80	10	6
Супесок	300	30	7
Песок влажный	500	30	12

Спецификация

Марка, позиция	Обозначение	Наименование	Кол.	Примечание
	Телефонизация			
1	ППС-П	Промежуточный пункт		
	ТУ 32.ЦШ 643.83	постанционной связи	1	
2	ППС-Д	Промежуточный пункт		
	ТУ 32.ЦШ 643.83	диспетчерской связи	2	
3	ЩВ-М 511.00.00	Щит вводной	3	щиты при перемен. токе
4	ТА-72М	Телефонный аппарат		
	РРО.218.060 ТУ	системы АТС	1	
5	БМ 1-1	Бокс кабельный		
	ГОСТ 23052-78	междугородный	1	
6	РВШЭ 1×2×0.5	Кабель связи распределительный, м	20	
	ТУ 16.505.451-73			
7	ТРП 1×2×0.5	Провод связи распределительный, м	10	
	ГОСТ 20520-75			
	Часофикация			
8	ВЧС2-М1ПВ 24р-400-302К	Часы электрические вторичные для помещений	1	
9	ВЧС2-М1ПВ 24р-800-314К	Часы электрические вторичные двусторонние уличные	2	
10	УК-2П	Коробка универсальная	2	
	ГОСТ 10040-75			
11	ТРП 1×2×0,5	Провод связи распределительный, м	20	
	ГОСТ 20520-75			
	Радиофикация			
12	100 У-101	Усилитель мощности	1	
	Д 22.032.020 ТУ			
13	10 ГР-35	Громкоговоритель рупорный динамический	2	
	ГОСТ 12089-80			
14	2КЗ-7	Колонка звуковая	1	
	ИЦ 3.843.756 ТУ			
15	УК-2П	Коробка универсальная	1	
	ГОСТ 10040-75			

Спецификация (продолжение)

Марка, позиция	Обозначение	Наименование	Кол.	Примечание
16	ПТПЖ 2×1,2	Провод связи распределительный трансляционный, м	60	
	ГОСТ 10254-75			
17		Труба стальная тонкостенная ф32мм, м	20	
	ТУ 14-3-218-74			
18		Труба винипластовая		
	ТУ6-19-051-248-79	типа „У" ф25мм, м	25	
19		Сталь прокатная угловая равнобокая, т	0,011	
	50×50×5 ГОСТ 8509-72 / ст.3 ГОСТ 535-79			
	Заземление			
		Сталь прокатная угловая равнобокая, т		
	50×50×5 ГОСТ 8509-72 / ст.3 ГОСТ 535-79			
		Сталь полосовая горячекатанная, т		
	40×4 ГОСТ 103-76 / ст.3 ГОСТ 535-79			
	АНРГ 1×25	Кабель одножильный сеч. 25 мм², м		

Привязан

ИНВ. № 1310

Инв. N подл. | Подпись и дата | Взам. инв. N

ТП 501-7-6.87-СС

ГАП	Исаксон		Пригородные пассажирские павильоны с навесами на высоких жел.дор. платформах при ширине платформ 6 и 9м
Нач.отд.	Трофимов		
Гл.спец.	Фунаков	21.10.86	
Н.контр.	Цвайг	21.10.86	Кассовый павильон — Стадия: РП; Лист: 2; Листов:
Гип	Жаворонкова	21.10.86	
Рук.гр.	Грушко	20.10.86	Слаботочные устройства связи — Мосгипротранс
Ст.инж.	Чиликина	20.10.86	
Ст.инж.	Минина	20.10.86	

Копировал: Полкая

Формат А2

Типовой проект 501-7-6.87 Альбом I

Павильоны на 9м платформе

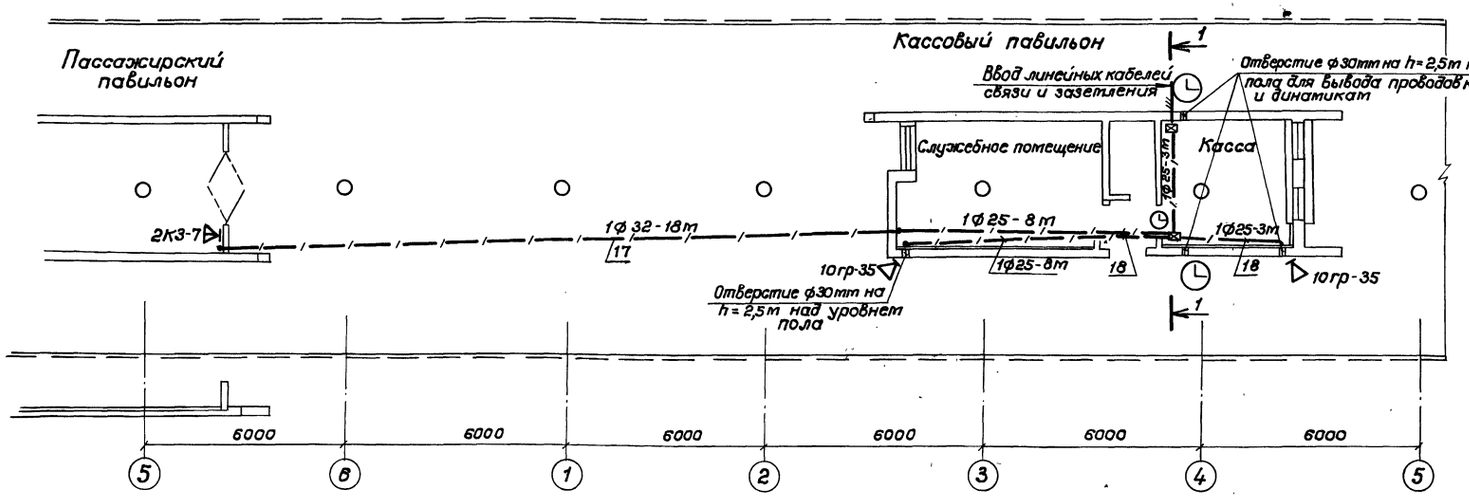

Устройство ввода кабелей
Разрез 1-1

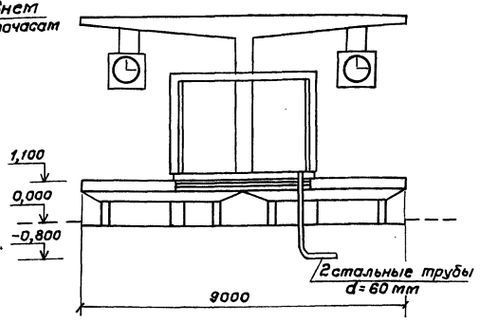

Павильоны на 6м платформе

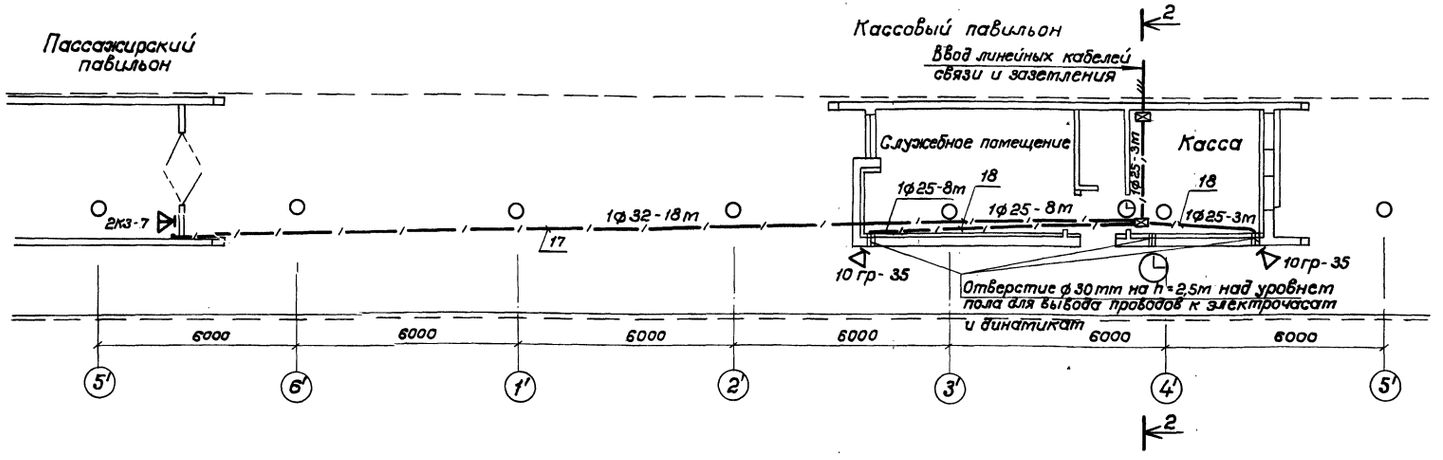

Устройство ввода кабелей
Разрез 2-2

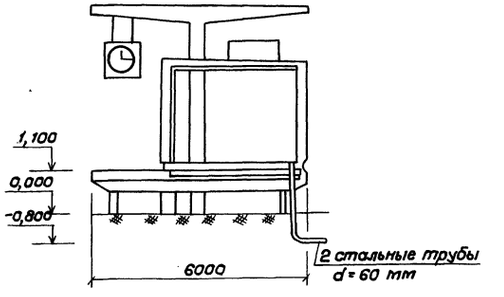

Примечания:

1. В помещении кассового павильона в полу прокладываются винипластовые трубы d=25мм, разводка кабелей в помещении производится открыто по стене.
2. В помещении пассажирского павильона кабель выводится на кирпичную стену и защищается стальным уголком 50×50×5мм.

Инв.	Подпись и дата	Взам. инв. N	ГИП ОВ, ГИП ВК, ГИП ЭО, Дмитрова, Дмитрова

Привязан

ИНВ. № 1310

Инв. N

ГАП	Изаксон	
Нач.отд.	Трофимов	
Гл.спец.	Финаков	
Н.контр.	Цвайг	
ГИП	Жаворонков	
Рук.ер.	Грушко	
Ст.инж.	Чиликина	
Ст.инж.	Минина	

ТП 501-7-6.87-СС

Пригородные пассажирские павильоны с навесами на высоких жел.дор.платформах при ширине платформ 6и9м

	Стадия	Лист	Листов
Кассовый павильон	РП	3	
Внешние сети связи	Мосгипротранс		

Копировал: Доберов

Формат: А2

gost.e-ecolog.ru