РЕЧНЫЕ ВОДОЗАБОРНЫЕ СООРУЖЕНИЯ

РАЗДЕЛЬНОГО ТИПА

ТИПОВОЙ ПРОЕКТ 901-1-5/73

ОГОЛОВКИ

ПРОИЗВОДИТЕЛЬНОСТЬЮ ОТ **20** ДО **1000** Л/СЕК

АЛЬБОМ II

НЕСТАНДАРТИЗИРОВАННОЕ ОБОРУДОВАНИЕ

СОСТАВ ПРОЕКТА:

АЛЬБОМ I — ТЕХНОЛОГИЧЕСКАЯ И АРХИТЕКТУРНО-СТРОИТЕЛЬНАЯ ЧАСТЬ.
АЛЬБОМ II — НЕСТАНДАРТИЗИРОВАННОЕ ОБОРУДОВАНИЕ.
АЛЬБОМ III — СМЕТЫ.

Разработан Государственным проектным институтом „Укрводоканалпроект"

Утвержден и введен в действие объединением Союзводоканалниипроект с 10 апреля 1974 г.
Приказ № 28 от 11 февраля 1974 г.

gost.e-ecolog.ru

№ строки	N чертежа	Наименование	Примечан.
1	2	3	4
2	МГ-000	Содержание альбома	
3		Спецификации	
	МГ-44-000	Камера вихревая	
	МГ-45-000	Камера вихревая	
	МГ-46-000	Камера вихревая	
	МГ-47-000	Камера вихревая	
4		Спецификации	
	МГ-48-000	Камера вихревая	
	МГ-49-000	Камера вихревая	
	МГ-54-000	Решетка	
	МГ-55-000	Решетка	
	МГ-56-000	Решетка	
	МГ-57-000	Решетка	
5		Спецификации	
	МГ-50-000	Камера вихревая	листы 1, 2
	МГ-51-000	Камера вихревая	листы 1, 2
6		Спецификации	
	МГ-42.000	Оголовок раструбный	
	МГ-43-000	Оголовок раструбный	
	МГ-53.000	Металлоконструкция оголовка	Листы 1, 2
7		Спецификации	
	МГ-52-000	Металлоконструкция оголовка	Листы 1, 2, 3
	МГ-53-000	Металлоконструкция оголовка	Лист 3
8	МГ-42-000	Оголовок раструбный	
	МГ-43-000	Оголовок раструбный	
9	МГ-44-000	Камера вихревая	
	МГ-45-000	Камера вихревая	
	МГ-46-000	Камера вихревая	
	МГ-47-000	Камера вихревая	
10	МГ-48-000	Камера вихревая	
	МГ-49-000	Камера вихревая	
	МГ-50-000	Камера вихревая	
11	МГ-51-000	Камера вихревая	
12	МГ-52-000	Металлоконструкция оголовка	
13	МГ-53-000	Металлоконструкция оголовка	
14	МГ-53-000	Металлоконструкция оголовка	
15	МГ-54-000	Решетка	
	МГ-55-000	Решетка	
16	МГ-56-000	Решетка	
	МГ-57-000	Решетка	
17	МГ-42-001	Косынка	
	МГ-43-001	Косынка	
	МГ-42-002	Стенка	
	МГ-43-002	Стенка	
	МГ-42, СС3	Лист	
	МГ-43-СС3	Лист	
	МГ-42-004	Дно	
	МГ-43-004	Дно	
18	МГ-42-005	Переход	
	МГ-43-005	Переход	
	МГ-52-026	Ребро	
	МГ-52-028	Ребро	
	МГ-53-026	Ребро	
	МГ-53-028	Ребро	
	МГ-52-027	Ребро	
	МГ-52-033	Ребро	
	МГ-53-027	Ребро	
	МГ-53-033	Ребро	
19	МГ-42-006	Переход эксцентрический	
	МГ-43-006	Переход эксцентрический	
	МГ-44-006	Переход эксцентрический	
	МГ-45-006	Переход эксцентрический	
	МГ-44-008	Полусектор	
	МГ-45-008	Полусектор	
	МГ-44-009	Сектор	
	МГ-45-009	Сектор	
20	МГ-44-011	Фланец	
	МГ-45-011	Фланец	
	МГ-44.013	Ребро боковое	
	МГ-45-013	Ребро боковое	
	МГ-44-015	Ребро боковое	
	МГ-45-015	Ребро боковое	
	МГ-44-014	Ребро	
	МГ-45-014	Ребро	
	МГ-44-005	Труба	
	МГ-44.007	Труба	
	МГ-45-005	Труба	
	МГ-45-007	Труба	
	МГ-46-004	Труба	
	МГ-47-004	Труба	
	МГ-48-004	Труба	
	МГ-49-004	Труба	
	МГ-51-012	Труба	
	МГ-51-013	Труба	
	МГ-53-025	Труба	
	МГ-53-043	Труба	
21	МГ-50-001	Ребро	
	МГ-50-002	Ребро	
	МГ-51-001	Ребро	
	МГ-51-002	Ребро	
	МГ-51-003	Ребро	
	МГ-50-016	Боковина верхняя	
	МГ-50-017	Боковина верхняя	
	МГ-51-019	Боковина верхняя	
	МГ-51-020	Боковина верхняя	
	МГ-51-021	Боковина верхняя	
	МГ-50-018	Боковина нижняя	
	МГ-51-022	Боковина нижняя	
	МГ-50-010	Труба	
	МГ-50-011	Труба	
	МГ-51-014	Труба	
	МГ-52-022	Труба	
	МГ-52-023	Труба	
	МГ-52.025	Труба	
	МГ-53-022	Труба	
	МГ-53-023	Труба	
22	МГ-50-004	Косынка нижняя	
	МГ-51-004	Косынка нижняя	
	МГ-50-005	Косынка верхняя	
	МГ-51-005	Косынка верхняя	
	МГ-50-012	Косынка верхняя	
	МГ-51-015	Косынка верхняя	
	МГ-50-013	Косынка нижняя	
	МГ-51-016	Косынка нижняя	
23	МГ-52-035	Дно	
	МГ-53-035	Дно	
	МГ-52-031	Стенка	
	МГ-52-037	Стенка	
	МГ-53-031	Стенка	
	МГ-53-037	Стенка	
	МГ-52-032	Лист	
	МГ-52.038	Лист	
	МГ-53-032	Лист	
	МГ-53-038	Лист	
	МГ-52-039	Косынка	
	МГ-53-039	Косынка	

Т. пр. 901-1-5/73 Альбом II

Форм. зона	Поз.	Обозначение	Наименование	Кол.	Примечание
			Детали		
	1	МГ-44-006	Переход эксцентрический	1	стр.19
	2	МГ-44-014	Ребро	2	стр.20
	3	МГ-44-015	ребро боковое	2	стр.20
БЧ	4	МГ-46-001	Заглушка		
			Лист Б ГОСТ 5681-57* Ст.3 ГОСТ 14637-69*		
			ф 650 В7	1	26.5кг
			Лист		
			Лист Б ГОСТ 5681-57* Ст.3 ГОСТ 14637-69*		
БЧ	5	МГ-46-002	535В7×1680 В7	1	63,8кг
БЧ	6	МГ-46-003	310В7×1680 В7	1	36.2кг
	7	МГ-46-004	Труба	1	стр.20
БЧ	8	МГ-46-005	Труба		
			Труба 530×9 ГОСТ 10704-63*		
			ℓ=742 В7	1	85,1кг
			Стандартные изделия		
	9		Фланец 500-2.5 ГОСТ 1255-67*	1	

Инв.№ подл. | Подп. и дата | Взам.инв.№ | Инв.№ дубл. | Подп. и дата

МГ-46-000

Камера вихревая

Изм.	Лист	№ докум.	Подп.	Дата
Разраб.	Рябая			
Провер.	Шоинский			
Нач.сект.	Розенблат			
Нач.отд.	Перехов			
Гл.инж.пр.	Соловьев			

Литера	Лист	Листов
Р	Ч	

Госстрой СССР Союзводоканалмонтажпроект Укрводоканалпроект г. Киев

Т. пр. 901-1-5/73 Альбом II

Форм. зона	Поз.	Обозначение	Наименование	Кол.	Примечание
			Детали		
БЧ	1	МГ-45-001	Заглушка		
			Лист Б ГОСТ 5681-57* Ст.3 ГОСТ 14637-69*		
			ф 650	1	26,5кг
			Лист		
			Лист Б ГОСТ 5681-57* Ст.3 ГОСТ 14637-69*		
БЧ	2	МГ-45-002	630В7×1980	2	88,5кг
БЧ	3	МГ-45-003	410В7×1980	1	56,5кг
БЧ	4	МГ-45-004	350В7×1980 В7	1	49,5
	5	МГ-45-005	Труба	1	стр.20
	6	МГ-45-006	Переход эксцентрический	2	стр.19
	7	МГ-45-007	Труба	1	стр.20
	8	МГ-45-008	Полусектор	2	стр.19
	9	МГ-45-009	Сектор	2	стр.19
БЧ	10	МГ-45-010	Труба		
			Труба 820×9 ГОСТ 10704-63*		
			ℓ=669 В7	1	120,6кг
	11	МГ-45-011	Фланец	2	стр.20
БЧ	12	МГ-45-012	Труба		
			Труба 630×9 ГОСТ 10704-63*		
			ℓ=532 В7	1	68,9кг
	13	МГ-45-013	Ребро боковое	2	стр.20
	14	МГ-45-014	Ребро	4	стр.20
	15	МГ-45-015	Ребро боковое	2	стр.20
			Стандартные изделия		
	16		Фланец 500-2.5 ГОСТ 1255-67*	1	

Инв.№ подл. | Подп. и дата | Взам.инв.№ | Инв.№ дубл. | Подп. и дата

МГ-45-000

Камера вихревая

Изм.	Лист	№ докум.	Подп.	Дата
Разраб.	Рябая			
Провер.	Шоинский			
Нач.сект.	Розенблат			
Нач.отд.	Перехов			
Гл.инж.пр.	Соловьев			

Литера	Лист	Листов
Р	Ч	

Госстрой СССР Союзводоканалмонтажпроект Укрводоканалпроект г. Киев 1973

Т. пр. 901-1-5/73 Альбом II

Форм. зона	Поз.	Обозначение	Наименование	Кол.	Примечание
			Детали		
	1	МГ-45-006	Переход эксцентрический	1	стр.19
	2	МГ-45-014	Ребро	2	стр.20
	3	МГ-45-015	Ребро боковое	2	стр.20
БЧ	4	МГ-47-001	Заглушка		
			Лист Б ГОСТ 5681-57* Ст.3 ГОСТ 14637-69*		
			ф 840	1	43,2кг
БЧ	5	МГ-47-002	630В7×1680 В7	1	75,4кг
БЧ	6	МГ-47-003	350В7×1680 В7	1	42кг
	7	МГ-47-004	Труба	1	стр.20
БЧ	8	МГ-47-005	Труба		
			Труба 630×9 ГОСТ 10704-63*		
			ℓ=532 В7	1	68,9кг
			Стандартные изделия		
	9		Фланец 600-2.5 ГОСТ 1255-67*	1	

Инв.№ подл. | Подп. и дата | Взам.инв.№ | Инв.№ дубл. | Подп. и дата

МГ-47-000

Камера вихревая

Изм.	Лист	№ докум.	Подп.	Дата
Разраб.	Рябая			
Провер.	Шоинский			
Нач.сект.	Розенблат			
Нач.отд.	Перехов			
Гл.инж.пр.	Соловьев			

Литера	Лист	Листов
Р	Ч	

Госстрой СССР Союзводоканалмонтажпроект Укрводоканалпроект г. Киев

Форм.	Зона	Поз.	Обозначение	Наименование	Кол.	Примечание
				Детали		
				Уголок		
				Уголок 80×50×6 ГОСТ 8510-72 неравнобок. Ст.3 ГОСТ 535-58		
Б4		1	МГ-54-001 МГ-55-001	L - см. табл.	2	
Б4		2	МГ-54-002 МГ-55-002	L - см. табл.	2	
Б4		3	МГ-54-003 МГ-55-003	Полоса		
				Полоса 12×60 ГОСТ 103-57* Ст.3 ГОСТ 535-58		
				L - см. табл.	См. табл.	
Б4		4	МГ-54-004 МГ-55-004	Полоса		
				Полоса 10×60 ГОСТ 103-57* Ст.3 ГОСТ 535-58		
				L - см. табл.	1	
		5	МГ-54-005 МГ-55-005	Ушко		
				Круг 20 ГОСТ 2590-71 Ст.3 ГОСТ 535-58		1,3 кг
				L разв. = 500 В7	2	На данном чертеже

Изм.	Лист	№ докум.	Подп.	Дата
Разраб.		Рябая		
Провер.		Шаинский		
Нач. сект.		Розенблат		
Нач. отд.		Терехов		
Гл. инж. пр.		Соловьев		

МГ-54-000
МГ-55-000

Решетка

Литера	Лист	Листов
	Р	4

Госстрой СССР Союзводоканалпроект Укрводоканалпроект г. Киев 1973 г.

Т. пр. 901-1-5/73 Альбом II

Форм.	Зона	Поз.	Обозначение	Наименование	Кол.	Примечание
				Детали		
		1.	МГ-44-006	Переход эксцентрический	1	Стр. 19
		2	МГ-44-014	Ребро	2	Стр. 20
		3	МГ-44-015	Ребро боковое	2	Стр. 20
Б4		4	МГ-48-001	Заглушка		
				Лист 8 ГОСТ 5681-57* Ст.3 ГОСТ 14637-69*		
				ф 650 В7	1	26,5 кг
				Лист 8 ГОСТ 5681-57* Ст.3 ГОСТ 14637-69*		
Б4		5	МГ-48-002	535 В7 × 1680 В7	1	69,8 кг.
Б4		6	МГ-48-003	310 В7 × 1680 В7	1	36,2 кг.
		7	МГ-48-004	Труба	1	Стр. 20
Б4		8	МГ-48-005	Труба		
				Труба 530×9 ГОСТ 10704-63*		
				L = 742 В7	1	85,6 кг.
				Стандартные изделия		
		9		Фланец 500-2,5 ГОСТ 1255-67*	1	

Инв. № подл. | Подп. и дата | Взам. инв. № | Инв. № дубл. | Подп. и дата

Изм.	Лист	№ докум.	Подп.	Дата
Разраб.		Рябая		
Провер.		Шаинский		
Нач. сект.		Розенблат		
Нач. отд.		Терехов		
Гл. инж. пр.		Соловьев		

МГ-48-000

Камера вихревая

Литера	Лист	Листов
	У	4

Госстрой СССР Союзводоканалпроект Укрводоканалпроект г. Киев 1973 г.

Форм.	Зона	Поз.	Обозначение	Наименование	Кол.	Примечание
				Детали		
				Уголок		
				Уголок 80×50×6 ГОСТ 8510-72 неравн. Ст.3 ГОСТ 535-58		
Б4		1	МГ-56-001 МГ-57-001	L = 1100 В7	2	6,6 кг.
Б4		2	МГ-56-002 МГ-57-002	L - см. таблицу	2	
Б4		3	МГ-56-003 МГ-57-003	Труба		
				Труба 32×3 ГОСТ 10704-63		
				L = 120 В7	2	2,6 кг.
Б4		4	МГ-56-004 МГ-57-004	Полоса		
				Полоса 12×60 ГОСТ 103-57 Ст.3 ГОСТ 535-58		
				L = 1086 В7	См. табл.	6,2 кг.
Б4		5	МГ-56-005 МГ-57-005	Полоса		
				Полоса 10×20 ГОСТ 103-57 Ст.3 ГОСТ 535-58		
				L - см. таблицу	1	
		6	МГ-56-006 МГ-57-006	Ушко		
				Круг 20 ГОСТ 2590-71 Ст.3 ГОСТ 535-58		1,3 кг
				L разв. = 500 В7	2	На данном чертеже

Изм.	Лист	№ докум.	Подп.	Дата
Разраб.		Рябая		
Провер.		Шаинский		
Нач. сект.		Розенблат		
Нач. отд.		Терехов		
Гл. инж. пр.		Соловьев		

МГ-56-000
МГ-57-000

Решетка

Литера	Лист	Листов
	Р	4

Госстрой СССР Союзводоканалпроект Укрводоканалпроект г. Киев 1973 г.

Т. пр. 901-1-5/73 Альбом II

Форм.	Зона	Поз.	Обозначение	Наименование	Кол.	Примечание
				Детали		
		1	МГ-45-006	Переход эксцентрический	1	Стр. 19
		2	МГ-45-014	Ребро	2	Стр. 20
		3	МГ-45-015	Ребро боковое	2	Стр. 20
Б4		4	МГ-49-001	Заглушка		
				Лист 8 ГОСТ 5681-57* Ст.3 ГОСТ 14637-69*		
				ф 840 В7	1	43,2 кг
Б4		5	МГ-49-002	690 В7 × 1680 В7	1	75,2 кг
Б4		6	МГ-49-003	350 В7 × 1680 В7	1	42,0 кг
		7	МГ-49-004	Труба	1	Стр. 20
Б4		8	МГ-49-005	Труба		
				Труба 630×9 ГОСТ 10704-63*		
				L = 532 В7	1	67,2 кг
				Стандартные изделия		
		9		Фланец 630-2,5 ГОСТ 1255-67*	1	

Инв. № подл. | Подп. и дата | Взам. инв. № | Инв. № дубл. | Подп. и дата

Изм.	Лист	№ докум.	Подп.	Дата
Разраб.		Рябая		
Провер.		Шаинский		
Нач. сект.		Розенблат		
Нач. отд.		Терехов		
Гл. инж. пр.		Соловьев		

МГ-49-000

Камера вихревая

Литера	Лист	Листов
	У	4

Госстрой СССР Союзводоканалпроект Укрводоканалпроект г. Киев 1973 г.

Форм.	Зона	Поз.	Обозначение	Наименование	Кол.	Примечание
				Детали		
		1	МГ-44-006	Переход эксцентрический	2	стр.19
		2	МГ-44-008	Полусектор	2	стр.19
		3	МГ-44-009	Сектор	2	стр.19
		4	МГ-50-001	Ребро	4	стр.21
		5	МГ-50-002	Ребро	4	стр.21
БУ		6	МГ-50-003	Заглушка		
				Лист $\frac{\text{в ГОСТ 5681-57*}}{\text{ст.3 ГОСТ 14637-69*}}$		
				ф550 В7	1	18,5кг
		7	МГ-50-004	Косынка нижняя	4	стр.22
		8	МГ-50-005	Косынка верхняя	4	стр.22
				Лист		
				Лист $\frac{\text{в ГОСТ 5681-57*}}{\text{ст.3 ГОСТ 14637-69*}}$		
БУ		9	МГ-50-006	110 В7 х 730 В7	4	5,7кг
БУ		10	МГ-50-007	370 В7 х 730 В7	4	18,9кг
БУ		11	МГ-50-008	210 В7 х 730 В7	2	10,8кг
БУ		12	МГ-50-009	180 В7 х 730 В7	2	9,3кг
		13	МГ-50-010	Труба	1	стр.21
		14	МГ-50-011	Труба	1	стр.21
		15	МГ-50-012	Косынка верхняя	4	стр.22
		16	МГ-50-013	Косынка нижняя	4	стр.22
БУ		17	МГ-50-014	Труба		
				Труба 630х9 ГОСТ 10704-63*	1	
				ℓ=1150 В7	1	158,5кг
БУ		18	МГ-50-015	Труба		
				Труба 530х9 ГОСТ 10704-63*		
				ℓ=742 В7	1	85,6кг

Изм.	Лист	№ докум.	Подп.	Дата
Разраб.	Рябая			
Провер.	Шаинский			
Нач.сект.	Розенблат			
Нач.отд.	Терехов			
Гл.инжен.	Соловьев			

МГ-50-000

Камера вихревая

Литера	Лист	Листов
Р	1	2

Госстрой СССР
Союзводоканалниипроект
Укрводоканалпроект
г. Киев 1973 г.

Т.пр. 901-1-5/73 Альбом II

Форм.	Зона	Поз.	Обозначение	Наименование	Кол.	Примечание
		19	МГ-50-016	Боковина верхняя	4	стр.21
		20	МГ-50-017	Боковина верхняя	4	стр.21
		21	МГ-50-018	Боковина нижняя	8	стр.21
				Стандартные изделия		
		22		Фланец 500-2,5 ГОСТ 1255-67*	1	

Изм. | Лист | № докум. | Подп. | Дата

МГ-50-000

Лист 2

Форм.	Зона	Поз.	Обозначение	Наименование	Кол.	Примечание
				Детали		
		1	МГ-45-006	Переход эксцентрический	1	стр.19
		2	МГ-45-008	Полусектор	2	стр.19
		3	МГ-45-009	Сектор	2	стр.19
		4	МГ-53-041	Переход эксцентрический	1	стр.19
		5	МГ-53-042	Переход эксцентрический	1	стр.19
		6	МГ-51-001	Ребро	2	стр.21
		7	МГ-51-002	Ребро	2	стр.21
		8	МГ-51-003	Ребро	4	стр.21
		9	МГ-51-004	Косынка нижняя	4	стр.22
		10	МГ-51-005	Косынка верхняя	4	стр.22
				Лист		
				Лист $\frac{\text{в ГОСТ 5681-57*}}{\text{ст.3 ГОСТ 14637-69*}}$		
БУ		11	МГ-51-006	ф650 В7	1	28,5кг
БУ		12	МГ-51-007	110 В7 х 980 В7	4	7,6кг
БУ		13	МГ-51-008	370 В7 х 980 В7	4	25,9кг
БУ		14	МГ-51-009	180 В7 х 980 В7	1	12,5кг
БУ		15	МГ-51-010	160 х 980 В7	1	11,3кг
БУ		16	МГ-51-011	140 В7 х 980 В7	2	9,7кг
		17	МГ-51-012	Труба	1	стр.20
		18	МГ-51-013	Труба	1	стр.20
		19	МГ-51-014	Труба	1	стр.21
		20	МГ-51-015	Косынка верхняя	4	стр.22
		21	МГ-51-016	Косынка нижняя	4	стр.22
БУ		22	МГ-51-017	Труба		
				Труба 820х9 ГОСТ 10704-63*		
				ℓ=532 В7	1	67,2кг

Изм.	Лист	№ докум.	Подп.	Дата
Разраб.	Рябая			
Провер.	Шаинский			
Нач.сект.	Розенблат			
Нач.отд.	Терехов			

МГ-51-000

Камера вихревая

Литера	Лист	Листов
Р	1	2

Госстрой СССР
Союзводоканалниипроект
Укрводоканалпроект

Т.пр. 901-1-5/73 Альбом II

Форм.	Зона	Поз.	Обозначение	Наименование		Примечание
БУ		23	МГ-51-018	Труба		
				Труба 630х9 ГОСТ 10704-63*		
				ℓ=532 В7	1	67,2
		24	МГ-51-019	Боковина верхняя	2	стр.21
		25	МГ-51-020	Боковина верхняя	2	стр.21
		26	МГ-51-021	Боковина верхняя	4	стр.21
		27	МГ-51-022	Боковина нижняя	8	стр.21
				Стандартные изделия		
		28		Фланец 600-2,5 ГОСТ 1255-67*	1	

Изм. | Лист | № докум. | Подп. | Дата

МГ-51-000

Форм.	Зона	Поз.	Обозначение	Наименование	Кол-во	Примечание
				Детали		
		1	МГ-42-001	Косынка	1	стр. 17
		2	МГ-42-002	Стенка	2	стр. 17
		3	МГ-42-003	Лист	1	стр. 17
		4	МГ-42-004	Дно	1	стр. 17
		5	МГ-42-005	Переход	1	стр. 18
		6	МГ-42-006	Переход эксцентричный	1	стр. 19
				Уголок		
				Уголок 50×50×5 ГОСТ 8509-72 равноб. Ст. 3 ГОСТ 535-58		
Б.Ч.		7	МГ-42-007	ℓ=1519 В7	4	5.72 кг
Б.Ч.		8	МГ-42-008	ℓ=1100 В7	1	4.14 кг
Б.Ч.		9	МГ-42-009	ℓ=1088 В7	2	4.1 кг
				Лист		
				Лист 8 ГОСТ 5681-57* Ст. 3 ГОСТ 14637-69*		
Б.Ч.		10	МГ-42-010	75В7×90В7	6	0.15 кг
Б.Ч.		11	МГ-42-011	110В7×100В7	2	0.2 кг
Б.Ч.		12	МГ-42-012	200В7×100В7	4	0.60 кг
Б.Ч.		13	МГ-42-013	Труба		
				Труба 159×8-10 ГОСТ 8732-70; ℓ=514 В7	1	15.7 кг
Б.Ч.		14	МГ-42-014	Труба		
				Труба 219×8-10 ГОСТ 8732-70; ℓ=750 В7	1	31.2 кг
				Стандартные изделия		
		15		Фланец 150 ГОСТ 1255-67*	1	

Т. пр. 901-1-5/73 Альбом II

МГ-42-000

Изм.	Лист	№ докум.	Подпись	Дата
Разраб.	Боксман			
Проверил	Шаинский			
Нач. сект.	Розенблат			
Нач. отд.	Терехов			
Гл. инж. пр.	Соловьев			

Оголовок раструбный

Литера	Лист	Листов
Р Ч	1	1

Госстрой СССР Союзводоканалпроект Укрводоканалпроект г. Киев 1973 г.

Форм.	Зона	Поз.	Обозначение	Наименование	К-во	Примечание
				Детали		
		1	МГ-43-001	Косынка	1	стр. 17
		2	МГ-43-002	Стенка	2	стр. 17
		3	МГ-43-003	Лист	1	стр. 17
		4	МГ-43-004	Дно	1	стр. 17
		5	МГ-43-005	Переход	1	стр. 18
		6	МГ-43-006	Переход эксцентричный	1	стр. 18
				Уголок		
				Уголок 50×50×5 ГОСТ 8509-72 равноб. Ст. 3 ГОСТ 535-58		
Б.Ч.		7	МГ-43-007	ℓ=2025 В7	4	7.55 кг
Б.Ч.		8	МГ-43-008	ℓ=1600 В7	1	6.07 кг
Б.Ч.		9	МГ-43-009	ℓ=1588 В7	2	5.59 кг
				Лист		
				Лист 8 ГОСТ 5681-57* Ст. 3 ГОСТ 14637-69*		
Б.Ч.		10	МГ-43-010	75В7×90В7	6	0.15 кг
Б.Ч.		11	МГ-43-011	150В7×160В7	2	0.3 кг
Б.Ч.		12	МГ-43-012	100В7×200В7	4	0.60 кг
Б.Ч.		13	МГ-43-013	Труба		
				Труба 273×8-10 ГОСТ 8732-70; ℓ=4658	1	25.9 кг
Б.Ч.		14	МГ-43-014	Труба		
				Труба 325×8-10 ГОСТ 8732-70; ℓ=750 В7	1	46.9 кг
				Стандартные изделия		
		15		Фланец 200 ГОСТ 1255-67*	1	

Т. пр. 901-1-5/73 Альбом II

Инв. № подл. | Подпись и дата | Взам. инв. № | Инв. № дубл. | Подпись и дата

МГ-43-000

Изм.	Лист	№ докум.	Подпись	Дата
Разраб.	Боксман			
Проверил	Шаинский			
Нач. отд.	Розенблат			
Нач. отд.	Терехов			
Гл. инж. пр.	Соловьев			

Оголовок раструбный

Литера	Лист	Листов
Р Ч	1	1

Госстрой СССР Союзводоканалпроект Укрводоканалпроект г. Киев 1973 г.

Форм.	Зона	Поз.	Обозначение	Наименование	К-во	Примечание
				Детали		
		1	МГ-45-006	Переход эксцентрический	2	стр. 19
		2	МГ-45-008	Полусектор	6	стр. 19
		3	МГ-45-009	Сектор	4	стр. 19
				Перекладина		
				Швеллер 12 ГОСТ 8240-72 Ст. 3 ГОСТ 535-58		
Б.Ч.		4	МГ-53-001	ℓ=2275 В7	8	23.6 кг
Б.Ч.		5	МГ-53-002	ℓ=1300 В7	1	13.5 кг
Б.Ч.		6	МГ-53-003	ℓ=3010 В7	4	30.1 кг
Б.Ч.		7	МГ-53-004	ℓ=3200 В7	1	33.2 кг
Б.Ч.		8	МГ-53-005	ℓ=8910 В7	2	92.6 кг
Б.Ч.		9	МГ-53-006	ℓ=9010 В7	2	94.5 кг
Б.Ч.		10	МГ-53-007	ℓ=3290 В7	5	34.2 кг
Б.Ч.		11	МГ-53-008	ℓ=3050 В7	5	31.8 кг
Б.Ч.		12	МГ-53-009	ℓ=1420 В7	6	14.8 кг
Б.Ч.		13	МГ-53-010	ℓ=3280 В7	3	34.1 кг
Б.Ч.		14	МГ-53-011	ℓ=1930 В7	6	20.2 кг
Б.Ч.		15	МГ-53-012	ℓ=1980 В7	3	20.4 кг
Б.Ч.		16	МГ-53-013	ℓ=2680 В7	4	27.8 кг
Б.Ч.		17	МГ-53-014	ℓ=2142 В7	4	22.2 кг
Б.Ч.		18	МГ-53-015	ℓ=2130 В7	4	22.1 кг
Б.Ч.		19	МГ-53-016	ℓ=2820 В7	3	28.2 кг
				Стойка		
				Уголок 125×80×10 ГОСТ 8510-72 неравноб. Ст. 3 ГОСТ 535-58		
Б.Ч.		20	МГ-53-017	ℓ=2710 В7	22	42.1 кг
Б.Ч.		21	МГ-53-018	ℓ=2140 В7	8	33.2 кг

Т. пр. 901-1-5/73 Альбом II

МГ-53-000

Изм.	Лист	№ докум.	Подп.	Дата
Разраб.	Ильшанецкий			
Провер.	Шаинский			

Металлоконструк-

Литера	Лист	Листов
Р Ч	1	3

Госстрой СССР

Форм.	Зона	Поз.	Обозначение	Наименование	К-во	Примечание
				Патрубок		
				Труба 820×9		
				ГОСТ 10704-63*		
Б.Ч.		22	МГ-53-019	ℓ=1425 В7	1	254.0 кг
Б.Ч.		23	МГ-53-020	ℓ=420 В7	1	75.7 кг
Б.Ч.		24	МГ-53-021	Патрубок		
				Труба 630×9		
				ГОСТ 10704-63*		
				ℓ=295 В7	2	40.6 кг
		25	МГ-53-022	Труба	1	стр. 21
		26	МГ-53-023	Труба	1	стр. 21
Б.Ч.		27	МГ-53-024	Накладка		
				Лист 8 ГОСТ 5680-57* Ст. 3 ГОСТ 16523-70		
				95В7×1040В7	6	2.33 кг
		28	МГ-53-025	Труба	2	стр. 20
		29	МГ-53-026	Ребро	8	стр. 18
		30	МГ-53-027	Ребро	4	стр. 18
		31	МГ-53-028	Ребро	4	стр. 18
Б.Ч.		32	МГ-53-029	Заглушка		
				Лист 8 ГОСТ 5681-57* Ст. 3 ГОСТ 14637-69*		
				ф840В7	2	35.1 кг
Б.Ч.		33	МГ-53-030	Крюк		
				Круг 20 ГОСТ 2590-71 Ст. 3 ГОСТ 535-58		
				ℓ=235 В7	16	0.51 кг
		34	МГ-53-031	Стенка	8	стр. 23
		35	МГ-53-032	Лист	4	стр. 23
		36	МГ-53-033	Ребро	8	стр. 18
Б.Ч.		37	МГ-53-034	Дно		
				Лист 8 ГОСТ 5681-57* Ст. 3 ГОСТ 14637-69*		
				490В7×2000В7	8	52.4 кг
		38	МГ-53-035	Дно	8	стр. 23

Т. пр. 901-1-5/73 Альбом II

Подп. и дата | Инв. № дубл. | Взам. инв. № | Подпись и дата | Подп. и дата

Лист

Форм.	Зона	Позиц.	Обозначение	Наименование	Кол-во	Примечание
				Детали		
		1	МГ-44-006	Переход эксцентрический	4	стр.19
		2	МГ-44-008	Полусектор	6	стр.19
		3	МГ-44-009	Сектор	4	стр.19
				Перекладина		
				Швеллер 12 ГОСТ 8240-72 / Ст.3 ГОСТ 535-58		
Б4		4	МГ-52-001	ℓ=2440 В7	8	25.3 кг.
Б4		5	МГ-52-002	ℓ=1990 В7	1	20.3 кг
Б4		6	МГ-52-003	ℓ=2330 В7	4	24.3 кг.
Б4		7	МГ-52-004	ℓ=2600 В7	1	27.1 кг.
Б4		8	МГ-52-005	ℓ=5640 В7	2	58.5 кг.
Б4		9	МГ-52-006	ℓ=5840 В7	2	57.1 кг.
Б4		10	МГ-52-007	ℓ=2610 В7	5	31.2 кг.
Б4		11	МГ-52-008	ℓ=2370 В7	5	25.1 кг.
Б4		12	МГ-52-009	ℓ=1265 В7	6	13.1 кг.
Б4		13	МГ-52-010	ℓ=2600 В7	3	27.0 кг.
Б4		14	МГ-52-011	ℓ=1510 В7	6	15.6 кг.
Б4		15	МГ-52-012	ℓ=1550 В7	3	16.1 кг.
Б4		16	МГ-52-013	ℓ=2300 В7	4	23.9 кг.
Б4		17	МГ-52-014	ℓ=1280 В7	4	13.3 кг.
Б4		18	МГ-52-015	ℓ=1290 В7	4	13.4 кг.
Б4		19	МГ-52-016	ℓ=2195 В7	3	22.8 кг.
				Стойка		
				Уголок 125×80×10 ГОСТ 8510-72 / Неравн. Ст.3 ГОСТ 535-58		
Б4		20	МГ-52-017	ℓ=2330	22	45.9 кг.
Б4		21	МГ-52-018	ℓ=1290	8	25.6 кг.

Изм.	Лист	N докум.	Подп.	Дата
Разраб.		Рябая		
Провер.		Шаинский		
Нач. сект.		Розенблат		
Нач. отд.		Терехов		
Гл. инж. пр.		Соловьев		

МГ-52-000

Металлоконструкция оголовка

Литера	Лист	Листов
Р Ч	1	3

Госстрой СССР
Союзводоканалниипроект
Укрводоканалпроект
г. Киев 1973 г.

Т. пр. 901-1-5/73. Альбом II

7

Форм.	Зона	Позиц.	Обозначение	Наименование	Кол-во	Примечание
				Патрубок		
				Труба 630×9		
				ГОСТ 10704-63*		
Б4		22	МГ-52-019	ℓ=1005	1	138.0 кг
Б4		23	МГ-52-020	ℓ=678	1	82.1 кг
Б4		24	МГ-52-021	Патрубок		
				Труба 530×9		
				ГОСТ 10704-63*		
				ℓ=500	2	57.8 кг
		25	МГ-52-022	Труба	1	стр.21
		26	МГ-52-023	Труба	1	стр.21
		27				
		28	МГ-52-025	Труба	2	стр.21
		29	МГ-52-026	Ребро	8	стр.18
		30	МГ-52-027	Ребро	8	стр.18
		31	МГ-52-028	Ребро	8	стр.18
Б4		32	МГ-52-029	Заглушка		
				Лист 8 ГОСТ 5681-57* / Ст.3 ГОСТ 14637-69*		
				Ф550	2	15.8 кг.
Б4		33	МГ-52-030	Крюк		
				Круг 20 ГОСТ 2590-71 / Ст.3 ГОСТ 535-58		
				ℓ=235	16	0.51 кг.
		34	МГ-52-031	Стенка	8	стр.23
		35	МГ-52-032	Лист	4	стр.23
		36	МГ-52-033	Ребро	8	стр.18
Б4		37	МГ-52-034	Дно		
				Лист 8 ГОСТ 5681-57* / Ст.3 ГОСТ 14637-69*		
				375×750	8	17.7 кг.
		38	МГ-52-035	Дно	8	стр.23

Инв. N подл. | Подп. и дата | Взам. инв. N | Инв. N дубл. | Подп. и дата

Изм.	Лист	N докум.	Подп.	Дата

МГ-52-000

Лист 2

Форм.	Зона	Позиц.	Обозначение	Наименование	Кол-во	Примечание
Б4		39	МГ-52-036	Трубка		
				Труба 45×2.5		
				ГОСТ 10704-63*		
				ℓ=222	16	0.52 кг.
		40	МГ-52-037	Стенка	8	стр.23
		41	МГ-52-038	Лист	4	стр.23
		42	МГ-52-039	Косынка	8	стр.23
				Стандартные изделия		
		43		Фланец 500-2.5		
				ГОСТ 1255-67*	2	
				Материалы		
		44		Лист 3 ГОСТ 3680-57* / Ст.3 ГОСТ 16523-70	2430	кг.

Инв. N подл. | Подп. и дата | Взам. инв. N | Инв. N дубл. | Подп. и дата

Изм.	Лист	N докум.	Подп.	Дата

МГ-52-000

Лист 3

Т. пр. 901-1-5/73. Альбом II

Форм.	Зона	Позиц.	Обозначение	Наименование	Кол-во	Примечание
Б4		39	МГ-53-036	Трубка		
				Труба 45×2.5		
				ГОСТ 10704-63*		
				ℓ=222	16	0.52 кг.
		40	МГ-53-037	Стенка	4	стр.23
		41	МГ-53-038	Лист	2	стр.23
		42	МГ-53-039	Косынка	8	стр.23
Б4		43	МГ-53-040	Накладка		
				Лист 3 ГОСТ 3680-57* / Ст.3 ГОСТ 16523-70		
				95×125	6	0.28 кг
		44	МГ-53-041	Переход эксцентрический	2	
		45	МГ-53-042	Переход эксцентрический	2	
		46	МГ-53-043	Труба	2	
		47	МГ-53-044	Ребро	4	
		48	МГ-53-045	Ребро	4	
		49	МГ-53-046	Стенка	4	
		50	МГ-53-047	Лист	2	
				Стандартные изделия		
		51		Фланец 600×2.5		
				ГОСТ 1255-67	2	
				Материалы		
		52		Лист 3 ГОСТ 3680-57* / Ст.3 ГОСТ 16523-70	4390	кг.

Инв. N подл. | Подп. и дата | Взам. инв. N | Инв. N дубл. | Подп. и дата

Изм.	Лист	N докум.	Подп.	Дата

МГ-53-000

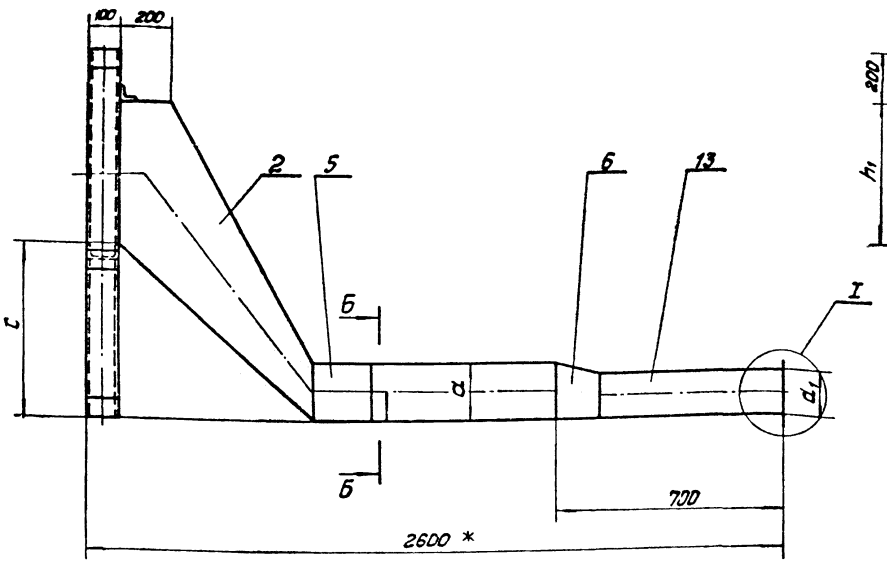

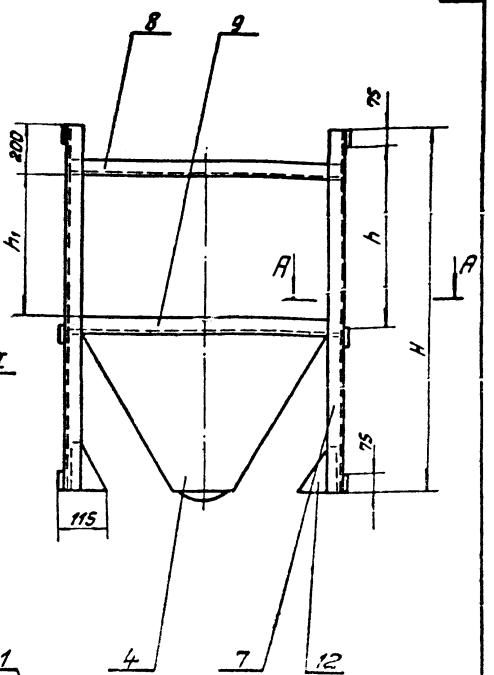

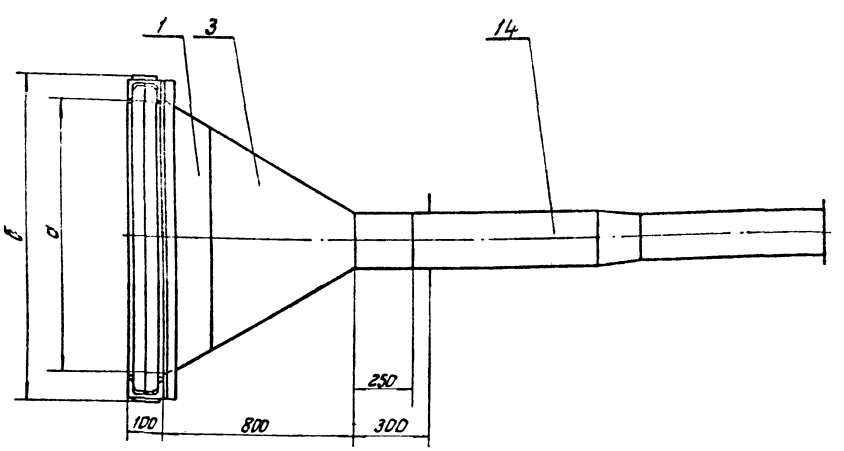

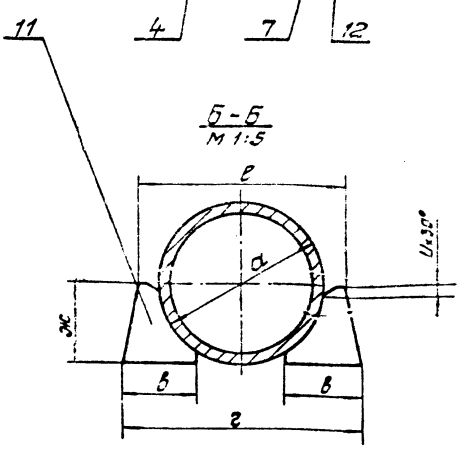

№ чертежа	Производительность в л/сек.	а	б	в	г	d	d_1	ж	е	и	к	л	м	н	п	р	с	н	h	h_1	Масса, в кг
МГ-42-000	от 20 до 60	1000	1110	100	325	219	159	110	240	5	161	225	260	13	16	6	719	1519	750	600	277
МГ-43-000	от 60 до 270	2000	2110	150	470	325	219	160	345	8	273	335	370	18	21	10	825	2025	950	1000	479

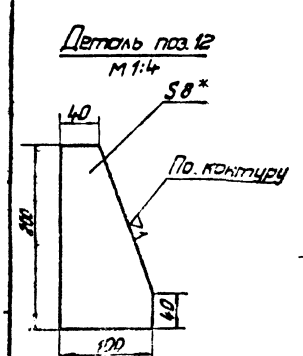

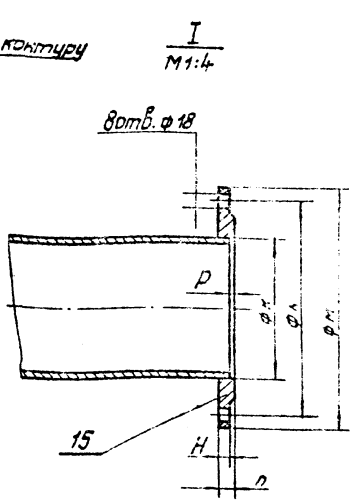

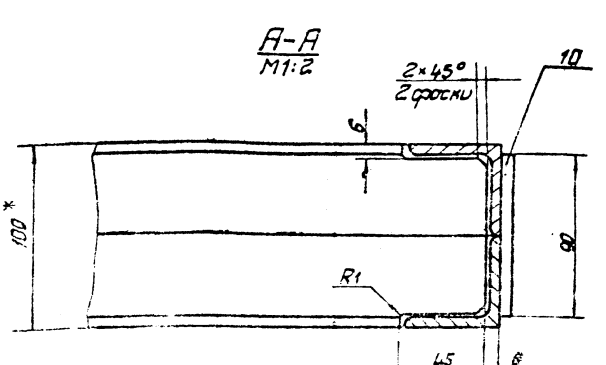

1. * Размеры для справок.
2. Варить сплошным швом по контуру сопрягаемых поверхностей. Катет шва 8мм. Электроды типа Э-42 по ГОСТ 9467-60.
3. Шероховатость поверхностей реза деталей данных Б.Ч.-∇2.
4. Разделка кромок под сварку по ГОСТ 5264-69.
5. Спецификация - стр. 6

Изм.	Лист	№ докум.	Подпись	Дата
Разраб.	Ваксман			
Проверил	Шаинский			
Рук. груп.	Шаинский			
Рук. сект.	Розенблат			

См. таблицу

Оголовок раструбный

Литера	Масса	Масштаб
Р Ч	см. табл.	1:15

Лист 1 | Листов 1

Госстрой СССР
Союзводоканалниипроект

см. таблицу

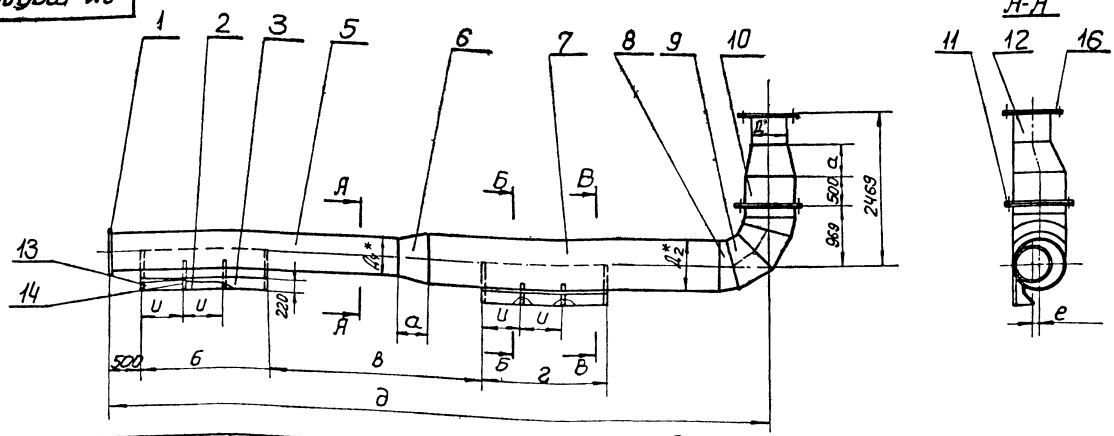

N чертежа	Производительность л/сек.	Д1	Д2	а	б	в	г	д	е	ж	и	Масса кг
МГ-44-000	270-640	530	630	247	1500	2400	1500	8000	50	535	500	1703
МГ-45-000	640-1000	630	820	457	2000	3400	2000	10500	95	630	665	2535

1 * Размеры для справок
2. Предельные отклонения размеров – по СМ7
3. Шероховатость поверхностей реза деталей данных без чертежа – ∇2.
4 Сварку производить сплошным нормальным швом электродом Э42 по ГОСТ 9467-60 Катет шва 6 мм.
4. Разделка кромок под сварку по ГОСТ 5264-69
5. Один фланец, деталь поз. 11, приварить, выдержав размер 969.
5. Спецификация – страница 3

Б-Б

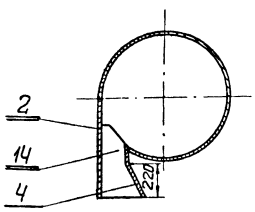

В-В

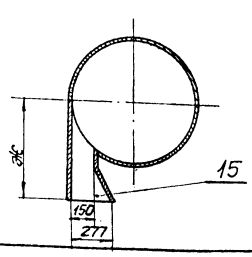

Изм	Лист	N докум	Подп.	Дата
Разраб.		Рябая		
Провер.		Шаинский		
Рук.груп.		Шаинский		
Рук.сект.		Розенблат		
Нач.отд.		Терехов		
Гл.инж.пр.		Соловьев		

см. таблицу

Камера вихревая

Литера	Масса	Масшт.
Р. Ч.	см. табл.	–

Лист | Листов

Госстрой СССР Союзводоканалниипроект Укрводоканалпроект г. Киев 1973 г.

см. таблицу

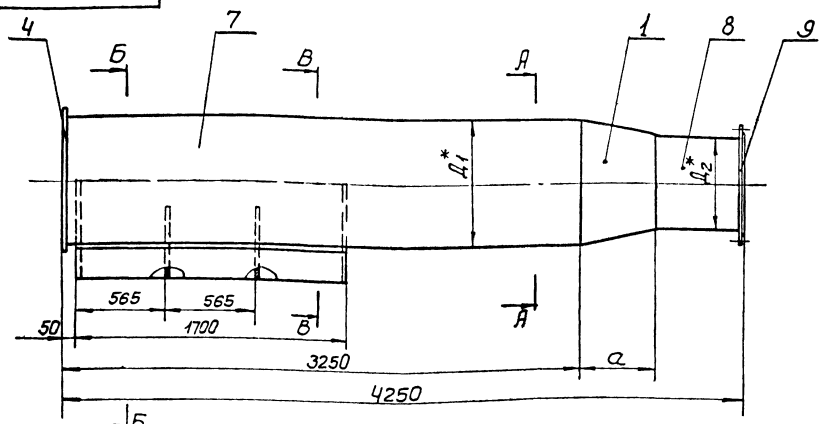

А-А

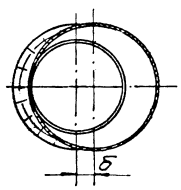

N чертежа	Производительность л/сек.	Д1	Д2	а	б	в	масса кг
МГ-46-000	270-640	630	530	247	50	535	737.0
МГ-47-000	640-1000	820	630	457	95	630	947.5

1* Размеры для справок
2. Предельные отклонения размеров – по СМ7
3. Шероховатость поверхностей реза деталей данных без чертежа – ∇2.
4. Сварку производить сплошным нормальным швом электродом Э42 по ГОСТ 9467-60. Катет шва 6 мм
5. Разделка кромок под сварку по ГОСТ 5264-69
6. Спецификация – страница 3.

Б-Б

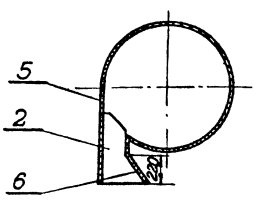

В-В

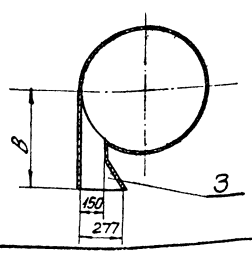

Изм	Лист	N докум.	Подпись	Дата
Разраб.		Рябая		
Проверил		Шаинский		
Рук.груп.		Шаинский		
Рук.сект.		Розенблат		
Нач.отд.		Терехов		
Гл.инж.пр.		Соловьев		

см. таблицу

Камера вихревая

Литера	Масса	Масшт.
Р. Ч.	см табл.	–

Лист | Листов

Госстрой СССР Союзводоканалниипроект Укрводоканалпроект г. Киев

МГ-50-000

10

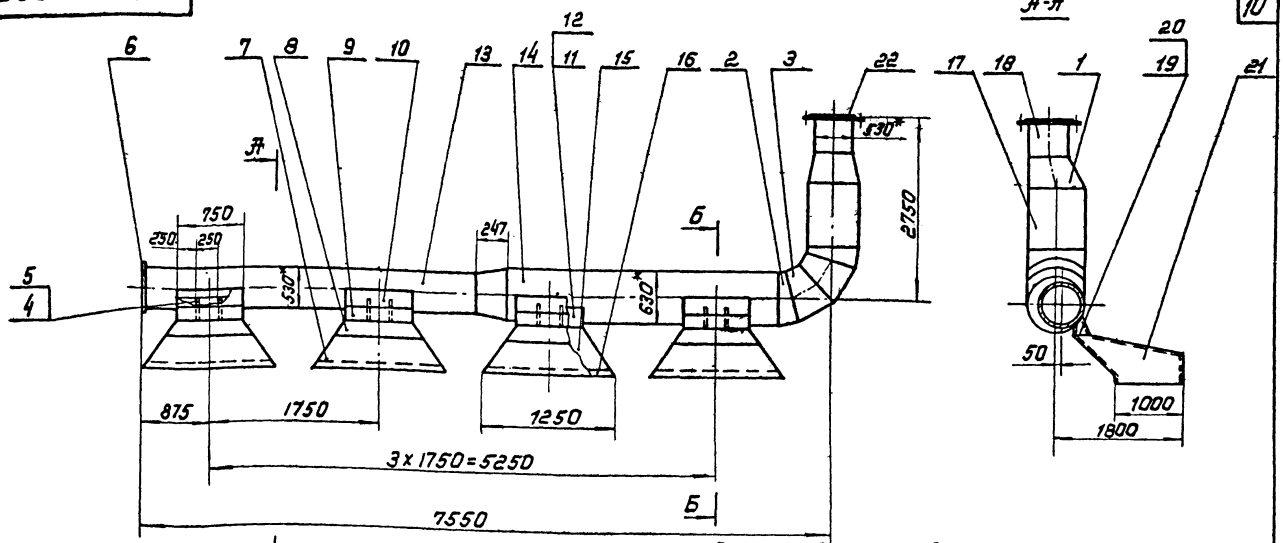

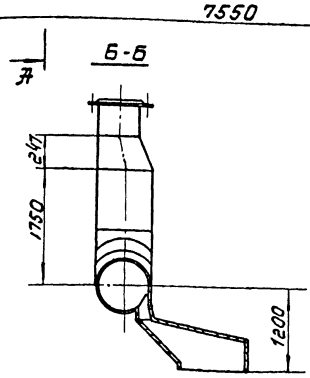

1. Размеры для справок
2. Предельные отклонения размеров - по СМ7
3. Шероховатость поверхностей реза деталей данных без чертежа - ▽2.
4. Сварку производить сплошным нормальным швом электродом Э42 по ГОСТ 9467-80 Катет шва 6 мм
5. Разделка кромок под сварку по ГОСТ 5264-69.
6. Спецификация - страница 5

Изм.	Лист	N докум.	Подп.	Дата
Разраб.		Рабая		
Провер.		Шаинский		
Рук. грп.		Шаинский		
Рук. сект.		Розенблат		
Нач. отд.		Терехов		
Гл. инж. пр.		Соловьев		

МГ-50-000

Камера вихревая

Литера	Масса	Масштаб
р. ч.	2718	1:50

Лист | Листов

Госстрой СССР Союзводоканалниипроект Укрводоканалпроект г. Киев 1979 г.

См. таблицу

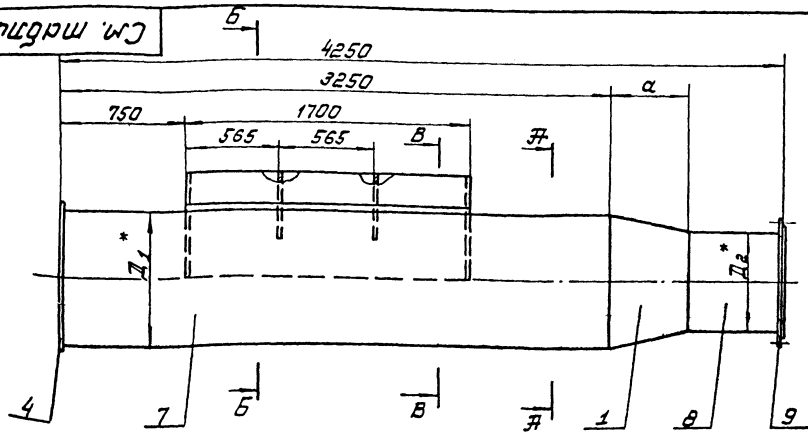

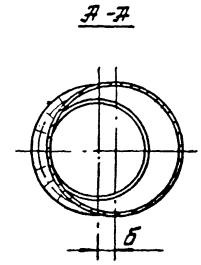

N чертежа	Производительность л/сек	Д1	Д2	а	б	В	Масса кг
МГ-48-000	270-640	630	530	241	50	535	737.0
МГ-49-000	640-1000	820	630	457	95	630	947.5

1. * Размеры для справок.
2. Предельные отклонения размеров - по СМ7
3. Шероховатость поверхностей реза деталей данных без чертежа - ▽2
4. Сварку производить сплошным нормальным швом электродом Э42 по ГОСТ 9467-60. Катет шва 6 мм.
5. Разделка кромок под сварку по ГОСТ 5264-69.
6. Спецификация - страница 4

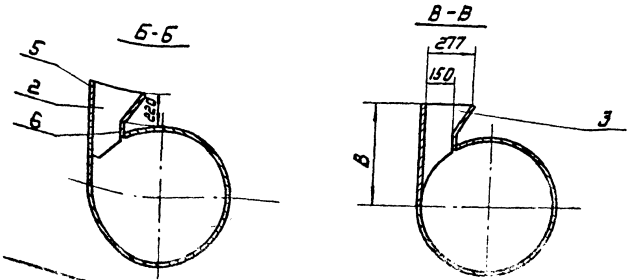

Изм.	Лист	N докум.	Подп.	Дата
Разраб.		Рабая		
Провер.		Шаинский		
Рук. грп.		Шаинский		
Рук. сект.		Розенблат		
Нач. отд.		Терехов		
Гл. инж. пр.		Соловьев		

См. таблицу

Камера вихревая

Литера	Масса	Масштаб
р. ч.	См. табл.	—

Лист | Листов

Госстрой СССР Союзводоканалниипроект Укрводоканалпроект г. Киев 1979 г.

МГ-51-000

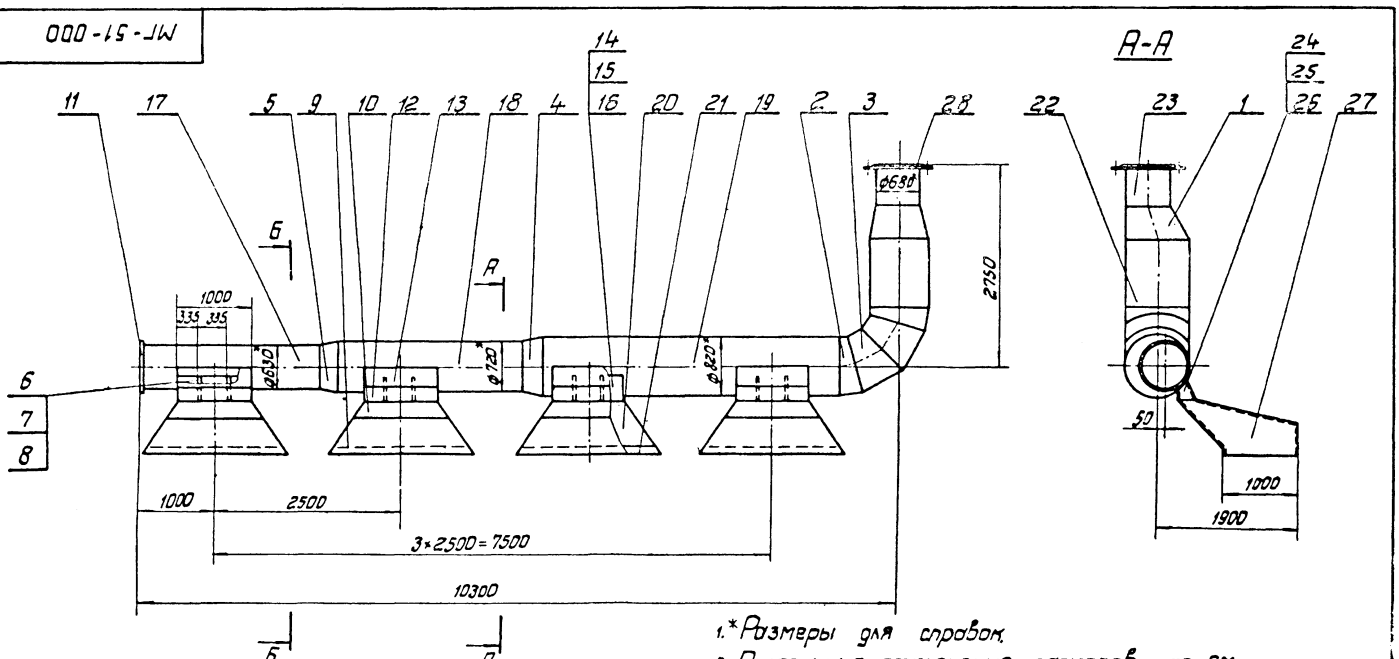

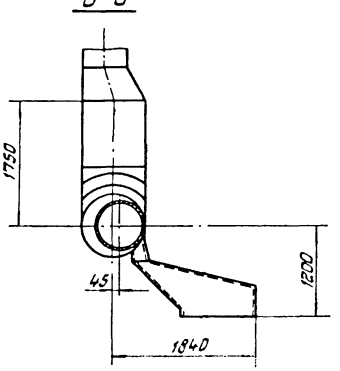

1.* Размеры для справок.
2. Предельные отклонения размеров – по СМ 7.
3. Шероховатость поверхностей реза деталей данных без чертежа – ▽2.
4. Сварку производить сплошным нормальным швом электродом Э42 по ГОСТ 9467-60. Катет шва 6 мм.
5. Разделка кромок под сварку по ГОСТ 5264-69.
6. Спецификация – страница 5.

Изм.	Лист	N докум.	Подпись	Дата
Разраб.		Рябая		
Проверил		Шаинский		
Рук. груп.		Шаинский		
Рук. сект.		Розенблат		
Нач. отд.		Терехов		
Гл. инж. пр.		Соловьев		

МГ-51-000

Камера вихревая

Литера	Масса	Масштаб
Р. Ч.	3785	1:50

Лист | Листов

Госстрой СССР
Союзводоканалниипроект
Укрводоканалпроект
г. Киев 197

Инв. № подл. | Подпись и дата | Взам. инв. № | Инв. № дубл. | Подпись и дата

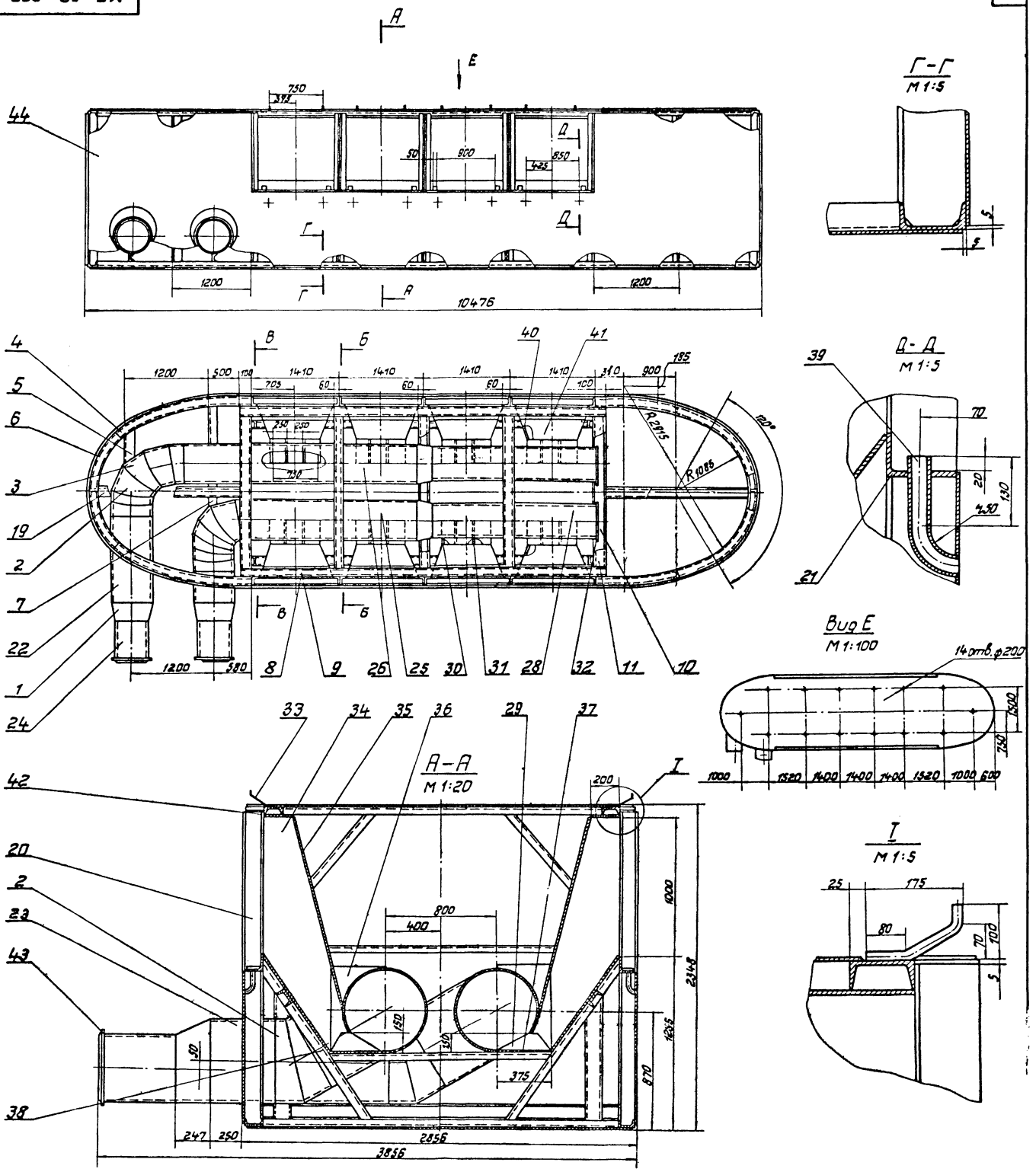

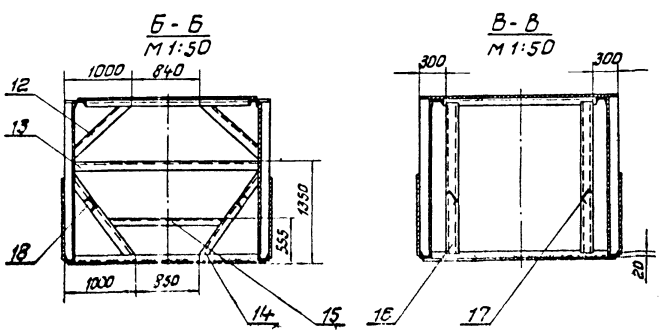

1. На виде сверху лист обшивки поз. 44 условно не показан.
2. Предельные отклонения размеров – по СМ>
3. Шероховатость поверхностей реза деталей данных без чертежа – ▽2.
4. Сварку производить сплошным нормальным швом электродом Э42 по ГОСТ 9467-60. Катет шва 4-8 мм.
5. Спецификация – стр. 7

Изм	Лист	№ докум.	Подпись	Дата	МГ-52-000			
Разраб.		Кормон			Металлоконструкция оголовка	Литера	Масса	М-
Провер.		Шаинский					10170	1:
Рук.груп.		Шаинский				Лист 1	Листов	
Рук.сект.		Розенблат				Госстрой СССР Союзвоздокомплект Укрвоздокомплект г. Киев		
Нач.отд.		Перехов						
Гл.инж.пр.		Соловьев						

Т. пр. 901-1-5/73 Альбом

Подпись и дата | Взам. инв. № | Инв. № дубл. | Подпись и дата

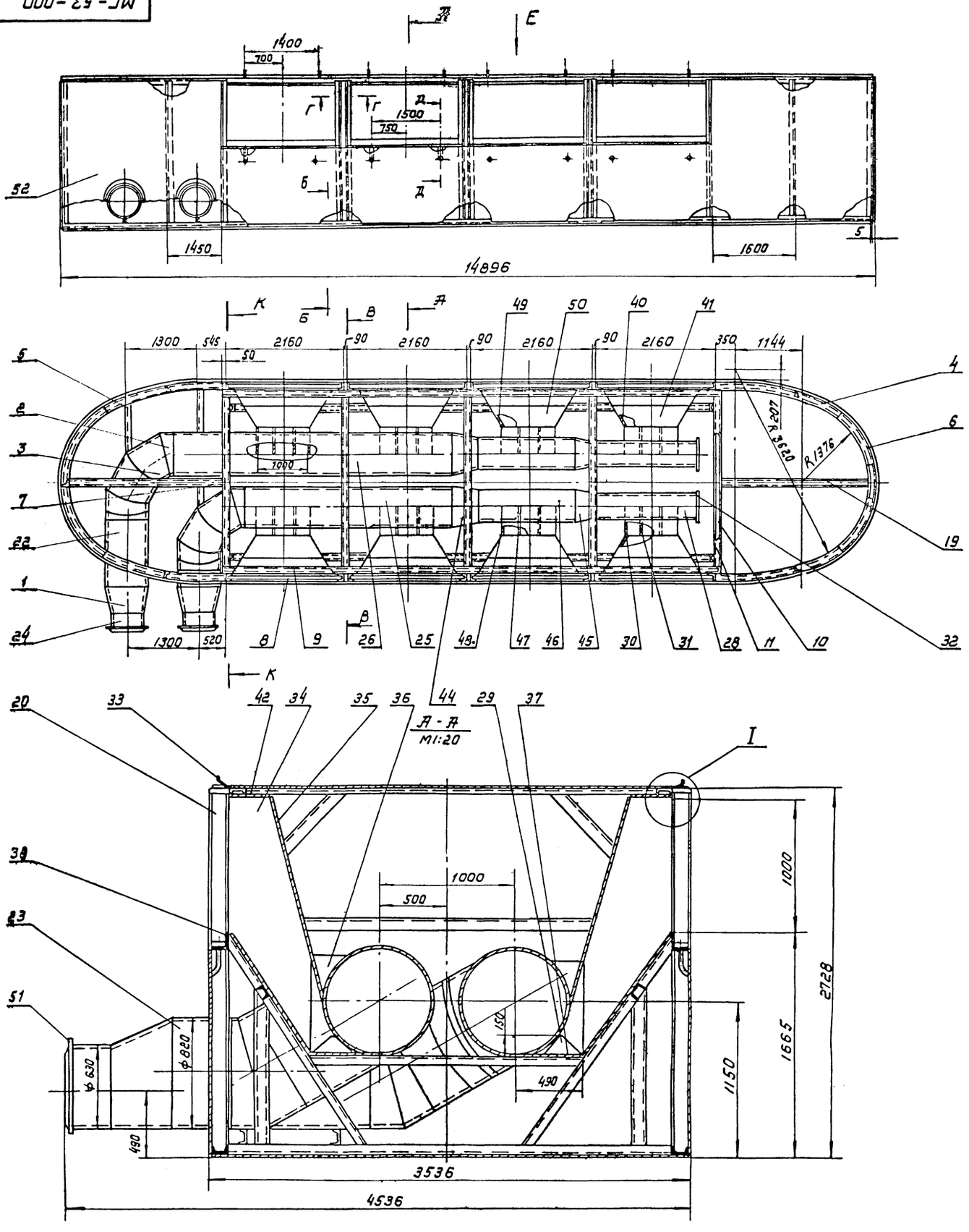

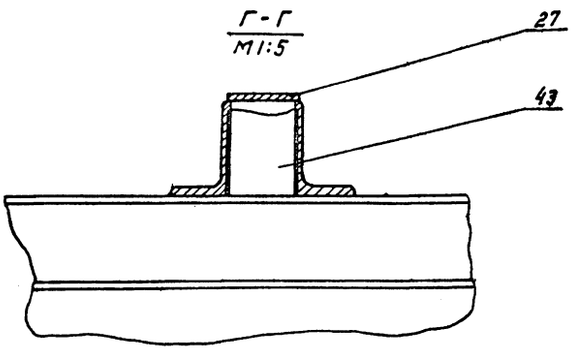

1. Предельные отклонения размеров - по $СМ_7$
2. Шероховатость поверхностей реза деталей данных без чертежа. - $\nabla 2$
3. Сварку производить сплошным нормальным швом электродом Э.42 по ГОСТ 9467-60. Катет шва 4÷8 мм
4. На виде сверху лист обшивки поз. 45 условно не показан.
5. Спецификация - стр. 6.7.

					МГ-53-000			
Изм.	Лист	N: докум	Подпись	Дата	Металлоконструкция оголовка	Литера	Масса	Масш.
Разраб.		Корман					15987	1:5
Провер.		Шаинский				Лист. 1	Листов 6	
Рук. груп.		Шаинский				Госстрой СССР Союзводоканалниипр. Укрводоканалпроект г. Киев 19..		
Рук. сект.		Розенблат						
Нач. отд.		Терехов						
Гл. инж. пр.		Соловьев						

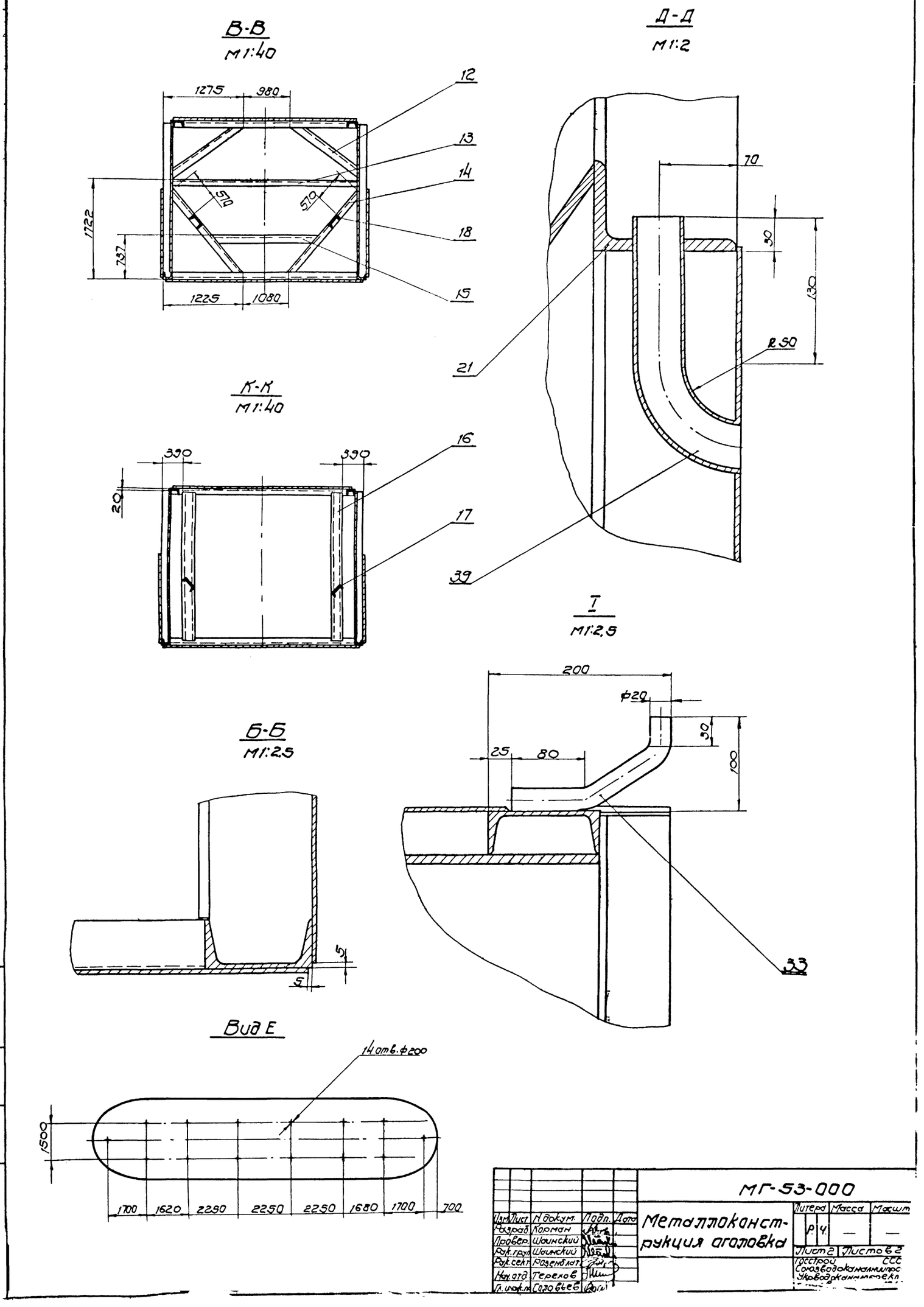

					МГ-53-000			
Изм.	Лист	N докум.	Подп.	Дата	Металлоконструкция оголовка	Литера	Масса	Масшт
Разраб.		Корман				Р	Ч	—	—
Провер.		Шаинский				Лист 2	Листов 2	
Рук. груп.		Шаинский				Госстрой СССР		
Рук. сект.		Розенблат				Союзводоканалпроект		
Нач. отд.		Терехов						
Гл. инж. пр.		Соловьев						

См. таблицу

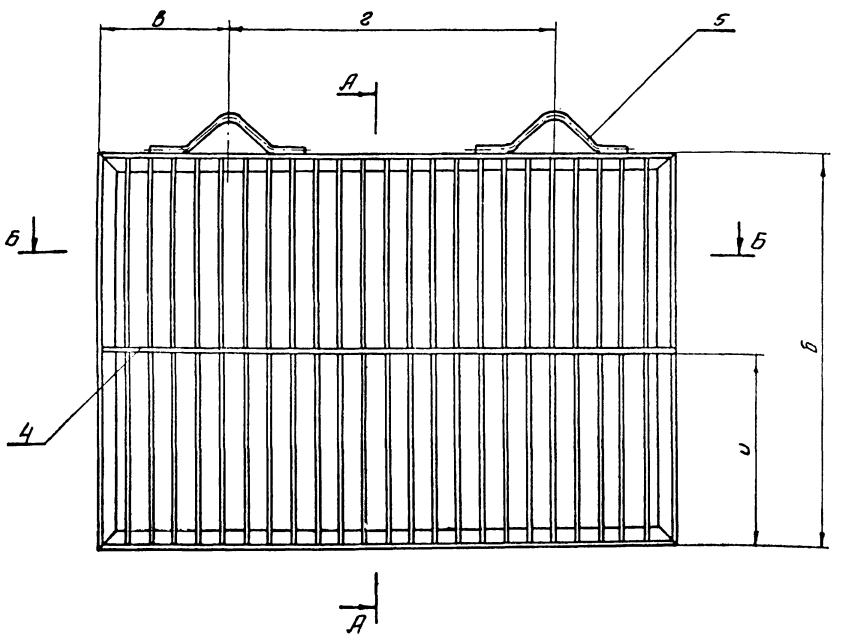

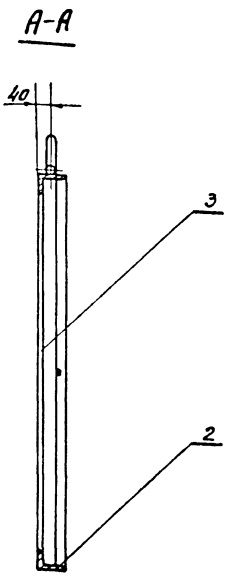

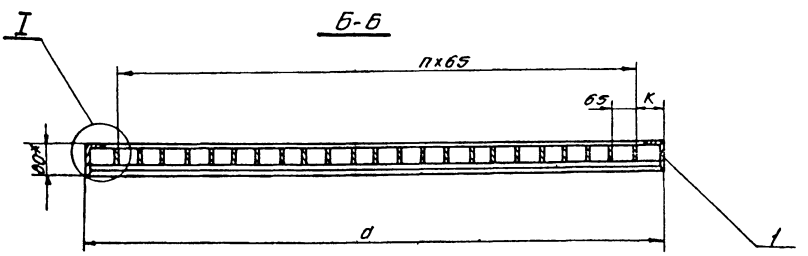

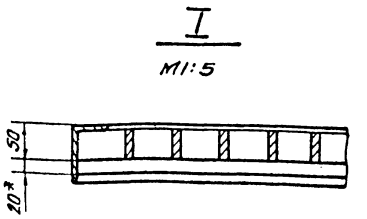

NN чертежа	Размер окна	а	б	в	г	и	к	п	Деталь поз.1		Деталь поз.2		Деталь поз.4			Деталь поз.5		Общий вес решетки
									Длина L	Вес единицы в кг.	Длина L	Вес единицы	Количество	Длина L	Вес единицы	Длина L	Вес единицы	
МГ-54-000	1000×600	1100	700	250	600	345	60	15	700	4.2	1100	6.5	16	686	3.9	1086	1.7	77.5
МГ-55-000	2000×1000	2100	1100	350	1400	545	75	30	1100	6.5	2100	12.4	23	1086	6.2	2086	3.3	235.0

Деталь поз. 6
М1:5

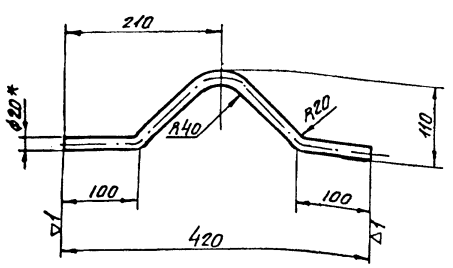

1. *Размеры для справок.
2. Предельные отклонения размеров - по СМ7.
3. Шероховатость поверхностей реза деталей данных без чертежа ~▽2
4. Сварку производить сплошным нормальным швом электродом Э-42 по ГОСТ 9467-60.
   Катет шва 6 мм.
5. Спецификация - стр. 4.

Изм.	Лист	№ докум.	Подп.	Дата	См. таблицу.
Разраб.		Альшанецкая		VII-73	Решетка.
Провер.		Рябая			
Рук.гр.		Шаинский			
Рук.сект.		Розенблат			
Нач.отд.		Терехов			
Гл.инж.		Соловьев			

Литера	Масса	Масшт.
Р.4	см. таб.	

Лист 1 Листов 1

Стройгазетпроект СССР
Союзводоканалпроект
Укрводоканалпроект
г. Киев 1973 г.

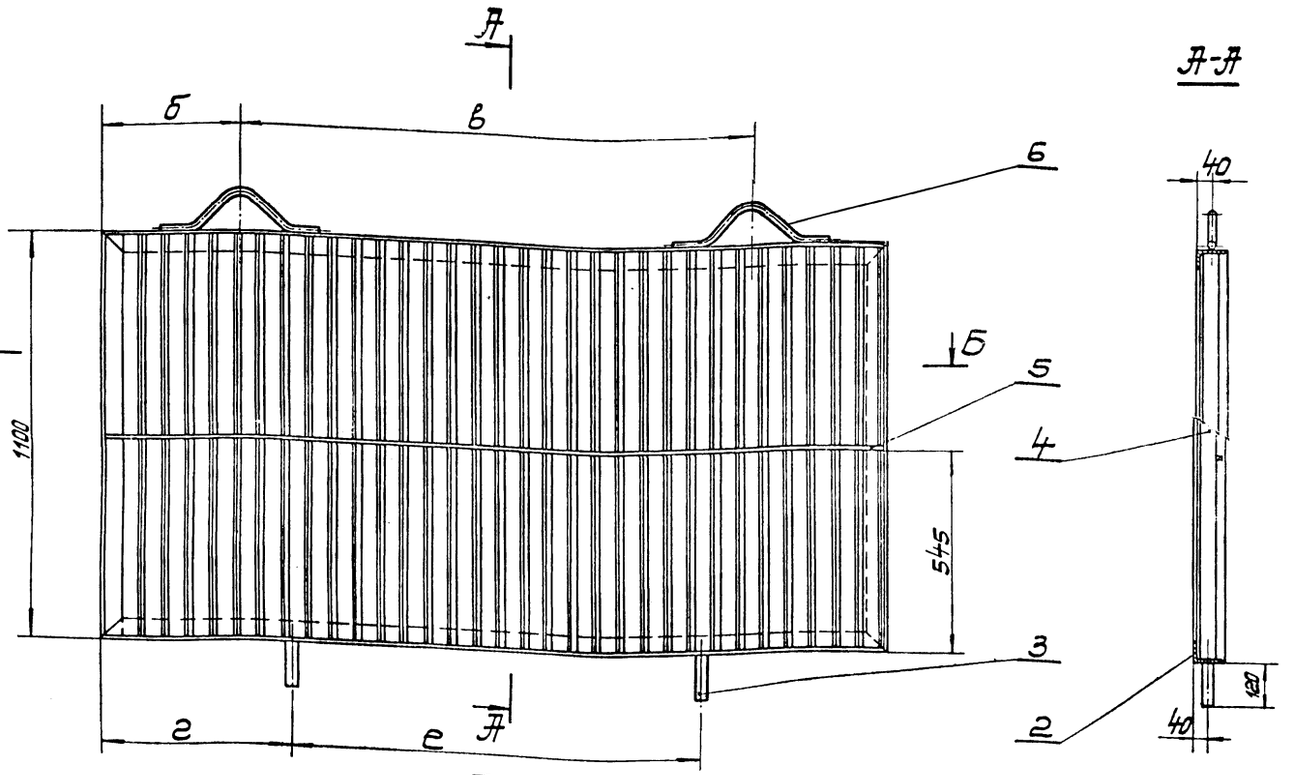

Б-Б (для типа I)

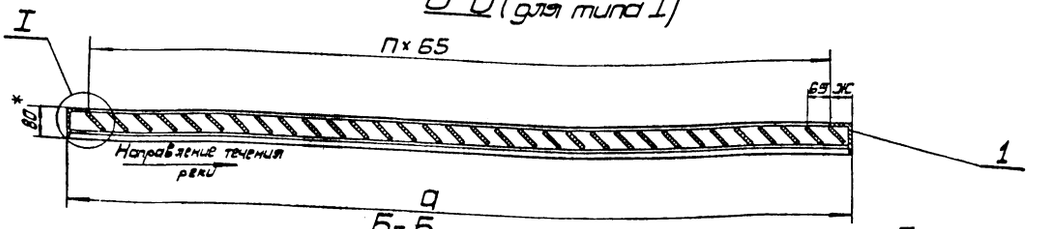

Б-Б (для типа II)

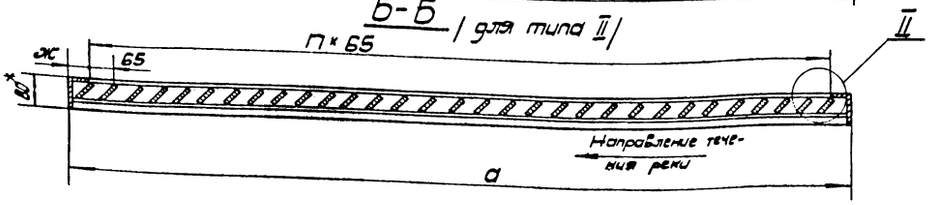

II
М1:5

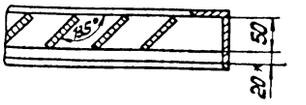

NN чертежа	Размер окна	а	б	в	г	е	ж	п	Деталь поз.2		Деталь поз. 4		Деталь поз. 5		Масса в кг.
									Длина L	Масса единицы в кг.	Количество	Общая масса в кг.	Длина L	Масса единицы в кг.	
МГ-56-000	1250×1000	1350	300	750	250	850	60	19	1350	8.0	20	124	1336	2,1	158.0
МГ-57-000	2000×1000	2100	350	1400	300	1500	75	30	2100	12,4	31	192.2	2086	3.3	236.5

Деталь поз.6
М 1:5

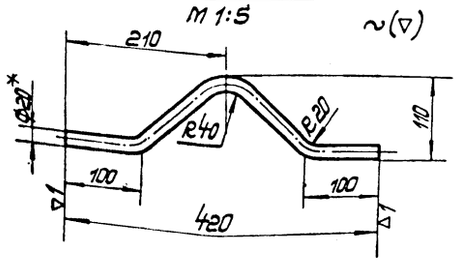

I
М1:5

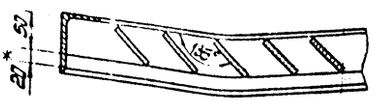

1. * Размеры для справок.
2. Предельные отклонения размеров - по СМ7.
3. Шероховатость поверхностей реза деталей данных без чертежа - ▽2.
4. Сварку производить сплошным нормальным швом электродом Э42 по ГОСТ 9467-60. Катет шва 6 мм.
5. Спецификация - страница 4.

Изм.	Лист	N докум.	Подпись	Дата
Разраб.		Рябая		
Провер.		Шаинский		
		Шаинский		
Рук. сект.		Гаврилат		
Нач. отд.		Терехов		
Гл. инж.		Соловьев		

См. таблицу.

Решетка

Литера	Масса	Масшт.
Р. Ч.	См. табл.	—

Лист | Листов

Госстрой СССР
Союзводоканалниипроект
Укрводоканалпроект
г. Киев 19

Т. пр. 901-1-5/73 Альбом II

Инв. № подл. | Подпись и дата | Взам. инв. № | Инв. № дубл. | Подпись и дата

Т. пр. 901-1-5/73 Альбом II

См. таблицу

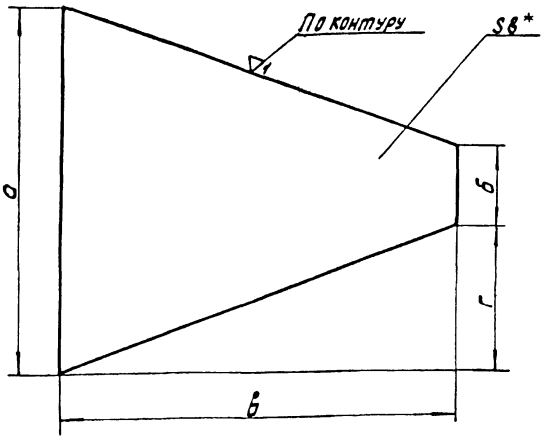

№ чертежа	а	б	в	г	Масса, в кг
МГ-42-004	1000	219	1075	390	52.0
МГ-43-004	2000	325	1140	83.7	83.0

1.* Размеры для справок
2. Предельные отклонения размеров - по СМ7
3. Разделка кромок под сварку по ГОСТ 5264-69

Изм.	Лист	N докум.	Подпись	Дата
Разраб.		Воксман		
Проверил		Шаинский		
Рук. гр.		Шаинский		
Рук. сект.		Розенблат		
Нач. отд.		Терехов		
Гл. инж. пр.		Соловьев		

См. таблицу

Дно

Литера: р. ч. | Масса: см. табл. | Масшт.

Лист 1 | Листов 1

Лист 8 ГОСТ 5681-57 * / Ст. 3 ГОСТ 14637-69 *

Госстрой СССР Союзводоканалниипроект Укрводоканалпроект г. Киев 1973 г.

Т. пр. 901-1-5/73 Альбом II

См. таблицу

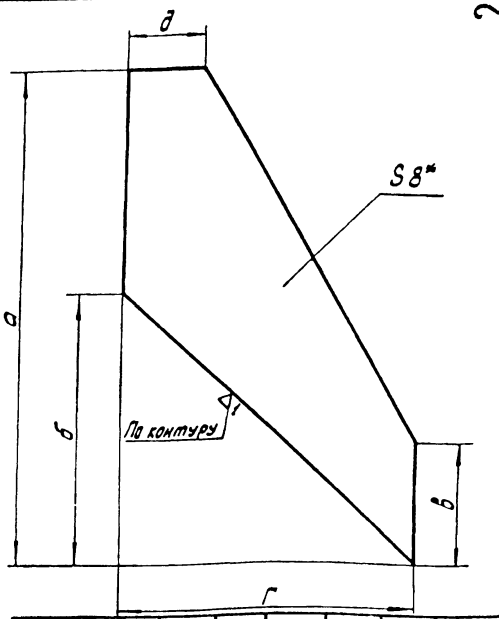

№ чертежа	а	б	в	г	д	Масса в кг
МГ-42-002	1319	719	219	890	220	28.2
МГ-43-002	1825	825	325	1175	300	56.0

1.* Размеры для справок
2. Предельные отклонения размеров - по СМ7
3. Разделка кромок под сварку по ГОСТ 5264-69

Изм.	Лист	N докум.	Подпись	Дата
Разраб.		Воксман		
Проверил		Шаинский		
Рук. гр.		Шаинский		
Рук. сект.		Розенблат		
Нач. отд.		Терехов		
Гл. инж. пр.		Соловьев		

См. таблицу

Стенка

Литера: р. ч. | Масса: см. табл. | Масшт.

Лист 1 | Листов 1

Лист 8 ГОСТ 5681-57* / Ст. 3 ГОСТ 14637-69*

Госстрой СССР Союзводоканалниипроект Укрводоканалпроект г. Киев 1973 г.

Т. пр. 901-1-5/73 Альбом II

См. таблицу

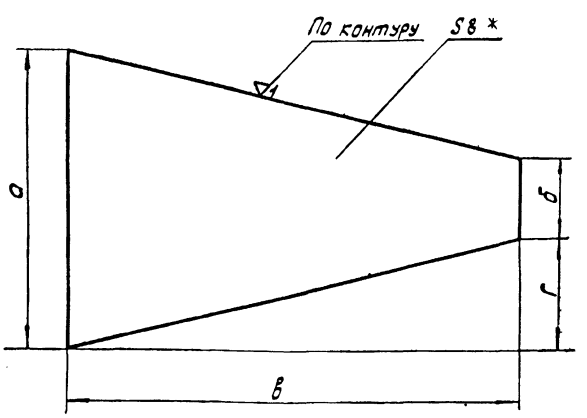

№ чертежа	а	б	в	г	Масса, в кг
МГ-42-003	820	219	1250	300	45,5
МГ-43-003	1580	325	1620	627	96.0

1.* Размеры для справок
2. Предельные отклонения размеров - по СМ7
3. Разделка кромок под сварку по ГОСТ 5264-69

Изм.	Лист	N докум.	Подпись	Дата
Разраб.		Воксман		
Провер.		Шаинский		
Рук. гр.		Шаинский		
Рук. сект.		Розенблат		
Нач. отд.		Терехов		
Гл. инж. пр.		Соловьев		

См. таблицу

Лист

Литера: р. ч. | Масса: см. табл. | Масшт.

Лист 1 | Листов 1

Лист 8 ГОСТ 5681-57 * / Ст. 3 ГОСТ 14637-69

Госстрой СССР Союзводоканалниипроект Укрводоканалпроект г. Киев 1973 г.

Т. пр. 901-1-5/73 Альбом II

См. таблицу

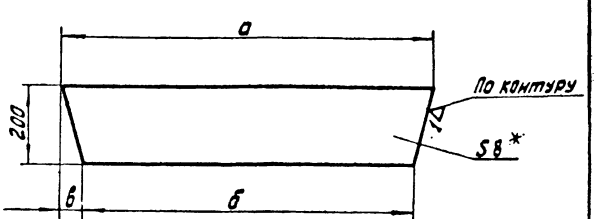

№ чертежа	а	б	в	Масса в кг
МГ-42-001	1000	820	90	15.2
МГ-43-001	2000	1580	210	22,5

1.* Размеры для справок
2. Предельные отклонения размеров по СМ7
3. Разделка кромок под сварку по ГОСТ 3264-69

Изм.	Лист	N докум.	Подп.	Дата
Разраб.		Воксман		
Провер.		Шаинский		
Рук. груп.		Шаинский		
Рук. сект.		Розенблат		
Нач. отд.		Терехов		
Гл. инж. пр.		Соловьев		

См. таблицу

Косынка

Литера: | Масса: | Масшт.

Лист 1 | Листов

Лист 8 ГОСТ 5681-57* / Ст. 3 ГОСТ 14637-69*

Госстрой СССР Союзводоканалниипроект Укрводоканалпроект г. Киев 1

См. таблицу

▽1 (▽)

Развертка

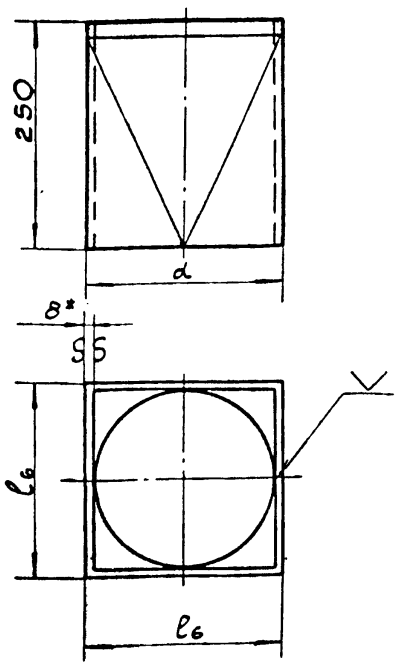

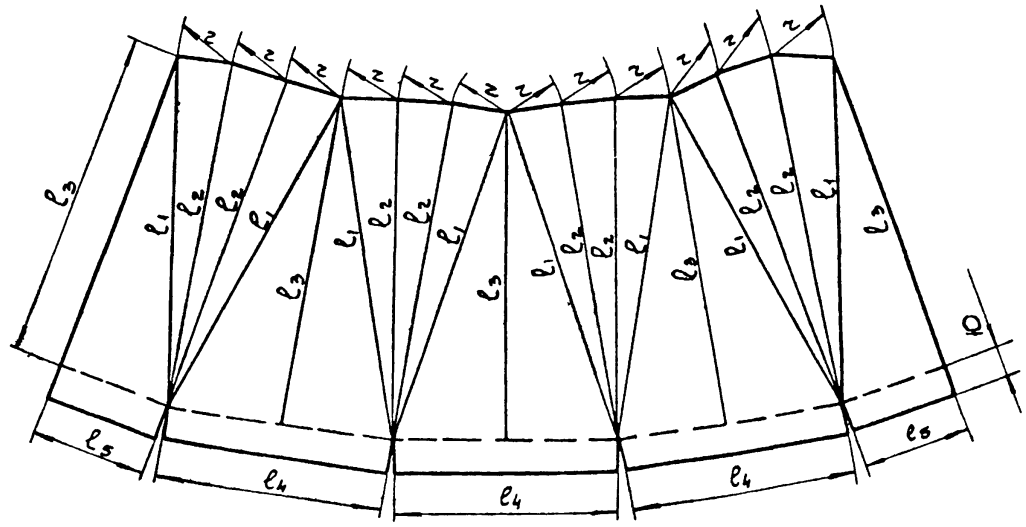

1.* Размеры для справок
2. сварку производить электродами Э42 ГОСТ 9467-60.
3. Разделка кромок под сварку по ГОСТ 5264-69.
4. Предельные отклонения размеров по СМ-7.

N чертежа	l_1	l_2	l_3	l_4	l_5	l_6	d	r	Масса, в к
МГ-42-005	263.8	246.6	240	121	107.5	219	219	59.2	12.5
МГ-43-005	289	254		215	160.5	325	325	86.9	18.2

Изм	Лист	N докум.	Подпись	Дата
Разраб.		Ваксман		
Провер.		Шаинский		
Рук.гр.		Шаинский		
Рук.сект.		Розенблат		
Нач.отд.		Терехов		
Гл.инж.пр.		Соловьев		

См. таблицу

Переход

Литера	Масса	Масшт.
Р	Ч	см. табл.

Лист 1 | Листов 1

Лист 8 ГОСТ 5681-67* / Ст.3 ГОСТ 14637-69

Госстрой СССР Союзводоканалниипроект Укрводоканалпроект г. Киев 1973г.

См. таблицу

~(▽)

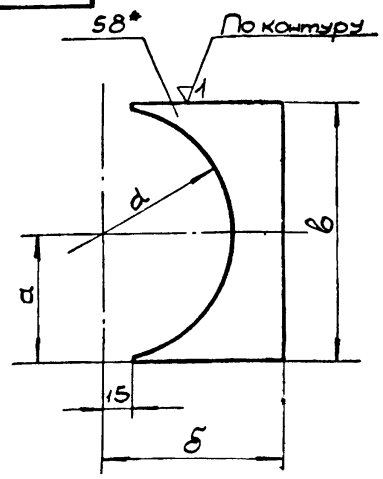

N чертежа	a	б	в	d	Масса в кг
МГ-52-027	265	375	630	530	7.3
МГ-52-033	315			630	4.5
МГ-53-027		490	820		14.8
МГ-53-033	410			820	8.3
МГ-53-045	360		720	720	9.4

1.* Размеры для справок.
2. Предельные отклонения размеров - по СМ7.
3. Разделка кромок под сварку по ГОСТ 5264-69.

Изм	Лист	N докум.	Подпись	Дата
Разраб.		Ваксман		
Провер.		Шаинский		
Рук.гр.		Шаинский		
Рук.сект.		Розенблат		
Нач.отд.		Терехов		
Гл.инж.пр.		Соловьев		

См. таблицу

Ребро

Литера	Масса	Масшт.
Р.	Ч.	см. табл.

Лист 1 | Листов 1

Лист 8 ГОСТ 5681-67* / Ст.3 ГОСТ 14637-69

Госстрой СССР Союзводоканалниипроект Укрводоканалпроект г. Киев 1973г.

Т. пр. 901-1-5/73 Альбом II

Подп. и дата | Взам. инв. N | Инв. N дубл. | Подп. и дата | Инв. N подл.

См. таблицу

~(▽)

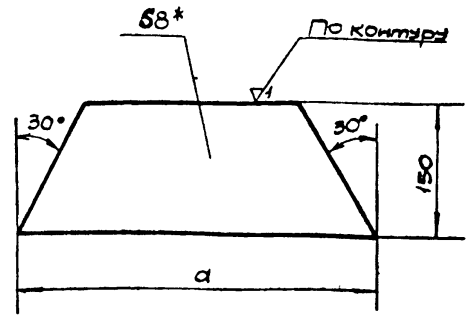

N чертежа	a	Масса в кг
МГ-52-026	220	1.4
МГ-52-028	190	1.3
МГ-53-026	310	2.4
МГ-53-028	260	2.1
МГ-53-044	280	2.2

1.* Размеры для справок.
2. Предельные отклонения размеров - по СМ7.
3. Разделка кромок под сварку по ГОСТ 5264-69.

Изм	Лист	N докум.	Подпись	Дата
Разраб.		Ваксман		
Провер.		Шаинский		
Рук.гр.		Шаинский		
Рук.сект.		Розенблат		
Нач.отд.		Терехов		
Гл.инж.пр.		Соловьев		

См. таблицу

Ребро

Литера	Масса	Масшт.
Р.	Ч.	табл.

Лист 1 | Листов 1

Лист 8 ГОСТ 5681-67* / Ст.3 ГОСТ 14637-69

Госстрой СССР Союзводоканалниипроект Укрводоканалпроект г. Киев 1973г.

СМ. таблицу

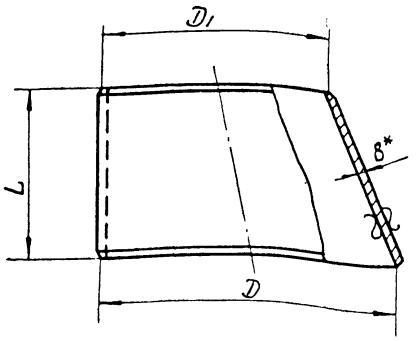

Развертка

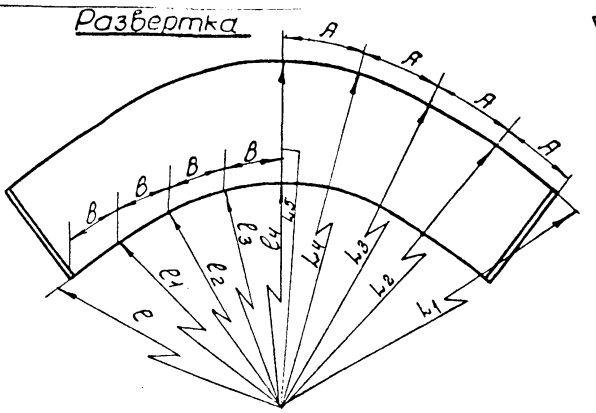

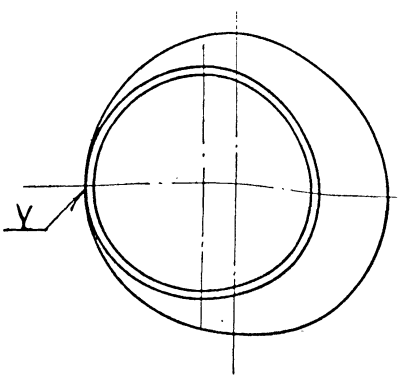

NN чертежа	D	D1	L	Вес в кг	L1	L2	L3	L4	L5	e	e1	e2	e3	e4	A	B
МГ-44-006	614	509	247	35.6	1470	1490	1536	1579	1598	1221	1237	1275	1312	1327	245	204
МГ-45-006	804	610	457	84,80	1918	1944	2003	2060	2085	1461	1481	1526	1569	1588	320	244
МГ-43-006	309	257	225	16,54	1380	1386	1398	1411	1416	1155	1160	1170	1181	1186	125	104
МГ-42-006	205	143	180	6,61	619	623	630	649	654	438	442	451	460	463	84	59
МГ-53-042	706	610	226	38,9	1687	1710	1762	1812	1834	1461	1481	1526	1569	1588	281	244
МГ-53-041	804	700	245	48,10	1918	1944	2003	2060	2085	1673	1696	1747	1797	1818	320	279

1* Размеры для справок
2. Предельные отклонения размеров – по СМ7
3. Сварку производить сплошным нормальным швом Электрод Э42 по ГОСТ 9467-60 Катет шва 6 мм.
4. Разделка кромок под сварку по ГОСТ 5264-69.

Изм.	Лист	N докум.	Подпись	Дата
Разраб.		Альшанецкая		11-73
Провер.		Рябая		
Рук. груп.		Шаинский		
Рук. сект.		Розенблат		
Нач. отд.		Терехов		
Гл. инж. пр.		Соловьев		

См. таблицу

Переход эксцентрический

Лист 8 ГОСТ 5681-57* Ст.3 ГОСТ 14637-69*

Литера	Масса	Масшт.
Р.Ч.	см. табл.	—

Лист 1 Листов 1

Госстрой СССР Союзводоканалниипроект Укрводоканалпроект г. Киев 1973г

СМ. таблицу

▽2(▽)

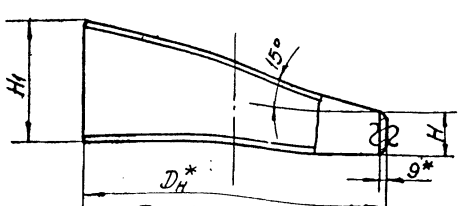

Развертка

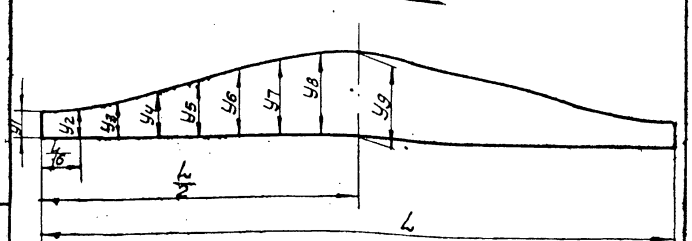

NN чертежей	H	H1	Dн	L	y1	y2	y3	y4	y5	y6	y7	y8	y9	Масса в кг
МГ-44-008	76	245	630	1979	76	82,5	101	128	160,5	193	220	238,5	245	22,1
МГ-45-008	105	324	820	2576	105	113	137	173	214,5	256	292	316	324	38,69

1. *Размеры для справок.
2. Предельные отклонения размеров – по СМ7
3. Разделка кромок под сварку по ГОСТ 5264-69

Изм.	Лист	N докум.	Подпись	Дата
Разраб.		Альшанецкая		11-73
Провер.		Рябая		
Рук. груп.		Шаинский		
Рук. сект.		Розенблат		
Нач. отд.		Терехов		
Гл. инж. пр.		Соловьев		

СМ. таблицу

Полусектор

Труба Д×9 ГОСТ 10704-63

Литера	Масса	Масшт.
Р.Ч.	см. таблицу	—

Лист 1 Листов 1

Госстрой СССР Союзводоканалниипроект Укрводоканалпроект г. Киев 1973г

СМ. таблицу

▽2(▽)

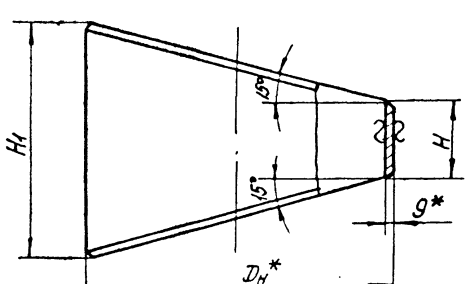

Развертка

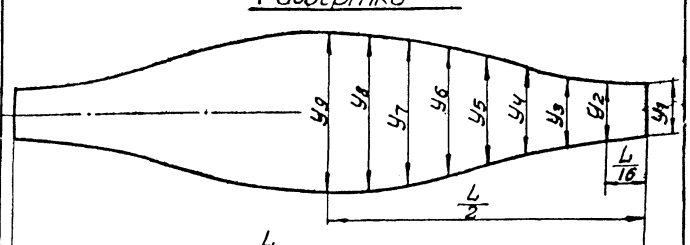

NN чертежей	H	H1	Dн	L	y1	y2	y3	y4	y5	y6	y7	y8	y9	Масса в кг
МГ-44-009	152	490	630	1979	152	165	201	256	321	386	441	477	490	44.23
МГ-45-009	210	648	820	2576	210	227	274	346	429	512	584	632	648	77,24

1.* Размеры для справок.
2. Предельные отклонения размеров – по СМ7
3. Разделка кромок под сварку по ГОСТ 5264-69

Изм.	Лист	N докум.	Подпись	Дата
Разраб.		Альшанецкая		11-73
Провер.		Рябая		
Рук. груп.		Шаинский		
Рук. сект.		Розенблат		
Нач. отд.		Терехов		
Гл. инж. пр.		Соловьев		

СМ. таблицу

Сектор

Труба Д×9 ГОСТ 10704-63

Литера	Масса	Масшт.
Р.Ч.	см. таблицу	—

Лист 1 Листов 1

Госстрой СССР Союзводоканалниипроект Укрводоканалпроект г. Киев 1973г

Т. пр. 901-1-5/73 Альбом II

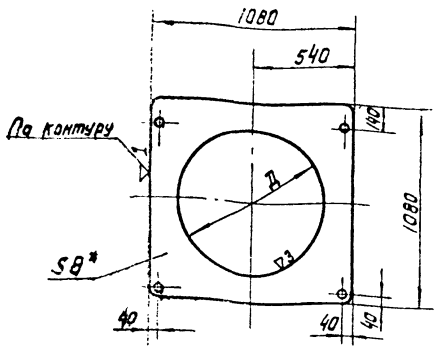

N чертежа	мг-44-011	мг-45-011
Д	632	822
Масса кг	59.5	43.0

1.* Размеры для справок
2. Предельные отклонения размеров - по СМ1
3. Разделка кромок под сварку по ГОСТ 5264-69

См. таблицу

Изм. Лист	N докум.	Подпись	Дата
Разраб.	Рябая		
Проверил	Шаинский		
Рук. груп.	Шаинский		
Рук. сект.	Розенблат		
Нач. отд.	Терехов		
Гл. инж. пр.	Соловьев		

Фланец

Литера	Масса	Масштаб
Р. Ч.	см. табл.	—

Лист | Листов

Лист — В ГОСТ 5681-57* / Ст.3 ГОСТ 14637-69*

Госстрой СССР Союзводоканалпроект Укрводоканалпроект г. Киев 1973г.

20

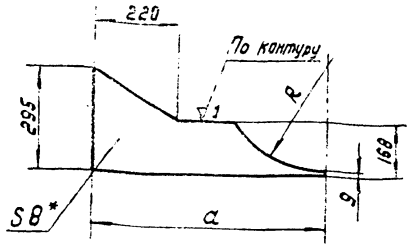

N чертежа	мг-44-013	мг-44-015	мг-45-013	мг-45-015
a	535	535	630	630
R	256	306	306	401
Масса кг	7.2	7.4	8.2	9.0

1* Размеры для справок
2. Предельные отклонения размеров - по СМ1
3 Разделка кромок под сварку по ГОСТ 5264-69

См. таблицу

Изм. Лист	N докум.	Подпись	Дата
Разраб.	Рябая		
Проверил	Шаинский		
Рук. груп.	Шаинский		
Рук. сект.	Розенблат		
Нач. отд.	Терехов		
Гл. инж. пр.	Соловьев		

Ребра боковое

Литера	Масса	Масштаб
Р. Ч.	см. табл.	—

Лист | Листов

Лист — В ГОСТ 5681-57* / Ст.3 ГОСТ 14637-69*

Госстрой СССР Союзводоканалпроект Укрводоканалпроект г. Киев 1973г.

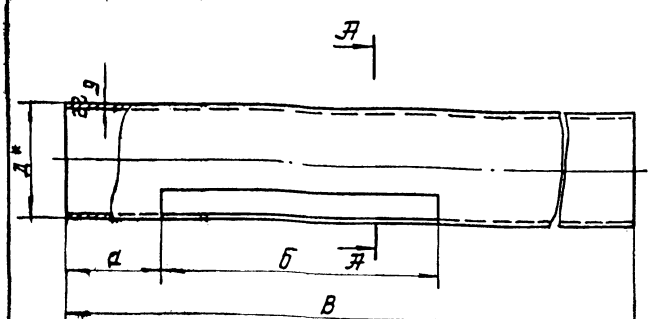

Д-Д

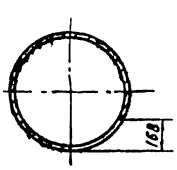

N чертежа	Д	а	б	В	Масса кг
мг-44-005	530	491	1500	3490	404.5
мг-44-007	630	653	1500	3653	501.0
мг-45-005	630	491	2000	4490	619.6
мг-45-007	820	943	2000	4743	855.0
мг-46-004	630	41	1700	3240	446.5
мг-47-004	820	41	1700	3240	583.2
мг-48-004	630	741	1700	3240	446.5
мг-49-004	820	741	1700	3240	583.2
мг-51-012	630	491	1000	2432	332.0
мг-51-013	720	333	1000	2495	393.0
мг-53-025	630	514	1000	1820	250.0
мг-53-043	720	615	1000	2130	335.0

1. Размеры для справок
2. Предельные отклонения размеров по СМ1
3. Разделка кромок под сварку по ГОСТ 5264-69

См. таблицу

Изм. Лист	N докум.	Подп.	Дата
Разраб.	Рябая		
Провер.	Шаинский		
Рук. груп.	Шаинский		
Рук. сект.	Розенблат		
Нач. отд.	Терехов		
Гл. инж. пр.	Соловьев		

Труба

Литера	Масса	Масштаб
Р. Ч.	см. табл.	—

Лист | Листов

Труба Д×9 ГОСТ 10.04-63

Госстрой СССР Союзводоканалпроект Укрводоканалпроект г. Киев 1973г.

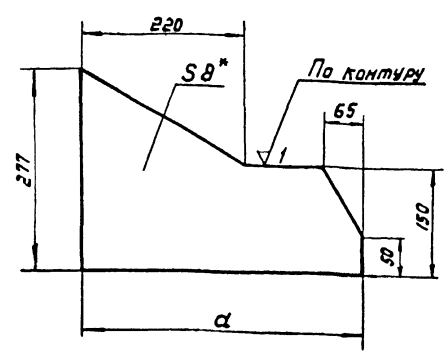

N чертежа	мг-44-014	мг-45-014
а	370	450
Масса кг	5.7	6.3

1* Размеры для справок
2. Предельные отклонения размеров - по СМ1
3. Разделка кромок под сварку по ГОСТ 5264-69

См. таблицу

Изм. Лист	N докум.	Подпись	Дата
Разраб.	Рябая		
Провер.	Шаинский		
Рук. груп.	Шаинский		
Рук. сект.	Розенблат		
Нач. отд.	Терехов		
Гл. инж. пр.	Соловьев		

Ребро

Литера	Масса	Масштаб
Р. Ч.	см. табл.	—

Лист | Листов

Лист — А ГОСТ 5681-57* / Ст.3 ГОСТ 14637-69*

Госстрой СССР Союзводоканалпроект Укрводоканалпроект г. Киев 1973г.

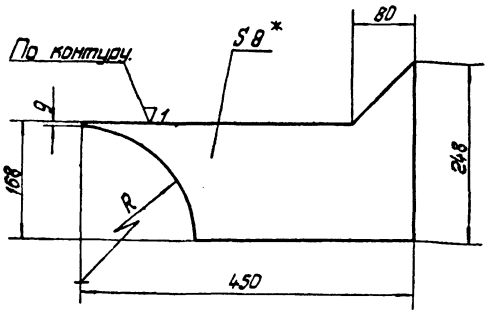

№ чертежа	МГ-50-D16	МГ-50-D17	МГ-51-D19	МГ-51-D20	МГ-51-D21
R	256	306	306	351	401
Масса кг	5.8	5.8	5.5	5.4	5.2

1. * Размеры для справок.
2. Предельные отклонения размеров – по СМ 7.
3. Разделка кромок под сварку по ГОСТ 5264-69.

Изм.	Лист	№ докум.	Подпись	Дата
Разраб.		Рябая		
Проверил		Шоинский		
Рук. груп.		Шоинский		
Рук. сект.		Розенблат		
Нач. отд.		Терехов		
Гл. инж. пр.		Соловьев		

См. таблицу

Боковина верхняя

Литера	Масса	Масштаб
Р	Ч	См. табл.	—
Лист	Листов	

8 ГОСТ 5681-57 *
Лист Ст.3 ГОСТ 14637-69.*

Госстрой СССР Союзводоканалмонтажпроект Укрводоканалпроект г. Киев 1973 г.

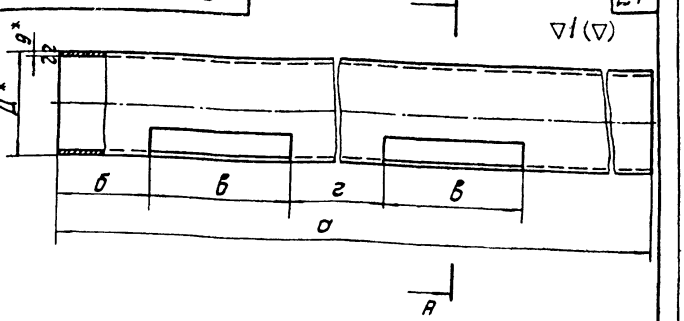

№ чертежа	Д	а	б	в	г	Масса кг
МГ-50-D10	530	3641	491	750	1000	415.2
МГ-50-D11	630	3053	103	750	1000	418.5
МГ-51-D14	820	4093	93	1000	1500	735.0
МГ-52-D22	630	2670	310	750	660	357.6
МГ-52-D23	630	3870	1510	750	660	522.5
МГ-52-D25	530	2575	200	750	660	287.0
МГ-53-D22	820	3945	300	1000	1250	709.2
МГ-53-D23	820	4945	1300	1000	1250	888.2

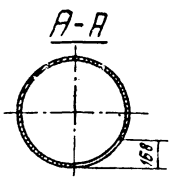

1. * Размеры для справок.
2. Предельные отклонения размеров – по СМ 7.
3. Разделка кромок под сварку по ГОСТ 5264-69.

Изм.	Лист	№ докум.	Подпись	Дата
Разраб.		Рябая		
Провер.		Шоинский		
Рук. груп.		Шоинский		
Рук. сект.		Розенблат		
Нач. отд.		Терехов		
Гл. инж. пр.		Соловьев		

См. таблицу

Труба

Литера	Масса	Масштаб
Р	Ч	См. табл.	—
Лист	Листов	

Труба Д 9 ГОСТ 10704-63*

Госстрой СССР Союзводоканалмонтажпроект Укрводоканалпроект г. Киев 1973 г.

Т. проект 901-1-5/73 Альбом II

Инв. № подл. | Подпись и дата | Взам. инв. № | Инв. № дубл. | Подпись и дата

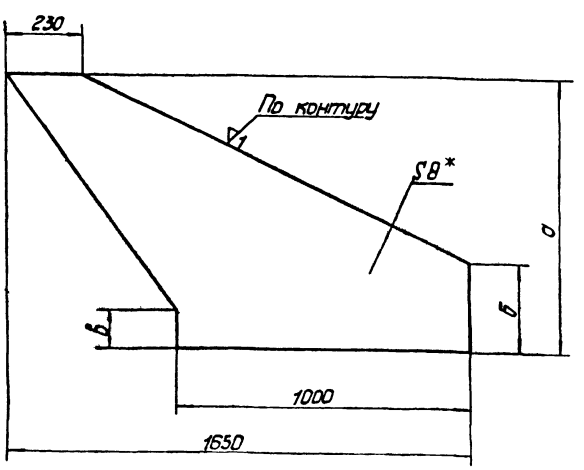

N чертежа	а	б	в	Масса кг
МГ-50-018	790	320	110	53.7
МГ-51-022	900	360	115	57.4

1. *Размеры для справок.
2. Предельные отклонения размеров – по СМ 7.
3. Разделка кромок под сварку по ГОСТ 5264-69.

Изм.	Лист	N докум.	Подпись	Дата
Разраб.		Рябая		
Провер.		Шоинский		
Рук. груп.		Шоинский		
Рук. сект.		Розенблат		
Нач. отд.		Терехов		
Гл. инж. пр.		Соловьев		

См. таблицу

Боковина нижняя

Литера	Масса	Масштаб
Р	Ч	См. табл.	—
Лист	Листов	

8 ГОСТ 5681-57*
Лист Ст.3 ГОСТ 10704-63*

Госстрой СССР Союзводоканалмонтажпроект Укрводоканалпроект г. Киев 1973 г.

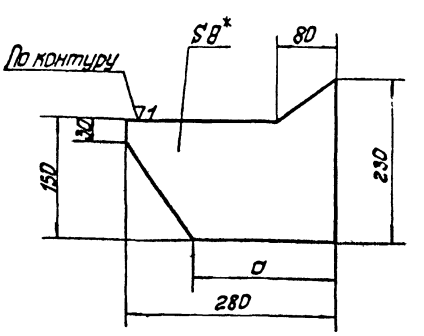

N чертежа	МГ-50-001	МГ-50-002	МГ-51-001	МГ-51-002	МГ-51-003
а	220	190	190	170	150
Масса кг	3.0	2.9	2.9	2.8	2.7

1. * Размеры для справок.
2. Предельные отклонения размеров – по СМ 7.
3. Разделка кромок под сварку по ГОСТ 5264-69.

Изм.	Лист	N докум.	Подпись	Дата
Разраб.		Рябая		
Провер.		Шоинский		
Рук. груп.		Шоинский		
Рук. сект.		Розенблат		
Нач. отд.		Терехов		
Гл. инж. пр.		Соловьев		

См. таблицу

Ребро

Литера	Масса	Масштаб
Р	Ч	См. табл.	—
Лист	Листов	

8 ГОСТ 5681-57*
Лист Ст.3 ГОСТ 14637-69*

Госстрой СССР Союзводоканалмонтажпроект Укрводоканалпроект г. Киев 1973 г.

Инв. № подл. | Подп. и дата | Взам. инв. № | Инв. № дубл. | Подп. и дата

~ (▽)

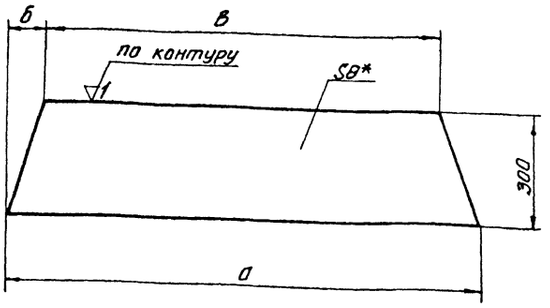

N чертежа	а	б	в	Масса кг
МГ-50-004	1250	100	1050	24.4
МГ-51-004	2000	200	1600	38.2

1. * Размеры для справок.
2. Предельные отклонения размеров - по см 7.
3. Разделка кромок под сварку по ГОСТ 5264-58.

См. таблицу.

Изм.	Лист	N докум.	Подп.	Дата
Разраб.		Рябая		
Провер.		Шаинский		
Рук. гр.		Шаинский		
Рук. сект.		Розенблат		
Нач. отд.		Терехов		
Гл. инж.		Соловьев		

Косынка нижняя

Литера	Масса	Масштаб
Р	Ч	см. табл.	—

Лист | Листов

Лист 8 ГОСТ 5681-57 *
Ст. 3 ГОСТ 14637-69*

Госстрой СССР Союзводоканалниипроект Укрводоканалпроект г. Киев 1973г.

~ (▽)

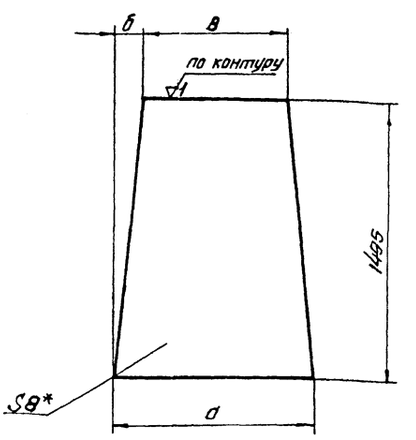

N чертежа	а	б	в	Масса кг
МГ-50-005	1050	150	750	95.4
МГ-51-005	1600	300	1000	112.0

1. * Размеры для справок.
2. Предельные отклонения размеров - по см 7.
3. Разделка кромок под сварку по ГОСТ 5264-58.

См. таблицу.

Изм.	Лист	N докум.	Подп.	Дата
Разраб.		Рябая		
Провер.		Шаинский		
Рук. гр.		Шаинский		
Рук. сект.		Розенблат		
Нач. отд.		Терехов		
Гл. инж.		Соловьев		

Косынка верхняя.

Литера	Масса	Масштаб
Р	Ч	см. табл.	—

Лист | Листов

Лист 8 ГОСТ 5681-57 *
Ст. 3 ГОСТ 14637-69*

Госстрой СССР Союзводоканалниипроект Укрводоканалпроект г. Киев 1973г.

Инв. № подл. | Подп. и дата | Взам. инв. № | Инв. № дубл. | Подп. и дата

~ (▽)

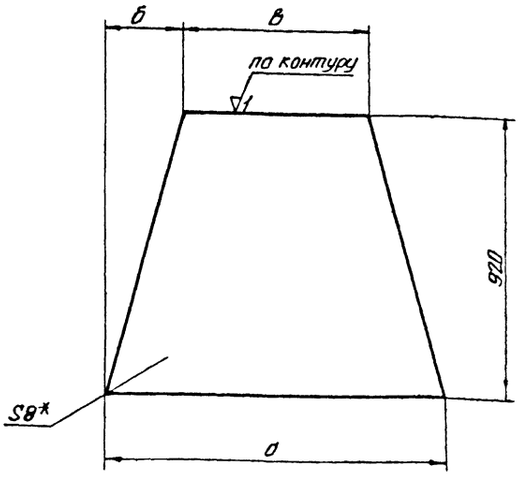

N чертежа	а	б	в	Масса кг.
МГ-50-012	1180	215	750	62.7
МГ-51-015	1860	430	1000	93.0

1. * Размеры для справок.
2. Предельные отклонения размеров - по см 7.
3. Разделка кромок под сварку по ГОСТ 5264-58.

См. таблицу.

Изм.	Лист	N докум.	Подп.	Дата
Разраб.		Рябая		
Провер.		Шаинский		
Рук. гр.		Шаинский		
Рук. сект.		Розенблат		
Нач. отд.		Терехов		
Гл. инж.		Соловьев		

Косынка верхняя

Литера	Масса	Масштаб
Р	Ч	см. табл.	—

Лист | Листов

Лист 8 ГОСТ 5681-57 *
Ст. 3 ГОСТ 14637-69*

Госстрой СССР Союзводоканалниипроект Укрводоканалпроект г. Киев 1973г.

Инв. № подл. | Подп. и дата | Взам. инв. № | Инв. № дубл. | Подп. и дата

~ (▽)

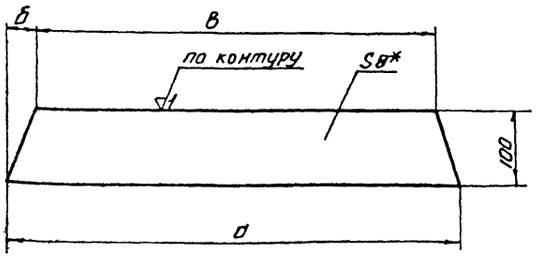

N чертежа	а	б	в	Масса кг
МГ-50-013	1250	35	1180	8.6
МГ-51-016	2000	70	1860	13.7

1. * Размеры для справок.
2. Предельные отклонения размеров - по см 7.
3. Разделка кромок под сварку по ГОСТ 5264-58.

См. таблицу.

Изм.	Лист	N докум.	Подп.	Дата
Разраб.		Рябая		
Провер.		Шаинский		
Рук. гр.		Шаинский		
Рук. сект.		Розенблат		
Нач. отд.		Терехов		
Гл. инж.		Соловьев		

Косынка нижняя.

Литера	Масса	Масштаб
Р	Ч	см. табл.	—

Лист | Листов

Госстрой СССР Союзводоканалниипроект Укрводоканалпроект г. Киев

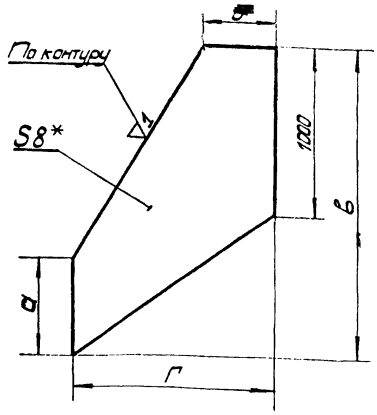

№ чертежа	а	б	в	г	Масса, кг.
МГ-52-037	630	220	1730	585	37.0
МГ-52-031	530				36.0
МГ-53-037	820	380	1925	820	60.5
МГ-53-031	630				58.5
МГ-53-046	720				59.5

1. * Размеры для справок.
2. Предельные отклонения размеров - по СМ7.
3. Разделка кромок под сварку по ГОСТ 5264-69.

См. таблицу.

Стенка.

Лист 8 ГОСТ 5681-57*
Ст. 3 ГОСТ 14637-69*

Госстрой СССР Союзводоканалниипроект Укрводоканалпроект г. Киев 1973г.

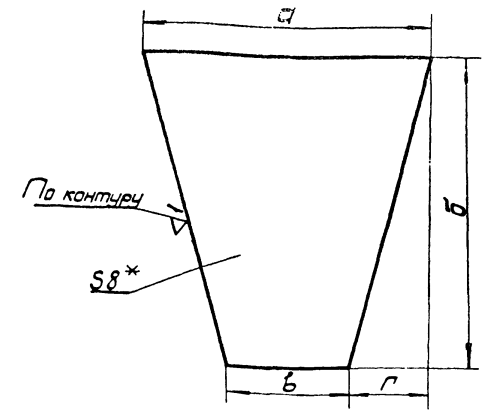

№ чертежа	а	б	в	г	Масса, кг.
МГ-52-035	1250	900	750	250	56.5
МГ-53-035	2000	1140	1000	500	69.5

1. * Размеры для справок.
2. Предельные отклонения размеров - по СМ7.
3. Разделка кромок под сварку по ГОСТ 5264-69.

См. таблицу

Дно

Лист 8 ГОСТ 5681-57*
Ст. 3 ГОСТ 14637-69*

Госстрой СССР Союзводоканалниипроект Укрводоканалпроект г. Киев 1973г.

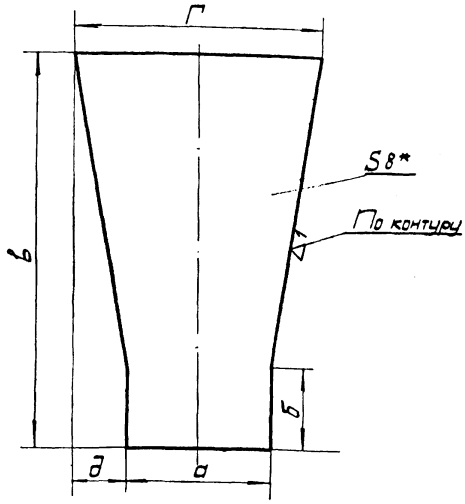

№ чертежа	а	б	в	г	д	Масса, кг.
МГ-52-038	750	400	1580	1060	155	74.5
МГ-52-032		250	1500			70.5
МГ-53-038	1000	630	1800	1540	270	132.0
МГ-53-032		320	1630			124.0
МГ-53-047		480	1750			131.0

1. * Размеры для справок.
2. Предельные отклонения размеров - по СМ7.
3. Разделка кромок под сварку по ГОСТ 5264-69.

См. таблицу

Лист

Лист 8 ГОСТ 5681-57*
Ст. 3 ГОСТ 14637-69*

gost.e-ecolog.ru

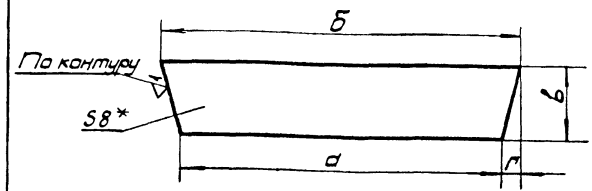

№ чертежа	а	б	в	г	Масса, кг.
МГ-52-039	1060	1250	200	95	13.5
МГ-53-039	1540	2000	300	240	28.5

1. * Размеры для справок.
2. Предельные отклонения размеров - по СМ7.
3. Разделка кромок под сварку по ГОСТ 5264-69.

См. таблицу

Косынка

Лист 8 ГОСТ 5681-57*
Ст. 3 ГОСТ 14637-69*