ТИПОВОЙ ПРОЕКТ
901-1-89.87

ВОДОЗАБОРНЫЕ СООРУЖЕНИЯ ПРОИЗВОДИТЕЛЬНОСТЬЮ ОТ 0,02 ДО 1,5 $м^3/с$
ДЛЯ АМПЛИТУД КОЛЕБАНИЙ УРОВНЕЙ ВОДЫ ДО 6 м

НАСОСНАЯ СТАНЦИЯ ПРОИЗВОДИТЕЛЬНОСТЬЮ ОТ 0,66 ДО 1,5 $м^3/с$
С ЗАГЛУБЛЕНИЕМ МАШЗАЛА 4,8 м

АЛЬБОМ IV

ИНДУСТРИАЛЬНЫЕ ИЗДЕЛИЯ

СФ ЦИТП 620062 г. Свердловск, ул. Чебышева, 4
Зак. 4233 инв. 9863-02 тираж 250
Сдано в печать 10.08 1988 Цена 3-80

ПРИВЯЗАН:

gost.e-ecolog.ru

ТИПОВОЙ ПРОЕКТ
901-1-89.87

ВОДОЗАБОРНЫЕ СООРУЖЕНИЯ ПРОИЗВОДИТЕЛЬНОСТЬЮ ОТ 0.02 ДО 1.5 $м^3/с$ ДЛЯ АМПЛИТУД КОЛЕБАНИЙ УРОВНЕЙ ВОДЫ ДО 6 м

НАСОСНАЯ СТАНЦИЯ ПРОИЗВОДИТЕЛЬНОСТЬЮ ОТ 0.66 ДО 1.5 $м^3/с$ С ЗАГЛУБЛЕНИЕМ МАШЗАЛА 4.8 м

АЛЬБОМ IV

ИНДУСТРИАЛЬНЫЕ ИЗДЕЛИЯ

СОСТАВ ПРОЕКТА:

альбом I Пояснительная записка (из тп 901-1-90.87)
альбом II Технологические решения, внутренние водопровод и канализация, отопление и вентиляция, нестандартизированное оборудование (из тп 901-1-90.87)
альбом III Архитектурно-строительные решения
альбом IV Индустриальные изделия
альбом V Электротехническая часть (из тп 901-1-90.87)
альбом VI Задания заводам-изготовителям на комплектные электротехнические устройства (из тп 901-1-90.87)
альбом VII Спецификация оборудования (из тп 901-1-90.87)
альбом VIII Ведомости потребности в материалах
альбом IX Сметы

РАЗРАБОТАН ГПИ УКРВОДОКАНАЛПРОЕКТ

ДИРЕКТОР В.Н. ЯКИМЕНКО
ГЛАВНЫЙ ИНЖЕНЕР К.Т.Н Н. В. ПИСАНКО
НАЧАЛЬНИК ОТДЕЛА М.Я. ВОЛОШИН
ГЛАВНЫЙ ИНЖЕНЕР ПРОЕКТА И.Н. НОВОМИНСКИЙ

9863/2

Утвержден и введен в действие
Главным управлением проектирования
Госстроя СССР Протокол от 28 августа 1987 г. №57

ПРИВЯЗАН:

Альбом IV

Типовой проект 901-1-89.87.

Формат	Обозначение	Наименование	Стр	Примечание
А4	901-1-89.87 - КЖИ-ТТ	Технические требования	4	
А4	901-1-89.87 -КЖИ-П20Б81	Плита перекрытия п20-38-1		
		п14-38-1, п14-38-2, п14д-38-1	6	
А3	901-1-89.87-КЖИ-П20-38-1СБ	Плита перекрытия п20-38-1		
		п14-38-1, п14-38-2, п14д-38-1		
		Сборочный чертеж	7	
А3	901-1-89.87- КЖИ-ПГ-2АтVIТ-1	Плита Пг-2АтVIТ-1;	8	
А3	901-1-89.87-КЖИ-ПВ4-2АтVIТ-1	Плита ПВ4-2АтVIТ-1;		
		ПВ10-2АтVIТ-1	9	
А3	901-1-89.87-КЖИ-1БСД9-5АVТ-1	Балка 1БСД9-5АVТ-1	10	
А4	901-1-89.87- КЖИ-ПС60	Панель стеновая „ПС" (надземная часть)	11	
А3	901-1-89.87-КЖИ-ПС60СБ	Панель стеновая „ПС" (надземная часть). Сборочный чертеж	12	
А4	901-1-89.87-КЖИ-1КЗ.36-1	Колонна 1КЗ.36-1; 1КЗ.36-2; 1КФ43-1-1; 1КФ57-1-1; 2КВ4.42-1-1 ... 2КВ4.42-1-6	14	
А3	901-1-89.87-КЖИ-1КЗ.36-1СБ	Колонна 1КЗ.36-1; 1КЗ.36-2; 1КФ43-1-1; 1КФ57-1-1; 2КВ4.42-1-1 ... 2КВ4.42-1-6. Сборочный чертеж	15	
А3	901-1-89.87-КЖИ-ПК5.65-л	Панель карнизная ПК 5.65-л	18	

Формат	Обозначение	Наименование	Стр	Примечание
А3	901-1-89.87 - КЖИ-2ПП25-81	Перемычка 2ПП25-8-1		
		2ПП25-8-2	19	
А3	901-1-89.87-КЖИ-ПС2А-48-К1	Панель стеновая ПС2А-48-К1.		
		ПС2А-48-К3	20	
А3	901-1-89.87-КЖИ-ПС2А-48-К1СБ	Панель стеновая ПС2А-48-К1 ... ПС2А-48-К3. Сборочный чертеж	21	
А3	901-1-89.87- КЖИ-ПС2А-48-К12	Панель стеновая ПС2А-48-К12 ... ПС2А-48-К13-1	25	
А3	901-1-89.87-КЖИ-ПС2А-48-К12СБ	Панель стеновая ПС2А-48-К12 ... ПС2А-48-К13-1. Сборочный чертеж	26	
А4	901-1-89.87- КЖИ-ПС2А-48	Панель стеновая ПС2А-48 с дополнительными закладными изделиями	29	
А3	901-1-89.87 - КЖИ-ПС2А-48-СБ	Панель стеновая ПС2А-48 с дополнительными закладными изделиями. Сборочный чертеж.	32	
А4	901-1-89.87 - КЖИ - КР1	Каркас плоский КР1 ... КР3	38	
А4	901-1-89.87 - КЖИ - КР1СБ	Каркас плоский КР1 ... КР3. Сборочный чертеж	38	
А4	901-1-89.87-КЖИ - КР4	Каркас плоский КР4	39	
А4	901-1-89.87 - КЖИ-КР5	Каркас плоский КР5	39	
А4	901-1-89.87 - КЖИ - КР-6	Каркас плоский КР6	40	
А4	901-1-89.87 - КЖИ - МН1	Изделие закладное МН1	40	

Взам. инв. №

Подп. и дата

Инв. № подл.

Привязан

Инв. №

ГИП	Новоминский	
Н. контр.	Айзенберг	
Нач. отд.	Волошин	
Гл. спец.	Айзенберг	
Рук. гр.	Клацман	

ТП 901-1-89.87 -КЖИ

Содержание

Стадия	Лист	Листов
Р	1	2

Госстрой СССР Укрводоканалпроект Киев

Формат А3
9863/2

Альбом IV

Типовой проект 901-1-89.87

Формат	Обозначение	Содержание	Стр.	Примечание
А4	901-1-89.87 -КЖИ-МН2	Изделие закладное МН2	40	
А4	901-1-89.87 -КЖИ-МН3	Изделие закладное МН3	40	
А4	901-1-89.87 -КЖИ-МН4	Изделие закладное МН4 МН5	42	
А4	901-1-89.87 -КЖИ-МН4СБ	Изделие закладное МН4, МН5.		
		Сборочный чертеж	42	
А4	901-1-89.87 -КЖИ-МН6	Изделие закладное МН6	43	
А4	901-1-89.87 -КЖИ-МН7	Изделие закладное МН7	43	
А4	901-1-89.87 -КЖИ-МН8	Изделие закладное МН8	44	
А4	901-1-89.87 -КЖИ-МС1	Изделие соединительное МС1	44	
А4	901-1-89.87 -КЖИ-МС2	Изделие соединительное МС2	45	
А4	901-1-89.87 -КЖИ-МС3	Изделие соединительное МС3	45	
А4	901-1-89.87 -КЖИ-МС8	Изделие соединительное МС8	46	
А4	901-1-89.87 -КЖИ-МС9	Изделие соединительное МС9	46	
А4	901-1-89.87 -КЖИ-МС10	Изделие соединительное МС6		
		МС7; МС10; МС11	47	
А4	901-1-89.87- КЖИ-МС10СБ	Изделие соединительное МС6		
		МС7, МС10, МС11.		
		Сборочный чертеж	47	
А4	901-1-89.87 -КЖИ-МС4	Изделие соединительное МС4;МС5	48	
А4	901-1-89.87 -КЖИ-МН9	Изделие закладное МН9	48	
А4	901-1-89.87 -КЖИ-РМ1	Решетка РМ1	49	
А4	901-1-89.87 -КЖИ-РМ2	Решетка РМ2	49	

Инв. № подл. | Подпись и дата | Взам. инв. №

Привязан

Инв. №

ТП 901-1-89.87- КЖИ

Лист 2

Формат А4

1. Технические требования к изготовлению сборных железобетонных изделий

1.1. Сборные железобетонные изделия запроектированы из тяжелого бетона и изготавливаются в заводских условиях в инвентарных стальных формах. Изделия должны изготавливаться в точном соответствии с рабочими чертежами, а также требованиями ГОСТ 13015.0-85; ГОСТ 13015.1-81; ГОСТ 13015.2-81; ГОСТ 13015.4-84.

1.2. Стеновые панели подземной части изготавливать в опалубочных формах, разработанных для стеновых панелей серии 3.900-3 вып 3/82. Маркировка панелей принята по серии 3.900-3 вып 3/82. Дополнительный индекс „А" после порядкового номера типоразмера изделия отражает отличие в опалубочных размерах по сравнению с панелью ПС2-48-К серии 3.900-3 вып 3/82.

Технические требования к изготовлению панелей см. пояснительную записку, раздел 3 серии 3.900-3 вып 3/82 часть 1 „Панели стеновые консольные для прямоугольных сооружений."

1.3. На закладные изделия в колоннах и стеновых панелях, предназначенные для устройства заземления, нанести масляной краской букву „З".

Инв. № подл. | Подпись и дата | Взам. инв. №

Привязан

Инв. №

ТП 901-1-89.87 -КЖИ-ТТ			
ГИП	Новоминский		
Н. контр.	Айзенберг		
Нач. отд.	Волошин		
Гл. спец.	Айзенберг		
Рук. гр.	Клоцман		
Технические требования	Стадия	Лист	Листов
	Р	1	2
	Госстрой СССР Укрводоканалпроект Киев		

Формат А4

9863/е

2. Технические требования к изготовлению арматурных и закладных изделий.

2.1. Плоские арматурные изделия следует изготавливать при помощи контактной точечной сварки. Сварку сеток и каркасов производить во всех точках пересечения стержней.

2.2. Размеры сеток и каркасов даны по осям и по торцам стержней

2.3. Сварку производить в соответствии с ГОСТ 14098-85 „Соединения сварные арматуры и закладных изделий железобетонных конструкций" и СН 393-78 „Инструкция по сварке соединений арматуры и закладных деталей железобетонных конструкций".

2.4. Толщину сварных швов принимать по наименьшей толщине свариваемых элементов, кроме оговоренных на чертеже.

2.5. Верхнюю пластину спаренных закладных изделий приваривать после установки изделий в опалубку. Привязку анкеров к пластинам в раззенкованные отверстия выполнять ручными валиковыми швами /тип шва-21 по СН 393-78/.

2.6. Строительные конструкции насосной станции используются в качестве заземлителя. Для этой цели необходимо выполнить указания по сварке арматуры, приведенные на листах конкретных изделий.

2.7. Все открытые закладные и соединительные изделия в надземной части оцинковать (толщина слоя 120-150 мкм), в подземной части окрасить эмалью ПФ-133 за два раза по слою грунта ГФ-020.

Типовой проект 901-1-89.87

Инв. № подл. | Подпись и дата | Взам. инв. №

Привязан			
Инв. №			

ТП 901-1-89.87 - КЖИ-ТТ

Лист 2

Формат А4

Инв. № подл. | Подпись и дата | Взам. инв. №

Типовой проект 901-1-89.87 Альбом IV

Формат	Зона	Поз.	Обозначение	Наименование	Кол. на исполнение КЖИ-П20-35-1 —	01	02	03	Примечание
				Документация					
			901-1-89.87 -КЖИ-ТТ	Технические требования	✕	✕	✕	✕	
			901-1-89.87 -КЖИ-П20-35-1СБ	Сборочный чертеж	✕	✕	✕	✕	
				Сборочные единицы					
				Плита					
			3.006.1-2/82.1-2-20-56	П20-35	1				Со всеми арматурными изделиями, кроме петель
			3.006.1-2/82 1-2-2.0-34	П14-35		1	1		
			3.006.1-2/82.1-2-1.0-050	П14g-35				1	
				Изделие закладное					
		1	1.400-15. В1.540-01	МН 540	8.5м				
		2	1.400-15. В1.110-10	МН 104-3	2.1м	1.1м			
		3	901-1-89.87 - КЖИ-МН8	МН8		8.0м	10бт	52м	

* См. указание на сборочном чертеже

Привязан

Инв. №

Гл. инж. пр.	Новоминская	
Н. контр.	Айзенберг	
Нач. отд.	Волошин	
Гл. спец.	Айзенберг	
Рук. гр.	Клоцман	

ТП 901-1-89.87 -КЖИ-П20-35-1

Плита перекрытия П20-35-1; П14-35-1; П-14-35-2; П14g-35-1

Стадия	Лист	Листов
Р	1	2

Госстрой СССР Укрводоканалпроект Киев

Формат А4

Инв. № подл. | Подпись и дата | Взам. инв. №

Формат	Зона	Поз.	Обозначение	Наименование	Кол. на исполнение КЖИ-П-20-35-1 —	01	02	03	Примечание
		4	1.400-15. В1. 120-65	Изделие закладное					
				МН 115-3			2		
				Детали					
Б4	5			А-III-12-ГОСТ 5781-82*, L-1800			8		1.6кг
А4	6		901-1-89.87 -КЖИ-МН9	Изделие закладное МН9	4	4	4		
	7		1.400-9 В1 л16	Петля УП2-1				2	

Привязан

Инв. №

ТП 901-1-89.87 -КЖИ-П20-35-1

Лист 2

Формат А4

9865/2

П20-3б-1

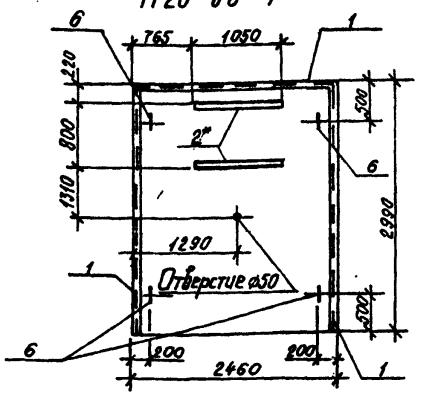

П14-3б-1

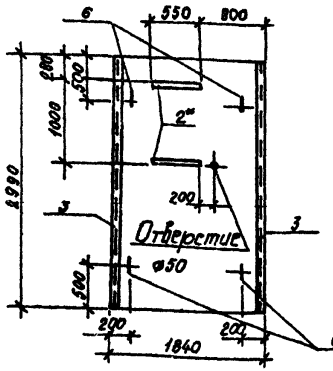

П14-3б-2

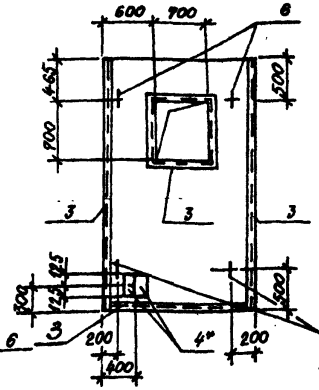

Обозначение	Марка
901-1-89.87-КЖИ-П20-3б-1	П20-3б-1
-01	П14-3б-1
-02	П14-3б-2
-03	П14д-3б-1

6 приварить к нижней сетке в плитах П14-3б-1; П14-3б-2

П14д-3б-1

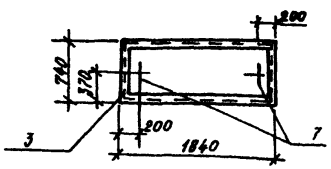

Деталь обрамления отверстия в П14-3б-2

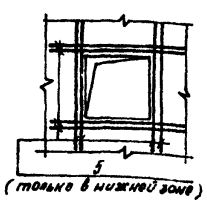

Ведомость расхода стали на дополнительные закладные изделия, кг

Марка элемента	Изделия закладные													Всего	Общий расход
	Арматура класса						Прокат марки								
	А-I			А-III			ВСт3кп2								
	ГОСТ 3781-82*			ГОСТ 5781-82*			ГОСТ 19903-74*		ГОСТ 8509-86		ГОСТ 8510-72*				
	⌀8	⌀12	Итого	⌀8	⌀12	Итого	-Б6	Итого	L90×7	Итого	L100×63×6		Итого		
П20-3б-1		3,9	3,9	9,3		9,3	5,9	5,9			63,8		63,8	82,9	82,9
П14-3б-1		3,9	3,9	6,4		6,4	5,9	5,9	86,4	86,4				102,6	102,6
П14-3б-2		3,9	3,9	11,6	10,8	22,4	3,6	3,6	105,6	105,6				135,5	135,5
П14д-3б-1	0,6		0,6	3,8		3,8			49,9	49,9				54,3	54,3

* В закладных изделиях позиций 2 и 4, устанавливаемых в плиты, анкеро ⌀8 AIII отогнуть по месту и приварить к нижней арматурной сетке плиты

Привязан

Инв. №

Инв. № подл. | Подпись и дата | Взам. инв. №

ГИП	Новоминский	
Н. контр	Айзенберг	
Нач. отд.	Болошин	
Гл. спец.	Айзенберг	
Рук. гр.	Клоцман	

ТП901-1-89.87 - КЖИ-П20-3б-1СБ

Плита перекрытия П20-3б-1; П14-3б-1; П14-3б-2; П14д-3б-1. Сборочный чертеж

Стадия	Масса	Масштаб
Р		
Лист	Листов 1	

Госстрой СССР Укрводоканалпроект Киев

Формат А3

9863/2

Альбом IV

Типовой проект 901-1-89.87

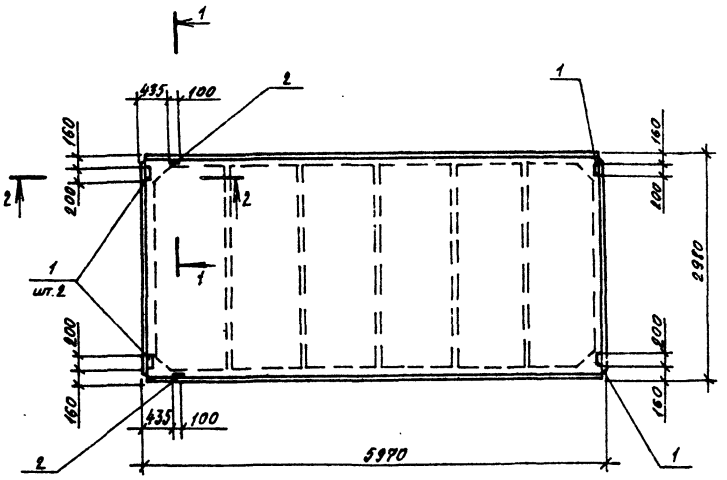

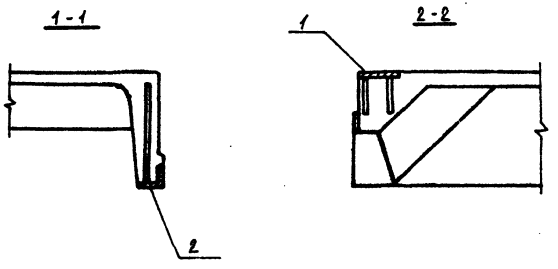

Формат	Зона	Поз.	Обозначение	Наименование	Кол.	Примечание
				Документация		
А4			901-1-89.87 -КЖИ-ТТ	Технические требования		
				Сборочные единицы		
			ГОСТ 22701.1-77	Плита ПГ-2Ат VIT		со всеми закладными и арматурн. изделиями
		1	ГОСТ 22701.5-77	Изделие закладное М1	4	1,6 кг
		2	ГОСТ 22701.5-77	Изделие закладное М9	2	0,8 кг

Ведомость расхода стали на дополн. закладные изделия, кг

Марка Изделия	Изделия закладные									Всего
	Арматура клас А-III ГОСТ 5781-82*				Прокат марки Вст3кп2 ГОСТ 19903-74*			ГОСТ 8509-86*		
	⌀10	⌀14		Итого	-5-8		Итого	L70х5	Итого	
ПГ-2АтVIT-1	2,2	0,2		2,4	5,2		5,2	1,7	1,7	8,3

Привязан	ГИП	Новоминский	
	Н.контр	Айзенберг	
	Нач.отд.	Волошин	
	Гл.спец.	Айзенберг	
	Вед.ин.	Слепак	
Инв. №	Ст. инж	Малинина	

ТП 901-1-89.87 -КЖИ-ПГ-2Ат VIT-1

Плита ПГ-2Ат VIT-1

Стадия	Масса	Масштаб
Р	2650	
Лист	Листов 1	

Госстрой СССР Укрводоканалпроект Киев

Формат А3

Инв. № подл. | Подпись и дата | Взам. инв. №

9863/2

Типовой проект 901-1-89.87 Альбом IV

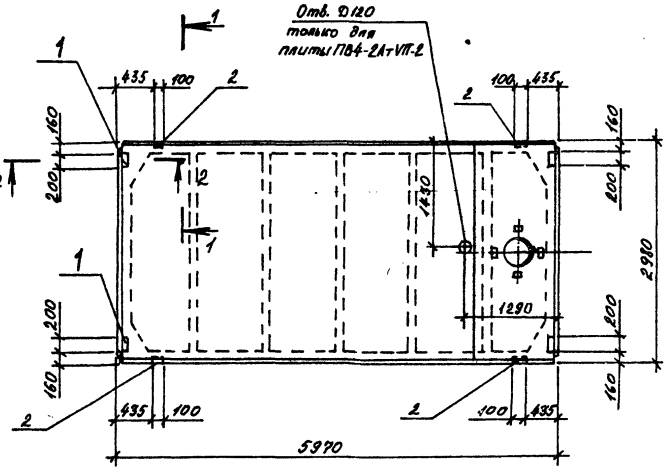

1-1

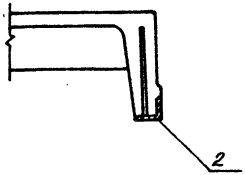

2-2

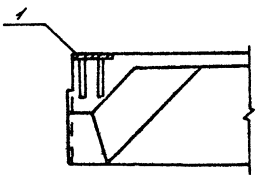

Формат	Зона	Поз.	Обозначение	Наименование	Кол.	Примечание
				Документация		
А4			901-1-89.87 -КЖИ-ТТ	Технические требования		
				Сборочные единицы		
		1	ГОСТ 22701.5-77	Изделие закладное М8	4	0,4кг
		2	ГОСТ 22701.5-77	Изделие закладное М9	4	0,4кг
			Переменные данные для исполнений			
				ПВ4-2АтVIT-1, ПВ4-2АтVIT-2		
			ГОСТ 22701.2-77	Плита ПВ4-2АтVIT	1	со всеми закладными и арматурными изделиями
				ПВ10-2АтVIT-1		
			ГОСТ 22701.2-77	Плита ПВ10-2АтVIT	1	со всеми закладными и арматурными изделиями

Ведомость расхода стали на дополнительные закладные изделия, кг

Марка изделия	Изделия закладные										Всего
	Арматура класса А-III				Прокат марки Вст3кп2						
	ГОСТ 5781-82*				ГОСТ 19903-74*			ГОСТ 8509-86			
	Ø10	Ø14		Итого	-δ=8		Итого	L70x8		Итого	
ПВ4-2АтVIT-1 ПВ4-2АтVIT-2 ПВ10-2АтVIT-1	2,8	0,4		3,2	5,2		5,2	3,4		3,4	11,8

Привязан	ГИП	Новоминский	
	Н. контр.	Айзенберг	
	Нач. отд.	Волошин	
	Гл. спец.	Айзенберг	
	Рук. гр.	Клоцман	
Инв. №	Ст. инж.	Малинина	

ТП 901-1-89.87 -КЖИ-ПВ4-2АтVIT-1

Плита ПВ4-2АтVIT-1; ПВ4-2АтVIT-2; ПВ10-2АтVIT-1

Стадия	Масса	Масштаб
Р		

Лист | Листов 1

Госстрой СССР Укрводоканалпроект Киев

Формат А3

9863/2

Инв. № подл. | Подпись и дата | Взам. инв. №

Альбом IV

Типовой проект 901-1-89.87

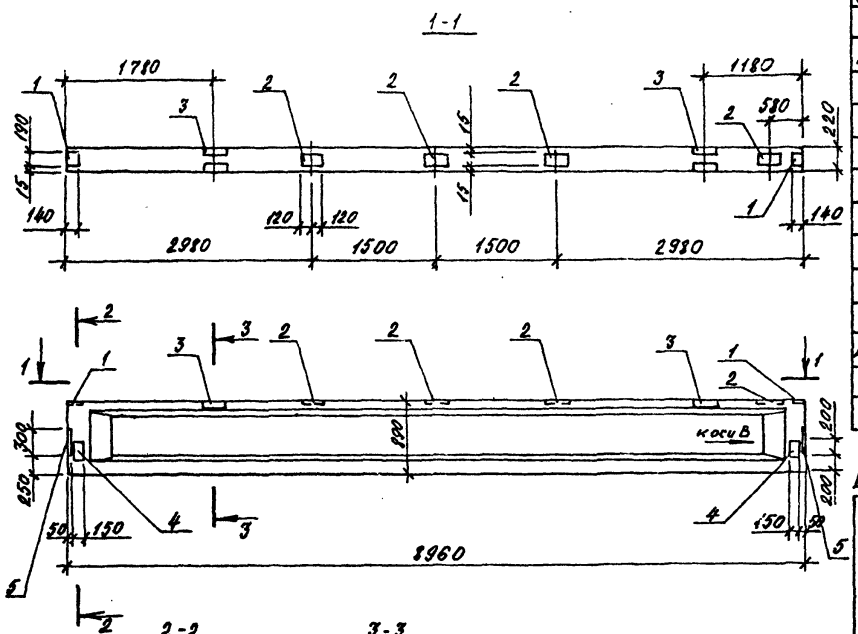

Формат	Зона	Позиц.	Обозначение	Наименование	К-во	Примечание
				Документация		
А4			901-1-89.87 -КЖИ-ТТ	Технические требования		
				Сборочные единицы		
			1.462.1-10/80 вып.1	Балка 1БСД 9-5АVТ		Со всеми закладными и арматурными изделиями
		1	1.462.1-10/80.2-100	Изделие закладное М5	2	
		2	1.462.1-10/80.2-110	Изделие закладное М6	4	
		3	1.462.1-10/80.2-120-02	Изделие закладное М9	2	
А4		4	901-1-89.87 -КЖИ-МН1	Изделие закладное МН1	2	
		5	1.400-15, В1.130-28	Изделие закладное МН21-5	2	

Ведомость расхода стали на дополнительные закладные изделия, кг

Марка изделия	Изделия закладные										Всего
	Арматура класса А-III				Прокат марки Вст3кп2						
	ГОСТ 5781-82*				ГОСТ 19903-74*				ГОСТ 8510-72*		
	⌀8	⌀10	⌀12	Итого	-δ=8	-δ=8	-δ=10	Итого	L90×58×5,5		
1БСД 9-5 АVТ-1	1,2	2,2	1,6	5,0	11,4	4,2	9,6	25,2	3,2		33,4

При изготовлении балки нанести несмываемой краской „к оси В"

Привязан	ГИП	Новоминский	
	Н.контр	Айзенберг	
	Нач.отд.	Волокин	
	Гл.спец	Айзенберг	
	Рук.гр.	Кацман	
Инв.№	Ст.инж.	Малинина	

901-1-89.87 -КЖИ-1БСД9-5АVТ-1

Балка 1БСД 9-5АVТ-1

Стадия	Масса	Масштаб
Р		
Лист	Листов 1	

Госстрой СССР
Укрводоканалпроект
Киев

Формат А3

9863/2

Инв.№ подл. | Подпись и дата | Взам.инв.№

Инв N подл	Подпись и дата	Взам инв N

Типовой проект 901-1-89.87 Альбом IV

Формат	Зона	Позиц.	Обозначение	Наименование	Кол. на исполнение -КЖИ-ПС60- –	01	02	03	04	05	06	07	08		Примечание
				Документация											
А4			901-1-89.87 -КЖИ ТТ	Технические требования	×	×	×	×	×	×	×	×	×		
А3			901-1-89.87 -КЖИ-ПС60СБ	Сборочный чертёж	×	×	×	×	×	×	×	×	×		
			1.030.1-1.0-3-0100 л.9	Узел I	×	×	×	×	×	×	×	×	×		
			1.030.1-1.0-3-0100 л.9	Узел II	×	×	×	×	×	×					
			1.030.1-1.0-3-0100 л.9	Узел III							×	×	×		
				Сборочные единицы											
				Панель стеновая											
			1.030.1-1.1-1 07	ПС 60.18.2,0-1.1	1										Со всеми арматурными и закладными изделиями
			1.030.1-1.1-1 04-05	ПС60.9.2,0-2.1		1									
			1.030.1-1.1-1 15-06	ПС62,5.18.2,0-1.1-1			1								
			1.030.1-1.1-1 15-03	ПС62,5.12.2,0-2.1-1				1							

Привязан

Инв N

ГИП	Новоминский	
Н контр	Айзенберг	
Нач.отд	Волошин	
Гл спец	Айзенберг	
Рук. гр	Клоцман	
Вед инж	Слепак	

ТП 901-1-89.87-КЖИ-ПС60

Панель стеновая ПС /надземная часть/

Стадия	Лист	Листов
Р	1	2

Госстрой СССР Укрводоканалпроект Киев

Формат А4

Инв N подл	Подпись и дата	Взам инв N

Формат	Зона	Позиц.	Обозначение	Наименование	Кол. на исполнение -КЖИ-ПС60- –	01	02	03	04	05	06	07	08		Примечание
			1.030.1-1.1-1 15	ПС 62,5.9.2,0-2.1-1					1						Со всеми арматурными и закладными изделиями
			1.030.1-1.1-1 23	ПС 62,5.9.2,0-2.1-2						1					
			1.030.1-1.1-1 01-09	ПС 30.12,2,0-6.1							1				
			1.030.1-1.1-1 66	2ПС 17.12,2,0-1								1			
			1.030.1-1.1-1 62	2ПС 15.12,2,0-1									1		
				Изделие закладное											
		1	1.030.1-1.1-3-30-01	М2	4	4	8	2	4	4	1	2	2		
		2	1.030.1-1.1-3-36	М9	5	5	10	5	5	5					
		3	1.400-15.81.120-11	МН 106-6	4		2								
		4	1.030.1-1.1-3-35-01	М11							2	4	4		

Привязан

Инв N

ТП 901-1-89.87-КЖИ-ПС60

Лист 2

Формат А4

9863/2

Альбом IV

Типовой проект 901-1-89.87

ПС 60.18.2,0-1.1-А

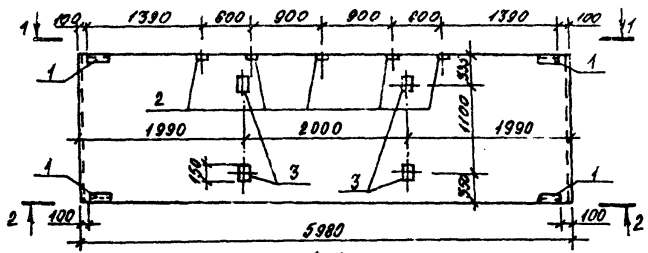

ПС 60.9.2,0-2.1-А

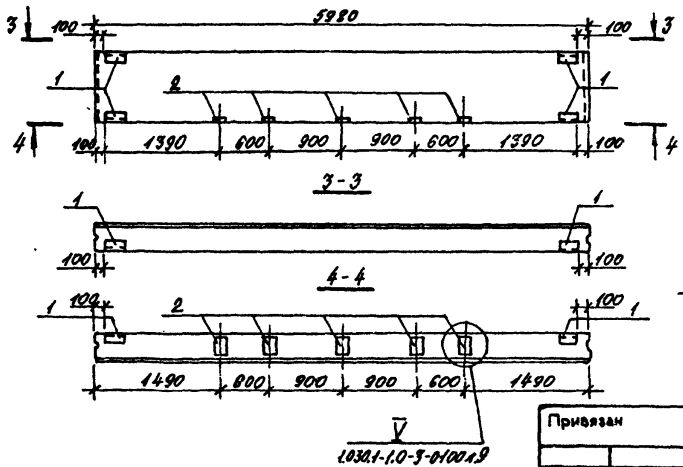

ПС

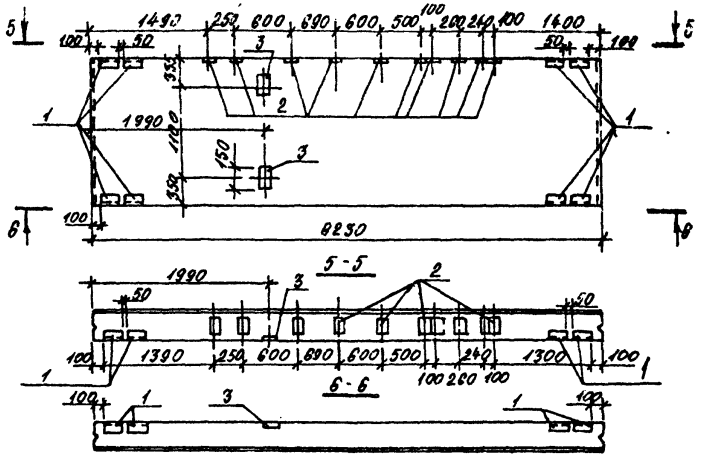

ПС 62,5.12.2,0-2.1-1.1

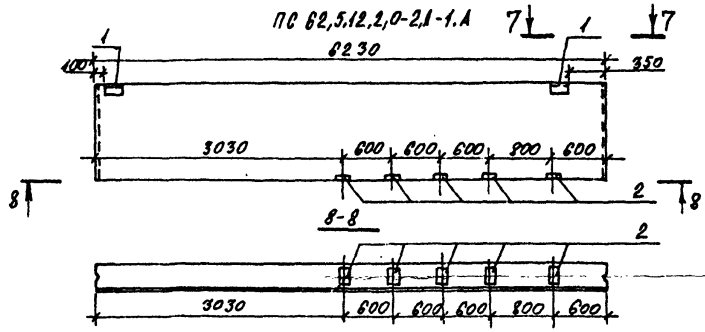

ГИП	Новоминский		
Н.контр.	Айзенберг		
Нач.отд.	Волошин		
Гл.спец.	Айзенберг		
Рук.гр.	Клацман		
Вед.инж.	Сделак		

Привязан

Инв. №

ТП 901-1-89.87 -КЖИ-ПС60СБ

Панель стеновая ПС (подземная часть)

Сборочный чертёж

Стадия	Масса	Масштаб
Р		
Лист 1	Листов 2	

Госстрой СССР Укрводоканалпроект Киев

Инв. № подл. | Подпись и дата | Взаим. инв.

Формат А3

9863/2

ПС 62,5.9.2,0-2.А-1.А

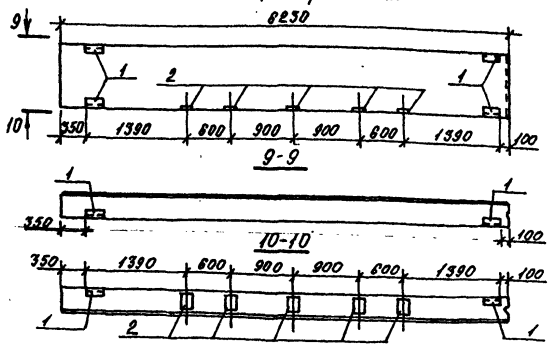

ПС 62,5.9.2,0-2.А-2.А. Зеркальное отражение. Остальное см. ПС 62,5.9.2,0-2.А-1.А.

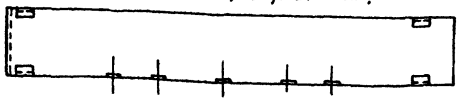

2ПС 15,17.2,0-А-А

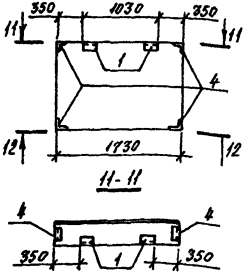

2ПС 15.12.2,0-А-А

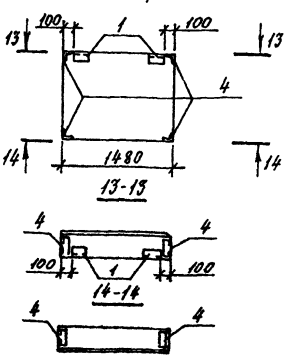

ПС 30.12.2,0-6.А-А

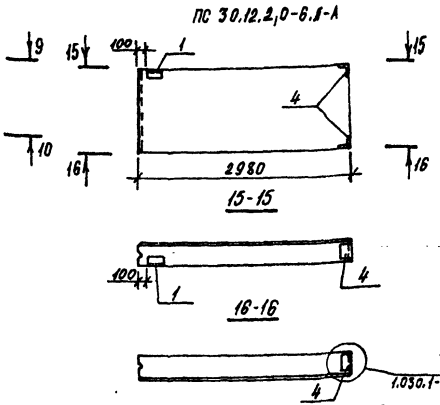

Обозначение	Марка
901-1-89.87 -КЖИ-ПС60	ПС 60.18.2,0-1.А-А
-01	ПС 60.9.2,0-2.А-А
-02	ПС62,5.18.2,0-1.А-1.А
-03	ПС62,5.12.2,0-2.А-1.А
-04	ПС62.5.9.2,0-2.А-1.А
-05	ПС62,5.9.2,0-2.А-2.А
-06	ПС30.12.2,0-6.А-А
-07	2ПС17.12.2,0-А-А
-08	2ПС15.12.2,0-А-А

Ведомость расхода стали на дополнительные закладные изделия, кг

Марка элемента	Изделия закладные										Всего	Общий расход
	Арматура класса А-III ГОСТ 5781-82*				Прокат марки Вст3кп2 ГОСТ 8509-86			ГОСТ 19903-74*				
	⌀8	⌀10		Итого	L63х6		Итого	-б6	-б8		Итого		
ПС 60.18.2,0-1.А-А	0,4	2,7		3,1	5,5		5,5	4,8	8,2		12,8	21,4	21,4
ПС 60.9.2,0-2.А-А		2,7		2,7	5,5		5,5	2,2	5,0		7,2	15,4	15,4
ПС 62,5.18.2,0-1.А-1.А	0,2	19,8		20,0	11,0		11,0	5,9	10,8		16,7	47,7	47,7
ПС 62,5.12.2,0-2.А-1А		2,3		2,3	2,8		2,8	1,1	5,0		8,1	11,2	11,2
ПС 62,5.9.2,0-2.А-1.А		2,7		2,7	5,5		5,5	2,2	5,0		7,2	15,4	15,4
ПС 62,5.9.2,0-2.А-2.А		2,7		2,7	5,5		5,5	2,2	5,0		7,2	15,4	15,4
ПС 30.12.2,0-6.А-А		1,1		1,1	3,2		3,2	0,8			0,8	4,9	4,9
2ПС17.12.2,0-А-А		2,2		2,2	6,5		6,5	1,1			1,1	9,8	9,8
2ПС15.12.2,0-А-А		2,2		2,2	6,5		6,5	1,1			1,1	9,8	9,8

Привязан

Инв.№

ТП 901-1-89.87. - КЖИ-ПС 60 СБ

Лист 2.

Формат А3

9863/2

Инв.№ подл. | Подпись и дата | Взам.инв.№

Инв. N подл. | Подпись и дата | Взам. инв. N

Типовой проект 901-1-89.87 Альбом IV

Формат	Зона	Позиц.	Обозначение	Наименование	Кол. на исполнение -КЖИ-1К3.36-1										Примечание
					–	01	02	03	04	05	06	07	08	09	
				Документация											
А4			901-1-89.87-КЖИ-ТТ	Технические требования	X	X	X	X	X	X	X	X	X	X	
А3			901-1-89.87 КЖИ-1К336-1Сб	Сборочный чертёж	X	X	X	X	X	X	X	X	X	X	
				Сборочные единицы											
				Колонна											
			1.020-1/83.2-1 04	1К3.36	1	1									Со всеми арматурными и закладными изделиями кроме МН-2 поз.4
			1.020-1/83 2-9 02	2КВ4.42-1			1	1	1	1	1	1			
			1.427.1-3.1-1.00	1КФ43-1									1		Со всеми арматурными и закладными изделиями
			1.427.1-3.1-1.00	1КФ57-1										1	

Привязан

Инв. №

ГИП	Новотижский	
Н. контр.	Юзенберг	
Нач. отд.	Волошин	
Гл. спец.	Айзенберг	
Рук. гр.	Клоцман	
Вед. инж.	Слепак	

ТП 901-1-89.87 – КЖИ-1К3.36-1

Колонна 1К3.36-1...
1К3.36-2; 1КФ43-1-1;
1КФ57-1-1; 1КВ4.42-1-1...
1КВ4.42-1-6

стадия	лист	листов
Р	1	2

Госстрой СССР
Укрводоканалпроект
Киев

Формат А4

Инв. N подл. | Подпись и дата | Взам. инв. №

Формат	Зона	Поз.	Обозначение	Наименование	Кол на исполнение -КЖИ-1К3-36-1										Примечание
					–	01	02	03	04	05	06	07	08	09	
				Сетка арматурная											
		1		С 8 А III -50 / 8 А т -50 280·280 15/15 ГОСТ 8478-81	2	2						·			
		9	1.020-1/83.2-15 09	СКА-1			2	2	2	2		2			
				Изделие закладное											
А4		2	901-1-89.87-КЖИ-МН2	МН2	1	1									
		3	1.020-1/83.2-15 31	МН-44	5	2	10	10	2	4	8	8			
		4	1.020-1/83.2-15 26-01	МН-28		2	1	2			2	1			
		5	1.427.1-3.2-0.11.0	МН6									1	1	
		6	1.427.1-3.2-0.20.0	МН28									2		
		7	1.427.1-3.2-0.12.0	МН7									1		
		8	Шифр 92-76/1 1.8	МН2-2			1	1	1	1		1			
		10	1.400-15.81.330-04	МН313-4			2	1				2			
		11	1.020-1/83.2-15 26-07	МН-37					1						
		12	1.020-1/83.2-15 26	МН-27					5	5					
		13	1.427.1-3.2-0.09.0	МН4							1				
		14	1.427.1-3.2-0.16.0	МН15				·					1		

Привязан

Инв. №

ТП 901-1-89.87 – КЖИ-1К3.36-1

Лист
2

Формат А4

9893/2

Альбом IV

Типовой проект 901-1-89.87

1К3.36-1

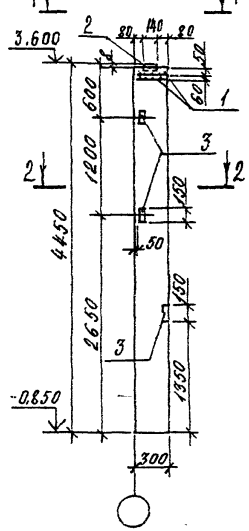

1К3.36-2

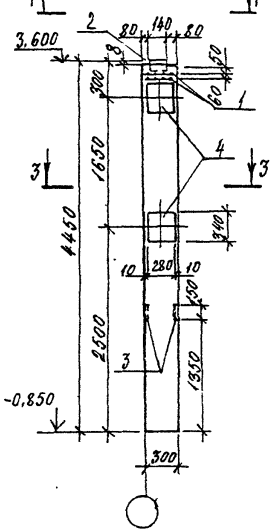

1КФ43-1-1

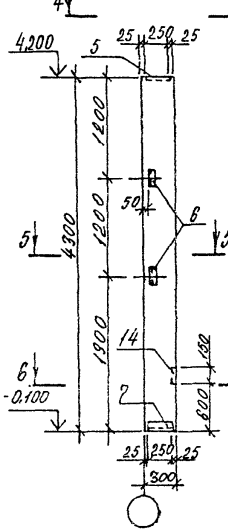

1КФ57-1-1

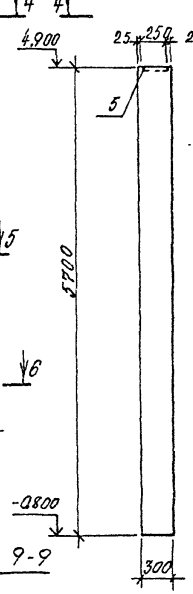

2КВ4,42-1-1

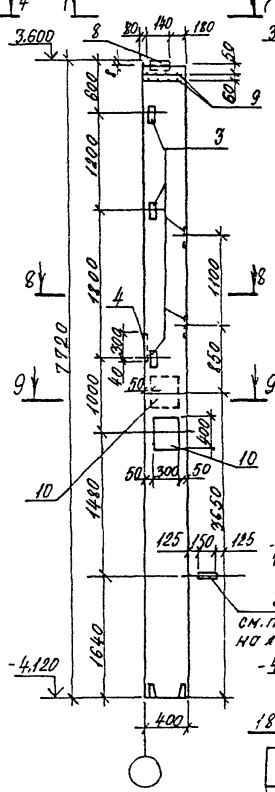

2КВ4,42-1-2

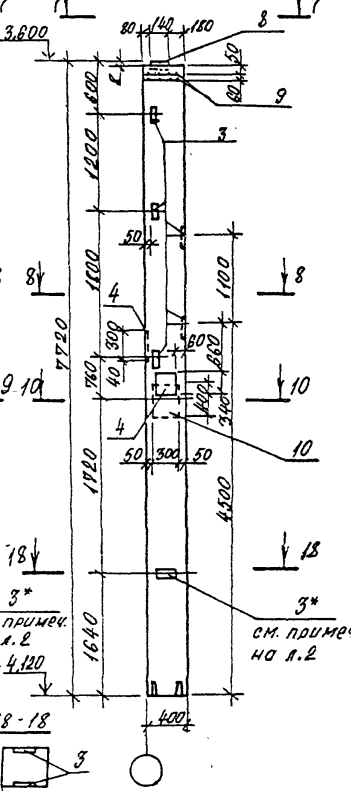

1-1

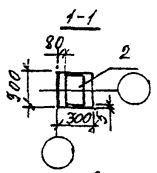

4-4

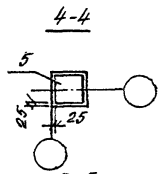

7-7

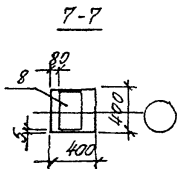

9-9

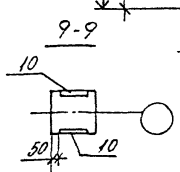

2-2

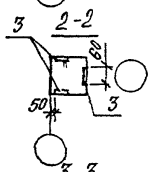

5-5

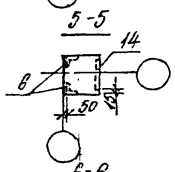

8-8

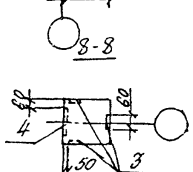

10-10

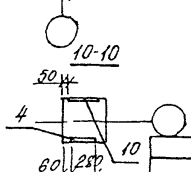

3-3

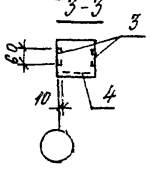

6-6

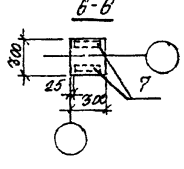

18-18

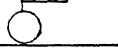

Привязан

Инв. №

ГИП	Ковалинский	
Н.контр.	Айзенберг	
Нач.отд.	Волошин	
Гл.спец.	Айзенберг	
Рук.гр.	Клюшман	
Вед.инж.	Слепок	

ТП 901-1-89.87 - КЖИ-1К3.36-1СБ

Колонна 1К3.36-1 ... 1К3.36-2; 1КФ43-1-1; 1КФ57-1-1; 2КВ4,42-1-1... 2КВ4,42-1-6.

Сборочный чертеж

Стадия	Масса	Масштаб
Р		
Лист	Листов 3	

Госстрой СССР Укрводоканалпроект Киев

Инв.N подл. | Подпись и дата | Взам. инв. №

Формат А3

9863/2

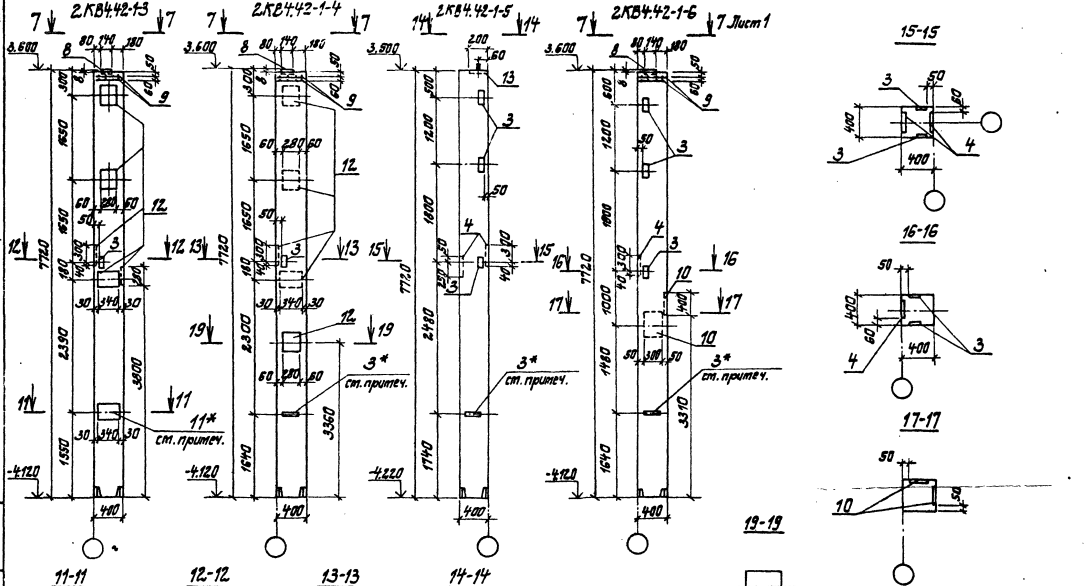

*Указанные закладные изделия поз. 3 и 11 приварить к рабочей арматуре колонн.

Типовой проект 901-1-89.87 Альбом IV

Инв. № подл. | Подпись и дата | Взам. инв. №

Привязан

Инв. №

ТП 901-1-89.87-КЖИ-1К3.36-1СБ

Лист 2.

Формат А3

9863/2

Альбом IV

Типовой проект 901-1-89.87

Ведомость расхода стали на дополнительные закладные изделия, кг

Марка элемента	Изделия закладные																				Всего	Общий расход
	Арматура класса А-III ГОСТ 5781-82*								Прокат марки Вст3кп2 ГОСТ 8509-86				ГОСТ 19903-74*									
	ø8	ø10	ø12	ø14	ø18	ø20		Итого	L63×5	L90×6		Итого	-б6	-б8	-б10	-б12	-б20		Итого		
1К3.36-1	3,6			2,0				5,6					2,1				6,4		8,5	14,1	14,1
1К3.36-2	3,1		0,4	6,7				10,2					0,8		15,0		6,4		22,2	32,4	32,4
2КВ4.42-1-1	6,0		0,2	9,5		8,8		24,5					4,2		27,5		8,6		40,3	64,8	64,8
2КВ4.42-1-2	6,0		0,4	9,2		4,4		20,0					4,2		25,0		8,6		37,8	57,8	57,8
2КВ4.42-1-3	4,7		1,3	2,0	23,9			31,9					0,8			63,0	8,6		72,4	104,3	104,3
2КВ4.42-1-4	5,0		0,9	2,0	19,2			27,4					1,6			45,0	8,6		55,2	82,6	82,6
2КВ4.42-1-5	1,0	0,9	0,4	4,6				6,9					3,3	3,8	15,0				22,1	29,0	29,0
2КВ4.42-1-6	5,7		0,2	9,5		8,8		24,2					3,3		27,5		8,6		39,4	63,6	63,6
1КФ43-1-1		2,5	0,4					2,9	2,8	4,2		7,0		6,5					6,5	16,4	16,4
1КФ57-1-1		0,8						0,8					3,9						3,9	4,7	4,7

Обозначение	Марка
901-1-89.87-КЖИ-1К3.36-1	1К3.36-1
-01	1К3.36-2
-02	2КВ4.42-1-1
-03	2КВ4.42-1-2
-04	2КВ4.42-1-3
-05	2КВ4.42-1-4
-06	2КВ4.42-1-5
-07	2КВ4.42-1-6
-08	1КФ43-1-1
-09	1КФ57-1-1

Инв. № подл. | Подпись и дата | Взам. инв. №

Привязан

Инв. №

Формат А3

9645/2

Альбом IV

Типовой проект 901-1-89.87

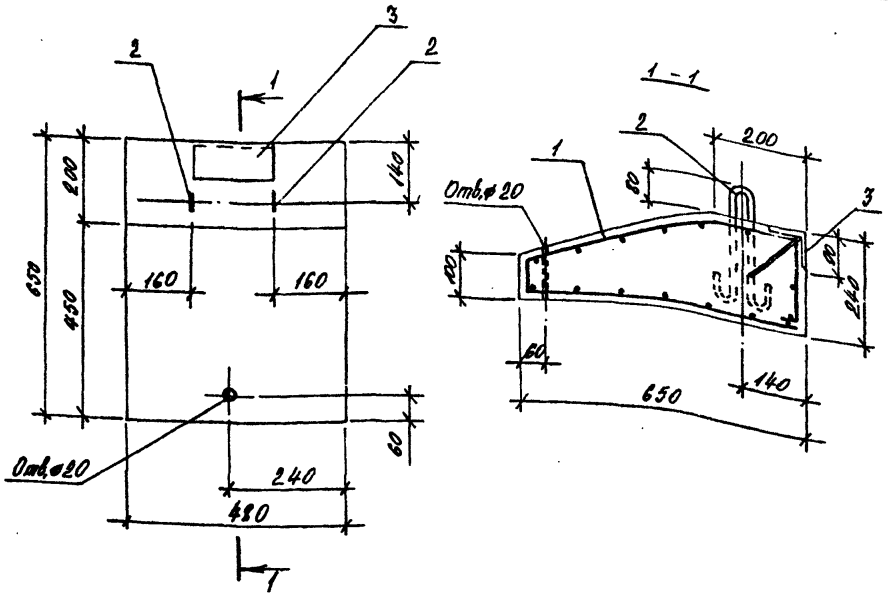

Формат	Зона	Поз.	Обозначение	Наименование	Кол.	Масса
				Документация		
А3			1.030.1-1.2-10.00.ОТО	Техническое описание		
				Сборочные единицы		
Б4		1		Сетка арматурная		
				$\frac{С\ 50в-I-100}{50в-I-100}$ 1540×480 $\frac{4,9}{20}$	1	2,3кг
				ГОСТ 8478-81		
А4		3	1.030.1-1.2-10.11.0	Изделие закладное МН3	1	
				Детали		
А1		2	1.400-1 вып.1 л.9	Изделие закладное УП1-1	2	
				Материалы		
				Бетон класса В12,5		0,06м³

Ведомость расхода стали на элемент, кг

Марка элемента	Изделия арматурные			Изделия закладные						Всего	Общий расход
	Арматура класса			Арматура класса			Прокат марки				
	Вр-I			А-I	А-III		Вст3кп2				
	ГОСТ 6727-80		Всего	ГОСТ 5781-82*			ГОСТ 8510-72*				
	ф5	Итого		ф8	ф10	Итого	∠90×56×8		Итого		
ПК 5.8.5-1	2,3	2,3	2,3	0,6	0,4	1,0	1,4		1,4	2,4	4,7

1. Защитный слой бетона — 15 мм
2. Арматурную сетку поз.1 согнуть в соответствии с настоящим чертежом

Привязан

Инв. №

Инв. № подл. | Подпись и дата | Взам. инв. №

ГИП	Новоминский	
Н.контр.	Айзенберг	
Нач.отд.	Волошин	
Гл.спец.	Айзенберг	
Рук.гр.	Кацман	
Ст.инж.	Малинина	

ТП 901-1-89.87 -КЖИ-ПК 5.8.5-1

Панель карнизная ПК 5.8.5-1

Стадия	Масса	Масштаб
Р	90	
Лист	Листов 1	

Госстрой СССР Укрводоканалпроект Киев

Формат А3

9863/2

Альбом IV

Типовой проект 901-1-89.87

Инв. № подл. | Подпись и дата | Взам. инв. №

2ПП25-8-1

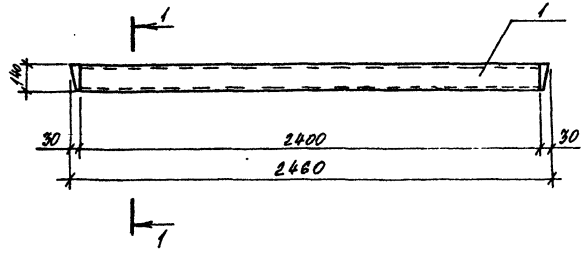

2ПП25-8-2

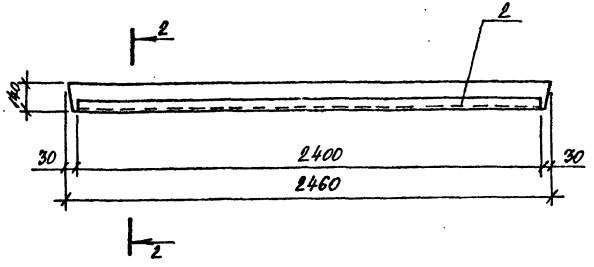

1-1

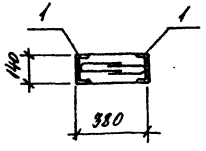

2-2

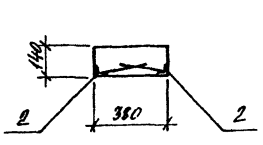

Формат	Зона	Поз.	Обозначение	Наименование	Кол.	Примечание
				Документация		
А4			901-1-89.87 -КЖИ-ТТ	Технические требования		
				Сборочные единицы		
			Серия 1.038.1-1.2 2000086	Перемычка 2ПП25-8		Со всеми арматурными изделиями
				Переменные данные для исполнений		
				Перемычка 2ПП25-8-1		
		1	1.400-15.81.570-05	Изделие закладное МН571	2	L=2400мм
				Перемычка 2ПП25-8-2		
		2	1.400-15.81.540-09	Изделие закладное МН548	2	L=2400мм

Ведомость расхода стали на дополнительные закладные изделия, кг

Марка изделия	Изделия закладные								Всего
	Арматура класса			Прокат марки					
	А-III			Вст3кп2					
	ГОСТ 5781-82*			ГОСТ 8509-86			ГОСТ 8240-97*		
	Ø8		Итого	L63		Итого	С14	Итого	
2ПП25-8-1	3,8		3,8	–		–	59,0	59,0	62,8
2ПП25-8-2	1,9		1,9	18,2		18,2	–		20,1

Привязан

Инв. №

ГИП	Новоминский	
Н. контр.	Айзенберг	
Нач. отд.	Волошин	
Гл. спец.	Айзенберг	
Рук. гр.	Кравчан	
Ст. инж.	Малинина	

ТП 901-1-89.87 -КЖИ-2ПП25-8

Перемычка 2ПП25-8-1 2ПП25-8-2

Стадия	Масса	Масштаб
Р		
Лист	Листов 1	

Госстрой СССР Укрводоканалпроект Киев

Формат А3

9863/2

Альбом IV

Типовой проект 901-1-89.87

Формат	Зона	Поз.	Обозначение	Наименование	Кол.	Примечание
				Документация		
А4			901-1-89.87-КЖИ-ТТ	Технические требования		
А3			901-1-89.87-КЖИ-ПС2А-48-КЖ	Сборочный чертеж		
А3			3.900-3 вып. 3/82 часть I лист 15	Узлы 3;4;5		
				Сборочные единицы		
А4		1	3.900-3 вып 3/82 часть 2, п. 24	Каркас плоский КР2	2	
А4		2	3.900-3 вып 3/82 часть 2, п. 24	Каркас плоский КР3	4	
А4		3	3.900-3 вып 3/82 часть 2, п. 24	Каркас плоский КР4	4	
Б4		4		Сетка арматурная		
				2С 12 А III / 6 А I 295×475 75/175		
				ГОСТ 23279-85	1	74,8 кг
				Изделия закладные		
А4		7	3.900-3 вып 3/82 часть 2, п. 66	МН 29	2	
		13	1.400-15. В1. 110-02	МН101-6	2	
А4		9	901-1-89.87-КЖИ-МН4	МН 4	2	
А4		10	-01	МН 5	2	
			переменные данные	для исполнений		
				901-1-89.87 КЖИ-ПС2А-48-К1		
				Сборочные единицы		
				Сетка арматурная		
				ГОСТ 23279-85		
Б4		5		2С 12 А III / 6 А I 295×475 75/175	1	74,8 кг
Б4		6		2С 12 А III / 6 А I 245×285	1	82,6 кг
Б4		8	3.900-3 вып 3/82 часть 2 л. 66	Изделие закладное МН29	2	
				Детали		
Б4		12		А-III-12 ГОСТ 5781-82* L=4750	4	4,2 кг

Формат	Зона	Поз.	Обозначение	Наименование	Кол.	Примечание
				901-1-89.87-КЖИ-ПС2А-48 К1-01		
				Сборочные единицы		
				Сетки арматурные		
				ГОСТ 23279-85		
Б4		5		2С 18 А III / 6 А I 295×475 75/175	1	148,6 кг
Б4		6		2С 18 А III / 6 А I 245×285	1	82,8 кг
Б4		8	3.900-3 вып 3/82 часть 2, п. 68	Изделие закладное МН30	2	
				Детали		
Б4		12		А-III-18 ГОСТ 5781-82* L=4750	4	9,5 кг
				901-1-89.87-КЖИ-ПС2А-48 К1-02		
				Сборочные единицы		
				Сетки арматурные		
				ГОСТ 23279-85		
Б4		5		2С 20 А III / 6 А I 295×475 75/175	1	173,8 кг
Б4		6		2С 20 А III / 6 А I 245×285	1	99,6 кг
Б4		8	3.900-3 вып 3/82 часть 2 л. 66	Изделие закладное МН30	2	
				Детали		
Б4		12		А-III-20 ГОСТ 5781-82* L=4750	4	11,7 кг
				Материалы		
				Бетон класса В 22,5	3,24	м³

Инв. № подл. | Подпись и дата | Взам. инв. №

Привязан:

Инв. №

Гл. инж. пр	Новоминский	
Н. контр.	Абзенберг	
Нач. отд.	Волошин	
Гл. спец.	Абзенберг	
Рук. гр.	Клоцман	
Вед. инж.	Слепак	
Ст. инж.	Малишина	

ТП 901-1-89.87 – КЖИ-ПС2А-48-К1

Панель стеновая ПС2А-48-К1, ПС2А-48-К3

Стадия	Лист	Листов
Р		1

Госстрой СССР Укрводоканалпроект г. Киев

Формат А3
9863/2

Альбом IV

Типовой проект 901-1-89.87

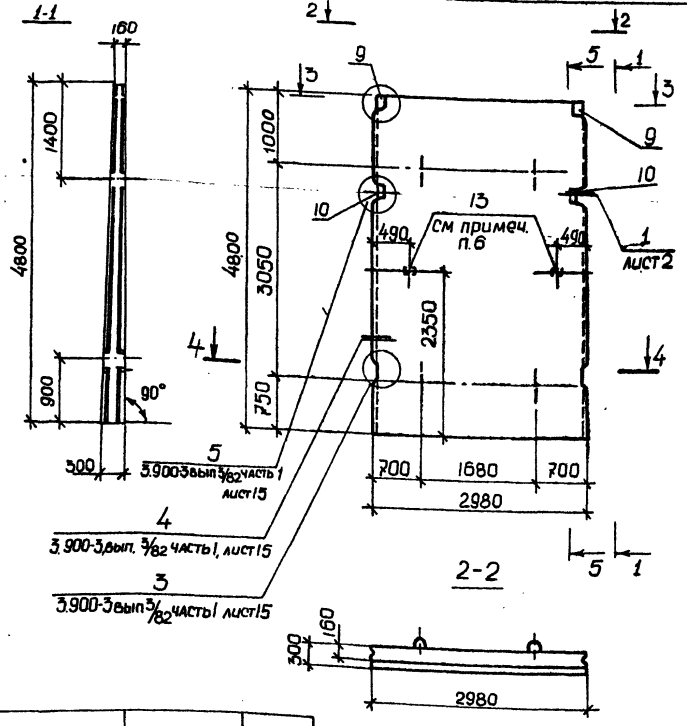

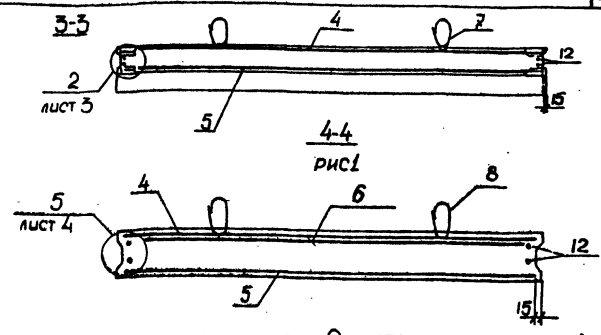

1. Каркасы КР и изделия закладные МН привязать к сеткам.
2. При установке строповочных петель допускается перерезать поперечный стержень сетки.
3. Маркировку нанести на верхнем торце панели
4. Концы поперечных стержней сетки, попадающие в гнёзда закладных изделий обрезать
5. Панель бетонируется в опалубке стеновой панели ПС2-60-К серии 3.900-3 вып 3/82
6. Закладные изделия поз 15 приварить к арматуре сеток

Обозначение	Марка	Рис
901-1-89.87-КЖИ-ПС2А-48-К1	ПС 2А-48-К1	1
-01	ПС2А-48-К2	2
-02	ПС 2А-48-К3	2

Гл. инж. пр.	Новоженин	
Н. контр.	Айзенберг	
Нач. отд.	Волошин	
Гл. спец.	Айзенберг	
Рук. груп.	Клацкая	
Вед. инж.	Светлая	
Ст. инж.	Малинина	

Привязан

Инв. №

ТП 901-1-89.87-КЖИ-ПС2А-48-К1 СБ

Панель стеновая ПС2А-48-К1... ПС2А-48-К3. Сборочный чертеж

Стадия	Масса	Масштаб
Р	8.1т	
Лист 1	Листов 4	

Госстрой СССР Укрводоканалпроект Киев

Взам. инв. №

Подпись и дата

Инв. № подл.

Формат А3

9863/2

Альбом IV

Типовой проект 901-1-89.87

Рис.1

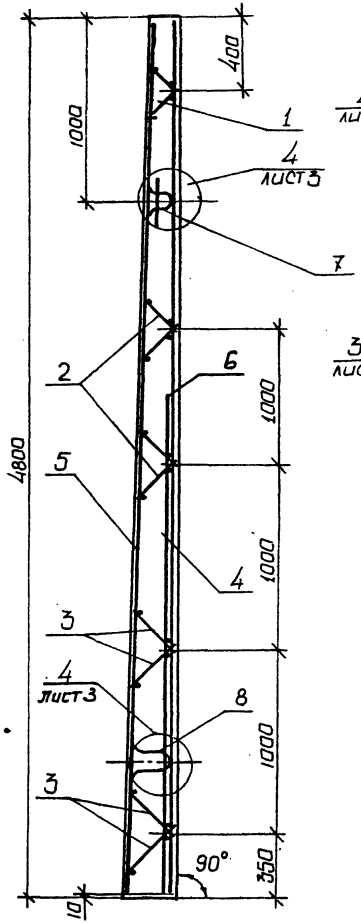

5-5

Рис.2

остальное см. рис 1

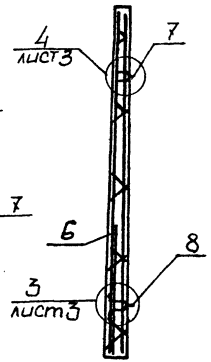

6-6

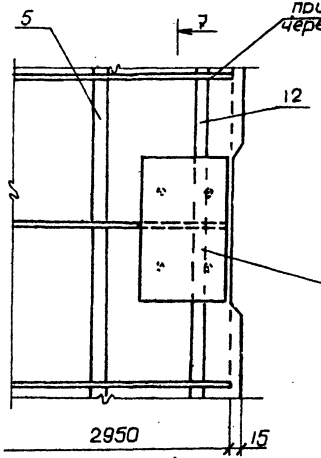

привязать к стержням через прокладки, скруткой

7-7

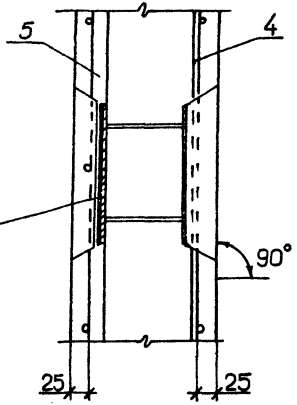

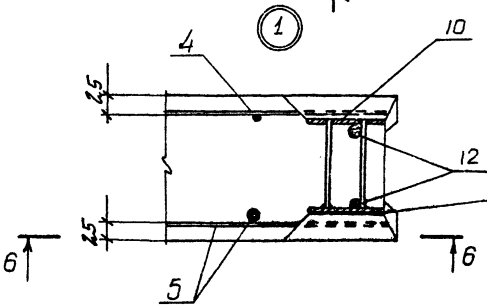

В зазоре между пластиной и гнездообразователем допускается наплыв бетона, который в последующем должен быть удален. Рекомендуется в зазор устанавливать прокладки по месту.

привязан	
инв №	

тп 901-1-89.87 -КЖИ-ПС2А-48-К1СБ

Лист 2

Формат А3

9363/2

Инв. № подл. | Подпись и дата | Взам. инв. №

Альбом IV

Типовой проект 901-1-89.87

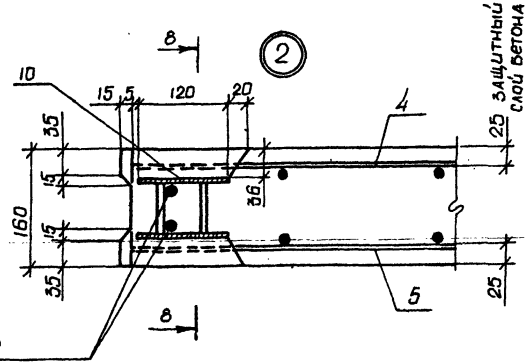

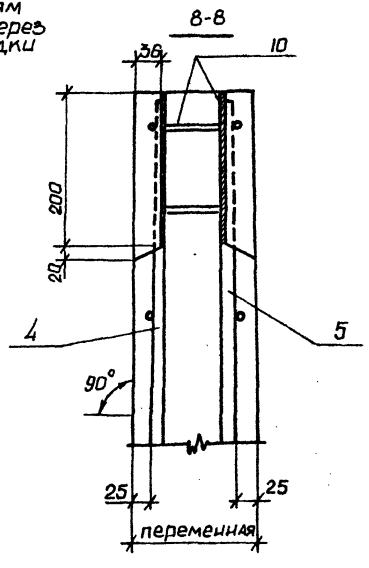

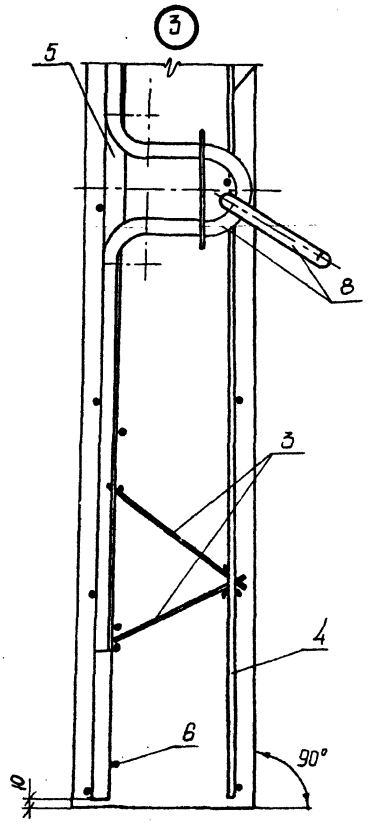

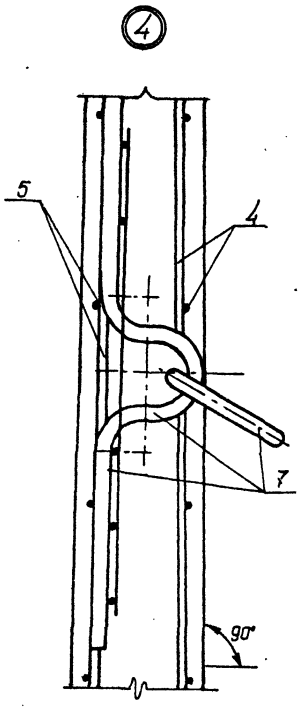

1. Петли поз. 7,8 приварить к горизонтальным стержням сетки поз. 5

Инв. № подл.	Подпись и дата	Взам. инв. №			

Привязан	
Инв. №	

ТП 901-1-89.87 – КЖИ-ПС2А-48-К1СБ

Лист 3

Формат А3

9865/2

Альбом IV

Типовой проект 901-1-89.87

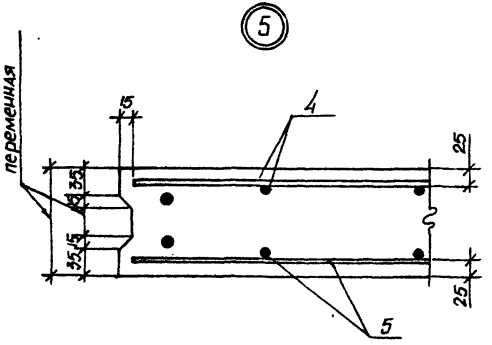

Ведомость расхода стали на элемент, кг

Марка элемента	Изделия арматурные											
	Арматура класса											Всего
	Вр-I			A-I			A-III					
	гост 6727-80			гост 5781-82*								
	⌀5		Итого	⌀6		Итого	⌀12	⌀18	⌀20		Итого	
ПС 2А-48-К1	12,6		12,6	39,6		39,6	135,1	74,4	–		209,5	261,7
ПС 2А-48-К2	12,6		12,6	39,6		39,6	59,1	244,9	–		304,0	356,2
ПС 2А-48-К3	12,6		12,6	39,6		39,6	59,1	–	302,3		361,4	413,6

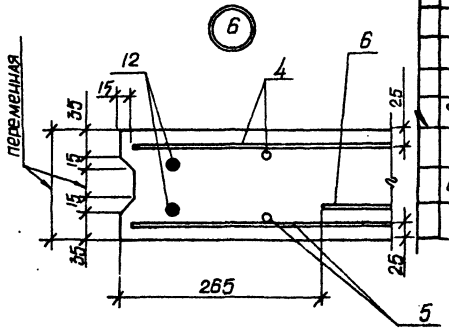

Изделия закладные													Общий расход
Арматура класса									Прокат марки			Всего	
Вр-I			A-I		A-II		A-III		Вст3 кп2				
гост 6727-80			гост 5781-82*						гост 19903-74*				
⌀5		Итого	⌀10		⌀22		⌀10	⌀8	Итого	б8	б6	Итого	
–			17,2		26,4		1,6	0,2	45,4	12,4	0,6	13,0	58,4	320,1
0,2		0,2	8,6		26,4		1,6	0,2	36,8	12,4	0,6	13,0	50,0	406,2
0,2		0,2	8,6		26,4		1,6	0,2	36,8	12,4	0,6	13,0	50,0	463,6

Инв. № подл. | Подпись и дата | Взам. инв. №

Привязан

Инв. №

ТП 901-1-89.87-КЖИ-ПС2А-48-К1 СБ

Лист 4

Формат А3

9863/2

Формат	Зона	Поз.	Обозначение	Наименование	Кол.	Примечание
				Документация		
А4			901-1-89.87-КЖИ - ТТ	Технические требования		
А3			901-1-89.87-КЖИ-ПС2А-48-К12СБ	Сборочный чертеж		
А3			3.900-3 вып. 3/82 часть I лист 19	Узлы 3, 4, 5		
			901-1-89.87-КЖИ-ПС2А-48-К1СБ	Узлы 3, 4		
				Сборочные единицы		
А4		1	3.900-3 вып 3/82 часть 2, II, 24	Каркас плоский КР2	2	
А4		2	3.900-3 вып. 3/82 часть 2, II, 24	Каркас плоский КР3	4	
А4		3	3.900-3 вып. 3/82 часть 2, II, 24	Каркас плоский КР4	4	
Б4		4		Сетка арматурная		
				2С $\frac{12AIII}{12AIII}$ 295×475 $\frac{75}{175}$		
				ГОСТ 23279-85	1	122,0кг
				Изделия закладные		
А4		7	3.900-3 вып. 3/82 часть 2, II, 66	МН 29	2	
А4		8	3.900-3 вып. 3/82 часть 2, II, 66	МН 30	2	
А4		9	901-1-89.87 - КЖИ-МН4	МН4	1	
А4		10	-01	МН5	1	
А4		11	901-1-89.87 - КЖИ-МН6	МН6	1	
		12	1.400-15.81 110-02	МН-101-6	2	
				Переменные данные для исполнений		
			901-1-89.87-КЖИ-ПС2А-ПС2А-48-К12			
			901-1-89.87-КЖИ-ПС2А-48-К12-01			
				Сборочные единицы		
				Сетки арматурные		
				ГОСТ 23279-85		

Формат	Зона	Поз.	Обозначение	Наименование	Кол.	Примечание
Б4		5		3С $\frac{12AIII}{18AIII}$ 290×475 $\frac{75}{150}$	1	198,1кг
Б4		6		2С $\frac{12AIII}{6AI}$ 245×285	1	41,0кг
				Деталь		
Б4		12		А-III-12 ГОСТ 5781-82* L=475	2	4,2кг
				901-1-89.87-КЖИ-ПС2А-48К12-01		
				901-1-89.87-КЖИ-ПС2А-48К12-05		
				Сборочные единицы		
				Сетки арматурные		
				ГОСТ 23279-85		
Б4		5		3С $\frac{14AIII}{22AIII}$ 290×475 $\frac{75}{150}$	1	288,0кг
Б4		6		2С $\frac{14AIII}{6AI}$ 245×285	1	53,0кг
				Деталь		
Б4		12		А-III-14 ГОСТ 5781-82* L=475	2	5,7кг
				Материалы		
				Бетон класса В 22,5	3,24	м³

Привязан

Инв. №

Инв. № подл. | Подпись и дата | Взам. инв. №

Гл. инж. пр.	Новомейский	
Н. контр.	Айзенберг	
Нач. отд.	Власьюк	
Гл. спец.	Айзенберг	
Рук. гр.	Кацман	
Вед. инж.	Слепая	
Ст. инж.	Малышина	

ТП 901-1-89.87 -КЖИ-ПС2А-48-К12

Панель стеновая ПС2А-48-К12... ПС2А-48-К13-1

Стадия	Лист	Листов
Р		1

Госстрой СССР Укрводоканалпроект Киев

Формат А3

Альбом IV

Типовой проект 901-1-89.87

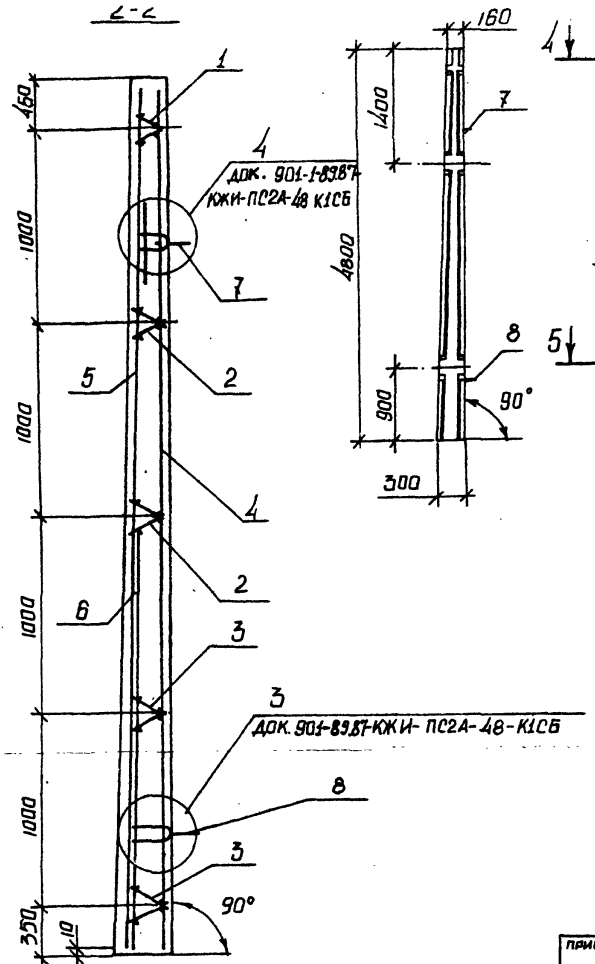

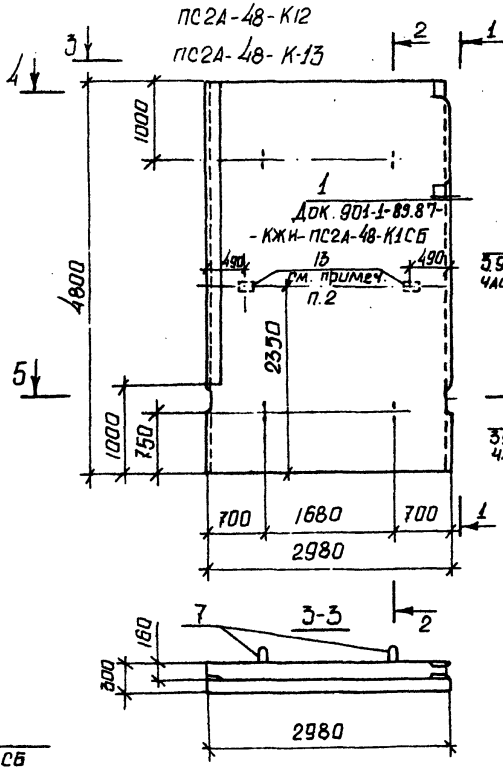

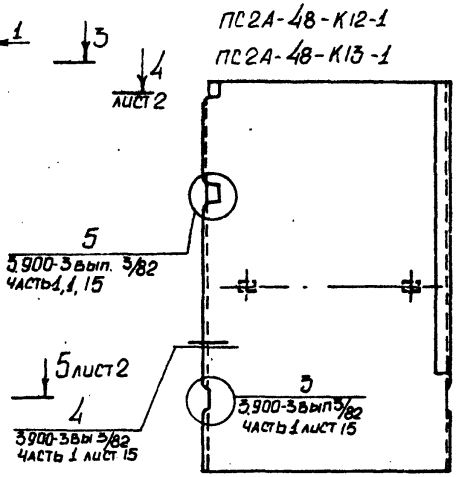

Обозначение	Марка
901-1-89.87-КЖИ-ПС2А-48-К12	ПС2А-48-К12
-01	ПС2А-48-К13
-02	ПС2А-48-К12-1
-03	ПС2А-48-К13-1

1. Панель бетонируется в опалубке стеновой панели ПС2-60-К серии 3.900-3 вып. 3/82.

2. Закладные изделия поз. 13 приварить к арматуре сеток.

Инв. N подл. | Подпись и дата | Взам. инв. N

привязан

Инв. N

Гл. инж.	Новомейский	
Н. контр.	Айзенберг	
Нач. отд.	Волошин	
Гл. спец.	Айзенберг	
Рук. груп.	Клоцман	
Вед. инж.	Слепак	
Ст. инж.	Малинина	

ТП 901-1-89.87 - КЖИ-ПС2А-48-К12СБ

Панель стеновая ПС2А-48-К12... ПС2А-48-К13-1 сборочный чертеж

Стадия	Масса	Масштаб
Р	8,1т	
Лист 1	Листов 3	

Госстрой СССР Укрводоканалпроект Киев

Формат А3

9863/2

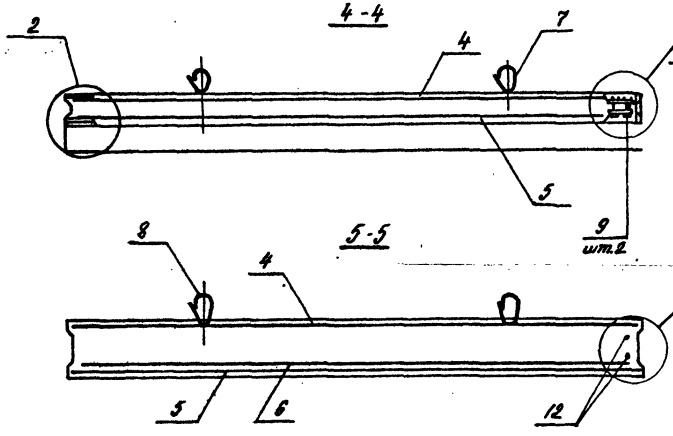

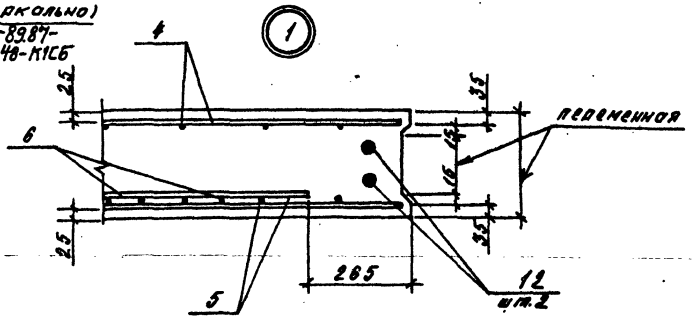

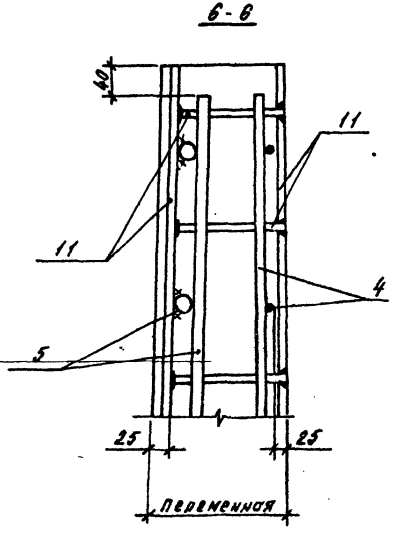

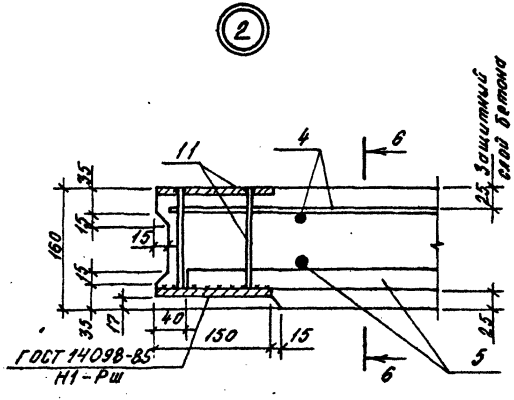

Привязан

Инв. №

ТП 901-1-89.87 - КЖИ-ПС2А-48-К12Б

Лист 2

Инв.№ подл. | Подпись и дата | Взам. инв.№

Формат А3

Ведомость расхода стали на элемент, кг

Марка элемента	Изделия арматурные												Всего
	Арматура класса												
	Вр-I			A-I			A-III						
	ГОСТ 6727-80			ГОСТ 5781-82*									
	⌀5		Итого	⌀6		Итого	⌀12	⌀14	⌀18	⌀22		Итого	
ПС2А-48-К12 ПС2А-48-К12-1	12,6		12,6	8,2		8,2	222,3	–	139,1	–		361,4	382,2
ПС2А-48-К13 ПС2А-48-К13-1	12,6		12,6	8,2		8,2	121,9	136,6	–	207,7		466,2	487,0

Изделия закладные												Общий расход
Арматура класса								прокат марки			Всего	
Вр-I			A-I	A-II	A-III			Вст3кп2				
ГОСТ 6727-80			ГОСТ 5781-82*					ГОСТ 19903-74*				
⌀5		Итого	⌀10	⌀22	⌀10	⌀8	Итого	-8	-6	Итого		
0,2		0,2	8,6	26,4	4,8	0,2	40,0	78,0	0,6	78,6	118,8	501,0
0,2		0,2	8,6	26,4	4,8	0,2	40,0	78,0	0,6	78,6	118,8	605,8

Привязан

Инв. №

ТП 901-1-89.87 - КЖИ-ПС2А-48-К12Б

Лист 3

Инв.№ подл. | Подпись и дата | Взам. инв.№

Формат А3

9863/2

Инв. № подл.	Подпись и дата	Взам. инв. №

Типовой проект 901-1-89.87 Альбом IV

Формат	Зона	Поз.	Обозначение	Наименование	Кол. на исполнение -КЖИ-ПС2А-48										Примечание
					–	01	02	03	04	05	06	07	08	09	
				Документация											
А4			901-1-89.87 - КЖИ - ТТ	Технические требования	×	×	×	×	×	×	×	×	×	×	
А3			901-1-89.87 -КЖИ-ПС2А-48СБ	Сборочный чертёж	×	×	×	×	×	×	×	×	×	×	
				Сборочные единицы											
А3			901-1-89.87 - КЖИ-ПС2А-48-К12 ☐	Панель стеновая ПС2А - 48-К ☐	1	1	1	1	1	1	1	1	1	1	Угловая. Со всеми арматурными и закладными изделиями
		1	1.400-15. в1. 110 - 02	Изделие закладное МН101-6	6	6	6					6	6		
		2	1.400-15. в1. 120 -05	Изделие закладное МН105-6				1	1						

Привязан

Инв. №

Гл. инж. гр.	Новоминский	[signature]
Н. контр.	Айзенберг	[signature]
Нач. отд.	Волошин	[signature]
Гл. спец.	Айзенберг	[signature]
Рук. гр.	Клоцман	[signature]
Ст. инж.	Малинина	[signature]

ТП 901-1-89.87 - КЖИ-ПС2А - 48

Панель стеновая ПС 2А - 48 С дополнительными закладными изделиями

Стадия	Лист	Листов
Р	1	6

Госстрой СССР Укрводоканалпроект Киев

Формат А4

Инв. № подл.	Подпись и дата	Взам. инв. №

Формат	Зона	Поз.	Обозначение	Наименование	Кол. на исполнение -КЖИ-ПС2А-48										Примечание
					–	01	02	03	04	05	06	07	08	09	
		4	1.400 - 15. в.1-130-59	Изделие закладное МН126-6						1	1				
		5	1.400-15. в1. 550-04	Изделие закладное МН 553				2,8М	2,8М						
		6	1.400-15. в1. 130-47	Изделие закладное МН124-6								2	2		
		16	5.900-2 ТМ90- ☐	Сальник Ду ☐ L=300								1	1		
		8	5.900-2 ТМ 90- 11	Сальник Ду 600 L=300	1	1									
		9	5.900-2 ТМ 89- 01	Сальник Ду 80 L=200			1								
		15	5.900-2 ТМ90-09	Сальник Ду 400 L=300						1	1			1	
				Детали											
Б4		11		А-III-20 ГОСТ 5781-82* L=1800	16					16		16		16	4,4кг
				А III-25 ГОСТ 5781-82* L=2100		16					16		16		8,1кг
Б4		12		А-III-20 ГОСТ 5781-82* L=2100				16							5,2кг
				А-III-25 ГОСТ 5781-82* L=2400					16						9,2кг

Привязан

Инв. №

ТП 901-1-89.87 - КЖИ-ПС2А-48 Лист 2

Формат А4

9863/2

Инв. № подл. | Подпись и дата | Взам. инв. №

Типовой проект 901-1-89.87 Альбом IV

Формат	Зона	Поз.	Обозначение	Наименование	Кол. на исполнение -КЖИ-ПС2А-48 10	11	12	13	14	15	16	17	18	19	Примечания
				Документация											
А4			901-1-89.87-КЖИ-ТТ	Технические требования	×	×	×	×	×	×	×	×	×	×	
А3			901-1-89.87-КЖИ-ПС2А-48СБ	Сборочный чертёж	×	×	×	×	×	×	×	×	×	×	
				Сборочные единицы											
А3			901-1-89.87-КЖИ-ПС2А-48-К12	Панель стеновая ПС 2А-48-К	1										Углов. Со все опалу, МИ ч... планы изгот.
А3			901-1-89.87-КЖИ-ПС2А-48-К1	Панель стеновая ПС 2А-48-К		1	1	1	1	1	1	1	1	1	Разов. со все одинат. планы закла- ми изго- вления
		1	1.400-15 в.1. 110-02	Изделие закладное МН101-6		12	6	6			6	6	6	6	
		4	1.400-15. в.1, 130-59	Изделие закладное МН264		1									

Привязан

Инв. №

ТП 901-1-89.87 -КЖИ-ПС2А-48 Лист 3

Формат А4

Инв. № подл. | Подпись и дата | Взам. инв. №

Формат	Зона	Поз.	Обозначение	Наименование	Кол. на исполнение -КЖИ-ПС2А-48 10	11	12	13	14	15	16	17	18	19	Примечание
		5	1.400-15. в1. 550-04	Изделие закладное МН533					2,5м	2,5м	0,6м	0,6м			
		8	5.900-2 ТМ90-11	Сальник Ду 600. L=300							1	1			
		15	5.900-2 ТМ90-09	Сальник Ду400, L=300	1								1	1	
		16	5.900-2 ТМ90-	Сальник Ду , L=300			1	1							
				Детали											
А4		11		А-IV-25 ГОСТ 5781-82* L=2400	16				10						8,1кг
				А-IV-28 ГОСТ 5781-82* L=2300						10					11,1кг
А4		13		А-IV-10 ГОСТ 5781-82* L=1500					8	8					0,9кг
				А-IV-10 ГОСТ 5781-82* L=1200			8				8		8		0,7кг
				А-IV-12 ГОСТ 5781-82* L=1320				8				8		8	1,2кг
А4		14		А-IV-32 ГОСТ 5781-82* L=2520			8				8		8		15,9кг
				А-V-36 ГОСТ 5781-82* L=2760				8				8		8	22,1кг

При привязке проекта в зависимости от типа грунта проставить наименование панелей по таблице 2 док. 901-1-89.87-КЖ9.

Привязан

Инв. №

ТП 901-1-89.87 -КЖИ-ПС2А-48 Лист 4

Формат А4 9863/2

Инв. № подл. | Подпись и дата | Взам. инв. №

Типовой проект 901-1-89.87 Альбом IV

Формат	Зона	Поз.	Обозначение	Наименование	Кол. на исполнение КЖИ-ПС2А-48 20	21	22	23	24	25	26	27	28	29	Примечание
				Документация											
А4			901-1-89.87 ТКЖИ-ТГ	технические требования	X	X	X	X	X	X	X	X	X	X	
А3			901-1-89.87 КЖИ-ПС2А-48 СБ	сборочный чертёж	X	X	X	X	X	X	X	X	X	X	
				Сборочные единицы											
А3			901-1-89.87 - КЖИ-ПС2А-48-К1	панель стеновая ПС2А-48-К1	1	1	1	1	1	1					рядовая со всеми закладными и арматурными изд.
А3			901-1-89.87 КЖИ-ПС2А-48-К1Г	панель стеновая ПС2А-48-К							1	1	1	1	
		1	1.400-15.В1.110-02	изделие закладное мн101-6	7	7	7	7	7	7	6	6	6	6	
		2	1.400-15 В1. 120-05	изделие закладное мн105-6	2	1	2	2	2						
		3	1.400-15 В1. 120-55	изделие закладное мн113-6	2	2	2	6	2	6					
		5	1.400-15.В1. 550-04	изделие закладное мн553				2.8т					0.6т	0.6т	

Привязан

Инв. №

ТП 901-1-89.87 -КЖИ-ПС2А-48 Лист 5

Формат А4

Инв. № подл. | Подпись и дата | Взам. инв. №

Формат	Зона	Поз.	Обозначение	Наименование	Кол. на исполнение КЖИ-ПС2А-48 20	21	22	23	24	25	26	27	28	29	Примечание
		6	1.400-15.В1.550-04	Изделие закладное мн553			2.5м								
		7	1.400-15.В1.550-04	Изделие закладное мн557					0.95						
		8	5.900-2 ТМ 90-11	сальник Ду 600 L=300		1	1			1					
		9	5.900-2 ТМ 89-01	сальник Ду 80 L=200	1										
		10	5.900-2 ТМ 90-01	сальник Ду 80 L=300	1										
				Детали											
Б4		11		А-III-14 ГОСТ 5781-82* L=1740	12										2.1 кг
				А-III-20 ГОСТ 5781-82* L=1800		8	12	4	4	12					4.4кг
Б4		13		А-III-10 ГОСТ 5781-82* L=1500	18	12	12			12					0.9 кг
				А-III-12 ГОСТ 5781-82* L=1920				6	10						1.2 кг

Привязан

Инв. №

ТП 901-1-89.87 -КЖИ-ПС2А-48 Лист 6

Формат А4 9863/3

Альбом

Типовой проект 901-1-89.87

ПС2А - 48-К13а

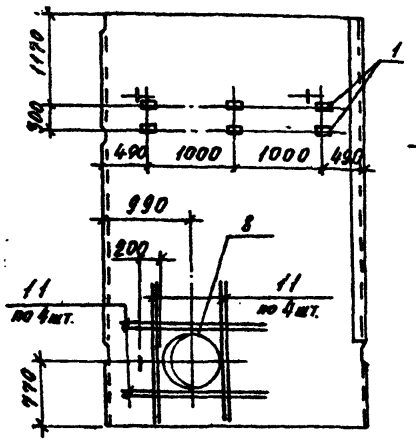

ПС2А - 48-К12б
ПС2А - 48-К13б

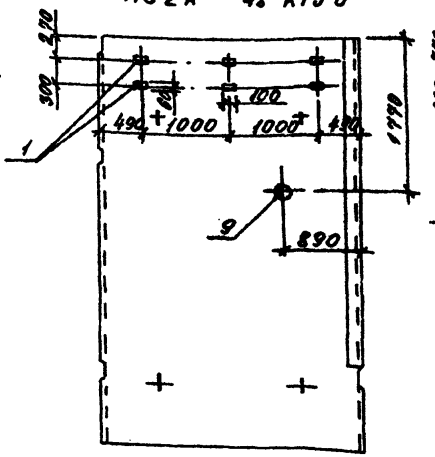

ПС2А-48-К12-1а
ПС2А-48-К13-1а

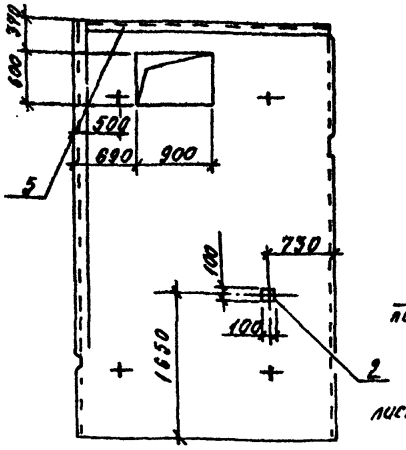

ПС2А-48-К12в
ПС2А-48-К13в

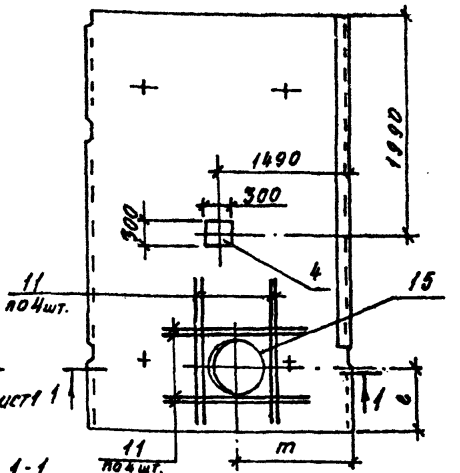

ПС2А-48-К12-1б
ПС2А-48-К13-1б

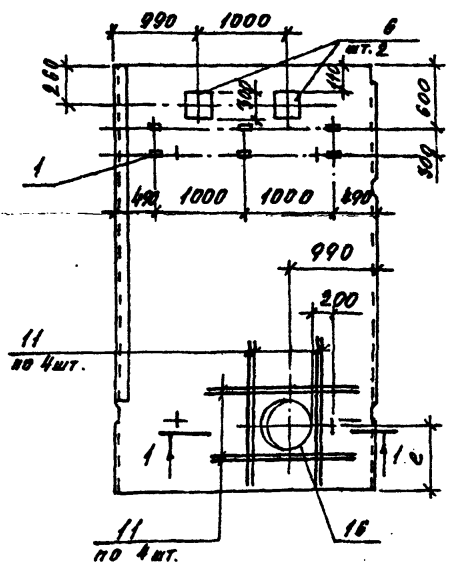

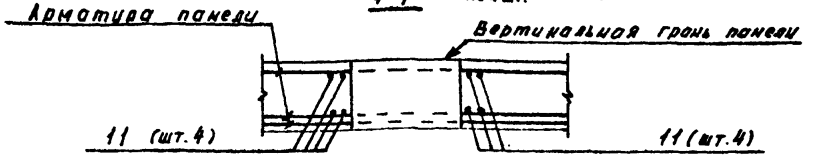

Таблица 1

Марка насоса	Поз. 16 Сальник Ду	„e" мм	„m" мм
Д1600-90	500	760	1440
Д1250-65		790	
Д2000-21	600	840	1550

1. Панели изображены со стороны вертикальной грани.
2. Диаметр сальников поз. 16, размеры „e" и „m" см. таблицу 1
3. Таблицу обозначений см. таблицу 2 на листах 3; 4.

Привязан			
Инв. №			
ГИП	Новоминский		
Н.контр.	Айзенберг		
Нач.отд.	Волошин		
Гл.спец	Айзенберг		
Рук.гр	Клецман		
Ст.инж.	Малинина		

ТП 901-1-89.87 -КЖИ-ПС2А-48-СБ

Панель стеновая ПС2А-48
С дополнительными закладными изделиями.
Оборочный чертёж

Стадия	Масса	Масштаб
Р		

Лист 1 Листов 6

Госстрой СССР
Укрводоканалпроект
Киев

Инв. № подл. | Подпись и дата | Взам. инв. №

9863/2

Формат А3

ПС 2А-48-К12-1в
ПС 2А-48-К13-1в

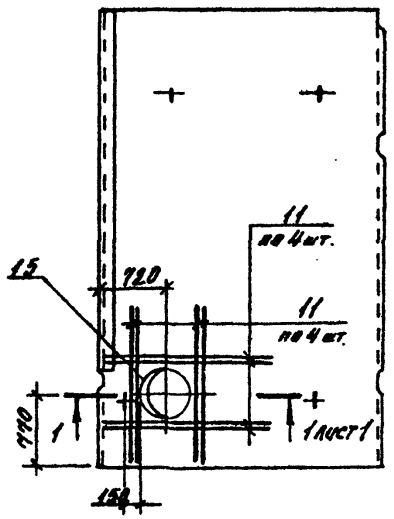

ПС 2А-48-К2а
ПС 2А-48-К3а

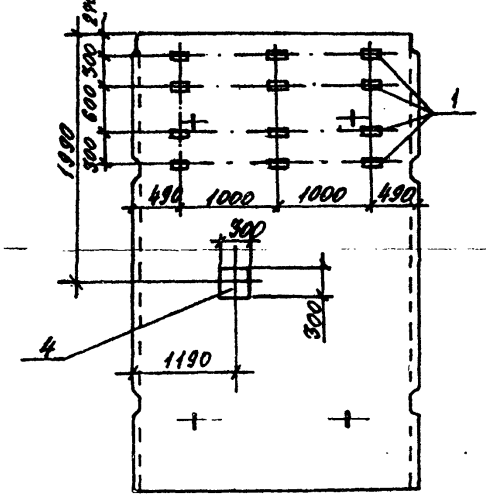

ПС 2А-48-К2б
ПС 2А-48-К3б

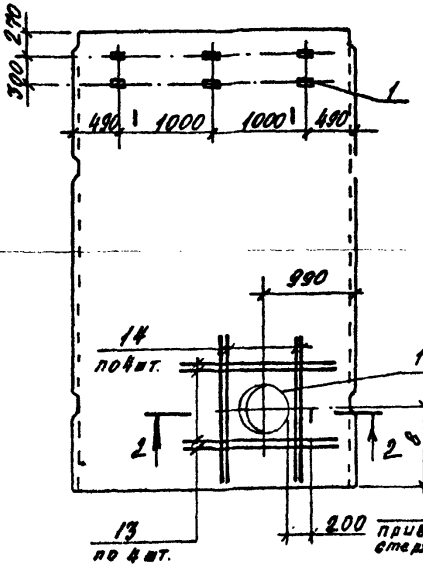

ПС 2А-48-К2в
ПС 2А-48-К3в

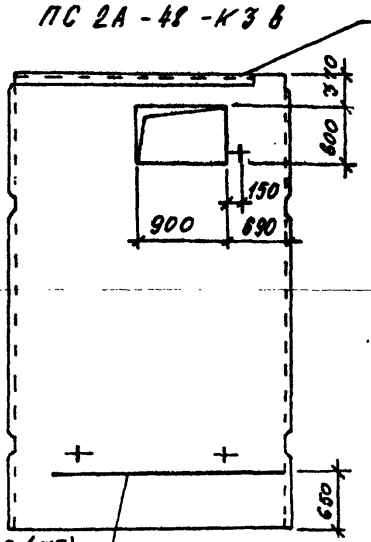

11 (по 1 шт.) приварить к рабочим стержням сеток

ПС 2А-48-К12-1г
ПС 2А-48-К13-1г

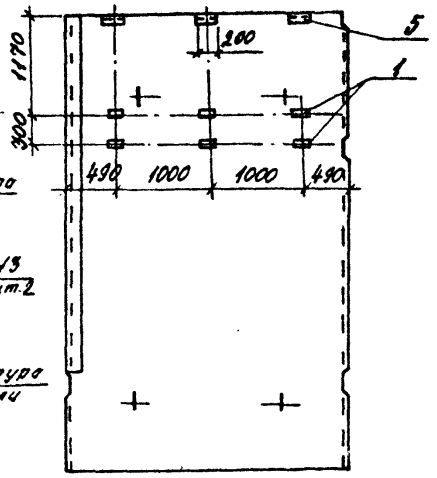

ПС 2А-48-К2г
ПС 2А-48-К3г

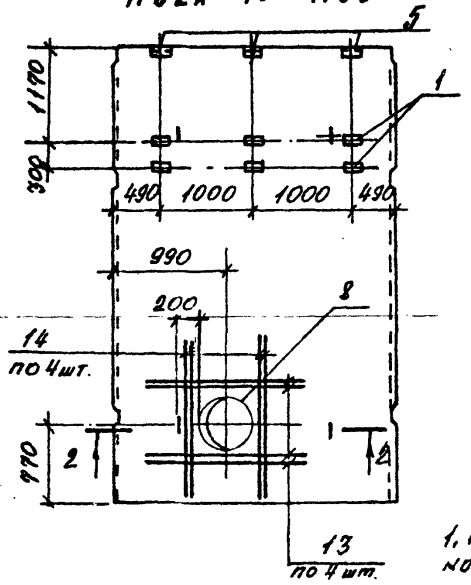

ПС 2А-48-К12г
ПС 2А-48-К13г

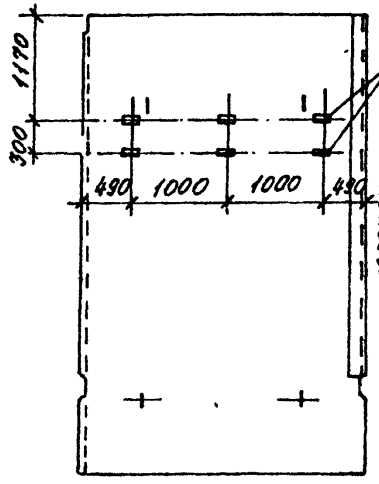

2-2

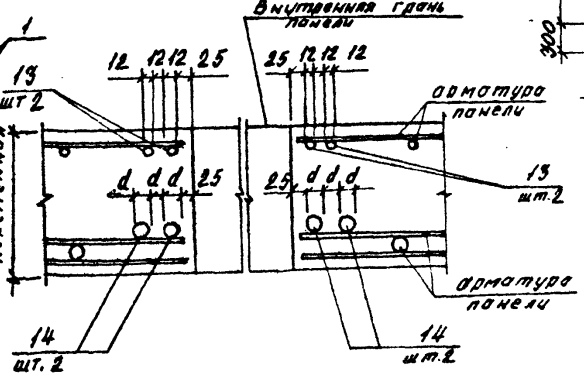

1. Размер „d" равен соответственно диаметру арматуры поз. 14.

Привязан

Инв. №

ТП 901-1-89.87 – КЖИ-ПС 2А-48-СБ

Лист 2

Инв. № подл. | Подпись и дата | Взам. инв. №

9863/9

Формат А3

Альбом

Типовой проект 901-1-89.87

ПС2А-48-К1а ПС2А-48-К1б ПС2А-48-К1в

ПС2А-48-К2в
ПС2А-48-К3в

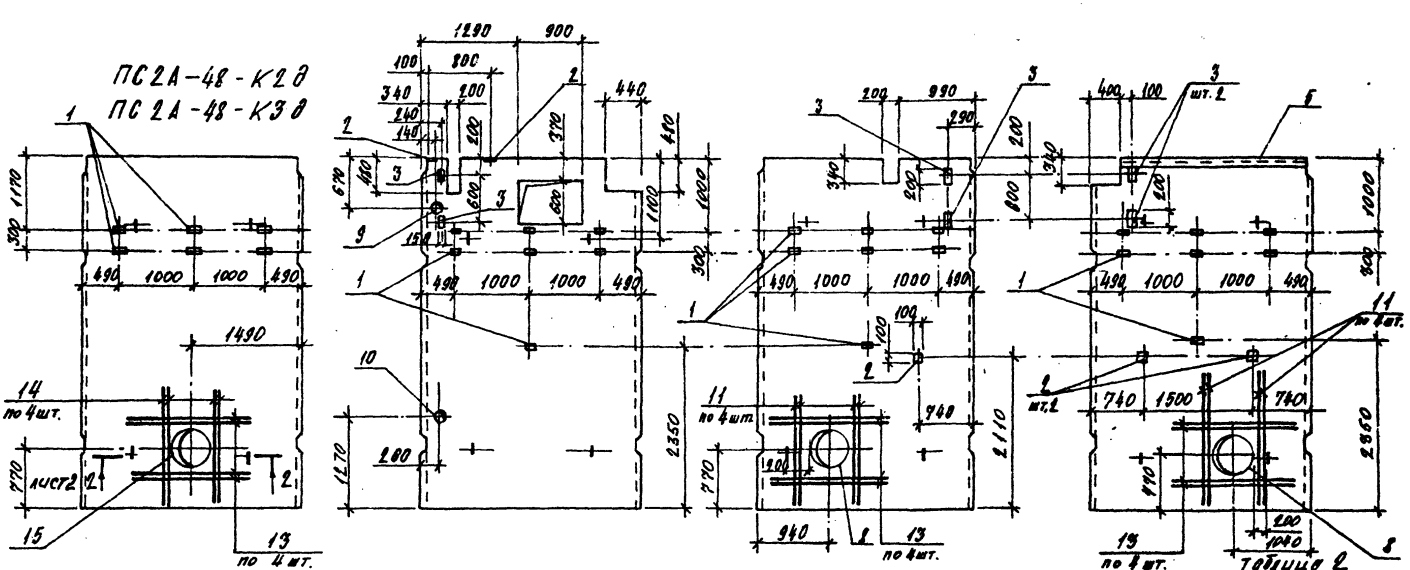

Обозначение	Марка
901-1-89.87-КЖИ-ПС2А-48	ПС 2А-48-К12а
-01	ПС 2А-48-К13а
-02	ПС 2А-48-К12б
-02	ПС 2А-48-К13б
-03	ПС 2А-48-К12-1а
-04	ПС2А-48-К13-1а
-05	ПС 2А-48-К12в
-06	ПС 2А-48-К13в
-07	ПС 2А-48-К12-1б

Обозначение	Марка
901-1-89.87-КЖИ-ПС2А-48-08	ПС 2А-48-К13-1б
-09	ПС 2А-48-К12-1в
-10	ПС2А-48-К13-1в
-11	ПС2А-48-К2а
-11	ПС2А-48-К3а

Обозначение	Марка
901-1-89.87-КЖИ-ПС2А-48-12	ПС 2А-48-К2б
-13	ПС 2А-48-К3б
-14	ПС 2А-48-К2в
-15	ПС2А-48-К3в
-16	ПС 2А-48-К2г

Привязан

Инв. №

ТП 901-1-89.87 - КЖИ-ПС2А-48-СБ

Лист 3

Взам. инв. № | Подпись и дата | Инв. № подл.

Формат А3

9863/2

Альбом IV

Типовой проект 901-1-89.87

ПС2А-48-К1г

ПС2А-48-К1д

ПС2А-48-К1е

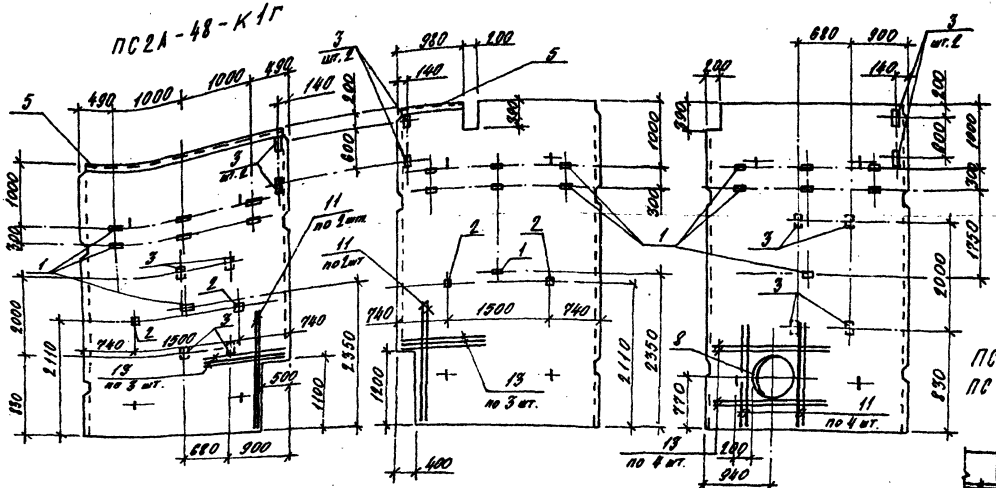

Деталь обрамления проема в панелях ПС2А-48-К12-1а, ПС2А-48-К13-1а, ПС2А-48-К2в, ПС2А-48-К3в, ПС2А-48-К1а

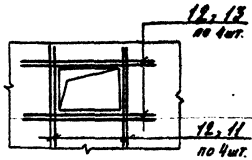

Детали обрамления вырезов в панелях ПС2А-48-К1а, ПС27-48-К1б, ПС2А-48-К1в, ПС27-48-К1д ПС27-48-К1е

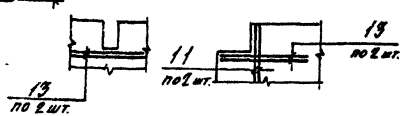

Продолжение таблицы 2

Обозначение	Марка
901-1-89.87-КЖИ-ПС2А-48-17	ПС 2А-48-К3г
-18	ПС 2А-48-К2д
-19	ПС 2А-48-К3д
-20	ПС 2А-48-К1а
-21	ПС2А-48-К1б
-26	ПС2А-48-К12г
-27	ПС2А-48-К13г
-28	ПС 2А-48-К12-1г
-29	ПС 2А-48-К13-1г

Обозначение	Марка
901-1-89.87-КЖИ-ПС2А-48-22	ПС 2А-48-К1в
-23	ПС 2А-48-К1г
-24	ПС 2А-48-К1д
-25	ПС 2А-48-К1е

1. Арматуру стеновой панели в месте отверстий и в месте установки сальников обрезать по месту и приварить к корпусу сальника.

Инв. № подл. | Подпись и дата | Взам. инв. №

Привязан

Инв. №

ТП 901-1-89.87 - КЖИ-ПС2А-48-СБ

Лист 4

Формат А3

9803-1/2

Альбом IV

Типовой проект 901-1-89.87

Ведомость расхода стали на дополнительные арматурные и закладные изделия, кг (начало)

Марка элемента	Изделия арматурные: Арматура класса А-III, ГОСТ 5781-82*: ф10	ф12	ф14	ф20	ф25	ф28	ф32	ф36	Итого	Всего	Изделия закладные: Арматура класса А-III, ГОСТ 5781-82*: ф8	ф12	Итого	Прокат марки Вст3 кп 2, ГОСТ 19903-74*: -δ=6	-δ=8	-δ=10		Итого	ГОСТ 8509-86: L50×5		Итого	Сальник, Серия 5.900-2: Ду80 L=200	Ду80 L=300	Ду600	Ду400	Итого	Всего	Общий расход
ПС2А-48-К12а	—	—	—	71,1	—	—	—	—	71,1	71,1	0,4	—	0,4	1,8	1,2	—		3,0	—		—	—	—	82,1	—	82,1	85,5	156,6
ПС2А-48-К13а	—	—	—		129,0	—	—	—	129,0	129,0	0,4	—	0,4	1,8	1,2	—		3,0	—		—	—	—	82,1	—	82,1	85,5	214,5
ПС2А-48-К12б ПС2А-48-К13б	—	—	—	—	—	—	—	—	—	—	0,4	—	0,4	1,8	1,2	—		3,0	—		—	6,9	—	—	—	6,9	10,3	10,3
ПС2А-48-К12-1а	—	—	—	83,0	—	—	—	—	83,0	83,0	1,0	—	1,0	0,5	0,4	—		0,9	10,6		10,6	—	—	—	—	—	12,5	95,5
ПС2А-48-К13-1а	—	—	—		147,5	—	—	—	147,5	147,5	1,0	—	1,0	0,5	0,4	—		0,9	10,6		10,6	—	—	—	—	—	12,5	160,0
ПС2А-48-К12В	—	—	—	71,1	—	—	—	—	71,1	71,1	—	0,6	0,6	—	5,7	0,8		6,5	—		—	—	—	—	57,3	57,3	64,4	135,5
ПС2А-48-К13В	—	—	—	—	129,0	—	—	—	129,0	129,0	—	0,6	0,6	—	5,7	0,8		6,5	—		—	—	—	—	57,3	57,3	64,4	193,4
ПС2А-48-К12-1б	—	—	—	71,1	—	—	—	—	71,1	71,1	0,6	1,2	1,8	1,8	12,6	1,6		16,0	—		—	—	—	82,1	—	82,1	99,9	171,0
ПС2А-48-К13-1б	—	—	—	—	129,0	—	—	—	129,0	129,0	0,6	1,2	1,8	1,8	12,6	1,6		16,0	—		—	—	—	82,1	—	82,1	99,9	228,9
ПС2А-48-К12-1В	—	—	—	71,1	—	—	—	—	71,1	71,1	—	—	—	—	—	—		—	—		—	—	—	—	57,3	57,3	57,3	128,4
ПС2А-48-К13-1В	—	—	—	—	129,0	—	—	—	129,0	129,0	—	—	—	—	—	—		—	—		—	—	—	—	57,3	57,3	57,3	186,3
ПС2А-48-К2а ПС2А-48-К3а	—	—	—	—	—	—	—	—	—	—	0,8	0,6	1,4	3,6	8,1	0,8		12,5	—		—	—	—	—	—	—	13,9	13,9
ПС2А-48-К2б	5,9	—	—	—	—	—	127,2	—	133,1	133,1	0,4	—	0,4	1,8	1,2	—		3,0	—		—	—	—	82,1	—	82,1	85,5	218,6

Инв. № подл. | Подпись и дата | Взам. инв. №

Привязан

Инв. №

ТП901-1-89.87 – КЖИ-ПС2А-48СБ

Лист 5

Формат А3

9863/2

Альбом IV

Типовой проект 901-1-89.87

Ведомость расхода стали на дополнительные арматурные и закладные изделия, кг (окончание)

Марка элемента	Изделия арматурные: Арматура класса А-III, ГОСТ 5781-82*									Всего	Изделия закладные: Арматура класса А-III, ГОСТ 5781-82*			Прокат марки Вст 3 кп 2, ГОСТ 19903-74*					ГОСТ 8509-86			Сальник, серия 5.900-2					Всего	Общий расход
	⌀10	⌀12	⌀14	⌀20	⌀25	⌀28	⌀32	⌀36	Итого		⌀8	⌀12	Итого	-δ=6	-δ=8	-δ=10		Итого	∠50×5		Итого	Ay80 L=200	Ay80 L=300	Ay600	Ay400	Итого		
ПС2А-48-К3б	—	12,6	—	—	—	—	—	174,4	187,0	187,0	0,4	—	0,4	1,8	1,2	—		3,0	—		—	—	—	82,1	—	82,1	85,5	272,5
ПС2А-48-К2в	7,4	—	—	—	80,7	—	—	—	88,1	88,1	0,8	—	0,8	—		—			9,5		9,5	—	—	—	—	—	10,3	82,2
ПС2А-48-К3в	7,4	—	—	—	—	111,1	—	—	118,5	118,5	0,8	—	0,8			—			9,5		9,5	—	—	—	—	—	10,3	128,8
ПС2А-48-К2г	5,9	—	—	—	—	—	127,2	—	133,1	133,1	0,6	—	0,6	1,8	1,2	—		3,0	2,3		2,3	—	—	82,1	—	82,1	88,0	221,1
ПС2А-48-К3г	—	9,4	—	—	—	—	—	176,4	185,8	185,8	0,6	—	0,6	1,8	1,2	—		3,0	2,3		2,3	—	—	82,1	—	82,1	88,0	273,8
ПС2А-48-К2д	5,9	—	—	—	—	—	127,2	—	133,1	133,1	0,4		0,4	1,8	1,2	—		3,0	—		—	—	—	—	57,3	57,3	60,7	193,8
ПС2А-48-К3д	—	9,4	—	—	—	—	—	176,4	185,8	185,8	0,4	—	0,4	1,8	1,2	—		3,0	—		—	—	—	—	57,3	57,3	60,7	246,5
ПС2А-48-К1а	14,8	—	25,3	—	—	—	—	—	40,1	40,1	0,8	—	0,8	4,5	2,6	—		7,1	—		—	6,9	8,7	—	—	15,6	23,5	63,6
ПС2А-48-К1б	11,1	—	—	35,6	—	—	—	—	46,7	46,7	0,7	—	0,7	4,0	2,2	—		6,2	—		—	—	—	82,1	—	82,1	89,0	135,7
ПС2А-48-К1в	11,1	—	—	53,4	—	—	—	—	64,5	64,5	1,6	—	1,6	4,5	2,6	—		7,1	9,5		9,5	—	—	82,1	—	82,1	100,3	164,8
ПС2А-48-К1г	—	7,0	—	11,8	—	—	—	—	18,8	18,8	2,3	—	2,3	11,5	4,6	—		16,1	10,6		10,6	—	—	—		—	29,0	47,8
ПС2А-48-К1д	—	11,7	—	17,8	—	—	—	—	29,5	29,5	1,2	—	1,2	5,9	3,0	—		8,9	3,6		3,6	—	—	—	—	—	13,7	43,2
ПС2А-48-К1е	11,1	—	—	53,4	—	—	—	—	64,5	64,5	1,1	—	1,1	10,5	3,8	—		14,3	—		—	—	—	82,1	—	82,1	97,5	162,0
ПС2А-48-К12г											0,4		0,4	1,8	1,2			3,0									3,4	3,4
ПС2А-48-К13г											0,4		0,4	1,8	1,2			3,0									3,4	3,4
ПС2А-48-К12-1г											0,6		0,6	1,8	1,2			3,0	2,3		2,3						5,9	5,9
ПС2А-48-К13-1г											0,6		0,6	1,8	1,2			3,0	2,3		2,3						5,9	5,9

Инв. № подл. | Подпись и дата | Взам. инв. №

Привязан

Инв. №

ТП 901-1-89.87 -КЖИ ПС2А-48-СБ

Лист 6

Формат А3
9863/2

Инв. № подл.	Подпись и дата	Взам. инв. №

Типовой проект 901-1-89.87 Альбом

Формат	Зона	Позиция	Обозначение	Наименование	Кол на исполнение КЖИ-КР1 –	01	02								Прим
				Документация											
А4			901-1-89.87-КЖИ-ТТ	Технические требования	×	×	×	×	×						
А4			901-1-89.87-КЖИ-КР1	Сборочный чертеж	×	×	×	×	×						
				Детали											
Б4		1		А-III-12 ГОСТ 5781-82* ℓ=1250	2										4,1
				А-III-12 ГОСТ 5781-82* ℓ=2050		2									1,8
				А-III-12 ГОСТ 5781-82* ℓ=1650			2								1,4
Б4		2		А-I-6 ГОСТ 5781-82* ℓ=300	13	21									0,1
				А-I-6 ГОСТ 5781-82* ℓ=230			17								0,1 кг

Формат А4

| Привязан | | | | | | | | | | |

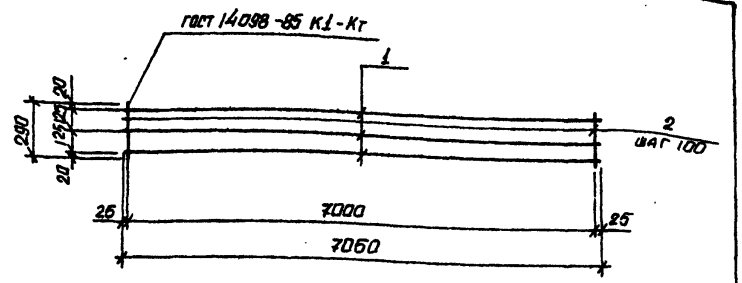

Форм	Зона	Поз	Обозначение	Наименование	Кол	Примечание
				Документация		
А4			901-1-89.87 -КЖИ-ТТ	Технические требования		
				Детали		
Б4		1		А-III-12 ГОСТ 5781-82* l=7050	5	6.3 кг
Б4		2		А-I-6 ГОСТ 5781-82* l=290	71	0.1 кг

Привязан

Инв. №

ГИП	Новоминский	
Н. контр.	Айзенберг	
Нач. отд.	Волошин	
Гл. спец.	Айзенберг	
Рук. гр.	Клоцман	
Ст. инж.	Малинина	

Взам. инв. №

Подпись и дата

Инв. № подл.

ТП-901-1-89.87 -КЖИ-КР4

Каркас плоский КР4

Стадия	Масса	Масштаб
Р	26.0	
Лист	Листов 1	

Госстрой СССР
Укрводоканалпроект
Киев

Формат А4

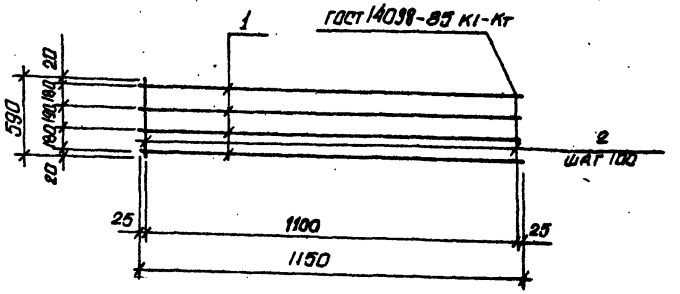

Форм.	Зона	Поз	Обозначение	Наименование	Кол.	Примечание
				Документация		
А4			901-1-89.87 -КЖИ-ТТ	Технические требования		
				Детали		
Б4		1		А-III-12 ГОСТ 5781-82* l=1150	4	3.2 кг
Б4		2		А-I-6 ГОСТ 5781-82 l=590	12	0.1 кг

Привязан

Инв. №

ГИП	Новоминский	
Н. контр.	Айзенберг	
Нач. отд.	Волошин	
Гл. спец.	Айзенберг	
Рук. гр.	Клоцман	
Ст. инж.	Малинина	

Взам. инв. №

Подпись и дата

Инв. № подл.

ТП-901-1-89.87 - КЖИ-КР5

Каркас плоский КР5

Стадия	Масса	Масштаб
Р	14.0	
Лист	Листов 1	

Госстрой СССР
Укрводоканалпроект
Киев

Формат А4

Альбом

Типовой проект 901-1-89.87

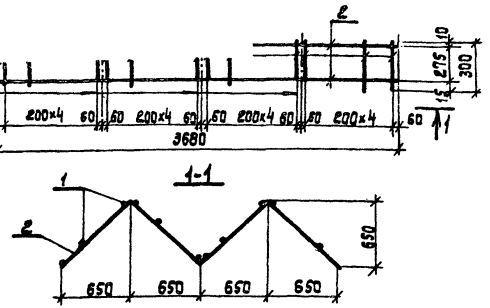

Форм.	Зона	Поз.	Обозначение	Наименование	Кол.	Примеч.
				Документация		
А4			901-1-89.87-КЖСИ-ТТ	Технические требования		
				Детали		
Б4		1		А-I-Б-ГОСТ5781-82*ℓ=300	24	0,1 кг
Б4		2		А-I-Б-ГОСТ5781-82*ℓ=3680	2	0,2кг

Привязан

Инв. №

Инв. № подл. | Подпись и дата | Взам. инв. №

ГИП	Новоминский	
Н.контр.	Абзенберг	
Нач. отд.	Волошин	
Гл.спец.	Абзенберг	
Рук. гр.	Клоцман	
Ст. инж.	Дозорова	

ТП 901-1-89.87-КЖСИ-КР6

Каркас плоский КР-6

Стадия	Масса	Масштаб
Р	4,0	
Лист	Листов 1	

Госстрой СССР Укрводоканалпроект Киев

Формат А4

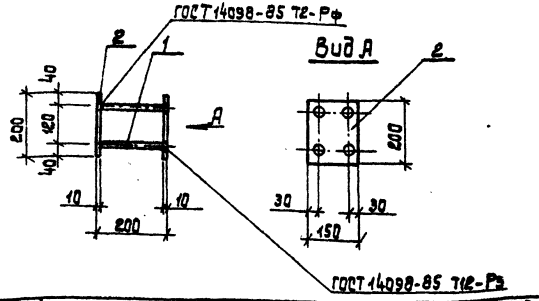

Форм.	Зона	Поз.	Обозначение	Наименование	Кол.	Примечание
				Документация		
А4			901-1-89.87-КЖСИ-ТТ	Технические требования		
				Детали		
Б4		1		А-II-12 ГОСТ5781-82* ℓ=200	4	0,2 кг
Б4		2		Лист 10×150×200 ГОСТ19903-74*	2	2,4 кг

Привязан

Инв. № подл. | Подпись и дата | Взам. инв. №

Инв. №

ГИП	Новоминский	
Н.контр.	Абзенберг	
Нач. отд.	Волошин	
Гл.спец.	Абзенберг	
Рук. гр.	Клоцман	
Ст. инж.	Малинина	

ТП 901-1-89.87- КЖСИ-МН1

Изделие закладное МН1

Стадия	Масса	Масштаб
Р	5,6	
Лист	Листов 1	

Госстрой СССР Укрводоканалпроект Киев

Формат А4

986-1/2

Альбом IV

Типовой проект 901-1-89.87

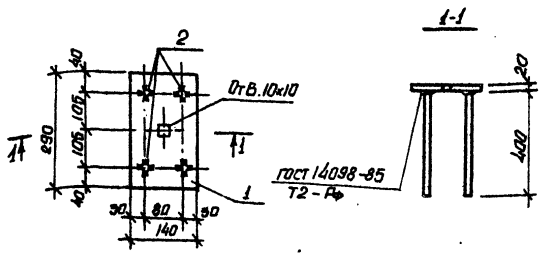

Формат	Зона	Поз.	Обозначение	Наименование	Кол.	Примечание
				Документация		
А4			901-1-89.87-КЖИ-ТТ	Технические требования		
				Детали		
БУ		1		Лист 20х140х290 ГОСТ 19903-74	1	6.4 кг
БУ		2		А-III-14-ГОСТ 5781-82*, L=400	4	0.5 кг

Привязан

Инв. №

Взам. инв. №

Подп. и дата

Инв. № подл.

ГИП	Новоминский	
Н. контр.	Айзенберг	
Нач. отд.	Волобуев	
Гл. спец.	Айзенберг	
Рук. гр.	Клоцман	
Вед. инж.	Слепак	

ТП 901-1-89.87 -КЖИ-МН2

Изделие закладное МН2

Стадия	Масса	Масштаб
Р	8,4 кг	
Лист	Листов 1	

Госстрой СССР Укрьюдоканалпроект Киев

Формат А4

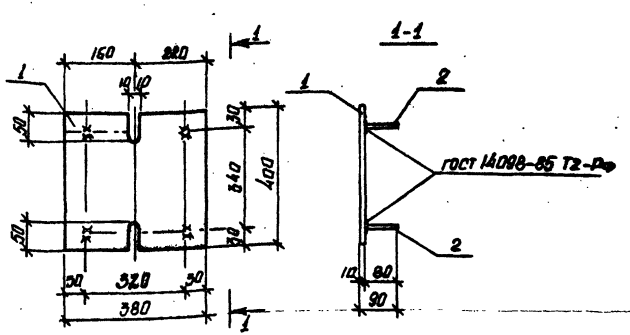

Формат	Зона	Поз.	Обозначение	Наименование	Кол.	Примечание
				Документация		
А4			901-1-89.87-КЖИ-ТТ	Технические требования		
				Детали		
БУ		1		лист 10х380х400 ГОСТ 19903-74*	1	11.3 кг
БУ		2		А-III-12 ГОСТ 5781-82* L=80	4	0.07 кг

Привязан

Инв. №

Взам. инв. №

Подп. и дата

Инв. № подл.

ГИП	Новоминский	
Н. контр.	Айзенберг	
Нач. отд.	Волобуев	
Гл. спец.	Айзенберг	
Рук. гр.	Клоцман	
Ст. инж.	Дозарова	

ТП 901-1-89.87 -КЖИ-МН3

Изделие закладное МН3

Стадия	Масса	Масштаб
Р	11.6	
Лист	Листов 1	

Госстрой СССР Укрьюдоканалпроект Киев

Формат А4

Альбом IV

Типовой проект 901-1-89.87

			Именование	Кол.	Примечание
			Документация		
А3		901-1-89.87-КЖИ-ТТ	Технические требования		
А4		901-1-89.87-КЖИ-МН4СБ	Сборочный чертеж		
			Детали		
БЧ	1		лист 8×120×2.00 ГОСТ 19903-74*	1	1,5кг
БЧ	2		лист 8×120×200 ГОСТ 19903-74*	1	1,5кг
			Переменные данные для исполнений		
			901-1-89.87-КЖИ-МН4		
			Детали		
БЧ	3		А-III-10 ГОСТ 5781-82* ℓ=80	4	0,1кг
			901-1-89.87-КЖИ-МН4-01		
			Детали		
БЧ	3		А-III-10 ГОСТ 5781-82* ℓ=12,2	4	0,1кг

Привязан

Инв.№

Инв.№ подл. | Подпись и дата | Взам.инв.№

Гл.инж.пр.	Новоминский	
Н.контр.	Лизенберг	
Нач.отд.	Волошин	
Гл.спец.	Лизенберг	
Рук.гр.	Клочихин	
Вед.инж.	Слепак	
Ст.инж.	Дозорова	

ТП 901-1-89.87-КЖИ-МН4

Изделие закладное МН4; МН5

Стадия	Лист	Листов
Р		1

Госстрой СССР Укрводоканалпроект Киев

Формат А4

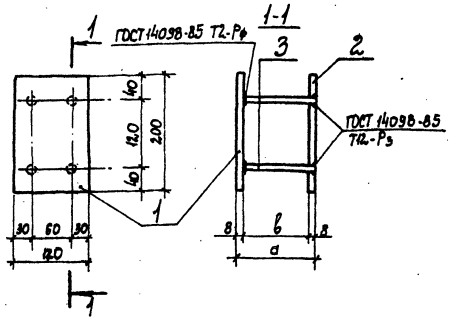

Обозначение	Марка	Размеры, мм d	Размеры, мм b	Масса, кг	Примечание
901-1-89.87-КЖИ-МН4	МН4	88	72	3,4	
-01	МН5	128	112		

Привязан

Инв.№

Инв.№ подл. | Подпись и дата | Взам.инв.№

Гл.инж.пр.	Новоминский	
Н.контр.	Лизенберг	
Нач.отд.	Волошин	
Гл.спец.	Лизенберг	
Рук.гр.	Клочихин	
Вед.инж.	Слепак	
Ст.инж.	Дозорова	

ТП 901-1-89.87-КЖИ-МН4СБ

Изделие закладное МН4; МН5. Сборочный чертеж

Стадия	Масса	Масштаб
Р	см. табл.	

Лист	Листов 1

Госстрой СССР Укрводоканалпроект Киев

Формат А4

9863/2

Альбом IV

Типовой проект 901-1-89.87

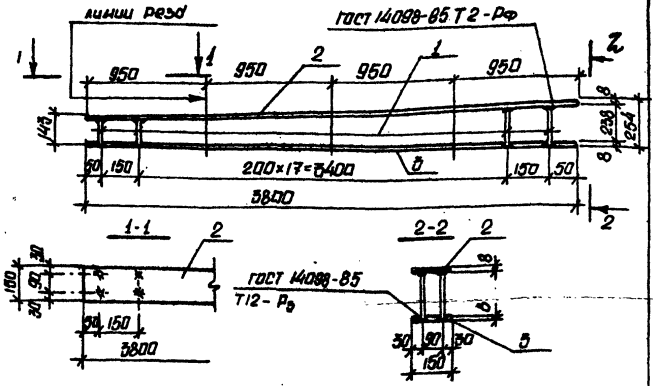

Формат	Зона	Позиция	Обозначение	Наименование	Кол	Примеч
				Документация		
А4			901-1-89.87 -КЖИ-ТТ	Технические требования		
				Детали		
БЧ	1			А-III-10 ГОСТ 5781-82* ℓ ср=185	40	0.1 кг
БЧ	2			лист 8×150×4400 ГОСТ 19903-74	1	35.8 кг
БЧ	3			лист 8×150×4400 ГОСТ 19903-74	1	35.8 кг

Для удобства изготовления и установки в опалубку поз. 2 и 3 разрезать в указанном на чертеже месте

Гл. инж. п.	Новолинский	
Н. контр	Айзенберг	
Нач. отд.	Волошин	
Гл. спец.	Айзенберг	
Рук. груп	Клоцман	
Вед. инж.	Слепак	
Ст. инж.	Доборова	

901-1-89.87 -КЖИ-МН6

Изделие закладное МН6

Стадия	Масса	Масштаб
Р	75,6	
Лист	Листов 1	

Госстрой СССР Укрводжилпроект Киев

Привязан

Инв. №

Формат А4

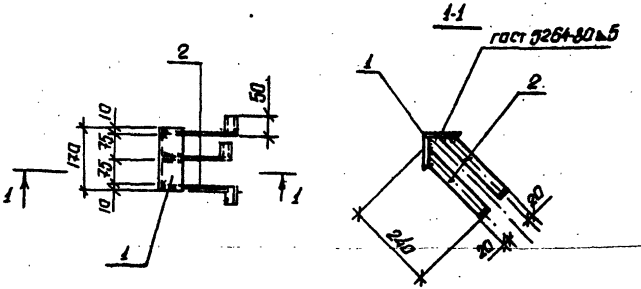

Формат	Зона	Позиция	Обозначение	Наименование	Кол.	Примечание
				Документация		
А4			901-1-89.87-КЖИ-ТТ	Технические требования		
				Детали		
БЧ		1		L 100×10 ГОСТ 8509-86 L=170	1	2,6 кг
БЧ		2		лист 5×40×290 ГОСТ 19903-74	3	0.5 кг

ГИП	Новотинский	
Н. контр	Айзенберг	
Нач. отд.	Волошин	
Гл. спец.	Айзенберг	
Рук. гр.	Клоцман	
Ст. инж.	Малинина	

901-1-89.87 -КЖИ-МН7

Изделие закладное МН7

Стадия	Масса	Масштаб
Р	4,1	
Лист	Листов 1	

Госстрой СССР Укрводоканалпроект Киев

Привязан

Инв. №

Формат А4

3863/2

Типовой проект 901-1-89.87 Альбом

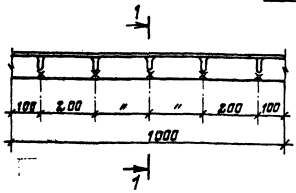

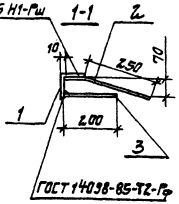

Фрм.	Зона	Поз.	Обозначение	Наименование	Кол.	Примеч.
				Документация		
А4			901-1-89.87-КЖЦ-ТТ	Технические требования		
				Сборочные единицы		
Б4		1		Уголок 90×7 ГОСТ 8509-86 L=1000	1	9,6 кг
Б4		2		А-III-8-ГОСТ 5781-82*, L=330	5	0,1 кг
Б4		3		А-III-8-ГОСТ 5781-82*, L=200	5	0,1 кг

Взам. инв. №

Подпись и дата

Инв. № подл.

Привязан

Инв. №

ГИП	Новотинский		
Н. контр.	Айзенберг		
Нач. отд.	Волошин		
Гл. спец.	Айзенберг		
Рук. гр.	Клоцман		

ТП 901-1-89.87-КЖЦ-МН8

Изделие закладное МН8

Стадия	Масса	Масштаб
Р	10,6	

Лист | Листов

Госстрой СССР Укрводоканалпроект Киев

Формат А4

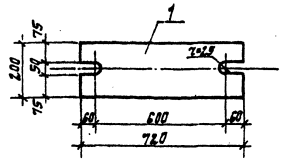

Фрм.	Зона	Поз.	Обозначение	Наименование	Кол.	Примечание
				Документация		
А4			901-1-89.87-КЖЦ-ТТ	Технические требования		
				Детали		
Б4		1		Лист 10×200×720 ГОСТ 19903-74*	1	22,6 кг

Взам. инв. №

Подпись и дата

Инв. № подл.

Привязан

Инв. №

ГИП	Новотинский		
Н. контр.	Айзенберг		
Нач. отд.	Волошин		
Гл. спец.	Айзенберг		
Рук. груп.	Клоцман		
Вед. инж.	Слепак		

ТП 901-1-89.87-КЖЦ-МС1

Изделие соединительное МС1

Стадия	Масса	Масштаб
Р	22,6	

Лист | Листов 1

Госстрой СССР Укрводоканалпроект Киев

Формат А4

9863/2

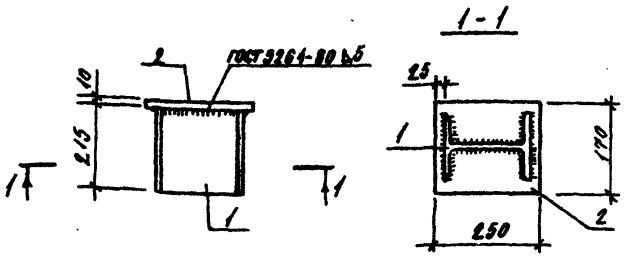

Формат	Зона	Поз.	Обозначение	Наименование	Кол.	Примечание
				Документация		
А4			901-1-89.87 - КЖИ-ТТ	Технические требования		
				Детали		
Б4		1		Швеллер 16 ГОСТ 8240-72* L=215	1	4,5 кг
Б4		2		Лист 10к 170×250 ГОСТ 19903-74*	1	3,3 кг

Привязан

Инв. №

ТП 901-1-89.87 - КЖИ-МС2

Изделие соединительное МС2

Стадия	Масса	Масштаб
Р	7,8	
Лист	Листов 1	

Госстрой СССР Укрводоканалпроект Киев

ГИП	Новотинский	
Н.контр.	Айзенберг	
Нач.отд.	Волошин	
Гл.спец.	Айзенберг	
Рук.гр.	Клоцман	
Вед.инж.	Сластя	

Инв. № подл. | Подпись и дата | Взам. инв. №

Формат А4

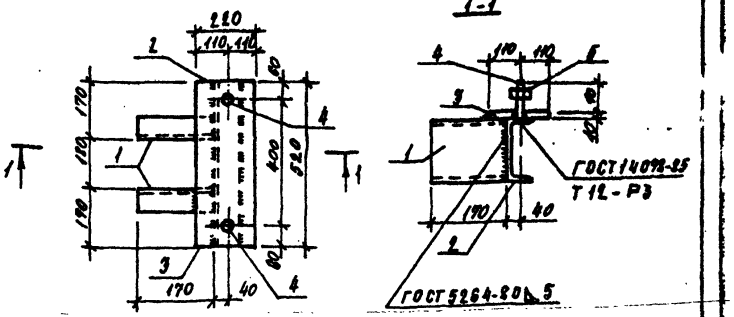

Формат	Зона	Поз.	Обозначение	Наименование	Кол.	Примечание
				Документация		
А4			901-1-89.87-КЖИ-ТТ	Технические требования		
				Детали		
Б4		1		Швеллер 16 ГОСТ 8240-72* L=170	2	2,4 кг
Б4		2		Швеллер 16 ГОСТ 8240-72* L=520	1	7,4 кг
Б4		3		Лист 10к 220×520 ГОСТ 19903-74*	1	9,0 кг
		4		Шпилька М24 ГОСТ 22034-76*, L=100	2	0,4 кг
		5		Гайка М24 ГОСТ 5915-70*	2	0,03 кг

Привязан

Инв. №

ТП 901-1-89.87 - КЖИ-МС3

Изделие соединительное МС3

Стадия	Масса	Масштаб
Р	22,1	
Лист	Листов 1	

Госстрой СССР Укрводоканалпроект Киев

ГИП	Новотинский	
Н.контр.	Айзенберг	
Нач.отд.	Волошин	
Гл.спец.	Айзенберг	
Рук.гр.	Клоцман	
Вед.инж.	Сластя	

Инв. № подл. | Подпись и дата | Взам. инв. №

Формат А4

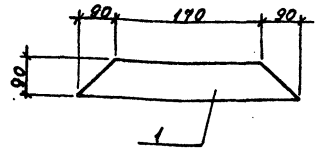

Формат	Зона	Поз.	Обозначение	Наименование	Кол.	Примечание
				Документация		
А4			901-1-89.87-КЖИ-ТТ	Технические требования		
				Детали		
		1		Лист 10-90-350 ГОСТ 19903-74	1	

Привязан

Инв. №

Взам. инв. №

Подпись и дата

Инв. № подл.

ТП 901-1-89.87 -КЖИ-МС8			
Изделие соединительное МС8	Стадия	Масса	Масштаб
	Р	2,5	
	Лист	Листов 1	
	Госстрой СССР Укрводоканалпроект Киев		

ГИП	Новотинский	
Н.контр.	Айзенберг	
Нач.отд.	Волошин	
Гл.спец.	Айзенберг	
Дин.гр.	Клочкин	

Формат А4

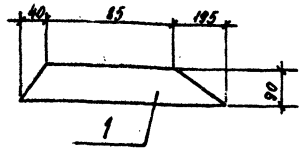

Формат	Зона	Поз.	Обозначение	Наименование	Кол.	Примечание
				Документация		
А4			901-1-89.87-КЖИ-ТТ	Технические требования		
				Детали		
		1		Лист 10-90-320 ГОСТ 19903-74	1	

Привязан

Инв. №

Взам. инв. №

Подпись и дата

Инв. № подл.

ТП 901-1-89.87 -КЖИ-МС9			
Изделие соединительное МС9	Стадия	Масса	Масштаб
	Р	2,3	
	Лист	Листов 1	
	Госстрой СССР Укрводоканалпроект Киев		

ГИП	Новотинский	
Н.контр.	Айзенберг	
Нач.отд.	Волошин	
Гл.спец.	Айзенберг	
Дин.гр.	Клочкин	

Формат А4

Инв.№ подл. | Подпись и дата | Взам. инв.№

Типовой проект 901-1-89.87 Альбом IV

Поз.	Кол.	Обозначение	Наименование	Код на исполнение - КЖИ-МС10					Примечание
				-	01	02	03		
			Документация						
А4		901-1-89.87-КЖИ-ТТ	Технические требования	×	×	×	×		
А3		901-1-89.87-КЖИ-МС10СБ	Сборочный чертёж	×	×	×	×		
			Детали						
64	1		А-II-18-ГОСТ 5781-82*, L=820	1					1,6 кг
			А-II-18-ГОСТ 5781-82*, L=730		1				1,5 кг
			А-III-22-ГОСТ 5781-82*, L=820			1			2,5 кг
			А-III-22-ГОСТ 5781-82*, L=730				1		2,2 кг

Привязан

Инв. №

Гл. инж. пр.	Новотницкая	
Н. конгр.	Айзенберг	
Нач. отд.	Волошин	
Гл. спец.	Айзенберг	
Рук. гр.	Кравчин	

ТП 901-1-89.87 - КЖИ-МС10

Изделие соединительное МС6; МС7; МС10; МС11

Стадия	Лист	Листов
Р		1

Госстрой СССР Укрводоканалпроект Киев

Формат А4

Инв. N подл. | Подпись и дата | Взам. инв. N

ГИП	Новотницкая	
Н. конгр.	Айзенберг	
Нач. отд.	Волошин	
Гл. спец.	Айзенберг	
Рук. гр.	Кравчин	

ТП 901-1-89.87 - КЖИ-МС10СБ

Изделие соединительное МС6; МС7; МС10; МС11. Сборочный чертёж

Стадия	Масса	Масштаб
Р		
Лист	Листов	
	1	

Госстрой СССР Укрводоканалпроект Киев

Привязан

Инв. №

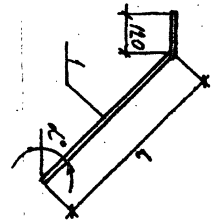

Обозначение	Марка	α°	L мм	Масса кг
901-1-89.87-КЖИ-МС10	МС10	45°	700	1,6
-01	МС11	58°	610	1,5
-02	МС6	45°	700	2,5
-03	МС7	58°	610	2,2

Формат А4

9863/2

Типовой проект 901-1-89.87 Альбом IV

Рис.1

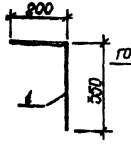

Рис.2

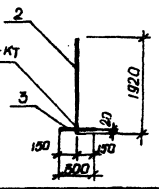

Формат	Зона	Поз.	Обозначение	Наименование	Кол.	Прим.
				Документация		
А4			901-1-89.87 КЖИ-ТТ	Технические требования		
			Переменные данные для исполнений			
				901-1-89.87-КЖИ-МС4		
				Детали		
А4		1		⌀16А-Б ГОСТ5781-82*, L=550	1	0,9кг
				901-1-89.87-КЖИ-МС4-01		
				Детали		
А4		2		⌀16А-III ГОСТ5781-82*, L=1920	1	3,0кг
А4		3		⌀16А-III ГОСТ5781-82* L=300	1	0,5кг

Обозначение	Марка	Рис	Масса кг
901-1-89.87-КЖИ-МС4	МС4	1	0,9
-01	МС5	2	3,5

Привязан

Инв. №

Инв. № подл. | Подпись и дата | Взам. инв. №

ТП 901-1-89.87 -КЖИ-МС4

Изделие соединительное МС4; МС5

ГИП	Новопашин		
Н.контр.	Айзенберг		
Нач.отд.	Волошин		
Гл.спец.	Айзенберг		
Рук.гр.	Клочман		
Вед.инж.	Белая		

Стадия	Масса	Масштаб
Р	см таб.	
Лист	Листов 1	

Госстрой СССР Укрводоканалпроект Киев

Формат А4

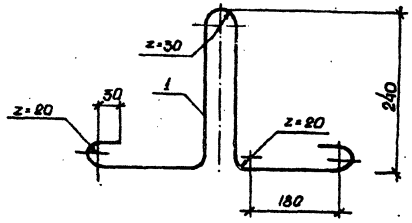

Формат	Зона	Поз.	Обозначение	Наименование	Кол.	Примечание
				Документация		
А4			901-1-89.87 -КЖИ-ТТ	Технические требования		
				Детали		
А4		1		А-I-12 ГОСТ5781-82*, L=1080	1	0,98 кг

Привязан

Инв. №

Инв. № подл. | Подпись и дата | Взам. инв. №

ТП 901-1-89.87 -КЖИ-МН9

Изделие закладное МН9

ГИП	Новопашин		
Н.контр.	Айзенберг		
Гл.спец.	Айзенберг		
Нач.отд.	Волошин		
Рук.гр.	Клочман		
Ст.инж.	Дозорова		

Стадия	Масса	Масштаб
Р	0,98	
Лист	Листов 1	

Госстрой СССР Укрводоканалпроект Киев

Формат А4

9863/2

Альбом IV

Типовой проект 901-1-89.87

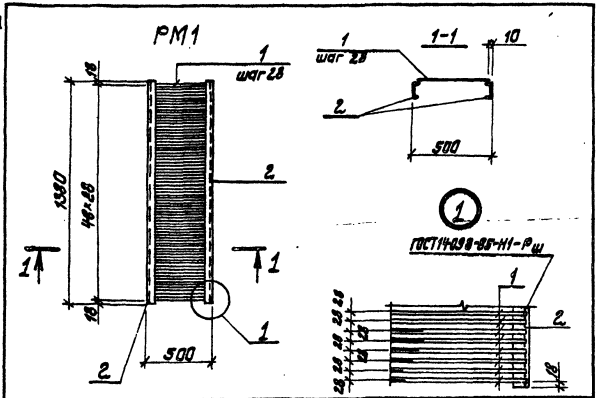

Формат	Зона	Поз.	Обозначение	Наименование	Кол.	Примечание
				Документация		
А4			901-1-89.87-КЖИ-ТТ	Технические требования		
				Детали		
Б4		1		ф8Ж-Т ГОСТ 5781-82* ℓ=480	49	0,2 кг
Б4		2		С10 ГОСТ 8240-72* ℓ=1380	2	11,5 кг

Привязан

Инв. №

ТП901-1-89.87 - КЖИ-РМ1

Решетка РМ1

Стадия	Масса	Масштаб
Р	32,8	

Лист | Листов 1

Госстрой СССР Укрводоканалпроект Киев

Формат А4

Подпись и дата | Взам. инв. №

Инв. № подл.

ГИП	Новоминский	
Нач. отд.	Волошин	
Гл. спец.	Айзенберг	
Рук. гр.	Клоцман	
Ст. инж.	Малинина	

gost.e-ecolog.ru

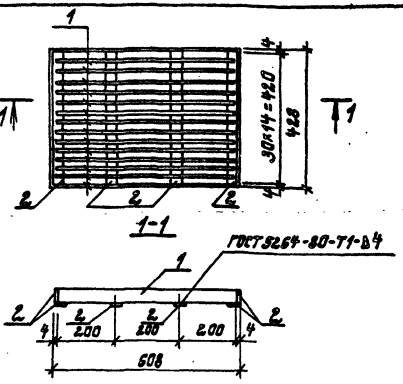

Формат	Зона	Поз.	Обозначение	Наименование	Кол.	Примечание
				Документация		
А4			901-1-89.87-КЖИ-ТТ	Технические требования		
				Детали		
Б4		1		-4×30 ГОСТ 19903-74* ℓ=60	15	0,6 кг
Б4		2		-430 ГОСТ 19903-74* ℓ=430	6	0,4 кг

Привязан

Инв. №

ТП901-1-89.87- КЖИ-РМ2

Решетка РМ2

Стадия	Масса	Масштаб
Р	11,4	

Лист | Листов 1

Госстрой СССР Укрводоканалпроект Киев

Формат А4

Подпись и дата | Взам. инв. №

Инв. № подл.

ГИП	Новоминский	
Н. контр.	Айзенберг	
Нач. отд.	Волошин	
Гл. спец.	Айзенберг	
Рук. гр.	Клоцман	
Ст. инж.	Малинина	

9863/2