ТИПОВОЙ ПРОЕКТ
416-5-48.90

ПРОХОДНОЙ ПУНКТ НА 2 ПРОХОДА
/В КОНСТРУКЦИЯХ СЕРИИ 1.090.1-1/88/
АЛЬБОМ 2

ПЕРЕЧЕНЬ АЛЬБОМОВ

Альбом 1 Общая пояснительная записка
Альбом 2 Архитектурные решения. Конструкции железобетонные. Отопление и вентиляция. Строительные изделия. Организация строительства.
Альбом 3 Конструкции металлические. Внутренние водопровод и канализация. Силовое электрооборудование и освещение. Связь и сигнализация. Автоматизация отопления и вентиляции.
Альбом 4 Задание заводу изготовителю на щиты автоматизации
Альбом 5 Спецификации оборудования.
Альбом 6 ч.ч.1 и 2 Сметы
Альбом 7 Ведомости потребности в материалах

РАЗРАБОТАН

Гипростроймaтериалами

Главный инженер института А.А. Меликов

Главный инженер проекта Е.Я. Тихонов

УТВЕРЖДЁН

и введён в действие Главпроектом Госстроя СССР

Протокол от 29.11.90г. №17

gost.e-ecolog.ru

© ЦИТП Госстроя СССР, 1991

Содержание альбома 2

Лист	Наименование	Стр.
	Содержание	2
	Архитектурные решения	
АР1	Общие данные	3
АР2	План на отм. 0,000. Разрез 1-1. Фасады	4
АР3	План кровли. Узлы. Сечения.	5
АР4	Схема расположения сборных перегородок	6
	План полов	
	Конструкции железобетонные	
КЖ1	Общие данные	7
КЖ2	Схема расположения фундаментов	8
	Разрезы 1-1 ÷ 4-4; 17-17; 18-18	
КЖ3	Разрезы 5-5 ÷ 16-16	9
КЖ4	Приямок ПР1. Фундамент ФН1. Опалубка	10
	и армирование.	
КЖ5	Схема расположения каналов и приямка	11
КЖ6	Элемент плана. Сечения 5-5 ÷ 9-9	12
КЖ7	Схема расположения плит покрытия	13
КЖ8	Схемы расположения стеновых панелей по	14
	осям „А", „В", „1", „4"	
КЖ9	Схема расположения панелей внутренних	
	стен на отм. 0,200. Разрезы 1-1 ÷ 3-3	15

Лист	Наименование	Стр.
	Отопление и вентиляция	
ОВ1	Общие данные (начало)	16
ОВ2	Общие данные (окончание)	17
ОВ3	План и схемы систем отопления и	18
	вентиляции.	
ОВ4	Тепловой пункт. Разрез 2-2	19
ОВ5	Установка систем П1; У1	20
ОВН3	Раздаточные короба установки У1	21
ОВН1	Звена прямого участка асбоцементного воздуховода	22
ОВН2	Лючок с заглушкой для измерения дав-	
	ления воздуха.	
	Строительные изделия	
КЖИ1	Панели перекрытия ПГ60.15-8АТу-1; ПГ30.15-2-6;	23
	ПГ 30.15-8-2	
КЖИ2	Козырек КВ 18.22-Т-2-1	
КЖИ3	Сетка С-1	
КЖИ4	Панель внутренних стен ПВР 30.30.19-1	24
КЖИ5	Пространственный каркас КПр 30.30.19-1	25
КЖИ6	Каркасы КР 27; КР $10^{а}$	
КЖИ7	Сетка С-2	
ОС	Организация строительства	26
	Календарный план строительства	

Ведомость рабочих чертежей основного комплекта АР

Лист	Наименование	Примечание
1	Общие данные	
2	План на отм. 0,000. Разрез 1-1. Фасады.	
3	План кровли. Узлы, сечения.	
4	Схема расположения сборных перегородок. План полов	

Ведомость основных комплектов рабочих чертежей

Обозначение	Наименование	Примечание
АР	Архитектурные решения	
КЖ	Конструкции железобетонные	
КМ	Конструкции металлические	
ОВ	Отопление и вентиляция	
ВК	Внутренние водопровод и канализация	
ЭО	Силовое электрооборудование и освещение	
СС	Связь и сигнализация	
АОВ	Автоматизация отопления и вентиляции	

Спецификация элементов заполнения дверных проемов и перемычек

Марка, поз.	Обозначение	Наименование	Кол.	Масса ед, кг	Примечание
1	ГОСТ 24698-81	Дверной блок ДН21-15Л	4		
2	ГОСТ 6629-88	Дверной блок ДГ21-9	6		
3		Дверной блок ДГ21-9Л	4		
4		Дверной блок ДГ21-7	3		
5		Дверной блок ДГ21-7Л	3		
1	1.038.1-1В.1	2ПБ 26-4П	4		

Ведомость отделки помещений

Наименование или номер помещения по плану	Потолок		Стены и перегородки		Низ стен или перегородок (панель)			Примечание
	Площадь, м²	Вид отделки	Площадь, м²	Вид отделки	Площадь, м²	Вид отделки	Высота, мм	
Вестибюль и др. помещения	154,3	Расшивка швов окраска ВД-ВА-27А	525,4	штукатурка окраска ВА-ВА-27А	-			
Уборная	13,5	То же	48,0	То же	54,1	Керамическая глазурованная плитка	2000	

Типовой проект марки АР разработан в соответствии с действующими нормами, правилами, инструкциями и государственными стандартами и обеспечивает безопасную эксплуатацию здания при соблюдении предусмотренных проектом мероприятий по охране труда и технике безопасности.

Главный инженер проекта Е. Я. Тиханов

Ведомость ссылочных и прилагаемых документов

Обозначение	Наименование	Примечание
	Ссылочные документы.	
ГОСТ 6629-88	Двери деревянные внутренние для жилых и общественных зданий.	
ГОСТ 11214-86	Окно и балконные двери деревянные с двойным остеклением для жилых и общественных зданий.	
ГОСТ 24698-81	Двери деревянные наружные для жилых и общественных зданий.	
ГОСТ 26816-86	Плиты цементностружечные	
2.244-1 В4	Детали полов общественных зданий	
1.038.1-1В.1	Перемычки железобетонные для зданий с кирпичными стенами.	
1.090.1-1/88 В.6-1 1.090.1-1/88 В.2-1	Сборные железобетонные конструкции межвидового применения для крупнопанельных обществ. зданий и вспомогательных зданий промышл. предприятий с высотой этажа 3,3м	
1.231.9-10 В.1	Унифицированные перегородки из листовых материалов для общественных зданий.	
1.400-15 В. 0.1	Унифицированные закладные изделия железобетонных конструкций для крепления технологических коммуникаций и устройств.	
2.236-2 В.1	Детали примыкания оконных и дверных блоков в обществ. зданиях.	
2.260-1 В.3	Детали покрытий общественных зданий. Чердачные невентилируемые покрытия кирпичных зданий.	
2.460-14 В.1	Типовые узлы покрытий промышленных зданий в местах пропуска вентиляционных шахт.	
	Прилагаемые документы.	
АР, ВМ	Ведомость потребности в материалах	

Ведомость спецификаций

Лист	Наименование	Примечание
1	Спецификация элементов заполнения дверных проемов и перемычек.	
2	Спецификация элементов заполнения оконных проемов	
3	Спецификация изделий.	
4	Спецификация сборных перегородок	

Общие указания

1. Проект разработан применительно к следующим природным условиям:
расчетная зимняя температура наружного воздуха - минус 30°С;
скоростной напор ветра - для I географического района;
вес снегового покрова - для III географического района;
рельеф территории - спокойный;
грунтовые воды отсутствуют;
грунты непучинистые: непросадочные, нормативная характеристика грунтов приведена на листах марки КЖ.
2. Характеристика здания:
степень огнестойкости - II;
здание отапливаемое, без подвала.
3. За условную отметку 0,000 принята отметка чистого пола, что соответствует абсолютной отметке [ ].
4. Наружные стены - панели из легкого бетона $\gamma = 1100 кг/м^3$ $R = \frac{1,44 м^2 °С/Вт}{1,24 м^2 °С/ккал}$ толщиной 350 мм по серии 1.090.1-1/88
Внутренние перегородки - крупноразмерные панели из тяжелого бетона по серии 1.090.1-1/88.4-1 и из гипсокартонных листов на деревянном каркасе по серии 1.231.9-10.81.
Кирпичная кладка - кирпич марки КР50/1450/15 на цементно-песчаном растворе 5МПа. В откосы проемов кирпичных перегородок заложить деревянные антисептированные пробки (120×120×65) не менее двух штук на откос с каждой стороны проема.
При производстве работ в зимнее время кирпичную кладку вести на цементно-песчаном растворе, твердеющем на морозе без обогрева. СНиП II 22-81 г.
5. Проемы в перегородках до 800мм перекрыть рядовыми перемычками из двух стержней арматуры АI в ГОСТ 5781-82 с опиранием по 120мм с каждой стороны.
6. Горизонтальную и вертикальную (до уровня пола и отмостки) гидроизоляцию стен на отм. - 0,080 выполнять из цементно-песчаного раствора состава 1:2 толщиной 30мм, перегородок по осям 2,3 - на отм. - 0,130, кирпичных перегородок - на отм. - 0,030.
7. Кровля плоская, рулонная из 4-х слоев рубероида антисептированного кровельного марки РКП-350А на антисептированной мастике марки МБК-Г-55А с защитным слоем гравия толщиной 10мм на антисептированной битумной мастике марки МБК-Г-55А по выравнивающей стяжке - слою цементно-песчаного раствора 5МПа - 15мм.
Утеплитель - плиты марки ПТ-100.50.16 ГОСТ 5742-76 $\gamma = 100 кг/м^3$ $\frac{1,61 м^2 °С/Вт}{1,38 м^2 °С/ккал}$ - сетка из стеклоткани.
Пароизоляция - 1 слой рубероида РПП-300Б ГОСТ 10923-82 на битумной мастике.
8. Отмостка вокруг здания - асфальтовая, шириной 800мм по щебеночному основанию толщиной 100мм (см. Вертикальная планировка).
9. Наружная отделка - облицовка стеновых панелей керамическими или стеклянными плитками в заводских условиях. Цвет отделки панелей простенков принять контрастный по отношению к отделке рядовых панелей (см. фасады).
10. Все стальные и столярные изделия окрасить [ ] ХВ-1100 ГОСТ 6693-83 за 2 раза.

Инв. №			
ГИП	Тиханов		ТП 416-5-48.90 АР
Нач. отд.	Аргасов		
Гл. арх.	Жигин		
Нач. гр.	Мяснова		
Инж. 2к	Янчевская		Проходной пункт на 2 проходных (в конструкциях серии 1.090.1-1/88).
Пров.	Мяснова		Стадия: РП; Лист: 1; Листов: 4
Н. контр	Салина		Общие данные
			Гипростройматериалы Москва

Согласовано: Госстрой СССР, Госгражданстрой, Госстрой РСФСР, Госстрой УССР, Госстрой БССР, Госстрой Литвы, Госстрой Латвии, Госстрой Эстонии, Госстрой Казахстана, Госстрой Киргизии, Госстрой Таджикистана, Госстрой Туркмении, Госстрой Узбекистана, Госстрой Армении, Госстрой Грузии, Госстрой Азербайджана, Госстрой Молдавии, Госстрой Украины, Госстрой Белоруссии, Госстрой Эстонии, Госстрой Литвы, Госстрой Латв

Альбом 2

Фасад 1-4

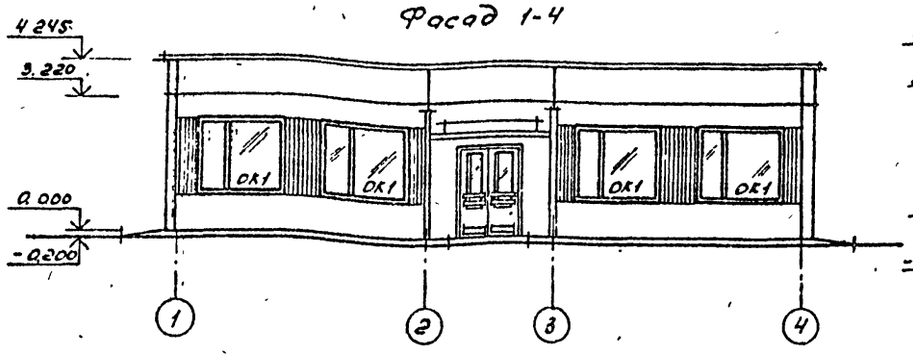

Фасад 4-1

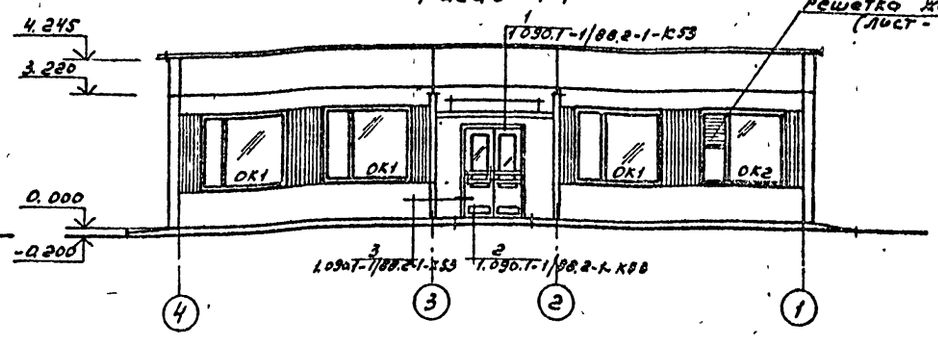

Ведомость проемов дверей

Марка, поз.	Размер проема, мм
1.	1510 × 2070
2	910 × 2070
3	910 × 2070
4	710 × 2070
5	710 × 2070

Решетка металлическая ПР1 лист КМ

План на отм. 0.000

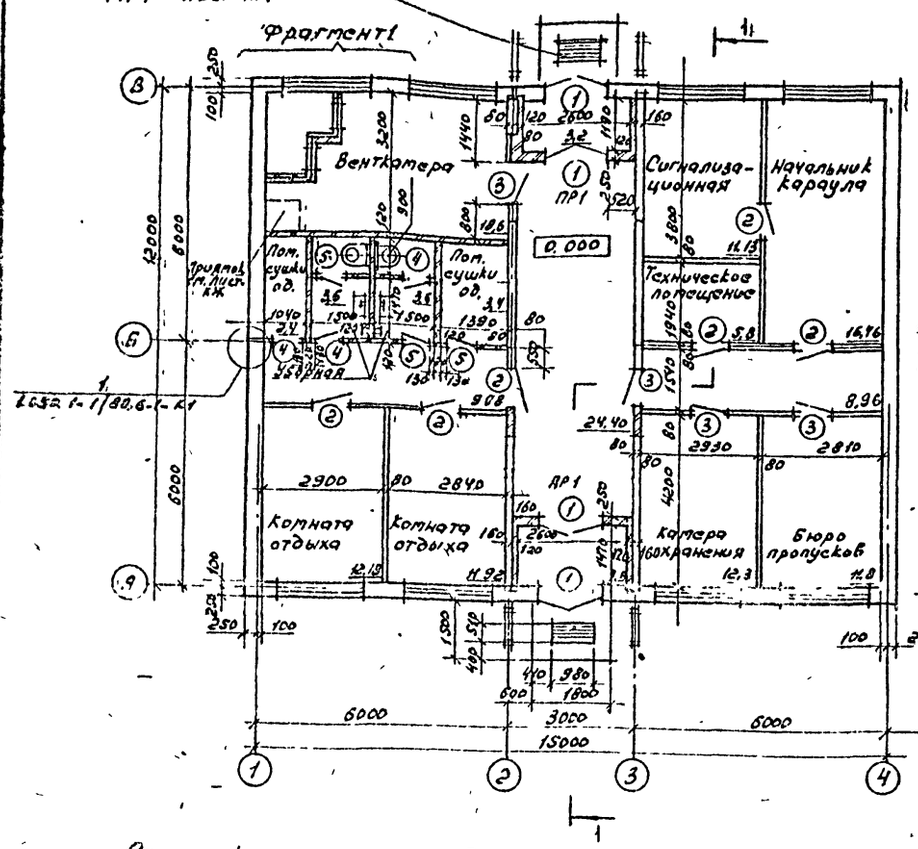

Фасад А-В, В-А

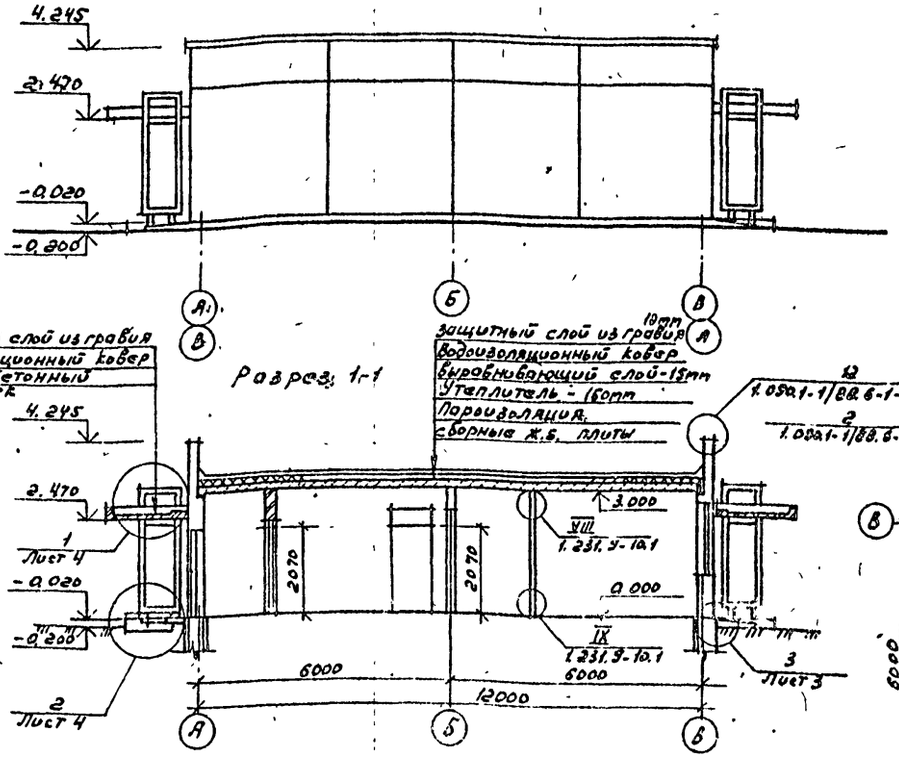

Ведомость перемычек

Марка	Схема сечения
ПР1	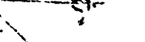

Схемы заполнения оконных проемов

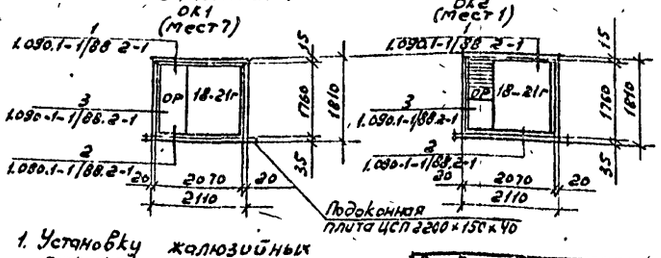

1. Установку жалюзийных решеток см. лист 08
2. Расположение отверстий в перегородках см. лист 3.

Спецификация элементов заполнения оконных проемов

Марка поз.	Обозначение	Наименование	кол. шт.	Масса ед. кг	Примечание
		Проем ОК1			
	ГОСТ 11214-86	Оконный блок ОР18-21г	7		
	ГОСТ 26616-86	Подоконная доска ЦСП 2200×150×40	7		
		Проем ОК2			
	ГОСТ 11214-86	Оконный блок ОР18-21г	1		
	ГОСТ 26919-86	Подоконная доска ЦСП 2200×150×40	1		
	Лист 08	Жалюзийная решетка №1	1		см. прим. п1

Инв.№ подл. | Подпись и дата | Взам. инв.№

Привязан

Инв.№

ГИП	Тихонов	
Нач.отд.	Аргасов	
Гл.арх.	Жигин	
Гл.спец. конструк.	Фарбер	
Нач.гр.	Мясникова	
Инж.1к.	Годова	
Провер.	Мясникова	
Н.контр.	Сапина	

ТП 416-5-48.90 АР

Входной пункт на прохода (в конструкции серии 1.090.1-1/88)

Стадия	Лист	Листов
РП	2	

План на отм. 0.000
Разрез 1-1. Фасады

Госпристройматериал. Москва

Альбом 2

План кровли

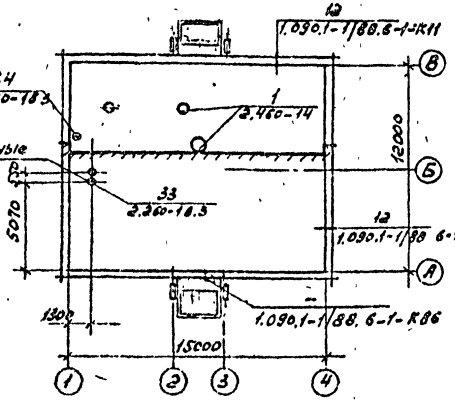

Спецификация изделий

Марка поз.	Обозначение	Наименование	кол.	Масса ед.кг	Примечание
МР1	КМ.	Металлическая решетка	2		
РМ1	КМ.	Рама металлическая	4		
МН5-48	1.400-15 в.1	Закладной элемент	4		

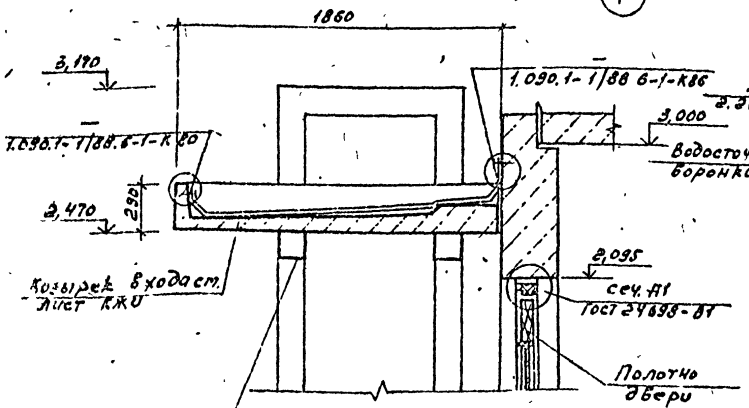

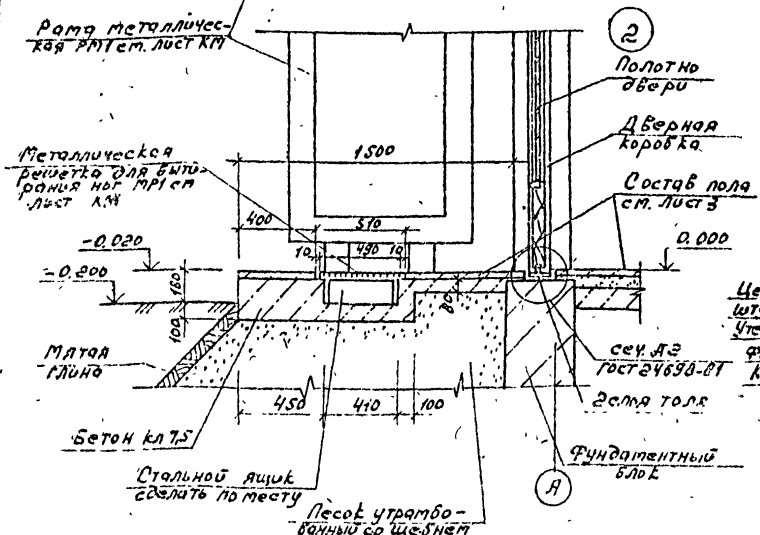

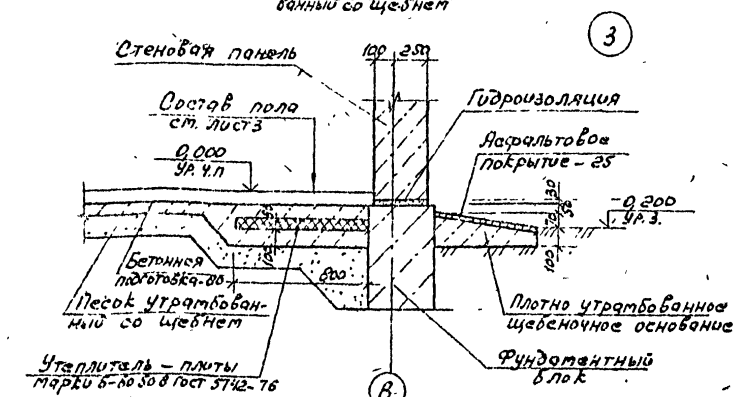

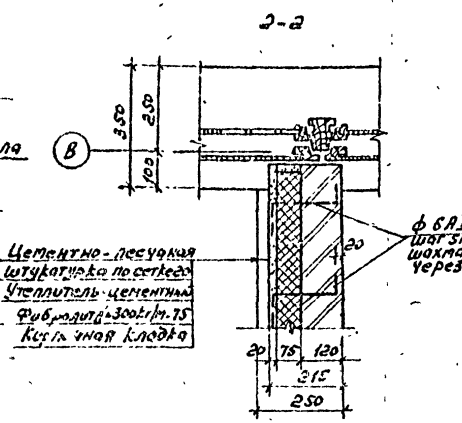

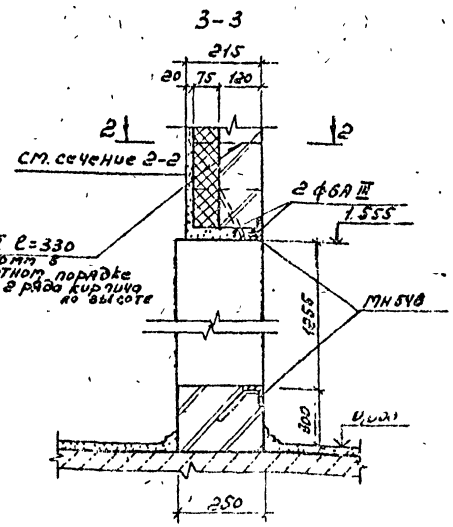

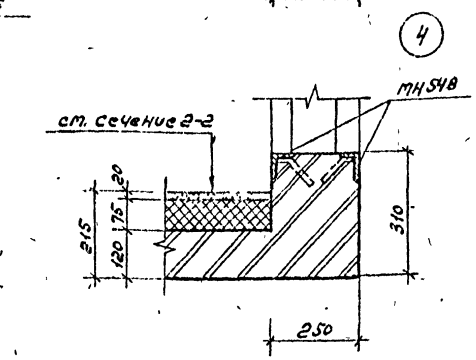

ГИП	Тихонов			ТП 416-5-48.90 АР
Нач.отд	Аргасов			
Гл.арх.	Жигин			
Нач.гр	Мясников			
Инж.тех.	Годова			
Пробер	Мясникова			
Привязан				Проходной пункт на 2 прохода (в конструкциях серии 1.090.1-1/88)
Инв.№		Н.контр	Сапина	План кровли. Узлы. Сечения

Стадия	Лист	Листов
РП	3	

Мосстройматериалы Москва

24418-02 Г

Инв.№ подл. | Подпись и дата | Взам.инв.№

Схема расположения сборных перегородок

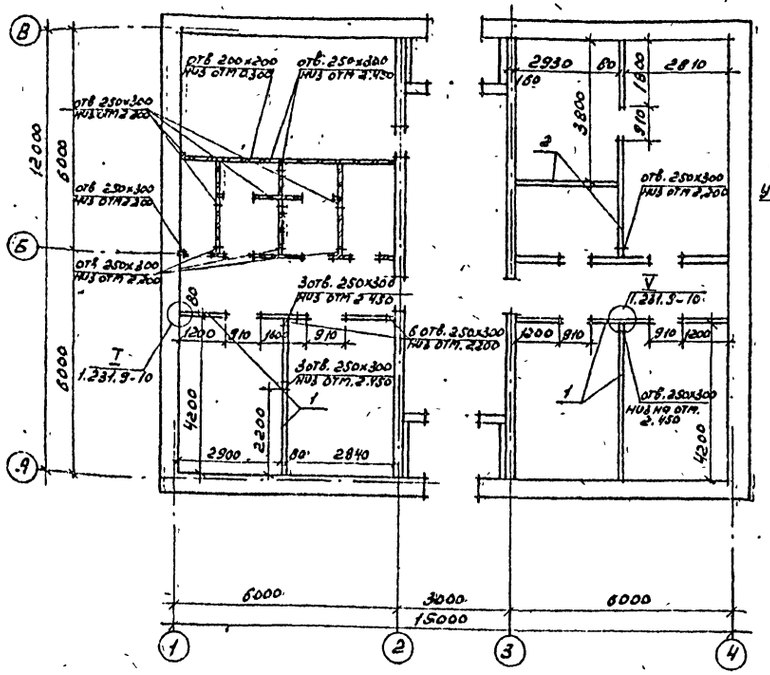

План полов

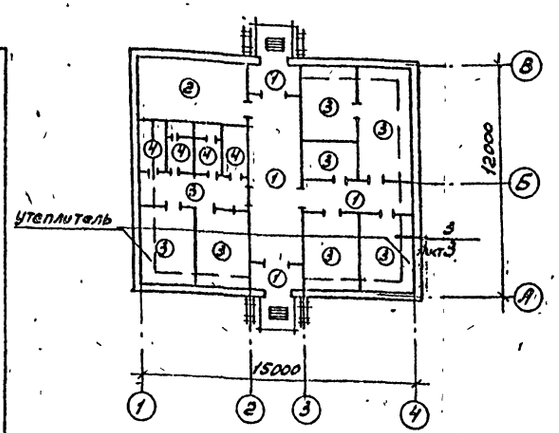

Вставка наддверная ВН1

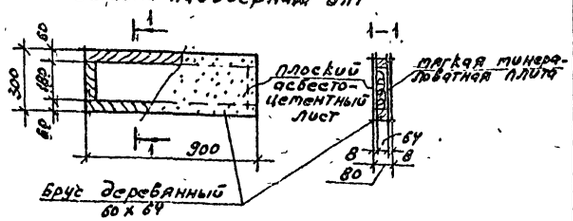

1. Расход материалов на одну наддверную вставку:
   брус деревянный 60х64 – 1 п.м.
   лист асбестоцементный плоский (ГОСТ 18124-75*) - 300 х 300 – 2 шт.
2. Чистые полы и подстилающий слой выполнять после прокладки электротехнических и сантехнических коммуникаций.
3. Подпольные каналы на плана полов условно не показаны см. лист КЖ.

Фрагмент плана перегородок

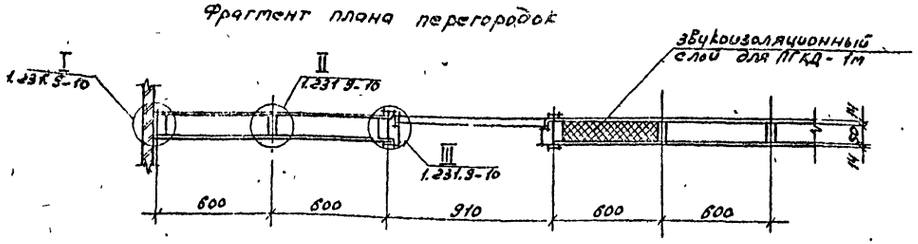

Спецификация сборных перегородок

Марка поз.	Обозначение	Наименование	Кол. м²	Масса ед. кг	Примечания
1	1.231.9-10 В.1	Панель ПГКД-1	59,5	28	без звукоизоляционного слоя
2	1.231.9-10 В.1	Панель ПГКД-1т	38,2	28	звукоизоляционный слой
	Лист 4	Вставка наддверная ВН1	5		

Экспликация полов

Наименование или номер помещения по проекту	Тип пола по проекту	Схема пола или номер узла по Серии 2.244-16.4	Элементы пола и их толщина	Площадь пола м²
Вестибюль тамбуры коридор	1		Покрытие - мозаично-бетонное (терацио) кл.В30 шлифование-25мм стяжка - цементно-песчаный раствор 15мпа - 40мм Подстилающий слой - бетон кл. В15 - 80мм. Основание - уплотненный грунт с втрамбованным в него слоем щебня или гравия, крупностью 40-60мм	45,5
Вентка-мера	2.		Покрытие - цементно-песчаный раствор 30мпа-30мм подстилающий слой - бетон кл. В15 - 80мм Основание - см. тип пола 1	18,7
Коридоры, комната начкараула Сигнализационная Техническое помещение Комнаты отдыха. Комнаты хранений. Бюро пропусков	3		Покрытие - линолеум ПВХ на теплозвукоизолирующей подоснове (ГОСТ 18108-80) - 5мм Прослойка - холодная мастика на водостойких вяжущих - 1мм стяжка - цементно-песчаный раствор 15 мпа - 20мм Подстилающий слой - бетон кл. В15 - 80мм Основание - см. тип пола 1	99,44
Санузлы Помещение сушки одежды	4.		Покрытие - керамическая плитка с рифленой поверхностью (ГОСТ 6787-80) - 13мм Прослойка и заполнение швов из цементно-песчаного раствора 15мпа - 15мм стяжка - цементно-песчаный раствор 15мпа - 20 битумная мастика с посыпкой песком - гидроизоляция - 2 слоя гидроизола на прослойке из битумной мастики Подстилающий слой - бетон кл. В15 - 80мм Основание - см. тип пола 1.	13,5

ГИП	Тихонов		ТП 416-5-48.90 АР.
Нач. отд.	Аргасов		
Гл. арх.	Жигин		
Нач. гр.	Маснова		Проходной пункт на 2 прохода (в конструкциях серии 1.090.1-1(88))
Инж.	Годова		Стадия: РП; Лист: 4; Листов:
Пров.	Маснова		Схема расположения сборных перегородок. План полов.
Н. контр.	Салина		Гипростройматериалы Москва

Привязан

Инв. №

Инв. № подл. | Подпись и дата | Взам. инв. №

Альбом 2

Ведомость рабочих чертежей основного комплекта

Лист	Наименование	Примечание
1	Общие данные.	
2	Схема расположения фундаментов. Разрезы 1-1 ÷ 4-4; 17-17, 18-18;	
3	Разрезы 5-5 ÷ 16-16.	
4	Приямок Пр1. Фундамент Фм1. Опалубка и армирование.	
5	Схема расположения каналов и приямка.	
6	Элемент плана. Сечения 5-5 ÷ 9-9.	
7	Схема расположения плит покрытия.	
8	Схемы расположения стеновых панелей по осям „А", „В", „1", „4".	
9	Схема расположения панелей внутренних стен на отм. 0,000 разрезы 1-1 ÷ 3-3	

Ведомость ссылочных и прилагаемых документов

Обозначение	Наименование	Примечание
1	2	3
	Ссылочные документы	
ГОСТ 13579-78	Блоки бетонные для стен подвала.	
ГОСТ 13580-85	Плиты ленточных фундаментов.	
3.000.1-2.87 В.0 В.1 ч.1, ч.2; В 3 В.2, 4, 6	Сборные железобетонные каналы и тоннели из лотковых элементов, - материалы для проектирования; - лотки. Рабочие чертежи. - плиты, опорные подушки. Рабочие чертежи.	
1.090.1-1/88 В 2-1 В. 4-1	Сборные железобетонные конструкции межвидового применения для крупнопанельных общественных зданий и вспомогательных зданий Промышленных предприятий с высотой этажа 3,3м - панели наружных стен однослойные. Рабочие чертежи Панели внутренних стен Рабочие чертежи.	

Типовой проект марки КЖС разработан в соответствии с действующими нормами и правилами проектирования, обеспечивающими пожарную безопасность при соблюдении установленных правил эксплуатации

Главный инженер проекта Е.Я. Тихонов

продолжение

1	2	3
В. 5-1 В. 6-1	Плиты перекрытия многопустотные и ребристые высотой 220мм длиной 2980мм, армированные стержнями из стали кл. АIII длиной 5980, 6590 и 7190мм, армированные напрягаемой арматурой из стали кл. АIV. Рабочие чертежи.	
1.494-24.3.1	Стаканы для крепления крышных вентиляторов, дефлекторов и зонтов.	
1.238-1 В 2	Железобетонные козырьки входов и парапетные плиты общественных зданий Козырьки длиной 1840, шириной 155, 220 и 279 см. Плиты длиной 129 см.	
1.400-15 В. 1	Унифицированные закладные изделия железобетонных конструкций для крепления технологических коммуникаций и устройств	
	Прилагаемые документы	
КЖИ1	Плиты перекрытия ПрБ0.15-8АТУ-1; ПрЗ0.15-0-1, ПрЗ0 15-8-2	
КЖИ2	Козырек КВ 18, 22-Т-2-1	
КЖИ3	Сетка С1	
КЖИ4	Панели внутренних стен ПВР 30, 30 19-1	
КЖИ5	Пространственный каркас КПР 30, 30 19-1	
КЖИ6	Каркас Кр 27	
КЖИ7	Сетка С2	

Ведомость спецификаций

Лист	Наименование	Примечание
2	Спецификация к схеме расположения фундаментов.	
5	Спецификация к схеме расположения каналов	
7	Спецификация к схеме расположения плит покрытия.	
8	Спецификация к схеме расположения стеновых панелей	
9	Спецификация к схеме расположения перегородок.	

Ведомость объемов сборных бетонных и железобетонных конструкций по рабочим чертежам основного комплекта марки КЖС

№ строки	Наименование группы элементов конструкций	Код	Кол. м³	Примечание
1	Блоки бетонные	583500	43,0	
2	Лотки каналов	585800	2,30	
3	Плиты каналов	585800	1,10	
4	Панели внутренних стен	583200	9,5	
5	Панели наружных стен	5831000	59,5	см. прим. п. 3
6	Панели покрытий	584100	25,2	
7	Стаканы	589600	0,350	
8	Козырек		1,0	
	Итого		141,95	

Общие указания.

1. Проект разработан для следующих природных условий:
   - сейсмичность района не выше 6 баллов;
   - рельеф территории спокойный;
   - грунтовые воды отсутствуют;
   - расчетная зимняя температура воздуха минус 30°С;
   - скоростной напор ветра для I географического района - 27кгс/м² (СНиП 2.01.07-85)
   - вес снегового покрова для III географического района СССР - 100кгс/м² (СНиП 2.01.07-85)
   - грунты в основании непучинистые и непросадочные со следующими нормативными характеристиками: $\varphi_н$ = 0,49 рад или 28°, $C^н$ = 2кПа (0,02 кгс/см²), E = 14,7 мПа (150 кгс/см²); γ = 1,8 т/м³, Kr = 1
2. За условную отметку 0,000 принята отметка чистого пола, что соответствует отметке ▭
3. Материалы на изготовление сборных бетонных и железобетонных конструкций учтены в ведомости потребности в материалах и отдельно не учитываются

Инв. №			
ГИП	Тихонов		
Нач. отд.	Аргосов		
Гл. спец.	Фарбер		
Нач. гр.	Афанасьева		
Вед. инж.	Андрюшина		
Пров.	Григорьева		
Н. контр.	Сопина		

ТП 416-5-48.90 КЖ

Проходной пункт на 2 прохода (в конструкциях серии 1090.1-1/88)	Стадия	Лист	Листов
	Р	1	9
Общие данные	Гипростройматериалы Москва		

24413-02 8

Альбом 2

Схема расположения фундаментов

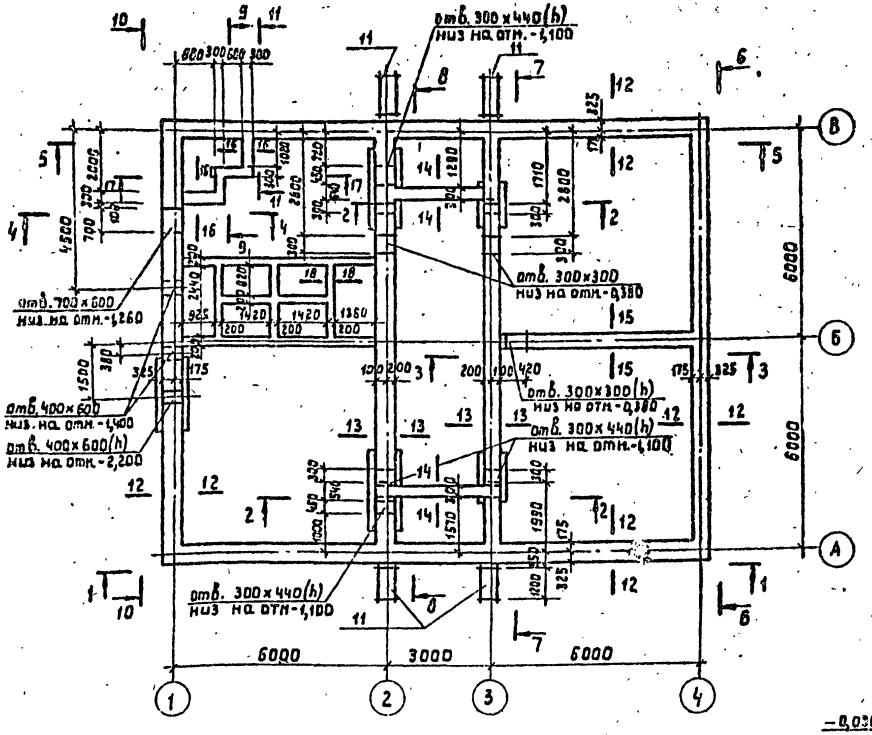

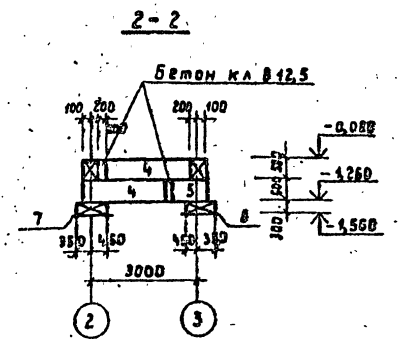

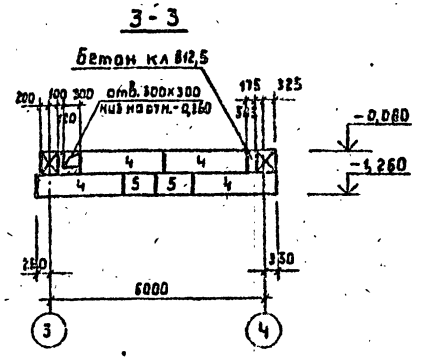

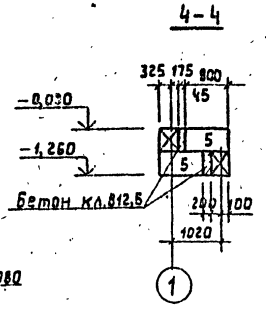

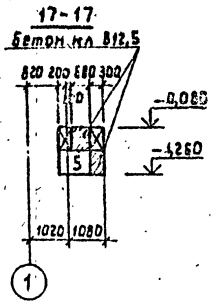

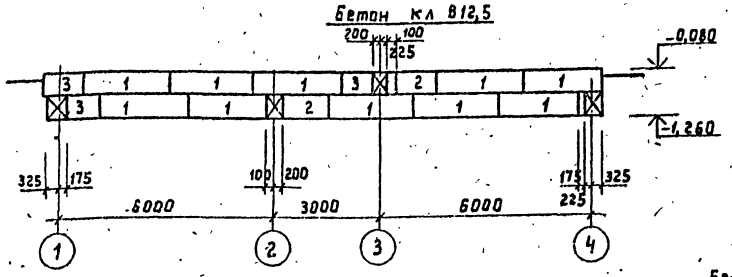

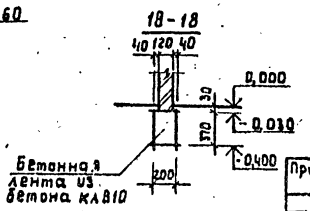

Спецификация к схеме расположения элементов сборных конструкций.

Марка	Обозначение	Наименование	Кол.	Масса ед. кг	Прим.
1	ГОСТ 13579-78	Блоки бетонные ФБС 24,5,6-Т	34	1690	
2	То же	То же ФБС 12,5,6-Т	13	790	
3	—"—	—"— ФБС 9,5,6-Т	9	590	
4	—"—	—"— ФБС 24,3,6-Т	21	970	
5	—"—	—"— ФБС 9,3,6-Т	16	350	
6	—"—	—"— ФБС 12,5,3-Т	3	380	
7	ГОСТ 13580-85	Фундам. плита ФЛ8,24-3	4	1080	
8	То же	То же ФЛ 8,12-3	2	690	
9	Кж-2	ГОСТ 5781-82 ф 16А III l=2000	5	1,9	
10	Кж-2	То же ф16А III l=1400	5	3,5	
11	Кж-2	Фундамент Фм1	4		
		Материалы			
		Бетон марки В12,5	2,9		м³

1. Данный лист см. совместно с листом Кж-3
2. Под фундаментными блоками выполнить песчаную подготовку по утрамбованному грунту толщиной 100 мм.

ГИП	Тихонов	
Нач. отд.	Аргасов	
Гл. спец.	Фарбер	
Нач. гр.	Афанасьева	
Вед. инж.	Андрюшина	
Пров.	Афанасьева	
Н. контр.	Сапина	

Привязан

Инв. №

ТП 416-5-48.90 КЖ

Проходной пункт на 2 прохода (в конструкциях серии 1.090.1-1/88).

Схема расположения фундаментов. Разрезы 1-1÷4-4; 17-17, 18-18.

Стадия	Лист	Листов
Р	2	

Гипростройматериалы Москва

24413-02 9

Инв. № подл. | Подпись и дата | Взам. инв. №

Альбом 2

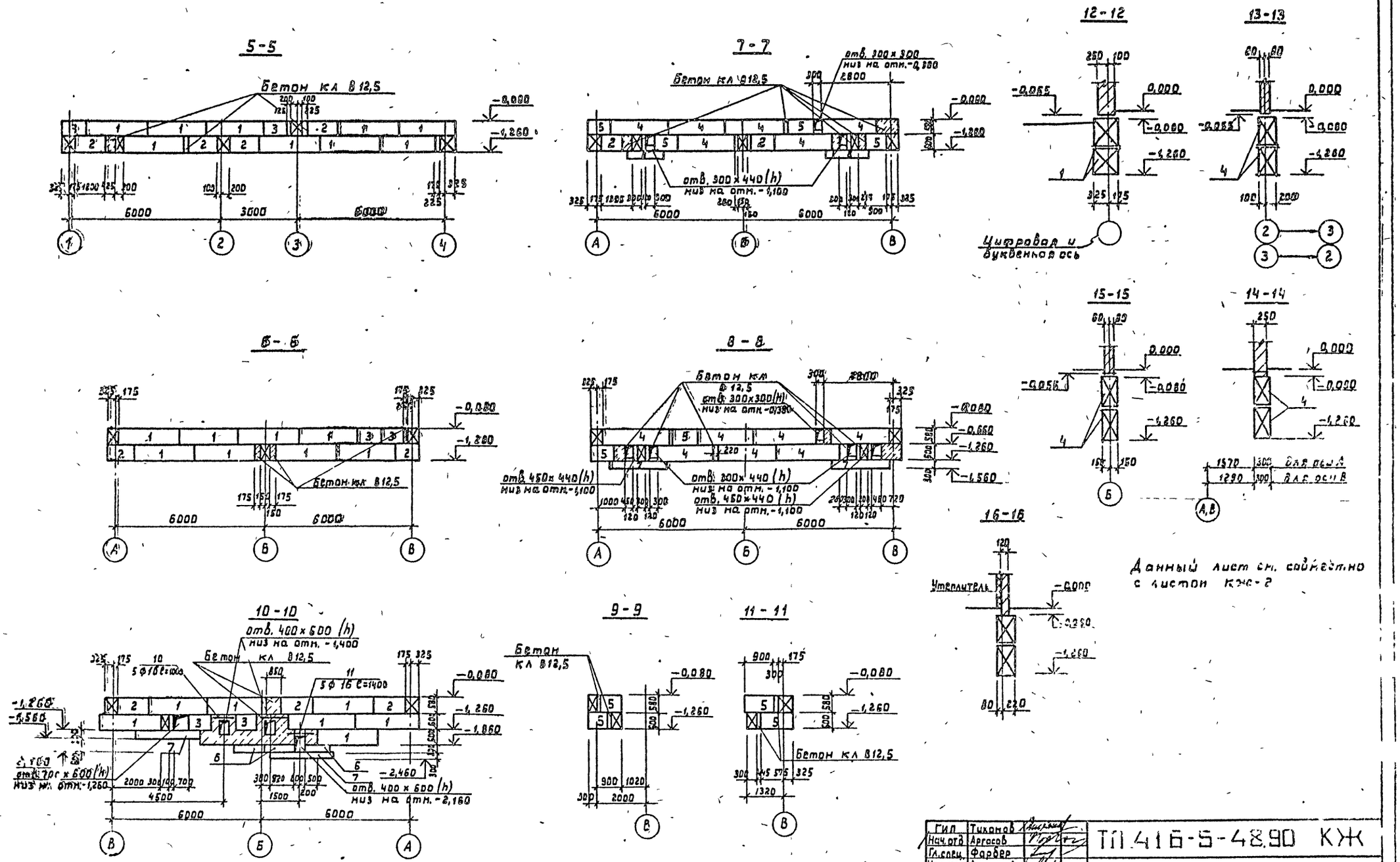

Данный лист см. совместно с листом КЖ-2

Гип	Тихонов		
Нач.отд	Аргасов		
Гл.спец.	Фарбер		
Нач. гр	Афанасьева		
Вед.инж	Андрюшина		
Пров.	Афанасьева		
Н контр	Салина		

Привязан

Инв №

ТП 416-5-48.90 КЖ

Проходной пункт на 2 прохода (в конструкциях серии 1.0901-1/88)

Стадия	Лист	Листов
Р	3	

Разрезы 5-5 - 16-16

Гипростройматериалы Москва

24413-02 10

Альбом 2

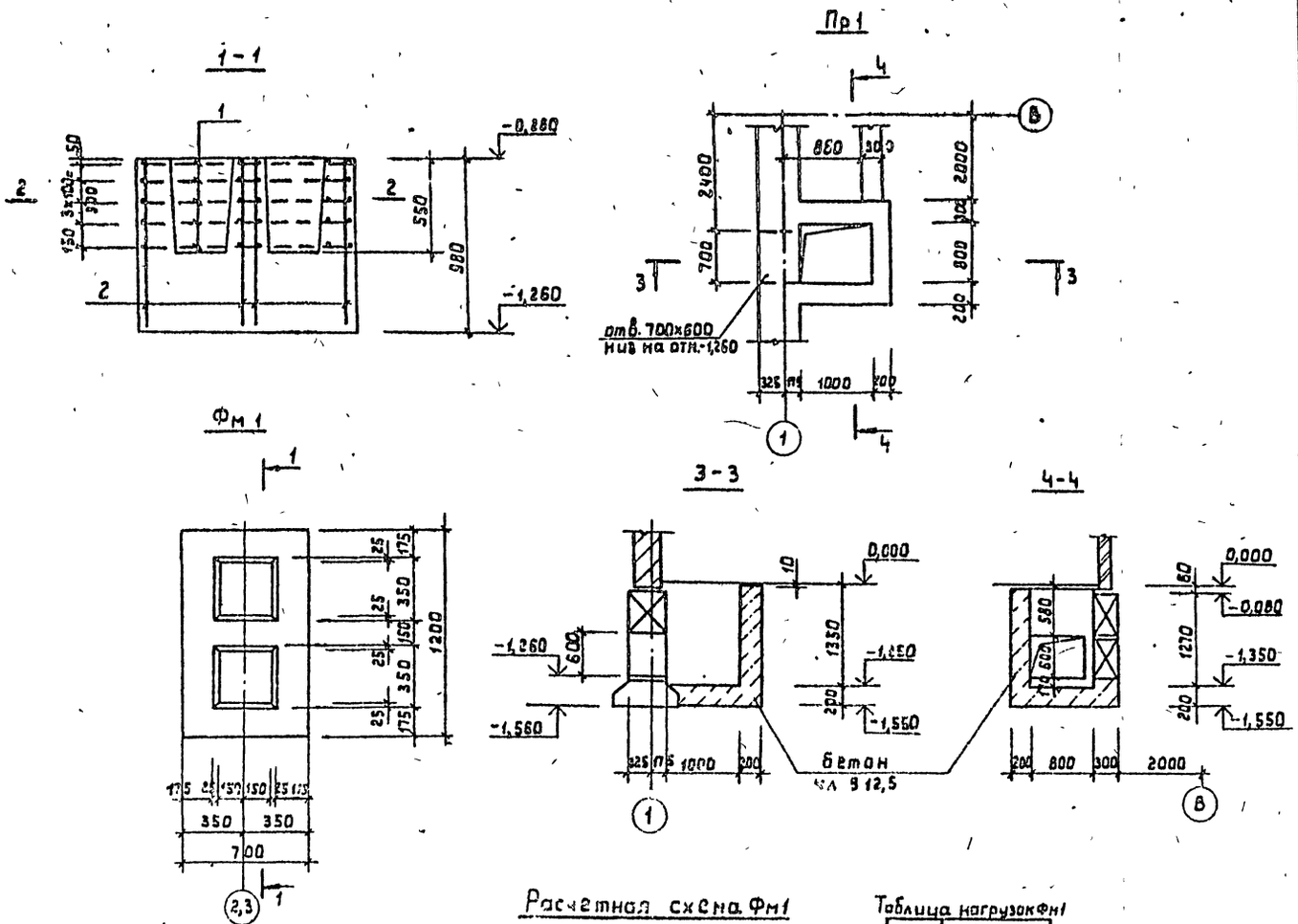

Формат	Зона	Поз.	Обозначение	Наименование	Кол.	Прим.
				Фм1		
				Сварочные единицы		
				Сетки арматурные		
		1	~кжиз	С1	5	1,9
				Детали		
		2		Ф12АIII ℓ=930	22	0,85
				ГОСТ 5781-82		
				Материалы		
				Бетон марки В12,5	0,52	м³
				Пр1		
				Материалы		
				Бетон марки В12,5	1,15	м³

Выборка стали на один элемент, кг

Марка элемента	Арматурные изделия						Общий вес кг
	Арматурная сталь						
	Класс АI			Класс АIII			
	ГОСТ 5781-82						
	6		Итого	12		Итого	
Фм1	9,5		9,5	18,7		18,7	28,2

1. Данный лист см. совместно с листами КЖ-2;5
2. Защитный слой бетона для рабочей арматуры- 25мм.

Расчетная схема Фм1

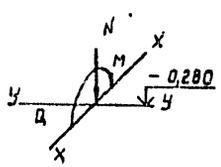

Таблица нагрузок Фм1

Наим. усилий	Усилия	
	П=1	П>1
Nтс	3,40	3,87
Мтс/м	0,12	0,16
Qтс	0,065	0,090

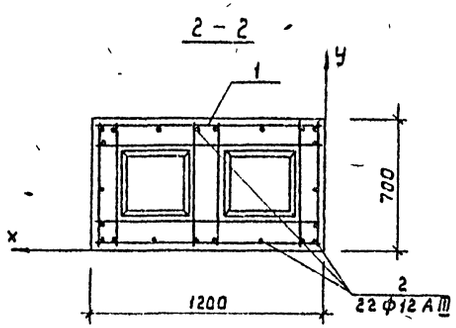

ГИП	Тихонов		ТП 416-5-48.90 КЖ
Нач.отд	Аргасов		
Гл.спец	Фарбер		
Нач.гр	Афанасьева		
Вед.инж	Андрюшина		
Пров	Афанасьева		Проходной пункт на 2 прохода (в конструкциях) серии 1,090.1-1 (88)
Н.контр	Сапина		Стадия: Р; Лист: 4; Листов:

Привязан

Инв №

Приямок Пр1
Фундамент Фм1
Опалубка и армирование

Гипростроиматериалы Москва

24413-02 11

Инв № подл | Подпись и дата | Взам инв №

Альбом 2

Схема расположения каналов и приямка

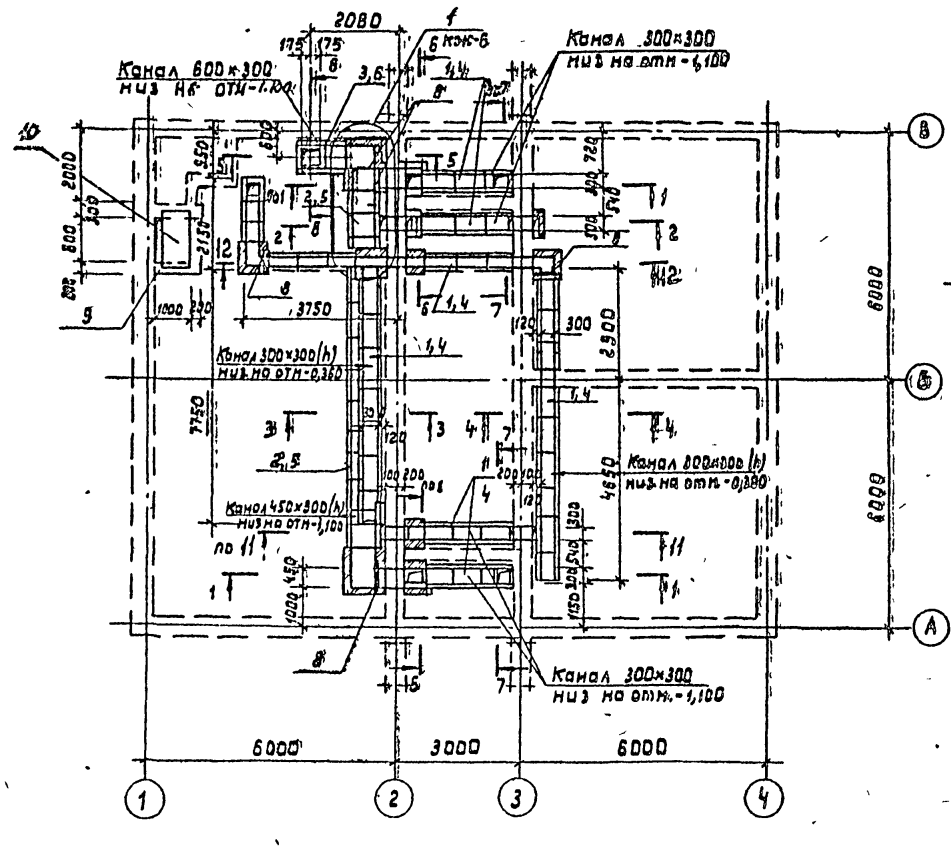

2-2

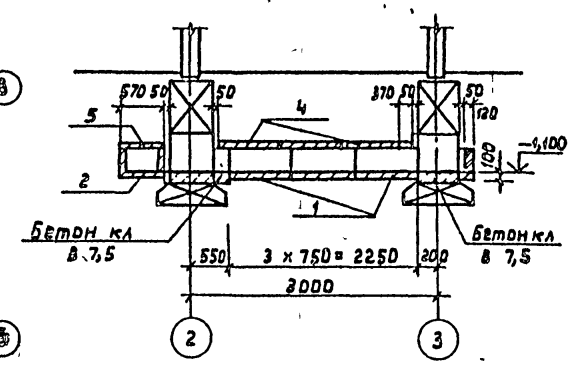

3-3

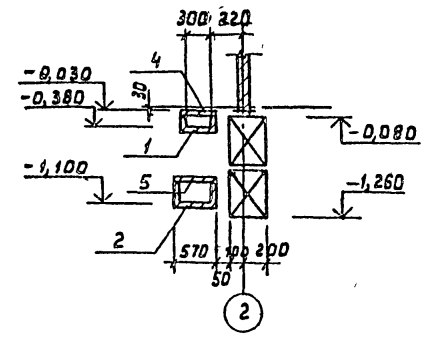

1-1

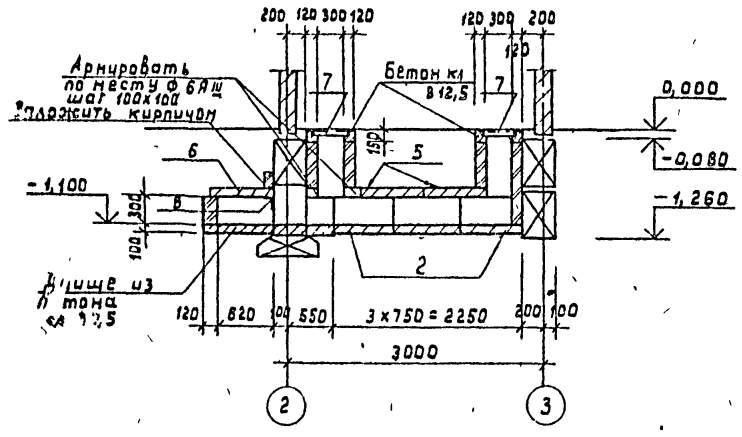

4-4

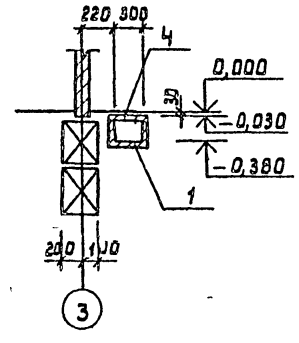

Спецификация к схеме расположения элементов сборных конструкций

Марка	Обозначение	Наименование	Кол.	Масса ед.кг	Прим.
1	3.006.1-2,87 В1;3	Лоток 11д-8	40	110	
2	То же	Тоже л2д-8	12	110	
3	—"—	—"— л3д-8	2	190	
4	3.006.1-2,87 В2;4	Плита перекрыт. П1-8	35	40	
5	Тоже	Тоже П3-8	12	50	
6	—"—	—"— П5д-8	4	100	
7	1.400-15 В1	Изделие закладное МН 548	12,0	4,2	п.м
8	КЖС-5	Уголок ∠50×8 ГОСТ 8240-72	2,0	2,3	п.м
9	КЖС-4	Приямок Пр1	1		
10	3.006.1-2.87 В.2.4	Плита П7д-3	1	150	

1. Данный лист см совместно с листом КЖС-6
2. Под лотками выполнять бетонную подготовку из бетона кл В 3,5 толщиной 100мм
3. Швы между сборными элементами заполнить цементным раствором М50.
4. Торцы подпольных каналов заложить кирпичом марки 100 на растворе марки 50

ГИП	Тихонов		ТП 416-5-48.90 КЖ
Нач.отд	Аргасов		
Гл.спец	Фарбер		
Нач.гр	Афанасьева		
Вед инж	Андрюшина		
Пров.	Афанасьева		Приемный пункт на 2 прохода (в конструкциях серии 1.0901-1/88) — Стадия: Р; Лист: 5; Листов:
Н.контр	Сапина		Схема расположения каналов и приямка — Гипростроймтериалы Москва

Привязан

Инв.№ подл. | Подпись и дата | Взам. инв.№

24413-02 12

Альбом 2

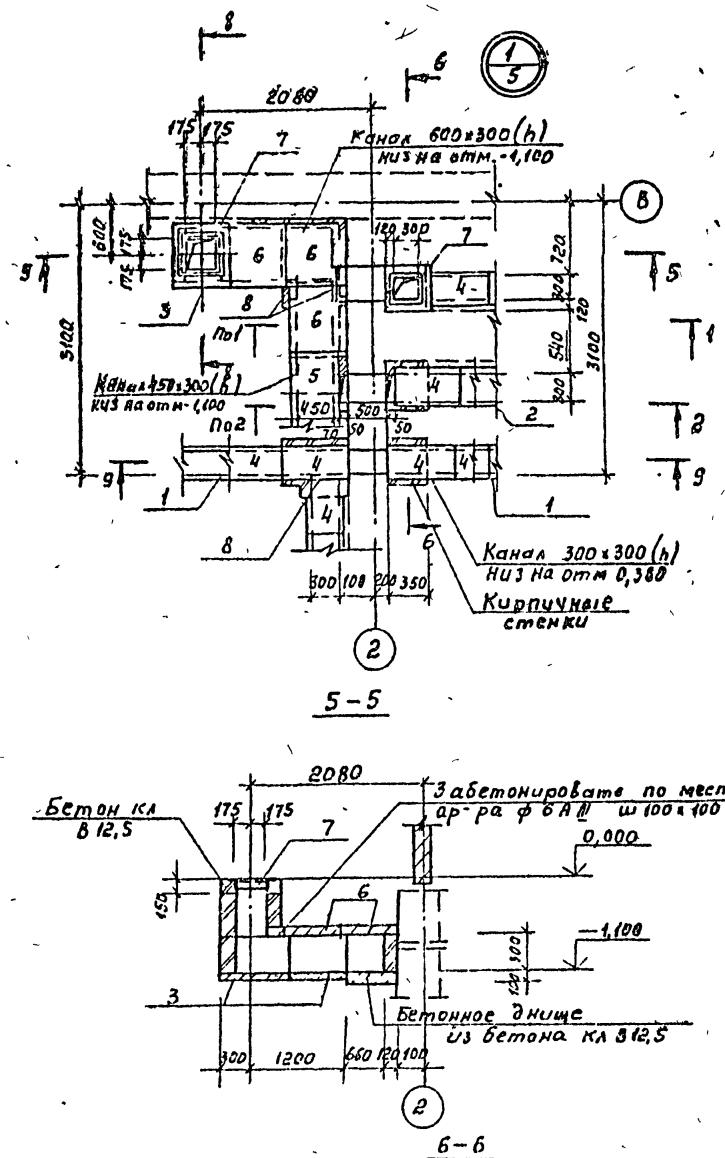

5-5

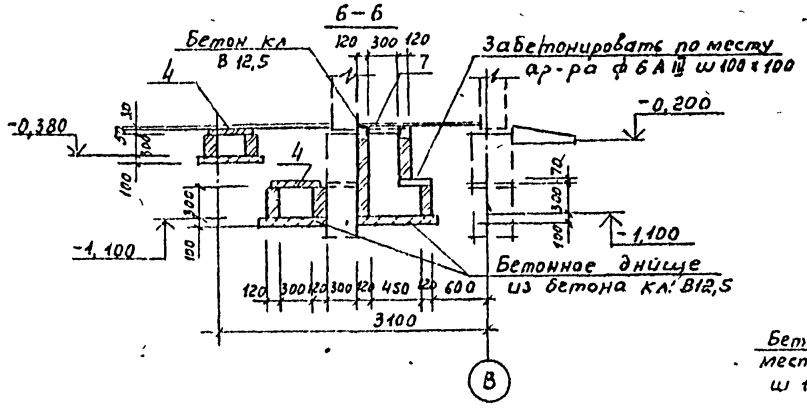

6-6

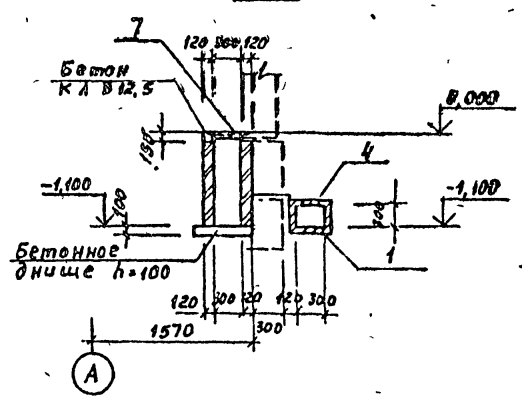

7-7

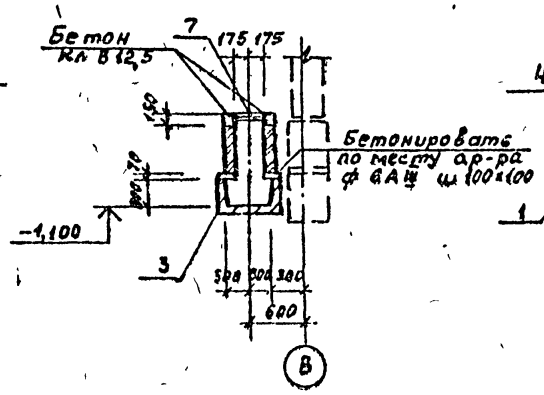

8-8

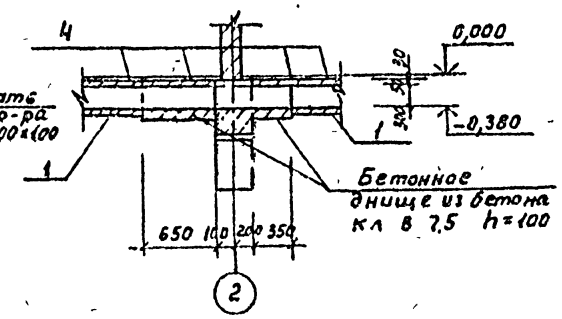

9-9

Схема расположения плит покрытия канала на отм. 0,000

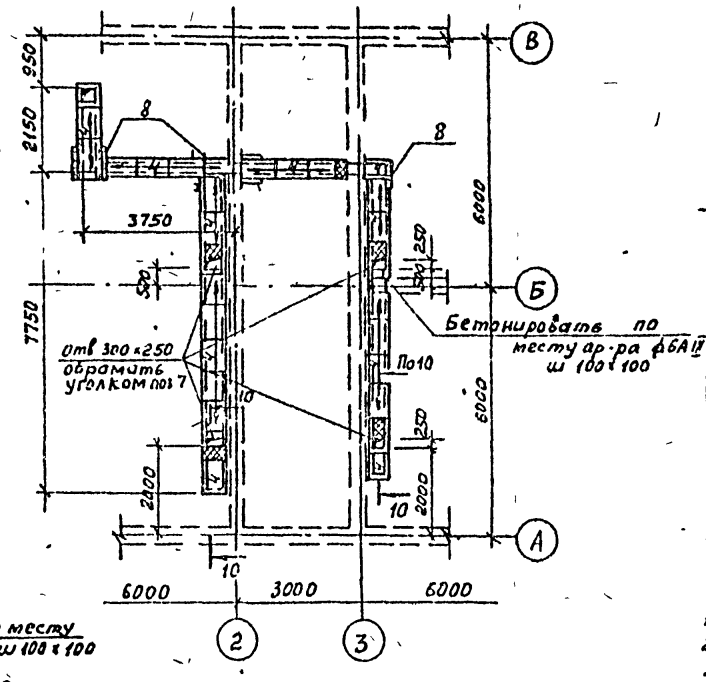

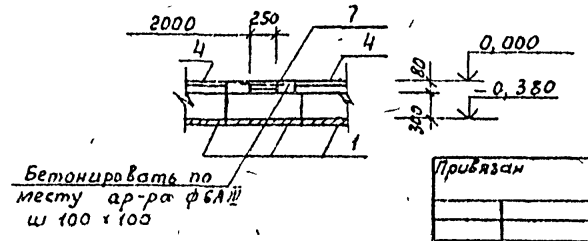

10-10

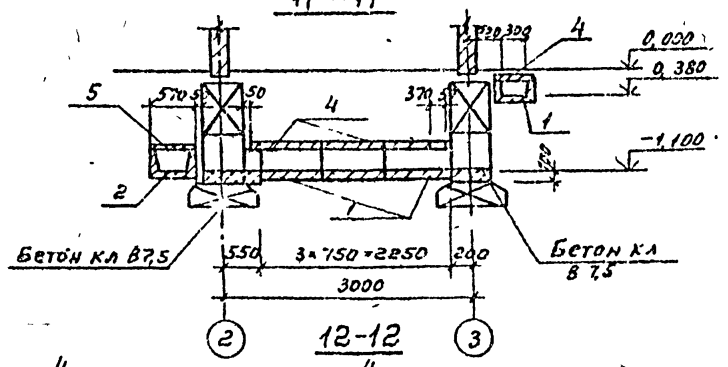

11-11

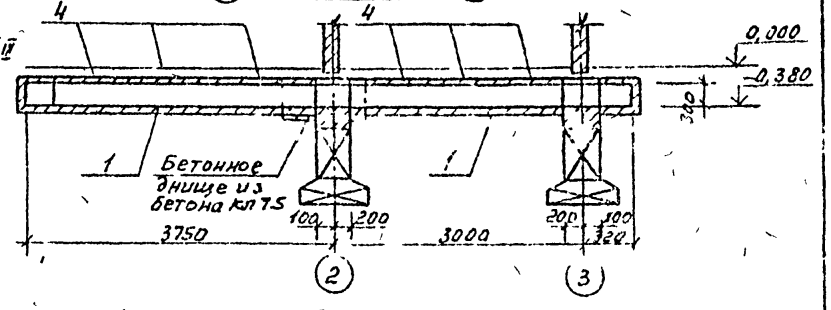

12-12

1 Данный лист см. совместно с листом КЖ-5
2. Общие примечания см лист КЖ-5
3 Сечение 7-7 замаркировано на листе КЖ-5

ГИП	Тихонов		ТП 416-5-48.90 КЖ
Нач. отд	Аргасов		
Гл. спец	Фарбер		
Нач. гр	Афанасьева		
Вед инж	Андрюшина		
Пров	Афанасьева		Проходной пункт на 2 прохода (в конструкциях серии 1090 1-1/88)
Н контр	Салина		Элемент плана 1 Сечения 5-5 ÷ 9-9

Стадия	Лист	Листов
Р	6	

Гипростройматериалы Москва

Привязан

Инв №

Инв № подл. | Подпись и дата | Взам инв №

24413-02 13

Альбом 2

Схема расположения плит покрытия

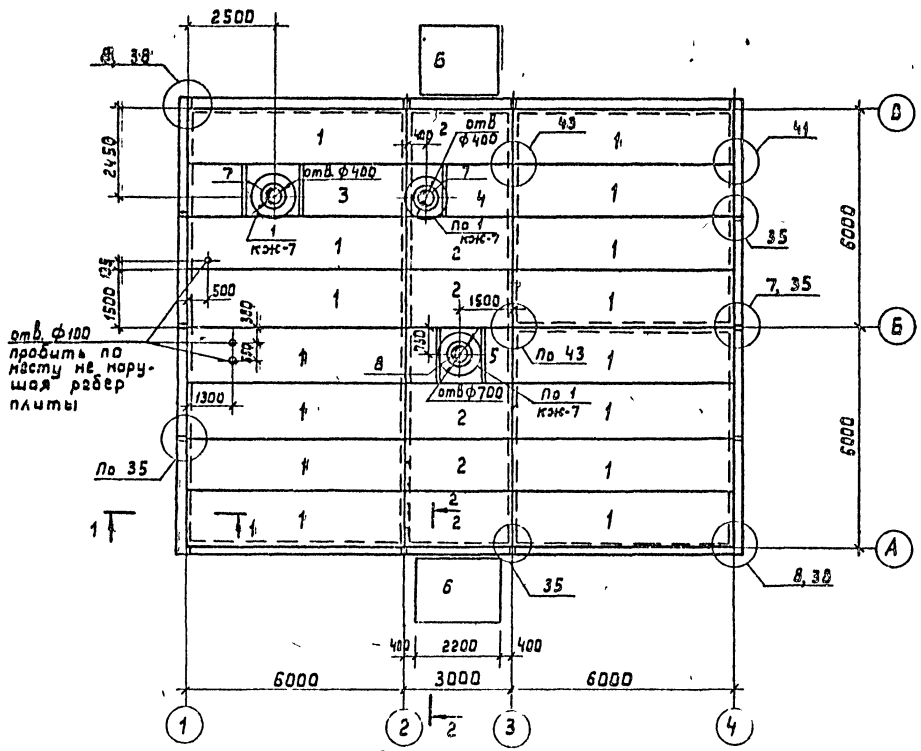

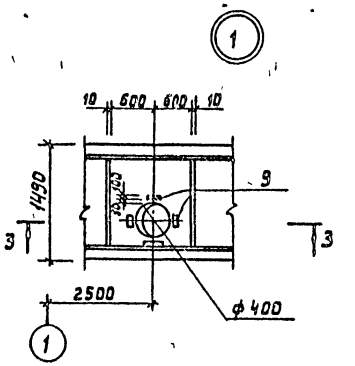

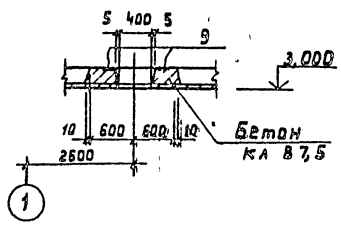

1-1

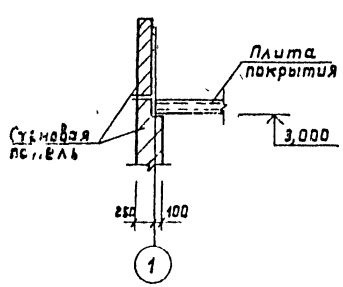

2-2

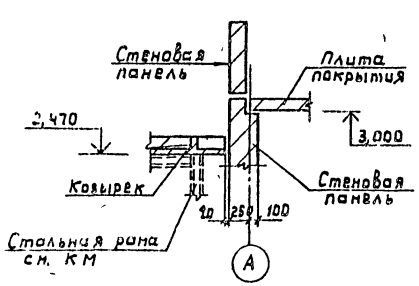

Спецификация к схеме расположения элементов сборных конструкций

Марка	Обозначение	Наименование	Кол.	Масса ед. кг	Прим.
1	1.090.1-1/88 В 5-1	Плита покрытия ПК60.15-8Ат5	15	2040	
2	То же	То же ПК 30.15-8	6	1430	
3	КЖИ 1	—»— ПрБО 15-8Ат5-4	1	2030	
4	-01	—»— Пр3015-8-1	1	1350	
5	-02	—»— Пр 30.15-8-2	1	1350	
6	КЖИ 2	Козырек КВ18.22-Т-2-1	2	1250	
7	1.494-24 В.1	Стакан СБ 4А-1	2	100	
8	То же	То же СБ 7А-1	1	150	
9	1.400-15 В.1	Изделие закладное МН105-6	12	1,0	
МС5	1.090.1-1/88 В6-1	Элемент крепления МС5	74	0,18	
МС12	То же	То же МС12	4	0,23	
		Материалы			
		Бетон марки В7,5	0,55		м³

1. Монтаж плит перекрытия производить в соответствии с требованиями СНиП III-03-01-87 указаниями серии 1.090.1-1/88 В0-1
2. Монтажные узлы сопряжения плит покрытия, замаркированные на данном листе, смотреть в серии 1.090.1-1/88.6

ГИП	Тихонов		ТП 416-5-48.90 КЖ
Нач. отд.	Аргасов		
Гл. спец.	Фарбер		
Нач. гр.	Афанасьева		
Вед. инж.	Андрюшина		Проходной пункт на 2 прохода (б/конструкции серии 1.090.1-1/88)
Пров.	Афанасьева		Стадия Р; Лист 7; Листов
Н. контр.	Селина		Схема расположения плит покрытия. Гипростроймат. Москва

Привязан

Инв. №

Инв. № подл. | Подпись и дата | Взам. инв. №

24413-02 14

Альбом 2

Схема расположения стеновых панелей по оси „А".

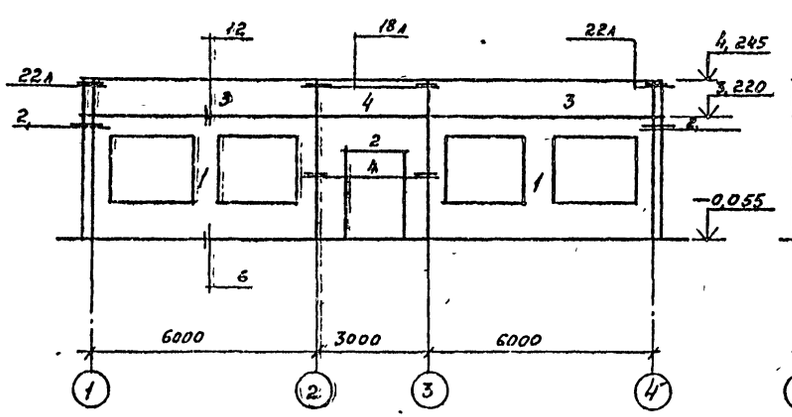

Схема расположения стеновых панелей по оси „1".

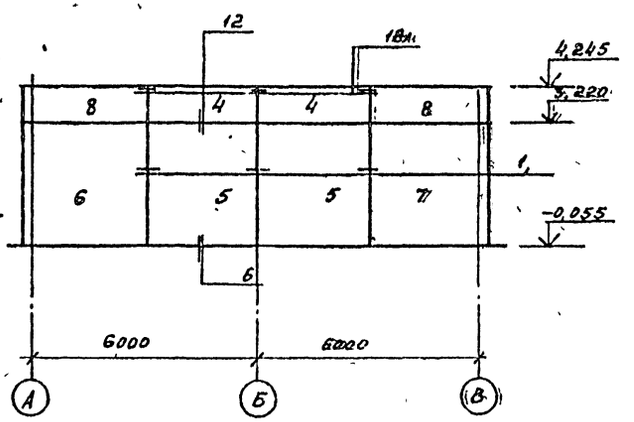

Схема расположения стеновых панелей по оси „В".

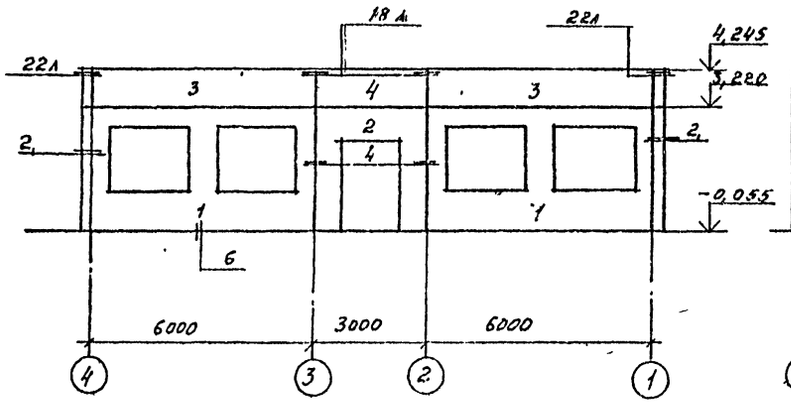

Схема расположения стеновых панелей по оси „4".

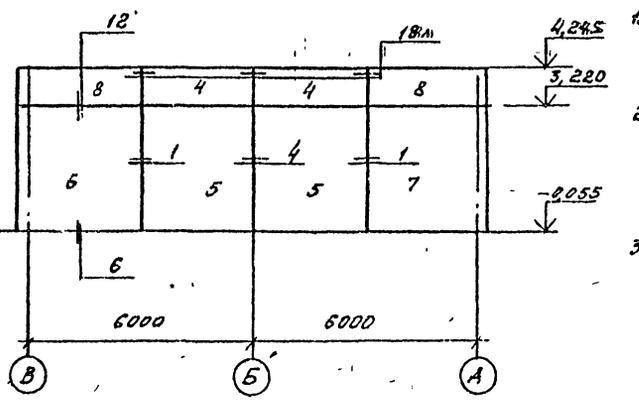

Спецификация к схеме расположения элементов сборных конструкций.

Марка	Обозначение	Наименование	Кол.	Масса ед.кг	Примечание
		Стеновые панели			
1	1.090 1-1/88 В2-1	2ПСО 60.33 3,5	4	5840	
2	То же	3ПСД 30.33 3,5	2	2740	
3	—"—	ПСП 60. 10, 2, 4	4	1440	
4	—"—	ПСП 30. 10, 2, 4	6	720	
5	—"—	ПС 30. 33. 3,5	4	4200	
6	—"—	1ПС 33. 33. 3,5	2	4360	
7	—"—	2ПС 33, 33. 3,5	2	4360	
8	—"—	ПСП 33. 10, 2, 4	4	780	
		Изделия соединительные			
МС1	1.090 1-1/88 В6-1	МС1	10	0,37	
МС2	То же В7-1	МС2	10	0,37	
МС3	—"—	МС3	20	0,25	
МС6	—"—	МС6	4	0,23	
МС10	—"—	МС10	4	0,20	
Сетка	Гост 8478-81	Сетка $\frac{5Вр\text{-}I\text{-}100}{5Вр\text{-}I\text{-}100}$ 220×3080 $\frac{40}{60}$	9	1,81	

1. Наружные стеновые панели приняты из легкого бетона с объемным весом в сухом состоянии $\gamma = 1100$ кг/м³
2. Монтажные узлы сопряжения панелей, замаркированные на данном листе, смотреть в серии 1090 1-1/88 В6-1 и выполнять в соответствии с указаниями пояснительной записки серии
3. Монтаж стеновых панелей производить в соответствии с требованиями СН и П III-03-01-87 и указаниями серии 1090 1-1/88 В0-1

ГИП	Тихонов		ТП 416-5-48.90 КЖ
Нач отд	Аргасов		
Гл спец	Фарбер		
Нач груп	Афанасьева		
Вед инж	Андрюшина		
Проверил	Афанасьева		Проходной пункт на 2 прохода (в конструкциях серии 1090 1-1/88)
Н контр	Сапина		Схемы расположения стеновых панелей по осям „А", „В", „1", „4"

Стадия	Лист	Листов
Р	8	

Гипростройматериалы Москва

Привязан

Инв №

Инв № подл. | Подпись и дата | Взамен инв №

Альбом 2

Схема расположения панелей внутренних стен на отм. 0,000

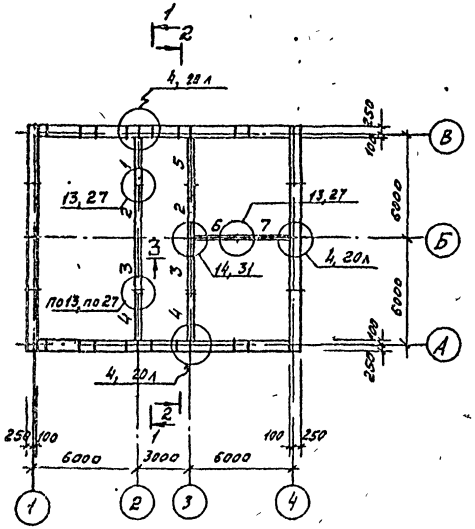

ТЗ

1-1

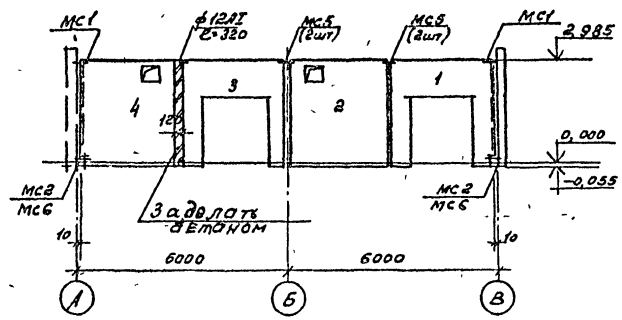

2-2

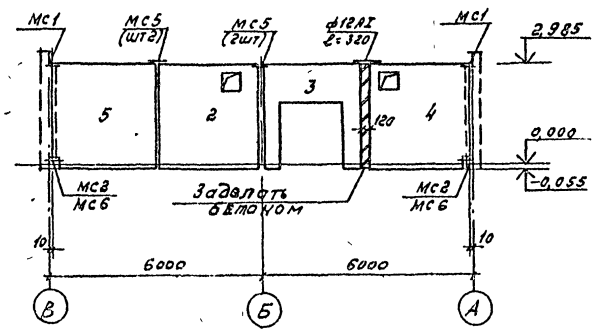

3-3

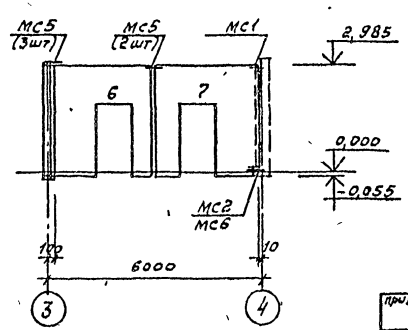

4-4

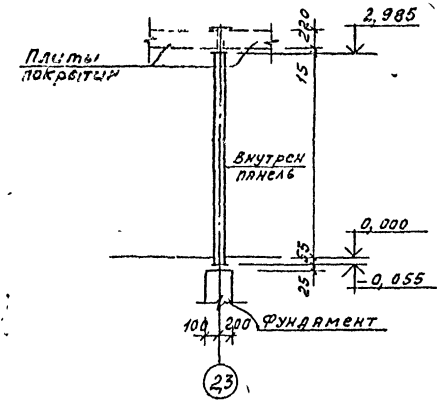

Спецификация к схеме расположения элементов сборных конструкций

Марка	Обозначение	Наименование	Кол.	Масса ед. кг	Примеч.
		Панели внутренних стен			
1	КЖИ 4	ПВР 30 30.19-1	1	1730	
2	1.090.1-1/88 в 4-1	ПВ 30.30-В	2	3520	
3	То же	ПВР 30.30.19	2	1730	
4	—"—	1ПВ 29.30-Б	2	3380	
5	—"—	1ПВ 30,30	1	3590	
6	—"—	ПВП 28,30.10	1	2520	
7	—"—	1ПВП 30, 30.10	1	2740	
МС1	1 090. 1-1/88 В 6-1	Изделие соединит. МС1	5	0,37	
МС2	То же В,7-1	То же МС2	5	0,37	
МС5	—"— В 6-1	—"— МС5	11	0,18	
МС6	—"— В 7-1	—"— МС6	10	0,23	
ф12АI	КЖ-9	ф12АI ℓ=320 ГОСТ 578 Г 82	4	0,28	

1. Панели внутренних стен запроектированы толщиной 160мм из тяжелого бетона кл В12,5
2. Монтажные узлы сопряжения панелей замаркированные на данном листе смотреть в серии 1.090.1-1/88 В. 6-1.
3. Монтаж внутренних панелей производить в соответствии с требованиями серии 1.090 1-1/88 В. 0-1.

ГИП	Тиханов		
Нач отд	Аргасов		
Гл спец	Фарбер		
Нач гр	Афанасьева		
Вед инж	Андрюшина		
Проверил	Афанасьева		
Н контр	Сапина		

ТП 416-5-48.90 КЖ

Разходной пункт на 2 прохода (в конструкциях серии 1 090-1-1/88)

Схема расположения панелей внутренних стен на отм 0,000 Разрезы 1-1 — 3-3

Стадия	Лист	Листов
Р	9	

Гипростроцматериалы Москва

Привязан

Инв №

Подпись и дата

Взамен инв №

24413-02 16

Альбом 2

План-схема

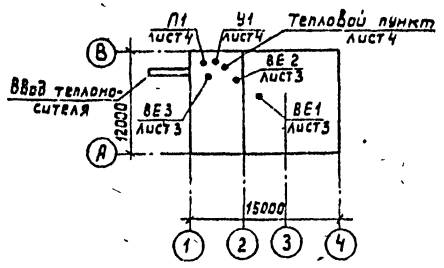

Характеристика отопительно-вентиляционных систем

Обозначение системы	Кол. систем	Наименование обслуживаемого помещения (технологического оборудования)	Тип установки, агрегата	Вентилятор: Тип, исполнение по взрывозащите	№	Схема исполнения	Положение	L, м³/ч	P, кгс/м² (Па)	n, об/мин	Электродвигатель: Тип, исполнение по взрывозащите	N кВт	n, об/мин	Воздухонагреватель: Тип	№	Кол	Т-ра нагрева °С от	до	Расход тепла Вт (ккал/ч)	ΔP кгс/м² (Па)	Примечание
П1	1	Проходной пункт	В2,5095-1а	8Ц14-46	2,5	1	Л180°	840	360	1365	4АА63В4У3	0,37	1365	КСК3-	6-02	1	-30	+18	14300	10	
				-03-У3					(36)										(12300)	(1,0)	
У1	1	Приходной пункт	В5095-16	8Ц14-46	5	1	ПО180°	8000	920	950	4А112М6У3	4,0	950	КСК4	10-02	1	+12	+50	111 700	148,5	
				-03-У3					(92)										(96 800)	(14,85)	
ВЕ1	1	Конторские помещения	Дефлектор	А.315.00.000-01				490													
ВЕ2	1	Помещения сушки одежды	Дефлектор	А.315.00.000				80													
ВЕ3	1	Санузлы	Дефлектор	А 315.00.000				100													

Оборудование подобрано на производительность с коэффициентом 1,1

Ведомость рабочих чертежей основного комплекта

Лист	Наименование	Примечание
1	Общие данные (начало)	
2	Общие данные (окончание)	
3	План и схемы систем отопления и вентиляции	
4	Тепловой пункт. Разрез 2-2	
5	Установка систем П1; У1.	

Ведомость ссылочных и прилагаемых документов

Обозначение	Наименование	Примечание
	Ссылочные документы	
1.494-10	Решетки щелевые регулирующие. Тип Р	
1.494-21	Крепление решеток воздухопритачных типа „РР" и щелевых регулирующих типа „Р" к воздуховодам и строительным конструкциям	
1.495-25	Подставки под калориферы	
5.904-51	Зонты и дефлекторы вентиляционных систем	
7.903.9-3	Типовые конструкции тепловой изоляции трубопроводов надземной и подземной канальной прокладки	

Типовой проект марки „ОВ" разработан в соответствии с действующими нормами и правилами проектирования, обеспечивающими пожарную безопасность при соблюдении установленных правил эксплуатации

Главный инженер проекта Е.Я. Тихонов

Ведомость ссылочных и прилагаемых документов

Обозначение	Наименование	Примечание
	Водяных тепловых сетей, паропроводов и конденсатопроводов	
4.904-69	Детали крепления санитарно-технических приборов и трубопроводов.	
5.904-1	Детали креплений воздуховодов	
5.904-4	Двери и люки для вентиляционных камер	
5.904-38	Гибкие вставки к центробежным вентиляторам.	
5.903-1 в 1	Узлы обвязки регулирующих клапанов на трубопроводах теплоснабжения калориферных установок	
5.904-12 в.1-35	Приточные вентиляционные камеры производительностью от 3,5 до 125 тыс м³/час	
	Прилагаемые документы	
ОВ. СО	Спецификация оборудования	
ОВ. ВМ	Ведомость потребности в материалах	
ОВН2	Лючок с заглушкой для измерения давления воздуха	
ОВН1	Звено прямого участка асбоцементного воздуховода	
ОВН3	Раздаточные короба. Установка У1	

Условные обозначения

Т91	Спускной трубопровод
	Термометр
	Отборное устройство
К 150×200	Асбоцементный короб размером 150×200

Привязан

Инв. №

ГИП	Тихонов	
Нач. отд	Федоркин	
Гл. спец.	Сударикова	
Нач. гр	Глазкова	
Инж. Ткот	Мордовцина	
Пров	Глазкова	
Н. контр	Солина	

ТП 411-5-48.90 ОВ

Проходной пункт на 2 прохода (конструкциях серии 1.090.1-1 (88)

Стадия	Лист	Листов
Р	1	5

Общие данные (начала)

Гипростройматериалы Москва

Согласовано

Нач. СО Фролов

Нач. ЭО Чарыев

Нач. сантехвентмонтажа Шевченко

Инв. № подл. | Подпись и дата | Взам. инв. №

24613-02 17

Альбом 2

Общие указания

Проект разработан для климатических районов с расчетными параметрами наружного воздуха для проектирования отопления $t_н = -30°C$, $\varphi = 75\%$

В переходный период года $t_н = +10°C$, $\varphi = 70\%$; для проектирования вентиляции в теплый период $t_н = +22°C$, $\varphi = 55\%$

Проект выполнен в соответствии с действующими нормами и правилами: СНиП 2.04.05-86 „Отопление, вентиляция и кондиционирование воздуха", СН 245-71 „Санитарные нормы по проектированию промышленных предприятий", ГОСТ 12.1.005-88 „Общие санитарно-гигиенические требования к воздуху рабочей зоны". СНиП 2.09.04-87. „Административные и бытовые здания".

Теплоносителем для системы отопления и теплоснабжения является вода 105-70°.

Условия присоединения к тепловым сетям решаются при привязке.

В качестве нагревательных приборов приняты радиаторы МС-140.

Расчетные гидравлические потери составляют: на систему отопления - 8100 Па (810 кг/м²), на системы теплоснабжения П1-12900 Па (1290 кг/м²), У1-32000 Па (3200 кг/м²). Удельный расход тепла на отопление - 230,7 $\frac{ккал}{м^3 \cdot ч \cdot °C}$.

Тепловой пункт разработан на основании типовых проектных решений 903-04-13 „Автоматизированные индивидуальные тепловые пункты (НТП) зданий жилищно-гражданского и производственного назначения"

Горячее водоснабжение централизованное

Монтаж сисемы отопления выполнить в соответствии со СНиП 3.05.01-85 „Внутренние санитарно-технические системы".

Для монтажа трубопроводов системы отопления применяются трубы электросварные по ГОСТ 10704-76; на участках соединений трубопроводов с арматурой и отопительными приборами на резьбе, а также для гнутых участков трубопроводов - легкие по ГОСТ 3262-75.

Монтаж системы отопления выполнить в соответствии со СНиП 3.05.01-85 „Внутренние санитарно-технические системы.

Мероприятия по защите воздуховодов и трубопроводов от коррозии, изоляция.

Воздуховоды вытяжных систем ВЕ1÷ВЕ3 выполняются из асбоцементных коробов, а воздуховоды системы П1 из кровельной стали и окрашиваются лаком ПФ-170 за 2 раза.

Воздуховоды воздушной завесы У1, приточной системы П1 и раздаточные короба выполняются из кровельной стали; распределительными воздуховодами У1 являются подпольные каналы.

Трубопроводы систем отопления и нагревательные приборы окрашиваются лаком ПФ-170 за 2 раза с 15% добавкой алюминиевой пудры.

Трубопроводы от места ввода до гребенки, а также трубопроводы, проложенные в подпольных каналах, а также подающие трубопроводы систем теплоснабжения необходимо изолировать пухшнуром из минеральной ваты в оплетке из стеклоткани $\delta = 40$ мм. Перед изоляцией наносится антикоррозийное покрытие. Покровный слой - оболочки из стеклопластика рулонного.

Места прохода воздуховодов через стены тщательно герметизируются.

Количество эксплуатационного и ремонтного персонала предусматривается согласно штатному расписанию

В проекте использованы авторские свидетельства: N128595 на решетку типа Р, серия 1.494-10; N 347523 на лючок с заглушкой для измерения давления воздуха

Мероприятия по снижению уровня шума от работы вентиляторов.

Для борьбы с шумом от вентустановок и снижения его до уровня нормируемой величины предусматриваются следующие мероприятия:

- вентиляторные агрегаты устанавливаются на виброизолирующих основаниях;
- соединения воздуховодов с вентиляторами осуществляются при помощи гибких вставок из стеклоткани;
- вентиляционное оборудование устанавливается в выгороженном помещении - вентканере.

Основные показатели по чертежам отопления и вентиляции.

Наименование здания (сооружения) помещения	Объем м³	Периоды года при $t_н$, °C	Расход тепла, Вт (ккал/ч)				Расход холода Вт (ккал/ч)	Установленная мощность электродвигателей, кВт
			на отопление	на вентиляцию	на горячее водоснабжение	Общий		
Проходной пункт	688,45	холодный	144200	14300	18700	177200	—	4,37
		-30°C	124300	(12300)	(16100)	152700		

*) в том числе на воздушные завесы - 111700 Вт (96300 $\frac{ккал}{час}$).

Привязан

Инв. №

ГИП	Тихонов	
Нач. отд.	Федуркин	
Гл. спец.	Сударикова	
Нач. гр.	Глазкова	
Инж. I кат.	Мордовина	
Пров.	Глазкова	
Н. контр.	Сапина	

ТП 416-5-48.90 ОВ

Проходной пункт на 2 прохода (в конструкциях серии 1.090.1-7/98)

Стадия	Лист	Листов
Р	2	

Общие данные (окончание)

Гипростройматериалы Москва

24413-02 18

Инв. № подл. | Подпись и дата | Взамен инв. №

Альбом 2

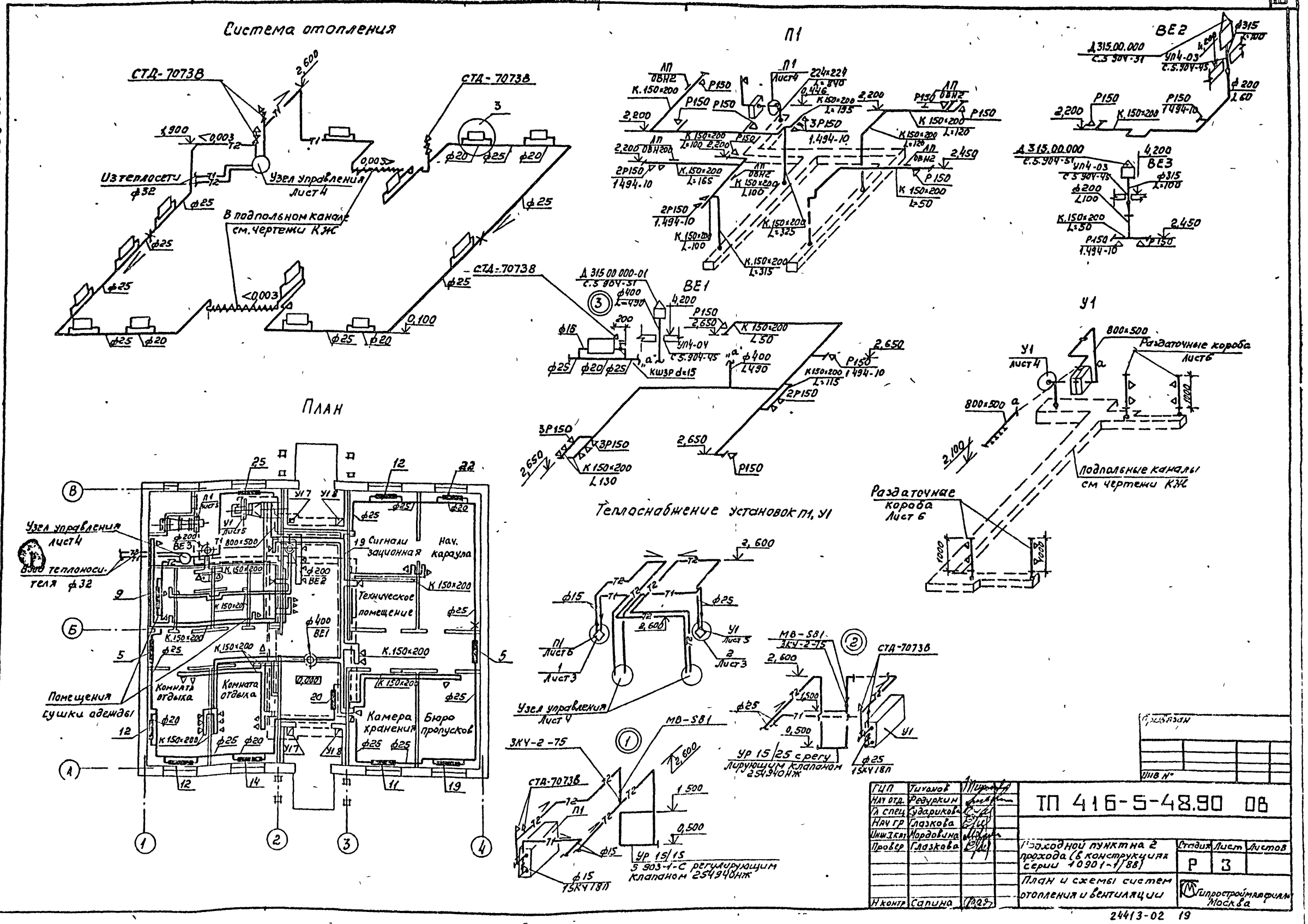
Система отопления
СТД-7073В
Из теплосети ф32
Узел управления лист 4
В подпольном канале см. чертежи КЖ
П1
ВЕ1
ВЕ2
ВЕ3
У1
Раздаточные короба лист 6
Подпольные каналы см чертежи КЖ
План
Узел управления лист 4
Вход теплоносителя ф32
Помещения сушки одежды
Комната отдыха
Сигнали зационная
Нач. караула
Техническое помещение
Камера хранения
Бюро пропусков
Теплоснабжение установок П1, У1
Узел управления лист 4
УР 15/25 с регулирующим клапаном 254940НЖ
УР 15/15 5 903-1-С регулирующим клапаном 254940НЖ
ТП 416-5-48.90 ОВ
Проходной пункт на 2 прохода (в конструкциях серии 10901-1/88)
План и схемы систем отопления и вентиляции
Стадия Р
Лист 3
Листов
Гипростройматориалы Москва
24413-02 19

Альбом 2

Узел управления

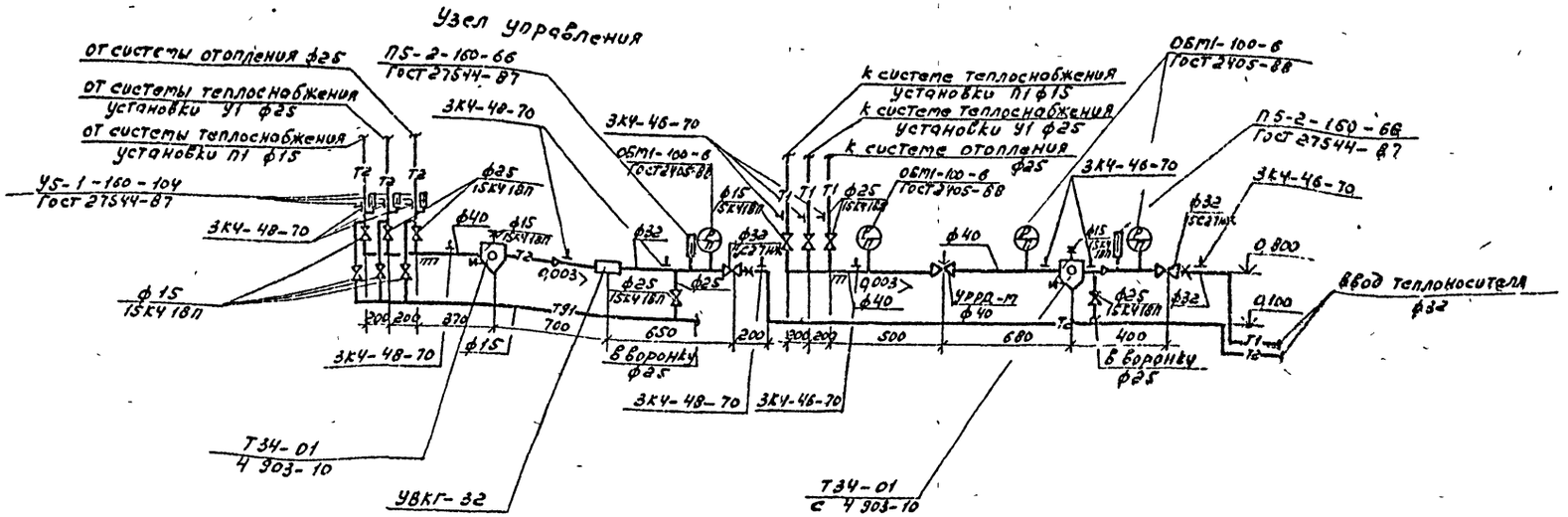

План узла управления см. лист ОВ-5

Разрез 2-2

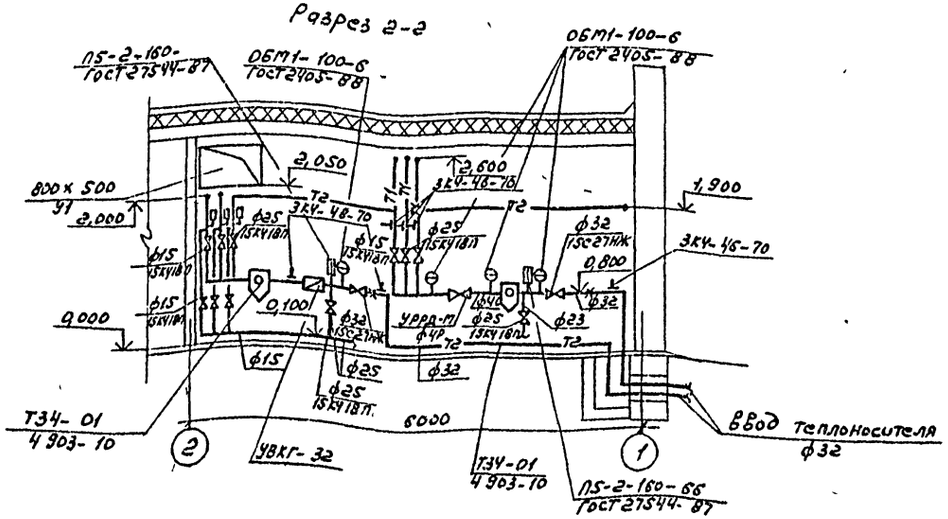

ГИП	Тихонов		ТП 416-5-48.90 ОВ
Нач отд	Федуркин		
Гл спец	Сударикова		
Нач гр	Глазкова		
Инж I кат	Мордовина		
Провер	Глазкова		
Н контр	Ильина		

Привязан

Инв №

Стадия	Лист	Листов
Р	4	

Проходной пункт на 2 прохода (в конструкциях серии 1.090.1-1 ВВ

Тепловой пункт Разрез 2-2

Гипростройматериалы Москва

24413-02 20

Инв № подл. | Подпись и дата | Взам. инв. №

Альбом 2

Разрез 1-1

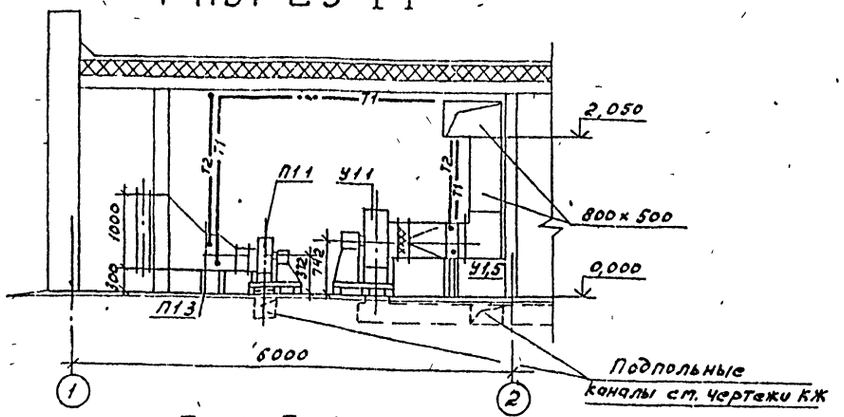

План

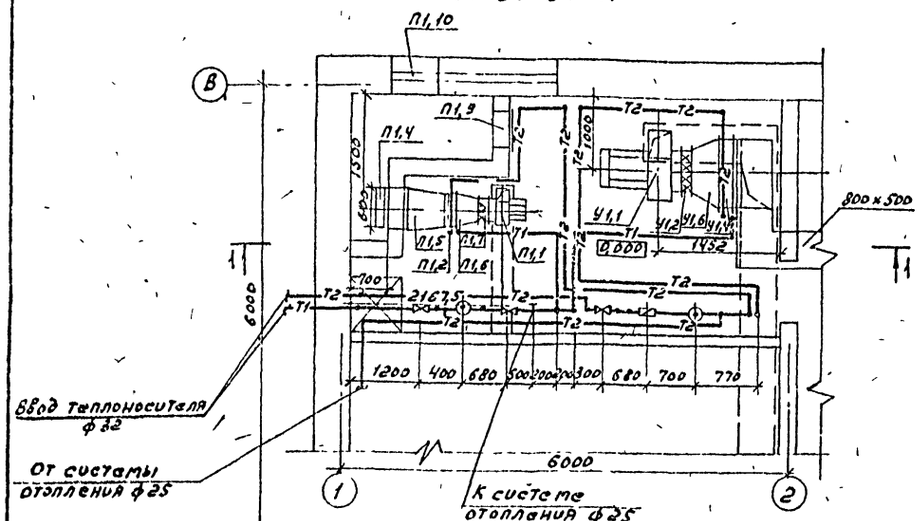

Спецификация отопительно-вентиляционных установок

Марка, поз	Обозначение	Наименование	Кол	Масса ед.кг	Примечание
		П1			
П1,1	ТУ22-5436-83	Агрегат вентиляторный			
		В2,5095-1а	1	33,1	
		а Вентилятор радиальный			
		ВЦ14-46-03-У3; №2,5			
		n=1365 об/мин; пр 180°			
		Электродвигатель б 4АА63В4У3			
		n_2 1365 об/мин 0,37 кВт			
		в Виброизоляторы ДО38	4	0,27	
П1,2	ТУ 22-5893-84	Калорифер КСК3-6-02	1	39,9	
П1,3	1 494-25	Подставки под калориферы	4	1,49	

Марка поз.	Обозначение	Наименование	Кол	Масса ед кг	Примечание
П1,4	5.904-12 вып. 1-35	Установка утепленной			
		заслонки КВУ 600×1000АУ2			
		с исполнительным меха-			
		низмом МЭО 1,6/25-0,25И	1	79,3	
П1,5		Металлический конфузор			
		l=500мм; из лист ст. δ=1,0мм			
		2∠36×4, l=4444мм	1	21,44	
П1,6		Металлический диффузор			
		l=300мм, из лист. ст δ=1мм			
		∠36×4; l=2210мм; ∠36×4; l=1036мм	1	13,2	
П1,7	5.904-38	Гибкая вставка В 00 00-03	1	0,92	
П1,8	5 904-38	Гибкая вставка Н 00 00-02	1	0,75	
П1,9	5 904	Дверь утепленная Дус 1,25×0,5	1	33,6	
П1,10	см. чертежи АР	Жалюзийные решетки		—	
		У1			
У1,1	ТУ22-5436-83	Агрегат вентиляторный			
		В5095-16 компл	1	145,0	
		а вентилятор радиальный			
		ВЦ14 46-03-У3; №5			
		n=950 об/мин; Ло 180°			
		Электродвигатель б 4А112 МВ6У3			
		n=950 об/мин; N=4,0кВт			
		в. Виброизоляторы ДО 40	4	0,9	
У1,2	5.904-38	Гибкая вставка В 00.00-09	1	1,71	
У1,3	5.904-38	Гибкая вставка Н 00 00-11	1	1,64	
У1,4	ТУ22-5893-84	Калориферы КСК 4-10-02 Хоза	1	85	
У1,5	4 904-25	Подставки под калориферы	6	2,1	
У1,6		Металлический диффузор l=300мм			
		из лист ст δ=1,0мм			
		∠36×4; l=1830; ∠36×4, l=2720	1	17,6	
У1,7	Лист 6	Раздаточный короб правый			
		тип К1П	2	20,4	
У1,8	Лист 6	Раздаточный короб			
		левый тип К1Л	2	20,4	

Гип	Тихонов	
Нач отд	Федуркин	
Гл спец	Сударикова	
Нач гр	Глазкова	
Инж 1 кат	Мордовина	
Провер	Глазкова	
Нконт	Салина	

Привязан

Инв №

ТП 416-5-48.90 ОВ

Проходной пункт на 2 прохода (в конструкциях серии 1 0901 1/88)

Стадия	Лист	Листов
Р	5	

Установка систем П1; У1

Гипростройматериалы Москва

Инв № подл | Подпись и дата | Взам инв №

Альбом 2

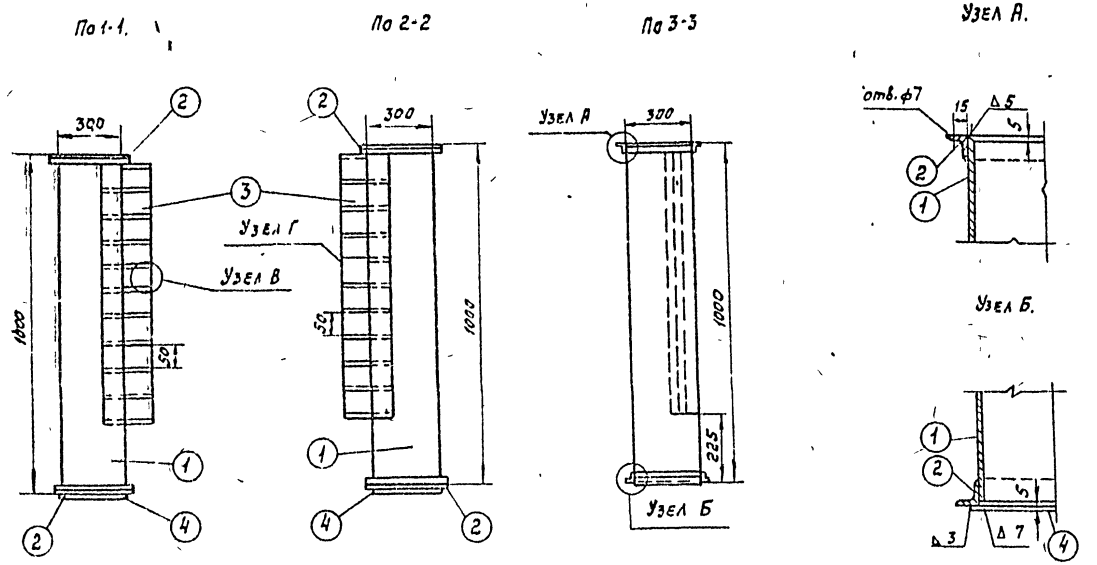

Спецификация материалов

Марка	№ детали	Наименование	Материал	Сортамент	Размер	Кол	Вес, кг 1шт	Вес, кг Общ.	Примечание
У1,7 У1,8	1	Кожух.	Ст. 3	Ст. лист δ=1,5мм	F=1,2м²	1	14,04	14,04	
	2	Фланец	Ст. 3	125×25мм	C=132мм	2	1,92	3,84	
	3	Перо	Ст. 3	Ст. лист δ=1,5мм	175×50	10	0,133	1,33	
	4	Днище	Ст. 3	Ст. лист δ=1,5мм	320×320	1	1,19	1,19	

Всего: 20,40 кг.

1. Завесу тепловую У1 см лист 4.
2. Секция раздаточного короба сварная, шов нормальный сплошной, высота шва равна меньшей толщине свариваемых деталей
3. Все поверхности раздаточного короба окрасить масляной краской за два раза.

План
У1,8. Раздаточный короб К1Л
(левый)

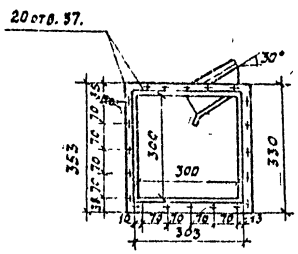

План.
У1,7. Раздаточный короб К1П
(правый)

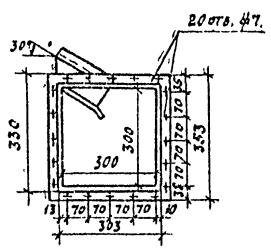

Узел В.

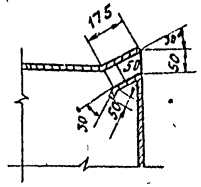

Перо
М1:5.

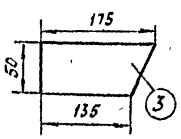

Днище
М1:10

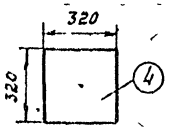

Узел Г.

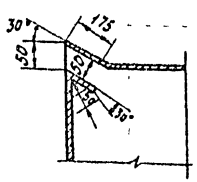

Привязан

Инв №

ГИП	Тихонов		
Нач. отд.	Федуркин		
Гл. спец.	Сударикова		
Нач. гр.	Глазкова		
Инж. I кат.	Мордовина		
Проверил	Глазкова		
Н. контр.	Шина		

ТП 416-5-48.90 ОВНЗ

Проходной пункт на 2 прохода (в конструкциях серии 1 090 1-1/88)

Раздаточные короба
Установка У1

Стадия	Лист	Листов
Р		1

Гипростройматериалы Москва

Инв № подл. | Подпись и дата | Взам. инв. №

24413-02 22

Альбом 2

Типовой проект
416-5-48.90

Проходной пункт
на 2 прохода (в конструкциях
серии 1.090.1-1/88)

Альбом 2

Чертежи общих видов
нетиповых конструкций

Обозначение	Наименование	Примечание
ТП 416-5-48.90 ОВН1	Звено прямого участка асбоцементного воздуховода	
ТП 416-5-48.90 ОВН2	Лючок с заглушкой для измерения давления воздуха. I	
ТП 416-5-48.90 ОВН3	Раздаточные короба установки	

Привязан

ГИП	Тихонов			
Нач. отд.	Федуркин			
Гл. спец.	Сударгуков			
Нач. гр.	Глазкова			
Инж. I кат.	Мордовина			
Проверил	Глазкова			
Н. контр.	Сапина			

ТП 416-5-48.90 ОВН

Содержание

Стадия	Лист	Листов
Р		1

Гипростроймат. Москва

Инв. № подл. | Подпись и дата | Взам. инв. №

План

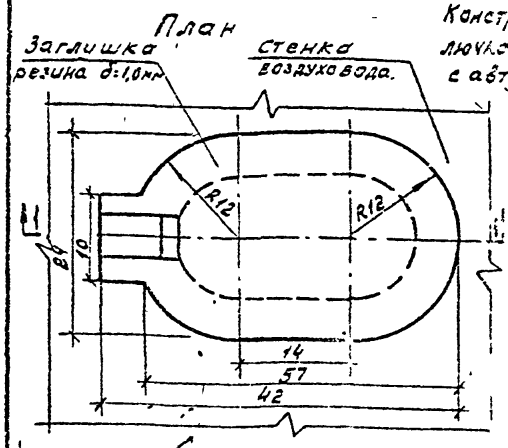

Конструкция заглушки замерного лючка разработана в соответствии с авторским свидетельством № 347523.

2 Крепление резиновой заглушки к воздуховоду осуществляется „язычком", на который одевается заглушка. „Язычок" сгибают вдвое и прижимают заглушку к воздуховоду.

3 Длина прямого участка до лючка по ходу движения воздуха должна быть не менее 5 калибров (диаметров) после лючка не менее 2^х калибров.

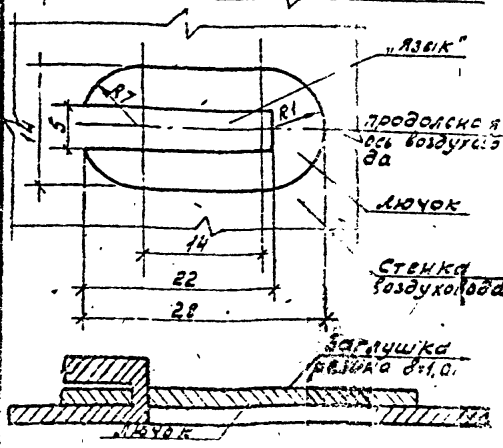

Привязан

ГИП	Тихонов			
Нач. отд.	Федуркин			
Гл. спец.	Задорожкова			
Нач. гр.	Глазкова			
Инж. I кат.	Мордовина			
Проверил	Глазкова			
Н. контр.	Сапина			

ТП 416-5-48.90 ОВН2

Лючок с заглушкой для измерения давления воздуха

Стадия	Лист	Листов
Р		1

Гипростроймат. Москва

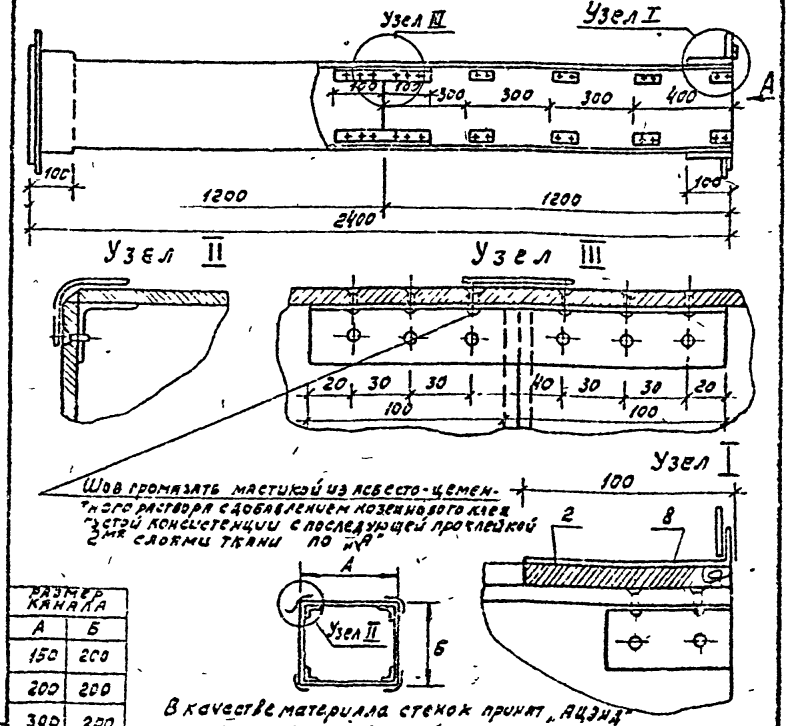

Размер канала	
А	Б
150	200
200	200
300	200
400	300

В качестве материала стенок принят „АЦИД" Гост 4248-78, обеспечивающий необходимую пожаростойкость

Привязан

Инв. №

ГИП	Тихонов			
Нач. отд.	Федуркин			
Гл. спец.	Задорожкова			
Нач. гр.	Глазкова			
Инж. I кат.	Мордовина			
Провер.	Глазкова			
Н. контр.	Сапина			

ТП 416-5-48.90 ОВН1

Звено прямого участка асбоцементного воздуховода

Стадия	Лист	Листов
Р		1

Гипростроймат. Москва

2413-02 23

22

Инв. № подл.	Подпись и дата	Взамен инв. №

Альбом 2

Рис 1

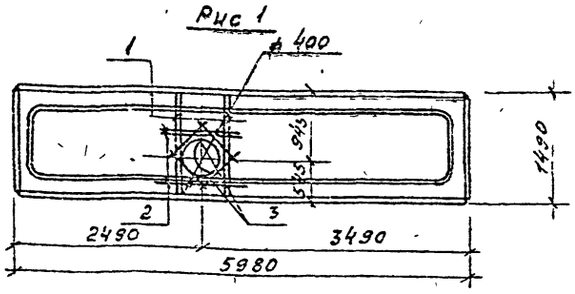

Рис 2

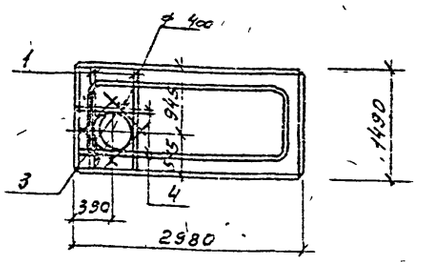

Рис 3

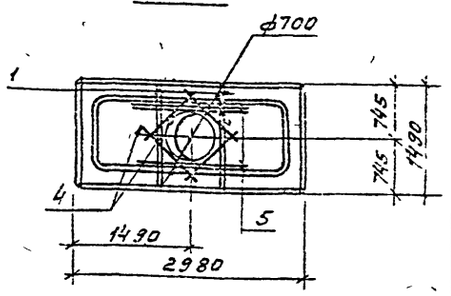

Формат	Зона	Поз	Обозначение	Наименование	Кол на дополнение			Примеч.
						01	02	
				Документация				
			1.090 1-1/88, в 5-1	Панели перекрытий железобетонные				
				Детали				
		1	КЖИ 1	ф12АIII Гост5781-82 ℓ=1450	4	4	4	
		2	То же	ф12АIII Гост5781-82 ℓ=1260	4			
		3	—"—	ф12АIII Гост5781-82 ℓ=700	4	4		
		4	—"—	ф12АIII Гост5781-82 ℓ=1000		4	4	
		5	—"—	ф12АIII Гост5781-82 ℓ=1500			4	

Остальное см. серию 1.090 1-1/88, в 5-1

Ведомость расхода стали на один эл-т, кг

Марка элемента	Изделия арматурные			Всего
	Арматура класса АIII Гост 5781-82			
	ф12			
Пр60 15-8 АТУ-1	12,2			12,2
Пр30.15-8-1	11,3			11,3
Пр30,15-8-2	14,2			14,2

Обозначение	Рис	Марка
КЖИ-1	1	Пр60 15-8 АТУ-1
-01	2	Пр30.15-8-1
-02	3	Пр30.15-8-2

ГИП	Тихонов	
Нач отд	Аргасов	
Гл спец	Фарбер	
Нач груп	Афанасьева	
Вед инж	Андрюшина	
Провер	Григорьева	
Н контр	Сапина	

Привязан

Инв №

ТП 416-5-48.90 КЖИ 1

Панели перекрытия
Пр.60.15-8 АТУ-1
Пр 30.15-8-1
Пр 30 15-8-2

Стадия	Масса	Масштаб
Р	см табл.	1:50

Лист | Листов

Гипростроймaтериалы Москва

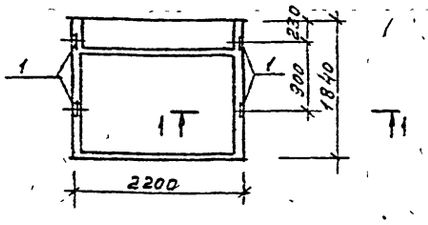

1-1

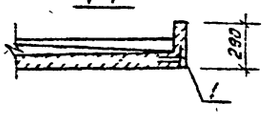

Ведомость расхода стали на дополнительные закладные изделия, кг

Марка	Изделия закладные						Всего
	Арматура класса АIII Гост 5781-82			Прокат марки ВСт 3кп2 Гост 103-76			
	8			8=6			
КВ 18, 22-Т-2	2,0			13			33

Формат	Зона	Поз	Обозначение	Наименование	Кол	Примеч
				Сборочные единицы		
			1.238-1 вып 2	Козырек КВ16, 22-Т-2-1	1	с всеми закл изд
				Изделие закладное		
		1	1400-15 вып 1	МН 105-3	1	

Привязан

Остальное см 1 238-1 вып 2

Инв №

ГИП	Тихонов	
Нач отд	Аргасов	
Гл спец	Фарбер	
Нач груп	Афанасьева	
Вед инж	Андрюшина	
Проверил	Григорьева	
Н контр	Сапина	

ТП 416-5-48.90 КЖИ 2

Козырек КВ 18, 22-Т-2-1

Стадия	Масса	Масштаб
Р		

Лист | Листов

Гипростроймaтериалы Москва

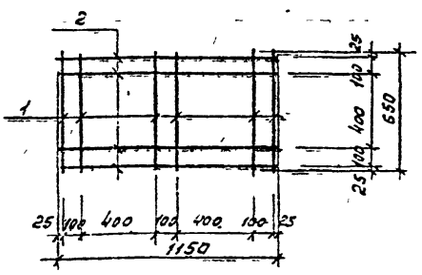

Формат	Зона	Поз	Обозначение	Наименование	Кол	Примеч
				Детали		С1
		1	КЖИ 3	ф6АI Гост5781-82 ℓ=1150	4	0,26
		2	То же	ф6АI Гост5781-82 ℓ=650	6	0,14

Привязан

Инв №

ГИП	Тихонов	
Нач отд	Аргасов	
Гл спец	Фарбер	
Нач гр	Афанасьева	
Вед инж	Андрюшина	
Проверил	Григорьева	
Н контр	Сапина	

ТП 416-5-48.90 КЖИ 3

Сетка С1

Стадия	Масса	Масштаб
Р	1,90	

Лист | Листов

Гипростроймaтериалы Москва

24413-02 24

23

Инв. № подл.	Подпись и дата	Взамен инв. №

Рис. 1; Рис. 3

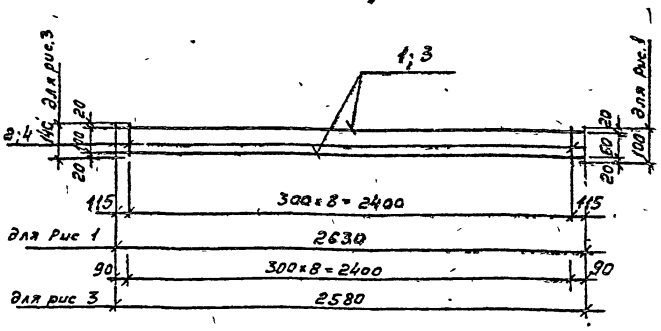

Формат	Зона	Поз.	Обозначение	Наименование	Кол.	Примечан.
				Детали (рис 1)		Кр 27
		1	КЖИ-6	ф12АIII Гост 5781-82; l=2630	2	2,3
		2	"	ф5ВРI Гост 6727-80а; l=100	9	0,01
				Детали (рис 3)		
		3	КЖИ-6	ф14АIII Гост 5781-82, l=2580	2	3,1
		4	"	ф5ВРI Гост 6727-80а; l=140	9	0,02

Привязан

Инв. №

Нач. отдела	Аргасов	
Гл. спец.	Фарбер	
Нач. груп.	Афанасьева	
Инж. I к.	Галкина	
Проверил	Григорьева	
Н. контр.	Сапина	

ТП 416-5-48.90 КЖИ 6

Каркасы Кр 27; Кр 10а

Стадия	Масса	Масштаб
Р	4,69 / 6,38	

Лист | Листов

Гипростройматорины Москва

Альбом 2

Рис. 2

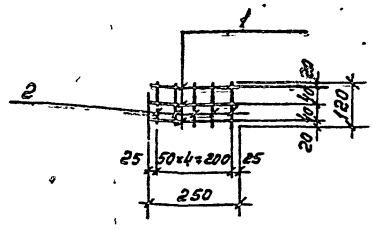

Формат	Зона	Поз.	Обозначение	Наименование	Кол.	Примеч.
				Детали		С1
		1	КЖИ-7	ф8АIII Гост 5781-82; l=150	3	С1
		2		ф8АIII Гост 5781-82, l=120	5	0,05

Привязан

Инв. №

Нач. отдела	Аргасов	
Гл. спец.	Фарбер	
Нач. груп.	Афанасьева	
Инж. I к.	Галкина	
Провер.	Григорьева	
Н. контр.	Сапина	

ТП 416-5-48.90 КЖИ 7

Сетка С2

Стадия	Масса	Масштаб
Р	0,55	

Лист | Листов

Гипростройматорины Москва 19

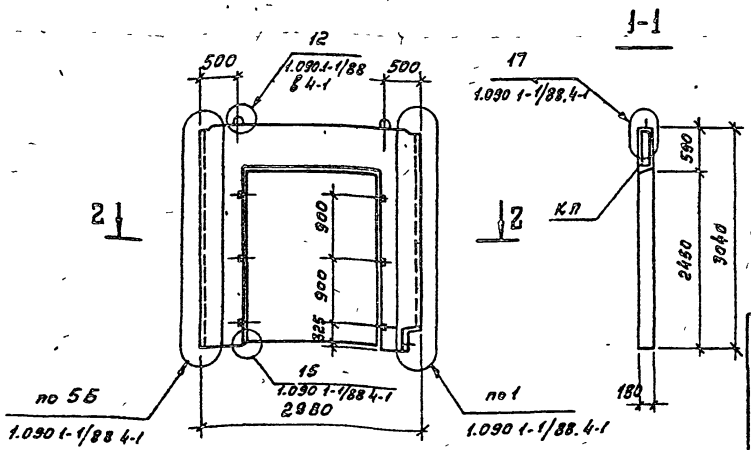

Формат	Зона	Поз.	Обозначение	Наименование	Количество	Примечание
				Сборочные единицы		
			1090-1/88 в.4-1 КЖ-	Панель ПВР 30.30.19-1		

Ведомость расхода стали на один элемент.

Марка элемента	Арматурные изделия												Изделие закладное					Общее вес кг
	арматурная сталь												профильная		арматурная сталь			
	класс АI			класс АIII				класс Вр1							класс АII			
	Гост 5781-82							Гост 6727-80а							Гост 5781-82			
	12		Итого	14	12	8	Итого	5	4	Итого			8в	8б	18	10	8	
ПВР 30.30.19-1	2.5		8.5	27.2	4.6	15.3	47.1	6.9	0.6	7.5			15	0.8	11	12	0.6	62,3

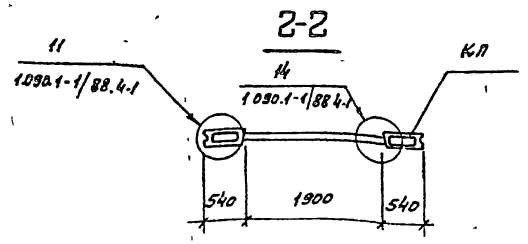

Нач. отдела	Аргасов	
Гл. специал.	Фарбер	
Нач. груп.	Афанасьева	
Инж. I к.	Галкина	
Проверил	Григорьева	
Н. контр.	Сапина	

Привязан

Инв. №

ТП 416-5-48.90 КЖИ 4

Панель внутренних стен ПВР 30.30 19-1

Стадия	Масса	Масштаб
Р	1,73	

Лист | Листов

Гипростройматорины Москва

24413-02 25

Альбом 2

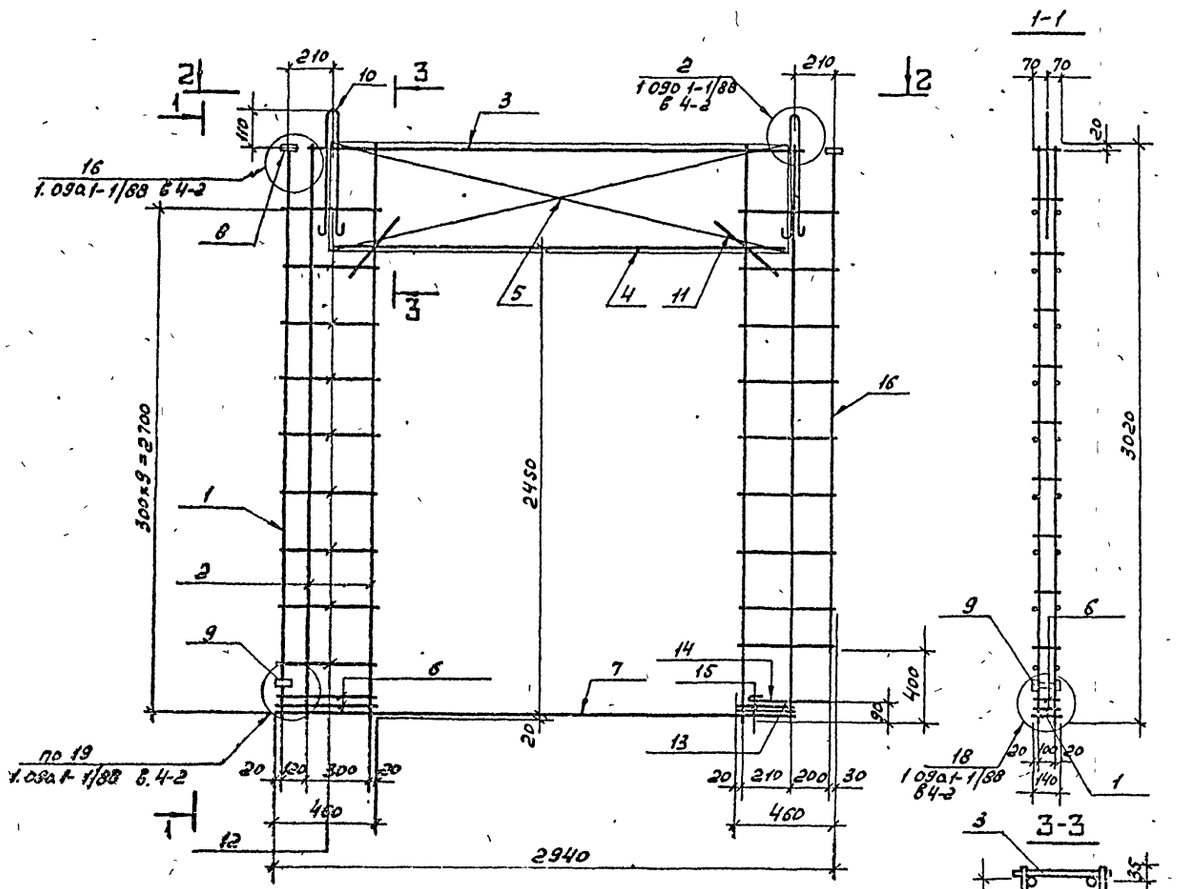

1-1

2-2

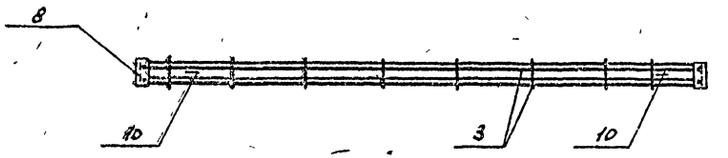

3-3

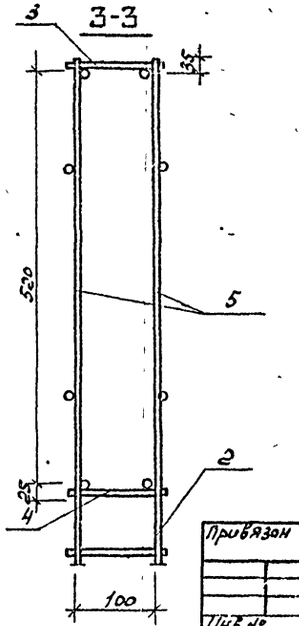

Формат	Зона	Поз	Обозначение	Наименование		Кол	Примечание
				Сборочные детали			
		1	1 090-1-1/88 4-3-К4	Каркас	Кр 10	1	
		2	1 090 1-1/88 4-3-К2	"	Кр 4	4	
		3	1 090 1-1/88 4-3-К10	"	Кр 22	1	
		4		"	Кр 21	1	
		5	1 090-1-1/88.4-3-К13	"	Кр 28	2	
		6	1 090 1-1/88.4-3-К24	"	С5	2	
		7	КЖИ6	"	Кр 27	1	
		8	1 090 1-1/88 4-3-К28	"	МН2	2	
		9	1 090 1-1/88 4-3-К30	"	МН4	2	
		10	1 090 1-1/88 4-3-К25	"	СП5	2	
		11	ГОСТ 5781-82	Стержни одиноч.	ФВАIII	4	ℓ=500мм
		12	ГОСТ 6727-80*	"	ФБВрI	34	ℓ=460мм
		13	"	"	ФБВрI	4	ℓ=140мм
		14	1.090.1-1/88 4-3-К31	"	АН2	1	
		15	КЖИ-7	Сетка	С1	2	
		16	КЖИ-6	Каркас	Кр10*	1	

ГИП	Тихонов		ТП 416-5-48.90 КЖИ5
Нач отд	Аргасов		
Гл спец	Фарбер		
Нач гр	Афанасьев		Пространственный каркас КПР 30 30 19-1
Инж Тк	Галкина		Стадия Р; Масса; Масш
Пров	Григорьева		Лист; Листов
Н контр	Салина		Гипростройиндустрия Москва

Привязан

Инв №

Инв № подл | Подпись и дата | Взам инв №

24413-32 25

Календарный план строительства проходного пункта

№ п/п	Наименование работ	Объём: ед. изм.	Объём: кол-во	Трудоёмкость чел. дн.	Продолжительность дни	кол-во стен	Число рабочих в смену
1	Выемка грунта	м³	402	4	1	2	2
2	Насыпь грунта	м³	384	20	5	2	2
3	Устр-во фундаментов	м³	58,1	40	5	2	4
4	Устр-во приямка и канала	м³	14,3				
5	Устр-во стен наружн. и внутр. в сборных ж.б. конструкциях	м²	280,3	80	10	2	4
6	Устройство покрытий	м²	226,0				
7	Устройство кровли	м²	214,0	48	6	2	4
8	Монтаж м/к	т	4,71	6	1	2	3
9	Заполнение дверных проёмов	м²	40,16	30	5	2	3
10	Заполнение оконных проёмов	м²	30,55				
11	Устройство полов	м²	169,0	42	7	2	3
12	Устройство перегородок	м²	136,0	24	4	2	3
13	Внутренняя отделка	м²	978,0	112	14	2	4
14	Внутренние сантехнические работы	т.р	3,17	60	10	2	3
15	Внутренние электротехнические работы	т.р	0,94	12	2	2	3

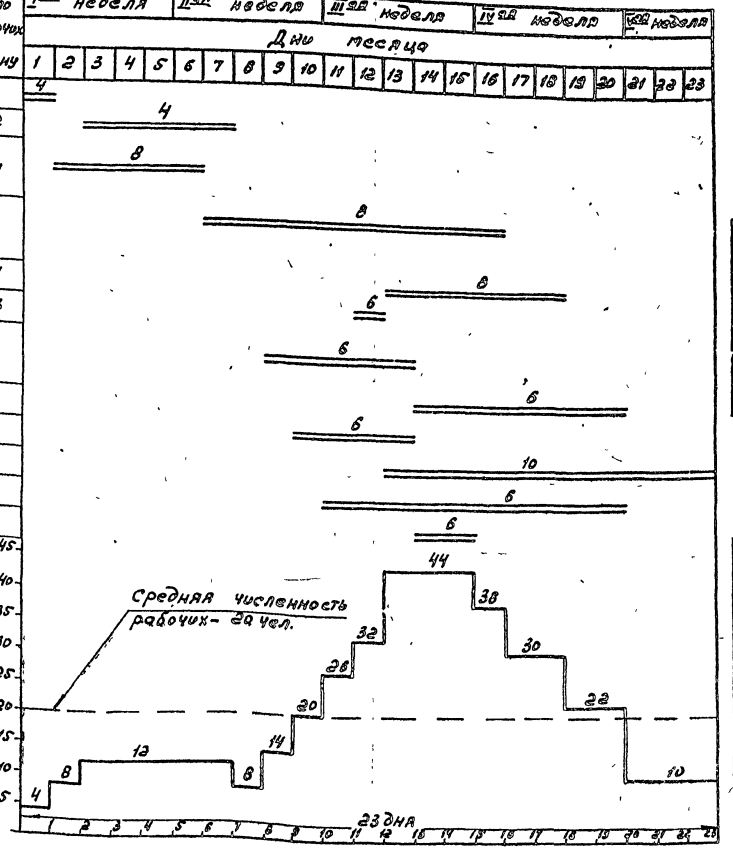

Основные положения по организации строительства.

Типовой проект выполнен в соответствии с рекомендациями Инструкции СН 227-82 п. 1.7 и требованиями раздела 3 данной Инструкции.

При организации строительства на строительной площадке необходимо руководствоваться:

1. Проектом производства работ, разработанным генподрядной строительной организацией, осуществляющей строительство объекта.
2. СНиП пом 3.03.01-87 „Несущие и ограждающие конструкции." Раздел 3 п п 3.25-3 28. Установка панелей стен.
3. СНиП пом III-4-80 „Техника безопасности в строительстве."
4. В целях обеспечения противопожарной безопасности на строительной площадке должны выполняться противопожарные мероприятия, установленные пожарной инструкцией и „Правилами пожарной безопасности при производстве строительно монтажных работ."

Сметная стоимость 35,17 тыс. руб.
Нормативная трудоёмкость 4,62 тыс. чел. час.

Максимальный вес элемента 6 т.

№ п/п	Наименование конструкции	Вес, кг
1	Блоки бетонные	1630
2	Стеновые панели	5840
3	Панели внутренних стен	3590
4	Панели покрытия	2840

Машины и механизмы

№ п/п	Наименование	Марка
1	Экскаватор ёмк. 0,65 м³	Э-652
2	Бульдозер	Д-535
3	Кран пневмоколёсный	КС-4561А
4	Компрессор	ЗИФ-55
5	Сварочный трансформатор	ТС-500

ГИП	Тихонов		ТП 416-5-48.90 ОС
Гл спец	Ордынов		
Нач сект	Кирюшин		
Н контр	Сидорик		Проходной пункт на 2 прохода (в конструкциях серии 1.090.1-1/88)
			Календарный план строительства

Стадия	Лист	Листов
Р		1

Спецстройматериалы Москва

24413-02 (27)

gost.e-ecolog.ru